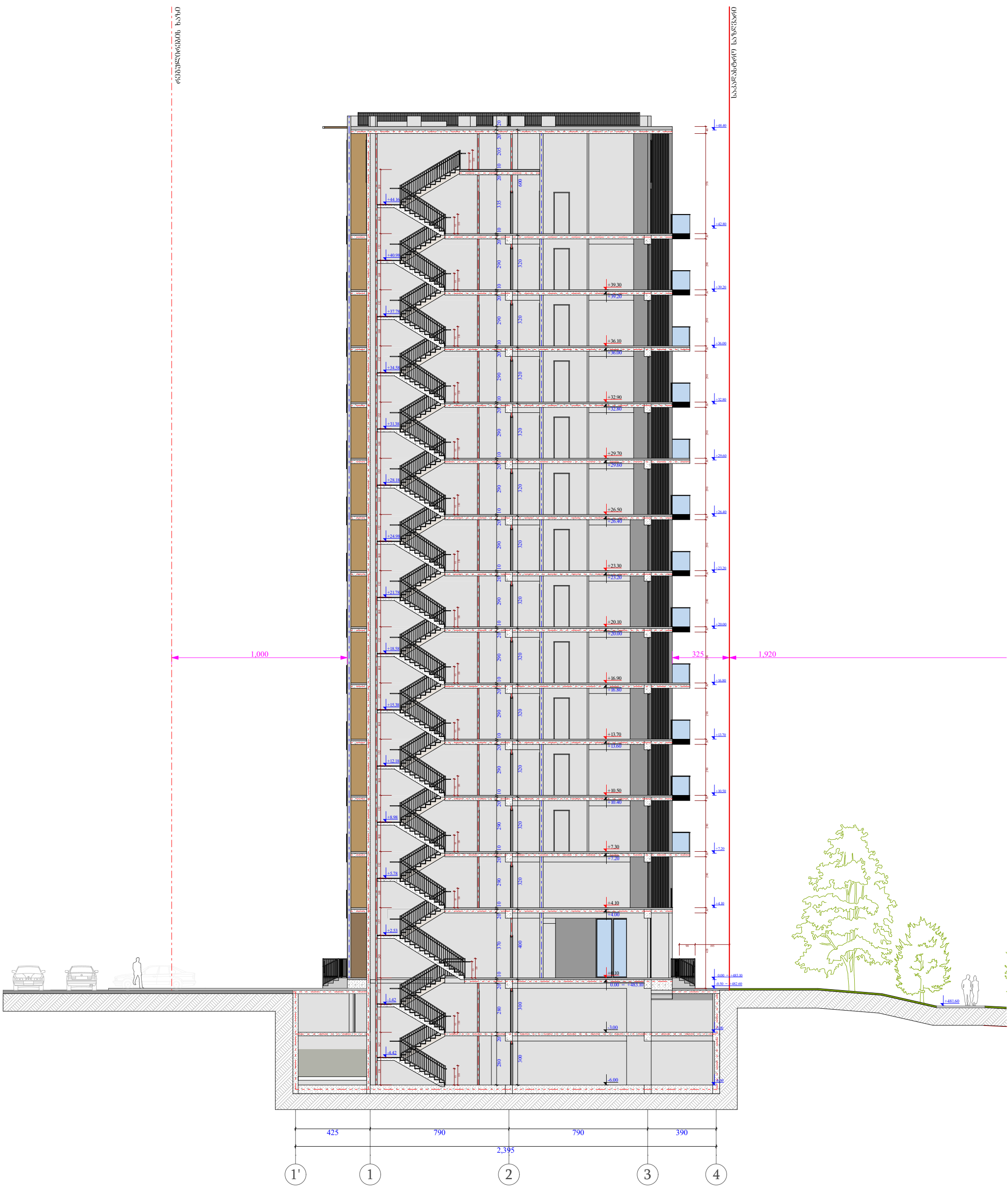

ფუნქციური დანიშნულება	ობიექტის მისამართი	ორგანიზაცია	დირექტორი		A - 3
მრავალბინიანი საცხოვრებელი კომპლექსი (საცხოვრებელი, კომერციული)	ს.კ. 01.10.06.001.002;	შპს "კალასი"	გ. ხუციშვილი		მასშტაბი 1 : 1000
	ქ. თბილისი, დასახლება დიდი დიღომი, მიკრო/რაიონი I, პეტრე იბერის ქუჩა №30	ს.კ. 205011217	პრ. ავტორი	ჭრილი 1' - 4	თარიღი 10/04/2023
			მ. პაპუკაშვილი		ფურც.

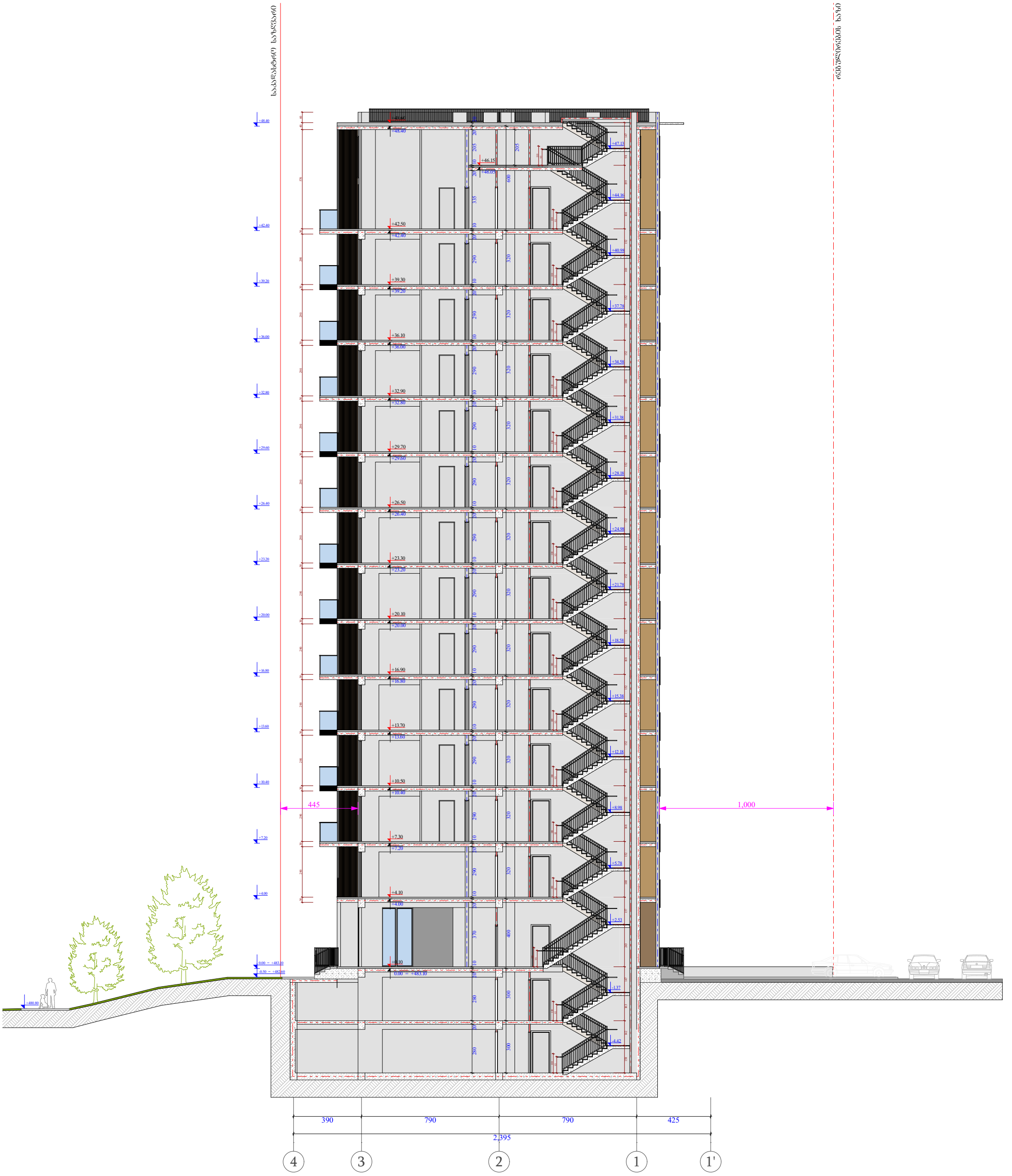

ფუნქციური დანიშნულება	ობიექტის მისამართი	ორგანიზაცია	დირექტორი		A - 3
მრავალბინიანი საცხოვრებელი კომპლექსი (საცხოვრებელი, კომერციული)	ს.კ. 01.10.06.001.002; ქ. თბილისი, დასახლება დიდი დიღომი, მიკრო/რაიონი I, პეტრე იბერის ქუჩა №30	შპს "კალასი" ს.კ. 205011217	გ. ხუციშვილი პრ. ავტორი მ. პაპუკაშვილი	ჭრილი 4 - 1'	მასშტაბი 1 : 1000 თარიღი 10/04/2023 ფურც.

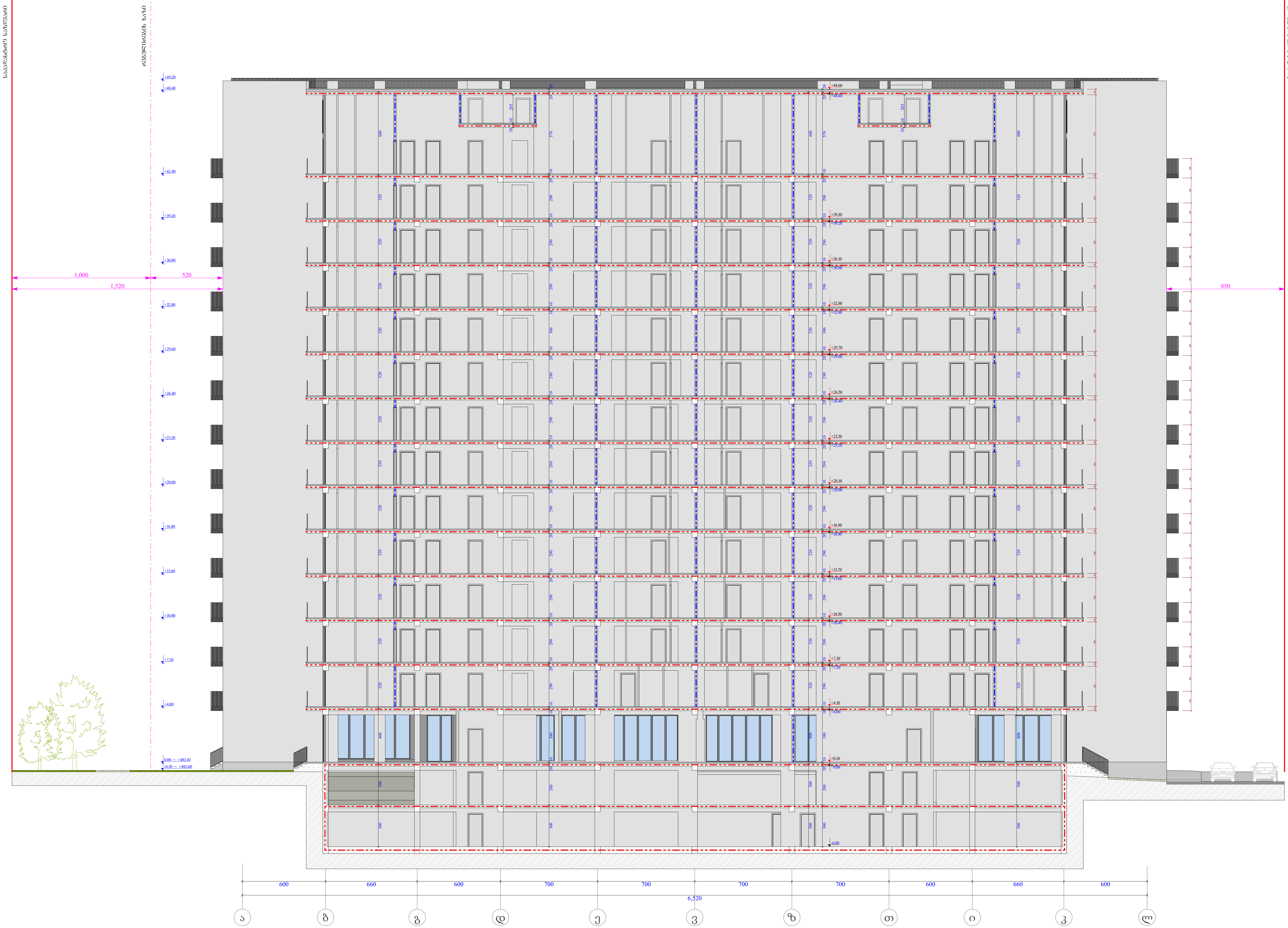

ფუნქციური დანიშნულება	ობიექტის მისამართი	ორგანიზაცია	დირექტორი
მრავალბინიანი საცხოვრებელი კომპლექსი (საცხოვრებელი, კომერციული)	ს.კ. 01.10.06.001.002; ქ. თბილისი, დასახლება დიდი დიღომი, მიკრო/რაიონი I, პეტრე იბერის ქუჩა №30	შპს "კალასი" ს.კ. 205011217	გ. ხუციშვილი
			პრ. ავტორი
			მ. პაპუკაშვილი

ჭრილი ა - ლ

- ბლოკის კედელი
- გაძლიერებული ბეტონის სტრუქტურული ელემენტები. ხანძარმედეგობა - 3 საათი. (სვეტი, კოჭი, დიაფრაგმა, იატაკისა და სახურავის ანაწყობი)
- საკადასტრო საზღვარი
- განაშენიანების რეგულირების წითელი ხაზი
- კედლის ცეცხლმედეგობის ზღვარი 1 საათი
- კედლის ცეცხლმედეგობის ზღვარი 2 საათი
- ჭრილი
- ღერძის ხაზი
- +7,30 - იატაკის მოპირკეთების ნიშნული
- +7,20 - სტრუქტურის ზედაპირის ნიშნული

A - 3	
მასშტაბი	
თარიღი	10/04/2023
ფურც.	95

შენიშვნები :

- ქვედა კიბის (მათ შორის გარე კიბის) პირველი საფეხურის დასაბეტონებლად 40 მმ სიმაღლეზე ნაღვრეს, რომელიც იზოლაცია საფეხურის ნაშენიდან თავისუფლად, ქანცმა ვიბრაციურმა ფენის მქონე ჭრელაბრე, რომელიც საფეხურის დანარჩენ ნაღვრესთან მკვრივად განსასვენებელ იქნება (მექან ხერხე). ხანგრძლივ კონტრასტზე გაბარძნებულია პირველი საფეხურის ფენი კიდეზე საფეხურის ზედა კიდეზე.

- მიმართველი გზაკიბის საზღვრებში იატაკის ზედაპირები იქნება მდგრადი, მკაცრი და არასრიალა.

- კიბის საფეხურების განსხვავებული მოწყობა იქნება გამოყენ.

- შენობის გარეთ მდებარე კიბის საფეხურები და გაძნები ისე დაგეგმარებულია, რომ ატანა ზედაპირზე წყალი არ დაბარმოვდეს.

- გასანათებელი სანათებით უზრუნველყოფს კიბეების განათებას, რომელიც გამოყენება გაბარძნების ზედაპირების და გაძნების ზედაპირების ცენტრში გაზომილას საფეხურის წინაპირთან 600 მმ-ის გაზომილებში, შემდეგი წესის შესაბამისად :

1. არანაკლებ 11 ლუქსი განათება.
2. არანაკლებ 100 ლუქსი განათება, კიბეთ საფეხურების დროს.
3. კიბეების გამოყენებებას 11 ლუქსიდან 110 ლუქსამდე გაზომილებით ზონა იქნს განათების სამართალებით უზრუნველყოფილი ავტომატური, მოძრავი სენსორული ტიპის განათების ნაბრძანებებით, რომელებიც შეიძლება ქვედა ქვედიდ ნაწილებით :

ა) განათ ბის სამართალით აღჭურვილი იქნება საიმედო ოპერაციული სისტემით და შეესაბამება ამ მოზღვით გამოყენებისთვის.

ბ) მოძრავი სენსორი გაათბობრება დაცვაზედის მოძრაობით საფეხურებზე ან საფეხურების გაძნებზე.

გ) განათების გამათბობრებელი დაყენებული იქნება არანაკლებ 15 წუთიანი მოქმედების კერძოდით.

დ) გზაკიბის განათება ნაირფერება ავტომატური სენსორული ჩამოთვლილით, ასეთის არსებობის შემთხვევაში ისე, რომ შესაძლებელი მოძრავი გაძანზე, მის მოსაზღვრე თითოეულ კიბის მართა და შესასვლელზე მოძრავი გაძნის ზემოთ და ქვემოთ მდებარე გაძნებზე მე - 4 კიბატით დაფარებული განათ გაფლების დონე საფეხურის გამოყენებამდე იქნება უზრუნველყოფილი.

- კიბის სახელურები და ნებისმიერი კედელი ან მათ მოშორებულ მდებარე სხვა ზედაპირი არ იქნება გასხე ან უხეში ელემენტების შემცველი.

- კიბის სახელურები არ იბრძანება მათი გაფლების საზღვრებში.

ტიპიური კიბის უჯრედის სქემა - 6.00 ნიშნულზე

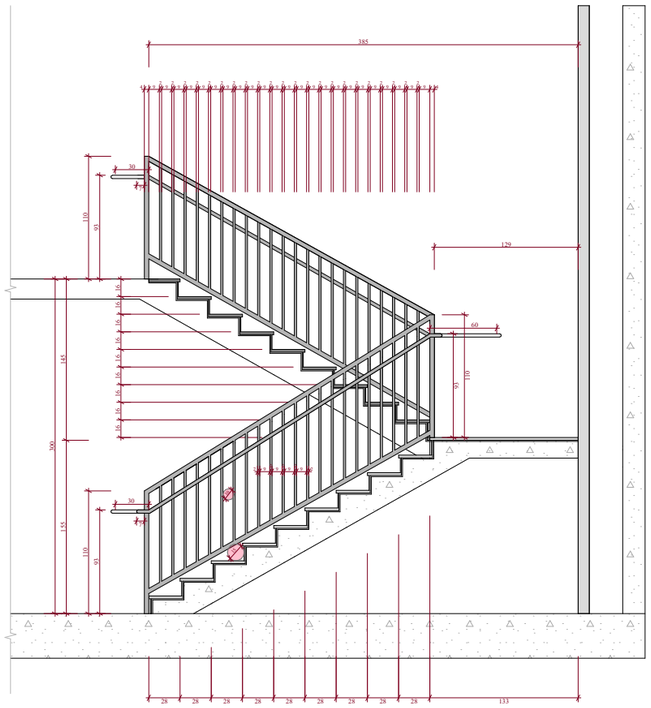

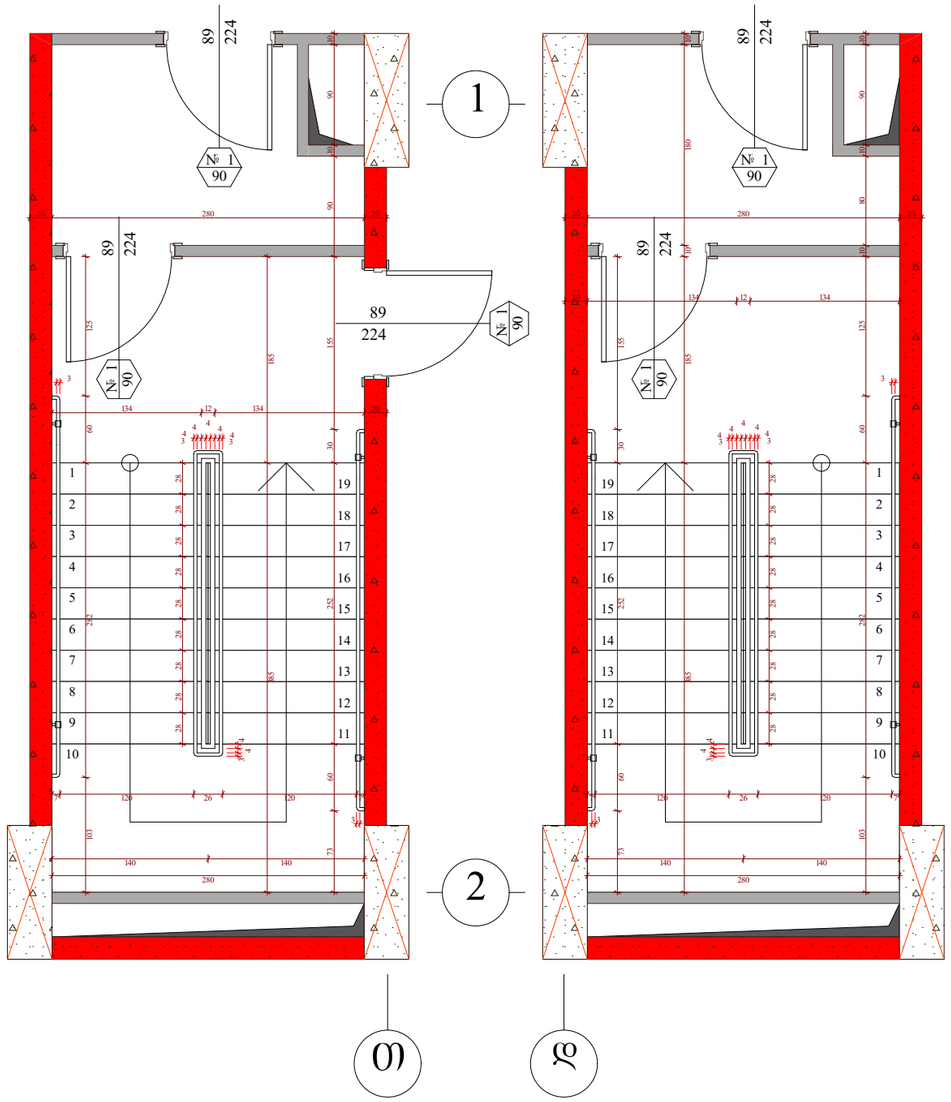

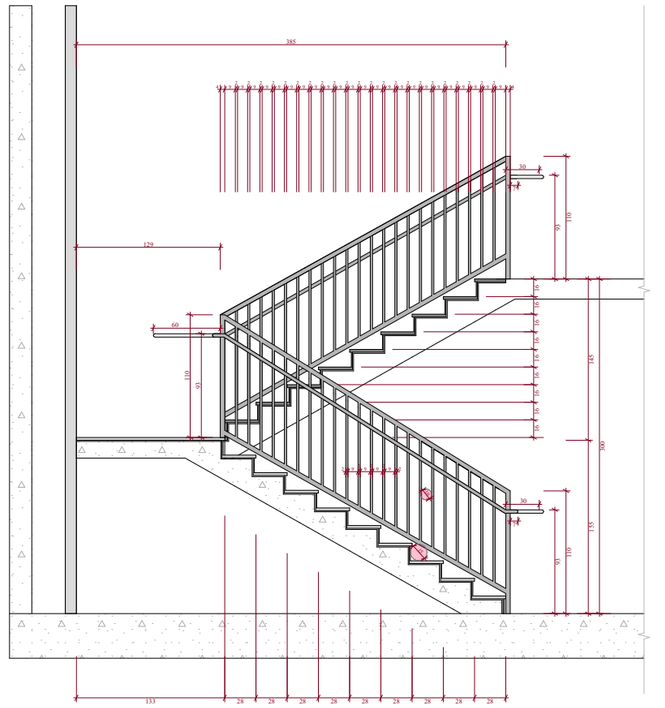

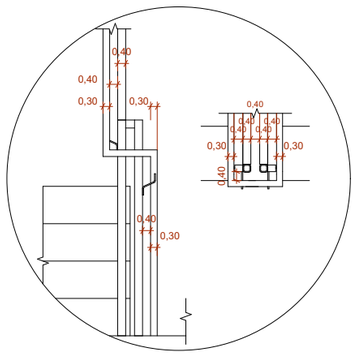

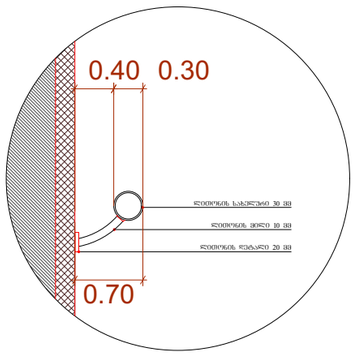

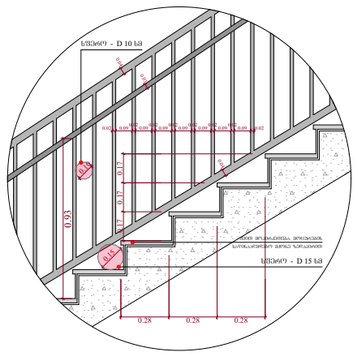

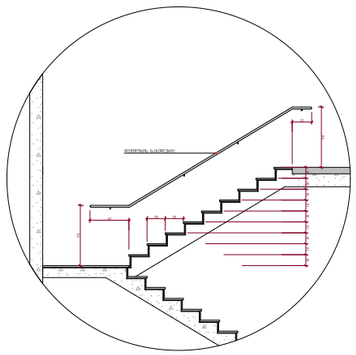

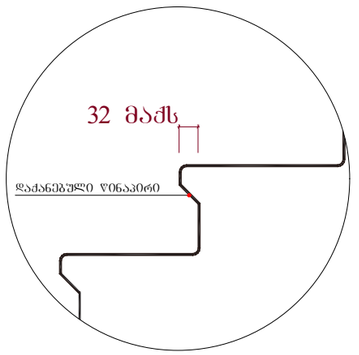

ფუნქციური დანიშნულება	ობიექტის მისამართი	ორგანიზაცია	დირექტორი
მრავალბინიანი საცხოვრებელი კომპლექსი (საცხოვრებელი, კომერციული)	ს.კ. 01.10.06.001.002; ქ. თბილისი, დასახლება დიდი დიღომი, მიკრო/რაიონი I, ვეტრე იბერის ქუჩა №30	შპს "კალასი"	გ. ხუციშვილი
	ს.კ. 205011217		პრ. ავტორი
			მ. პაპუკაშვილი

კიბის დეტალი

ბეტონის კედელი

საკონსტრუქციო ელემენტის ბეტონის სტრუქტურული ელემენტი.

ხანგრძლივობა - 3 საათი.

(ცეცხლი, კოვი, რადიაციის, ატაკაშია და სახურავის ანალოგიური)

საავადმყოფო საზღვარი

ბანაშენიანების რეგულირების წყლის ღვი ხაზი

კედლის ცეცხლმედეგობის ხარისხი 1 საათი

კედლის ცეცხლმედეგობის ხარისხი 2 საათი

ზონები

ღერძის ხაზი

+7,30 - ატაკის მოპირკეთების ნიშნული

+7,20 - სტრუქტურის ზედაპირის ნიშნული

A - 3	
მასშტაბი	
თარიღი	10/04/2023
ფურც.	96

შენიშვნები :

- ქვედა კიბის (მათ შორის გარე კიბეს) ქვედა საფეხურის დასაბეტონებლად 40 მმ სიმაღლე გაითვალისწინეთ, რომელიც იზოლაცია საფეხურის ნაშენარდან მთარგუნველად, შენება პირობითარებით შენის მქონე ზედაპირი, რომელიც საფეხურის დასაფენად გაითვალისწინეთ, მკვეთრად განსხვავებული იქნება (მეორე რიგი შენზე). ხელმეორე კონტროლისა და პირველი საფეხურის ზომა კიბეზეა საფეხურის მეორე კიბეზე.

- მოსაწყობი გზაკიბის საზღვრებში იატაკის ზედაპირები იქნება მდგრადი, მკაცრი და არასრიალა.

- კიბის საფეხურების განსხვავებული მოწითვება იქნება გამჭვრა.

- შენობის გარეთ მდებარე კიბის საფეხურები და გაქნები ისე დაგეგმარება, რომ სასულ ზედაპირზე წყალი არ დაბრუნება.

- გასასვლელი საშველებები შეარჩევენ კიბეების განათებას, რომელიც გაეზრება სპეციალების ზედაპირების და გაქნების ზედაპირების ცენტრში მაზრუნების საფეხურის წინაარეთან 600 მმ-ის სიზრცეში, შემდეგი წესის შესაბამისად :

1. არაუმეტეს 11 ლუქი განათება,
2. არაუმეტეს 100 ლუქი განათება, კიბეთ სარეგულირების დროს,
3. კიბეების გამოქვეყნებისას 11 ლუქიდან 110 ლუქისა გადასვლა შესაძლებელი უნდა იქნეს განათების სპეციალური უზრუნველყოფილი ავტომატური, მოძრავი სენსორული ტიპის განათების ნათურებებით, რომელებიც შეესაბამება ქვედა ქვედით ნათებებს :

ა) განათ ბის სპეციალური აღჭურვილი იქნება სიმდიდრე ოპერატიული სისტემით და შეესაბამება ამ მოხსენ განრეგულირებისთვის.

ბ) მოძრავი სენსორი გაათბურება დაშავების მოძრაობით საფეხურებზე ან საფეხურების გაქნებზე.

გ) განათების გაშაატბურება დაქვეითული იქნება არაუმეტეს 15 წუთისა მოქმედების ქრონომეტრით.

დ) გზა-კიბის განათება ნათრთვება ავტომატური სენსორული ნათურებით, ასეთის არსებობის შემთხვევაში ისე, რომ შესასვლელში მდებარე გაქანზე, მის მოსაზღვრე თითოეულ კიბის მართა და შესასვლელის მდებარე გაქნის ზედით და ქვედით მდებარე გაქნებზე ეს - 4 კანდელით დაშენილი განათ გუნდების დონე საფეხურის გამოქვეყნებამდე იქნება უზრუნველყოფილი.

- კიბის სახელურები და ნებისმიერი კედელი ან მათ მიმდინარე მდებარე სხვა ზედაპირი არ იქნება ბასრი ან ეხებით ელემენტების შემცველი.

- კიბის სახელურები არ იტრასებს მათი გუდების საზღვრებში.

ტიპიური კიბის შჯრედის სქემა - 3.00 ნიშნულზე

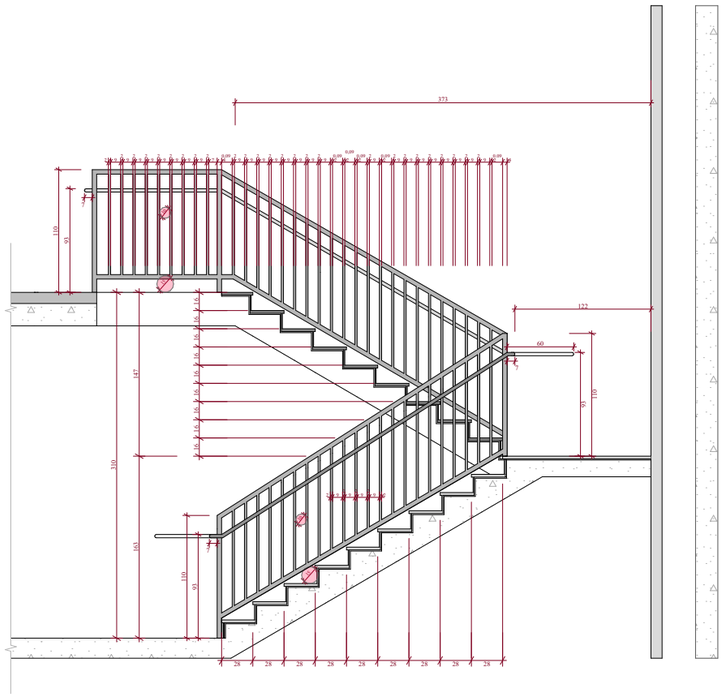

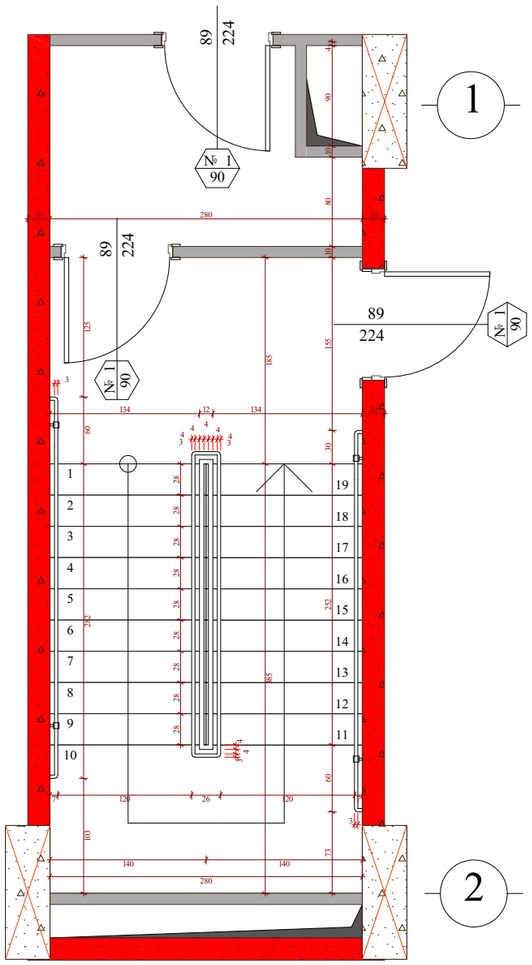

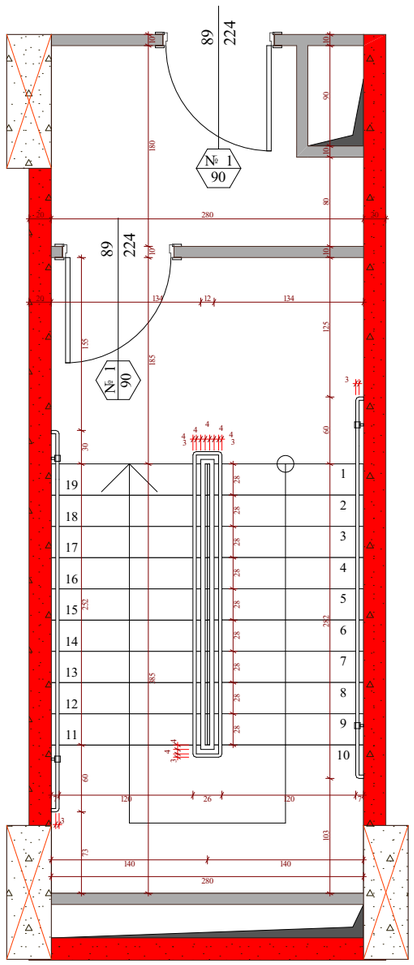

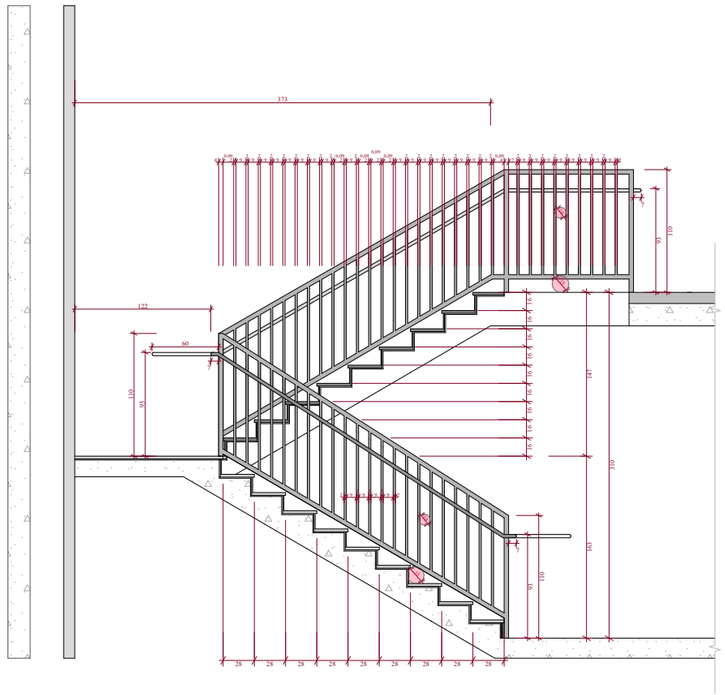

თ

დ

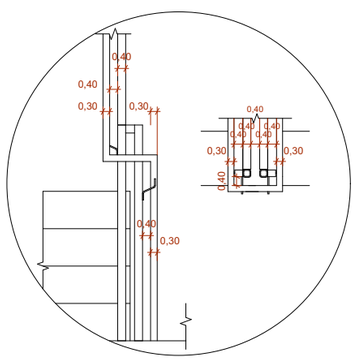

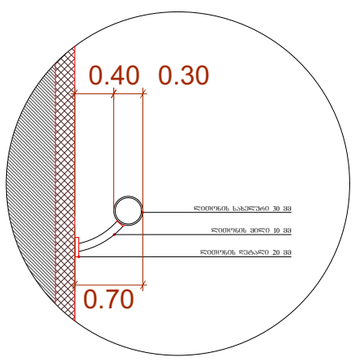

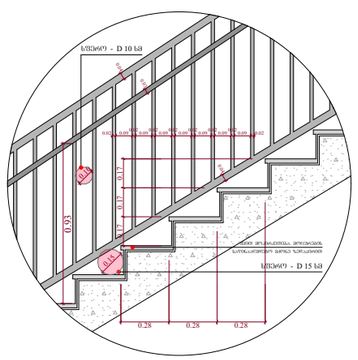

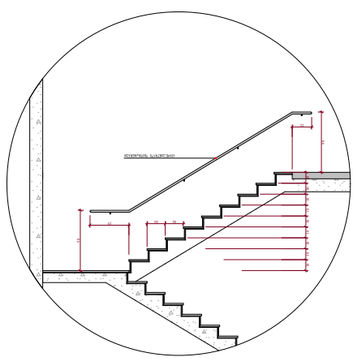

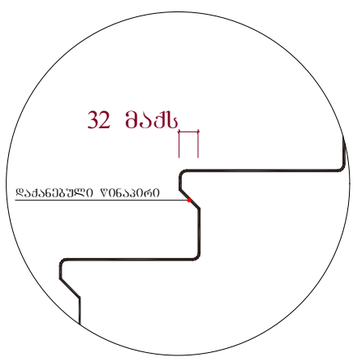

ფუნქციური დანიშნულება	ობიექტის მისამართი	ორგანიზაცია	დირექტორი
მრავალბინიანი საცხოვრებელი კომპლექსი (საცხოვრებელი, კომერციული)	ს.კ. 01.10.06.001.002; ქ. თბილისი, დასახლება დიდი დიღომი, მიკრო/რაიონი I, ჰეტრე იბერის ქუჩა №30	შპს "კალასი" ს.კ. 205011217	გ. ხუციშვილი პრ. ავტორი მ. პაპუკაშვილი

კიბის დეტალი

ბეტონის კედლები

პარკირების ტერიტორიის სტრუქტურული ელემენტები.

ხარისხობრივია - 3 საათი.

(ქვაბი, კრეხ, რიაზრაბაბა, სარკამია და სახურავის არაუსრული)

საკადასტრო საზღვარი

ბინათშორისი რეზერვირების წყის ღე ხაზი

კედლის ცეცხლგამძლეობის ხარისხი 1 საათი

კედლის ცეცხლგამძლეობის ხარისხი 2 საათი

პრილი

ღერძის ხაზი

+7,30 - ობიექტის მოპირკეთების ნიშნული

+7,20 - სტრუქტურის ზედაპირის ნიშნული

A - 3	
მასშტაბი	1 : 55
თარიღი	10/04/2023
ფურც.	97

შენიშვნები :

- ქვედა კიბის (მათ შორის გარე კიბის) პირველი საფეხურის დასაბეტონებლად 40 მმ სიმაღლეზე ნაღვრის, რომელიც იზოლირებულ საფეხურის ნაშენარღვრად მოთვლილ, ქანობით ეროზიგარეშე ზედაპირად, რომელიც საფეხურის დასაბეტონებლად ნაღვრისთვის გამყოფად განხილულ ელემენტად (ზემო და ქვემო შრედ).

- მოსაწყობი ბეტონის საზღვრებში იატაკის ზედაპირები იქნება მდორედ, მკაცრი და არასრული.

- კიბის საფეხურების განსხვავებული მოცულობა იქნება გამოსწორებული.

- შენობის გარეთ მდებარე კიბის საფეხურები და გაქნები ისე დაგეგმარდება, რომ სიმაღლ ზედაპირზე წყალი არ დაბრუნდება.

- გასანათებელი სანათლებით უზრუნველყოფს კიბეებს განათებას, რომელიც გაეზღვება სანათლების ზედაპირების და გაქნების ზედაპირების ცენტრში მაზღვრისას საფეხურის წინაპირთან 600 მმ-ის სიზრცეში, შემდეგი წესის შესაბამისად :

1. არანაკლებ 11 ლუქსი განათება.
2. არანაკლებ 100 ლუქსი განათება, კიბეთ საერთაშორისო დროს.
3. კიბეების გამოქნებისას 11 ლუქსიდან 110 ლუქსამდე ზრდა ხდება განათების სიკაშკაშეებით უზრუნველყოფილი ავტომატური, მოძრავი სენსორული ტიპის განათების ნაგრძნობიარებით, რომელებიც შეესაბამება ქვედა ქვედით ნაგრძნობიარეს :

ა) განათ ბის სიკაშკაშეები აღჭურვილი იქნება სიმეტრიული ოპტიკური სისტემით და შეესაბამება ამ მოზნით გამოყენების მიხედვით.

ბ) მოძრავი სენსორი გაანტიკორზიული დაცვით ნაგრძნობიარე ელემენტზე ან საფეხურზე გაანათება.

გ) განათების გაანაკანტიკორზიული დაცვით არანაკლებ 15 წუთიანი მოქმედების კრიტერიუმით.

დ) ბიჯ-კიბის განათება ნაგრძნობიარე ავტომატური სენსორული ნაგრძნობიარით, ისეთის არსებობის შემთხვევაში ისე, რომ შესაბამისობა მოძრავი ბაქანის, მის მოსაზღვრე ორივე ქვედა მარშის და შესაბამისობა მოძრავი ბაქნის ზედით და ქვედით მოძრავი ბაქნებზე მე - 4 კანტით დაშორებული განათ ბულობის დონე საფეხურის გამოქნებამდე იქნება უზრუნველყოფილი.

- კიბის სახელურები და ნაპირისპირი კედელი ან მათ მოპირისპირე მხრებარე ხასი ზედაპირი არ იქნება ბასრი ან ეხებით ელემენტების შემცველი.

- კიბის სახელურები არ იტრავალებს მათი ბუდეების საზღვრებში.

ტიპიური კიბის უჯრედის სქემა + 0.00; ნიშნულზე

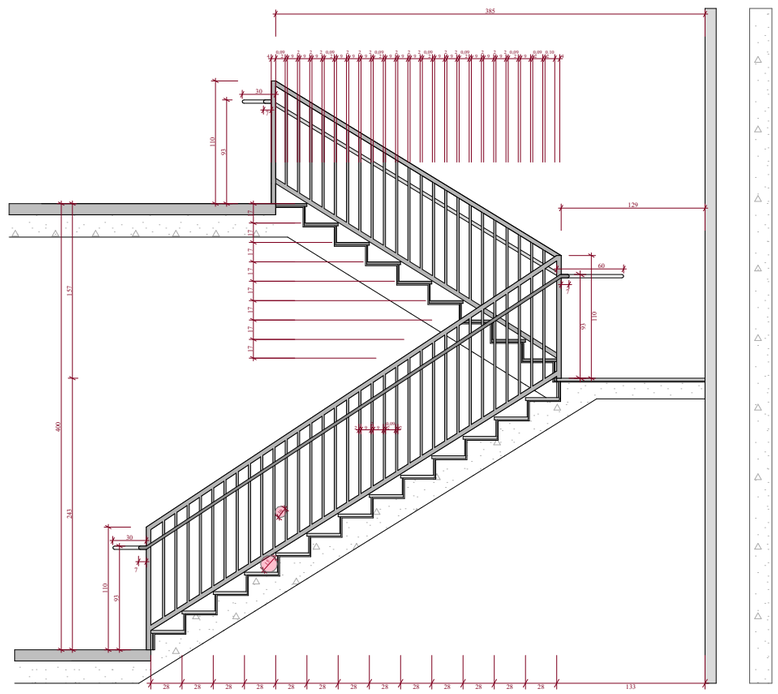

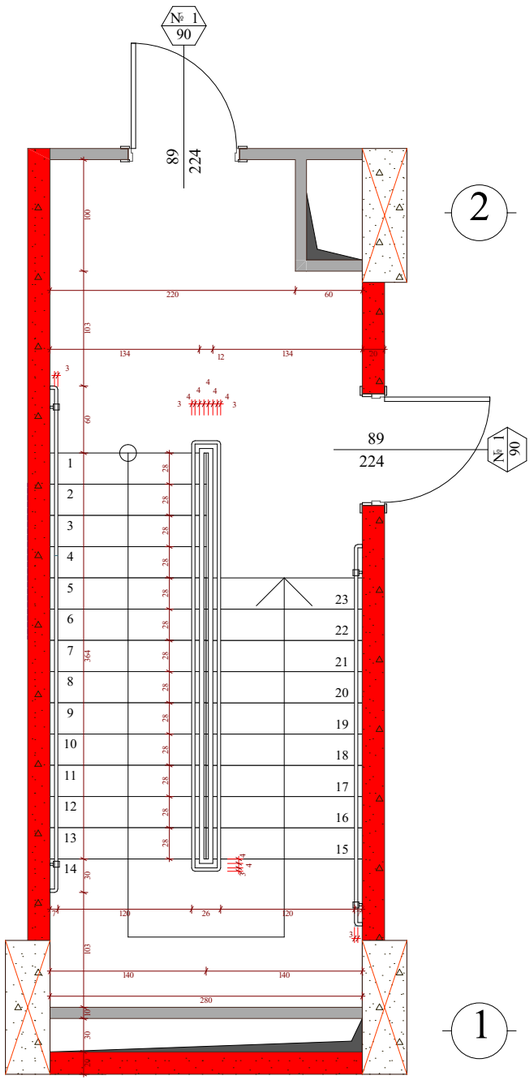

2

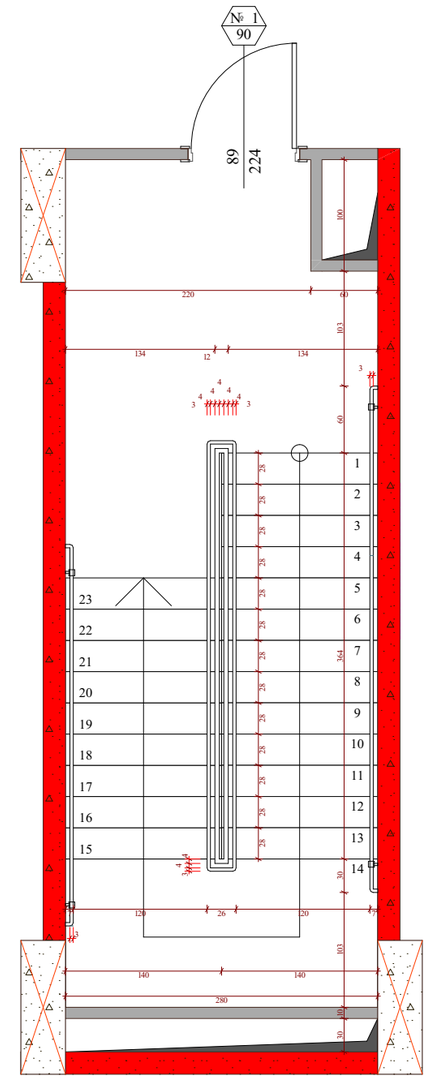

1

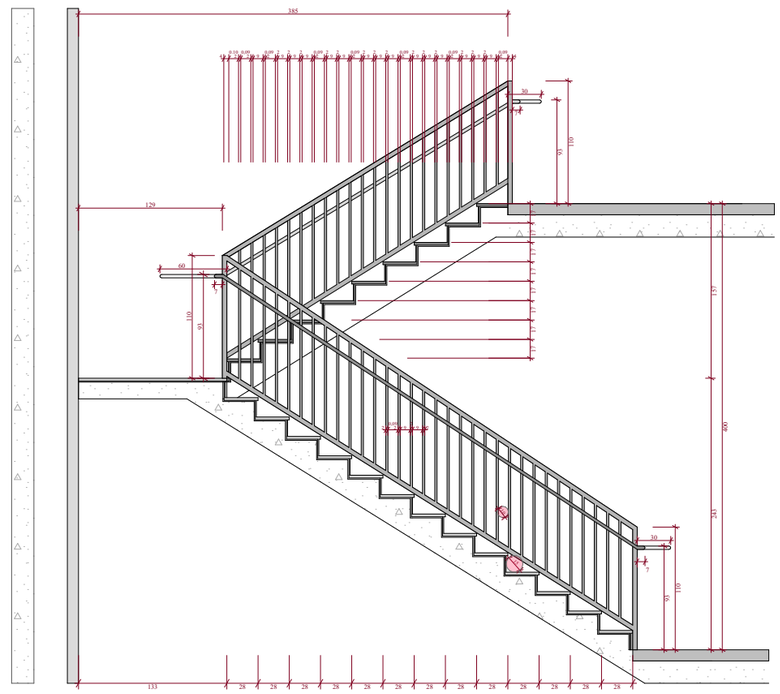

თ

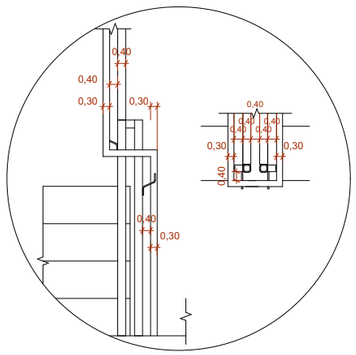

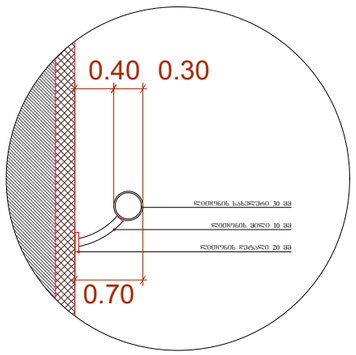

დ

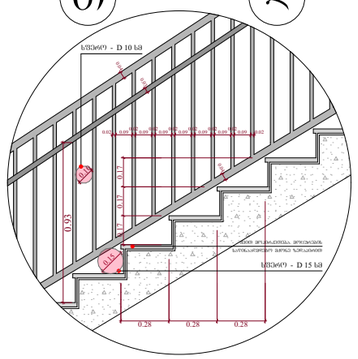

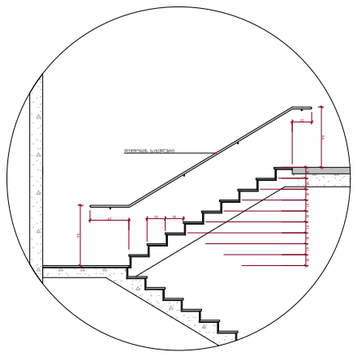

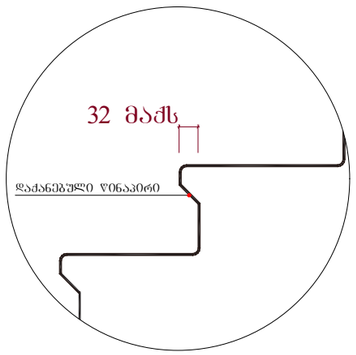

ფუნქციური დანიშნულება	ობიექტის მისამართი	ორგანიზაცია	დირექტორი
მრავალბინიანი საცხოვრებელი კომპლექსი (საცხოვრებელი, კომერციული)	ს.კ. 01.10.06.001.002; ქ. თბილისი, დასახლება დიდი დიღომი, მიკრო/რაიონი I, ჰეტრე იბერის ქუჩა №30	შპს "ჯალასი" ს.კ. 205011217	გ. ხუციშვილი პრ. ავტორი მ. პაპუკაშვილი

კიბის დეტალი

- ბლოკის კედელი
- ბაღრიცხვებული პანელის სტრუქტურული ელემენტები.
- ხანგრძლივობა - 3 საათი.
- (ქვის, კერამ, რკინაბეტ, ალუმინის და სხვ.) ანალოგიურ

- საკაფლატორე საზღვარი
- გაანაშენიანების რეგულირების წითელი ხაზი
- კედლის ცეცხლმედეგობის ხარისხი 1 საათი
- კედლის ცეცხლმედეგობის ხარისხი 2 საათი

- პროექტი
- ღერძის ხაზი

+7,30 - იატაკის მოპირკეთების ნიშნული
+7,20 - სტრუქტურის ზედაპირის ნიშნული

A - 3

მასშტაბი	1 : 55
თარიღი	10/04/2023
ფურც.	98

შენიშვნები :

- ქვედა კიბის (მათ შორის გარე კიბეს) ქორფილი საფეხურის დასაბეტონებლად 40 მმ სისქით ნაღორტს, რომელიც იზოლაცია საფეხურის ნაშენარღვის თანარეშულად, შენება ცოლშპარიანი შენის მქრქე ჯვრაედის, რომელიც საფეხურის დასანყობად ნაღორტისას მკვეთრად განსხვავებული იქნება (შეძე და შენზე). ხოლოდ კონტრასტის გამოსაყენებლად ქორფილი საფეხურის ფინი კიდიდან საფეხურის ფეროს კიდემდე.

- მეზობელ ბინებში გასასვლელში იატაკის ჯვრედინი იქნება მწვანე, მცირე და არასრიალა.

- კიბის საფეხურების განსხვავებული მოწითვება იქნება გამჭვრეტ.

- შენობის გარეთ მდებარე კიბის საფეხურები და გაქნები ისე დაგეგმარდება, რომ სასვლ ჯვრედინის წყალი არ დაბრუნდება.

- გასასვლელში საშველებელი უზრუნველყოფს კიბეების განათებას, რომელიც გაეზიდება საბინაო ბლოკების ჯვრედინების და გაქნების ზედაპირების ცენტრში გაზომილის საფეხურის წინაპირთან 600 მმ-ის სიზრცეში, შემდეგი წესის შესაბამისად :

1. არანაკლებ 11 ლუქსი განათება,
2. არანაკლებ 100 ლუქსი განათება, კიბეზე ადამიანების დროს,
3. კიბეების გამოქნებებისას 11 ლუქსიდან 110 ლუქსამდე ავტომატურად უნდა იქნას განათების სიკაშკაშის უზრუნველყოფილი ავტომატური, მოძრავი სენსორული ტიპის განათების ნათურებებით, რომლებიც შეესაბამება ქვედა ტემპერატურის :

ა) განათ ბის სიმაღლისაგან ალბათობით იქნება სიმეტრიული ოპტიკური სისტემით და შეესაბამება ამ მიზნით გამოქნებისთვის.

ბ) მოძრავი სენსორის გაანტურებლობა დაბრუნებული ნათურებით ან საფეხურების გაქნებზე.

გ) განათების გამაანტურებელი დაქნებული იქნება არანაკლებ 15 წუთისა მოქნების ქრონომეტრით.

დ) გზა-კიბის განათება ნორმირება ავტომატური სენსორული ჩამრთველებით, ასეთის არსებობის შემთხვევაში ისე, რომ შესასვლელში მდებარე გაანაზე, მის მოზიდულ ოთხმეტრიან კიბის მართა და შესასვლელის მდებარე გაანის ჯვრედ და ქვემოთ მდებარე გაანებზე ეს - 4 კანანტით დაშენებით განათ გუდობის დონე საფეხურის გამოქნებამდე იქნება უზრუნველყოფილი.

- კიბის სახელურები და ნაბიჯები ერთი ან მათ მიმდინარედ მდებარე ხისა ჯვრედის არ იქნება ბასრი ან ზიანის ელემენტების შემცველი.

- კიბის სახელურები არ იტრავლებს მათი გუდების საზღვრებში.

ტიპიური კიბის უჯრედის სქემა + 4.00 - + 26.40; ნიშნულებზე

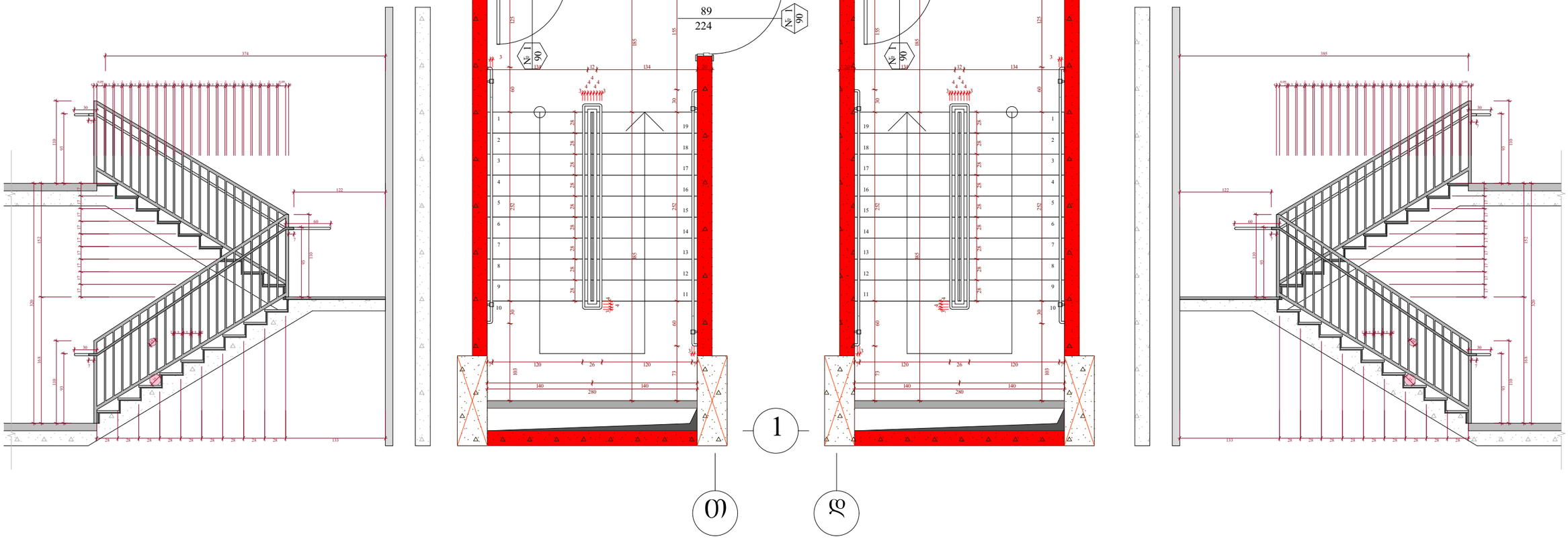

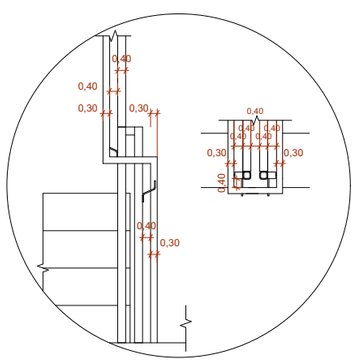

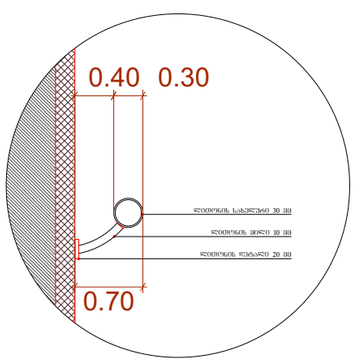

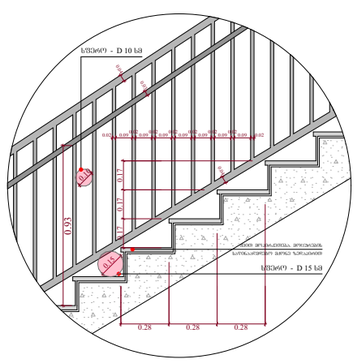

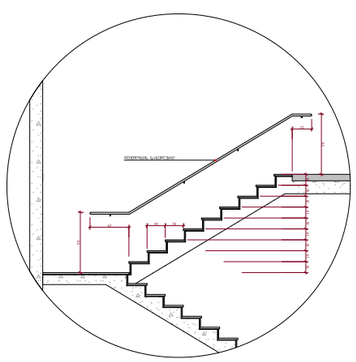

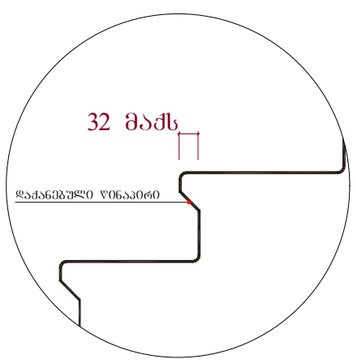

ფუნქციური დანიშნულება	ობიექტის მისამართი	ორგანიზაცია	დირექტორი
მრავალბინიანი საცხოვრებელი კომპლექსი (საცხოვრებელი, კომერციული)	ს.კ. 01.10.06.001.002; ქ. თბილისი, დასახლება დიდი დიღომი, მიკრო/რაიონი I, პეტრე იბერის ქუჩა №30	შპს "კალასი" ს.კ. 205011217	გ. ხუციშვილი პრ. ავტორი მ. პაპუკაშვილი

კიბის დეტალი

ბეტონის კედლები

საკონსტრუქციო ელემენტის ჭრილში მოქცეული ფართობები

ხანგრძლივობა - 3 საათი.

(ქვიშა, ქვიშა, რიგრაგა, ასფალტი და სანიაღვრე არხები)

საკვანძო ხაზები

დანაშენიანების რეპერების წვეთ ლე ხაზი

კედლის ცენტრალური ღერძის ხარისხი 1 საათი

კედლის ცენტრალური ღერძის ხარისხი 2 საათი

პროფილი

ღერძის ხაზი

+7,30 - ასფალტის მოპირკეთების ნიშნული

+7,20 - სართულებრივის ჯვრედინის ნიშნული

A - 3	
მასშტაბი	1 : 55
თარიღი	10/04/2023
ფურც.	99

ტიპიური კიბის უჯრედის სქემა + 26.40 - + 42.40; ნიშნულებზე

შენიშვნები :

- ქვედა კიბის (მათ შორის გარე კიბეს) მოედნის საფეხურის დასაბეტონებლად 40 მმ სიმაღლე გათვალისწინებულია საფეხურის ნაშენობის ზედაპირის ჩათვლით.

- საფეხურის ნაშენობის ზედაპირის დასაბეტონებლად გამოყენებული ხსნარის მარკა უნდა შეესაბამებოდეს ფასადის ანალოგიურ ელემენტებზე გამოყენებული ხსნარის მარკას.

- ფასადის ელემენტებზე გამოყენებული ხსნარის ფერი უნდა შეესაბამებოდეს ფასადის ანალოგიურ ელემენტებზე გამოყენებული ხსნარის ფერს.

- კიბის საფეხურების ბეტონის მარკა არანაკლებ B25 F200 W6.

- კიბის საფეხურების ბეტონის ზედაპირი უნდა იყოს გლუვი, ფოროვნება არ დაიშვება.

- კიბის საფეხურების ბეტონის ზედაპირი უნდა დაიფაროს ანტისრიალებადი საფარით

შენიშვნები :

- ქვედა კიბის (მათ შორის მარე კიბის) პირველი საფეხურის დასაპირველის 40 მმ სიგანეს ნაღირს, რომელიც ობიექტის საქმიანობის ნაწილობრივ თარაზულად, შეხება ეიზოსპარკის შენობის მხრივ ჩვეულებრივ, რომელიც საფეხურის დანარჩენი ნაწილისგან მკვეთრად განსხვავებული იქნება (შეძე ღია შეიზე). ხოლოდ კონტრასტი გამოიკვლევა პირველი საფეხურის ქიმი კიდიდან საფეხურის შეორე კიდემდე.

- მისაყვირებელი გზაკიბის საზღვრებში თანაკის ზედაპირები იქნება მოზარავი, მქარი და არასრული.

- კიბის საფეხურების განსხვავებული მოწყობა იქნება გამჭვრეტ.

- შენობის გარეთ მდებარე კიბის საფეხურები და გაძნები ისე დაგეგმარდება, რომ საკალ ზედაპირზე წყალი არ დაგროვდება.

- გასანათებელი საშუალებები შოროშვებულის კიბეების განათებას, რომელიც გაეზრდება საბინაო ზედაპირების და გაძნების ზედაპირების ცენტრში გაზომვისას საფეხურის წინაპირიდან 600 მმ-ის სიზრდეში, შემდეგი წესის შესაბამისად :

1. არანაკლებ 11 ლუქსი განათება.
2. არანაკლებ 100 ლუქსი განათება, კიბეთ სარეგისტრაციის დროს.
3. კიბეების გამოყენებისას 11 ლუქსიდან 110 ლუქსზე გადასვლა შესაძლებელი უნდა იქნეს განათების სანათობასთან შოროშვებულებით ავტომატიკის, მოძრაობ სენსორული ტიპის განათების გამოყენებით, რომელთაც შენახვა ქვედა ქვედით გამოყენებულ :

ა) განათ ბის სანათობით არეშენილი იქნება საიდანე ოქტარაებული სისტემით და შეესაბამება ამ მიზნით გამოყენებისთვის.

ბ) მოძრავი სენსორი გაათქმარდება დაშავალდის მოძრაობით საფეხურებზე ან საფეხურების გაძნებზე.

გ) განათების გამაათქმარებელი დაყენებული იქნება არანაკლებ 15 წუთიანი მოქმედების კეთილდით.

დ) გზა-კიბის განათება გარეთ ეზოში ავტომატური სენსორული გამოთვლებით, ანუ ეზოს არეშენის შემთხვევაში ისე, რომ შენახვებული მდებარე გაძანზე, მის მოზარეს თითოეულ კიბის მარშსა და შესანელებლი მდებარე გაძნის ზემოთ და ქვემოთ მდებარე გაძნებზე მე - 4 კიბემდე ჩათვლით განათ გამოთვლა ხდება გამოყენებით.

- კიბის სახელურები და ნაპირმიერი კედლები ან მათ მოშორებით მდებარე სხვა ზედაპირი არ იქნება გახარი ან უხერხ მოვლენების შემცველი.

- კიბის სახელურები არ იტრიალების მათი გუდების საზღვრებში.

ტიპიური კიბის შჯრედის სქემა + 42.40 - + 48.40; ნიშნულებზე

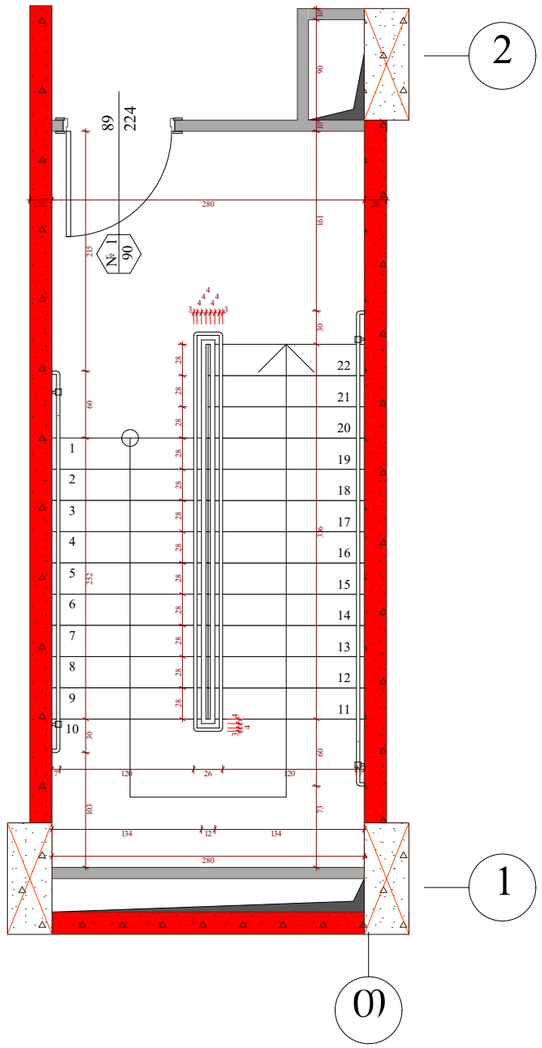

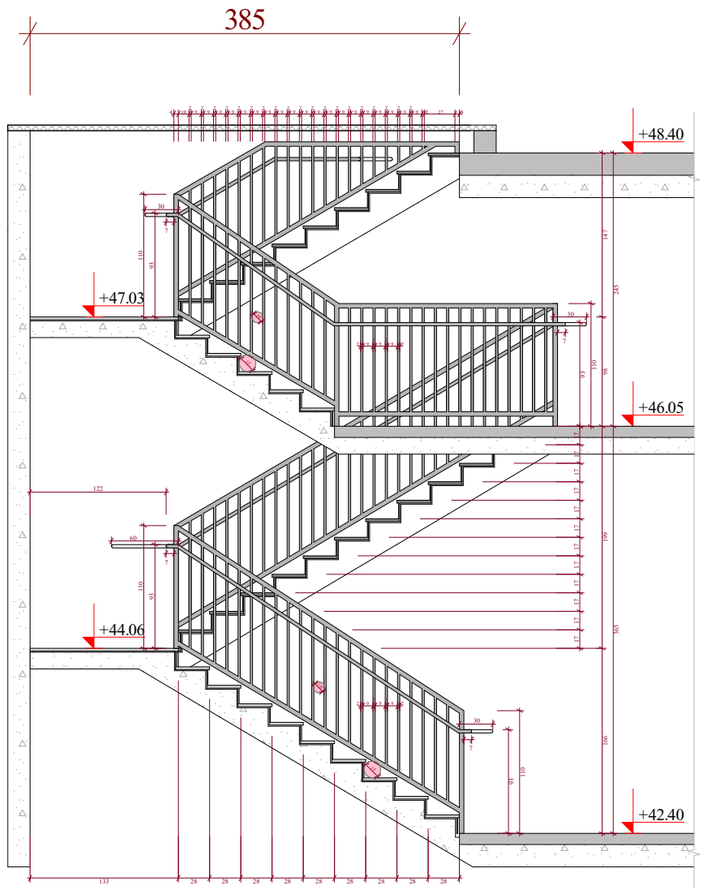

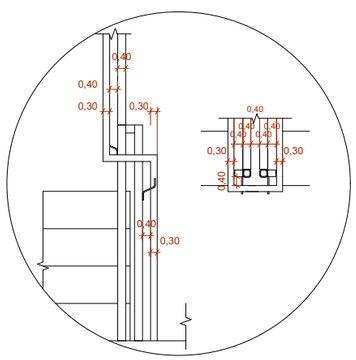

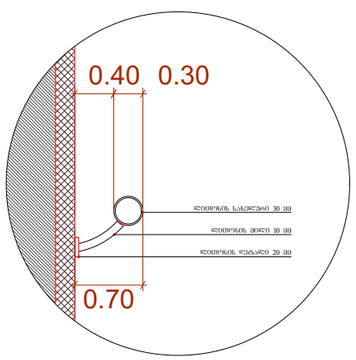

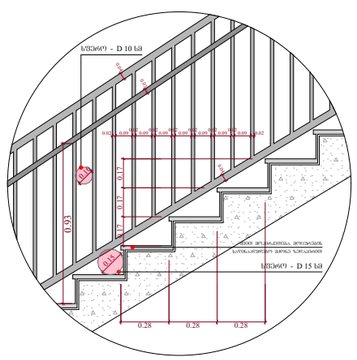

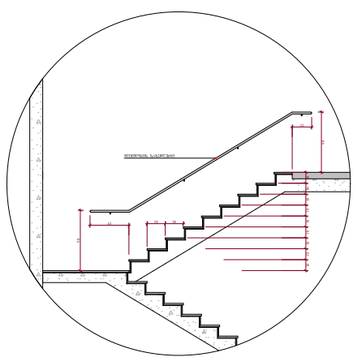

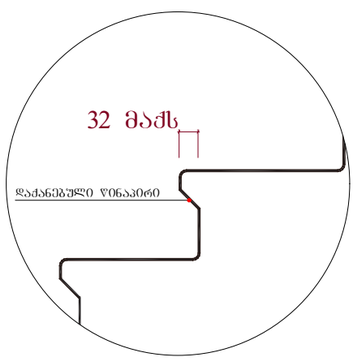

ფუნქციური დანიშნულება	ობიექტის მისამართი	ორგანიზაცია	დირექტორი
მრავალბინიანი საცხოვრებელი კომპლექსი (საცხოვრებელი, კომერციული)	ს.კ. 01.10.06.001.002; ქ. თბილისი, დასახლება დიდი დიღომი, მიკრო/რაიონი I, ვეტრე იბერის ქუჩა №30	შპს "კალასი" ს.კ. 205011217	გ. ხუციშვილი პრ. ავტორი მ. პაპუკაშვილი

კიბის დეტალი

ბეტონის კედელი
საკონსტრუქციო ბეტონის სტრუქტურული ელემენტები.
ხარისხი - 3 საათი.
(ცემენტი, ქვიშა, რიყნარევის, ნატეხოვანი და სახეობის ანალოგიური)
საანალიტიკო საზღვარი
ბანაკშენიანების რეზერვუარების წყლის ხაზი
ქვედის ცეცხლმედეგობის ხარისხი 1 საათი
ქვედის ცეცხლმედეგობის ხარისხი 2 საათი
ბარიერი
ღერძის ხაზი
+7,30 - ობიექტის მიეთარკვიების ნიშნული
+7,20 - სტრუქტურის ზედაპირის ნიშნული

A - 3	
მასშტაბი	1 : 50
თარიღი	10/04/2023
ფურც.	101

სამანძანო პანდუსის სძემა - 0.60 და - 3.00 ნიშნულებზე

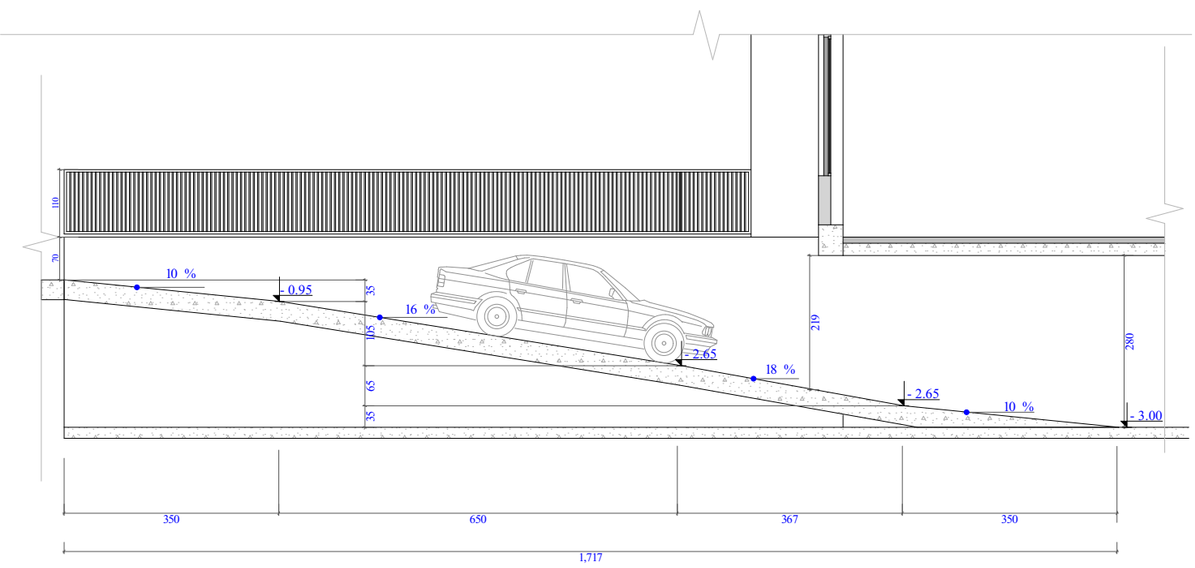

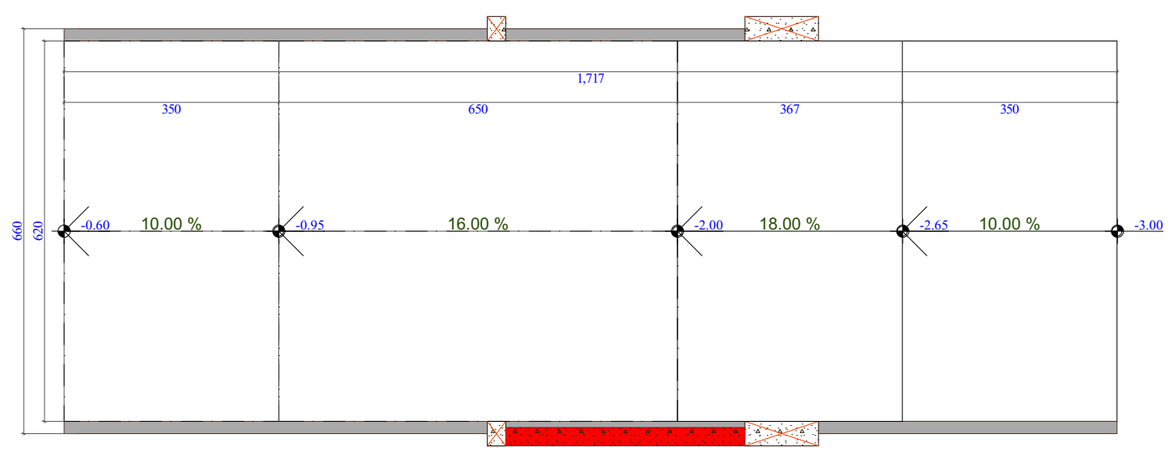

სამანძანო პანდუსის სძემა - 3.00 და - 6.00 ნიშნულებზე

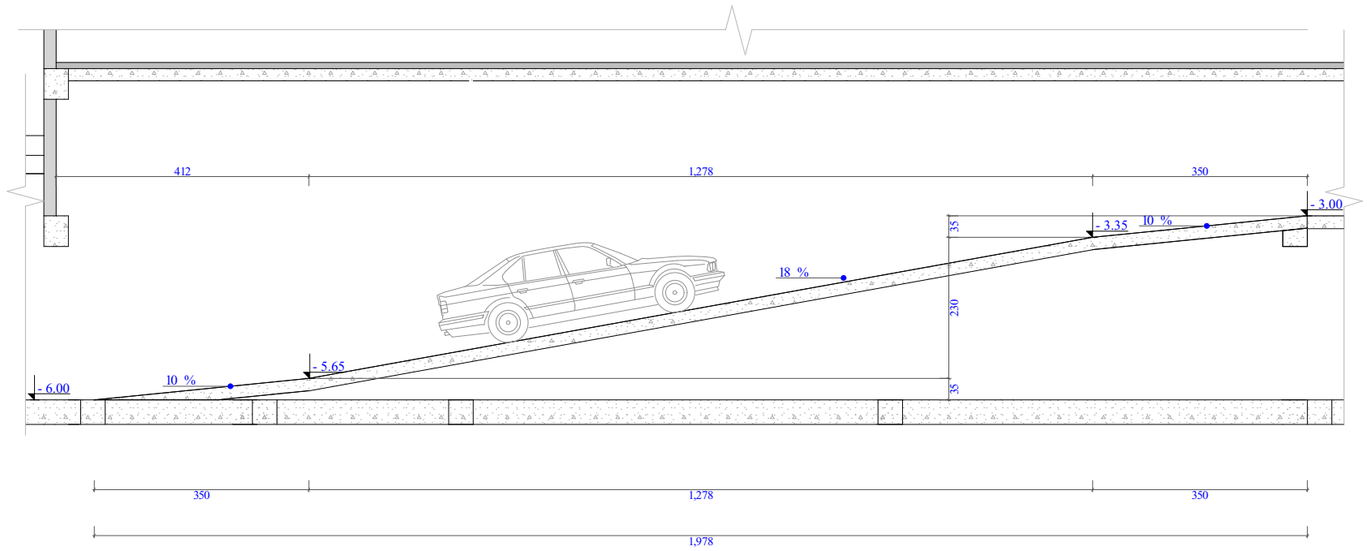

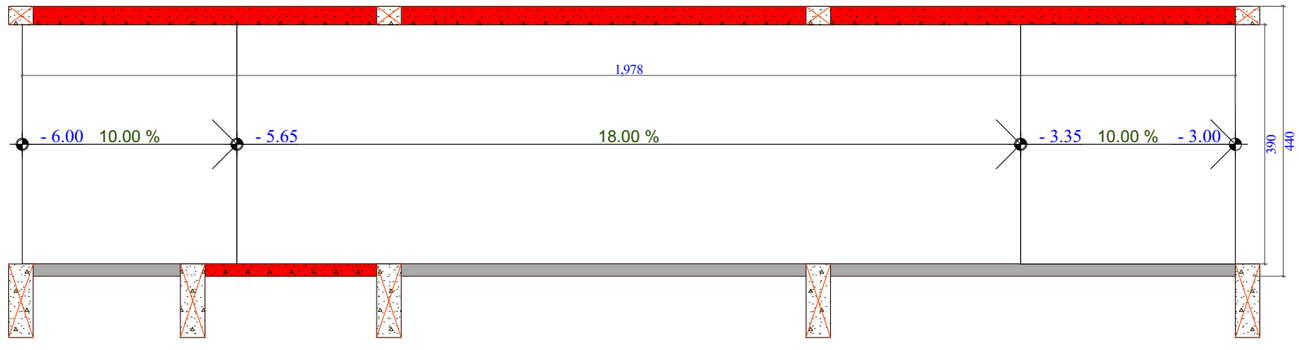

ფუნქციური დანიშნულება	ობიექტის მისამართი	ორგანიზაცია	დირექტორი
მრავალბინიანი საცხოვრებელი კომპლექსი (საცხოვრებელი, კომერციული)	ს.კ. 01.10.06.001.002; ქ. თბილისი, დასახლება დიდი დიღომი, მიკრო/რაიონი I, ჰეტრე იბერის ქუჩა №30	შპს "ჯალასი" ს.კ. 205011217	გ. ხუციშვილი პრ. ავტორი მ. პაპუკაშვილი

პანდუსის დეტალი

- ბლოკის კედლები
- საკონსტრუქციო ბადე
- გაძლიერებული პანტრონის სტრუქტურული ელემენტები.
- ხანგრძლივობა - 3 საათი.
- ცემენტი, ქვიშა, რიგოდანა, ადიტივი და სახეზანის ანალოგიური
- საკანალიზაციო ხაზგასარი
- გაანგარიშებული რეზერვირების წყლის ღონე ხაზი
- კედლის ცეცხლმედეგობის ხარისხი 1 საათი
- კედლის ცეცხლმედეგობის ხარისხი 2 საათი
- პროფილი
- ღერძის ხაზი
- +7,30 - ობიექტის მოედნის ნიშნული
- +7,20 - სტრუქტურის ზედაპირის ნიშნული

A - 3	
მასშტაბი	1 : 100
თარიღი	10/04/2023
ფურც.	102

გაძლიერებული ბეტონის სვეტები
0.30X0.40; 0.40X0.40; 0.80X0.40; 1.00X0.40; 1.20X0.40;
ცეცხლმედეგობა 2სთ.

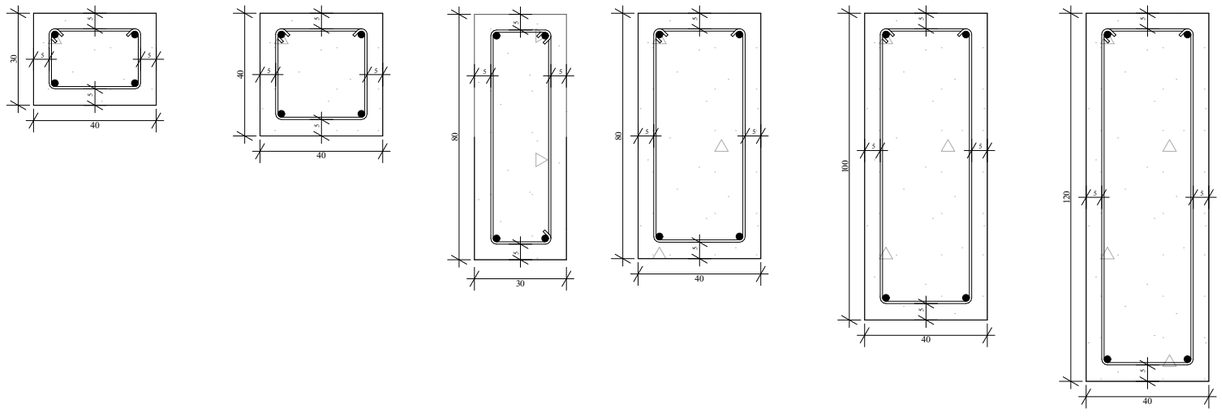

გაძლიერებული ბეტონის კედელი
გზა-კიბის შემომგარსულადვები
ცეცხლმედეგობა 2სთ.

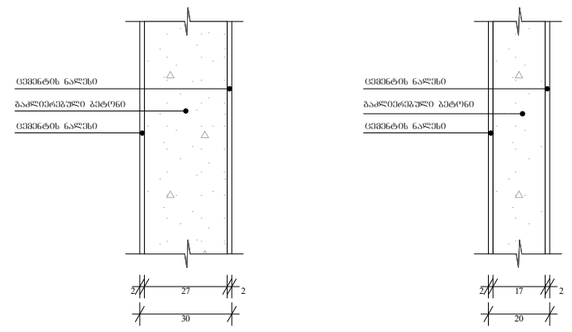

ბლოკის კედელი
ოთახებს შორის გამყოფი ტიხრები
ცეცხლმედეგობა 1 სთ.

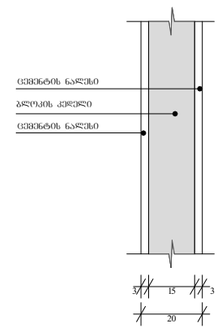

გაძლიერებული ბეტონის კოჭი
იატაკის და სახურავის შიღა
0.20X0.40; 0.30X0.40; 0.40X0.40; 0.20X0.50; 0.30X0.50; 0.40X0.50;
ცეცხლმედეგობა 2სთ.

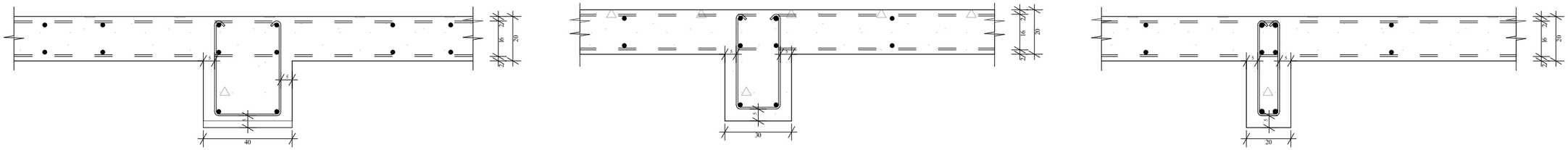

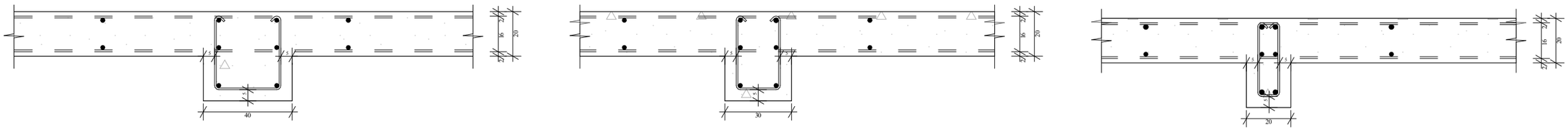

ფუნქციური დანიშნულება	ობიექტის მისამართი	ორგანიზაცია	დირექტორი
მრავალბინიანი საცხოვრებელი კომპლექსი (საცხოვრებელი, კომერციული)	ს.კ. 01.10.06.001.002; ქ. ობილისი, დასახლება დიდი დიღომი, მიკრო/რაიონი I, პეტრე იბერის ქუჩა №30	შპს "ჯალასი" ს.კ. 205011217	გ. ხუციშვილი პრ. ავტორი მ. პაპუკაშვილი

გაძლიერებული ბეტონის სვეტის, კედლის, კოჭის და ბლოკის კედლის კვეთის დეტალი

- ბლოკის კედელი
- გაძლიერებული ბეტონის სტრუქტურული ელემენტები.
- სანაცვლო ბეტონი - 3 სააპი.
- (ცემენტი, კოჭი, როსტალები, იატაკები და სახურავის ანალოგიური)
- საპროექტო საზღვარი
- გასაშენებელი რეკონსტრუქციის წილი ლე ხაზი
- კედლის ცეცხლმედეგობის ხარისხი 1 საათი
- კედლის ცეცხლმედეგობის ხარისხი 2 საათი
- პროფილი
- ღერძის ხაზი
- +7,30 - იატაკის მოპირკეთების ნიშნული
- +7,20 - სტრუქტურის ზედაპირის ნიშნული

A - 3	
მასშტაბი	1 : 20
თარიღი	10/04/2023
ფურც.	103