შ.პ.ს. “დიდგორი-2011” “Didgori-2011” Ltd
საქართველო, ქ. თბილისი, სოფელი დიღომი, ს/კ 404901111. ტელ.: 551147980
Village Dighomi, Tbilisi, Georgia, I/d: 404901111. Tel.: 551147980

ქ. თბილისი, გენერალ კვინიტაძის ქუჩა №16 ს/კ 01.13.08.001.103

მომიჯნავე შენობა-ნაგებობების

კონსტრუქციული დასკვნა

დირექტორი ნ. სილაგაძე

თბილისი 2017 წელი

ქ. თბილისი, გენერალ კვინიტაძის ქუჩა №16 ს/კ 01.13.08.001.103

მომიჯნავე შენობა-ნაგებობების

კონსტრუქციული დასკვნა

საპროექტო ტერიტორიას, რომლის საკადასტრო კოდია 01.13.08.001.103 უშუალოდ ესაზღვრება შემდეგი საკადასტრო ერთეულები:

1. **ს/კ 01.13.08.001.043;**
2. **ს/კ 01.13.08.001.061;**
3. **საკადასტრო კოდი არ ფიქსირდება, არის თავდაცვის სამინისტროს ავტოსადგომი.**

განვიხილოთ თითოეული ცალ-ცალკე:

ს/კ 01.13.08.001.043 საკადასტრო რუკის მიხედვით ტერიტორიის ფართი შეადგენს 527 მ^2. მასზე განთავსებულია სამი შენობა-ნაგებობა: №1/2 ორსართულიანი; №2/1 ერთსართულიანი; №3/1 ერთსართულიანი ნაგებობები. №1 ნაგებობა საპროექტო ტერიტორიის წითელი ხაზიდან დაშორებულია 4 მ-ით. №2 ნაგებობა კი მდებარეობს მცირედი ნაწილით წითელ ხაზზე. №3 ნაგებობა წარმოადგენს №2 ნაგებობის გაგრძელებას და საპროექტო ტერიტორიის წითელი ხაზიდან დაშორებულია 16 მ-ით. სამივე ნაგებობა აგებულია მე-20 საუკუნის 30-40-იან წლებში. გააჩნიათ ნახევრადსარდაფები. მასალად გამოყენებულია კერამიკული აგური. გადახურვისა და სახურავის კონსტრუქცია განხორციელებულია ხის კონსტრუქციებით. სახურავი ქანობიანი, ნაწილობრივ თუნუქი და ნაწილობრივ ქართული კრამიტი. ნახევრადსარდაფიდან გამომდინარე საძირკველი ჩაღრმავებულია დაახლოებით 2 მ-ით მიწის ზედაპირიდან. ვიზუალური დათვალიერებით სამივე შენობა დამაკმაყოფილებელ მდგომარეობაშია საპროექტო შენობის ღერძიდან №1 ნაგებობა დაშორებულია 4.5 მ-ით. №2 შენობა კი 5 მ-ით.

ს/კ 01.13.08.001.061 ტერიტორიის ფართი შეადგენს 479 მ^2. საკადასტრო რუკის მიხედვით ტერიტორიაზე ფიქსირდება სამი ერთეული ნაგებობა: 1/1; 2/1 და 3/1. სამივე ნაგებობა ერთსართულიანია ნახევრადსარდაფით. აქედან უშუალოდ 2/1 ნაგებობა საპროექტო ტერიტორიას ესაზღვრება წითელ ხაზზე და საპროექტო შენობის ღერძიდან დაშორებულია საშუალოდ 0.5 მ-ით.

სამივე შენობა აგებულია მე-20 საუკუნის 30-40-იან წლებში. მასალად გამოყენებულია კერამიკული აგური. გადახურვისა და სახურავის კონსტრუქციები

განხორციელებულია ხის კოჭებზე. სახურავი ლითონის ფენილი. საძირკვლის ჩაღრმავება მიწის ზედაპირიდან დაახლოებით 2 მ. ვიზუალური დათვალიერებით იმყოფება დამაკმაყოფილებელ მდგომარეობაში.

რაც შეეხება მესამე საკადასტრო ერთეულს, ის წარმოადგენს საქართველოს რესპუბლიკის თავდაცვის სამინისტროს ავტოსადგომს, რომლის ნაწილი გადახურულია მსუბუქი ტიპის ლითონკონსტრუქციებით.

დასკვნა

პროექტის კონსტრუქციულ ნაწილში გათვალისწინებულია ქვაბულის ფერდის გამაგრება მთელ პერიმეტრზე "კედელი გრუნტში" კონსტრუქციის გამოყენებით, რომელიც იძლევა გარანტიას, რომ საპროექტო შენობის განხორციელება გავლენას არ მოახდენს მომიჯნავე შენობა-ნაგებობებზე.

ექსპერტი ზ. სილაგაძე

შპუნტების განლაგება

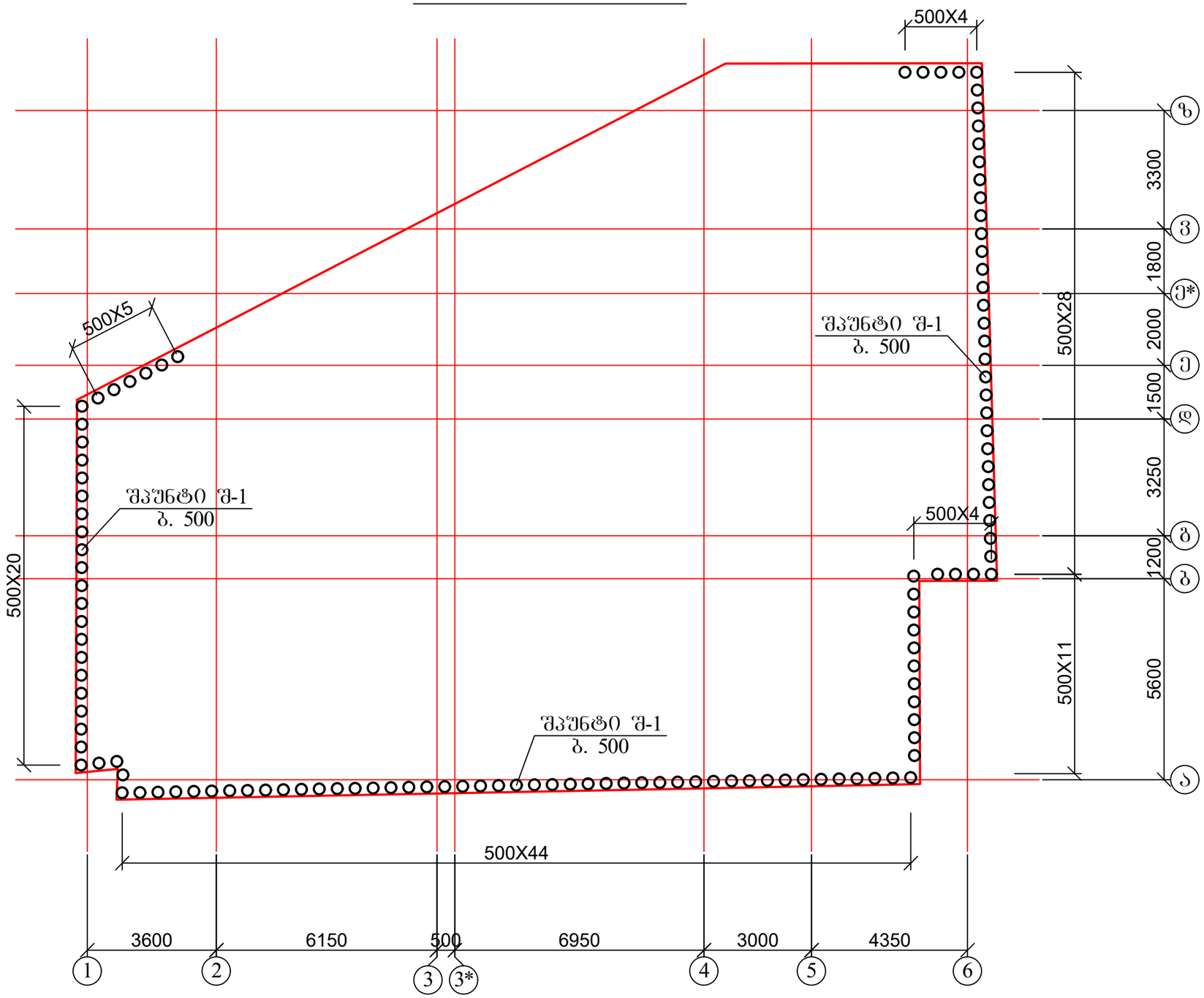

1. შპუნტი შ-1 იხ. ფურცელი №2

შპუნტი შ-1

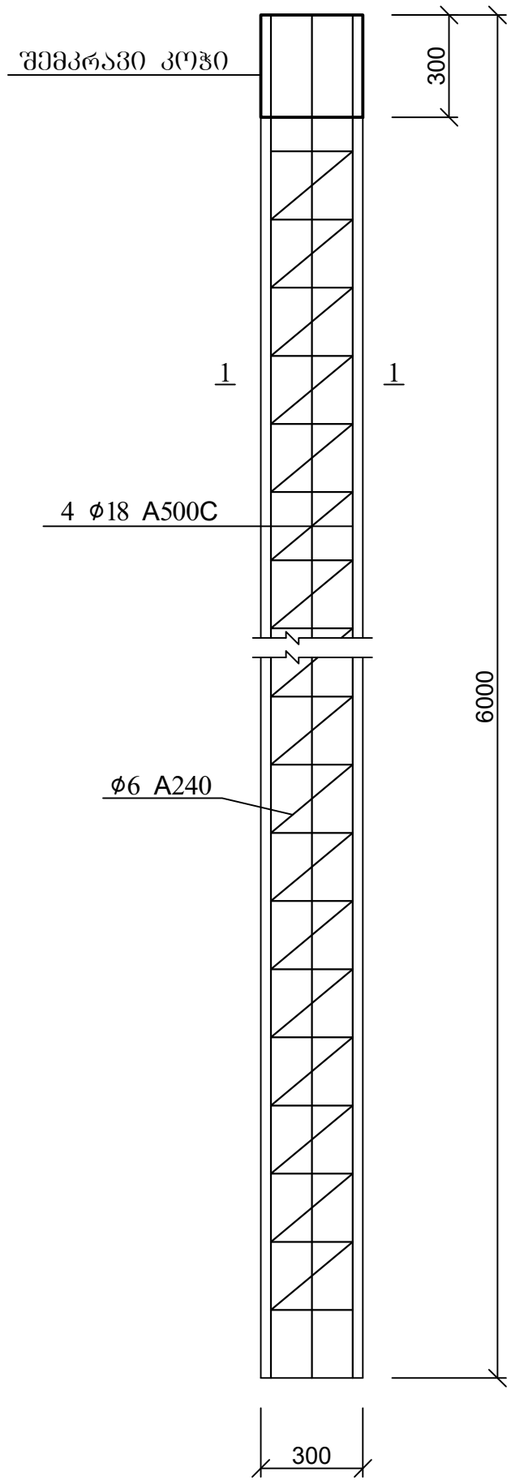

შპუნტის კვეთი 1-1

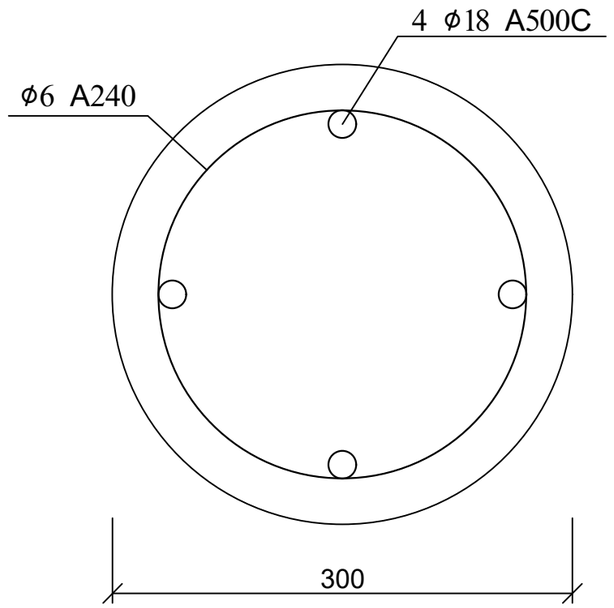

შპუნტების თავის შემკრავი კოჯი

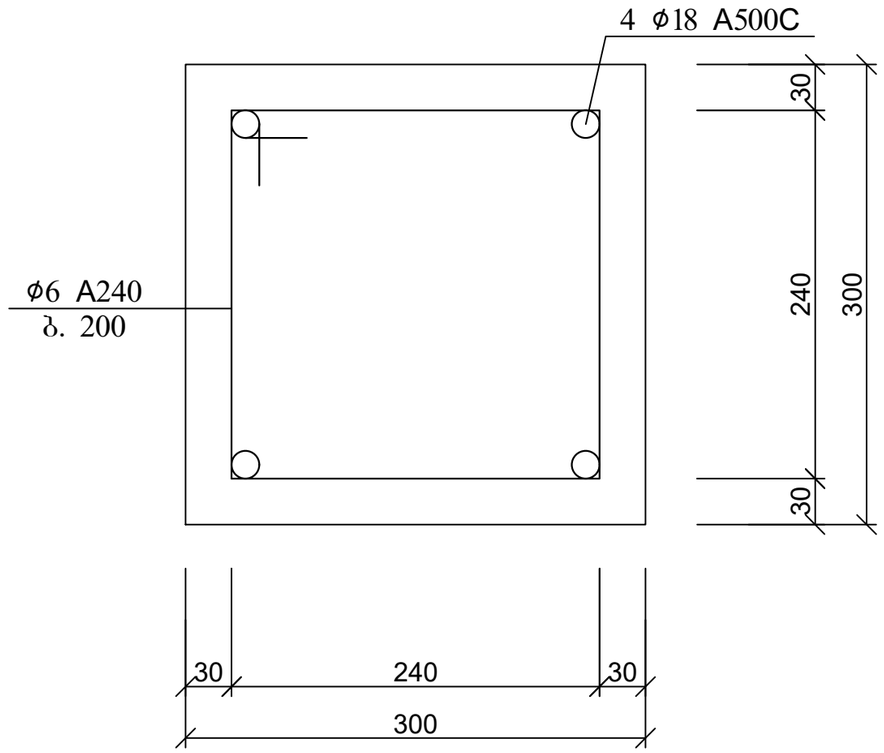

ზაურ სილაგაძე
(საპროექტო სამუშაოების გამოცდილება)

ქ. თბილისი, ვაკე-საბურთალოს რაიონი, სოფ. დიდგორი: (995 51)-14 79 80

დაბადების თარიღი: 2 იანვარი, 1951
ოჯახური მდგომარეობა: დაოჯახებული

განათლება:

1971 – 1976 ***საქართველოს პოლიტექნიკური ინსტიტუტი.***
სამშენებლო ფაკულტეტი
ინჟინერ-მშენებლის სპეციალობა

სამუშაო გამოცდილება:

2/08/1976 – 15/02/1992 ***თბილისის ზონალური სამეცნიერო კვლევითი და საპროექტო ინსტიტუტი "თბილზნიეპი"***
ინჟინერ კონსტრუქტორი
უფროსი ინჟინერი
ჯგუფის ხელმძღვანელი
პროექტის მთავარი ინჟინერი
პროექტის მთავარი კონსტრუქტორი

15/09/1989 – 15/01/1990 ***მივლინება კამბოჯის სახალხო რესპუბლიკაში, საპროექტო და სამშენებლო სამუშაოები***

10/11/1999 – 24/03/2004 ***შპს "არქგეოზი"-ს მთავარი ინჟინერი***

- კოსტავას ქ. 47-ში აშენებული 16 სართულიანი საცხოვრებელი სახლისა და სასტუმრო ვარაზის მთავარი კონსტრუქტორი და მშენებელი.
- ხორავას ქ. 4-ში 9 სართულიანი საცხოვრებელი სახლის მთავარი კონსტრუქტორი და მშენებელი.

07/06/2005 – 12/05/2006 ***შპს "გიკსი"-ს მთავარი ინჟინერი***

- სააქციო საზოგადოება "ცოდნის" შენობაზე 1 სართულის დაშენების მთავარი კონსტრუქტორი და მშენებელი.

10/07/2007 – 01/06/2010 ***შპს "გასნიკკომპანი"-ს მთავარი ინჟინერი***

- საცხოვრებელი სახლი დოლიძის ქუჩა №46-ში და ბალანჩივაძის ქუჩა №41-ში მთავარი კონსტრუქტორი და მშენებელი.

02/01/2007 – 16/07/2010 *შპს "პროექტი 21"*

- სასჯელაღსრულებისა და პრობაციის სამინისტროს დაკვეთით რუსთავის №6, გეგუთის №8 და ქსნის №7 სასჯელაღსრულების დაწესებულების პროექტების მთავარი კონსტრუქტორი.

1/06/2009 – 2011 წ. *შპს "გონი 2009"*
მთავარი ინჟინერი
შ.პ.ს. „გუნსან ტრაფიქ ელექტრიკ ვე ინშაათ მუჰენდისლიკ სანაი თიჯარეთ ლიმიტედ შირქეთი"-ს ქვეკონტრაქტორი

- იმერეთის რეგიონში შიდასახელმწიფოებრივი მნიშვნელობის საავტომობილო გზებზე დასახლებული პუნქტების გადასახვევებთან ინდივიდუალური პროექტირების საინფორმაციო-საგზაო ნიშნების მოწყობის სამუშაოები.

- კახეთის რეგიონში შიდასახელმწიფოებრივი მნიშვნელობის საავტომობილო გზებზე დასახლებული პუნქტების გადასახვევებთან ინდივიდუალური პროექტირების საინფორმაციო-საგზაო ნიშნების მოწყობის სამუშაოები.

2010-2013 წლები *შპს "ერდო"*
მიწვეული სპეციალისტი კონტრაქტით,
ლაითურის სასჯელაღსრულების პროექტების
მთავარი კონსტრუქტორი (მიმდინარეობს მშენებლობა)
დოკუმენტაცია გრიფით საიდუმლო.

2011 წლიდან დღემდე *შპს "დიდგორი-2011"*
დამფუძნებელი და მთავარი კონსტრუქტორი
მრავალსართულიანი საცხოვრებელი სახლების მთავარი კონსტრუქტორი

2014 წელი *მძლეოსნობის ოლიმპიური კომპლექსის მთავარი კონსტრუქტორი*

2014 წლიდან დღემდე *შპს "ბინექს"*
მთავარი კონსტრუქტორი
მრავალსართულიანი საცხოვრებელი სახლების მთავარი კონსტრუქტორი

კომპიუტერი და ენები:

- კომპიუტერული უნარ-ჩვევები: MONOMAKH Sapr, LIRA Sapr (მომხმარებლის დონეზე)
- ენები: ქართული, რუსული (სრულყოფილად).

დიპლომი

Г-I № 182323

ეს დიპლომი მიეცა სილაგაძე
ზაური აპოლონის ძეს
მასზე, რომ იგი 1971 წელს შევიდა
ვ.ი. ლენინის სახ. საქართველოს
პოლიტექნიკურ ინსტიტუტში
და 1976წელს დაამთავრა
ალნიშნული ინსტიტუტის
სრული კურსი სპეციალობით
სამრეწველო და სამოქალაქო
მშენებლობა
სახელმწიფო საგამოცდო კომისიის 1976 წ.
„22“ ივნისის გადაწყვეტილებით
ზ.ა. სილაგაძეს მიენიჭა
ინჟინერ-მშენებლის კვალიფიკაცია.

სახელმწიფო საგამოცდო კომისიის თავმჯდომარე
რექტორი
მდივანი

ქალაქი თბილისი 1980წ. „17“ IV

სარეგისტრაციო № 4993-Сгр

Грузинский яз.

ДИПЛОМ

Г-I № 182323

Настоящий диплом выдан Силагадзе
Заури Аполлоновичу
в том, что он в 1971 году поступил
в Грузинский политехнический
ин-т им. В.И. Ленина
и в 1976 году окончил полный курс
названного института
по специальности
Промышленное и гражданское
строительство

Решением Государственной экзаменационной
комиссии от „22“ июня 1976 г.
Силагадзе З.А.
присвоена квалификация
инженера-строителя

Председатель Государственной
экзаменационной комиссии
Ректор
Секретарь

м. п.

Город Тбилиси „17“ IV 1980 г.

Регистрационный № 4993-Сгр.

Московская типография Гознака. 1976.

საქართველო

მოქალაძის პირადობის მოწმობა



პირადი № 01003008527

სახელი ზაური

გვარი სილაგაძე

დაბადების თარიღი 20.01.1951

დაბადების ადგილი ყყალტუბო

N° ბ 1414903

პირადი ხელმოწერა

მისამართი თბილისი ს. დიღომი

მოწმობის გამცემი ორგანოს დასახელება სამოქალაქო რეესტრის სააგენტოს საბურთალოს სამსახური

გაცემის თარიღი 25.03.2011

მოქმედების ვადა 25.03.2021

რეგისტრაციის თარიღი 25.03.2011

ბ.ა.

უფლებამოსილი პირის ხელმოწერა

დამკვეთი: სსიპ სარეაბილიტაციო მომსახურებების სააგენტო; შპს „კაბადონი +“; სფს რეგისტრაციის № 05-1621