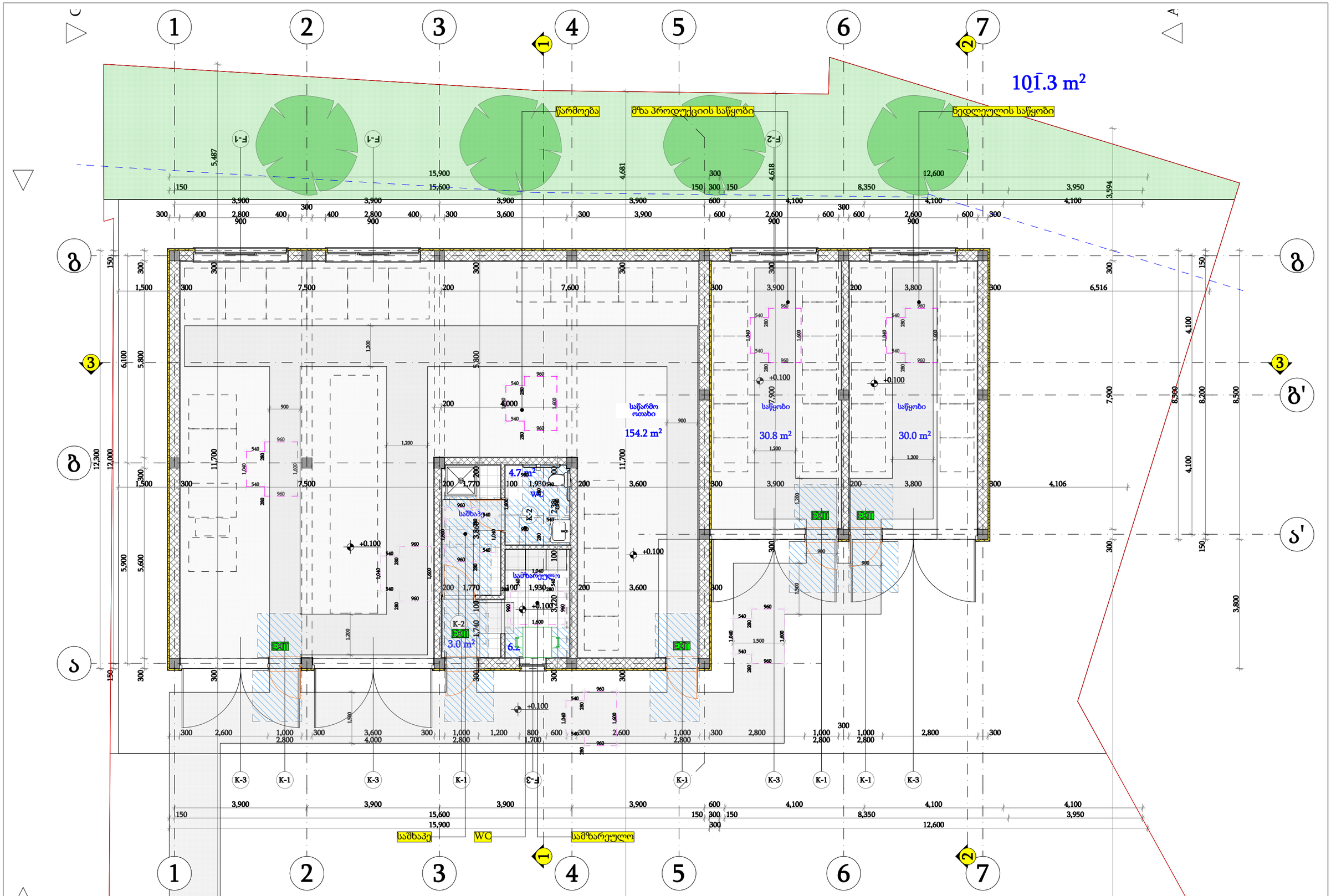

დამკვეთი	შ.პ.ს. "იფქლი"
მისამართი	ქ. თბილისი ქერჩის ქ. №1
პროექტის სახელი	
	ქარხანა

TSOMAIA ARCHITECTS

მასშტაბი	ნახაზის დასახელება	
1:100	გეგმარება გეგმა 0,000 ნიშნულზე	
სტადია	ფურცლის №	ფურცლები
მ.პ.	A.01.3.1	32

შემსრულებელი	შ.პ.ს. "ჭელიქსი" 404855992	
თანამდებობა	გვარი	ხელმოწერა
დირექტორი	ვ. ცომაია	
მთ.არქიტექტორი	ვ. ცომაია	

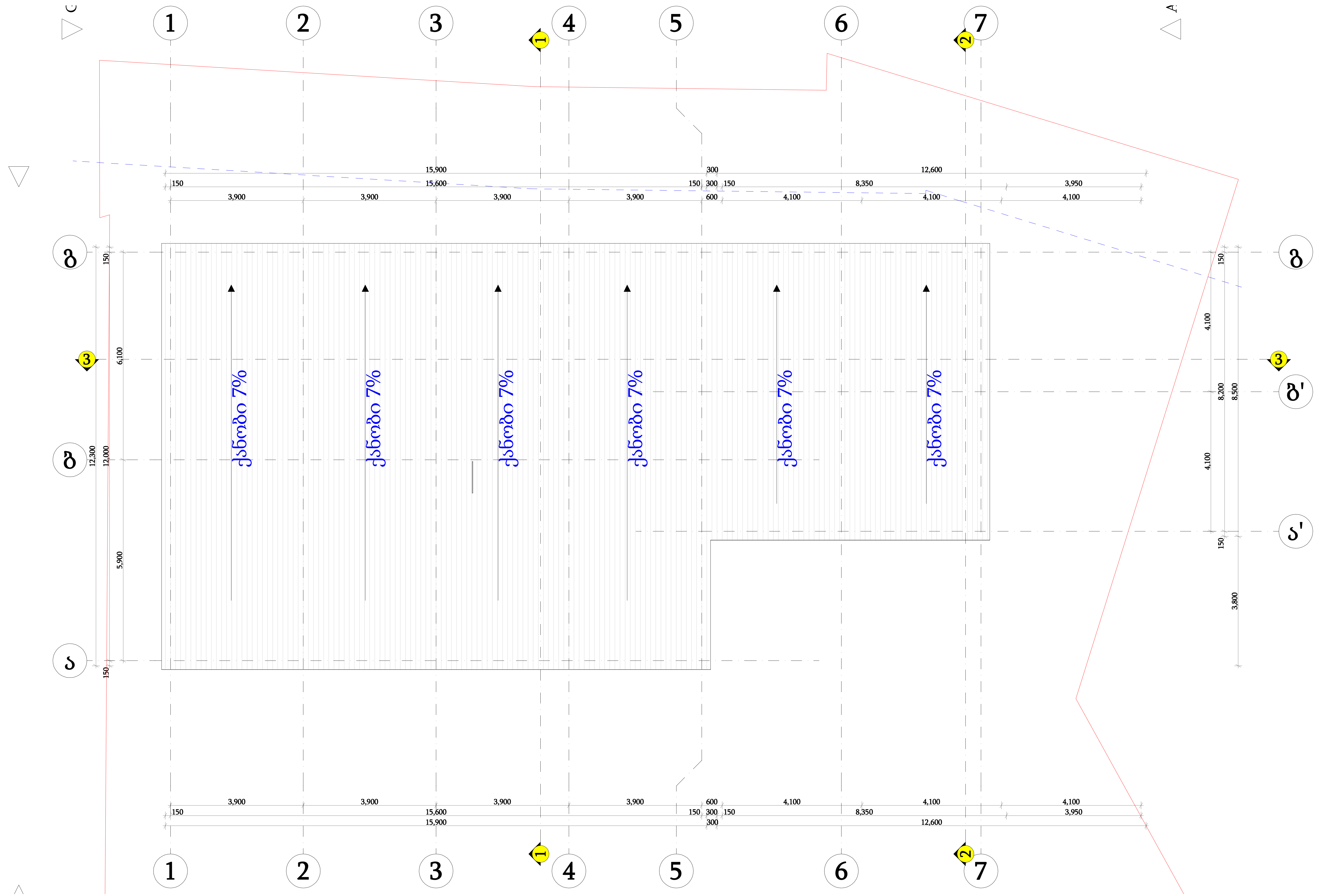

TSOMAIA ARCHITECTS

დამკვეთი	შ.პ.ს. "იფქლი
მისამართი	ქ. თბილისი ქარჩის ქ. №1
პროექტის სახელი	
ქარხანა	

მასშტაბი	ნახაზის დასახელება	
1:100	გეგმარება სახურავის გეგმა	
სტადია	ფურცლის №	ფურცლები
მ.პ.	**A.01.3.2**	**32**

შემსრულებელი	შ.პ.ს. "ჰელიქსი" 404855992	
თანამდებობა	გვარი	ხელმოწერა
დირექტორი	ვ. ცომაია	
მთ.არქიტექტორი	ვ. ცომაია	

გარე კარ-ფანჯრების სპეციფიკაცია

დასახელება	F-1	F-2	F-3	K-1	K-1	K-2	K-2	K-3	K-3
რაოდენობა ცალი	2	2	1	2	3	1	1	2	2
ზომა მმ	2,800×900	2,600×900	800×1,700	1,000×2,800	1,000×2,800	1,000×2,400	1,000×2,400	3,600×4,000	3,800×4,000
ფართობი კვ.მ.	2.52	2.34	1.36	2.80	2.80	2.40	2.40	14.40	15.20
იატაკიდან აწევა მმ	3,200	3,200	1,200	100	100	100	100	100	100
მასალა	<Undefined>	<Undefined>	<Undefined>	---	---	---	---	---	---
ფასადი	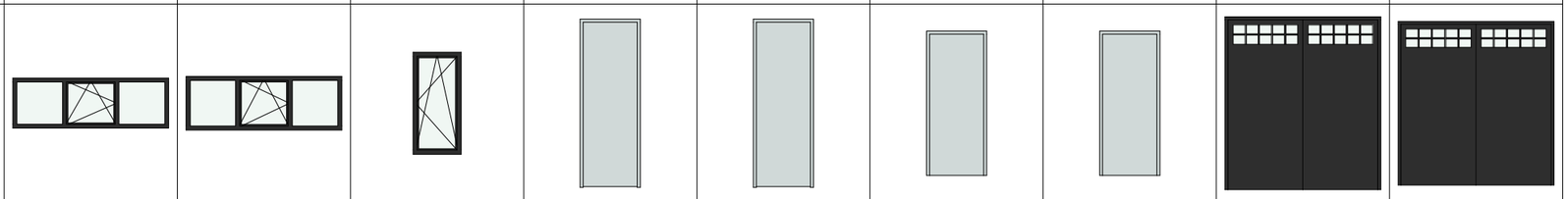								
2D Plan Preview	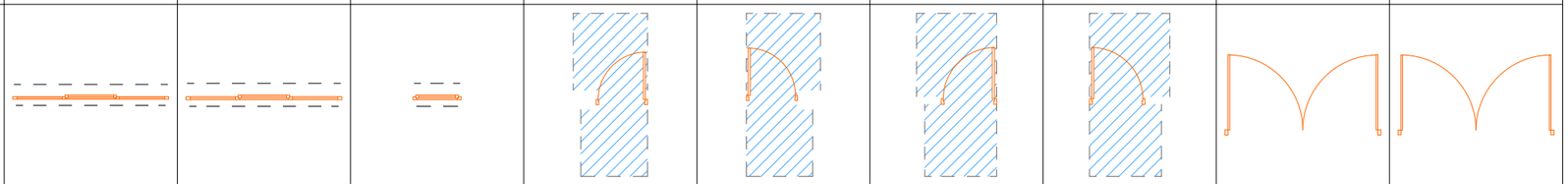								
ხანძარმედეგობა				0 წთ	0 წთ	0 წთ	0 წთ		
ორიენტაცია			L	L	R	L	R	L	R

კ-1

ᲙᲐᲠᲘ ᲖᲔᲓᲐᲠᲒᲚᲘᲗ ᲛᲘᲛᲮᲣᲠᲕᲘᲡ ᲒᲐᲠᲔᲨᲔ

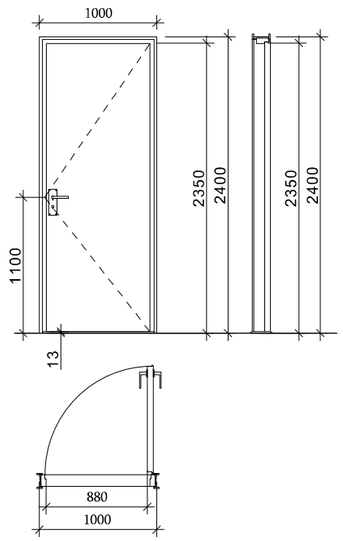

ᲖᲔᲓᲐᲠᲒᲚᲘ მ. 1:1



	TSOMAIA ARCHITECTS	დამკვეთი	შ.პ.ს. "იფქლი"		
		მისამართი	ქ. თბილისი ქერჩის ქ. №1		
		პროექტის სახელი			
		ქარხანა			

მასშტაბი	ნახაზის დასახელება		
1:1, 1:1.16	დეტალები კარ-ფანჯრების სპეციფიკაცია		
სტადია	ფურცლის №	ფურცლები	
მ.პ.	A.01.6.1	32	

შემსრულებელი	შ.პ.ს. "ჰელიქსი" 404855992	
თანამდებობა	გვარი	ხელმოწერა
დირექტორი	ვ. ცომაია	
მთ.არქიტექტორი	ვ. ცომაია	