საპროექტო აბრის კონსტრუქცია ფასადზე

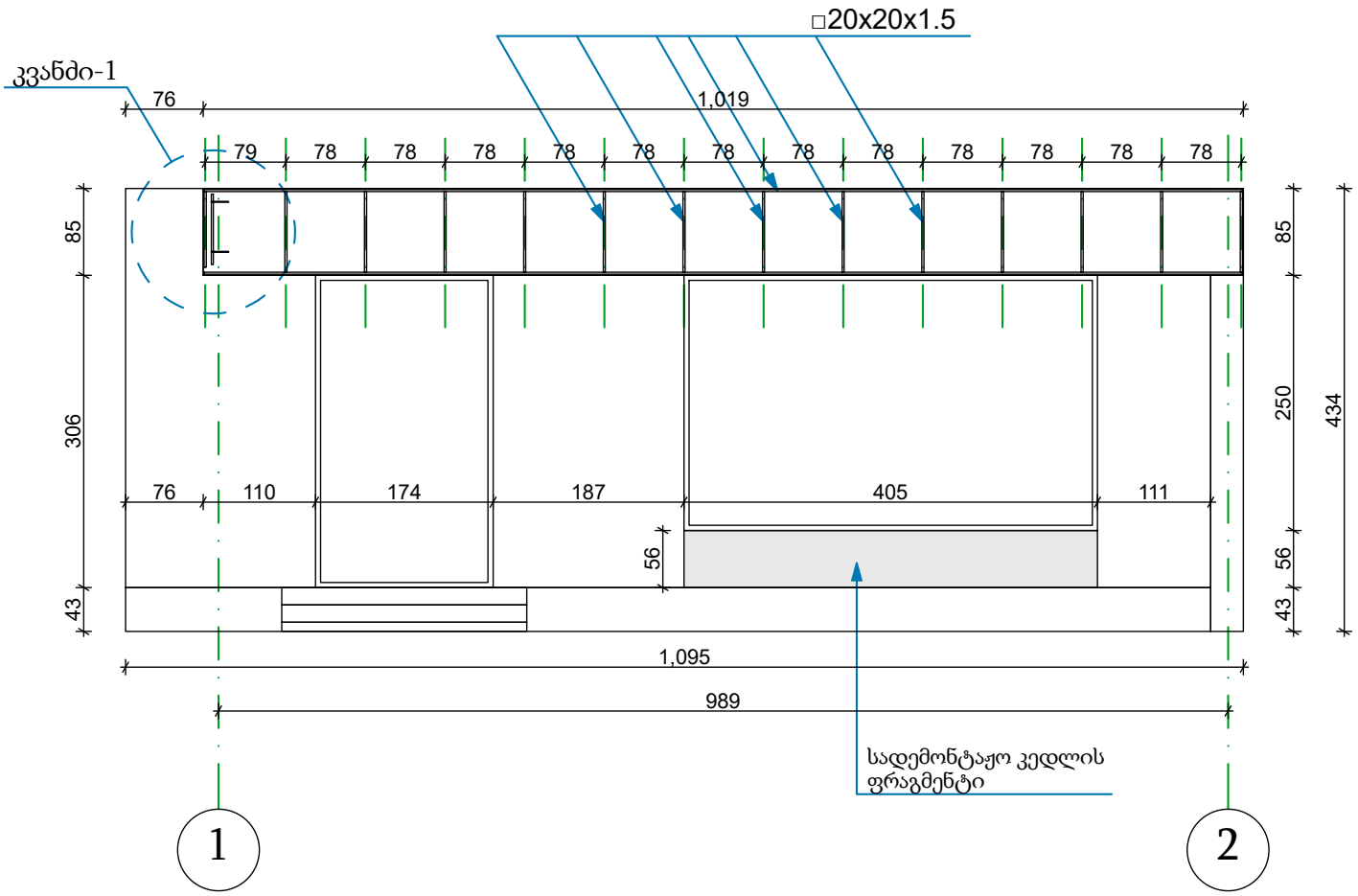

კვანძი-1

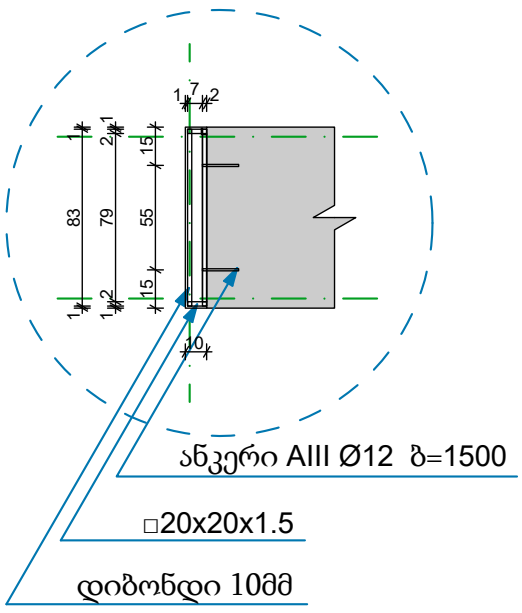

საპროექტო აბრის გეგმის ფრაგმენტი და აბრის კონსტრუქცია

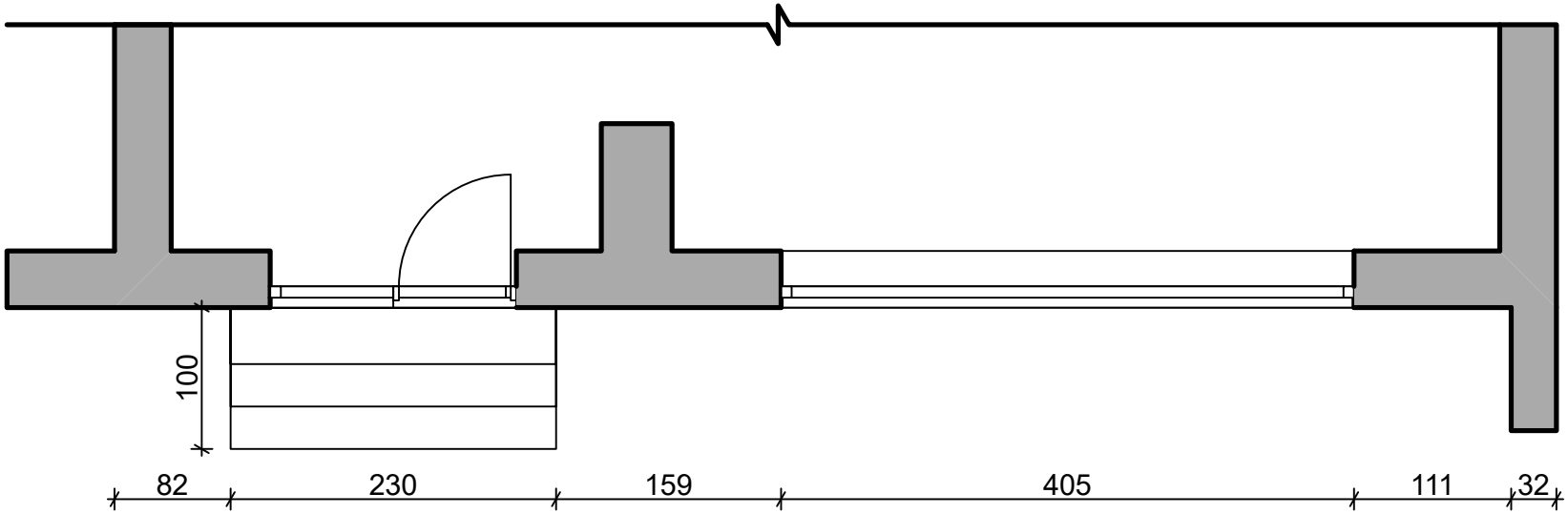

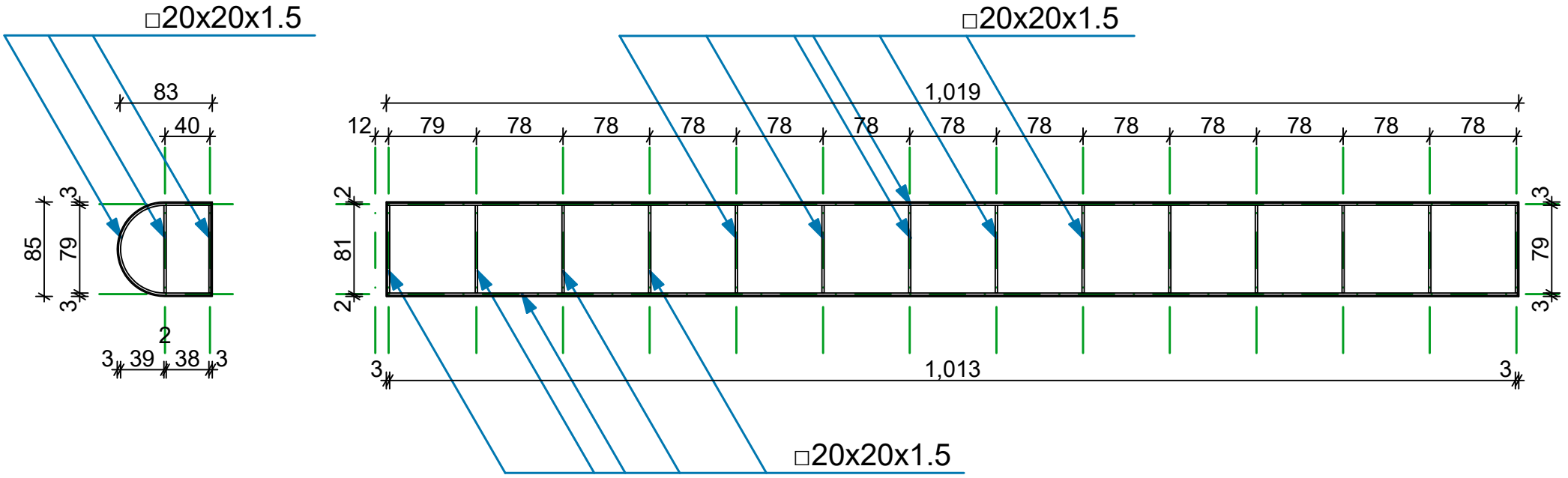

საპროექტო აბრის ფასადი

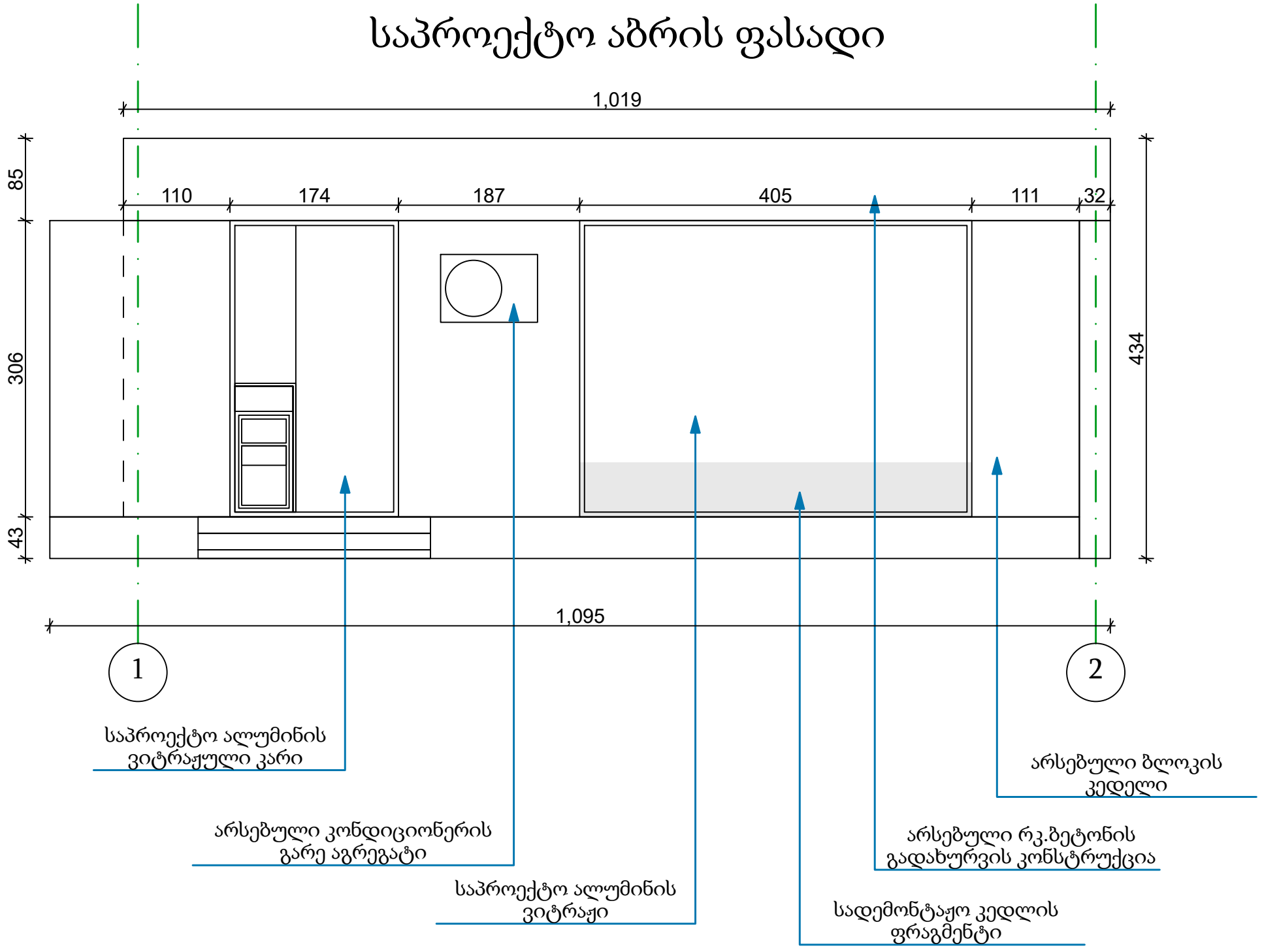

შპს ვანდმაუერ
საქართველო, ქ.თბილისი
ტელ: +995 574 70 04 04
info@wandmauer.ge
www.wandmauer.ge

WAND MAUER

WandMauer Ltd
Georgia, Tbilisi
Phone: +995 574 70 04 04
info@wandmauer.ge
www.wandmauer.ge



ტექნიკური ექსპერტიზის დასკვნა

შპს ვანდმაუერ

ტექნიკური ექსპერტიზის დასკვნა

ქალაქ თბილისში, მუხიანის დასახლება, ნონეშვილის ქუჩა 2 მ/რ კორპუსი №8-ში (ს/კ 01.11.13.003.002.01.501) არსებულ მიწის ნაკვეთზე განთავსებული მრავალბინიანი შენობა-ნაგებობის პირველ სართულზე შიდა კედლისა და ფასადზე ვიტრაჟის ქვეშ არსებული კედლის დემონტაჟის შესახებ.

მფლობელი: ქალაქ თბილისში, მუხიანის დასახლება, ნონეშვილის ქუჩა 2 მ/რ კორპუსი №8-ში (ს/კ 01.11.13.003.002.01.501) შპს ემ ფარმა ს/კ 202294908 დირექტორი:

/თამაზ დვალიშვილი/

დამკვეთი: შპს ფარმაცევტული სახლი + ს/კ 205199033 დირექტორი:

/იონა ქობულია/

შემსრულებელი: შპს ვანდმაუერ-ის
დირექტორი: /ნიკალაი შარაშენიძე/

ს ა რ ჩ ე ვ ი

შესავალი- ----------4

ტექნიკური დავალება ----------4

თავი I გამოკვლევა და აღწერა ----------5

გამოყენებული ხელსაწყოები ----------6

გამოყენებული ლიტერატურა ----------6

თავი II ტექნიკური ექსპერტიზის დასკვნა ----------7

დანართი----------8

შ ე ს ა ვ ა ლ ი

2023 წლის 10 მაისს შპს ვანდმაუერ-ს განცხადებით მიმართა სპს ფარმაცევტული სახლი ს/კ 205199033 დირექტორმაიონა ქობულიამ ქალაქ თბილისში, მუხიანის დასახლება, ნონეშვილის ქუჩა 2 მ/რ კორპუსი №8-ში (ს/კ 01.11.13.003.002.01.501) არსებულ მიწის ნაკვეთზე განთავსებული მრავალბინიანი შენობა-ნაგებობის პირველ სართულზე შიდა კედლისა და ვასადზე ვიტრაჟის ქვეშ არსებული კედლის დემონტაჟის ტექნიკური ექსპერტიზის თაობაზე.

ტექნიკური ექსპერტიზის დასკვნა შედგება ორი თავისაგან: პირველი თავი ეთმობა ობიექტის აღწერას და კვლევას, ხოლო მეორე თავში მოცემულია ტექნიკური ექსპერტიზის დასკვნა.

ტექნიკური დავალება

შპს ვანდმაუერ-ის ექსპერტი-სპეციალისტის წინაშე გადასაწყვეტად ქალაქ თბილისში, მუხიანის დასახლება, ნონეშვილის ქუჩა 2 მ/რ კორპუსი №8-ში (ს/კ 01.11.13.003.002.01.501) მისამართზე დასმულია შემდეგი საკითხი:

- შესაძლებელია თუ არა შიდა კედლისა და ფასადზე ვიტრაჟის ქვეშ არსებული კედლის დემონტაჟი.

გ ა მ ო კ ვ ლ ე ვ ა

თავი I. საკვლევი ობიექტის აღწერა და კვლევა

ტექნიკურ დავალებაში დასმული საკითხების გადასაწყვეტად ჩატარებული კვლევის შედეგად გაირკვა, რომ არსებული შენობა მრავალსართულიანი მრავალბინიანი საცხოვრებელი სახლია, რომლის პირველ სართულზე განთავსებულია კომერციული ფართი. აღნისნულ ფართში ნაწილობრივ დემონტაჟებულია კედელი. კედელი წარმოადგენს სიგრძით 5.53მ (იხილეთ დანართი სურ.1.),ხოლო სიმაღლე 3.65მ (იხილეთ დანართი სურ.2.). კედლის სისქეა 24სმ ნალესთან ერთად (იხილეთ დანართი სურ.3.),რომელიც აშენებულია წვრილმარცვლოვანი სამშენებლო ბლოკის სწყობით ზომებით AxBxH = 40x20x20სმ (იხილეთ დანართი სურ.4. სურ.5. და სურ.6.). ფართის ფასადზე ვიტრაჟის ქვეშ ასევე არსებობს კიდევ ერთი სადემონტაჟო კედელი. სიგრძით 4.05მ, ხოლო სიმაღლე 0.56მ რომელიც აგრეთვე აშენებულია წვრილმარცვლოვანი სამშენებლო ბლოკით, კედლის სისქეა 28 სმ ნალესთან ერთად (იხილეთ დანართი სურ.7.). კედლის სისქე გაზომილია გარე პერიმეტრიდან და შიდა ფართობიდან (იხილეთ დანართი სურ.8.), სადაც დადგინდა, რომ კედლის სისქეა კედელი აშენებულია 20სმ სისქის ბლოკებით.

ტექნიკური ექსპერტიზის დასკვნის შედგენისას გამოყენებული მასალები და ხელსაწყოები:

1. ფოტოდოკუმენტური მასალა (5-ფურცელი);
2. შმიდტის ჩაქუჩი;
3. ციფრული შტანგელი;
4. პროფომეტრი;
5. სიგრძის საზომი ლენტი;
6. ლაზერული მანძილმზომი;
7. ციფრული თარაზო;
8. ნესტის საზომი ხელსაწყო;
9. DEWALT - პნევმატური ჩაქუჩი.

გამოყენებული ლიტერატურა

1. საქართველოს მთავრობის №71 დადგენილება - „საქართველოს ტერიტორიაზე სამშენებლო სფეროს მარეგულირებელი ტექნიკური რეგლამენტები“:

   - ტექნიკური რეგლამენტი - „ბეტონისა და რკინაბეტონის კონსტრუქციები“ (დანართი 1);

   - ტექნიკური რეგლამენტი - „შენობისა და ნაგებობების ფუძეები“ (დანართი 2);

   - ტექნიკური რეგლამენტი - „სეისმომედეგი მშენებლობა“ (დანართი 3);

2. СП 13-102-2003 – Правила обследования несущих строительных конструкций зданий и сооружений;

3. B-E-TP-G03/16 - ინსპექტირების მეთოდები და პროცედურები;

4. საქართველოს ტერიტორიაზე განლაგებული საცხოვრებელი და საზოგადოებრივი შენობების გამოკვლევიდა და სეისმომედეგობის თვალსაზრისით მათი ტექნიკური მდგომარეობის დადგენის ინსტრუქცია.

თავი II. ტექნიკური ექსპერტიზის დასკვნა

ტექნიკურ დავალებაში დასმული საკითხის შესაბამისად, ჩატარებული კვლევის შედეგებიდან გამომდინარე ქალაქ თბილისში, მუხიანის დასახლება, ნონეშვილის ქუჩა 2 მ/რ კორპუსი №8-ში (ს/კ 01.11.13.003.002.01.501) არსებულ მიწის ნაკვეთზე განთავსებული მრავალსართულიანი შენობა-ნაგებობის პირველი სართულის შიდა კედლისა და ფასადზე ვიტრაჟის ქვეშ არსებულის კედლის დემონტაჟის შესახებ, ფოტომასალით და ინსტრუმენტული შესწავლით შეგვიძლია დავასკვნათ შემდეგი:

ზემოთხსენებულ მისამართზე შენობა-ნაგებობის კედლები წარმოადგენენ არამზიდ კედლებს, რადგან აშენებულია შემავსებელი მასალით, აგრეთვე მათი გაბარიტებიდან გამომდინარე მზიდ ელემენტს ვერ წარმოადგენენ. შესაბამისად მათი სრული დემონტაჟი შესაძლებელია და მათი დემონტაჟით შენობა-ნაგებობის საერთო მდგრადობა ვერ დაირღვევა.

წინამდებარე ტექნიკური საექსპერტო დასკვნა მომზადდა საქართველოს მთავრობის 31.05.19 წლის №255 დადგენილების შესაბამისად. ტექნიკური ექსპერტიზის დასკვნა და კვლევა ჩამოყალიბებულია 12- ნაბეჭდ გვერდზე.

წინსაწარი შეცნობით, ყალბი დასკვნის გაცემისათვის პასუხისმგებლობის შესახებ გაფრთხილებული ვართ ს.ს.კ 370-ე მუხლით.

ტექნიკური ექსპერტიზის დასკვნა მოამზადა შპს ვანდმაუერ-ის მრავალწლიანი გამოცდილების მქონე სპეციალისტებმა:

შპს ვანდმაუერ-ის დირექტორი: /ნიკალაი შარაშენიძე/





სურ.1.



სურ.2



სურ.3.



სურ.4.



სურ.5.

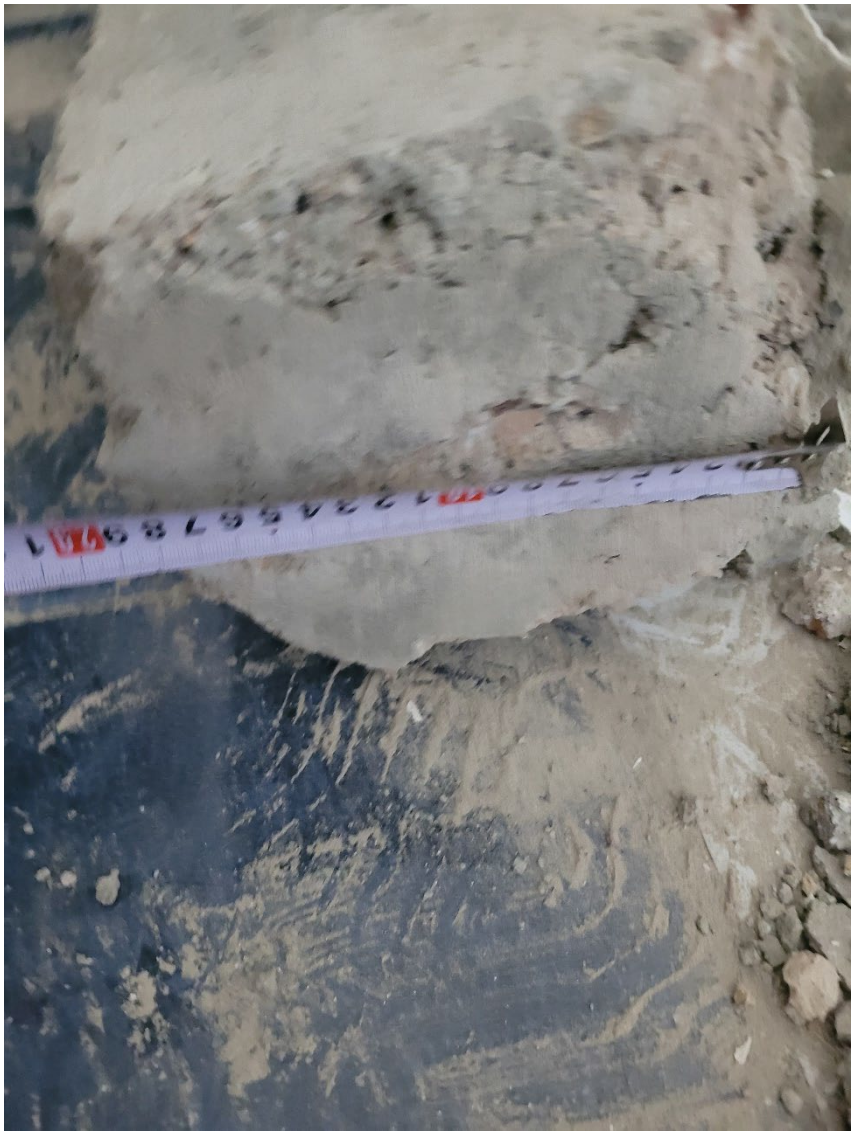

სურ.6.



სურ.7.



სურ.8.