დამკვეთი შ.პ.ს. „თომა-7“

ს/კ(200239679)

# ქ. თბილისი, მექანიზაციის ქ №1

(ს/კ 01.12.12.002.078)

# მრავალბინიანი საცხოვრებელი სახლის მშენებლობის ორგანიზაციის პროექტი

თბილისი 2022

# ქ. თბილისი, მექანიზაციის ქ. №1
# (საკ/კოდი: 01.12.12.002.078)
# მრავალბინიანი საცხორებელი სახლის მშენებლობის ორგანიზაციის პროექტი

სამუშაოთა ორგანიზაციის პროექტის შედგენას საფუძვლად დაედო არქიტექტურული პროექტი, ტერიტორიის დათვალიერება და შესწავლა. მასთან სამანქანო მისასვლელი გზა მექანიზაციის ქუჩის მხრიდანაა, რაც წარმოდგენილია სამუშაოთა წარმარმართვის და ორგანიზაციის გეგმაზე. სამშენებლო სამუშაოები წარიმართოს: ხელით, სამშენებლო ტრანსპორტისა და კოშკურა ამწეს დახმარებით. უბანი ხასიათდება შემდეგი კლიმატური და სეისმური ფაქტორებით: ქარის დაწოლა -45 კვ.მ/მ$^2$ თოვლის საფარის წონა 50 კვ.მ/მ$^2$. საამშენებლო . მექანიზმების ნუსხა მოყვანილია ცხრილში მომდევნო ფურცელზე სამუშაოთა წარმოების დროს აუცილებელია შრომის უსაფრთხოების წესების დაცვა, აგრეთვე შენობის მშენებლობის დროს სელიტებურ ზონაში მტვრის გაფანტვისაგან დამცავი ღონისძიებების უზრუნველყოფა. ტერიტორია უნდა დაიკვალოს წითელი ხაზების ფარგლებში. საპროექტო შენობა უნდა მიებას წითელ ხაზებს. სამშენებლო სამუშაოები იწყება;

I რიგი: ტერიტორიის გარშემო ღობის მოწყობა, მოსამზადებელი სამუშაოები, რომლებიც დაკავშირებულია სამშენებლო მოედნის მოწესრიგებასთან, არსებული ნაგებობების დაშლასთან და სამშენებლო ნაგვის მოცილებასთან, შესანარჩუნებელი მწვანე ნარგავების დაცვასა და მიწისქვეშა საინჟინრო კომუნიკაციების შენარჩუნებასთან. შენობა-ნაგებობის გრუნტზე დაკვალვა და ძირითადი ღერძების დაფიქსირება.

II რიგი: შენობის ქვაბულის ამოღებით, შენობის საძირკვლის მოწყობით; ნულოვანი ციკლის დასრულებით; საპროექტო შენობის რკინის/ბეტონის კარკასის მონტაჟით შენობის გადახურვის ფილისა და მასში იზოლაციის მოწყობით.; კედლების ბლოკით შევსება; კარ-ფანჯრებისა და ვიტრაჟების მონტაჟით; შენობის შიდა და გარე კედლების გალესვით; სამშენებლო სამუშაოები სრულდება ტერიტორიის დასუფთავებით და კეთილ მოწყობით. აღნიშნული სამუშაოების ხანძლივობა მითითებულია მშენებლობის კალენდარულ გრაფიკში. სამუშაოები აუცილებელია წარიმართოს საავტორო ზედამხედველობის ქვეშ. სამშენებლო სამუშაოებზე დამკვეთის მიერ დადგენილია გეგმიური ხანგრძლივობა 30 თვის პერიოდი.

# შენობის მშენებლობის ორგანიზაციის პროექტის შესადგენი ნორმატივები

2.1 СНиП 3.01.01-85 „Оригинализация строительного производства'' М.,1989

2.2 СНиП -4-80 „Техника безопасности на строительстве'' М., 1981

2.3 Справочник инженера строителя, М., 1989

2.4 Строительные стреловые самоходные краны, М., 1984

2.5 კრებული სამახსოვრო "სამშენებლო წარმოების ნორმები და წესები", ამონაწერი სამშენებლო ნორმებიდან და წესებიდან, თბ., 1987

2.6 მშენებლობის ორგანიზაციის პროექტში მომუშავეთა შორის უსაფრთხოების და სანიტარულ ჰიგიენური მომსახურეობის საკითხებზე მთავარ წყაროდ წარმოდგენილია სამშენბლო ნორმების საქარტველოს მავრობის №41 დადგენილების პუნქტი №20-ის მიხედვით.

## ასაშენებელი ობიექტის დახასიათება

შენობა გეგმაში ოთხკუთხა ფორმისაა, სხვადასხვა ზომებით. შენობა თერთმეტ სართულიანია, ორი მიწისქვეშა ავტო სადგომით, მონოლითური რკინა/ბეტონის კარკასით. საძირკველი შერეული ტიპისაა. კედლების შევსება ხდება წვრილი კედლის ბლოკით, სართულშუა და გადახურვა მონოლითური რ/კ ბეტონის, სართულშუა კიბე წარმოადგენს მონოლითურ რ/კ ბეტონს

## მშენებლობის ხანგრძლივობის შესახებ

შენობის მშენებლობა დამკვეთის მიერ განსაზღვრულია 30 თვის ვადაში რაც არის გაწერილი და გათვალიწინებული მშენებლობის კალენდარულ გრაფიკში.

გეგმიურად დადგენილი ხანგრძლივობის დაცვა შენობის მშენებლობაზე 30 თვის პერიოდში შესაძლებელია უწყვეტი ფინანსირების შემთხვევაში. რასაც ხელი უნდა შეუწყოს ქ. თბილისის რბილმა და ზომიერმა კლიმატურმა პირობებმაც. სამუშაოთა შესრულების ვადების დაცვა უწყვეტ ფინანსირებაზეა დამოკიდებული, რაც უნდა გაითვალისწინოს დამკვეთმა. იმის გამო რომ საპროექტო შენობის მიმდებარედ განთავსებულია შენობები, მისი მშენებლობა უნდა წარიმართოს მიმდებარე შენობების დაზიანების გარეშე.

სამშენებლო მანქანა-მექანიზმების, დანადგარებისა და ინსტრუმენტების ჩამონათვალი

| № | დასახელება | მარკა | რაოდენ. ცალი |
|---|---|---|---|
| 1 | 2 | 3 | 4 |
| 1 | თვითმცლელი ძარიანი და სპეც-დანიშნულების ავტოტრანსპორტი სამშენებლო ტვირთის გადასატანად | სხვადასხვა | 2 |
| 2 | გადასატანი კომპრესორი | სო-48 | 1 |
| 3 | ელექტროშესადუღებელი საჭრელი აგრეგატი | კომპ. | 1 |
| 4 | ავტოკენური შედუღების და ჭრის აპარატი | კომპ. პკუ-35 | 1 |
| 5 | ბეტონის ტუმბო | - | 1 |
| 6 | ლითონის სახარაჩო სექციები 100 მ2 ფართობისათვის | კომპ. | 1 |
| 7 | კოშკურა ამწე | - | 1 |
| 8 | ხელის ელექტრო პნევმატური ჩაქუჩი | კომპ. | 2 |

# მომუშავეთა შრომის უსაფრთხოების წესების დაცვის თაობაზე

მომუშავეთა შრომის უსაფრთხოების პირობების დაცვა შენობათა აშენების ცალკეულ ეტაპებზე აუცილებელია სნ და წ III-4-80* "უსაფრთხოების ტექნიკა მშენებლობაზე" და სხვა ნორმატულ-საკანონმდებლო დოკუმენტების შესაბამისობით. მათგან ყურადღებას გამახვილებთ შემდეგზე:

13.1. სამუშაო ადგილები მუშაობის პირობებისა და ტექნოლოგიურობის გათვალისწინებით უზრუნველყოფილი უნდა იყოს კოლექტიური დაცვისა და სიგნალიზაციის საშუალებით.

13.2 ელექტროუსაფრთხოების წესები ჩამოყალიბებულია სახელმწიფოსტამდარტში 12.013-88 ელექტროკარადა ყოველთვის უნდა იყოს ჩაკეტილ მდგომარეობაში, ელექტროკაბელები, ელექრტოსადენები და ელექტრომოწყობილობები კი იზოლირებულ. გაშიშვლებული სადენების გამოყენება აკრძალულია.

13.3 ამწეების მუშაობის პერიობში დაუშვებელია უცხო პირთა, ასევე დაშლის ოპერაციებში დაუსაქმებელ მუშა-მომსახურეთა ყოფნა სამშემებლო გენგეგმაზე შემოფარგლული ამწეთა მოქმედების სახიფათო ზონის ფარგლებში. ასეთი ზონები სცილდება შემოღობილი ტერიტორიის ფარგლებსაც, რის გამოც აუცილებელია შემზღუდავი ღონისძიებების განხორციელება: იკრძალება ისრის ტრიალი დასაშლელი შენობის გარეთ; აშლილი კონსტრუქციის ჩამოშვება უნდა განხორციელდეს შენობის ვერტიკალის გასწვრივ მათი ავტოსატრანსპორტო საშუალებებში პირდაპირი ცატვირთვით; კონსტრუქციიდან მარყუჟების ჩახსნაზე გამოყოფილი მუშები შორიდან ხემძღვანელობენ ჩამოშვების პროცესს; შემდეგ უახლოვდებიან მანქანებს და ასრულებენ მათ მანქანებში ჩატვირთვას უსაფრთხოების წესების დაცვითა და მარყუჟების შეხსნით.

იკრძალება ამწის ისარზე ჩამოკიდებული ტვირთით ისრის შემობრუნება მოედნისა და ქუჩის მხარეს, ცხადია ისრის ტრიალიც ღერძის გარშემო.

აუცილებელია დროებით ღობეებზე გაიკრას ამწის მოქმედების სახოფათო ზონების აღნიშნული ფორნიშები ღობის გარეთა რადიუსების მითითებებით მეტრებში. ღამის პერიოდებში უსაფრთხოების ზონის აღმნიშვნელი ფირნიშები აუცილებელია განათდეს.

სამიშაოთა უწყვეტობისა და ტექნოლოგიურობის, აგრეთვე შრომის უსაფრთხოების უზრუნველყოფად აუცილებელია მშენებლობის სხრილში

მოცემული და ჩვენს მიერ რეკომენდირებული მანქანა-მექანიზმებით, ინსტრუმენტებითა და დანადგარ-სამარჯვეებით აღჭურვა. ცხადია შესაძლებელია მათი შეცვლაც უფრო თანამედროვეთი.

. დაშლით ოპერაციებში დასაქმებული მუშაკები დაცული უნდა იყვნენ თავის დამცავი ჩაფხუტებით (კასკებით).

. დაუშვებელია მანქანების, ხელსაწყოებისა და მოწყობილობების დატოვება ჩართულ მდგომარეობაში ზედამხედველობის გარეშე. ცხადია მათი ტექნიკური მომსახურეობაც უნდა მოხდეს ძრავის გამორთვის შემდეგ.

. ლითონის ელემენტების ჩაჭრას ელექტრო ან აიროვანი აპარატებით ქვედა იარუსებზე 5 მეტრის რადიუსში ფართობები უნდა გავანთავისუფლოთ წვადი მასალებისაგან, ხოლო 10 მეტრის რადიოსში ასაფეთქებელი (მაგალითად ჟანგბადის ბალონები) მასალებისაგან.

. დასაშლელ სამუშაოებზე დასაქმებულია ყველა მუშაკმა (როგორც მუშამ, ასევე მოსამსახურემ) უნდა შეისწავლოს შრომის უსაფრთხოების წესებს, ასევე მოსამსახურემ) უნდა შეისწავლოს შრომის უსაფრთხოების წესები, გაიაროს ინსტრუქტაჟი, ჩააბაროს გამოცდა სპეციალურ ჟურნალში ხელმოწერების დაფიქსირებით.

# ბუნების დაცვითი და ჰაერის დაბინძურების საწინააღმდეგო ღონისძიებები

შენობა მდებარეობს ქ.თბილისი საგარეუბნო განაშენიანებაში. აღნიშნულის გამო აუცილებელია შენობის მშენებლობის პერიოდში შემდეგი ღონისძიებების დაცვა.

გარემოს დაცვის სამსახურის ნებართვის გარეშე იკრძალება მრავალწლიანი ხეებისა და ნარგავების მოჭრა, ამოძირკვა ან განადგურება.

მონოლითური რკინა-ბეტონის, კედლების, ტიხრების, იატაკის მშენებლობის პროცესში მოსალოდნელია მტვრის გაფანტვა გარე სივრცეში, რის გამოც შენობას უნდა ჩამოეფაროს ფარდა ანდა სამუშაოები განხოციელდეს დახურულ სივრცეში ვენტილაციის მოწყობით.

იკრძალება სამშენებლო ნაგვისა და ნარჩენების ღია წესით გადატანა და ჩამოყრა. სასურველია სამშენებლო ნაგვის პირდაპირ თვითმცლელი მანქანების ძარებში ჩაყრა. დიდი ზომის სამშენებლო ნარჩენები ან მოხსნილი ნაკეთობები უნდა ჩამოვუშვათ ამწის საშუალებით. აქაც სასურველია მაშინვე მოხდეს მათი ავტომანქანების ძარებში ჩატვირთვა და ნაგავსაყრელზე ან დამკვეთის მიერ მითითებულ ადგილზე მიტანა შესაბამისი სამსახურებთან შეთანხმების შემდეგ.

დაუშვებელია არსებული საკანალიზაციო ჭების დანაგვიანება სამშენებლო ნარცენებით.

ასევე დაუშვებელია ამოსახაპი ორმოების მოწყობა. ინვენტარული საყოფაცხოვრებო ვაგონეტიდან საკანალიზაციო ჩადინება უნდა მოეწყოს უშუალოდ საქალაქო საკანალიზაციო წებში. გენგეგმაზე მათ მოსაწყობად
მითითებული ადგილები შესაძლებელია შეიცვალოს საკანალიზაციო ჭების სიახლოვეს მათი განთავსებით ამწეთა მოქმედების სახიფათო ზონების საზღვრების გათვალისწინებით. სამშენებლო ნაგვის ტრანსპორტირება ფხვიერ მდგომარეობაში რეკომენდირებული არ არის. ავტომანქანების ძარებში ჩატვირთვის შემდეგ მათი ზედაპირი დაინამოს.

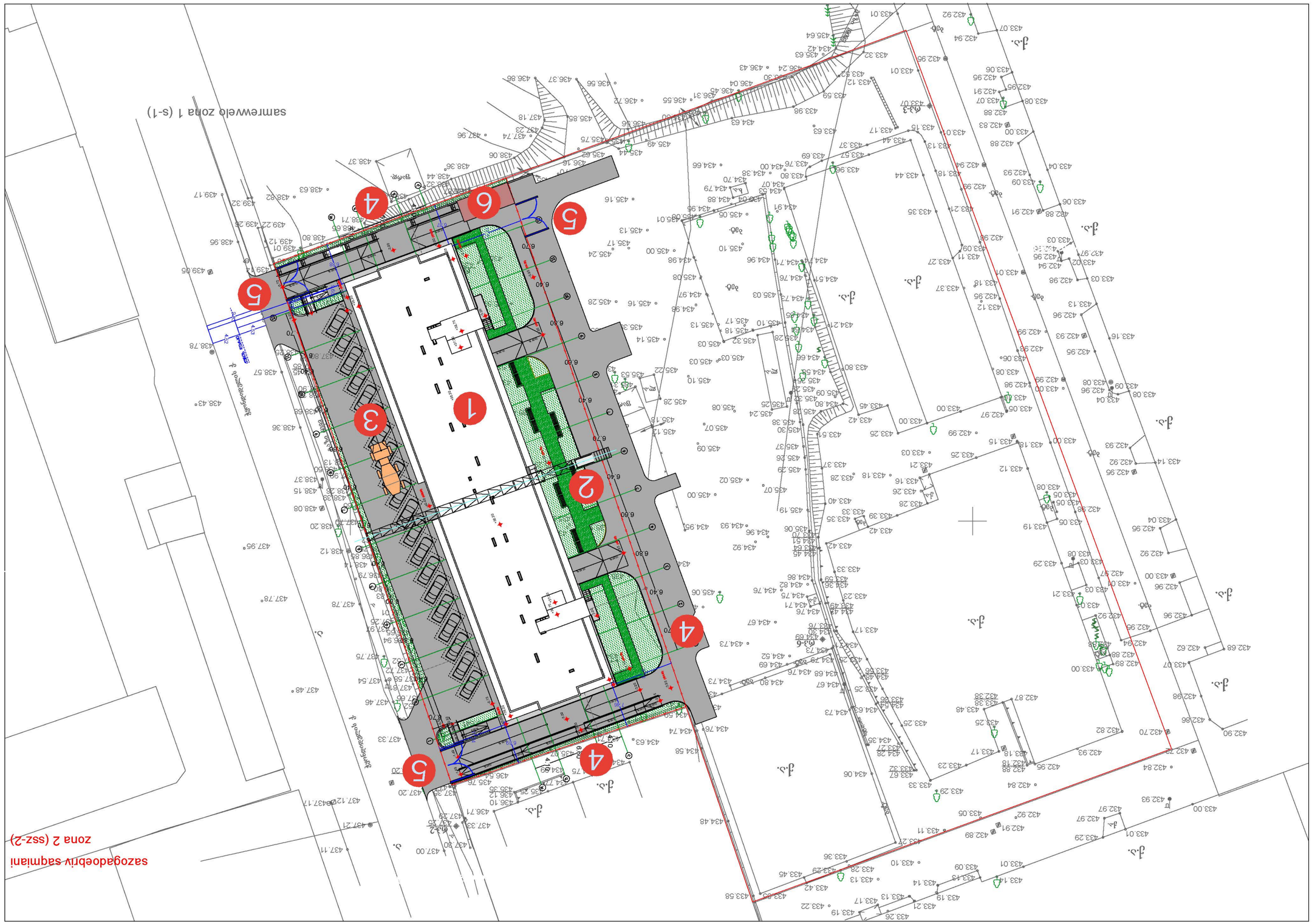


| | |
|---|---|
| დასახელება | ხელშეკრულება №01.12.12.002.078) |
| ობიექტის მისამართი: | ქ. თბილისი, ვაკის რაიონი, ქ. №1 |
| შემსრულებელი: | შპს "ST.ART" ს/კ: 400022104 ს.პ. ბაბანაძე ზურაბ, ქ. თბილისი, ა.პ. წერაქვის ქუჩა №115ა |
| ტექნიკური ხელმძღვანელი | ხელშეკრულება |
| ზედამხედველი | ა. ჯიშკარიანი |
| არქიტექტორი | ნ. ბერიძე |
| ავტორი | ნ. ბერიძე |

ნახაზის დასახელება: ბრძანება №1 დანართი

ნახაზის №: A3

ქ. თბილისი 2021 წ

# შპს "ST.ART"
## ს/კ: 400022104
## ბაბანაძე ზურაბ

ნახაზის დასახელება:

# ბრძანება №1 დანართი

ობიექტის მისამართი:

## ქ. თბილისი, ვაკის რაიონი, ქ. №1
## (ხელშეკრულება №01.12.12.002.078)

ნახაზის დასახელება:

## გენერალური გეგმა

ნახაზის №:

## A3

ქ. თბილისი 2021 წ

| | |
|---|---|
| დამკვეთი: | შპს "ST.ART" ს/კ: 400022104 ბაბანაძე ზურაბ, ქ. თბილისი, ა.პ. წერაქვის ქუჩა №115ა |
| შემსრულებელი: | შპს "ST.ART" ს/კ: 400022104 ბაბანაძე ზურაბ, ქ. თბილისი, ა.პ. წერაქვის ქუჩა №115ა |
| ტექნიკური ხელმძღვანელი | ხელშეკრულება |
| არქიტექტორი | ა. ჯიშკარიანი |
| ავტორი | ნ. ბერიძე |
| შემსრულებელი | ნ. ბერიძე |

ნახაზის დასახელება: ბრძანება №1 დანართი

ნახაზის №: A3

ქ. თბილისი 2021 წ

ქ.ა.ს. "ST.ART" ს/კ: 400022104
ბაბანაძე ზურაბ, ქ. თბილისი,
ა.პ. წერაქვის ქუჩა №115ა

| | |
|---|---|
| დასახელება | ხელშეკრულება №01.12.12.002.078) |
| ობიექტის მისამართი: | ქ. თბილისი, ვაკის რაიონი, ქ. №1 |
| შემსრულებელი: | შპს "ST.ART" ს/კ: 400022104 ბაბანაძე ზურაბ, ქ. თბილისი, ა.პ. წერაქვის ქუჩა №115ა |
| ტექნიკური ხელმძღვანელი | ხელშეკრულება |
| ზედამხედველი | ა. ჯიშკარიანი |
| არქიტექტორი | ნ. ბერიძე |
| ავტორი | ნ. ბერიძე |

ნახაზის დასახელება: ბრძანება №1 დანართი

ნახაზის №: A3

ქ. თბილისი 2021 წ

ქ.ა.ს. "ST.ART" ს/კ: 400022104
ბაბანაძე ზურაბ, ქ. თბილისი,
ა.პ. წერაქვის ქუჩა №115ა

ნახაზის დასახელება:

# გენერალური გეგმა

ობიექტის მისამართი:

## ქ. თბილისი, ვაკის რაიონი, ქ. №1
## (ხელშეკრულება №01.12.12.002.078)

ნახაზის №:

## A3

ქ. თბილისი 2021 წ

ქ.ა.ს. "ST.ART"
ს/კ: 400022104
ბაბანაძე ზურაბ,
ქ. თბილისი,
ა.პ. წერაქვის ქუჩა №115ა

ST.ART
SAINT ART ARCHITECTS

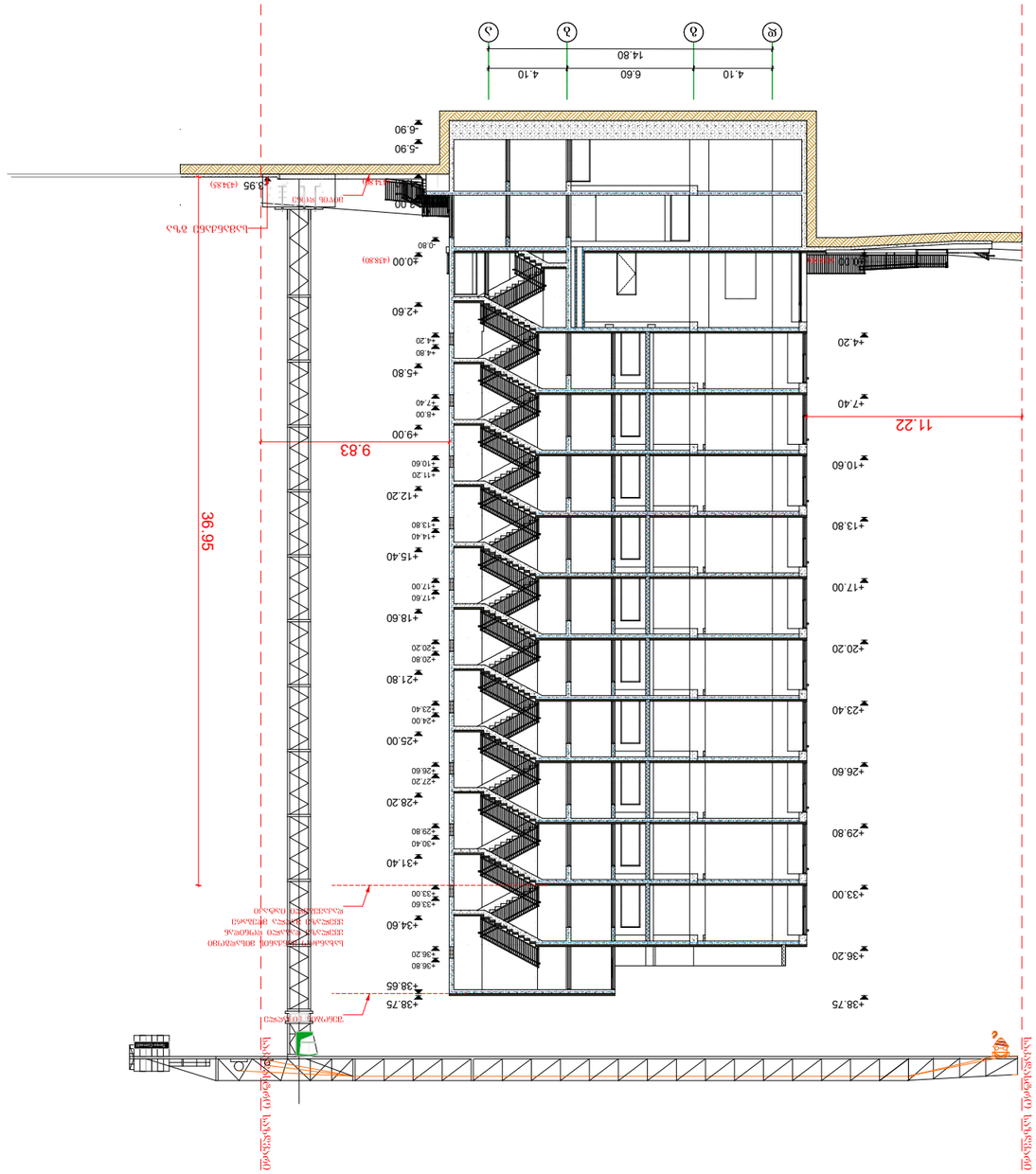



ST.ART
SAINT ART ARCHITECTS

შ.პ.ს. "ST.ART" ს/ნ: 400022104
ხაბაზობისუფლ. ქ. თბილისი,
ა.პ. ჩუბინაშვილის ბაზრ. №115ა

| | | |
|---|---|---|
| თანაავტორები | ხელშეკრულება | |
| ფიზიკოსი/ინჟ. | ა. ჯიშკარიანი | |
| ინჟ. პროექტი | ა. ჯიშკარიანი | |
| ინჟ. პროექტი | ნ. ჯიშკარიანი | |
| შესრულების თარიღი | ნ. ჯიშკარიანი | |

ობიექტის დასახელება და მისამართი: "ST.ART"

ფორმატი: A3

ქ. თბილისი 2022 წ

ნახატის დასახელება:

# ჭიშკრის ფასადი

ობიექტის ნომერი:

# შ.პ.ს. "თოფურია-7"
ს/კ: 200239679

ობიექტის ადგილმდებარეობა:

# მრავალსართულიანი საცხოვრებელი სახლი

ობიექტის მშენებლობის ეტაპი:

პროექტი

ავტორის ხელმოწერა:

ნახატის ნომერი:

| | | |
|---|---|---|
| | | |
| | | |
| | | |
| | | |
| | | |
| | | |
| | | |
| | | |
| | | |
| | | |
| | | |
| | | |

შენიშვნები:

ელექტრო მოწყობილობა

ელექტრო მოწყობილობა

ელექტრო ქსელი

ელექტრო ქსელი

# მშენებლობის კალენდარული გრაფიკი

| № | სამუშაოთა ჩამონათვალი | დღე | 1 წელი | 2 წელი | 6 თვე |
|---|---|---|---|---|---|
| | | | I თვე, II თვე, III თვე, IV თვე, V თვე, VI თვე, VII თვე, VIII თვე, IX თვე, X თვე, XI თვე, XII თვე (10, 20, 30) | I თვე, II თვე, III თვე, IV თვე, V თვე, VI თვე, VII თვე, VIII თვე, IX თვე, X თვე, XI თვე, XII თვე (10, 20, 30) | I თვე, II თვე, III თვე, IV თვე, V თვე, VI თვე (10, 20, 30) |
| I | მშენებლობის პირველი რიგი | | | | |
| | მოსამზადებელი სამუშაოების პერიოდი | | | | |
| 1ეტ. | მოსამზადებელი სამუშაოები, რომლებიც დაკავშირებულია სამშენებლო მოედნის მოწესრიგებასთან, მათ შორის არსებული ნაგებობების დაშლასთან და სამშენებლო ნაგვის მოცილებასთან , შესანარჩუნებელი მწვანე ნარგავების დაცვასა და მიწისქვეშა საინჟინრო კომუნიკაციების გადატანასთან | 100 | | | |
| 2ეტ. | შენობა-ნაგებობის გრუნტზე დაკვალვა და ძირითადი ღერძების დაფიქსირება | 20 | | | |
| | | | | | |
| II | მშენებლობის მეორე რიგი | | | | |
| | ძირითადი სამუშაოების პერიოდი | | | | |
| 1ეტ. | შენობა-ნაგებობის მიწის სამუშაოები; | 30 | | | |
| 2ეტ. | შენობა-ნაგებობის ფუძის მოწყობის სამუშაოები; | 50 | | | |
| 3ეტ. | შენობა-ნაგებობის საძირკვლის მოწყობის სამუშაოები; | 90 | | | |
| 4ეტ. | შენობა-ნაგებობის ნულოვანი ციკლის დასრულება | 60 | | | |
| 5ეტ. | ძირითადი კონსტრუქციული სისტემის მოწყობა შენობა-ნაგებობის ნულოვან ნიშნულამდე; | 70 | | | |
| 6ეტ. | შენობა-ნაგებობის ნულოვანი ნიშნულიდან ძირითადი კონსტრუქციული სისტემის (არამზიდი კონსტრუქციების გამოკლებით) მოწყობა; | 190 | | | |
| 7ეტ. | შენობა-ნაგებობის სახურავისა და გადახურვის მოწყობა; | 30 | | | |
| 8ეტ. | შენობა-ნაგებობის არამზიდი კონსტრუქციების მოწყობა | 140 | | | |
| 9ეტ. | შენობა-ნაგებობის ლოკალური საერთო სარგებლობის საინჟინრო-ტექნიკური ქსელების მოწყობა; ტექნოლოგიური მოწყობილობების მონტაჟი; | 30 | | | |
| 10ეტ. | შენბა-ნაგებობის გარე მოსაპირკეთებელი სამუშაოები; მიწის ნაკვეთის კეთილმოწყობის სამუშაოები. | 90 | | | |

## ღობე

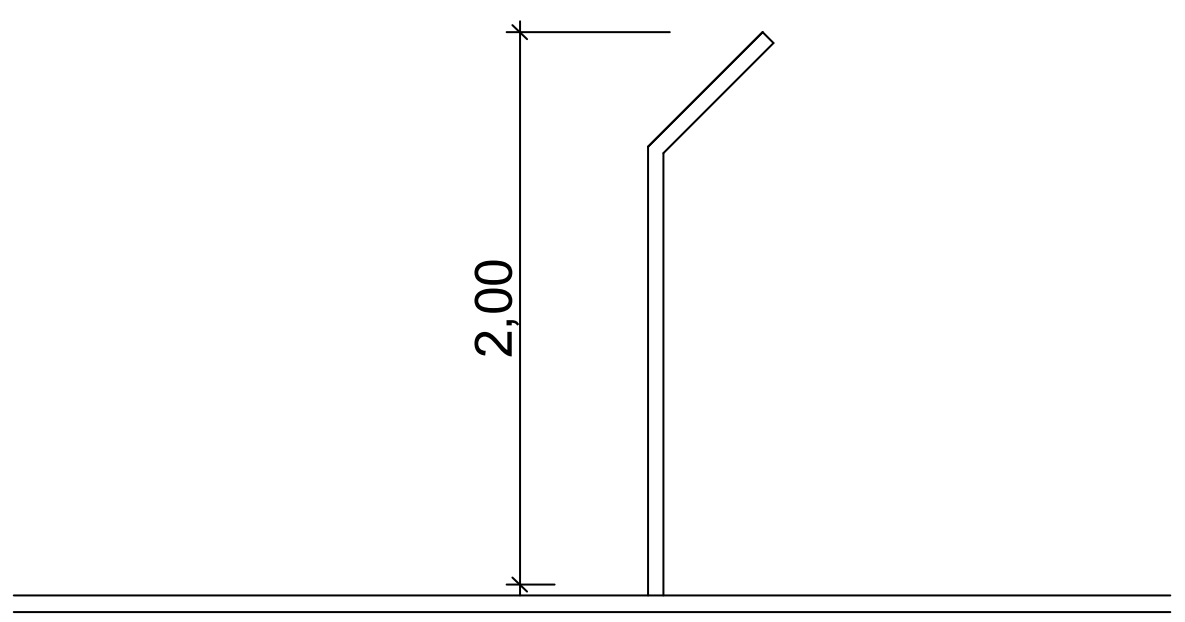


ნახაზის დასახელება

მშენებლობის ორგანიზაციის პროექტი

მშენებლობის კალენდარული გრაფიკი

შენიშვნა:

პირობითი აღნიშვნები:

დამკვეთი:

შ.პ.ს "თომა-7"
ს/კ: 200239679

ობიექტის დასახელება:

მრავალბინიანი საცხოვრებელი სახლის

ობიექტის მისამართი:

ქ. თბილისი,
მექანიზაციის ქ. №1
(საკ/კოდი: №01.12.12.002.078)

დამგეგმარებელი:

ST.ART SANT ART ARCHITECTS

შ.პ.ს "ST.ART" ს/კ: 400022104
საქართველო, ქ. თბილისი,
აკ. წერეთლის გამზ. №115ა

| თანამდებობა | ხელმოწერა | სახელი/გვარი |
|---|---|---|
| დირექტორი | | ა. ბლიაძე |
| პრ. ავტორი | | ა. ბლიაძე |
| პრ. ავტორი | | გ. კაპანაძე |
| შეასრულა | | ე. ლომაძე |

საავტორო უფლება: შ.პ.ს "ST.ART"

ფორმატი: A3

ქ. თბილისი 2022 წ