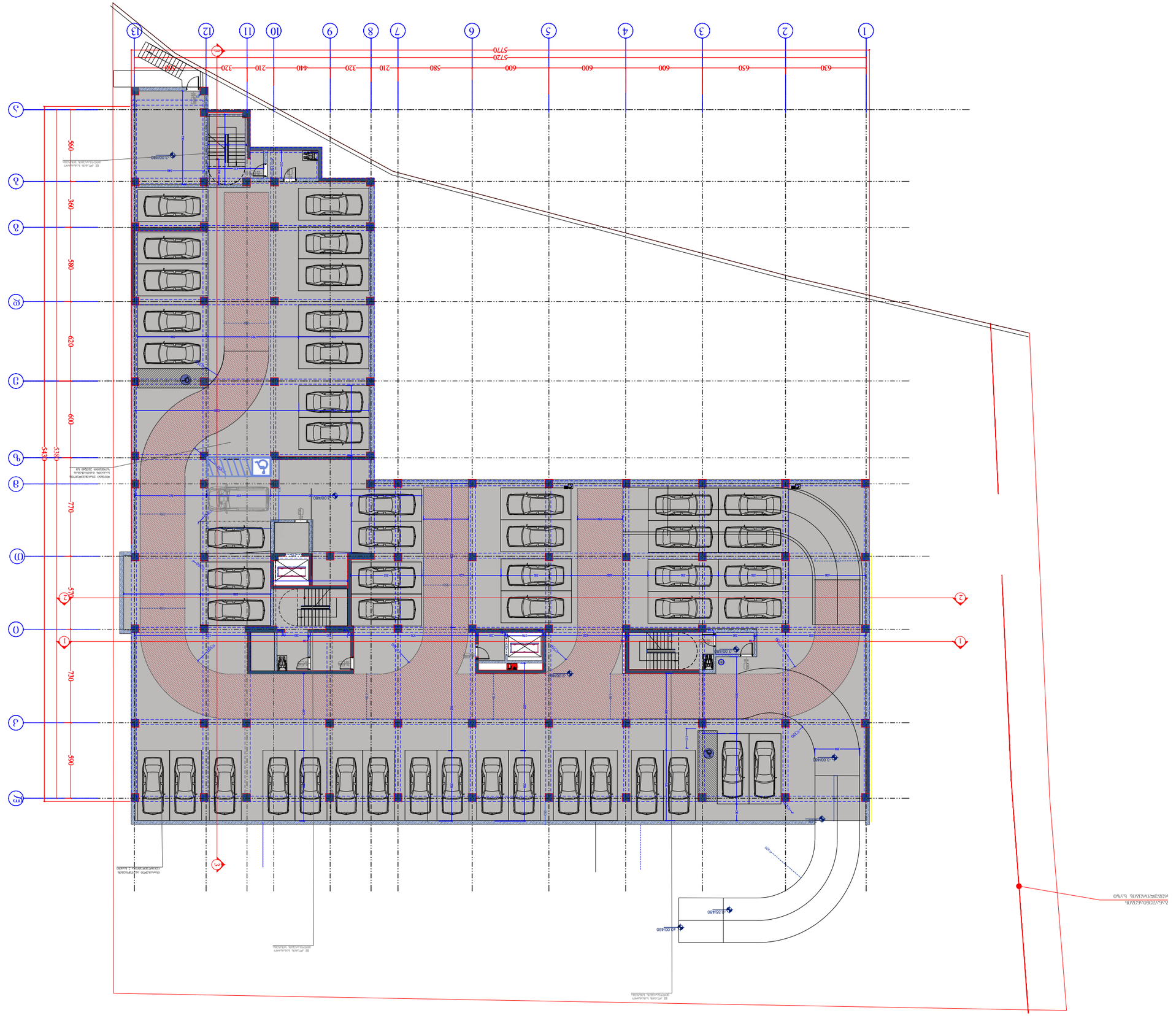
1
2
3
4
5
6
7
8
9
10
11
12
13
630
650
600
600
600
580
210
320
440
210
320
210
580
600
600
600
650
630
5770
5720
5770
A
A
A

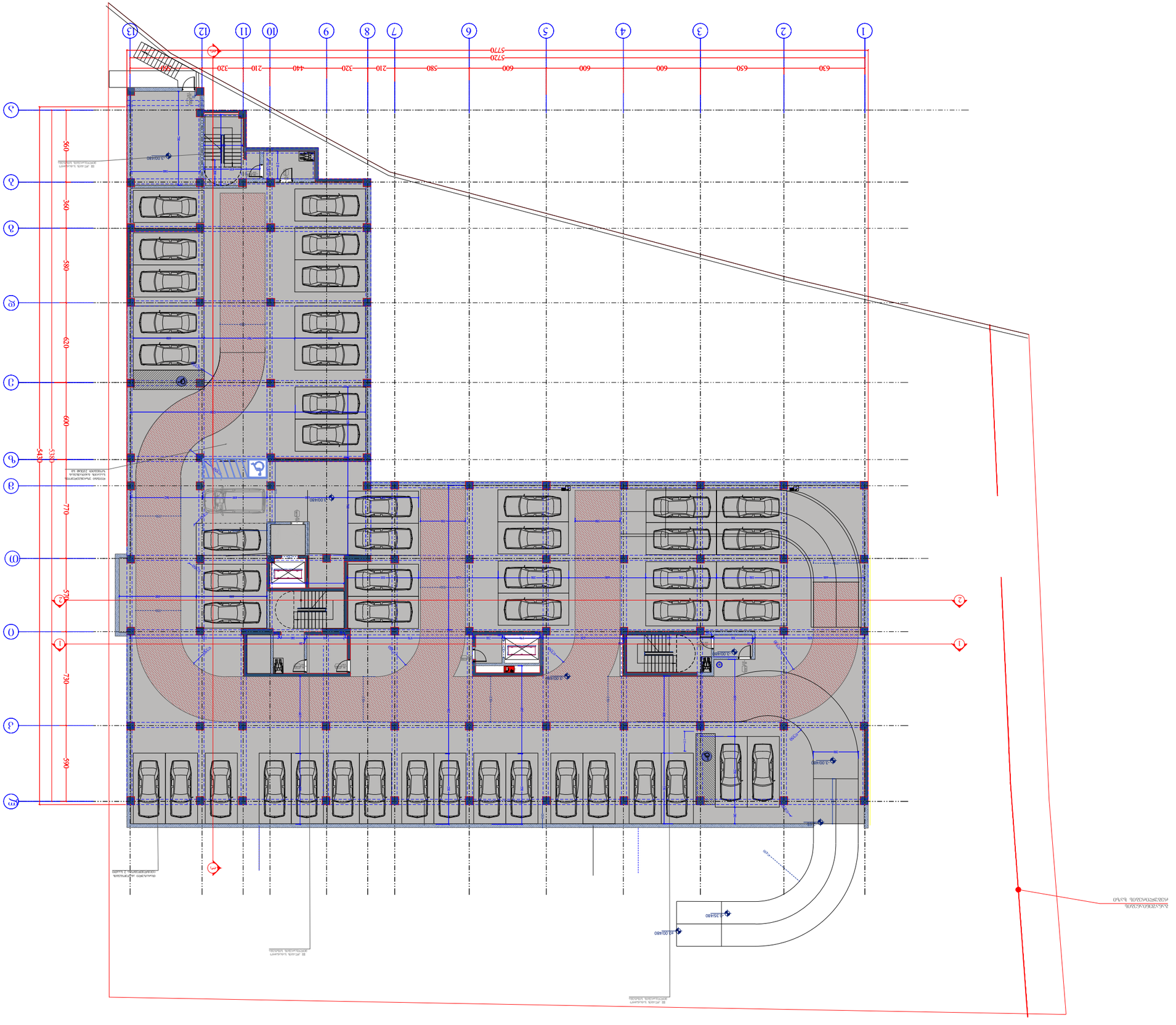
1
2
3
4
5
6
7
8
9
10
11
12
13
630
650
600
600
600
580
210
320
440
210
320
5720
5770
A
A
B
B
C
C
D
D
E
E
F
F
1
2
3
570
730
590
770
540
600
620
580
600
3.00/480
3.00/480
3.00/480

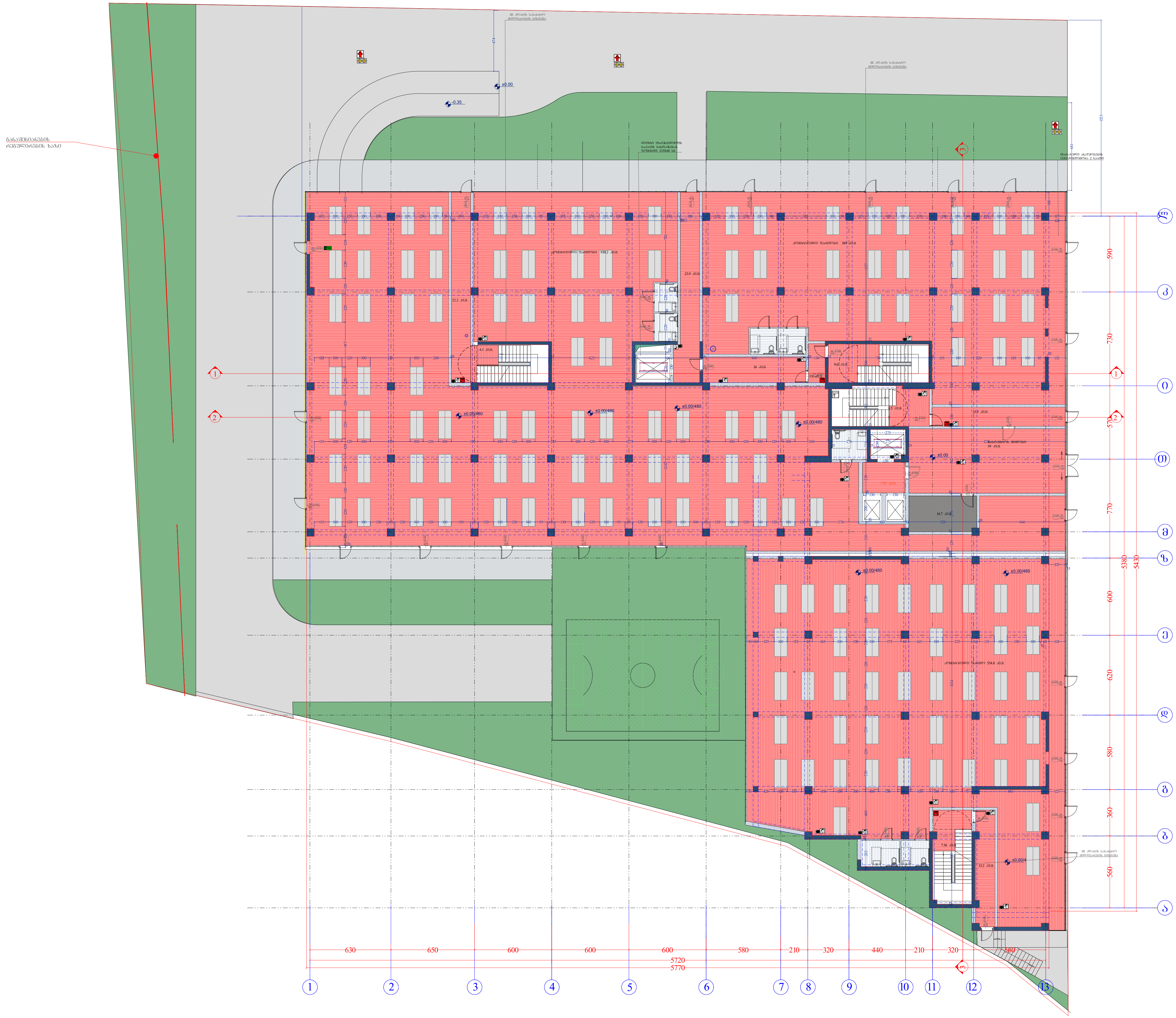

MHD GROUP

მრავალბინიანი საცხოვრებელი სახლი თვალჭრელიძეზე

არქიტექტურული პროექტი

პირობითი აღნიშვნები

- მიწის ნაკვეთის საკადასტრო საზღვარი
- კვამლადმომჩენი/ცეცხლადმომჩენი სისტემა
- გასასვლელამდე სავალი მიმართულება
- დამხმარე დაკავებულობა
- სავაჭრო დაკავებულობა
- კედლის ცეცხლმედეგობა (ერთსაათიანი)
- კედლის ცეცხლმედეგობა (ორსაათიანი)
- საცხოვრებელი დაკავებულობა

დამკვეთი: შპს. "ფეიდალ ჯორჯია"
CLIENT

მისამართი: თბილისი, ალექსანდრე თვალჭრელიძის I შესახვევი N2 საკადასტრო კოდი: 01.19.18.008.022;
ADRESS

შენიშვნები: შენობის 0.00 ნიშნული შეესაბამება აბსოლუტურ 480 ნიშნულს

კორექტირება

№	თარიღი	აღწერა
1		
2		
3		

პროექტის №:
PROJECT N:

თარიღი: 2022
DATE N:

საპროექტო ჯგუფი

არქიტექტორი: მიხეილ გიორგობიანი

ნატო მიქელაძე

საავტორო უფლებები: " შპს ემ ეიჩ დი გრუპ"
COPYRIGHT HALL ARCHITECTS: MHD group

ნახაზი:
DRWG:

გეგმა ნიშნულზე 0.00

მ. 1:300

A-103

A3

00

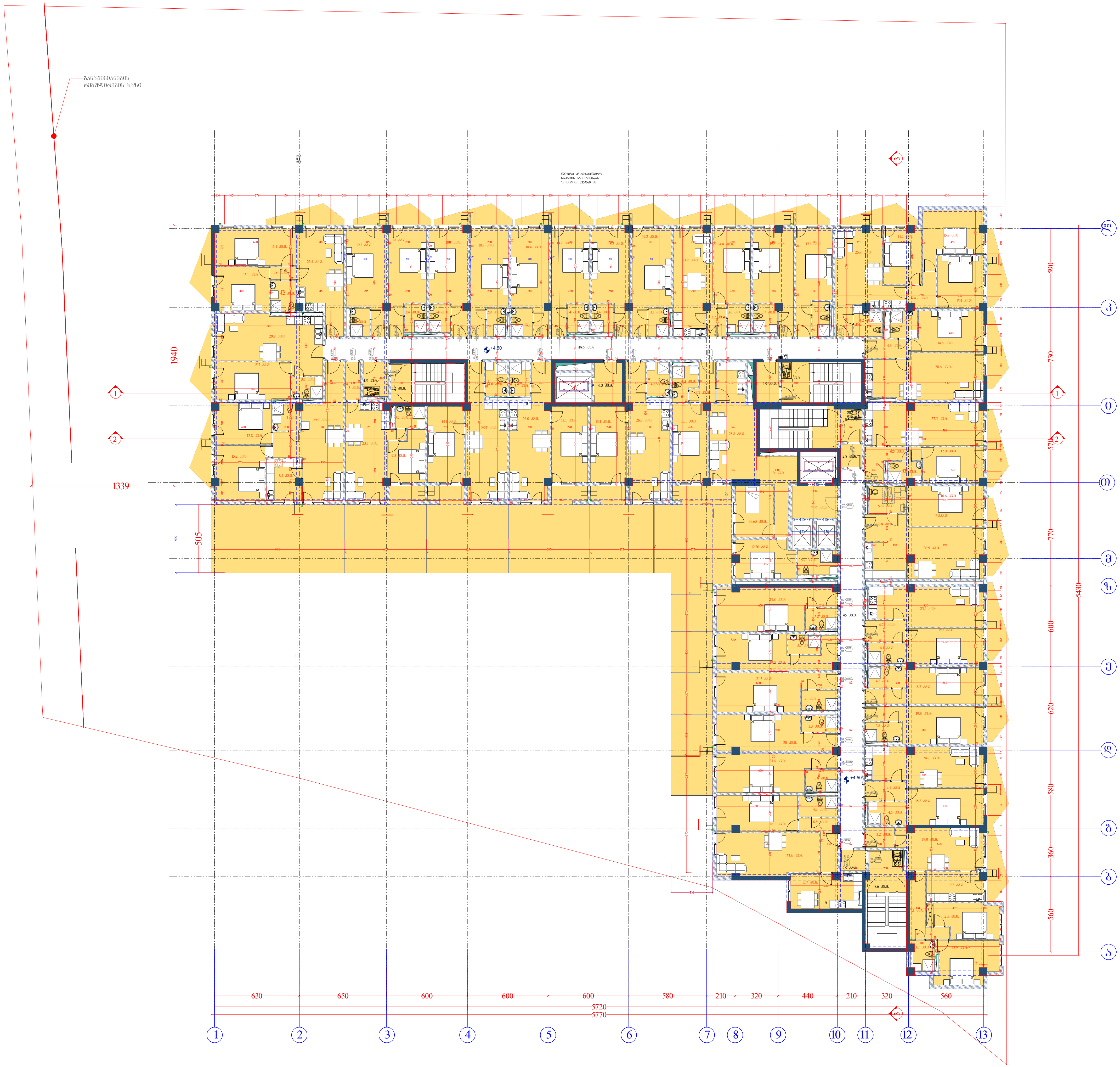

მრავალბინიანი საცხოვრებელი სახლი თვალჭრელიძეზე

არქიტექტურული პროექტი

პირობითი აღნიშვნები

- მიწის ნაკვეთის საკადასტრო საზღვარი
- კვამლადმომჩენი/ცეცხლადმომჩენი სისტემა
- გასასვლელამდე სავალი მიმართულება
- საცხოვრებელი დაკავებულობა
- საცხოვრებელი დაკავებულობა
- კედლის ცეცხლმედეგობა (ერთსაათიანი)
- კედლის ცეცხლმედეგობა (ორსაათიანი)
- საცხოვრებელი დაკავებულობა

დამკვეთი: შპს. "ფეიდალ ჯორჯია"
CLIENT

მისამართი: თბილისი, ალექსანდრე თვალჭრელიძის I შესახვევი N2 საკადასტრო კოდი: 01.19.18.008.022;
ADRESS

შენიშვნები: შენობის 0.00 ნიშნული შეესაბამება აბსოლუტურ 480 ნიშნულს

კორექტირება

№	თარიღი	აღწერა
1		
2		
3		

პროექტის №:
PROJECT N:

თარიღი: 2022
DATE N:

საპროექტო ჯგუფი

არქიტექტორი: მიხეილ გიორგობიანი

ნატო მიქელაძე

ნ. მიქელაძე

საავტორო უფლებები: " შპს ემ ეიჩ დი გრუპ"
COPYRIGHT HALL ARCHITECTS: **MHD group**

ნახაზი:
DRWG:

გეგმა ნიშნულზე 4.50

მ. 1:300

A-104

A3

00

დაკავებულობის და ხანძარსაწინააღმდეგო სისტემის გეგმა +9.90 ნიშნულზე	
პირობითი აღნიშვნა	დასახელება
	დაკავებულობის ჯგუფი საცხოვრებელი ჯგუფი-2 სG-2
	დაკავებულობის ჯგუფი საცხოვრებელი ჯგუფი-2 სG-1

[illegible]				
[illegible]	[illegible]	[illegible]	[illegible]	[illegible]
სG-2	[illegible] №1	70.1	[illegible]	4
სG-2	[illegible] №2	52.6	[illegible]	3
სG-2	[illegible] №3	52.1	[illegible]	3
სG-2	[illegible] №4	51.7	[illegible]	3
სG-2	[illegible] №5	52.1	[illegible]	3
სG-2	[illegible] №6	50.9	[illegible]	3
სG-2	[illegible] №7	56	[illegible]	3
სG-2	[illegible] №8	54.9	[illegible]	5
სG-2	[illegible] №9	53.9	[illegible]	3
სG-2	[illegible] №10	57.7	[illegible]	3
სG-2	[illegible] №11	53.6	[illegible]	3
სG-2	[illegible] №12	81.1	[illegible]	3
სG-2	[illegible] №13	55	[illegible]	3
სG-2	[illegible] 2-2	76.7	[illegible]	4
[illegible]		818.4		46
[illegible]	[illegible]	[illegible]	[illegible]	[illegible]
სG-1	[illegible] №1	53.8	[illegible]	3
სG-1	[illegible] №2	39.8	[illegible]	5
სG-1	[illegible] №3	52.3	[illegible]	3
სG-1	[illegible] №4	47.9	[illegible]	3
სG-1	[illegible] №5	65.5	[illegible]	3
სG-1	[illegible] №6	55.7	[illegible]	2
სG-1	[illegible] №7	26.9	[illegible]	1
სG-1	[illegible] №8	26.8	[illegible]	1
სG-1	[illegible] №9	56.3	[illegible]	3
სG-1	[illegible] №10	77.2	[illegible]	4
სG-1	[illegible] №11	71.3	[illegible]	4
სG-1	[illegible] №12	27.5	[illegible]	2
სG-1	[illegible] №13	26.7	[illegible]	1
სG-1	[illegible] №14	27.6	[illegible]	1
სG-1	[illegible] №15	27.1	[illegible]	1
სG-1	[illegible] №16	31.1	[illegible]	1
სG-1	[illegible] №17	51.9	[illegible]	1
სG-1	[illegible]	96.5	[illegible]	5
[illegible]		916.9		44

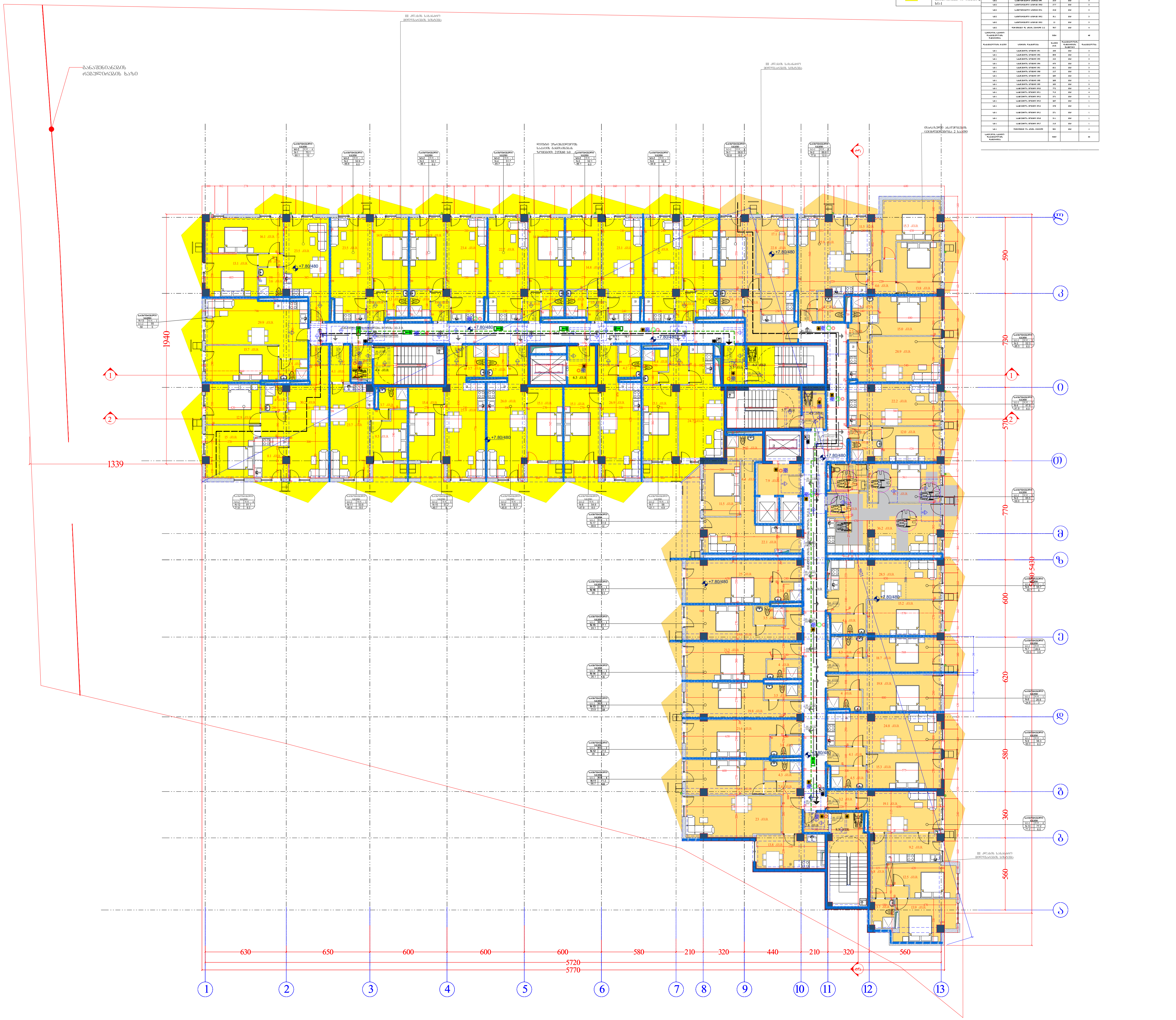

მრავალბინიანი საცხოვრებელი სახლი თვალჭრელიძეზე

არქიტექტურული პროექტი

პირობითი აღნიშვნები

- მიწის ნაკვეთის საკადასტრო საზღვარი
- ჯვამლაღმომჩენი/ცეცხლაღმომჩენი სისტემა
- გასასვლელამდე სავალი მიმართულება
- საცხოვრებელი დაკავებულობა
- საცხოვრებელი დაკავებულობა
- კედლის ცეცხლმედეგობა (ერთსაათიანი)
- კედლის ცეცხლმედეგობა (ორსაათიანი)

დამკვეთი: შპს. "ფეიდალ ჯორჯია"
CLIENT

მისამართი: თბილისი, ალექსანდრე თვალჭრელიძის I შესახვევი N2 საკადასტრო კოდი: 01.19.18.008.022;
ADRESS

შენიშვნები: ნულოვანი 0.00 ნიშნული შეესაბამება აბსოლუტურ 480 ნიშნულს

კორექტირება

№	თარიღი	აღწერა
1		
2		
3		

პროექტის №:
PROJECT N:

თარიღი: 2022
DATE N:

საპროექტო ჯგუფი

არქიტექტორი: მიხეილ გიორგობიანი

ნატო მიქელაძე

საავტორო უფლებები: " შპს ემ ეიჩ დი გრუპ"
COPYRIGHT HALL ARCHITECTS: **MHD group**

ნახაზი:
DRWG: ხანძარსაწინააღმდეგო და დაკავებულობის გეგმა ნიშნულზე 7.80
მ. 1:300

A-705

A3

00

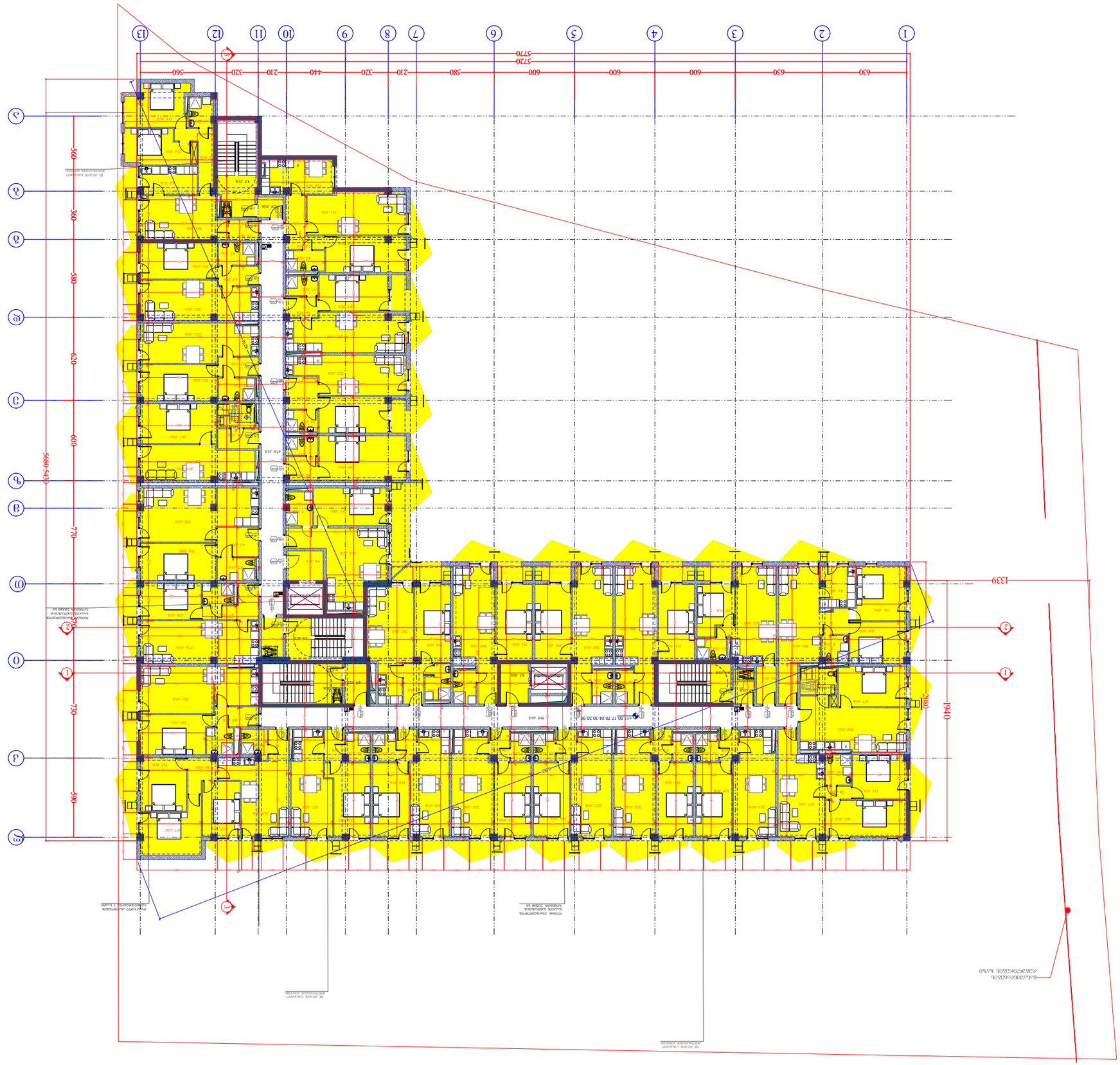

תכנית פיזור תאורת חוץ

מפת תאורת חוץ

מפת פיזור תאורת חוץ

מפת פיזור תאורת חוץ	
מפת פיזור תאורת חוץ	
מפת פיזור תאורת חוץ	

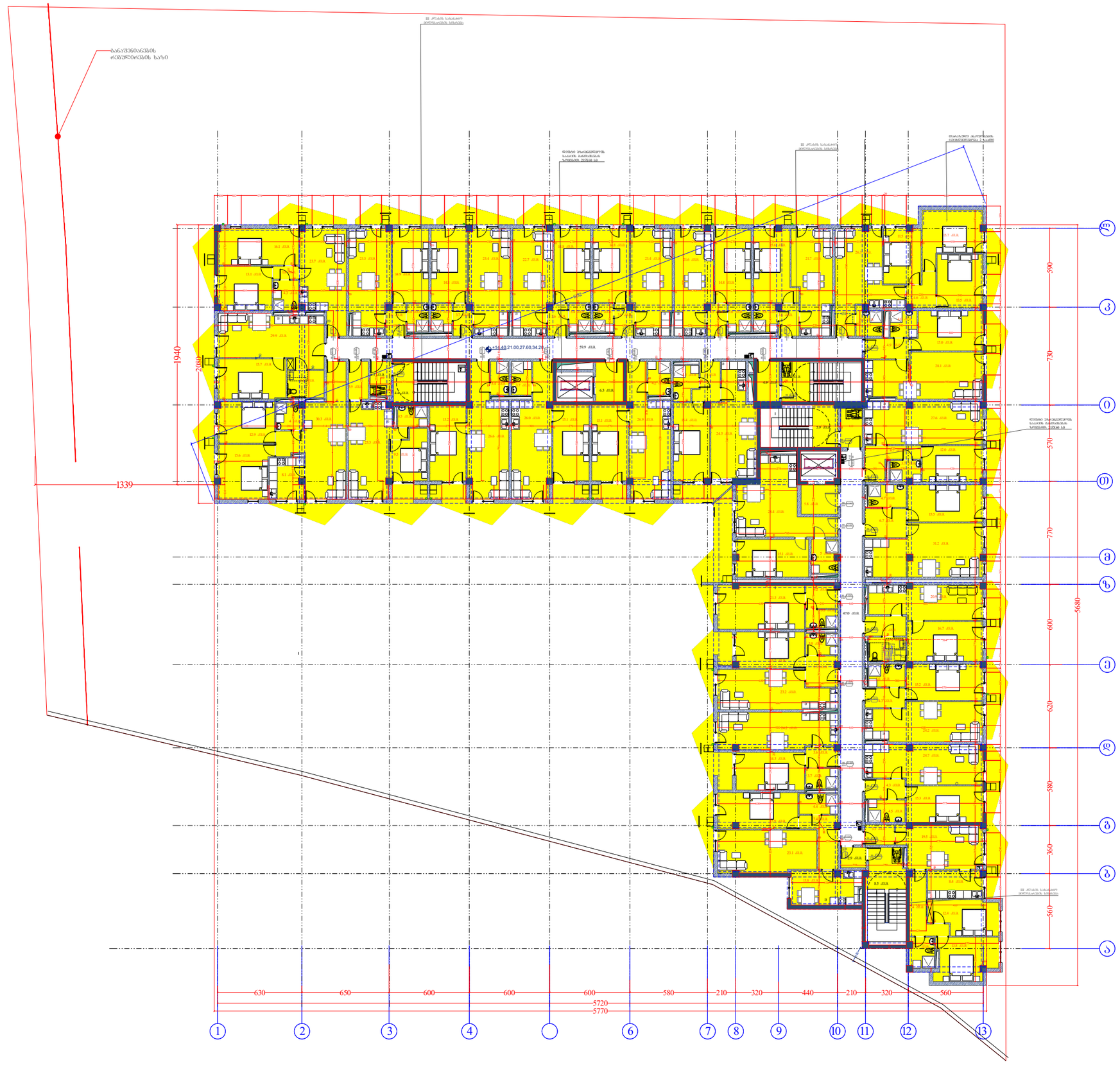

HD GROUP

მრავალბინიანი საცხოვრებელი სახლი თვალჯრელიძეზე

არქიტექტურული პროექტი

ჰირობითი აღნიშვნები

- მიწის ნაკვეთის საკადასტრო საზღვარი
- პკვამლაღმომჩენი/ცეცხლაღმომჩენი სისტემა
- გასასვლელამდე საშალი მიმართულება
- საცხოვრებელი დანაშენულობა
- საცხოვრებელი დანაშენულობა
- პედლის ცეცხლმედეგობა (ერთსაათიანი)
- პედლის ცეცხლმედეგობა (ორსაათიანი)
- საცხოვრებელი დანაშენულობა

დამკვეთი: შპს. "ფეიდელ ჯორჯია"
CLIENT

მისამართი: თბილისი, ალექსანდრე თვალჯრელიძის I მესახვედი N2 საკადასტრო კოდი: 01.19.18.008.022;
ADRESS

შენიშვნები: შენობის 0.00 ნიშნული შეესაბამება ზღვის ლეველ 480 ნიშნულს

კორექტირება

№	თარიღი	აღწერა
1		
2		
3		

პროექტის №:
PROJECT N:

თარიღი: 2022
DATE N:

საპროექტო ჯგუფი

არქიტექტორი: მიხეილ გიორგობიანი

ნაბრ მიქელაძე

საავტორო უფლებები: " შპს ემ ეიჩ დი გრუპ"
COPYRIGHT HALL ARCHITECTS: MHD group

ნახაზი:
DRWG:

გეგმა ნიშნულზე 14.40

მ. 1:300

A-107

A3

00

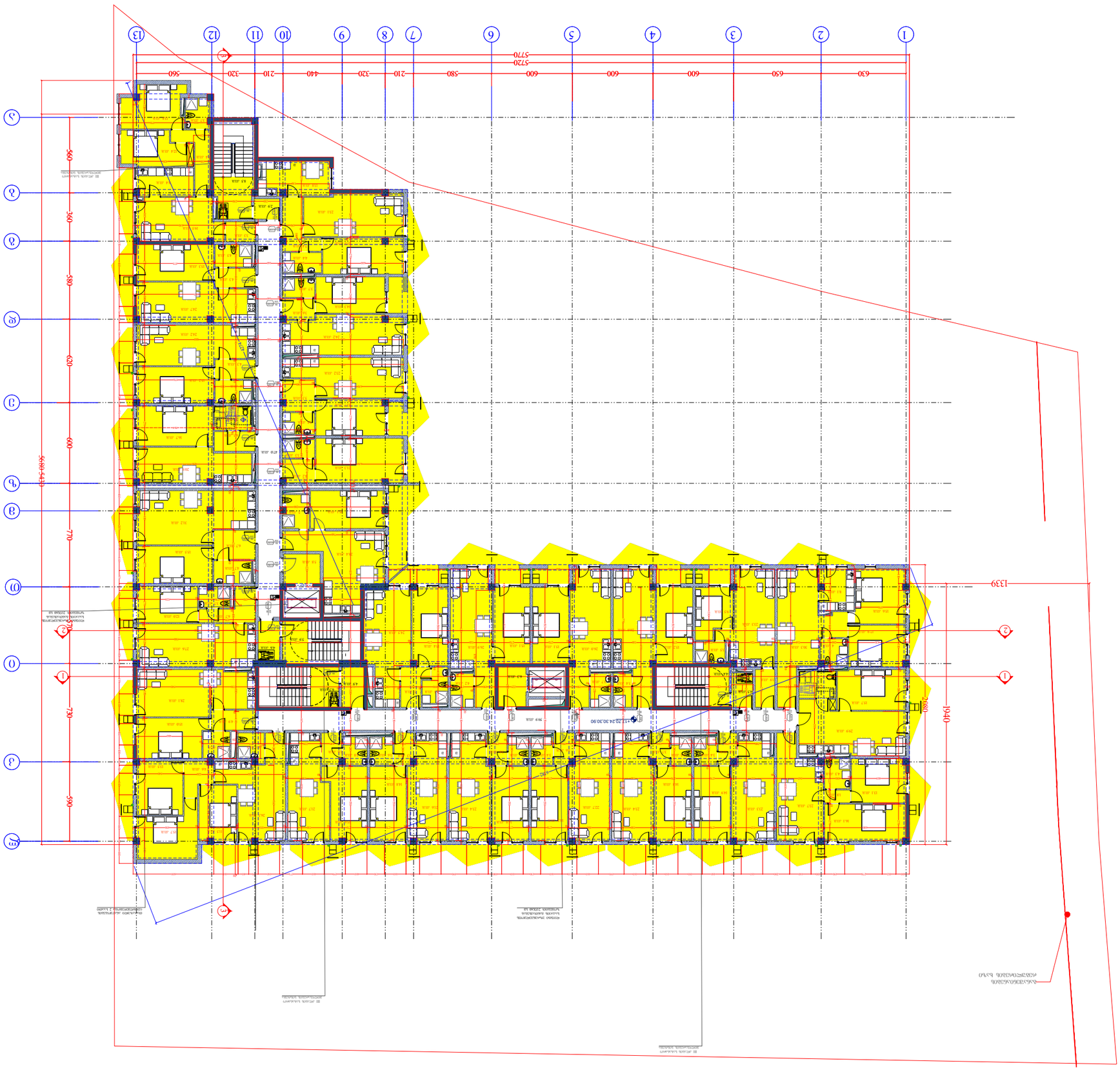

ЭСКИЗНОЕ ПРЕДЛОЖЕНИЕ ПО ЗАСТРОЙКЕ ЗЕМЕЛЬНОГО УЧАСТКА

ОБЩИЕ ДАННЫЕ ПРОЕКТА

ПЛАН ЗЕМЕЛЬНОГО УЧАСТКА

- ГРАНИЦЫ ЗЕМЕЛЬНОГО УЧАСТКА
- ГРАНИЦЫ ЗОН ОГРАНИЧЕНИЙ/ОБРЕМЕНЕНИЙ
- ОСЬ ПОВОРОТА
- ОБЪЕКТЫ КАПИТАЛЬНОГО СТРОИТЕЛЬСТВА, ПРЕДЛАГАЕМЫЕ К СНОСУ
- ОБЪЕКТЫ КАПИТАЛЬНОГО СТРОИТЕЛЬСТВА, ПРЕДЛАГАЕМЫЕ К СТРОИТЕЛЬСТВУ
- ОБЪЕКТЫ КАПИТАЛЬНОГО СТРОИТЕЛЬСТВА, ПРЕДЛАГАЕМЫЕ К СТРОИТЕЛЬСТВУ
- ГРАНИЦЫ ЗОН ОГРАНИЧЕНИЙ/ОБРЕМЕНЕНИЙ (ЗАМЕНЯЕМЫЕ)
- ГРАНИЦЫ ЗОН ОГРАНИЧЕНИЙ/ОБРЕМЕНЕНИЙ (ПРЕКРАЩАЕМЫЕ)
- ОБЪЕКТЫ КАПИТАЛЬНОГО СТРОИТЕЛЬСТВА, ПРЕДЛАГАЕМЫЕ К СТРОИТЕЛЬСТВУ

ВАЛЮР

ЗАКАЗЧИК: ЗАО, "ГЛАВСТРОЙ"

ПРОЕКТИРОВЩИК: ООО "ГЛАВ ДЕВЕЛОПМЕНТ ГРУПП"

АДРЕС: ЛЕНИНГРАДСКАЯ ОБЛ., ВСЕВОЛОЖСКИЙ Р-Н, ЗАНЕВСКОЕ ГОРОДСКОЕ ПОСЕЛЕНИЕ, ГОРОДСКОЙ ПОСЕЛОК ЗАНЕВКА, ЗАНЕВСКИЙ ПР., УЧ. 1

ГИП: ГЛАВ. АРХИТЕКТОР ПРОЕКТА

COPYRIGHT HALL ARCHITECTS: "ГЛАВ ДЕВЕЛОПМЕНТ ГРУПП" MHD group

ВСЕ ПРАВА ЗАЩИЩЕНЫ ЗАКОНОМ ОБ АВТОРСКОМ ПРАВЕ И СМЕЖНЫХ ПРАВАХ. ЛЮБОЕ ИСПОЛЬЗОВАНИЕ ДАННОГО ПРОЕКТА ИЛИ ЕГО ЧАСТИ БЕЗ ПИСЬМЕННОГО РАЗРЕШЕНИЯ АВТОРА ЗАПРЕЩЕНО.

ВЕРСИЯ ПРОГРАММЫ: ARCHICAD 25 RUS 4030 FULL

ЛИЦЕНЗИЯ: 82000000 ГЛАВСТРОЙ

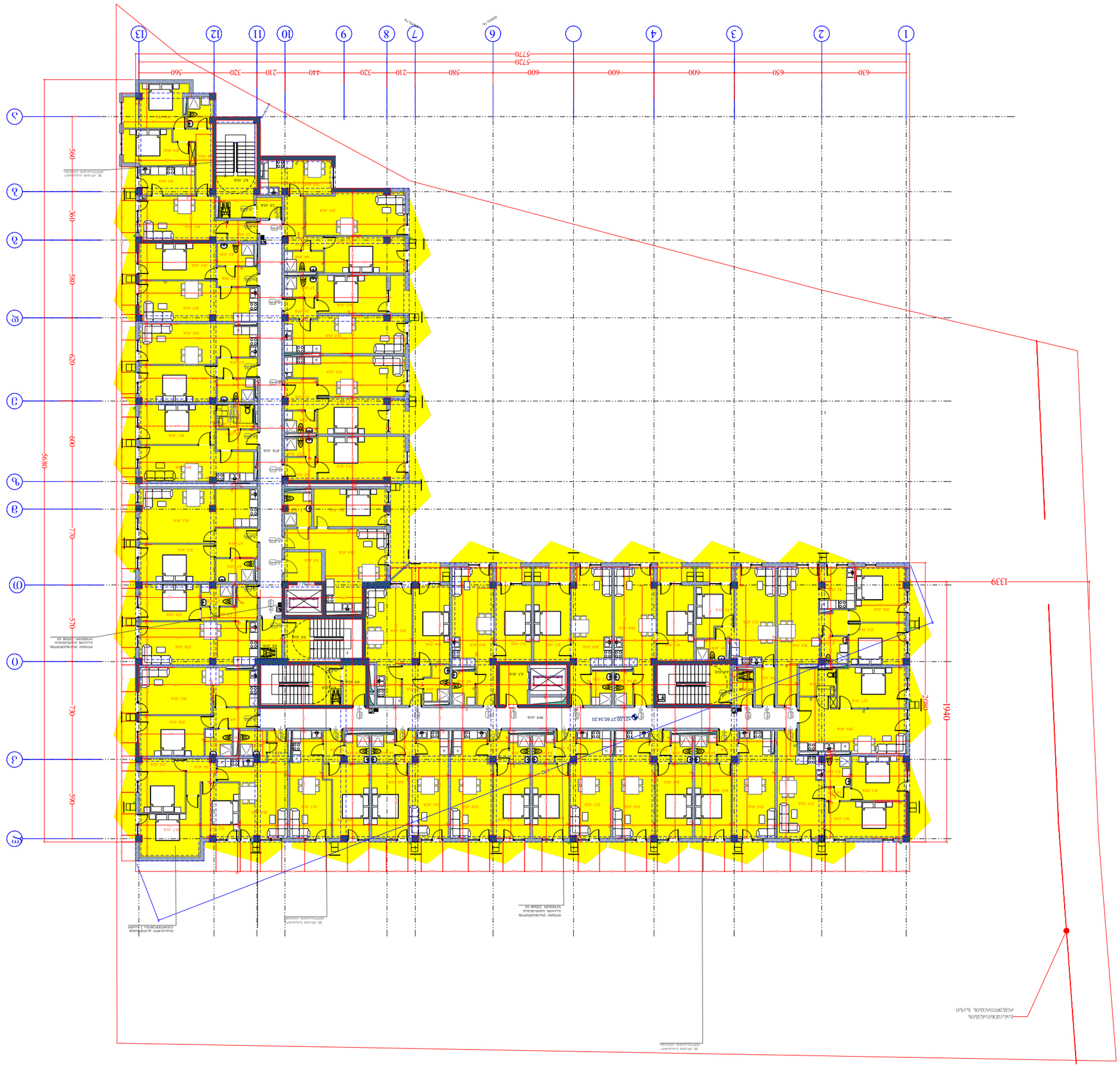

ЭЛЕКТРИЧЕСКАЯ ОБЩЕДОМОВАЯ СЕТЬ

ОБЩЕДОМОВОЕ ОСВЕЩЕНИЕ

ЭЛЕКТРОСНАБЖЕНИЕ ОБЩЕДОМОВЫХ ПОМЕЩЕНИЙ

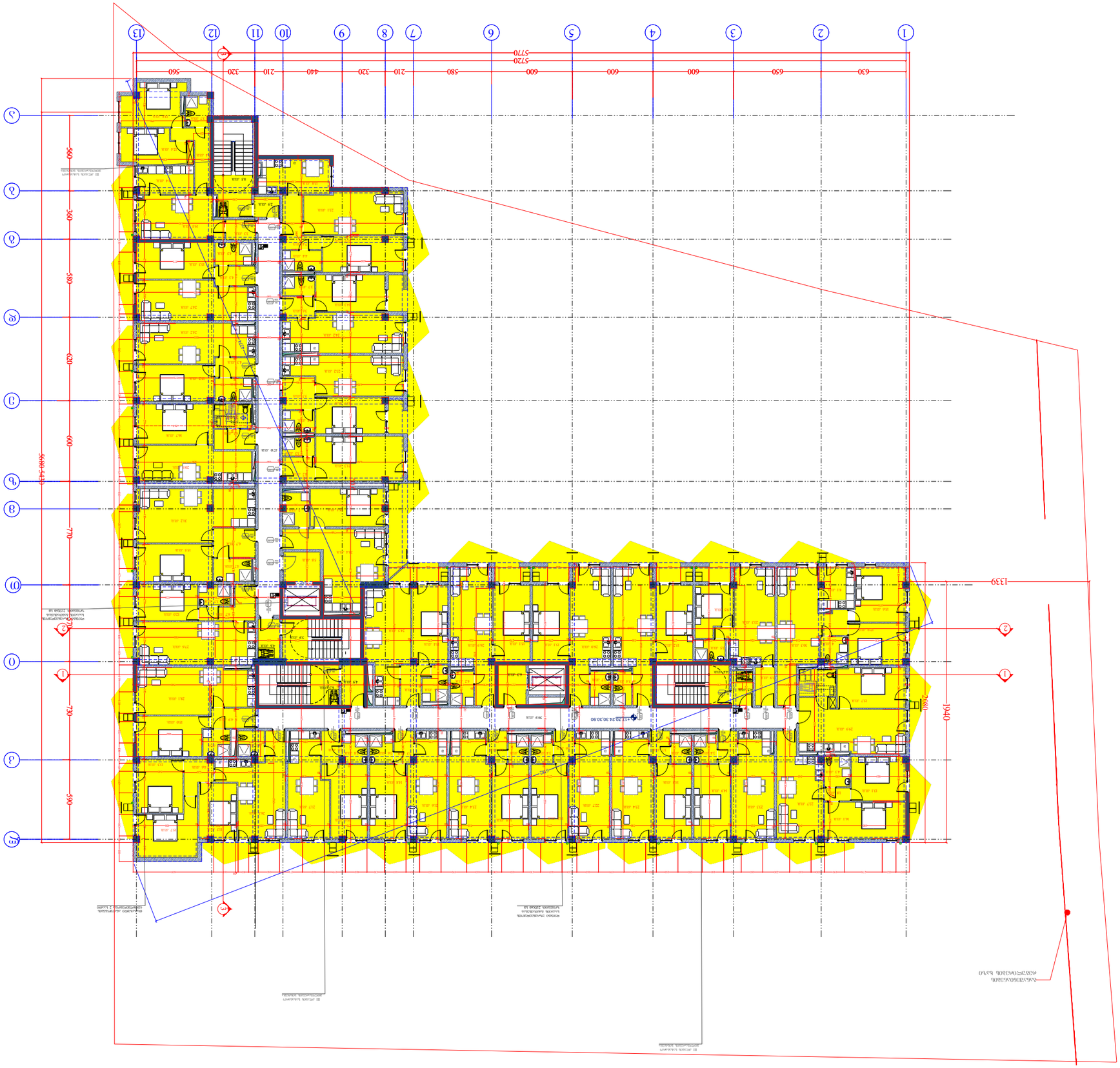
1
2
3
4
5
6
7
8
9
10
11
12
13
630
650
600
600
600
580
210
320
440
320
210
320
560
5720
5770
А
Б
В
Г
Д
Е
Ж
З
И
К
Л
М
Н
О
360
360
580
620
600
770
730
590
5940-5490
1940
1339
2000
Ж1120 24.30.30.90
Ж1120 24.30.30.90
Ж1120 24.30.30.90

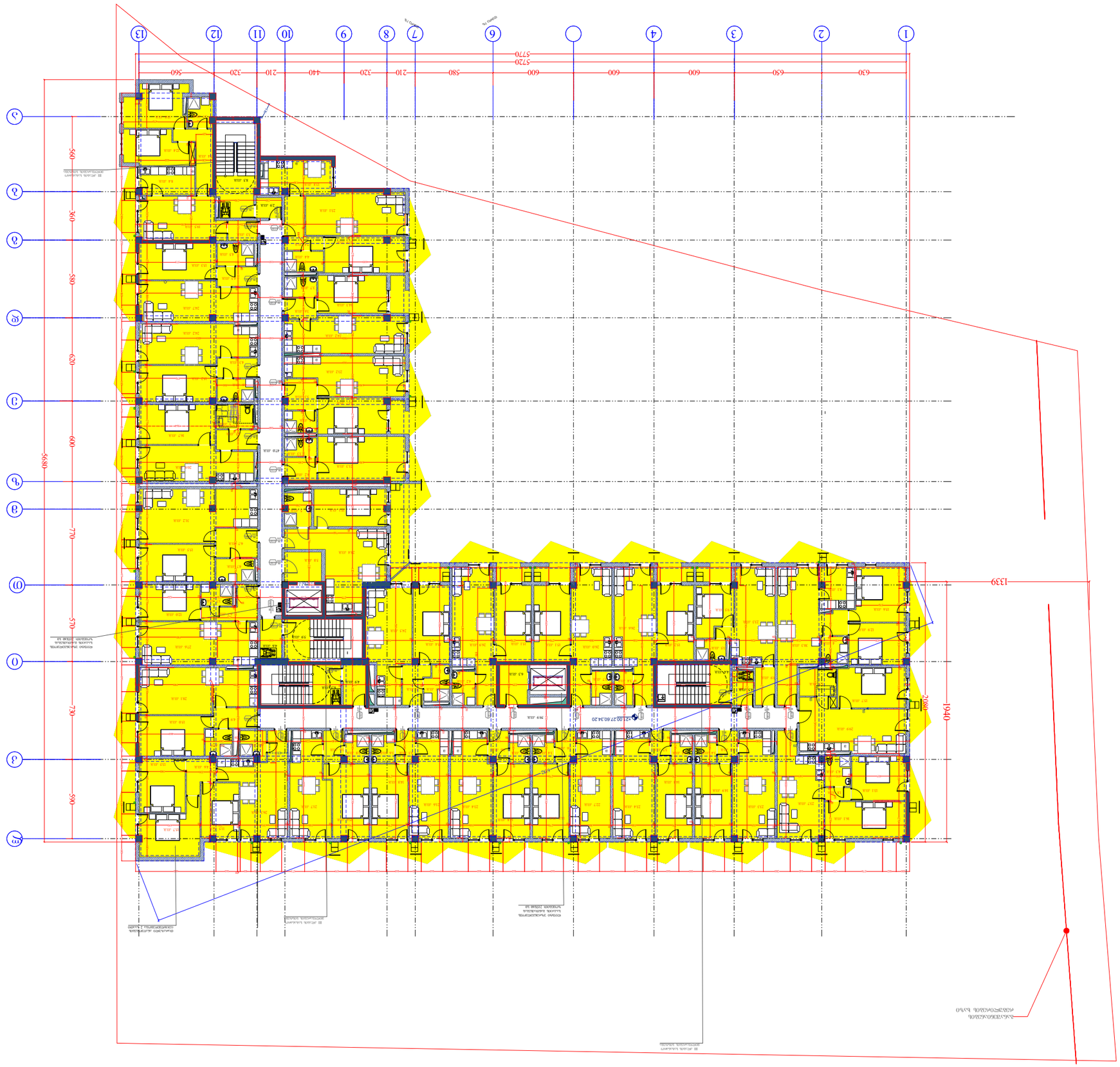

ООО "ЭНЕРГОСТРОЙ ПРОЕКТ"
Главный инженер проекта
Ю.Ю. Ларионов

ООО "Энергостройпроект

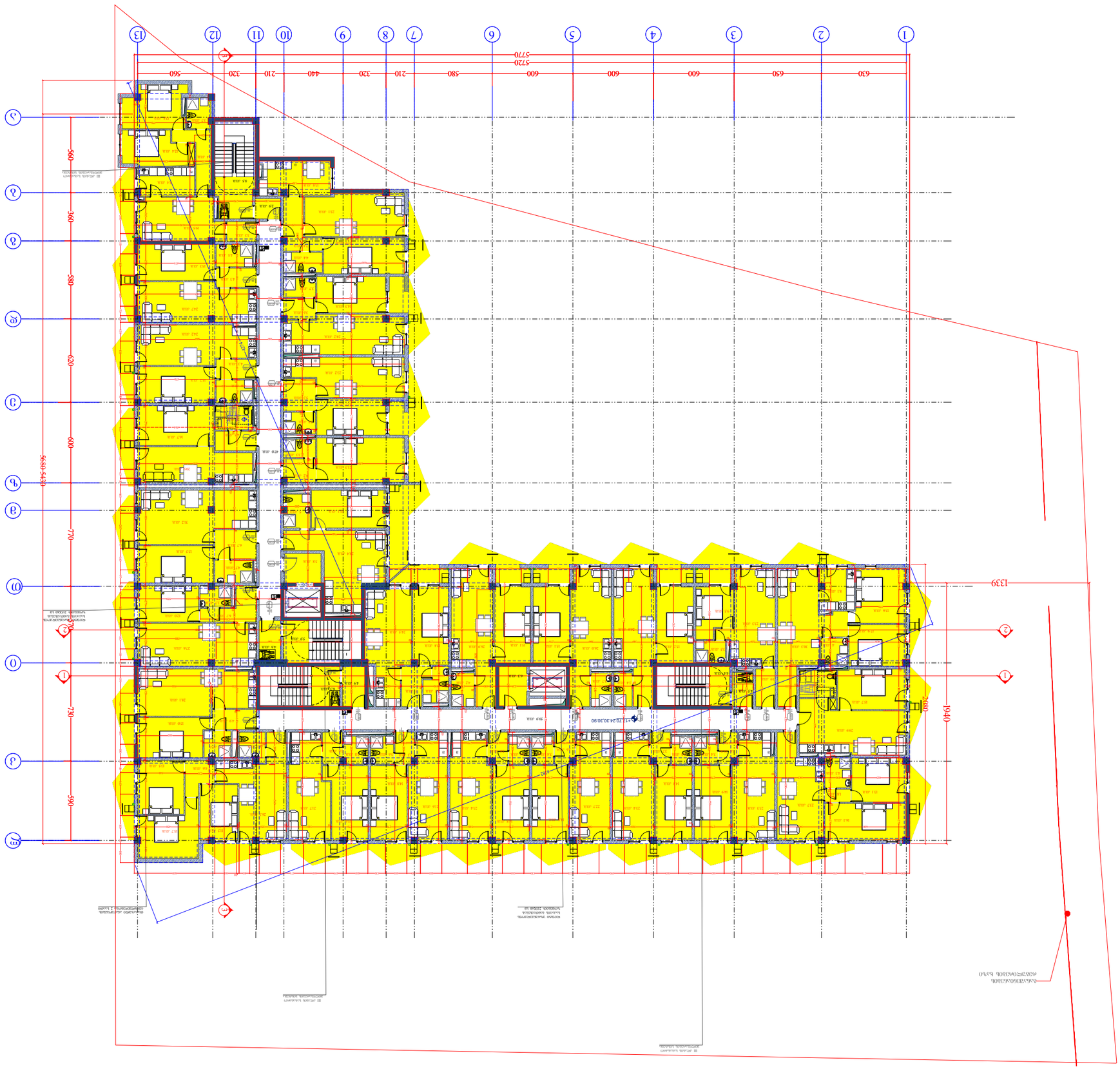
1
2
3
4
5
6
7
8
9
10
11
12
13
630
650
600
600
600
580
210
320
440
320
210
320
560
5720
5770
А
Б
В
Г
Д
Е
Ж
З
И
К
Л
М
Н
О
П
Р
С
Т
У
Ф
Х
Ц
Ч
Ш
Щ
Э
Ю
Я
360
580
620
600
770
730
590
1940
1339
2900
5480-5490
12.20 x 30.30.90
Ул. Ген. Владимир Вазов
Ул. Ген. Владимир Вазов
Ул. Ген. Владимир Вазов

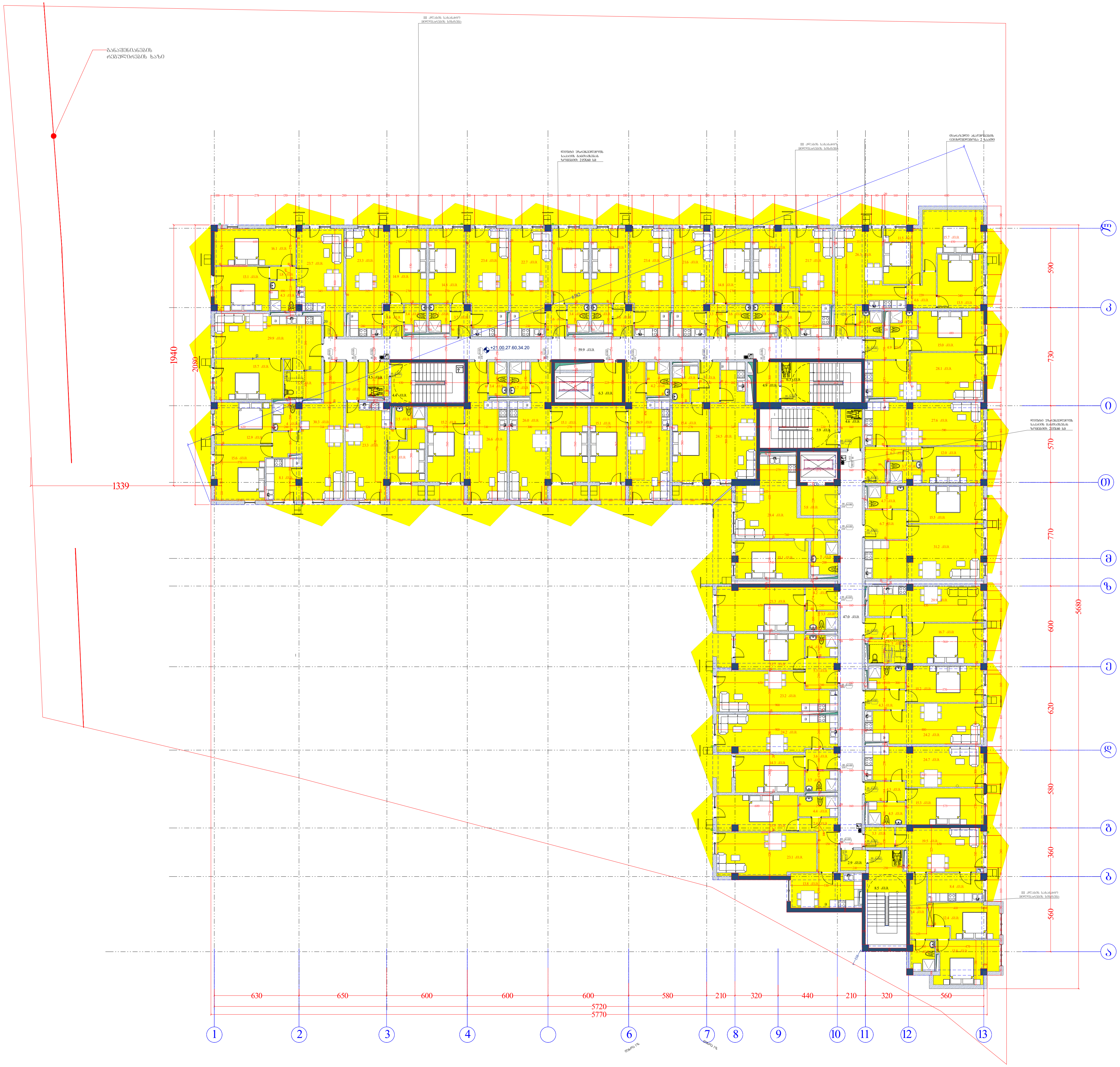

MHD GROUP

მრავალბინიანი საცხოვრებელი სახლი თვალჭრელიძეზე

არქიტექტურული პროექტი

პირობითი აღნიშვნები

- მიწის ნაკვეთის საკადასტრო საზღვარი
- კვამლდამომჩენი/ცეცხლდამომჩენი სისტემა
- გასასვლელამდე სავალი მიმართულება
- საცხოვრებელი დაკავებულობა
- საცხოვრებელი დაკავებულობა
- კედლის ცეცხლმედეგობა (ერთსაათიანი)
- კედლის ცეცხლმედეგობა (ორსაათიანი)
- საცხოვრებელი დაკავებულობა

დამკვეთი: შპს. "ფეიდალ ჯორჯია"
CLIENT

მისამართი: თბილისი, ალექსანდრე თვალჭრელიძის I შესახვევი N2 საკადასტრო კოდი: 01.19.18.008.022;
ADRESS

შენიშვნები: შენობის 0.00 ნიშნული შეესაბამება აბსოლუტურ 480 ნიშნულს

კორექტირება

№	თარიღი	აღწერა
1		
2		
3		

პროექტის №:
PROJECT N:

თარიღი: 2022
DATE N:

საპროექტო ჯგუფი

არქიტექტორი: მიხეილ გიორგობიანი

ნატო მიქელაძე

საავტორო უფლებები: " შპს ემ ეიჩ დი გრუპ"
COPYRIGHT HALL ARCHITECTS: MHD group

ნახაზი:
DRWG:
ტიპიური გეგმა ნიშნულზე 34.20

მ. 1:300

A-113

A3

00

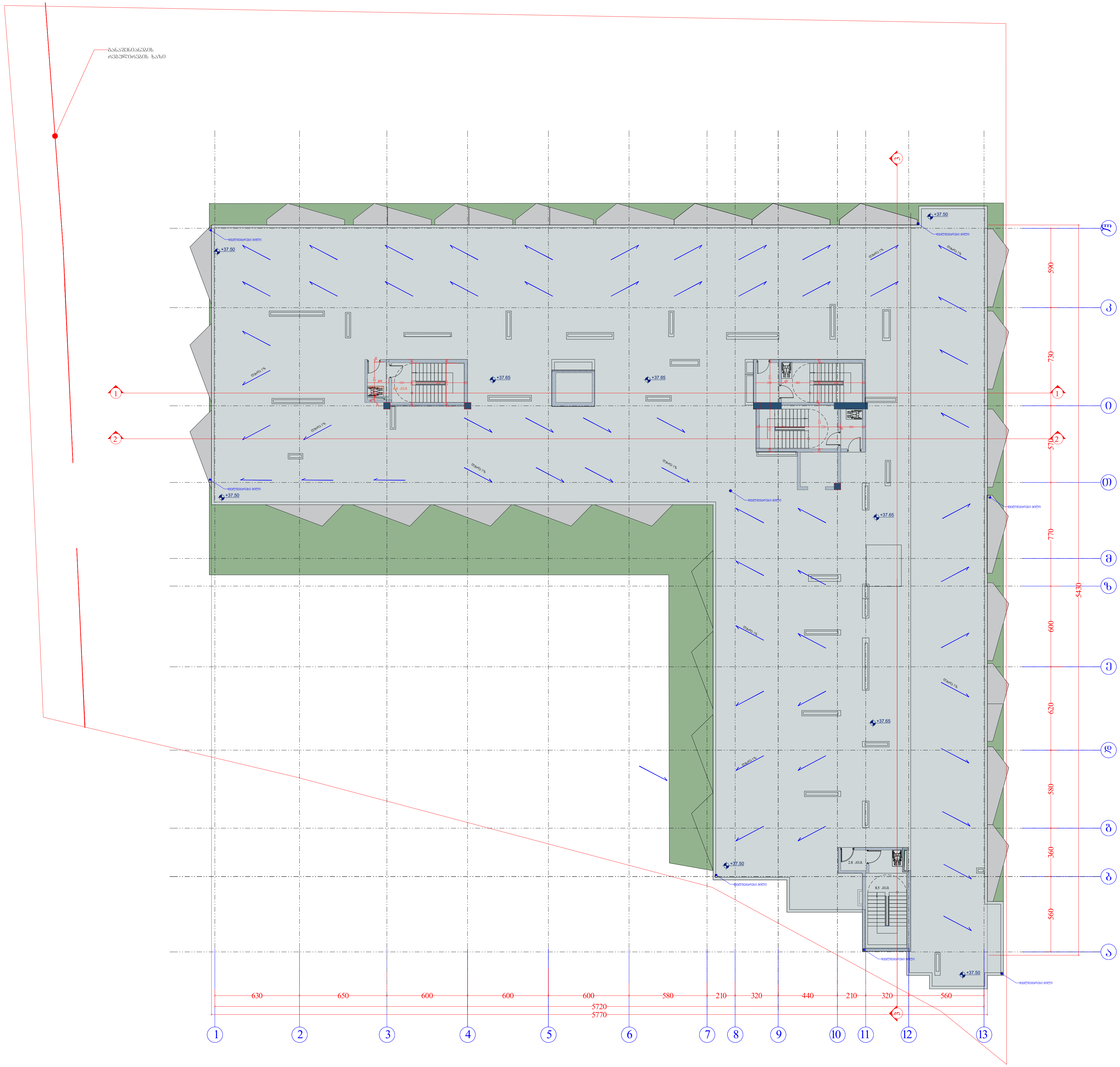

MHD GROUP

მრავალბინიანი საცხოვრებელი სახლი თვალჭრელიძეზე

არქიტექტურული პროექტი

პირობითი აღნიშვნები

- მიწის ნაკვეთის საკადასტრო საზღვარი
- კვამლამომჩენი/ცეცხლამომჩენი სისტემა
- გასასვლელამდე სავალი მიმართულება
- კედლის ცეცხლმედეგობა (ერთსაათიანი)
- კედლის ცეცხლმედეგობა (ორსაათიანი)
- საცხოვრებელი დაკავებულობა

დამკვეთი: შპს. "ფეიდალ ჯორჯია"
CLIENT

მისამართი: თბილისი, ალექსანდრე თვალჭრელიძის I შესახვევი N2 საკადასტრო კოდი: 01.19.18.008.022;
ADRESS

შენიშვნები: ნულოვანი 0.00 ნიშნული შეესაბამება აბსოლუტურ 480 ნიშნულს

კორექტირება

№	თარიღი	აღწერა
1		
2		
3		

პროექტის №:
PROJECT N:

თარიღი: 2022
DATE N:

საპროექტო ჯგუფი

არქიტექტორი: მიხეილ გიორგობიანი

ნატო მიქელაძე

საავტორო უფლებები: " შპს ემ ეიჩ დი გრუპ"
COPYRIGHT HALL ARCHITECTS: MHD group

ნახაზი:
DRWG:

სახურავის გეგმა ნიშნულზე 37.50

მ. 1:300

A-114

A3

00

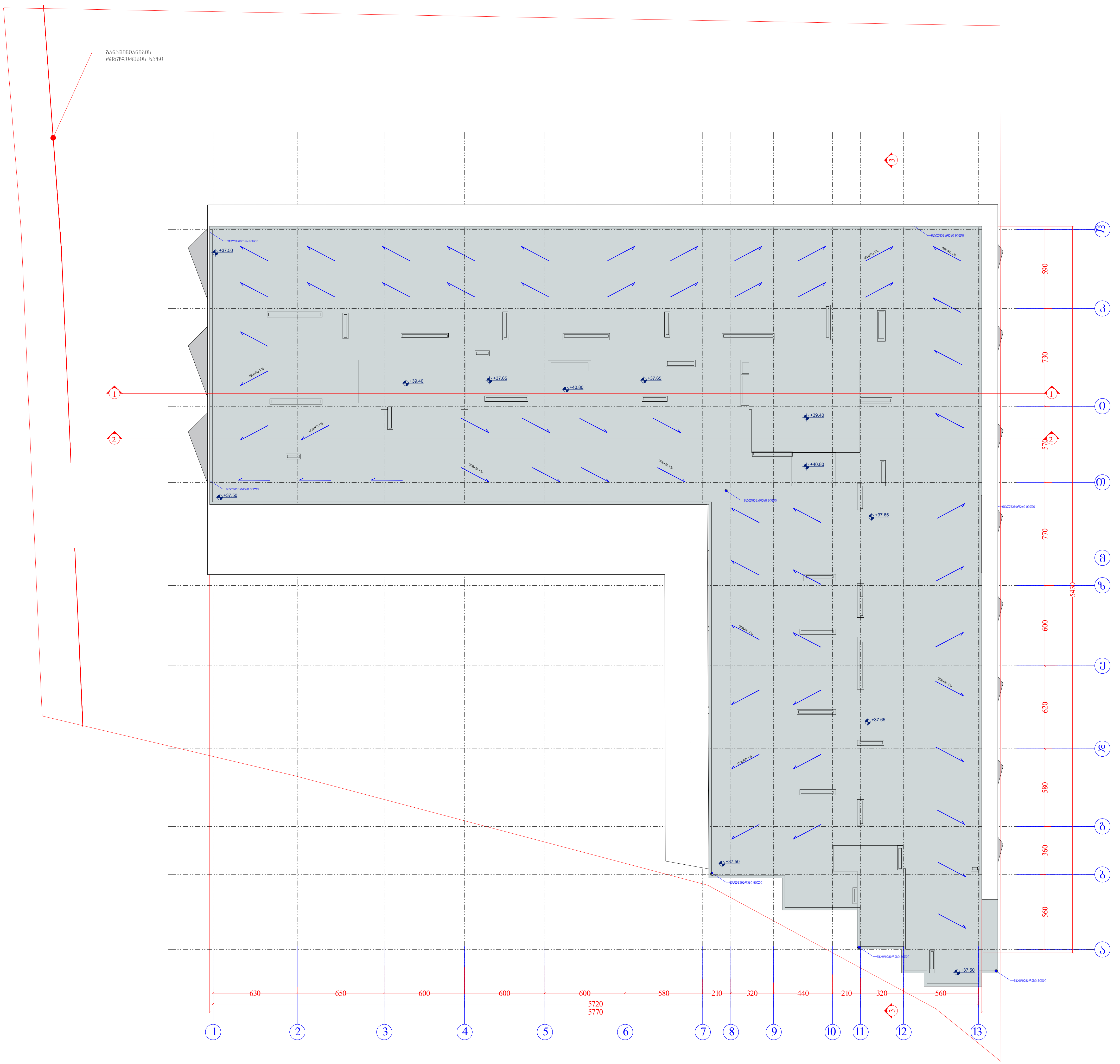

MHD GROUP

მრავალბინიანი საცხოვრებელი სახლი თვალჭრელიძეზე

არქიტექტურული პროექტი

პირობითი აღნიშვნები

- მიწის ნაკვეთის საკადასტრო საზღვარი
- კვამლადმომჩენი/ცეცხლადმომჩენი სისტემა
- გასასვლელამდე სავალი მიმართულება
- კედლის ცეცხლმედეგობა (ერთსაათიანი)
- კედლის ცეცხლმედეგობა (ორსაათიანი)
- საცხოვრებელი დაკავებულობა

დამკვეთი: შპს. "ფეიდალ ჯორჯია"
CLIENT

მისამართი: თბილისი, ალექსანდრე თვალჭრელიძის I შესახვევი N2 საკადასტრო კოდი: 01.19.18.008.022;
ADRESS

შენიშვნები: შენობის 0.00 ნიშნული შესაბამება აბსოლუტურ 480 ნიშნულს

კორექტირება

№	თარიღი	აღწერა
1		
2		
3		

პროექტის №:
PROJECT N:

თარიღი: 2022
DATE N:

საპროექტო ჯგუფი

არქიტექტორი: მიხეილ გიორგობიანი

ნატო მიქელაძე

საავტორო უფლებები: " შპს ემ ეიჩ დი გრუპ"
COPYRIGHT HALL ARCHITECTS: MHD group

ნახაზი:
DRWG:
სახურავის გეგმა ნიშნულზე 40.80

მ. 1:300

A-115

A3

00



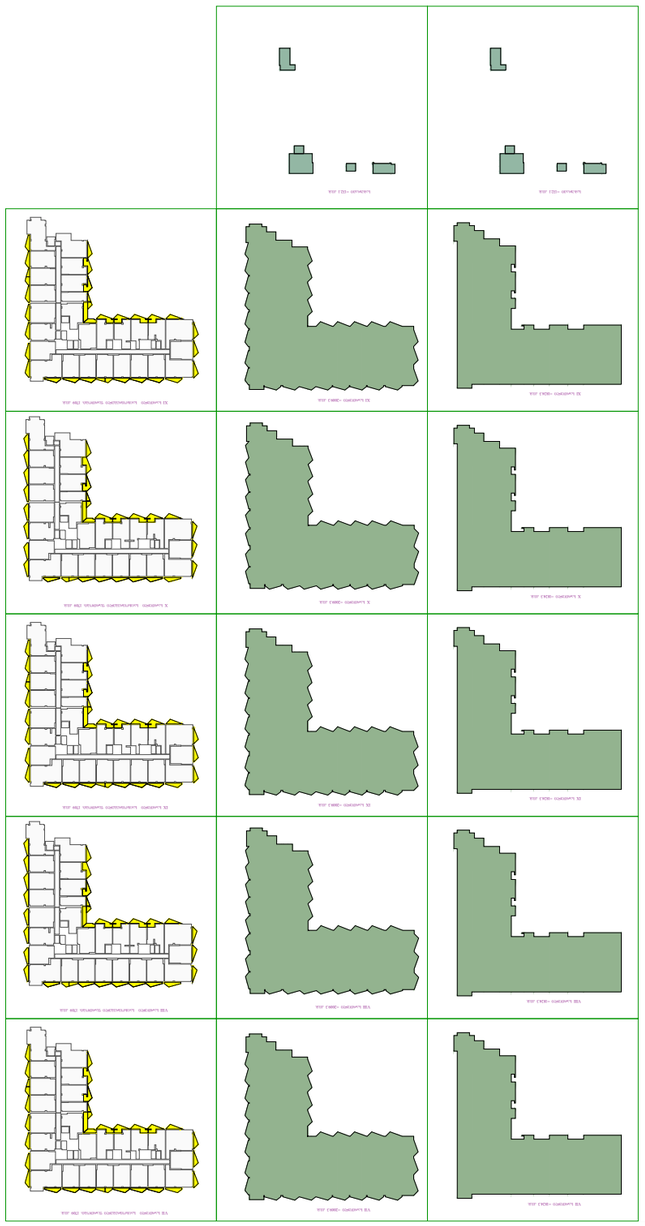

תכנית קומת גג טכנית

תכנית קומת גג חלקית

תכנית קומת גג חלקית

מס'	תיאור	תאריך
1		
2		
3		

שם הפרויקט:
PROJECT N:

תאריך: 2022
DATE N:

עורך הפרויקט: אדריכל יואב בן שבת
מספר רישיון: 30520
אדריכלים בן שבת יואב ובן שבת אלון

קנה מידה: 1:100

CLIENT:
בעל הזכויות: אגף נכסים עירוני
כתובת: רח' הנשיא 1, ת"א
ADRESS
טל': 03-5223330 NZ
פקס':
0L.19.008.022.

COPYRIGHT HALL ARCHITECTS: כל הזכויות שמורות למשרד אדריכלים הול בע"מ
DRWG: תכנית קומת גג חלקית
A-116
A3
00

მისაწვდომობის ეროვნული სტანდარტის შესაბამისი დოკუმენტაცია

ობიექტი: მრავალბინიანი საცხოვრებელი სახლი თვალჭრელიძეზე

მისამართი: თბილისი,ალექსანდრე თვალჭრელიძე, №1-ის მიმდებარედ

მიწის (უძრავი ქონების) საკადასტრო კოდი №ს/კ 01.19.18.008.022

"ტექნიკური რეგლამენტის მისაწვდომობის ეროვნული სტანდარტები"-ს საქართველოს მთავრობის 2020 წლის 4 დეკემბრის №732 დადგენილების შესაბამისობის ანალიზი.

თ.ჯინჭარაძე
tatiajincharadze27@gmail.com
მობ:599 730364

03.17.2023წ

დაგეგმარების საფუძვლები და მიზნები:

პროექტი მიზნად ისახავს მრავალბინიანი სახლის დაგეგმარებას , თანამედროვე გეგმარებითი პრინციპების შესაბამისად დადგენილი „შენობა ნაგებობების უსაფრთხოების წესების მიხედვით“.
მიწის ნაკვეთის მდებარეობა და აღწრა:
მიწის ნაკვეთი (4524 კვ.მ.) მდებარეობს ქალაქ თბილისში, ალექსანდრე თვალჭრელიძის #1, შესახვევი 2 ში.
საკადასტრო კოდი: #01.19.18.008.022 ტერიტორია ხასიათდება საშუალო სირთულის რელიეფით ძირითად ზედაპირზე, სამხრეთის ნაწილში მკვეთრი ვარდნაა მომიჯნავე ნაკვეთის მხარეს, ძირითადად კი
ტერიტორია გამოირჩევა მცირე ქანობით 1%მდე, .საპროექტო ტერიტორიას მთავარ ფასადზე ალექსანდრე თვალჭრელიძის ქუჩა, რომელიც უკავშირდება მთავარ საარტერიო გზას, კახეთის გზატკეცილს.
ტერიტორიის ჩრდილოეთით, დასავლეთით და სამხრეთით კერძო მიწის ნაკვეთებია.
მომიჯნავე მიწის ნაკვეთებზე უმეტესად განთავსებულია მცირე საცხოვრებელი ერთეულები.
ტერიტორიიდან დაახლოებით 320 მეტრში მდებარეობს ისთ პოინტის კომპლექსი, მიმდებარე ნაკვეთებზე გაცემულია თანხმობა მრავალბინიან და მრავალსართულიან კომპლექსზე 360 კვ.მ.-ის მოშორებით და დასავლეთით
მიმდებარე ტერიტორიაზე მიმდინარეობს ამავე სახის კომპლექსის შეთანხმება.
პროექტის შინაარსობრივი აღწერა:
საპროექტო შენობა არის 11 სართულიანი საცხოვრებელი ნაგებობა, 2 მიწისქვეშა დონის პარკინგით, რომლებსაც დამოუკიდებელი შესასვლელი აქვთ. ქვედა დონეზე (-1 და -2 სართულებზე) ავტოსადგომების რაოდენობაა 96 ერთეული. აღნიშნულ სართულზე მოხვედრა შესაძლებელია საავტომობილო პანდუსით, რომლის დახრის კუთხე შეადგენს 10%-14%-10%. ხოლო შიდა მოხვევის რადიუსი - 4,50 . ამას
შენობის პირველ სართულზე განლაგებულია სავაჭრო ფუნქციის მქონე, 3 კომერციული ფართი.
შენობა აღჭურვილია ხანძარსაწინააღმდეგო სისტემებით და დაკმაყოფილებულია ყველა საჭირო მოთხოვნა, უსაფრთხოების წესების შესაბამსად.
კერძოდ: შენობა აღჭურვილია 4 დაცული კიბის უჯრედით, დაშორებული ნორმების შესაბამისად. კიბის შუალედურ ბაქანზე განთავსებულია სახანძრო მილდგარების სისტემა.
შენობის პარკინგის დონეებზე მოწყობილია ხანძარქრობისათვის საჭირო საშხეფი სისტემა. ეს სისტემა ასევე მოწყობილია პირველ სამ სართულზე კომერციული ფუნქციის შესაბამისად, შენობაში მოწყობილია
ლიფტები შესაბამისი ნორმების დაცვით. ლიფტების წინ მოწყობილია ტამბური , სადაც ხდება ჰაერის მექანიკური განიავება.
მოწყობილია ხანძრის აღმომჩენი ელექტრო დეტექტორები. მოწყობილია ხანძარმედეგი კარები ნორმებით მოთხოვნილი დროის შესაბამისად. პარკინგის სართულებზე, დერეფნებსა და კიბის უჯრედის ტამბურებში მოწყობილია მექანიკური განიავების სისტემა, რომელიც მდებარეობს ამ სართულების ჭერში. ასევე მოწყობილია ხელის ცეცხლმაქრები შენობის ყველა სართულზე გასასვლელების სივრცეებში.
ყველა სივრცე მისაწვდომია შშმ პირებისთვის, ასევე მათთვის მოწყობილია საპარკინგე ადგილი შენობის ეზოში და მინუს სართლზე ნორმების შესაბამისად.

მთავარი ფასადი ნაწილობრივ დამუშავებულია მაღალი ხარისხის დეკორატიული ლესვით და შეღებვით. მოწყობილია შენობის ფასადის უმეტეს ზედაპირზე დეკორატიული კომპოზიტური პანელებით მოპირკეთება, (სასტუმროს სართულები მოპირკეთებულია სრულად, ასევე შენობის აივნები მოპირკეთებულია მაღალი ხარისხის ფასადის პერფორირებული კომპოზიტური პანელებით, რომელიც განსხვავებულ ფერში დამატებით მოწყობილია საქვაბე-კონდიციონერის გარე ბლოკების შესაფუთად, პირველი სართულზე გამოყენებულია ალუმინის საფასადე სისტემები. ვენტილაციის და გათბობის დანადგარები თავსდება ფასადის წინ, აივანზე, შესაბამისად გამოყოფილ ადგილებში, ფასადის ძირითად კედელსა და აივნის დეკორატიულ კედელს შორის. აღნიშნული დანადგარები ფასადზე არ არის ხილვადი.
სახურავის მოსაპირკეთებელ მასალად გამოყენებულია ქვაბამბა, ბეტონის მოჭიმვა, რომელიც უზრუნველყოფს შესაბამის დახრებს 1%-მდე დახრებს ყველა მიმართულებით, საბოლოოდ ჰიდროიზოლაციის პოლიურეთანის ფენებით.
პროექტის ძირითადი სტრუქტურული სისტემის აღწერა:
შენობის სტრუქტურას წარმოადგენს რკინაბეტონის კარკასი ხიმინჯებით კოლონების საძირკველზე, დიაფრაგმებით საჭიროების შესაბამისად, კონსტრუქცია შედგება გაძლიერებული ბეტონის სვეტებისგან,
კოჭებისგან, სართულშუა გადახურვის და სახურავის ფილებისგან. შენობის კიბის უჯრედებს და ლიფტების ნაწილში უწყვეტად მიუყვება გაძლიერებული ბეტონის სიხისტის დიაფრაგმები. კიბის სტრუქტურა შედგება გაძლიერებული ბეტონისგან.
დაგეგმარებისათვის გამოყენებული კანონმდებლობის აღწერა:
მრავალბინიანი საცხოვრებელი სახლისა და საპროექტო მიწის ნაკვეთის დაგეგმარებისათვის გამოყენებულია, საქართველოს მთავრობის დადგენილება #41, ტექნიკური რეგლამენტი „შენობა ნაგებობის უსაფრთხოების წესები“.
საპროექტო შენობაში დაცულია შ.შ.მ პირთა დამოუკიდებლად და თავისუფლად მანევრირებისათვის ყველა საჭირო ნორმები.
დახურულ და გარე ავტოსადგომებზე დაგეგმარდა მისაწვდომი მსუბუქი და მიკროავტობუსის პარკინგი.
+0.000 ნიშნულზე პროექტით გათვალისწინებულია კომერციული სამი ფართი, ყველგან დაპროექტდა მისაწვდომი ტუალეტები.
+4.500 და +7.800 ნიშნულზე განთავსებულია სასტუმროს 2 მისაწვდომი ნომრერი.
+11.100 და +14.400 ნიშნულზე 4 ცალი მისაწვდოი ,, ა“ ტიპის ბინები.
საპროექტო შენობაში დაცულია დონეთა სხვაობა, სვლა გეზი ყველა ფართში მოსახვედრად , თავისუფალი სივრცეები კართან მანევრირებისათვის ,ასევე საპროექტო ლიფტის გაბარიტული ზომები, კიბის უჯრედში თავშესაფრის ფართები, ნიშნები და მათი განთავსების ადგილები.

**<u>მისაწვდომობის მოთხოვნებს არეგულირებს “ტექნიკური რეგლამენტის მისაწვდომობის
ეროვნული სტანდარტები“-ს საქართველოს მთავრობის 2020 წლის 4 დეკემბრის #732 დადგენილება.</u>**

102.1 ზოგადი. ამ ტექნიკური რეგლამენტის 3-10 თავებსა და 1002, 1003 და 1006 ქვეთავებში წარმოდგენილი ტექნიკური კრიტერიუმები ადგილებს, საშუალებებს, შენობებსა და ელემენტებს იმ ადამიანებისთვის მისაწვდომსა და გამოყენებადს ხდის, რომელთაც ფიზიკური შეზღუდული შესაძლებლობის გამო არ შეუძლიათ გადაადგილება, სიარულისას დამოკიდებულნი არიან დამხმარე საშუალებებზე, არიან უსინათლონი და მცირემხედველნი, ყრუ და სმენადაქვეითებულნი, არ შეუძლიათ კოორდინაცია, არ შეუძლიათ რამესთან მიღწევა და მანიპულაცია/ხელის მტევნისა და თითების მოძრაობა, ნაკლებ ამტანები არიან, უჭირთ

გრძნობიერი ინფორმაციის გადმოცემა და მასზე რეაგირება და ახასიათებთ ფიზიკური ზომის უკიდურესობები. ამ ქვეთავების მიზანია, შეზღუდული შესაძლებლობის მქონე პირს შესაძლებლობა მისცეს, დამოუკიდებლად მიუახლოვდეს, შევიდეს და გამოიყენოს ადგილი, საშუალება, შენობა ან ელემენტი.

<u>დ ა ს კ ვ ნ ა</u>

წარმოდგენილი დოკუმენტაციისა და მოწოდებული მასალების საფუძველზე, საპროექტო ტერიტორია მდებარეობს: ქ. თბილისში, ქუჩა თვალჭრელიძე ,#1 -ის მიმდებარედ (საკ. კოდი: 01.19.18.008.022)
მიწის ნაკვეთის ფართობი შეადგენს 4524 კვ.მ.
შენობის პროექტის არქიტექტურული ნაწილის ექსპერტიზის შედეგად შეიძლება აღინიშნოს, წარმოდგენილი პროექტის არქიტექტურული ნაწილი შესრულებულია საქართველოში მოქმედი "ტექნიკური რეგლამენტის მისაწვდომობის ეროვნული სტანდარტები"-ს საქართველოს მთავრობის 2020 წლის 4 დეკემბრის #732 დადგენილების მოთხოვნების შესაბამისად, წარმოდგენილი პროექტის არქიტექტურულ ნაწილს ეძლევა დადებითი შეფასება.

ტექნიკური რეგლამენტი „მისაწვდომობის ეროვნული სტანდარტები" -ის შესაბამისობის ანალიზი მოიცავს შემდეგი პარამეტრების შეფასებას:

<u>მისაწვდომი სვლა გეზი:</u>
*მისაწვდომი სვლა გეზის სავალი ზედაპირები
*თითოეული კარები და კართან მანევრირებისათვის საჭირო სივრცეები
*პანდუსები
*ლიფტები

<u>ადგილისა დ შენობის ზოგადი ელემენტები:</u>
*მისაწვდომი გზა-კიბეები
*ფანჯრები

<u>წყალსადენის ელემენტები და მოწყობილობები:</u>
*ტუალეტების ოთახები
*უნიტაზები
*ხელსაბანები

<u>საკომუნიკაციო ელემენტები და ფუნქციები:</u>
*ნიშნები

<u>ჩაშენებული ავეჯი ა ოწყობილობები:</u>
*სავაჭრო მომსახურებისათვის განკუთვნილი დახლები

<u>მისაწვდომი საცხოვრებელი ერთეულები:</u>
*მისაწვდოი ერთეულები

<u>მისაწვდომი სვლაგეზი:</u>

საპროექტო მიწის ნაკვეთსა და საპროექტო შენობაში მისაწვდომი სვლაგეზები შეესაბამება ტექნიკური რეგლამენტი - „მისაწვდომობის ეროვნული სტანდარტები"-ს მე-4 თავის დებულებებს. მისაწვდომი სვლაგეზი მოიცავს არაუმეტეს 1:20 დახრილ სავალ ზედაპირებს, კარებს, და ლიფტს, რაც შეესაბამება 402.2 ქვეთავის მოთხოვნებს.
1.მისაწვდომი სვლაგეზის სავალი ზედაპირები შეესაბამება 403 ქვეთავის მოთხოვნებს, კერძოდ:
-იატაკის ზედაპირები არის მდგრადი, მყარი და არასრიალა, რაც შეესაბამება 302 ქვეთავის მოთხოვნას.

-საზოგადოებრივი სივრციდან საპროექტო მიწის ნაკვეთის გავლით მოწყობილი სავალი ზედაპირის დახრილი სვლა არ არის 1:20-ზე მეტად დახრილი, ხოლო სავალი ზედაპირის განივი დახრა არ აღემატება 1:48-ს, თანახმად 403.3 ქვეთავისა.
-იატაკის ზედაპირებზე დონე არ იცვლება, შესაბამისად დაკმაყოფილებულია 303-ე ქვეთავის მოთხოვნა.
-მისაწვდომი სვლაგეზის მინიმალური თავისუფალი სიგანე შენობაში უტოლდება 900 მმ-ს, ხოლო შენობის გარეთ - 1200 მმ-ს, რაც შეესაბამება 403.5.1 ქვეთავის მოთხოვნას.
-სადაც მისაწვდომი სვლაგეზი აკეთებს 180 გრადუსიან ბრუნს (სასაწყობო, საქმიან და სავაჭრო ფართში, თაროებს შორის), თავისუფალი სიგანე მოსატრიალებელთან მიახლოებისას და მოსატრიალებლიდან მოშორებისას აკმაყოფილებს 403.5.2.1 ქვეთავით განსაზღვრულ ყველა კრიტერიუმს.
-სადაც მისაწვდომი სვლაგეზი აკეთებს 90 გრადუსიან ბრუნს, თავისუფალი სიგანე მოსატრიალებელთან მიახლოებისას და მოსატრიალებლიდან მოშორებისას აკმაყოფილებს 403.5.3.1 ქვეთავით განსაზღვრულ ყველა კრიტერიუმს.
-საპროექტო შენობაში მისაწვდომი სვლაგეზები მოიცავს გვერდასავლელ სივრცეებს, რაც შეესაბამება 403.5.4.1 ქვეთავის მოთხოვნას.
2.კარები და გზა-კარები, რომლებიც მისაწვდომი სვლაგეზის ნაწილია შეესაბამება 404 ქვეთავის მოთხოვნებს, კერძოდ:
-მისაწვდომ სვლაგეზზე არსებული ყველა გზა-კარის თავისუფალი სიგანე არ არის 820 მმ-ზე ნაკლები, რაც შეესაბამება 404.2.2 ქვეთავის მოთხოვნას.
-მისაწვდომ სვლაგეზზე არსებულ ყველა კართან და გზა-კართან უზრუნველყოფილია მანევრირებისათვის თავისუფალი სივრცე 404.2.3.2 ცხრილის შესაბამისად. მანევრირებისთვის აუცილებელ თავისუფალ სივრცეში, იატაკის ზედაპირი შეესაბამება 302-ე ქვეთავს და მათი ზედაპირი არ არის 1:48-ზე მეტად დახრილი. ყოველივე აღნიშნული შეესაბამება 404.2.3 და 404.2.3.1 ქვეთავების მოთხოვნებს.
-გზა-კარების ზღურბლების სიმაღლე არაუმეტეს 13 მმ-ია, რაც შეესაბამება 404.2.4 ქვეთავის მოთხოვნას. რაც შეეხება ამავე ქვეთავით განსაზღვრულ იატაკის დონეებს შორის ცვლილების საკითხს, კარებთან იატაკის დონეები უცვლელია.
-კარის კავეულის სიმაღლე მდებარეობს არაუმცირეს 860 მმ და არაუმეტეს 1200 მმ სიმაღლეზე, რაც შეესაბამება 404.2.6.1 ქვეთავის მოთხოვნას.
-იატაკიდან 250 მმ-ის საზღვრებში, შვეულად გაზომვისას, კარების ზედაპირები გლუვია მიწოლის მხარეს და ასეთი გლუვი ზედაპირები კარის მთელ სიგანეზე გრძელდება. კარის კავეული და ნებისმიერი სხვა შემაფერხებელი ან გამოშვერილი ნაწილი, არ არის მოწყობილი იატაკიდან 250 მმ-ის საზღვრებში. ყოველივე აღნიშნული აკმაყოფილებს 404.2.9 ქვეთავის მოთხოვნებს.
3. საპროექტო შენობის ლიფტები აკმაყოფილებს სატნდარტების 407 ქვეთავის მოთხოვნებს ლიფტები,რომელიც მისაწვდომი სვლაგეზის ნაწილია უნდა შეესაბამებოდეს „მისაწვდომობის ეროვნული სტანდარტები“-ს მოთხოვნებს და ASME A17.1/CSA B44 სტანდარტს. იმის გათვალისწინებით, რომ ამ ეტაპისათვის შერჩეული არ არის ლიფტის ზუსტი სახეობა და არ არის დადგენილი ლიფტის ზუსტი სპეციფიკაციები, წარმოდგენილი დასკვნის საფუძველზე შეფასდა 407 ქვეთავის ძირითადი მოთხოვნებთან შესაბამისობის საკითხი (407 ქვეთავის მოთხოვნები სრულად უნდა იქნას გათვალისწინებული ლიფტის სახეობის და მწარმოებელი კომპანიის შერჩევისას, აღნიშნული კომპანიის მიერ ლიფტის სპეციფიკაციის და პარამეტრების დაზუსტებისას და ლიფტის დამონტაჟებამდე, პროექტში ასახული შენიშვნების შესაბამისად):

ადგილის და შენობის ელემენტები:
1.საპროექტო შენობაში მისაწვდომი კიბის ვალდებულების საკითხი დარეგულირებულია საქართველოს მთავრობის 28.01.2016 წლის №41-ე დადგენილების საფუძველზე. ასეთი მისაწვდომი კიბისადმი მოთხოვნები ასევე შეესაბამება ტექნიკური რეგლამენტი - „მისაწვდომობის ეროვნული სტანდარტები“-ს მე-5 თავის დებულებებს, კერძოდ:
-კიბის მარშის ყველა საფეხურს აქვს თანაბარი სიმაღლის ამაღლებები და თანაბარი სიღრმის საბიჯელები. კიბის ამაღლების სიმაღლე უტოლდება 160 მმ და საბიჯელების სიღრმე განსაზღვრულია 300 მმ-ის სახით, რაც შეესაბამება 504.2 ქვეთავს.

-კიბის მარშის საზღვრებში არ არის მოწყობილი ღია შუბლები, რაც შეესაბამება 504.3 ქვეთავს.
-საფეხურის საბიჯელები შეესაბამება 302-ე ქვეთავს და დაქანება არ არის 1:48-ზე მეტი.
-კიბის ყოველი საფეხურის და საბიჯელის 40 მმ სავალ ნაწილს, რომელიც იზომება საფეხურის ნაშვერიდან თარაზულად, აქვს ერთგვაროვანი ფერის მქონე ზედაპირი,

რომელიც საფეხურის დანარჩენი ნაწილისგან მკვეთრად განსხვავებულია (მუქი ღია ფონზე). ხილვადი კონტრასტი გრძელდება ყოველი საფეხურის ერთი კიდიდან საფეხურის მეორე კიდემდე.
-კიბის საზღვრებში მოწყობილია 505 ქვეთავის შესაბამისი სახელურები.
-ამოწეული სიმბოლოებითა და ბრაილის ასოებით შექმნილი, ნიშანი, წარწერით - „გასასვლელი/EXIT“ გასასვლელის გზა-კიბეში შესასვლელ ყველა კართან არის განთავსებული და ასეთივე ნიშანი განთავსებულია კიბის უჯრედიდან გარეთ გამავალ კართან. აღნიშნული ნიშანი შეესაბამება 703.3 და 703.4 ქვეთავების მოთხოვნებს.

-სართულის ამოსაცნობად, შიგა გასასვლელის გზაკიბის საზღვრებში, თითოეული სართულის ბაქანთან, დერეფანში გამავალი კარის მომიჯნავედ განთავსებულია 703.3 და 703.4 ქვეთავების შესაბამისი ნიშნები. სართულის აღმნიშვნელი ნიშანი ამობურცულია და იგი გამეორებულია ბრაილში, თანახმად 703.3.1 ქვეთავისა. ბრაილის ტექსტი შეესაბამება 703.4 ქვეთავს. ასევე აღსანიშნავია, რომ ამობურცული სიმბოლოების და ბრაილის შემცველი ნიშანი განთავსებულია კარის გასწვრივ საკეტიან მხარეს. ამობურცული სიმბოლოების და ბრაილის შემცველი ნიშნები ისეა განთავსებული, რომ კარის 45 გრადუსით გაღებისას, ნიშნის წინ შენარჩუნებულია 450X450 მმ იატაკის თავისუფალი სივრცე, თანახმად 703.3.11 ქვეთავისა.

წყალსადენი ელემენტები და მოწყობილობები:
1.საპროექტო ფართში განთავსებული ტუალეტები შეესაბამება 603 ქვეთავის მოთხოვნებს, კერძოდ:
-ტუალეტის ოთახებში უზრუნველყოფილია საპროექტო შენობებისათვის განკუთვნილი T-ს ფორმის მოსატრიალებელი სივრცე, რაც შეესაბამება 603.2.1 ქვეთავის მოთხოვნას.
-ტუალეტის ოთახების კარის გაღებისას, ისინი არ იჭრებიან მოწყობილობებისათვის განკუთვნილ იატაკის თავისუფალ სივრცეებში, რაც შეესაბამება 603.2.2 ქვეთავს.
2.ტუალეტის ოთახებში განთავსებული უნიტაზები შეესაბამება 604 ქვეთავის მოთხოვნებს, კერძოდ:
-უნიტაზის განთავსებულია კედელთან ახლოს და უნიტაზის ცენტრიდან კედლის ზედაპირამდე მანძილი განსაზღვრულია 450 მმ-ით, რაც შეესაბამება 604.2 ქვეთავის მოთხოვნას.

-უნიტაზთან მოწყობილია იატაკის თავისუფალი სივრცე 1400 მმ სიღრმისა და 1500 მმ სიგანის სახით, სადაც არ იჭრება რაიმე სახის დეტალი, რაც აკმაყოფილებს 604.3 ქვეთავის მოთხოვნას.
-უნიტაზის დასაჯდომის სიმაღლე განთავსებულია 450 მმ-ზე იატაკის ზედაპირიდან, რაც შეესაბამება 604.4 ქვეთავს.
-უნიტაზთან მოწყობილია ხელჩასაჭიდი ძელები 604.5 ქვეთავის მოთხოვნების დაცვით.
-უნიტაზთან მოწყობილი ძელები შეესაბამება 609 ქვეთავის მოთხოვნებს.
3.ტუალეტის ოთახებში განთავსებული ხელსბანები შეესაბამება 606 ქვეთავის მოთხოვნებს, კერძოდ:
-ხელსაბანთან მოწყობილია იატაკის თავისუფალი სივრცე, 606.2 ქვეთავის შესაბამისად.
-ხელსაბანის განთავსების სიმაღლე შესაბამისობაშია 606,3 ქვეთავის მოთხოვნასთან.

საკომუნიკაციო ელემენტები დაფუნქციები:

1.საპროექტო შენობაში დაკმაყოფილებულია საქართველოს მთავრობის 28.01.2016 წლის №41-ე დადგენილების მოთხოვნები შენობებში მისაწვდომობის ნიშნების მოწყობისა და ადგილმდებარეობის თაობაზე და ყველა ასეთი ნიშანი შეესაბამება ტექნიკური რეგლამენტი -

„მისაწვდომობის ეროვნული სტანდარტები“-ს მოთხოვნებს, კერძოდ ნიშნები მოწყობილია ქვემოთ ჩამოთვლილ ადგილებში:

-გასასვლელის გზა-კიბეში შესასვლელ ყველა კართან, კიბის უჯრედიდან გარეთ გამავალ კართან და 0.00 ნიშნულზე გარეთ გამავალ ყველა კართან მოწყობილია ნიშანი ამოწეული სიმბოლოებითა და

ბრაილის ასოებით, წარწერით - „გასასვლელი/EXIT“. აღნიშნული ნიშანი შეესაბამება 703.3 და 703.4 ქვეთავების მოთხოვნებს, ამობურცულ სიმბოლოებსა და ბრაილთან მიმართებაში.

-სართულის ამოსაცნობად, შიგა გასასვლელის გზა-კიბეების საზღვრებში, თითოეული სართულის ბაქანთან, დერეფანში გამავალი კარის მომიჯნავედ განთავსებულია იატაკის დონის ამოსაცნობი ნიშანი. აღნიშნული ნიშანი შეესაბამება 703.3 და 703.4 ქვეთავების მოთხოვნებს, ამობურცულ სიმბოლოებსა და ბრაილთან მიმართებაში.

-მისაწვდომობის საერთაშორისო სიმბოლო მოწყობილია საზოგადოებრივ სივრცეებში განთავსებულ ყველა მისაწვდომ ერთადგილიან ტუალეტის ოთახთან. ნიშანი შეესაბამება 703.6.3 და 703.2 ქვეთავებს.

-მისაწვდომობის საერთაშორისო სიმბოლო მოწყობილია მისაწვდომი მსუბუქი ავტომობილის და მიკროავტობუსის ავტოსადგომ სივრცეებში. ნიშანი შეესაბამება 703.6.3 და 703.2 ქვეთავებს.

•ზემოაღნიშნულ ნიშნებში გამოყენებული ვიზუალური სიმბოლოები შეესაბამება 703.2 ქვეთავის მოთხოვნებს, კერძოდ:

-სიმბოლოებს ტრადიციული ფორმა აქვთ. სიმბოლოები არ არის დაწერილი იტალიკით, დახრილად, გაკრული შრიფტით, მეტისმეტად დეკორატიულად ან სხვა უჩვეულო ფორმით.

-სიმბოლოების ზომა, სიგანე, შტრიხის სიგანე, სიმბოლოებს და სტრიქონებს შორის დაშორება შეესაბამება 703.2.4 – 703.2.8 ქვეთავების მოთხოვნებს.

-ვიზუალური სიმბოლოების იატაკიდან განთავსების სიმაღლე შეესაბამება 703.2.4 ცხრილს.

-სიმბოლოებისა და მათი ფონის ზედაპირი არ კაშკაშებს. სიმბოლოები ფონისგან განირჩევა, ანუ სიმბოლო სიმბოლო მუქი ფერისაა, ფონი კი ღია ფერის, რაც შეესაბამება 703.2.10 ქვეთავის მოთხოვნას.

•ზემოაღნიშნულ ნიშნებში გამოყენებული ამობურცული სიმბოლოები შეესაბამება 703.3 ქვეთავის მოთხოვნებს, კერძოდ:

-ამობურცული სიმბოლოები უკანა სიბრტყიდან ამობურცულია 703.3.2 ქვეთავის შესაბამისად.

-ლათინური სიმბოლოები ასახულია დიდი ასობგერებით, თანახმად 703.3.3 ქვეთავისა.

-ლათინური სიმბოლოებისთვის გამოყენებულია „SANS SERIF“-ის ტიპის შრიფტი. სიმბოლოები არ არის შესრულებული იტალიკით, დახრილად, ხელნაწერის სახით, მეტისმეტად დეკორატიულად ან სხვა უჩვეულო ფორმით, თანახმად 703.3.4 ქვეთავისა.

-შრიფტის ყველა სიმბოლოს დასაშვები სიმაღლე, სიგანე, სიმბოლოებს შორის დაშორება, სტრიქონებს შორის დაშორება განსაზღვრულია 703.3.5 – 703.3.9 ქვეთავების შესაბამისად.

-სიმბოლოების იატაკის დონიდან განთავსების სიმაღლე შეესაბამება 703.3.10 ქვეთავის მოთხოვნას.

-ამობურცული სიმბოლოების და ბრაილის შემცველი ნიშანების განთავსების არეალები შეესაბამება 703.3.11 ქვეთავის მოთხოვნებს.

-სიმბოლოები ფონისგან განირჩევა (მუქი ფერის სიმბოლოებს ღია ფერის ფონი აქვთ), თანახმად 703.3.12 ქვეთავისა.

•ზემოაღნიშნულ ნიშნებში გამოყენებული ბრაილი შეესაბამება 703.4 ქვეთავის მოთხოვნებს, კერძოდ:

-ნიშნებზე გამოყენებულია მე-2 ხარისხის ბრაილი, თანახმად 703.4.1 ქვეთავისა.

-ბრაილის წერტილებს აქვს გუმბათისებური ფორმა და ისინი უნდა შეესაბამება 703.4.3 ცხრილს.

-ბრაილის განთავსების პოზიცია შეესაბამება 703.4.4 ქვეთავს.

-ბრაილის იატაკიდან განთავსების სიმაღლე შეესაბამება 703.4.5 ქვეთავს.

•ზემოაღნიშნულ ნიშნებში გამოყენებული მისაწვდომობის სიმბოლო შეესაბამება 703.6 ქვეთავის მოთხოვნებს, კერძოდ:

-მისაწვდომობის სიმბოლოები მკვეთრად განირჩევა ფონისგან, ანუ მუქი ფერის სიმბოლო მოწყობილია ღია ფერის ფონზე, თანახმად 703.6.2 ქვეთავისა.

-მისაწვდომობის საერთაშორისო სიმბოლო შეესაბამება 703.6.3.1 სურათს.

-მისაწვდომობის სიმბოლოები და მათი ფონები არ არის ამრეკლავი.

ჩაშენებული ავეჯი და მოწყობილობები:

1.სავაჭრო მომსახურებისათვის განკუთვნილი დახლი შეესაბამება 904 ქვეთავის მოთხოვნას, კერძოდ:

-დახლის ყველა ნაწილი მდებარეობს მისაწვდომ სვლაგეზზე.

-სალაროს დახლის ზედაპირის სიმაღლე შეესაბამება 904.4.2 ქვეთავის მოთხოვნას.

მისაწვდომი საცხოვრებელი ერთეულები:

1. საპროექტო შენობაში მისაწვდომი ერთეულების რაოდენობებისადმი მოთხოვნა დადგენილია საქართველოს მთავრობის 28.01.2016 წლის №41-ე დადგენილების საფუძველზე. ასეთი ერთეულებისადმი მოთხოვნები კი შეესაბამება ტექნიკური რეგლამენტი - „მისაწვდომობის ეროვნული სტანდარტები“-ს მე-11 თავის დებულებებს, კერძოდ:

მისაწვდომი ერთეული:

- მისაწვდომი ერთეულის მთავარი შეესასვლელი არის საძინებელი ოთახი, თანახმად 1103.2 ქვეთავისა, რადგან ემსახურება მხოლოდ საძიენებელ ერთეულს.

- ყველა სივრცესა და ელემენტს, რომლებიც ერთეულის ნაწილია, აკავშირებს ერთი მისაწვდომი სვლაგეზი. მისაწვდომი სვლაგეზი ემთხვევა მთავარ მიმოსვლის ბილიკს. ყოველივე აღნიშნული შეესაბამება 1103.3.1 ქვეთავს.

- ყველა ოთახში, რომელსაც მისაწვდომი სვლაგეზი ემსახურება, უზრუნველყოფილია ეტლის მოსატრიალებელი სივრცე. თანახმად 1103.3.2 ქვეთავისა.

- მისაწვდომი სვლაგეზის კომპონენტად განსაზღვრულია სავალი ზედაპირი, რომელიც არ არის 1:20-ზე მეტად დახრილი, თანახმად 1103.3.3 ქვეთავისა.

- სავალი ზედაპირები, რომლებიც მისაწვდომი სვლაგეზის ნაწილია, შეესაბამება 403-ე ქვეთავს.

- ერთეულის მთავარი შესასვლელის კარი, რომელშიც დამკავებელმა უნდა გაიაროს, შეესაბამება 404 ქვეთავს.

- ზღურბლები შეესაბამება 303-ე ქვეთავს.

- ერთეულში მოწყობილი ტუალეტი აკმაყოფილებს 1103.11.2 ქვეთავის მოთხოვნებს, კერძოდ:

✓ ხელჩასაჭიდი ძელების სამომავლო მოწყობის შესაძლებლობა უზრუნველყოფილია.

✓ მისაწვდომი მოწყობილობები მდებარეობდეს ერთ ტუალეტის/სააბაზანოს ფართობზე.

✓ გაღებისას კარი არ იჭრება იატაკის თავისუფალ სივრცეში ან მოწყობილობასთან არსებულ თავისუფალ სივრცეში.

✓ ხელსაბანები შეესაბამება 606-ე ქვეთავს.

✓ უნიტაზი შეესაბამება 1103.11.2.4 ქვეთავს.

✓ საშხაპე ნაკვეთური შეესაბამება 608-ე ქვეთავს.

<u>„ბ“ ტიპის საძინებელი ერთეული:</u>

საქართველოს მთავრობის 28.01.2016 წლის №41-ე დადგენილების ტექნიკური რეგლამენტის შენობა-ნაგებობის უსაფრთხოების წესების 1107.6.1 და 1107.6.1.2 ქვეთავების მიხედვით შენობაში „ბ ტიპის“ მისაწვდომი ერთეულების მოწყობა აუცილებელი არ არის რადგან შენობაში არ არის დაგეგმარებული ხანგრძლივად საცხოვრებლად განკუთვნილი საცხოვრებელი სივრცე.

მისაწვდომობის შეფასება *განხორციელდა დამკვეთის მიერ მოწოდებულ არქიტექტურულ პროექტზე დაყრდნობით და შენობა-ნაგებობის უსაფრთხოების წესების გამოყენებით (საქართველოს მთავრობის 2016 წლის 28 იანვრის №41 დადგენილება ტექნიკურ რეგლამენტის – "შენობა-ნაგებობის უსაფრთხოების წესების“ დამტკიცების თაობაზე“). უნდა აღინიშნოს, რომ საპროექტო დოკუმენტაციის ცვლილება ან მშენებლობის დროს განხორციელებული რაიმე სახის ცვლილება, რომელიც იქნება აღნიშნულ არქიტექტურულ პროექტთან შეუსაბამო, ავტომატურად გამოიწვევს წარმოდგენილი საექსპერტო დასკვნის და შეფასებების გაუქმებას, ასევე საჭიროს გახდის არქიტექტურული პროექტის კორექტირებას და ახალი სამშენებლო ნებართვის მიღების აუცილებლობას.*

თარიღი: 03.17.2023წ

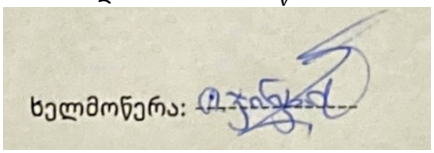

გენერალური გეგმა
მისაწვდომი სვლაგეზი მ.1:300

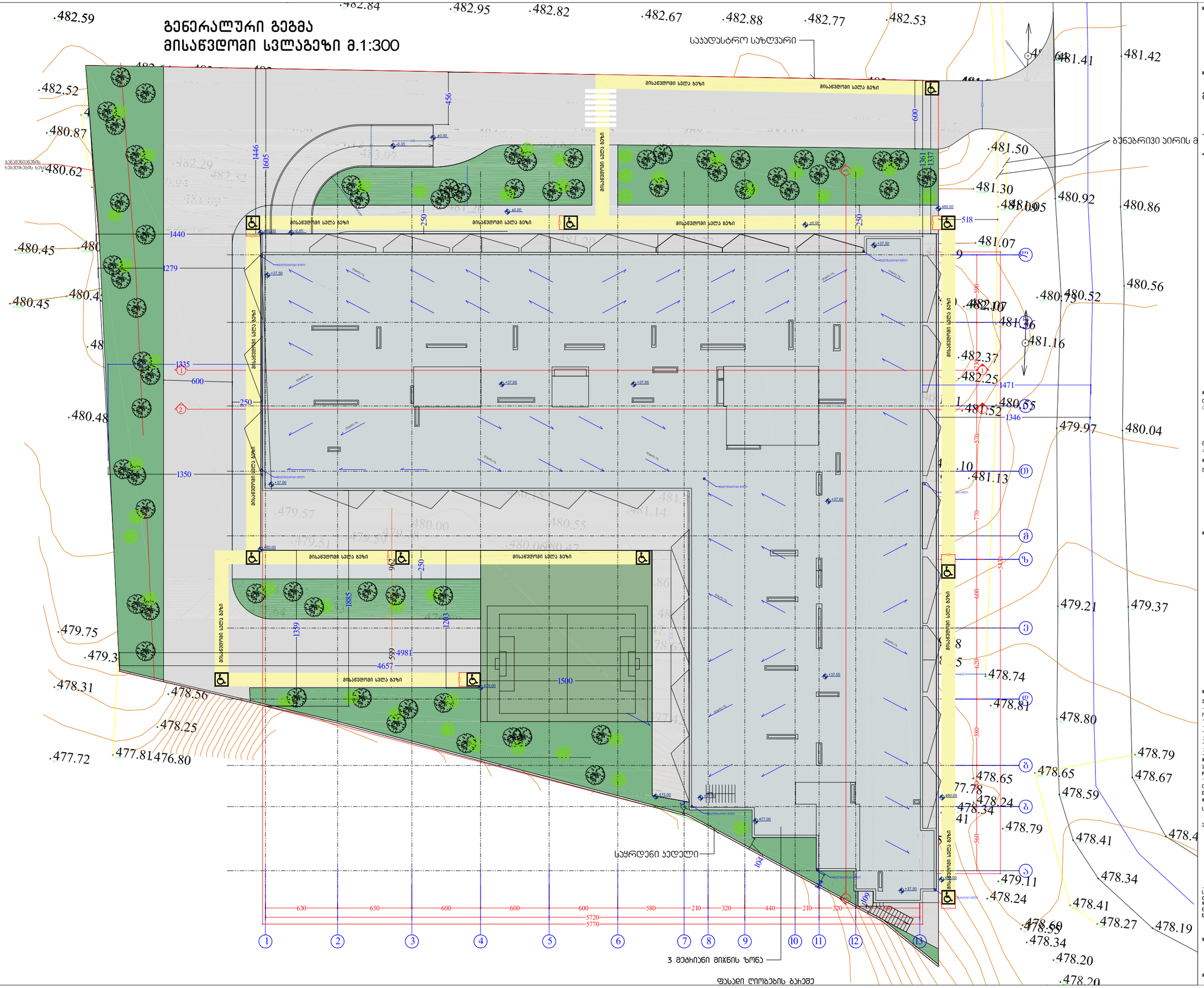

HD GROUP

მრავალბინიანი საცხოვრებელი სახლი თვალჭრელიძეზე

არქიტექტურული პროექტი

დამკვეთი: შპს. "ფეიდელ ჯორჯია"
CLIENT

მისამართი: თბილისი, ალექსანდრე თვალჭრელიძის I შესახვევი n 2 საკადასტრო კოდი: 01.19.18.008.022;
ADRESS

შენიშვნები:

კორექტირება

№	თარიღი	აღწერა
1		
2		
3		

პროექტის №:
PROJECT N:

თარიღი: 03.17.2023წ
DATE N:

საპროექტო ჯგუფი

არქიტექტორი: მიხეილ გიორგობიანი

ნანო მიქელაძე

საავტორო უფლებები: "შპს ემ ეიჩ დი გრუპ"
COPYRIGHT HALL ARCHITECTS: MHD group

ნახაზი:
DRWG: გენერალური გეგმა მაშტაბი /1:300

A-000
A3
00

II - სართული სავარაუდო -6.000 ნიშნულის სავარაუდო განლაგების სქემა

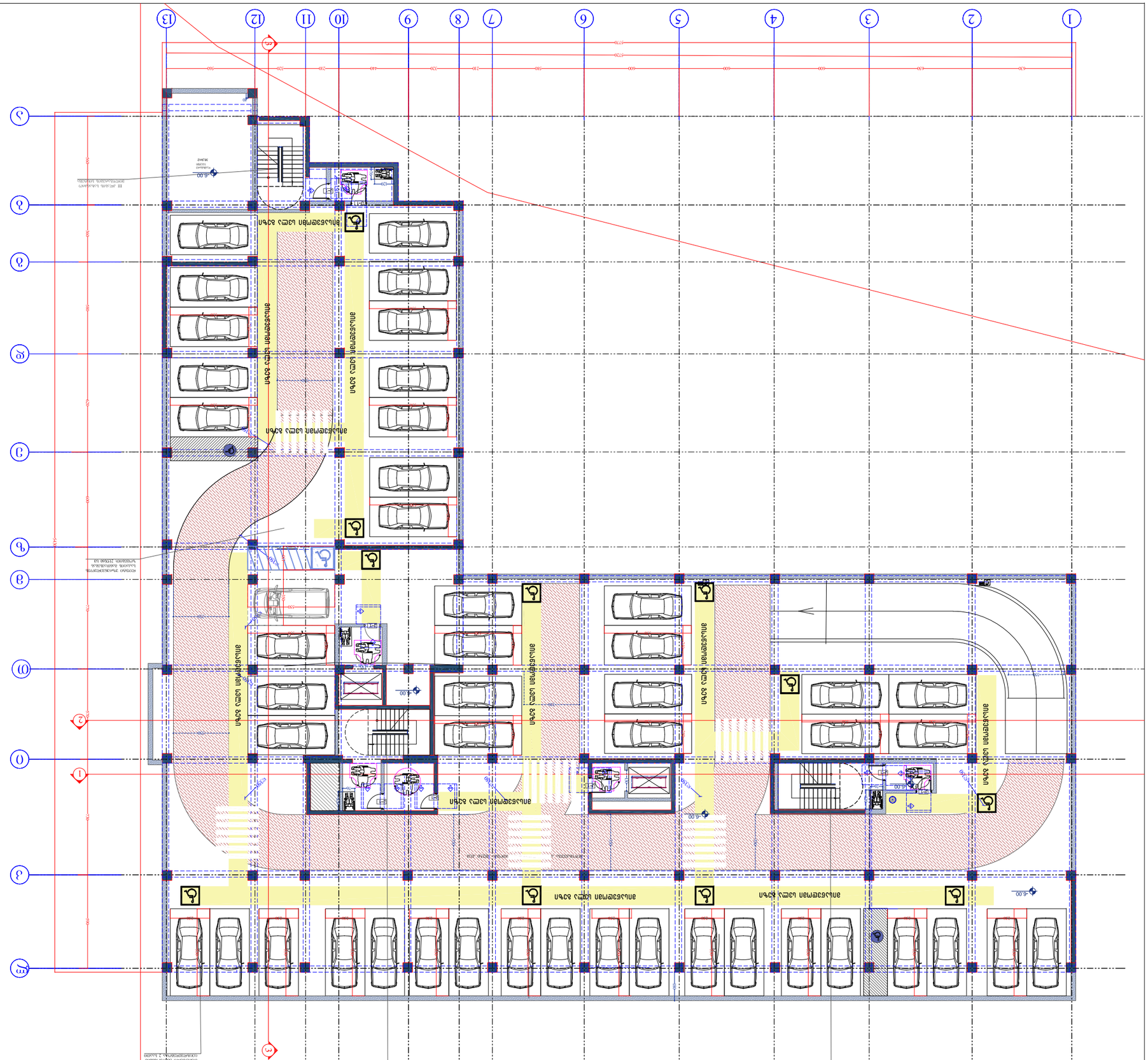
1
2
3
4
5
6
7
8
9
10
11
12
13
A
B
C
D
E
F
-6.00
-6.00
-6.00

A-000

A3

00

ტიპი:	3,000 ნიშნულის -3,000 ნიშნულის ავტოსადგომის გეგმა
DRWG:	
მასშტაბი:	1:250

ავტორი:	ზაზა ფოფხაძე
COPYRIGHT HALL ARCHITECTS:	"ჰოლ არქიტექტს" საავტორო უფლებებით დაცული მასალა

პროექტის დასახელება:	
PROJECT N:	
თარიღი: 03.12.2023წ	
DATE N:	

№	ცვლილების ტიპი	თარიღი
1		
2		
3		

პასუხისმგებელი პირი:

ხელმოწერა

ბ. ბოლქვაძე

პროექტის ავტორი: ზაზა ფოფხაძე

ნახაზის ავტორი

HALL GROUP

ავტოსადგომის ეზოს გეგმა ნიშნული -3,000

ავტოსადგომის ნაწილის ნიშნული -3,000 ნიშნულის გეგმა

1 - ნაკრძალი ავტოსადგომის ნაწილის ნიშნული -3,000 ნიშნულის გეგმა

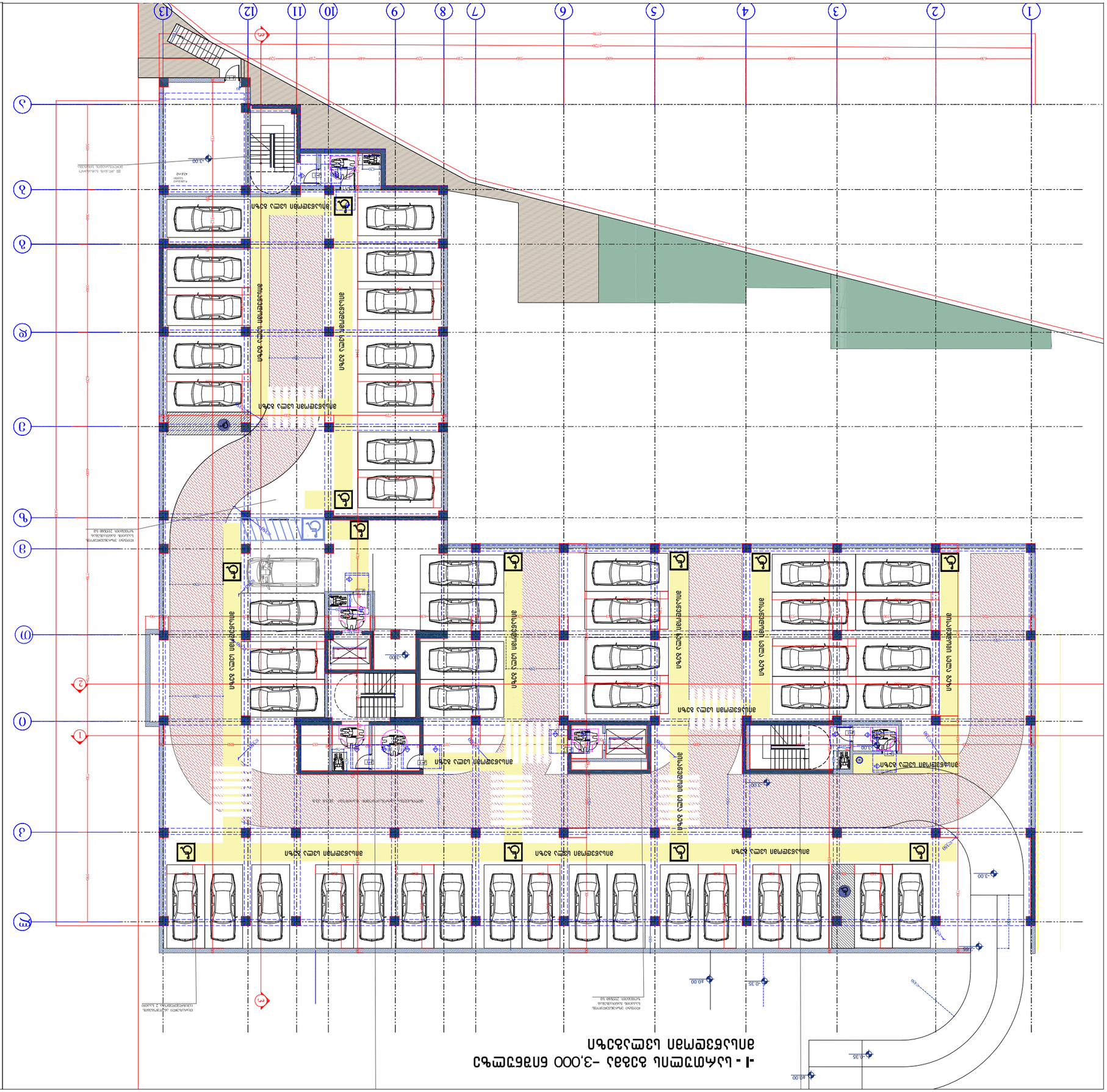
ავტოსადგომის ნაწილის ნიშნული -3,000 ნიშნულის გეგმა

I - גג מבנה מרכזי +0.000 מפלס גג מבנה מרכזי ומפלס גג אגפים

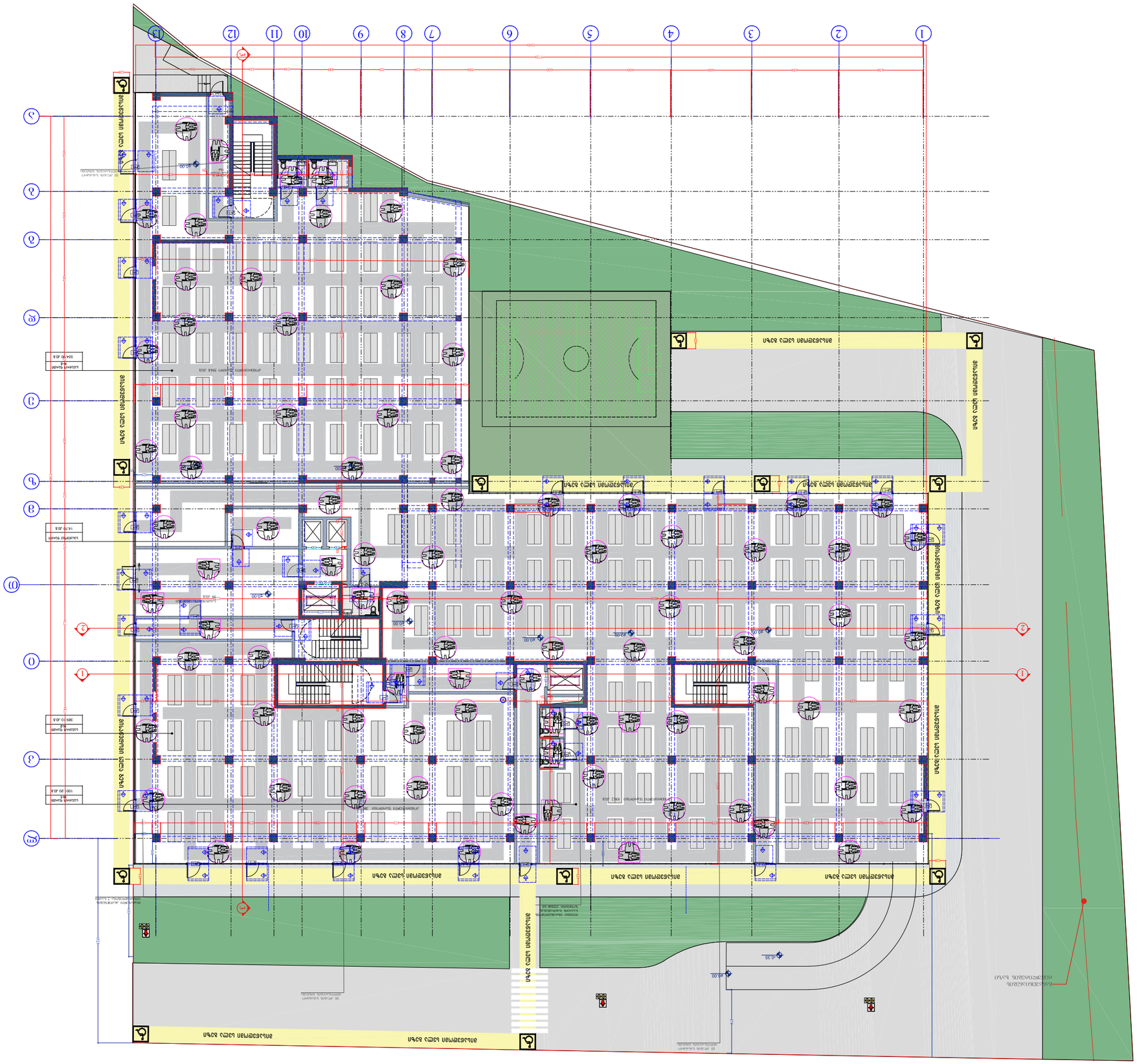
1
2
3
4
5
6
7
8
9
10
11
12
A
B
C
D
E
מפלס גג אגפים +9.000
מפלס גג מבנה מרכזי +9.000
מפלס גג אגפים +9.000
מפלס גג מבנה מרכזי +9.000
מפלס גג אגפים +9.000
מפלס גג מבנה מרכזי +9.000
מפלס גג אגפים +9.000
מפלס גג מבנה מרכזי +9.000
מפלס גג מבנה מרכזי +9.000
מפלס גג מבנה מרכזי

II - სართულის გეგმა +4,500 ნიშნულზე
მისაწვდომი სვლაგეზი

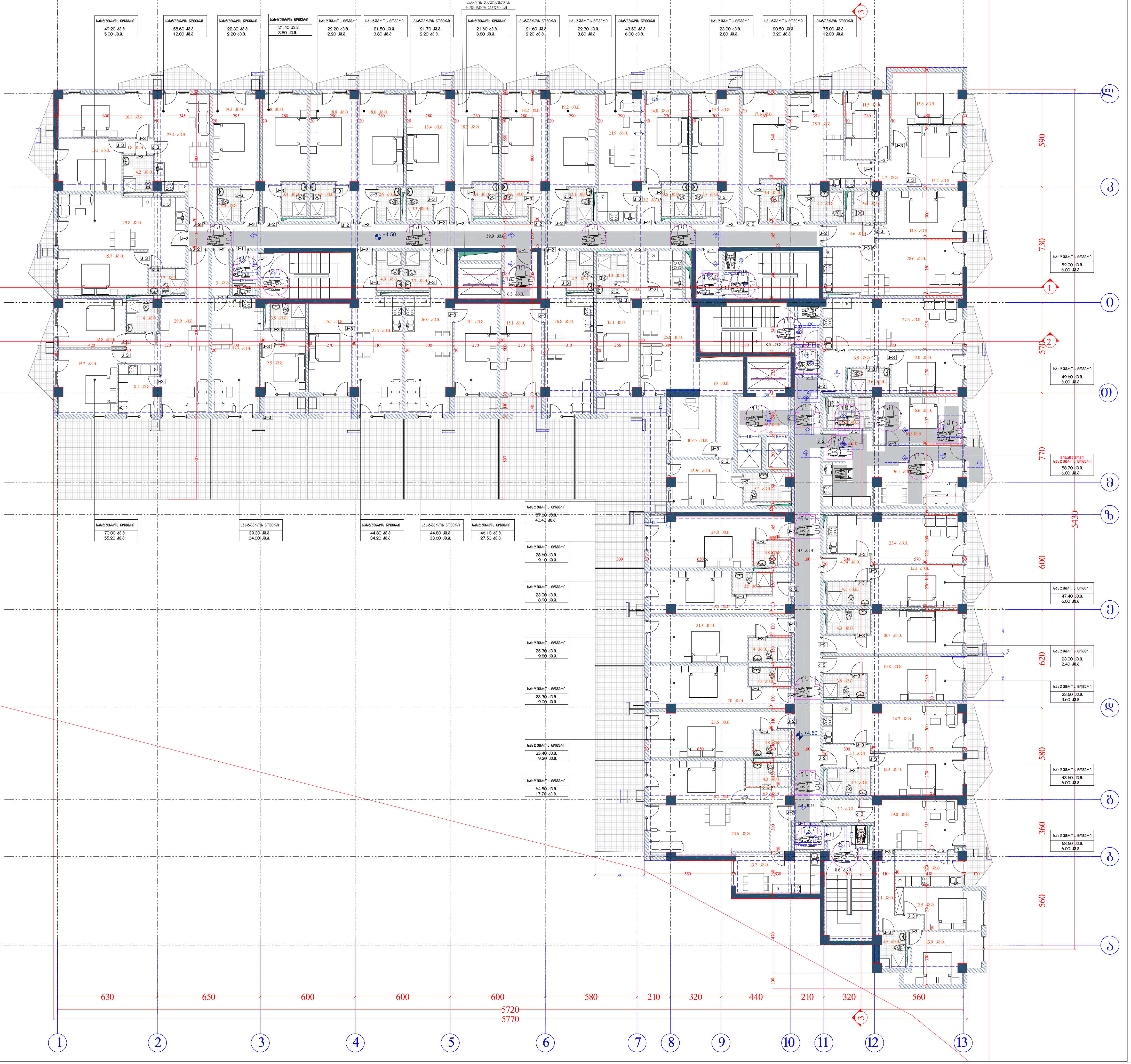

საპროექტო შენობაში გამოყენებული თავისუფალი სივრცეები კართან მანევრირებისთვის

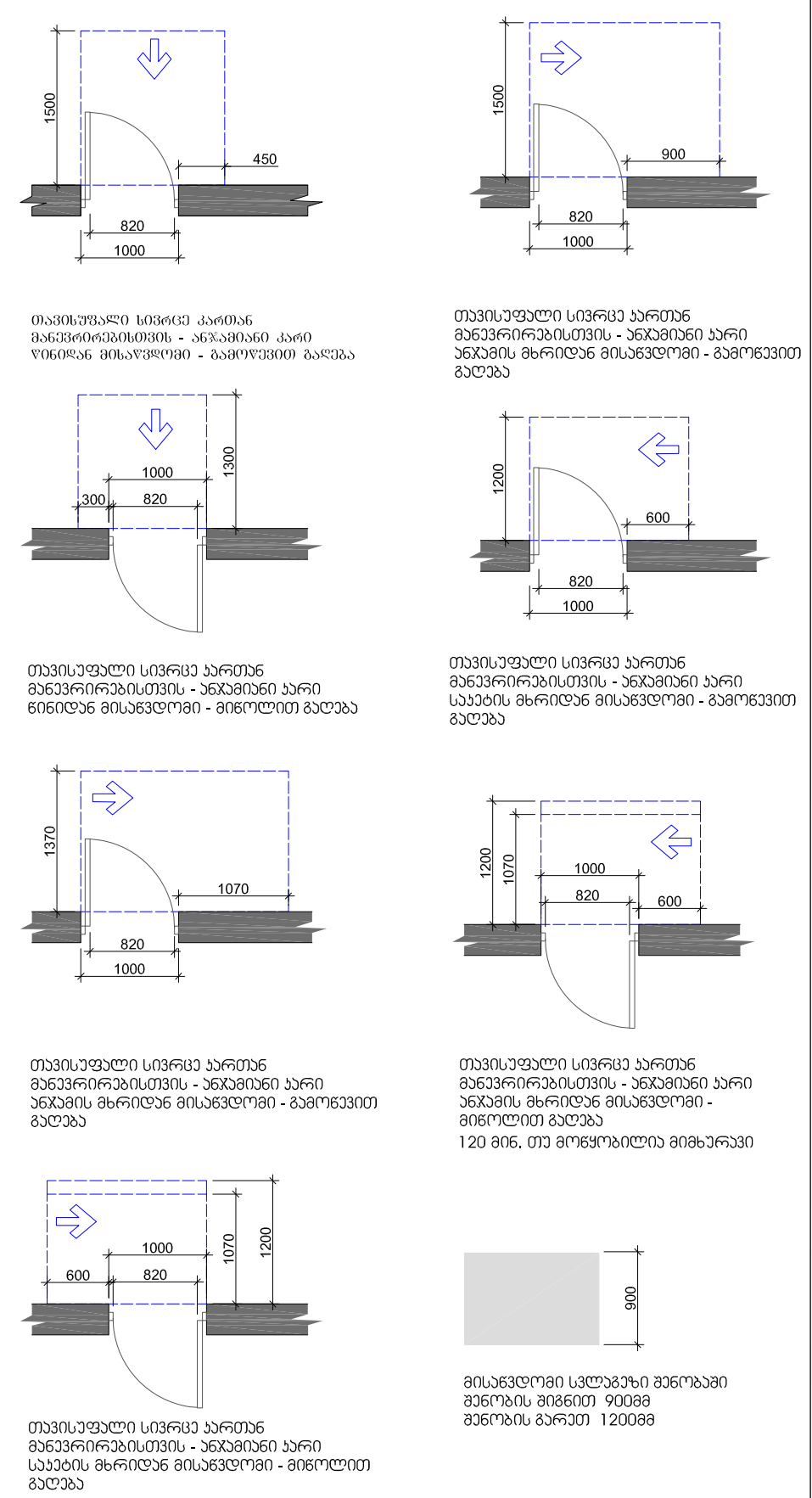

თავისუფალი სივრცე კართან მანევრირებისთვის - ანჯამიანი კარი წინიდან მისაწვდომი - გამოღებით გაღება

თავისუფალი სივრცე კართან მანევრირებისთვის - ანჯამიანი კარი ანჯამის მხრიდან მისაწვდომი - გამოწევით გაღება

თავისუფალი სივრცე კართან მანევრირებისთვის - ანჯამიანი კარი წინიდან მისაწვდომი - მიწოლით გაღება

თავისუფალი სივრცე კართან მანევრირებისთვის - ანჯამიანი კარი საკეტის მხრიდან მისაწვდომი - გამოწევით გაღება

თავისუფალი სივრცე კართან მანევრირებისთვის - ანჯამიანი კარი ანჯამის მხრიდან მისაწვდომი - გამოწევით გაღება

თავისუფალი სივრცე კართან მანევრირებისთვის - ანჯამიანი კარი ანჯამის მხრიდან მისაწვდომი - მიწოლით გაღება
120 მინ. თუ მოწყობილია მიმხურავი

თავისუფალი სივრცე კართან მანევრირებისთვის - ანჯამიანი კარი საკეტის მხრიდან მისაწვდომი - მიწოლით გაღება
120 მინ. თუ მოწყობილია მიმხურავი

მისაწვდომი სვლაგეზი შენობაში
შენობის შიგნით 900მმ
შენობის გარეთ 1200მმ

შენობაში გამოყენებული ბლოკები

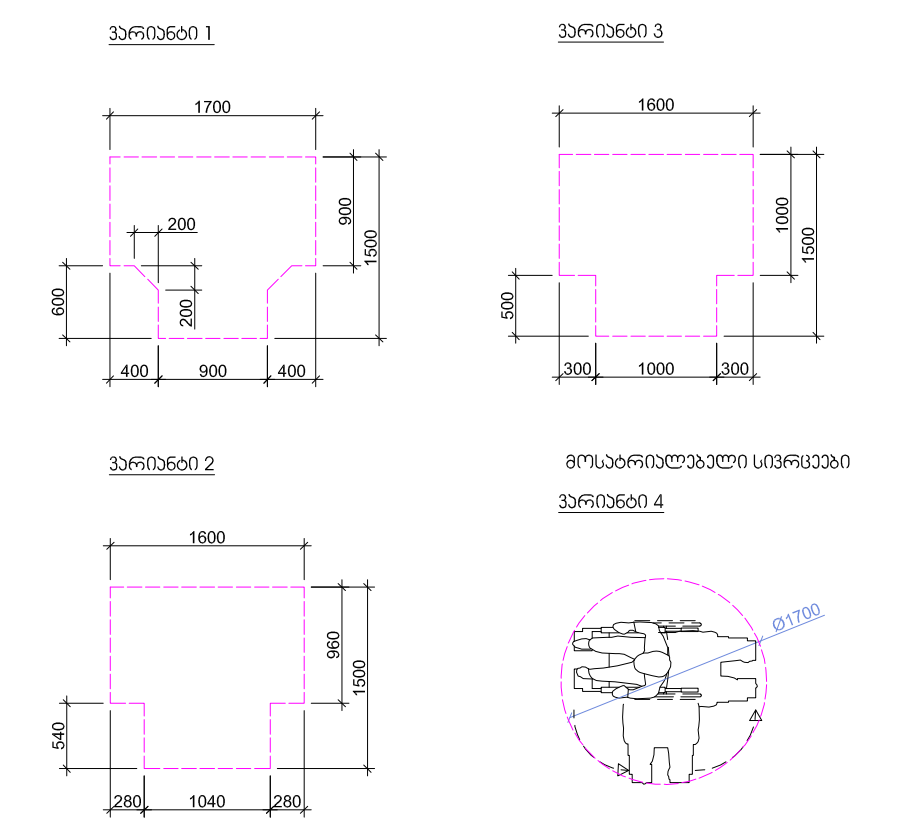

შენიშვნა

. იატაკის ზედაპირები უნდა იყოს მდგრადი, მყარი, და არასასრიალო და უნდა შეესაბამებოდეს 302-ქვეთავს, იატაკის ზედაპირებზე დონის ცვლილება უნდა შეესაბამებოდეს 303-ე ქვეთავს

. ავტომატურად მოძრავი კარი უნდა შეესაბამებოდეს 404.3 ქვეთავის მოთხოვნებს

. საპროექტო დოკუმენტაციის ცვლილება ან მშენებლობის დროს განხორციელებული რაიმე სახის ცვლილება,რომელიც იქნება აღნიშნულ არქიტექტურულ პროექტთან შეუსაბამო, ავტომატურად გამოიწვევს

წარმოდგენილი შეფასების გაუქმებას, ასევე გახდის არქიტექტურული პროექტის კორექციას და ახალი სამშენებლო ნებართვის მიღების აუცილებლობას.

MHD GROUP

მრავალბინიანი საცხოვრებელი სახლი თვალჭრელიძეზე

არქიტექტურული პროექტი

დამკვეთი: შპს. "ფეიდალ ჯორჯია"
CLIENT

მისამართი: თბილისი, ალექსანდრე თვალჭრელიძის I შესახვევი n 2 საკადასტრო კოდი: 01.19.18.008.022;
ADRESS

შენიშვნები:

კორექტირება

№	თარიღი	აღწერა
1		
2		
3		

პროექტის №:
PROJECT N:

თარიღი: 03.17.2023წ
DATE N:

საპროექტო ჯგუფი

არქიტექტორი: მიხეილ გიორგობიანი

ნატო მიქელაძე

საავტორო უფლებები: " შპს ემ ეიჩ დი გრუპ"
COPYRIGHT HALL ARCHITECTS: MHD group

ნახაზი:
DRWG: გეგმა ნიშნულზე +4.500
მაშტაბი /1:250

A-000

A3

00

III - სართული ბინების +7,800 ნიშნულის გეგმა
1:50 მასშტაბი

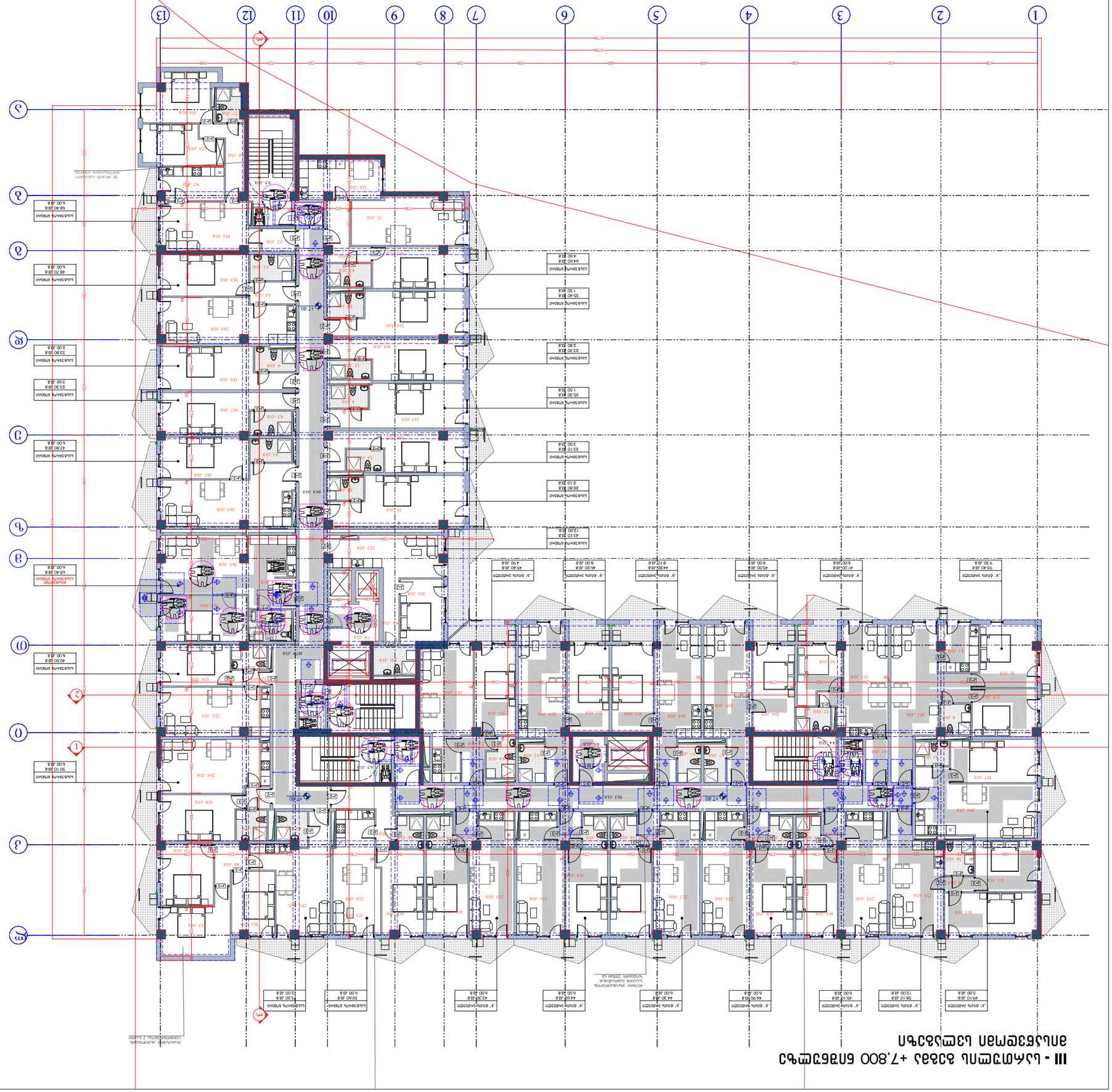
1
2
3
4
5
6
7
8
9
10
11
12
13
ა
ბ
გ
დ
ე
ვ
ზ
თ
ი
კ
ლ
მ
+7.80
+7.80
+7.80

IV - სართულის გეგმა +11.100 ნიშნულზე
მისაწვდომი სვლაგეზი

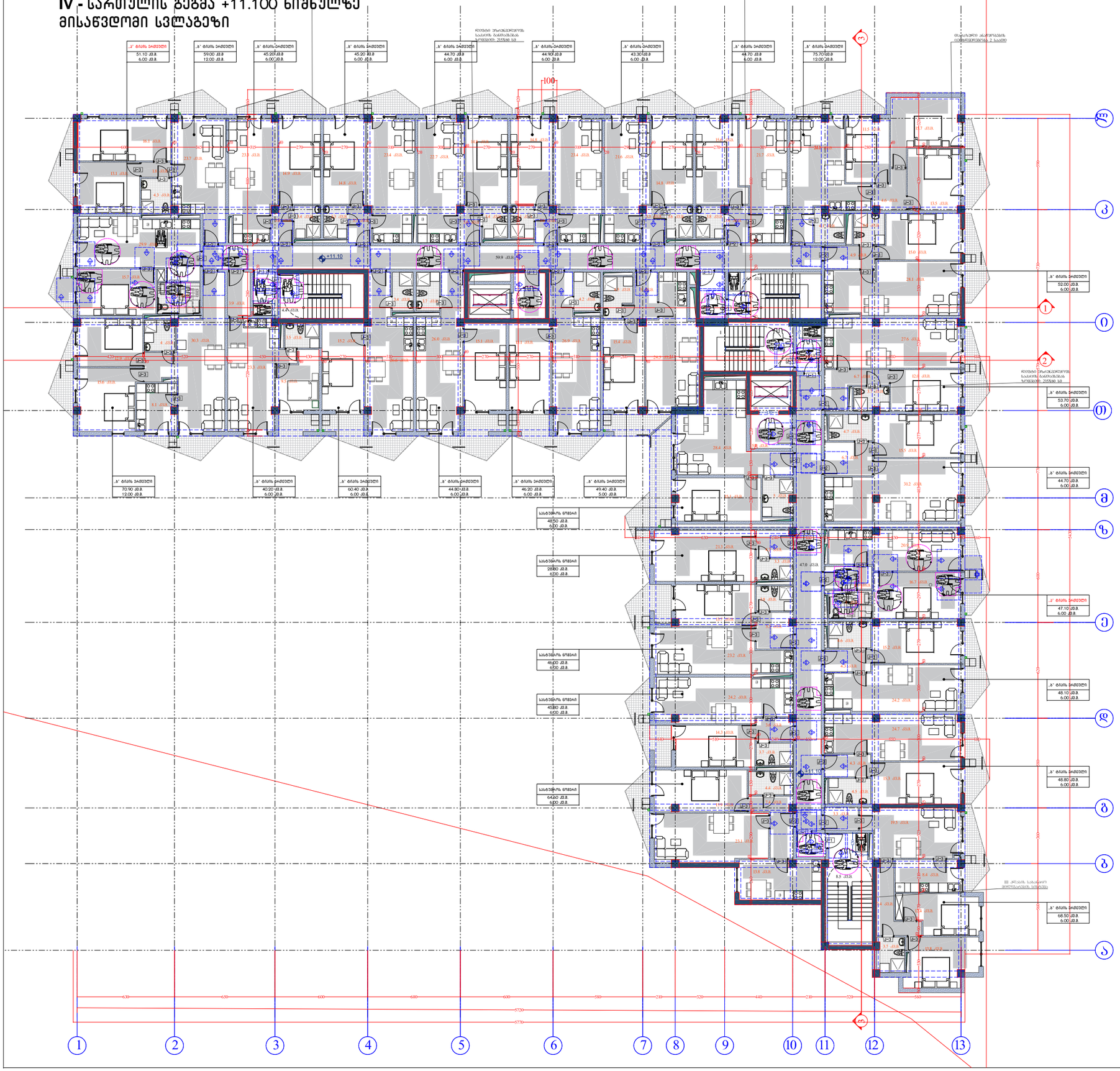

საკრებულოს შენობაში გამოყენებული თავისუფალი სივრცეები ქართან მანევრირებისთვის

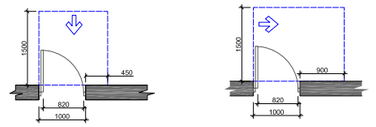

თავისუფალი სივრცე ქართან მანევრირებისთვის - ანძებრივი კარი ღიაობის მიმართულებით - გამოწვევის გარეშე

თავისუფალი სივრცე ქართან მანევრირებისთვის - ანძებრივი კარი ანძების მხრიდან მისვლისთვის - გამოწვევის გარეშე

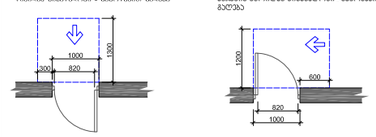

თავისუფალი სივრცე ქართან მანევრირებისთვის - ანძებრივი კარი ღიაობის მხრიდან მისვლისთვის - გამოწვევის გარეშე

თავისუფალი სივრცე ქართან მანევრირებისთვის - ანძებრივი კარი ანძების მხრიდან მისვლისთვის - გამოწვევის გარეშე

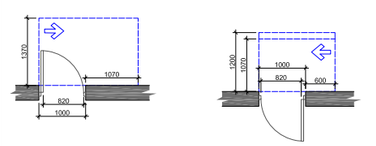

თავისუფალი სივრცე ქართან მანევრირებისთვის - ანძებრივი კარი ანძების მხრიდან მისვლისთვის - გამოწვევის გარეშე

120 მმ, თუ მოწყობილია მიმბერავი

თავისუფალი სივრცე ქართან მანევრირებისთვის - ანძებრივი კარი ანძების მხრიდან მისვლისთვის - მიწოლითი გარეშე

120 მმ, თუ მოწყობილია მიმბერავი

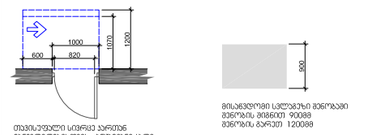

მისაწვდომი სველწერტილი მეორადი მიწოლის მიმართულებით 900მმ მეორადი გარეშე 1200მმ

შენობაში გამოყენებული ბლოკები

ვარიანტი 1

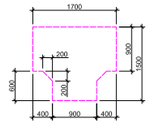

ვარიანტი 3

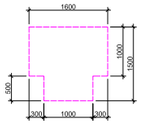

ვარიანტი 2

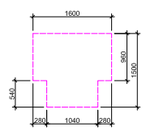

მოსაბრიალებელი სივრცეები

ვარიანტი 4

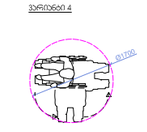

შენიშვნა

. იატაკის ზედაპირები უნდა იყოს მდგრადი, მყარი, და არასასრიალო და უნდა შეესაბამებოდეს 302-ჟვეთავს, იატაკის ზედაპირებზე ღონის ცვლილება უნდა შეესაბამებოდეს 303-ე ჟვეთავს

. ავტომატურად მოძრავი კარი უნდა შეესაბამებოდეს 404.3 ჟვეთავის მოთხოვნებს

. საპროექტო ღონისძიებების ცვლილება ან მშენებლობის დროს განხორციელებული რამე სახის ცვლილება,რომელიც იქნება აღნიშნულ არქიტექტურულ პროექტთან შეუსაბამო, ავტომატურად გამოიწვევს

წარმოდგენილი შეფასების გაუქმებას, ასევე გახდის არქიტექტურული პროექტის კორექტებას და ახალი სამშენებლო ნებართვის მიღების აუცილებლობას.

HD GROUP

მრავალბინიანი საცხოვრებელი სახლი თვალჭრელიძეზე

არქიტექტურული პროექტი

დამკვეთი: შპს. "ფეიდელ ჯორჯია"
CLIENT

მისამართი: თბილისი, ალექსანდრე თვალჭრელიძის I შესახვევი n 2 საკადასტრო ჯოდი: 01.19.18.008.022;
ADRESS

შენიშვნები:

არქიტექტორი: მიხეილ გიორგობიანი

ნანო მიქელაძე

კორექტირება

№	თარიღი	აღწერა
1		
2		
3		

პროექტის №:
PROJECT N:

თარიღი: 03.17.2023წ
DATE N:

საპროექტო ჯგუფი

საავტორო უფლებები: " შპს ემ ეიჩ დი გრუპ"
COPYRIGHT HALL ARCHITECTS: MHD group

ნახაზი:
DRWG: გეგმა ნიშნულზე +11.100
მაშტაბი /1:250

A-000

A3

00

V - תכנית קומת גג חלקית +14.400 מפלס גג עליון
קנה מידה 1:250

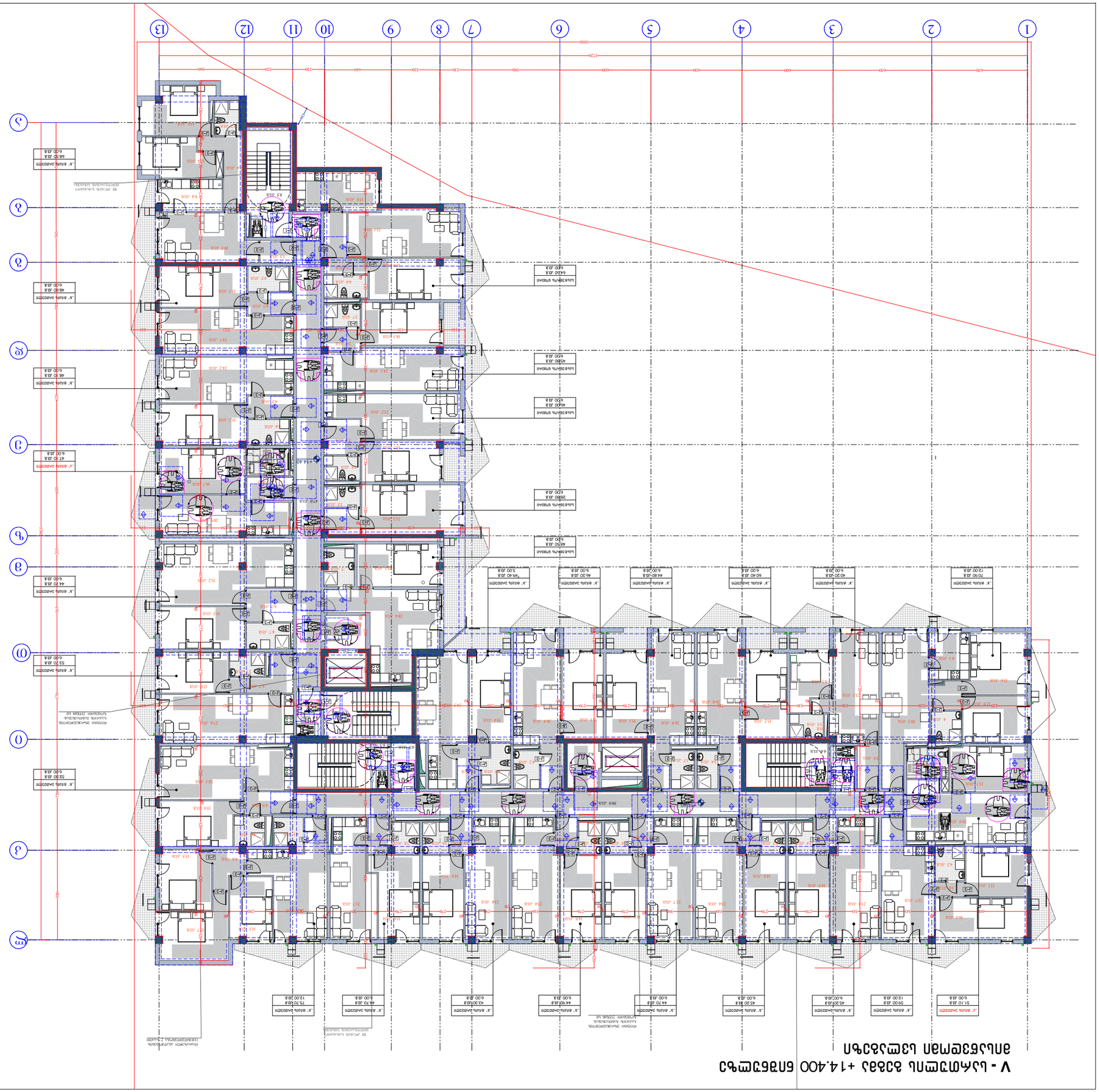

מפתח חומרי גמר

מקרא

הערות כלליות

1. המידות בתכנית הינן במטרים, אלא אם צוין אחרת.
2. יש לבדוק את המידות בשטח לפני ביצוע העבודות ולוודא התאמה בין התכניות השונות.
3. כל העבודות יבוצעו בהתאם לתקנים הישראליים ולהוראות כל הרשויות המוסמכות.
4. אין לשנות מידות ללא אישור מהנדס הפרויקט.
5. כל חומרי הגמר יאושרו על ידי האדריכל לפני הזמנתם.
6. יש לתאם את מיקום כל הפתחים עם תכניות האינסטלציה והחשמל.
7. כל הפרטים המוצגים בתכנית זו הינם סכמטיים בלבד.
8. יש לעיין בתכניות הקונסטרוקציה לגבי כל הפרטים הקונסטרוקטיביים.
9. כל השינויים בתכנית זו יתואמו מראש עם כל היועצים.
10. יש לשמור על כל הוראות הבטיחות בעת ביצוע העבודות.

פרטים מיוחדים

רשימת דלתות

מספר	סוג	רוחב	גובה	הערות

רשימת חלונות

מספר	סוג	רוחב	גובה	הערות

רשימת מסמכים

מספר	שם	גרסה

מהנדס הפרויקט: [illegible]

אדריכל: [illegible]

יועצים:

כתובת: [illegible]

COPYRIGHT HALL ARCHITECTS: כל הזכויות שמורות

קנ"מ: 1:14,400 | 1:250

תאריך: [illegible]

CLIENT

ADRESS:

טלפון:

מספר רישיון:

GROUP

[illegible]

[illegible]

[illegible]

פרויקט מגורים חדש ברחוב הנשיא 17, 24, 30, 30א, 30ב, 30ג, 30ד, 30ה, 30ו, 30ז, 30ח, 30ט, 30י, 30יא, 30יב, 30יג, 30יד, 30טו, 30טז, 30יז, 30יח, 30יט, 30כ, 30כא, 30כב, 30כג, 30כד, 30כה, 30כו, 30כז, 30כח, 30כט, 30ל, 30לא, 30לב, 30לג, 30לד, 30לה, 30לו, 30לז, 30לח, 30לט, 30מ, 30מא, 30מב, 30מג, 30מד, 30מה, 30מו, 30מז, 30מח, 30מט, 30נ, 30נא, 30נב, 30נג, 30נד, 30נה, 30נו, 30נז, 30נח, 30נט, 30ס, 30סא, 30סב, 30סג, 30סד, 30סה, 30סו, 30סז, 30סח, 30סט, 30ע, 30עא, 30עב, 30עג, 30עד, 30עה, 30עו, 30עז, 30עח, 30עט, 30פ, 30פא, 30פב, 30פג, 30פד, 30פה, 30פו, 30פז, 30פח, 30פט, 30צ, 30צא, 30צב, 30צג, 30צד, 30צה, 30צו, 30צז, 30צח, 30צט, 30ק, 30קא, 30קב, 30קג, 30קד, 30קה, 30קו, 30קז, 30קח, 30קט, 30ר, 30רא, 30רב, 30רג, 30רד, 30רה, 30רו, 30רז, 30רח, 30רט, 30ש, 30שא, 30שב, 30שג, 30שד, 30שה, 30שו, 30שז, 30שח, 30שט, 30ת, 30תא, 30תב, 30תג, 30תד, 30תה, 30תו, 30תז, 30תח, 30תט, 30י, 30יא, 30יב, 30יג, 30יד, 30טו, 30טז, 30יז, 30יח, 30יט, 30כ, 30כא, 30כב, 30כג, 30כד, 30כה, 30כו, 30כז, 30כח, 30כט, 30ל, 30לא, 30לב, 30לג, 30לד, 30לה, 30לו, 30לז, 30לח, 30לט, 30מ, 30מא, 30מב, 30מג, 30מד, 30מה, 30מו, 30מז, 30מח, 30מט, 30נ, 30נא, 30נב, 30נג, 30נד, 30נה, 30נו, 30נז, 30נח, 30נט, 30ס, 30סא, 30סב, 30סג, 30סד, 30סה, 30סו, 30סז, 30סח, 30סט, 30ע, 30עא, 30עב, 30עג, 30עד, 30עה, 30עו, 30עז, 30עח, 30עט, 30פ, 30פא, 30פב, 30פג, 30פד, 30פה, 30פו, 30פז, 30פח, 30פט, 30צ, 30צא, 30צב, 30צג, 30צד, 30צה, 30צו, 30צז, 30צח, 30צט, 30ק, 30קא, 30קב, 30קג, 30קד, 30קה, 30קו, 30קז, 30קח, 30קט, 30ר, 30רא, 30רב, 30רג, 30רד, 30רה, 30רו, 30רז, 30רח, 30רט, 30ש, 30שא, 30שב, 30שג, 30שד, 30שה, 30שו, 30שז, 30שח, 30שט, 30ת, 30תא, 30תב, 30תג, 30תד, 30תה, 30תו, 30תז, 30תח, 30תט

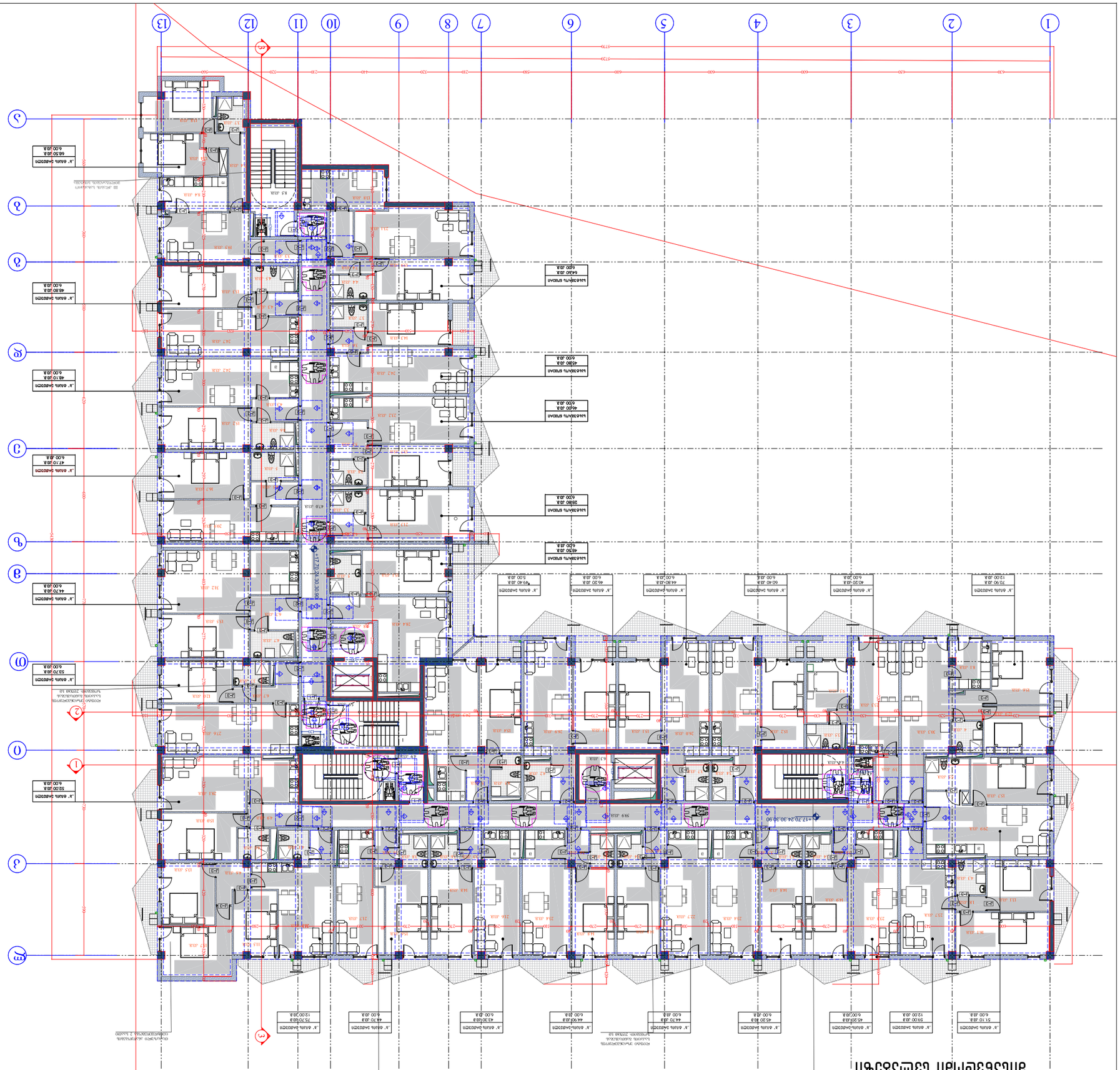

מפת גגות כללית עם מיקום אנטנות ומתקנים

תוכנית גגות כללית

מס' תכנית	A-000
גרסה	00

שלב:	היתר בניה
קנ"מ:	1:250
תאריך:	01.19.18.00.022

יזם:	אחזקות נוף השרון בע"מ
כתובת:	רח' הנשיא 1 אפרת
אדריכל:	משרד אדריכלים ומתכננים ערים בע"מ
כתובת:	רח' הנשיא 2, ת.ד. 21456
טלפון:	03-9534000
מודד:	מודדים ומהנדסים בע"מ
כתובת:	רח' הברזל 38, תל אביב
טלפון:	03-6478000
יועץ תנועה:	יועצי תנועה בע"מ
כתובת:	רח' הנשיא 15, רעננה
טלפון:	09-7445000
יועץ נגישות:	נגישות לכל בע"מ
כתובת:	רח' הנשיא 15, רעננה
טלפון:	09-7445000
יועץ איכות סביבה:	אקו-סביבה בע"מ
כתובת:	רח' הנשיא 15, רעננה
טלפון:	09-7445000
יועץ כיבוי אש:	כיבוי אש בע"מ
כתובת:	רח' הנשיא 15, רעננה
טלפון:	09-7445000
יועץ חשמל:	חשמל בע"מ
כתובת:	רח' הנשיא 15, רעננה
טלפון:	09-7445000
יועץ אינסטלציה:	אינסטלציה בע"מ
כתובת:	רח' הנשיא 15, רעננה
טלפון:	09-7445000
יועץ מיזוג אוויר:	מיזוג אוויר בע"מ
כתובת:	רח' הנשיא 15, רעננה
טלפון:	09-7445000
יועץ קונסטרוקציה:	קונסטרוקציה בע"מ
כתובת:	רח' הנשיא 15, רעננה
טלפון:	09-7445000
יועץ נוף:	נוף בע"מ
כתובת:	רח' הנשיא 15, רעננה
טלפון:	09-7445000
יועץ תאורה:	תאורה בע"מ
כתובת:	רח' הנשיא 15, רעננה
טלפון:	09-7445000
יועץ תקשורת:	תקשורת בע"מ
כתובת:	רח' הנשיא 15, רעננה
טלפון:	09-7445000
יועץ בטיחות:	בטיחות בע"מ
כתובת:	רח' הנשיא 15, רעננה
טלפון:	09-7445000
יועץ אקוסטיקה:	אקוסטיקה בע"מ
כתובת:	רח' הנשיא 15, רעננה
טלפון:	09-7445000
יועץ תברואה:	תברואה בע"מ
כתובת:	רח' הנשיא 15, רעננה
טלפון:	09-7445000
יועץ חשמל:	חשמל בע"מ
כתובת:	רח' הנשיא 15, רעננה
טלפון:	09-7445000
יועץ אינסטלציה:	אינסטלציה בע"מ
כתובת:	רח' הנשיא 15, רעננה
טלפון:	09-7445000
יועץ מיזוג אוויר:	מיזוג אוויר בע"מ
כתובת:	רח' הנשיא 15, רעננה
טלפון:	09-7445000
יועץ קונסטרוקציה:	קונסטרוקציה בע"מ
כתובת:	רח' הנשיא 15, רעננה
טלפון:	09-7445000
יועץ נוף:	נוף בע"מ
כתובת:	רח' הנשיא 15, רעננה
טלפון:	09-7445000
יועץ תאורה:	תאורה בע"מ
כתובת:	רח' הנשיא 15, רעננה
טלפון:	09-7445000
יועץ תקשורת:	תקשורת בע"מ
כתובת:	רח' הנשיא 15, רעננה
טלפון:	09-7445000
יועץ בטיחות:	בטיחות בע"מ
כתובת:	רח' הנשיא 15, רעננה
טלפון:	09-7445000
יועץ אקוסטיקה:	אקוסטיקה בע"מ
כתובת:	רח' הנשיא 15, רעננה
טלפון:	09-7445000
יועץ תברואה:	תברואה בע"מ
כתובת:	רח' הנשיא 15, רעננה
טלפון:	09-7445000

מספר תכנית:	3
מספר פרויקט:	
תאריך:	01.17.2023
שלב:	היתר בניה
קנ"מ:	1:250
תאריך:	01.19.18.00.022

יזם:	אחזקות נוף השרון בע"מ
כתובת:	רח' הנשיא 1 אפרת
אדריכל:	משרד אדריכלים ומתכננים ערים בע"מ
כתובת:	רח' הנשיא 2, ת.ד. 21456
טלפון:	03-9534000
מודד:	מודדים ומהנדסים בע"מ
כתובת:	רח' הברזל 38, תל אביב
טלפון:	03-6478000
יועץ תנועה:	יועצי תנועה בע"מ
כתובת:	רח' הנשיא 15, רעננה
טלפון:	09-7445000
יועץ נגישות:	נגישות לכל בע"מ
כתובת:	רח' הנשיא 15, רעננה
טלפון:	09-7445000
יועץ איכות סביבה:	אקו-סביבה בע"מ
כתובת:	רח' הנשיא 15, רעננה
טלפון:	09-7445000
יועץ כיבוי אש:	כיבוי אש

פרויקט מגורים חדש ברחוב הרב קוק 21-27, גבעתיים

תכנית קומה טיפוסית

שלב:	היתר בניה
קנ"מ:	1:100
תאריך:	01/2026
מספר תכנית:	A-101
גרסה:	00

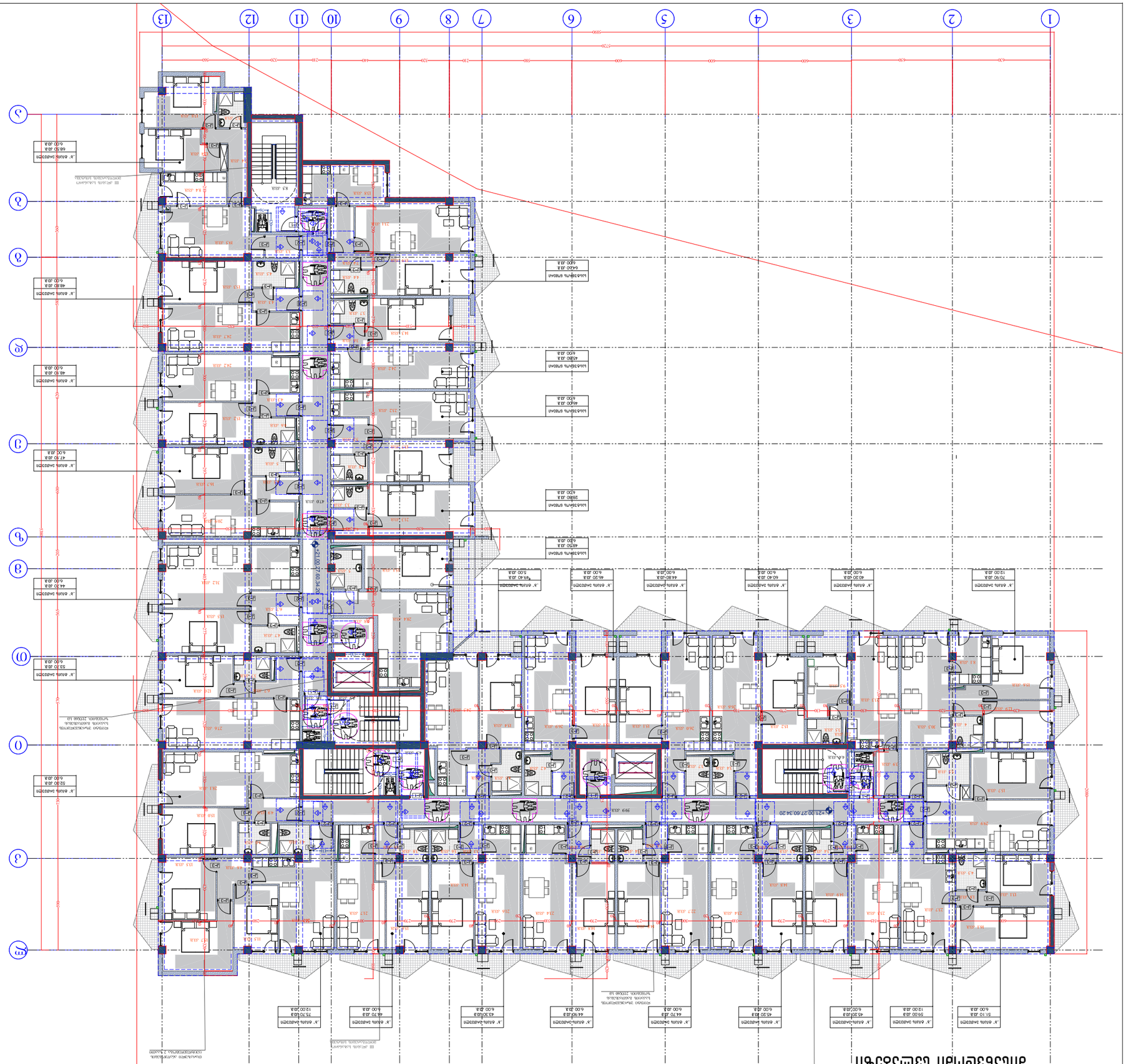

מקרא

	קו בניין
	קו מגרש
	קו חלוקה בין דירות
	קו חלוקה בין יחידות
	קו חלוקה בין חלקות
	קו חלוקה בין שטחים
	קו חלוקה בין קומות
	קו חלוקה בין בניינים
	קו חלוקה בין מבנים
	קו חלוקה בין מגרשים
	קו חלוקה בין שכונות
	קו חלוקה בין ערים
	קו חלוקה בין מחוזות
	קו חלוקה בין מדינות
	קו חלוקה בין יבשות
	קו חלוקה בין אוקיינוסים
	קו חלוקה בין ימים
	קו חלוקה בין אגמים
	קו חלוקה בין נהרות
	קו חלוקה בין הרים
	קו חלוקה בין עמקים
	קו חלוקה בין מישורים
	קו חלוקה בין יערות
	קו חלוקה בין מדבריות
	קו חלוקה בין ערבות
	קו חלוקה בין טונדרות
	קו חלוקה בין קרחונים
	קו חלוקה בין שלגים
	קו חלוקה בין קרחונים
	קו חלוקה בין שלגים

פרטים

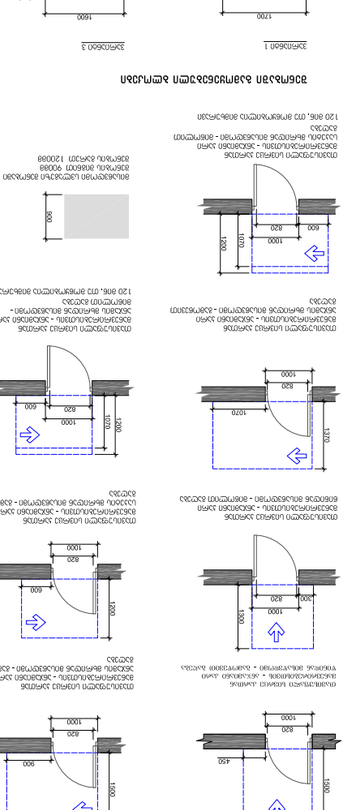

הערות

1. כל המידות בתכנית זו הן במילימטרים, אלא אם צוין אחרת.
2. יש לבדוק את כל המידות באתר לפני תחילת העבודה.
3. אין לסטות מהוראות תכנית זו ללא אישור מראש ובכתב.
4. כל העבודות יבוצעו בהתאם לתקנים הישראליים ולכללי הבטיחות.
5. יש לתאם את כל העבודות עם יתר המקצועות.
6. יש להגן על כל הקירות והרצפות מפני נזקים.
7. יש לדאוג לאוורור מתאים בזמן העבודות.
8. יש לשמור על ניקיון האתר לאורך כל העבודות.
9. יש להשתמש בחומרים איכותיים בלבד.
10. יש לבצע בקרת איכות על כל שלב בעבודה.
11. יש לתעד את כל השלבים בצילומים.
12. יש להודיע על כל שינוי או סטייה מהתכנית.
13. יש לשמור על כל המסמכים הקשורים לפרויקט.
14. יש לבצע את כל העבודות בזהירות ובמקצועיות.
15. יש לדאוג לתאורה מספקת בכל שלבי העבודה.
16. יש להקפיד על כללי הבטיחות בעבודה בגובה.
17. יש לוודא שכל הציוד והכלים תקינים ובטוחים לשימוש.
18. יש לדווח על כל תאונה או כמעט תאונה.
19. יש לשמור על כל הציוד והכלים במקום מסודר.
20. יש לבצע את כל העבודות בשקט ובמינימום הפרעה לשכנים.

אדריכלים ומתכננים בע"מ
רח' הברזל 3, תל אביב
טל: 03-1234567

כל הזכויות שמורות © 2026

კომერციული სივრცეების დეტალიზაცია მ. 1:50

№1 სავაჭრო ფართში არსებული მისაწვდომი ტუალეტი

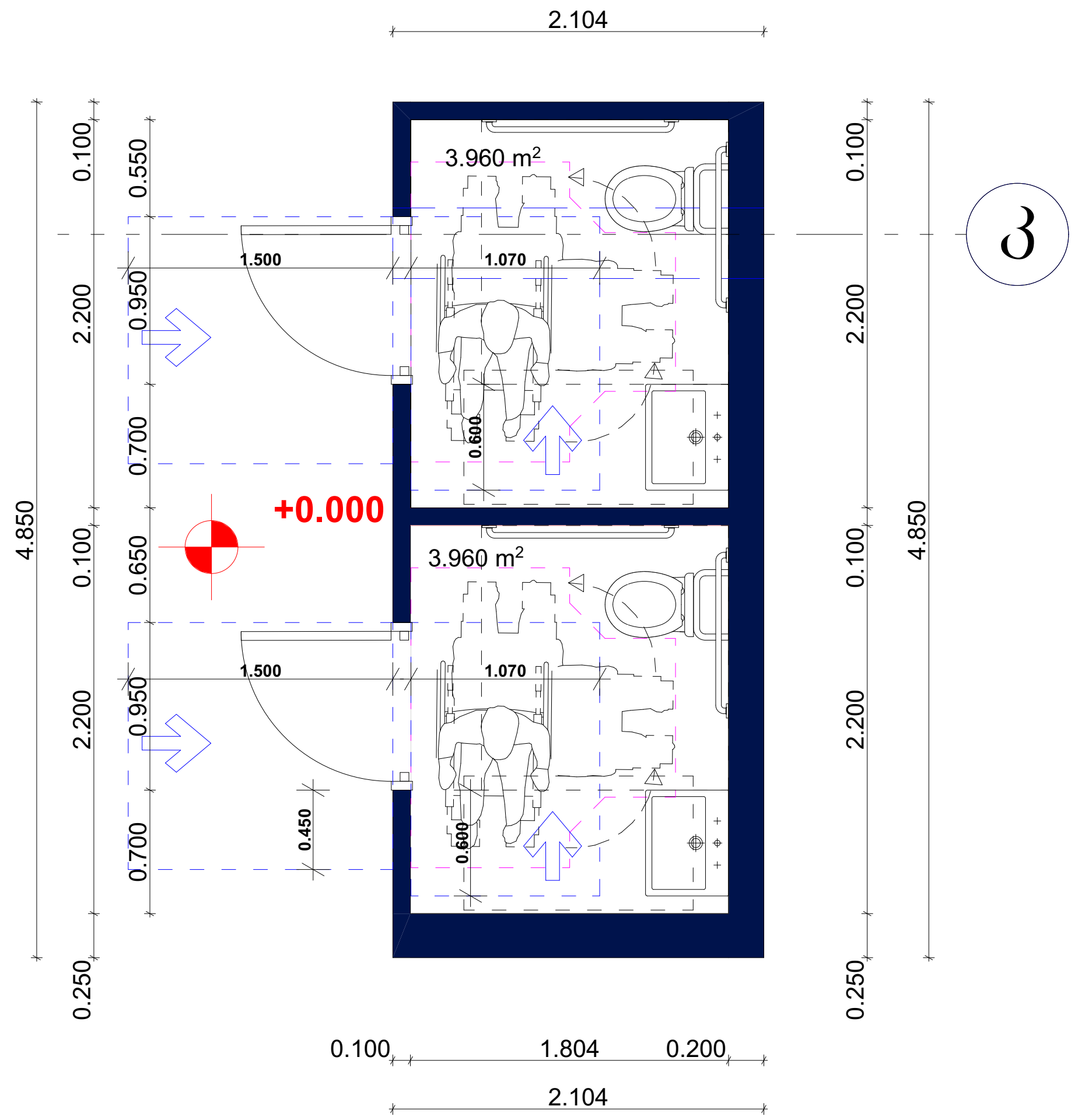

T ფორმის მოსატრიალებელი სივრცე
304.3.2.1 (ა) ვარიანტი 1

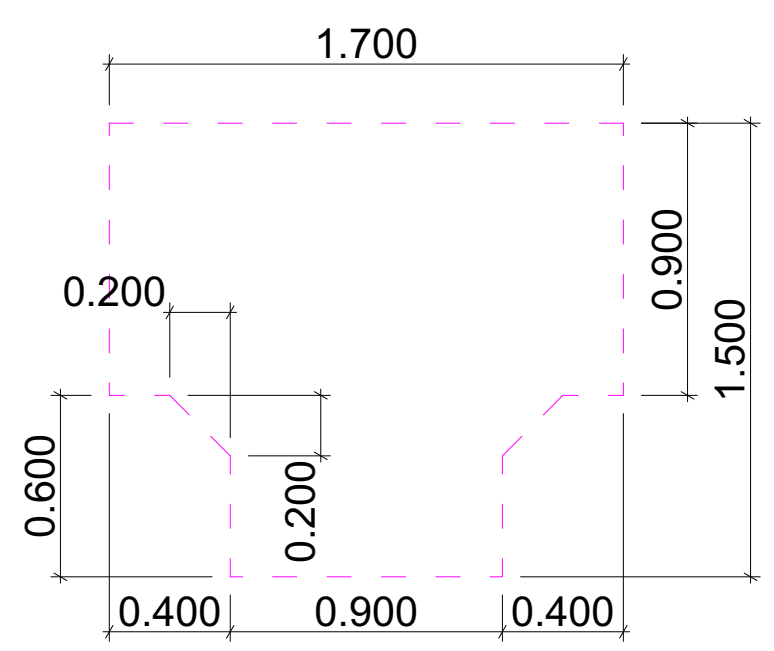

თავისუფალი სივრცე ფეხის ფალანგისთვის

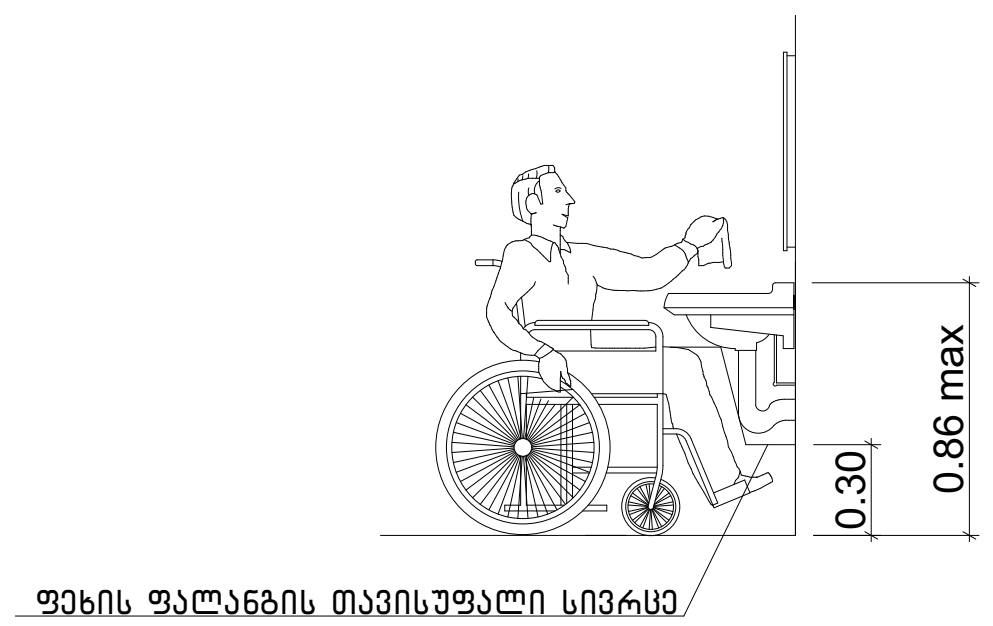

ხელსაბანის მდებარეობა

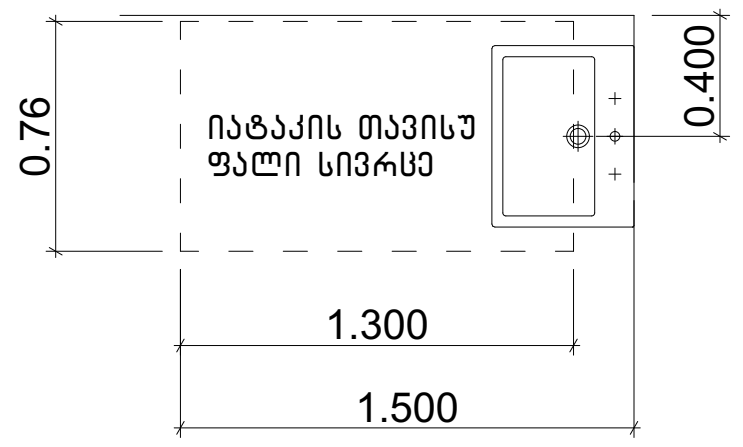

აბაზანის კაბინაზე მიწვდომა

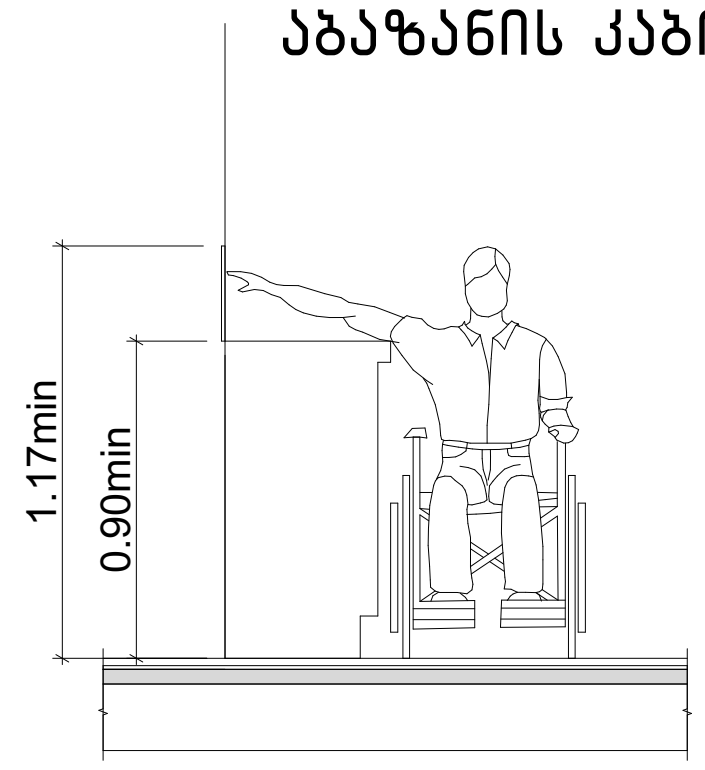

თავისუფალი სივრცე კართან მანევრირებისთვის - ანჯამიანი კარი
წინიდან მისაწვდომი - გამოწევით გაღება

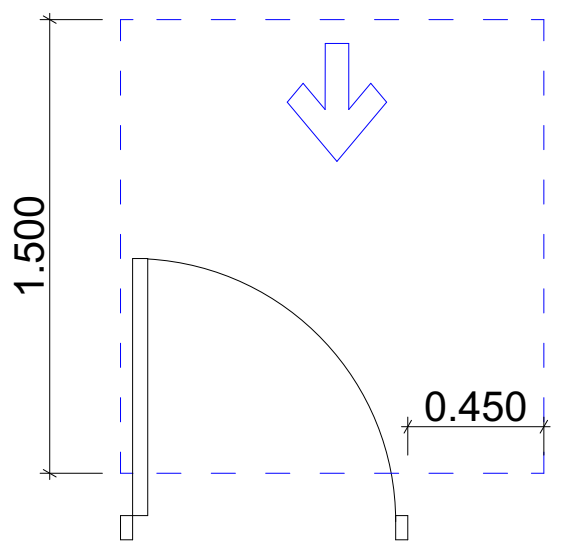

თავისუფალი სივრცე კართან მანევრირებისთვის
ანჯამიანი კარი
საკეტის მხრიდან მისაწვდომი - მიწოლით გაღება
404.2.3.2 (თ)

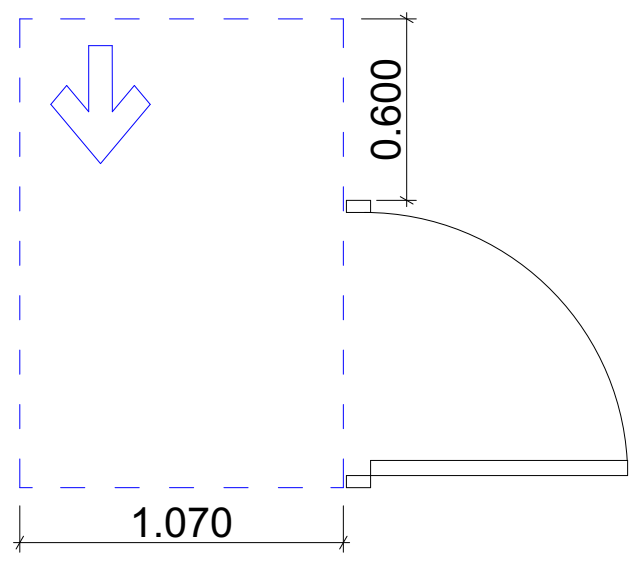

604.7.1 (ა) დისპენსერის მდებარეობა
გამოშვერილი დისპენსერი

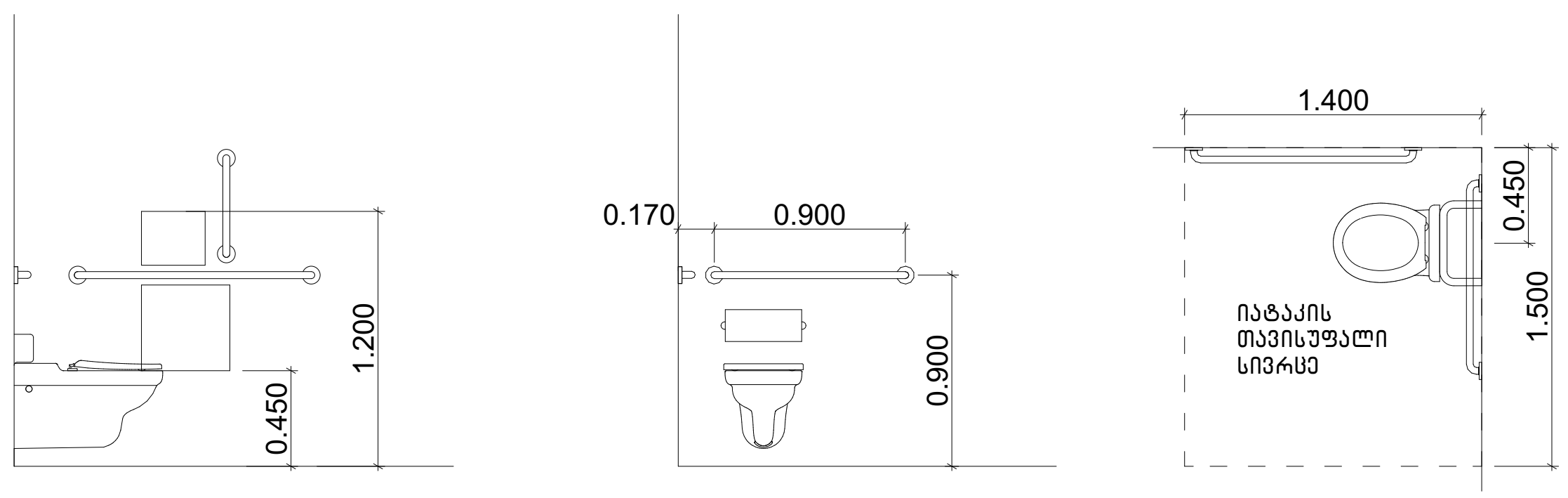

MHD GROUP

მრავალბინიანი საცხოვრებელი სახლი თვალჭრელიძეზე

არქიტექტურული პროექტი

დამკვეთი: შპს. "ფეიდალ ჯორჯია"
CLIENT

მისამართი: თბილისი, ალექსანდრე თვალჭრელიძე, №1-ის მიმდებარედ საკადასტრო კოდი: 01.19.18.008.022;
ADRESS

შენიშვნები:

კორექტირება

№	თარიღი	აღწერა
1		
2		
3		

პროექტის №:
PROJECT N:

თარიღი: 03.17.2023წ
DATE N:

საპროექტო ჯგუფი

არქიტექტორი: მიხეილ გიორგობიანი

ნატო მიქელაძე

საავტორო უფლებები: " შპს ემ ეიჩ დი გრუპ"
COPYRIGHT HALL ARCHITECTS: **MHD group**

ნახაზი:
DRWG: ტუალეტების დეტალიზაცია
მ.1:50

A-000

A3

00

კომერციული სივრცეების დეტალიზაცია მ. 1:50
№2 სავაჭრო ფართში არსებული მისაწვდომი ტუალეტი

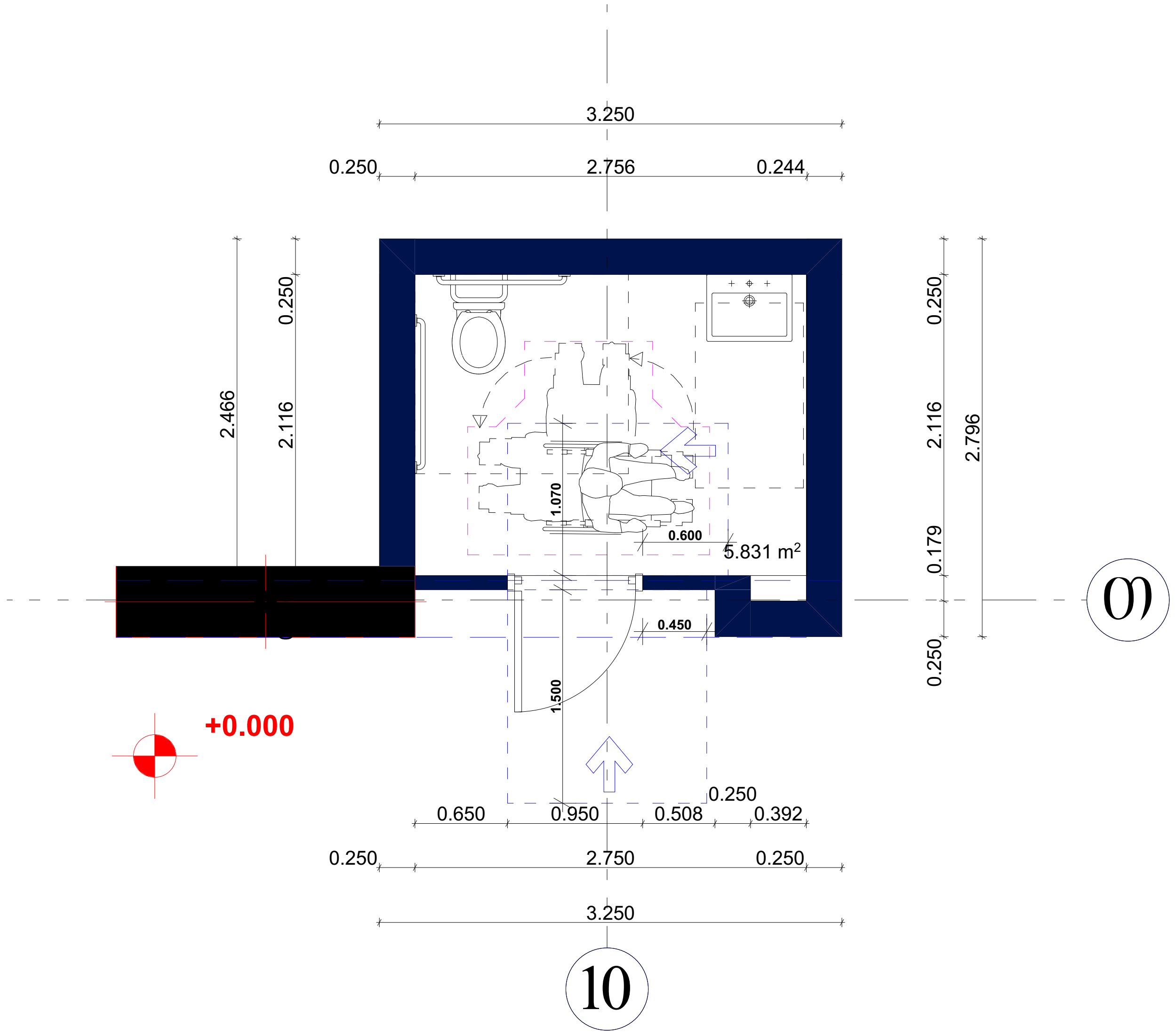

T ფორმის მოსატრიალებელი სივრცე 304.3.2.1 (ა) ვარიანტი 1

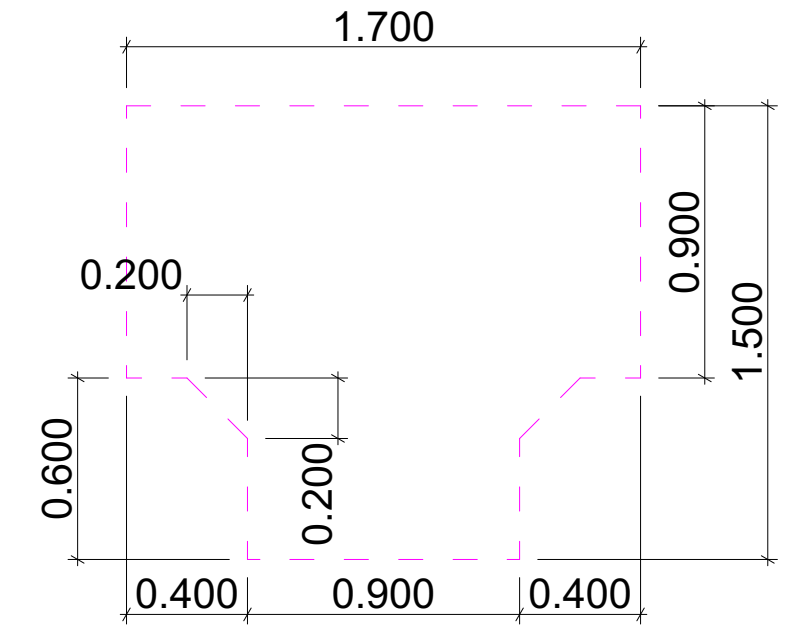

თავისუფალი სივრცე ფეხის ფალანგისთვის

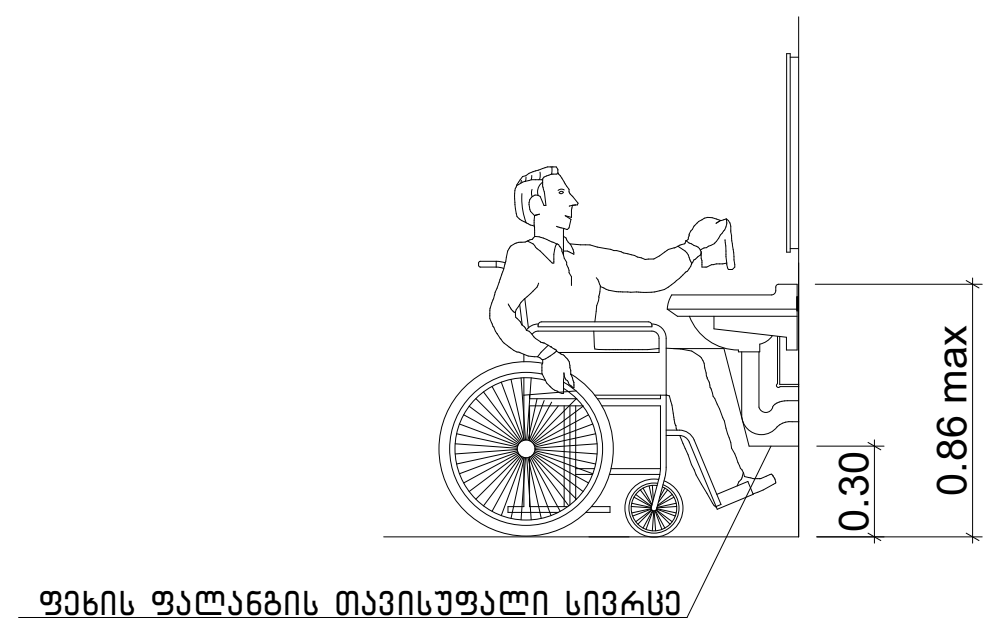

ხელსაბანის მდებარეობა

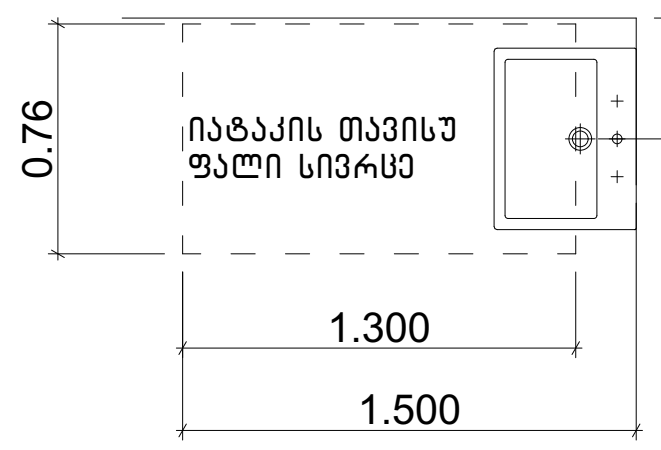

აბაზანის კაბინაზე მიწვდომა

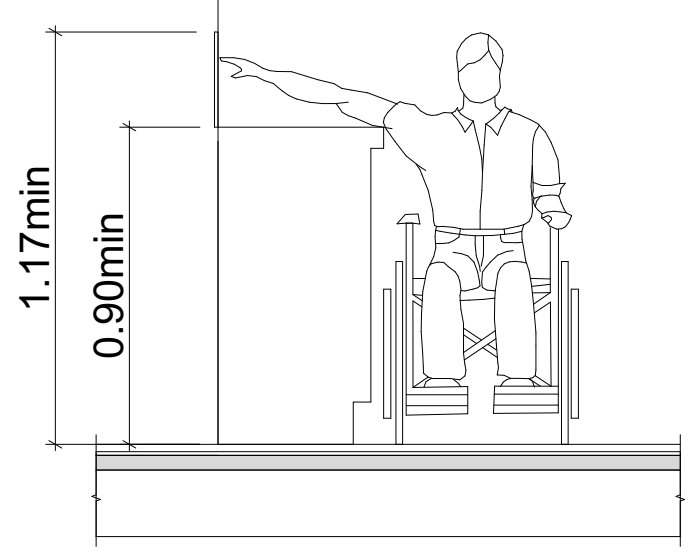

თავისუფალი სივრცე კართან მანევრირებისთვის - ანჯამიანი კარი წინიდან მისაწვდომი - გამოწევით გაღება

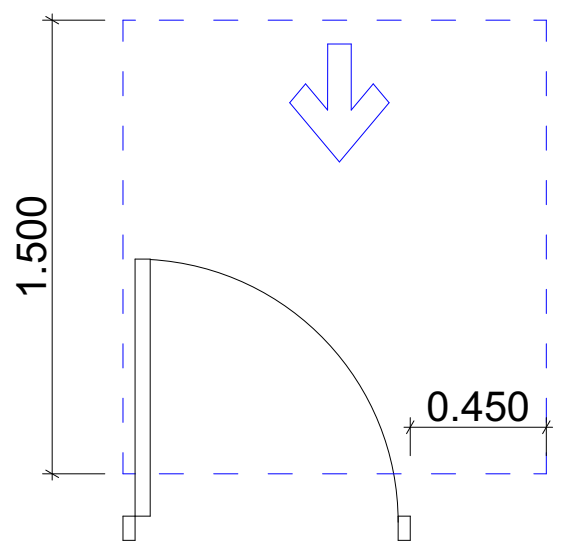

თავისუფალი სივრცე კართან მანევრირებისთვის ანჯამიანი კარი საკეტის მხრიდან მისაწვდომი - მიწოლით გაღება 404.2.3.2 (თ)

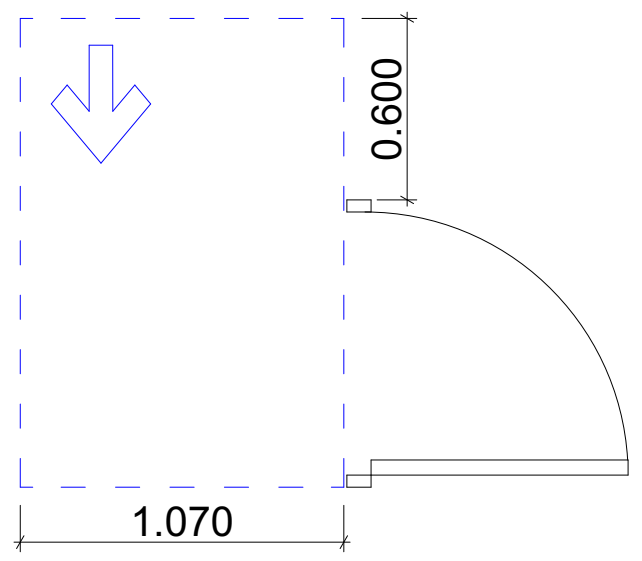

604.7.1 (ა) დისპენსერის მდებარეობა გამოშვერილი დისპენსერი

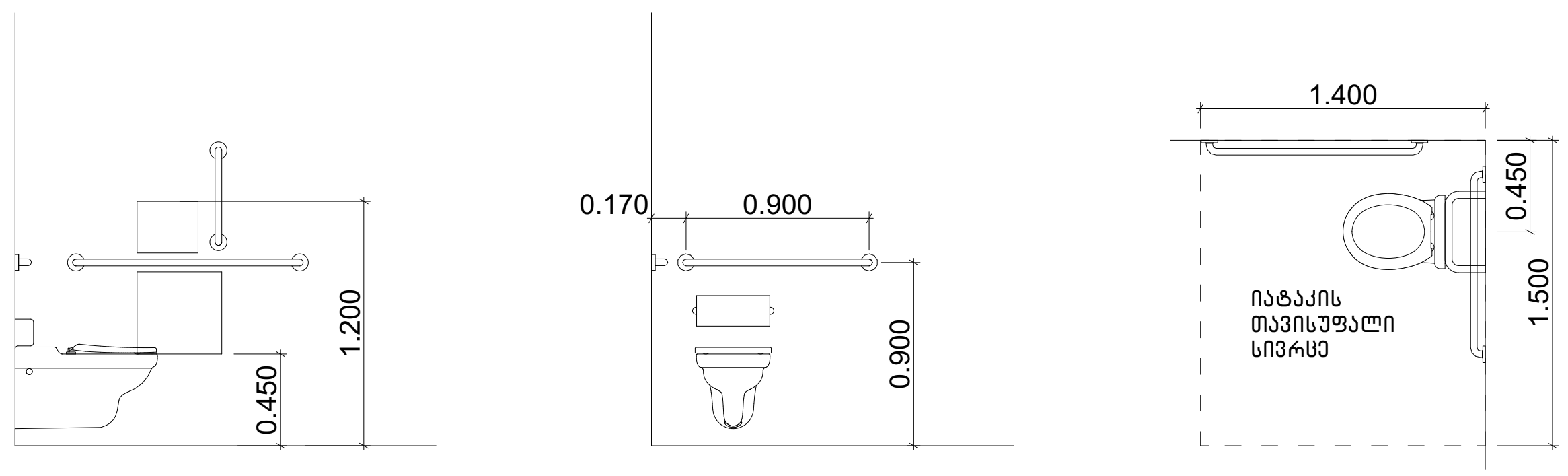

MHD GROUP

მრავალბინიანი საცხოვრებელი სახლი თვალჭრელიძეზე

არქიტექტურული პროექტი

დამკვეთი: შპს. "ფეიდალ ჯორჯია"
CLIENT

მისამართი: თბილისი, ალექსანდრე თვალჭრელიძე, №1-ის მიმდებარედ საკადასტრო კოდი: 01.19.18.008.022;
ADRESS

შენიშვნები:

კორექტირება

№	თარიღი	აღწერა
1		
2		
3		

პროექტის №:
PROJECT N:

თარიღი: 03.17.2023წ
DATE N:

საპროექტო ჯგუფი

არქიტექტორი: მიხეილ გიორგობიანი

ნატო მიქელაძე

საავტორო უფლებები: " შპს ემ ეიჩ დი გრუპ"
COPYRIGHT HALL ARCHITECTS: MHD group

ნახაზი:
DRWG: ტუალეტების დეტალიზაცია მ.1:50

A-000

A3

00

კომერციული სივრცეების დეტალიზაცია მ. 1:50
№3 სავაჭრო ფართში არსებული მისაწვდომი ტუალეტი

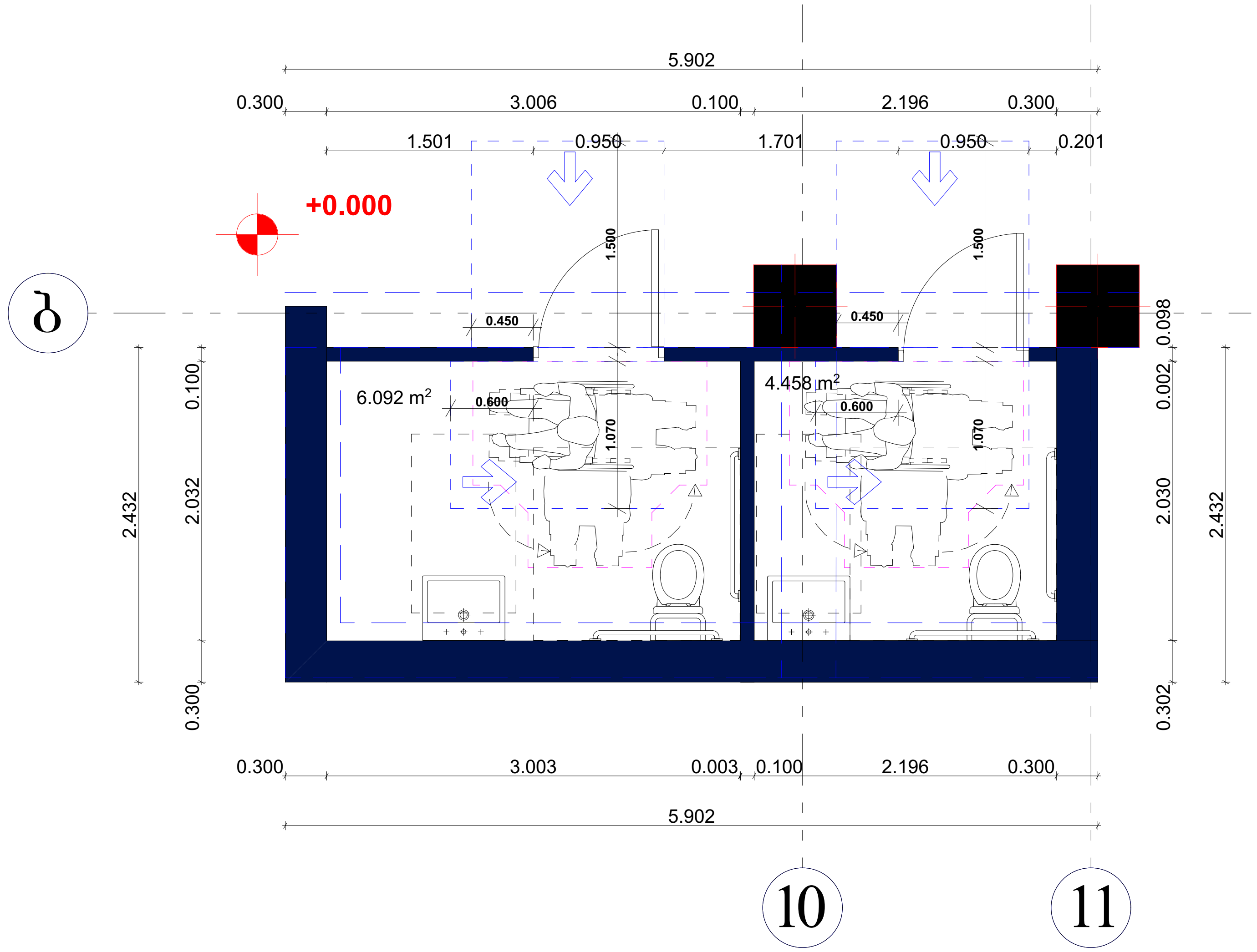

T ფორმის მოსატრიალებელი სივრცე 304.3.2.1 (ა) ვარიანტი 1

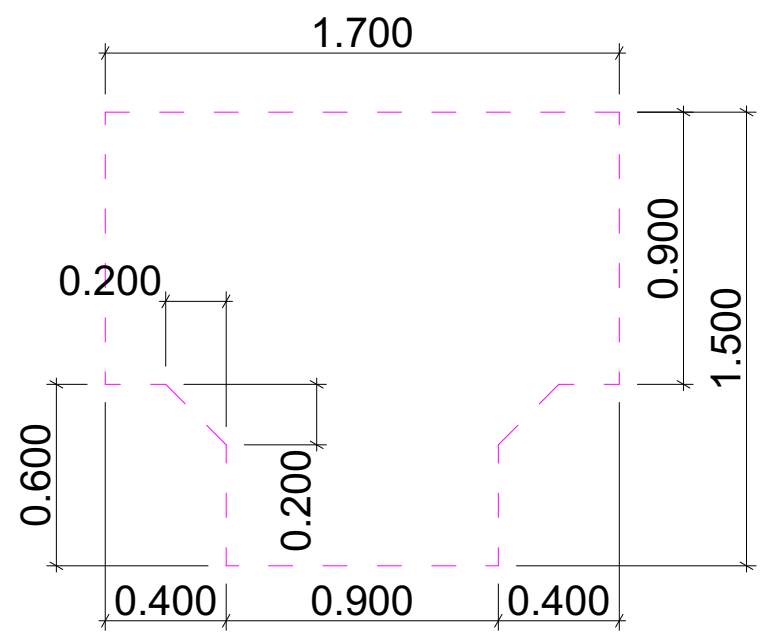

თავისუფალი სივრცე ფეხის ფალანგისთვის

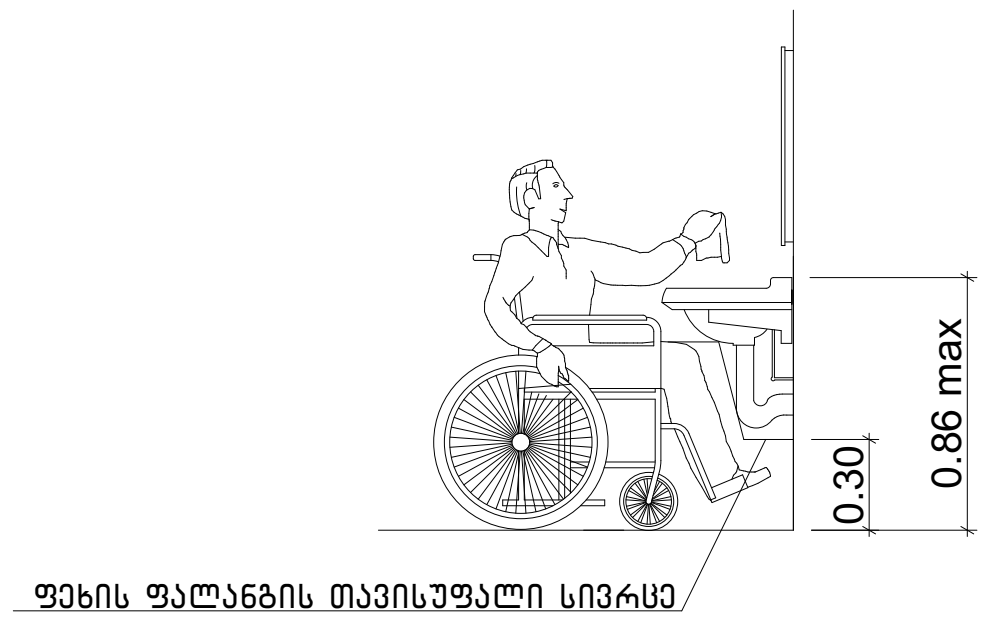

ხელსაბანის მდებარეობა

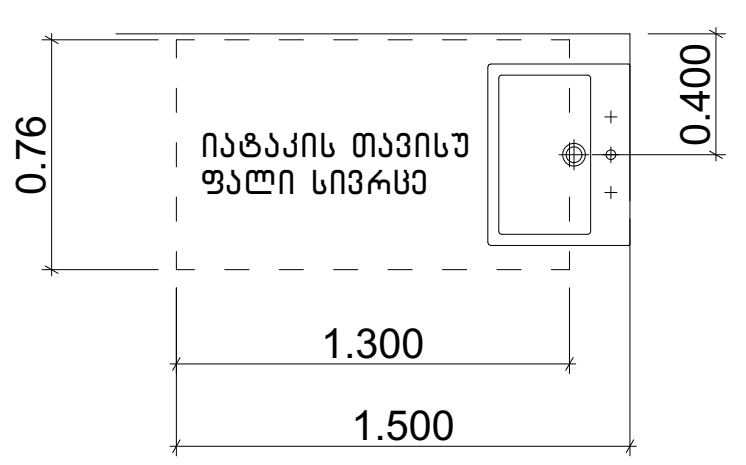

აბაზანის კაბინაზე მიწვდომა

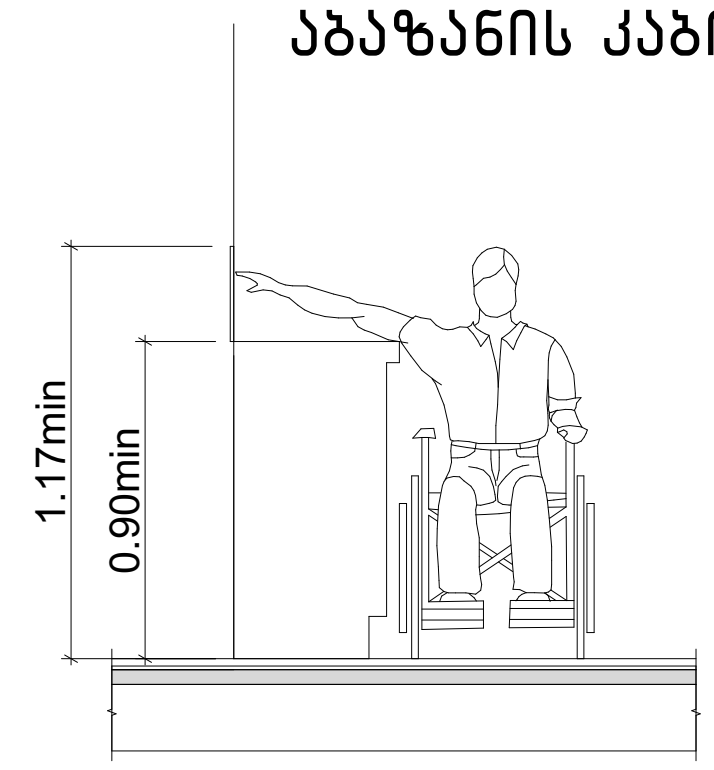

თავისუფალი სივრცე კართან მანევრირებისთვის – ანჯამიანი კარი წინიდან მისაწვდომი – გამოწევით გაღება

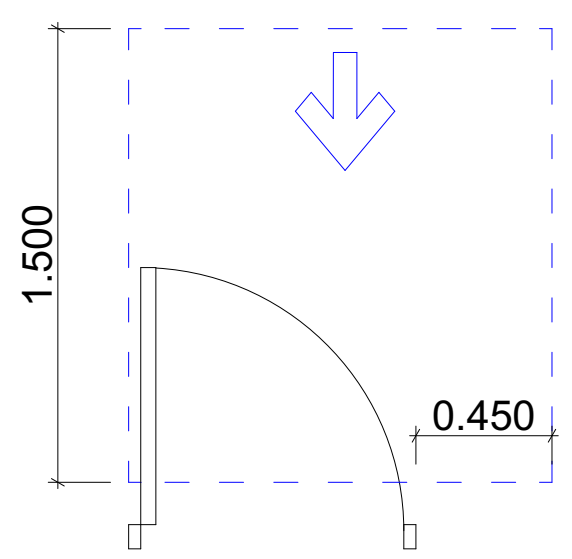

თავისუფალი სივრცე კართან მანევრირებისთვის ანჯამიანი კარი საკეტის მხრიდან მისაწვდომი – მიწოლით გაღება 404.2.3.2 (თ)

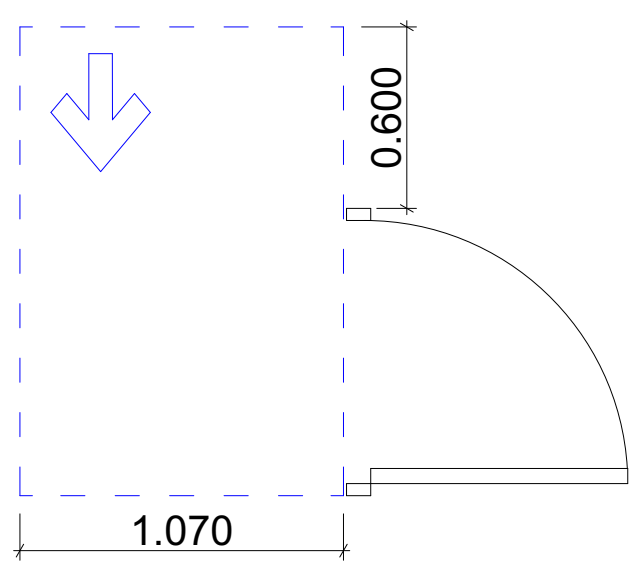

604.7.1 (ა) დისპენსერის მდებარეობა გამოშვერილი დისპენსერი

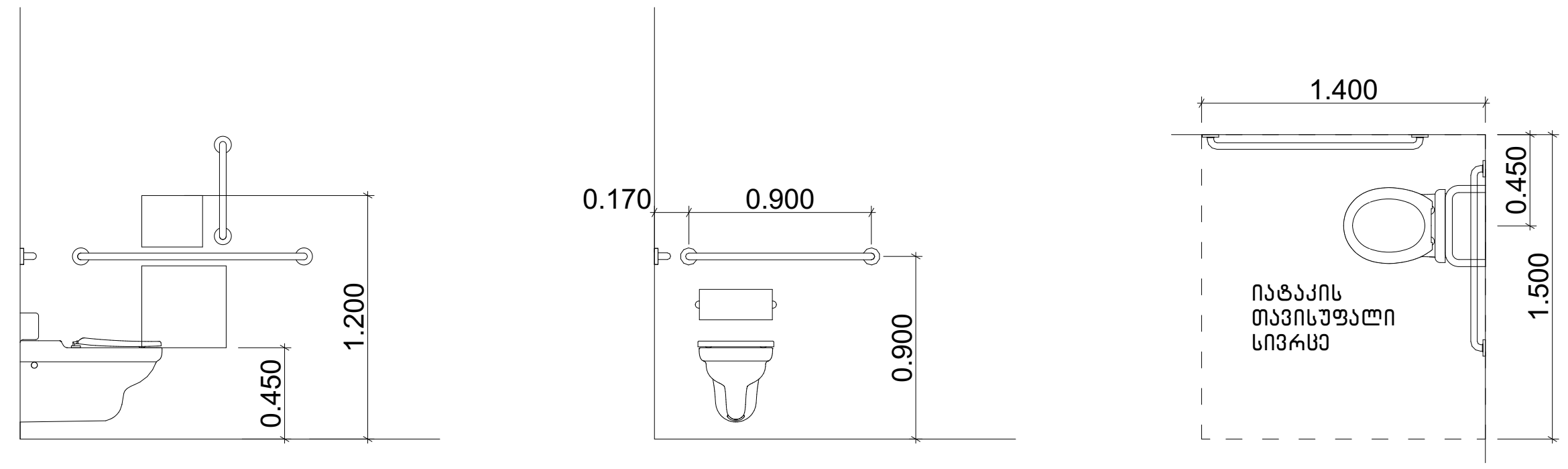

MHD GROUP

მრავალბინიანი საცხოვრებელი სახლი თვალჭრელიძეზე

არქიტექტურული პროექტი

დამკვეთი: შპს. "ფეიდალ ჯორჯია"
CLIENT

მისამართი: თბილისი, ალექსანდრე თვალჭრელიძე, №1-ის მიმდებარედ საკადასტრო კოდი: 01.19.18.008.022;
ADRESS

შენიშვნები:

კორექტირება

№	თარიღი	აღწერა
1		
2		
3		

პროექტის №:
PROJECT N:

თარიღი: 03.17.2023წ
DATE N:

საპროექტო ჯგუფი

არქიტექტორი: მიხეილ გიორგობიანი

ნატო მიქელაძე

საავტორო უფლებები: " შპს ემ ეიჩ დი გრუპ"
COPYRIGHT HALL ARCHITECTS: MHD group

ნახაზი: ტუალეტების დეტალიზაცია მ.1:50
DRWG:

A-000

A3

00

მისაწვდომი ნომრის დეტალიზაცია მ. 1:50

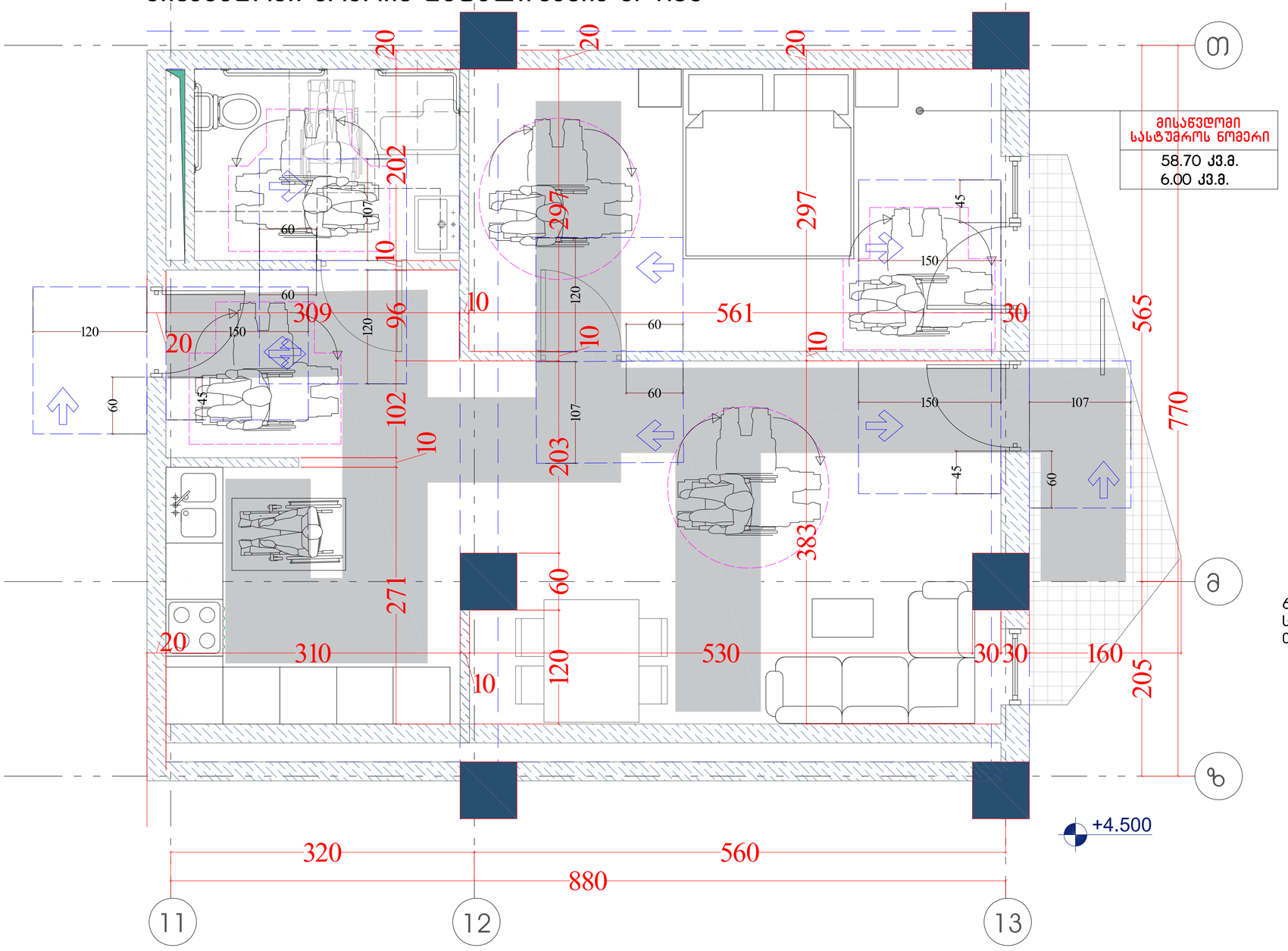

თავისუფალი სივრცე კართან მანევრირებისთვის
ანკუმიანი კარი
ანკუმის მხრიდან მისაწვდომი - მიწოლით გაღება
404.2.3.2 (3)

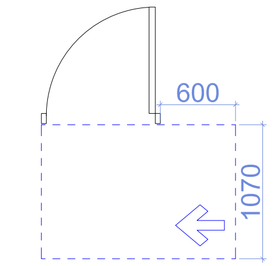

თავისუფალი სივრცე კართან
მანევრირებისთვის - ანკუმიანი კარი
ანკუმის მხრიდან მისაწვდომი - გამოწევით
გაღება

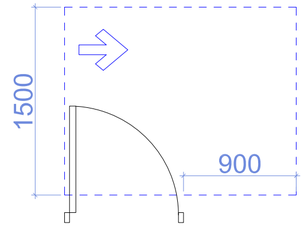

608.2.1.1 (ა) ეტლის შესაგორებელი
საშხაპის არმქონე ნაკვეთურის
თავისუფალი სივრცე

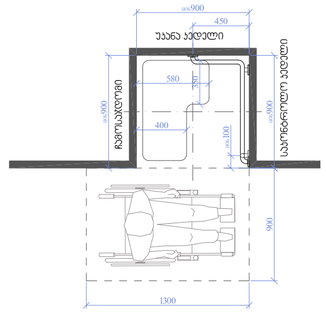

უნიტაზის და ხელმოსაჯიდი ძელების (საჯიროების შემხვევაში) მდებარეობა

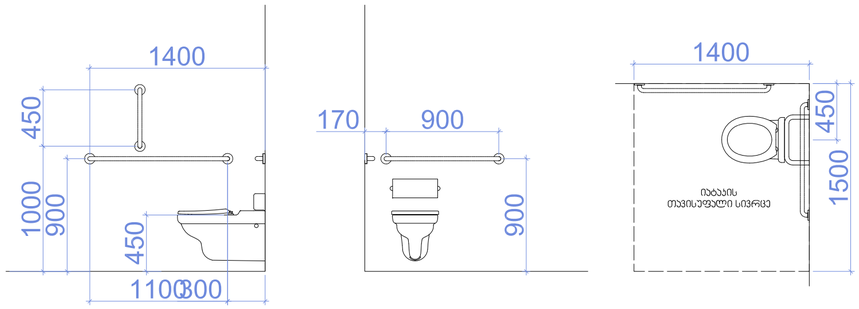

თ ფორმის მოსატრიალებელი სივრცე
ვარიანტი 1

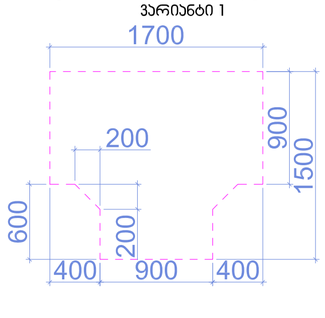

ხელსაბანის მდებარეობა

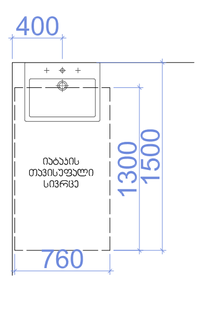

თავისუფალი სივრცე ფეხის ფალანგისთვის

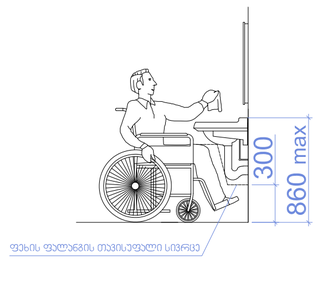

. შენიშვნა
. იატაკის ზედაპირები უნდა იყოს მდგრადი, მყარი, და არასასრიალო და უნდა შეესაბამებოდეს 302-ჯკეთაკს, იატაკის ზედაპირებზე დონის ცვლილება უნდა შეესაბამებოდეს 303-ე ჯკეთაკს
. აკტომატურად მოძრავი კარი უნდა შეესაბამებოდეს 404.3 ჯკეთაკის მოთხოვნებს
. საპროექტო დოკუმენტაციის ცვლილება ან მშენებლობის დროს განხორციელებული რაიმე სახის ცვლილება, რომელიც იქნება აღნიშნულ არქიტექტურულ პროექტთან შეუსაბამო, აკტომატურად გამოიწვევს წარმოდგენილი შეფასების გაუქმებას, ასევე გახდის არქიტექტურული პროექტის კორექტირებას და ახალი სამშენებლო ნებართვის მიღების აუცილებლობას.

HD GROUP

მრავალბინიანი საცხოვრებელი სახლი თვალჭრელიძეზე

არქიტექტურული პროექტი

დამკვეთი: შპს. "ფეიდალ ჯორჯია"
CLIENT

მისამართი: თბილისი, ალექსანდრე თვალჭრელიძის I შესახვევი n 2 საკადასტრო კოდი: 01.19.18.008.022;
ADRESS

შენიშვნები:

პორექტირება

№	თარიღი	აღწერა
1		
2		
3		

პროექტის №:
PROJECT N:

თარიღი: 03.17.2023ნ
DATE N:

საპროექტო ჯგუფი

არქიტექტორი: მიხეილ გიორგობიანი

ნაბო მიქელაძე

საავტორო უფლებები: "შპს ემ ეიჩ დი გრუპ"
COPYRIGHT HALL ARCHITECTS: MHD group

ნახაზი:
DRWG:
მისაწვდომი ნომერი +4.500 ნიშნულზე
მაშტაბი მ.1:50

A-000
A2
00

მისაწვდომი ნომრის დეტალიზაცია მ. 1:50

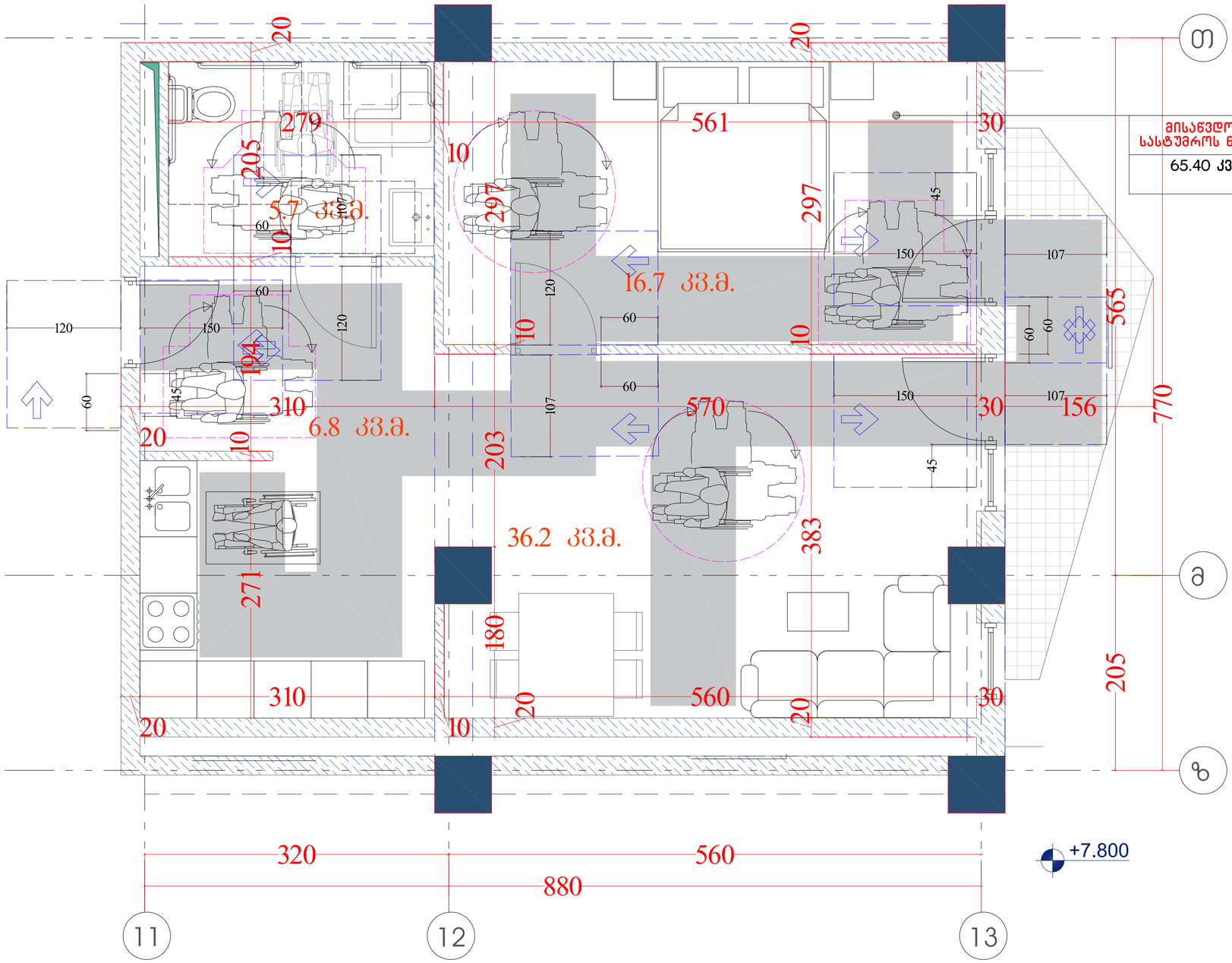

თავისუფალი სივრცე კართან მანევრირებისთვის
ანკასმიანი კარი
ანკასის მხრიდან მისაწვდომი - მიწოლით გაღება
404.2.3.2 (3)

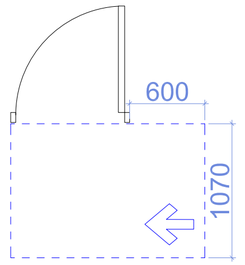

თავისუფალი სივრცე კართან
მანევრირებისთვის - ანკასმიანი კარი
ანკასის მხრიდან მისაწვდომი - გამოწევით
გაღება

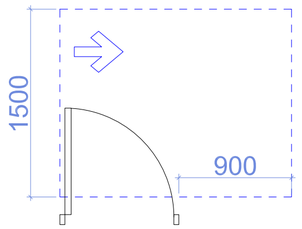

608.2.1.1 (ა) ეტლის შესაგორებელი
საბხასის არმქონე ნაკვეთურის
თავისუფალი სივრცე

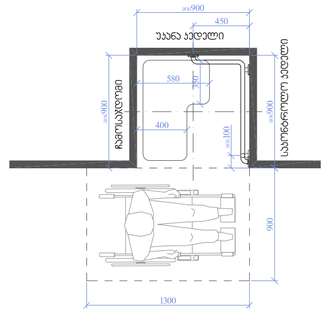

უნიტაზის და ხელმოსაჯიდი ძელების (საჭიროების შემთხვევაში) მდებარეობა

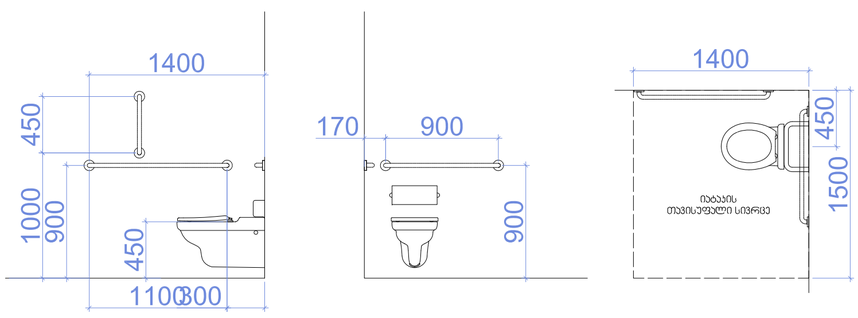

თ ფორმის მოსატრიალებელი სივრცე
ვარიანტი 1

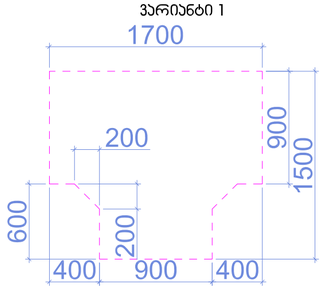

ხელსაბანის მდებარეობა

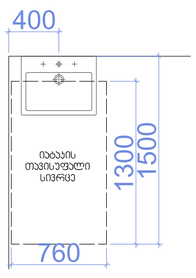

თავისუფალი სივრცე ფეხის ფალანგისთვის

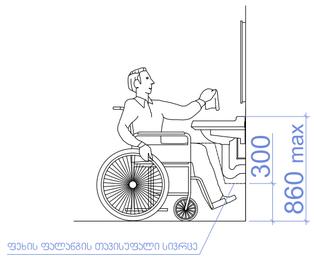

. შენიშვნა
. იატაკის ზედაპირები უნდა იყოს მდგრადი, მქარი, და არასასრიალო და უნდა შეესაბამებოდეს 302-ქვეთავს, იატაკის ზედაპირებზე დონის ცვლილება უნდა შეესაბამებოდეს 303-ე ქვეთავს
. ავტომატურად მოქრავი კარი უნდა შეესაბამებოდეს 404.3 ქვეთავის მოთხოვნებს
. საპროექტო დოკუმენტაციის ცვლილება ან მშენებლობის დროს განხორციელებული რაიმე სახის ცვლილება, რომელიც იძნება ალნიშნულ არქიტექტურულ პროექტთან შეუსაბამო, აკტომატურად გამოიწვევს წარმოდგენილი შეფასების გაუქმებას, ასევე გახდის არქიტექტურული პროექტის კორექტირებას და ახალი სამშენებლო ნებართვის მიღების აუცილებლობას.

HD GROUP

მრავალბინიანი საცხოვრებელი სახლი თვალჭრელიძეზე

არქიტექტურული პროექტი

დამკვეთი: შპს. "ფეიდალ ჯორჯია"
CLIENT

მისამართი: თბილისი, ალექსანდრე თვალჭრელიძის I შესახვევი n 2 საკადასტრო კოდი: 01.19.18.008.022;
ADRESS

შენიშვნები:

პორექტირება

№	თარიღი	ცვლილება
1		
2		
3		

პროექტის №:
PROJECT N:

თარიღი: 03.17.2023ნ
DATE N:

საპროექტო ჯგუფი

არქიტექტორი: მიხეილ მიორგოზიანი

ნანო მიქელაძე

საავტორო უფლებები: "შას ემ ეიჩ დი გრუპ"
COPYRIGHT HALL ARCHITECTS: MHD group

ნახაზი:
DRWG:
მისაწვდომი ნომერი +7.800 ნიშნულზე
მაშტაბი მ.1:50

A-000
A2
00

"ა" ტიპის ერთეულის დეტალიზაცია მ. 1:50

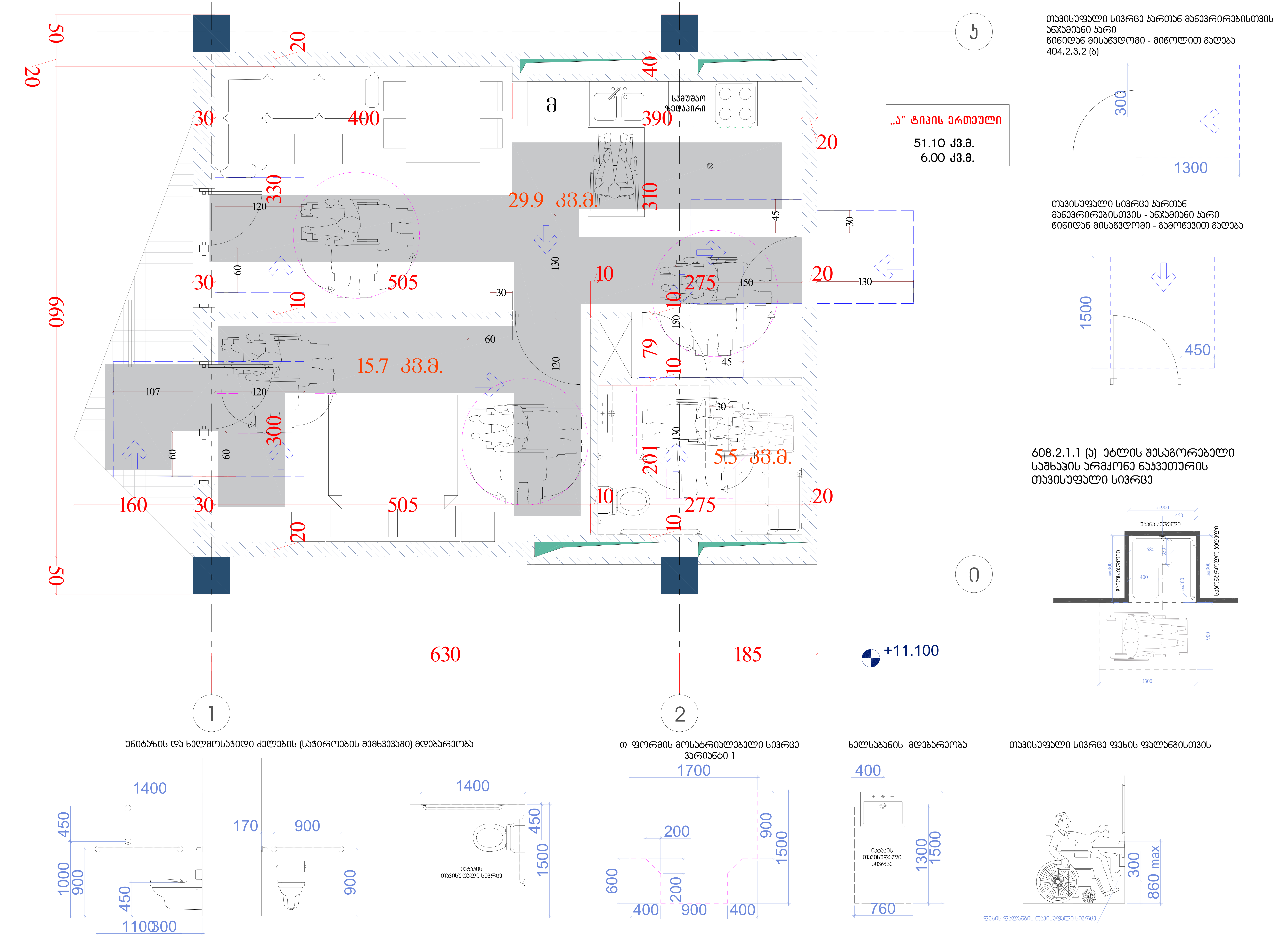

. შენიშვნა
. იატაკის ზედაპირები უნდა იყოს მდგრადი, მყარი, და არასასრიალო და უნდა შეესაბამებოდეს 302-ქვეთავს, იატაკის ზედაპირებზე დონის ცვლილება უნდა შეესაბამებოდეს 303-ე ქვეთავს
. ავტომატურად მოძრავი კარი უნდა შეესაბამებოდეს 404.3 ქვეთავის მოთხოვნებს
. საპროექტო დოკუმენტაციის ცვლილება ან მშენებლობის დროს განხორციელებული რაიმე სახის ცვლილება, რომელიც იქნება აღნიშნულ არქიტექტურულ პროექტთან შეუსაბამო, ავტომატურად გამოიწვევს წარმოდგენილი შეფასების გაუქმებას, ასევე გახდის არქიტექტურული პროექტის კორექტირებას და ახალი სამშენებლო ნებართვის მიღების აუცილებლობას.
შენიშვნა: "□" [illegible]

MHD GROUP

მრავალბინიანი საცხოვრებელი სახლი თვალჭრელიძეზე

არქიტექტურული პროექტი

დამკვეთი: შპს. "ფეიდალ ჯორჯია"
CLIENT

მისამართი: თბილისი, ალექსანდრე თვალჭრელიძის I შესახვევი n 2 საკადასტრო კოდი: 01.19.18.008.022;
ADRESS

შენიშვნები:

კორექტირება

№	თარიღი	აღწერა
1		
2		
3		

პროექტის №:
PROJECT N:

თარიღი: 03.17.2023წ
DATE N:

საპროექტო ჯგუფი

არქიტექტორი: მიხეილ გიორგობიანი

ნატო მიქელაძე

საავტორო უფლებები: " შპს ემ ეიჩ დი გრუპ"
COPYRIGHT HALL ARCHITECTS: MHD group

ნახაზი:
DRWG:
,,ა" ტიპის ერთეული +11.100 ნიშნულზე
მასშტაბი მ.1:50

A-000

A2

00

"ა" ტიპის ერთეულის დეტალიზაცია მ. 1:50

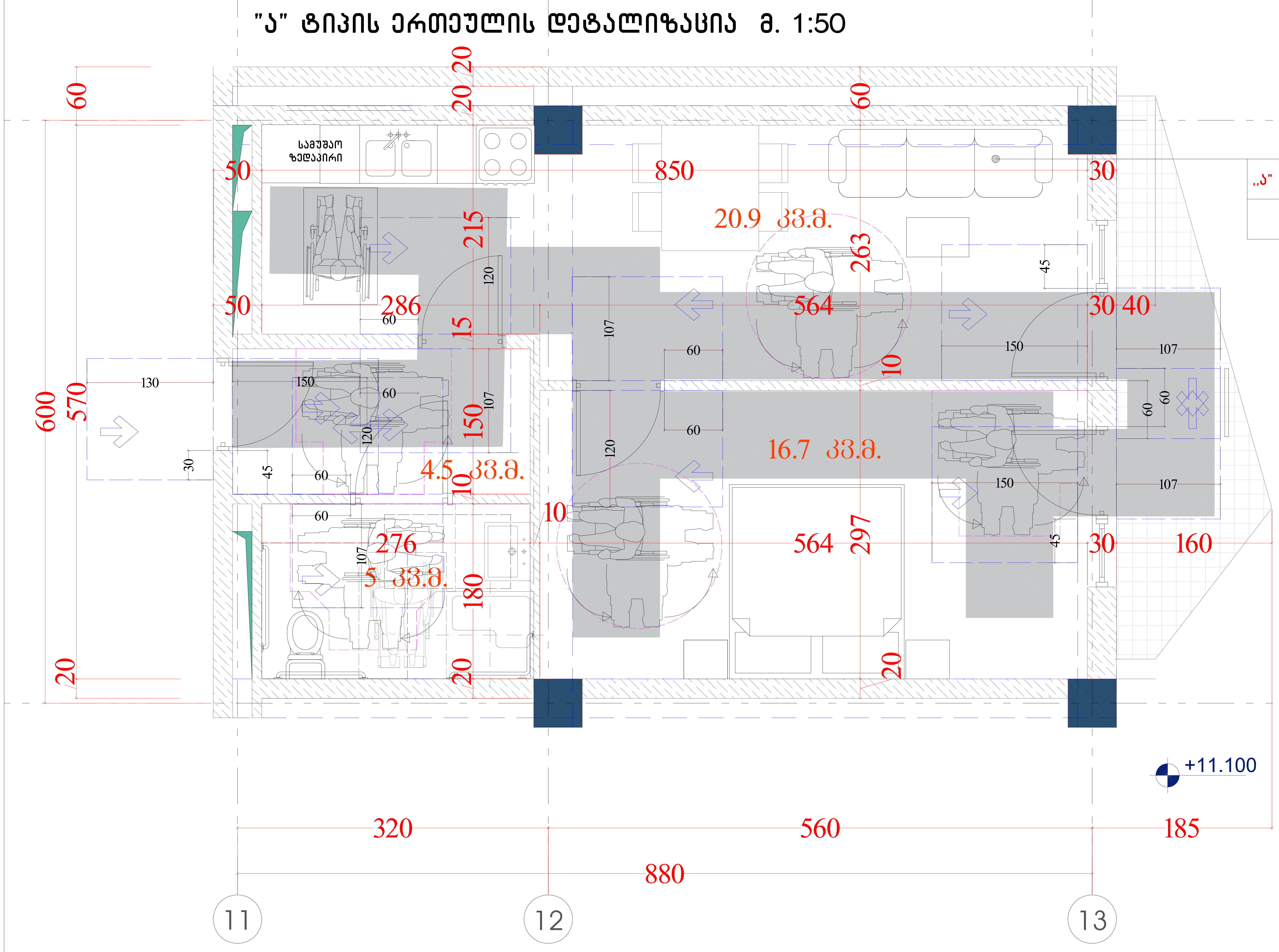

„ა" ტიპის ერთეული
47.10 კვ.მ. 6.00 კვ.მ.

თავისუფალი სივრცე კართან მანევრირებისთვის
ანჯამიანი კარი
ანჯამის მხრიდან მისაწვდომი - მიწოლით გაღება
404.2.3.2 (3)

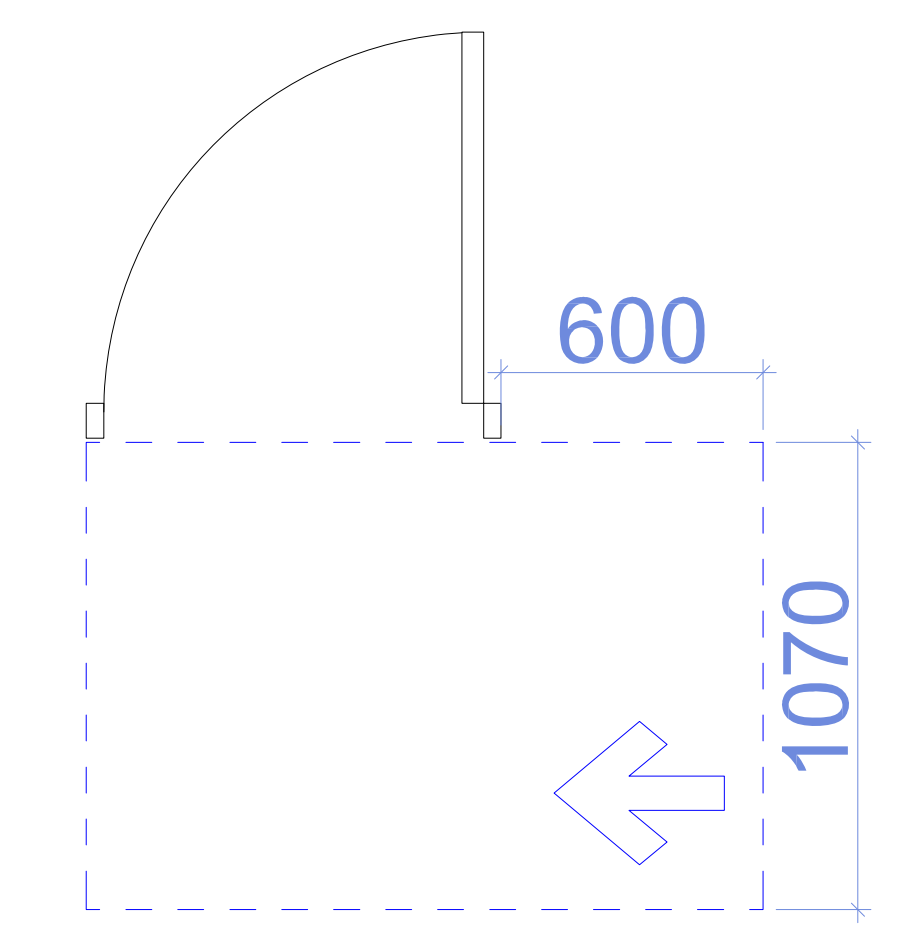

თავისუფალი სივრცე კართან მანევრირებისთვის - ანჯამიანი კარი
ანჯამის მხრიდან მისაწვდომი - გამოწევით გაღება

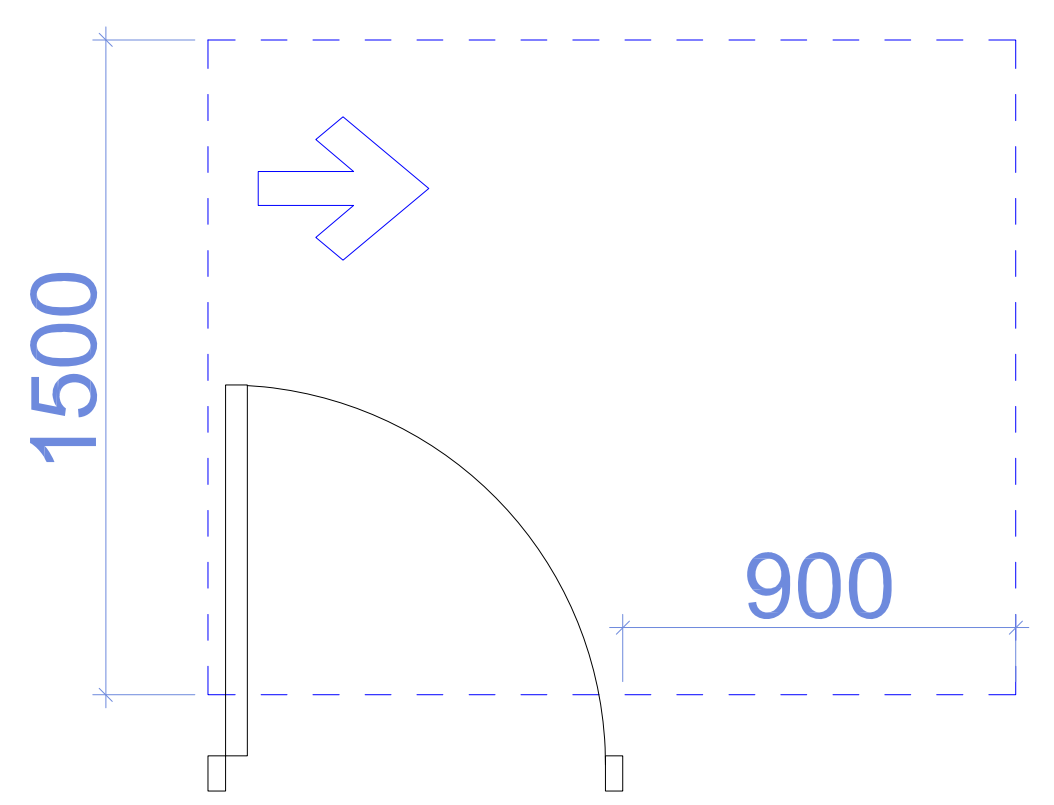

608.2.1.1 (ა) ეტლის შესაგორებელი საშხაპის არმქონე ნაკვეთურის თავისუფალი სივრცე

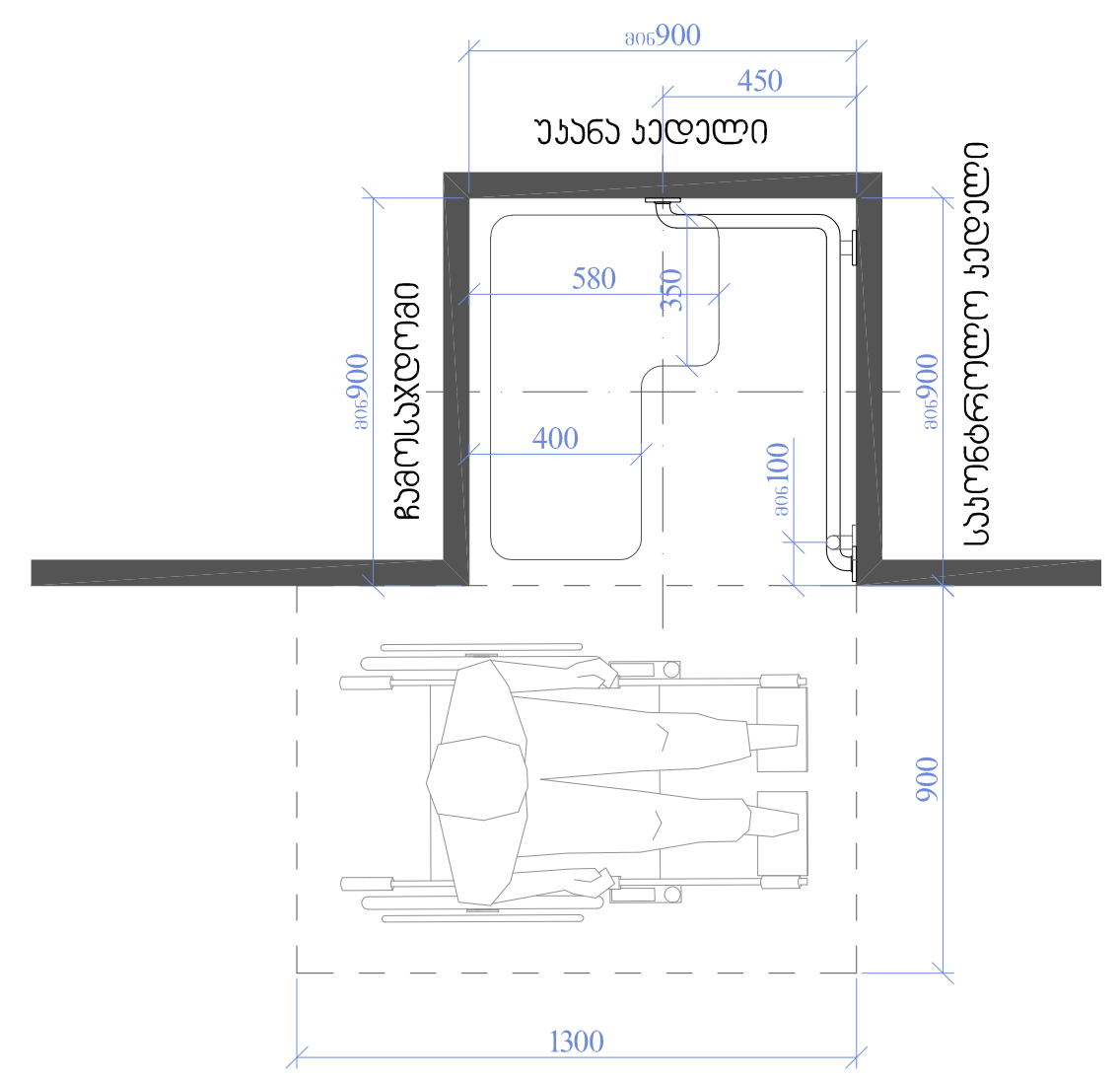

უნიტაზის და ხელმოსაჭიდი ძელების (საჭიროების შემხვევაში) მდებარეობა

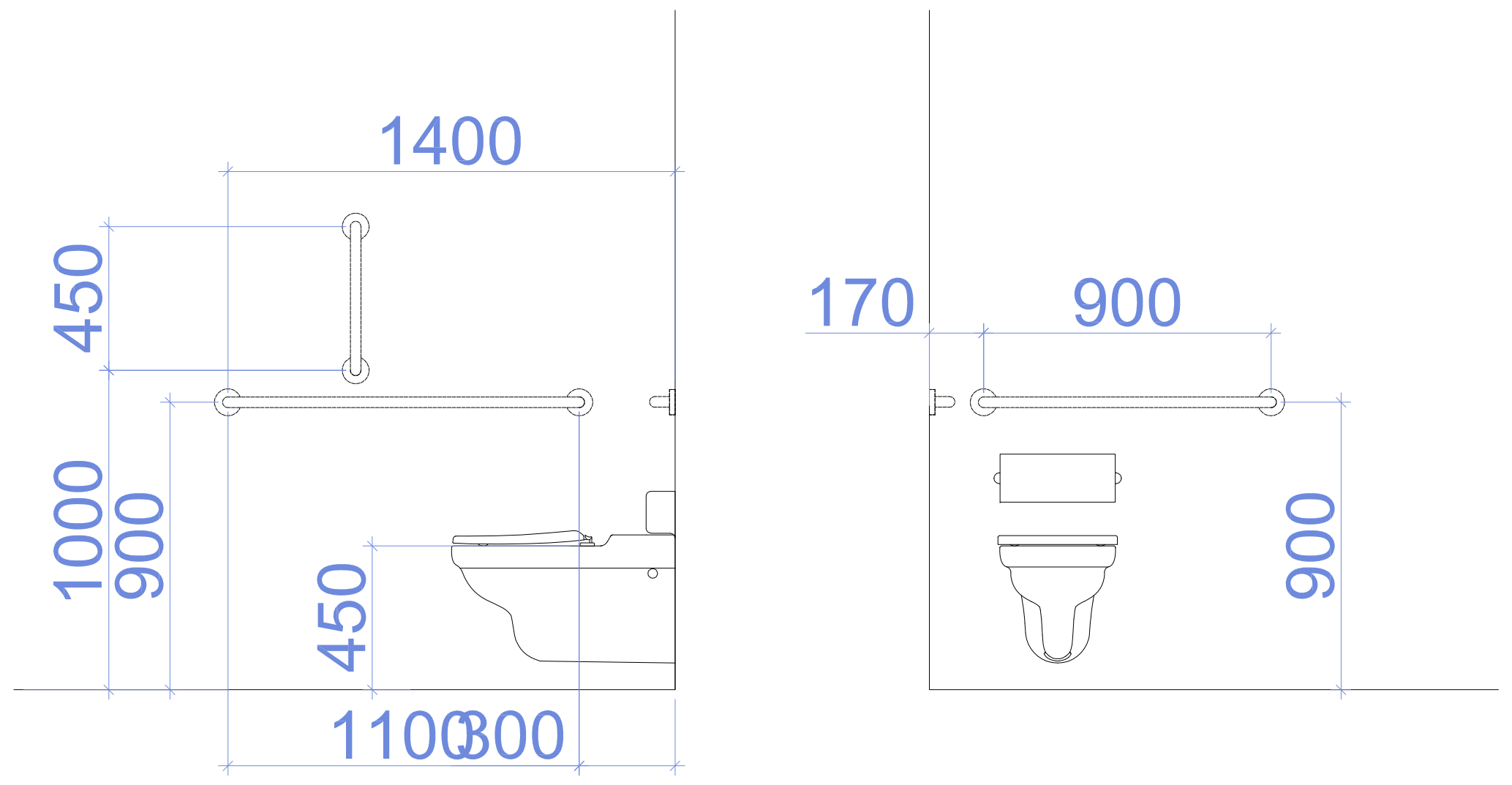

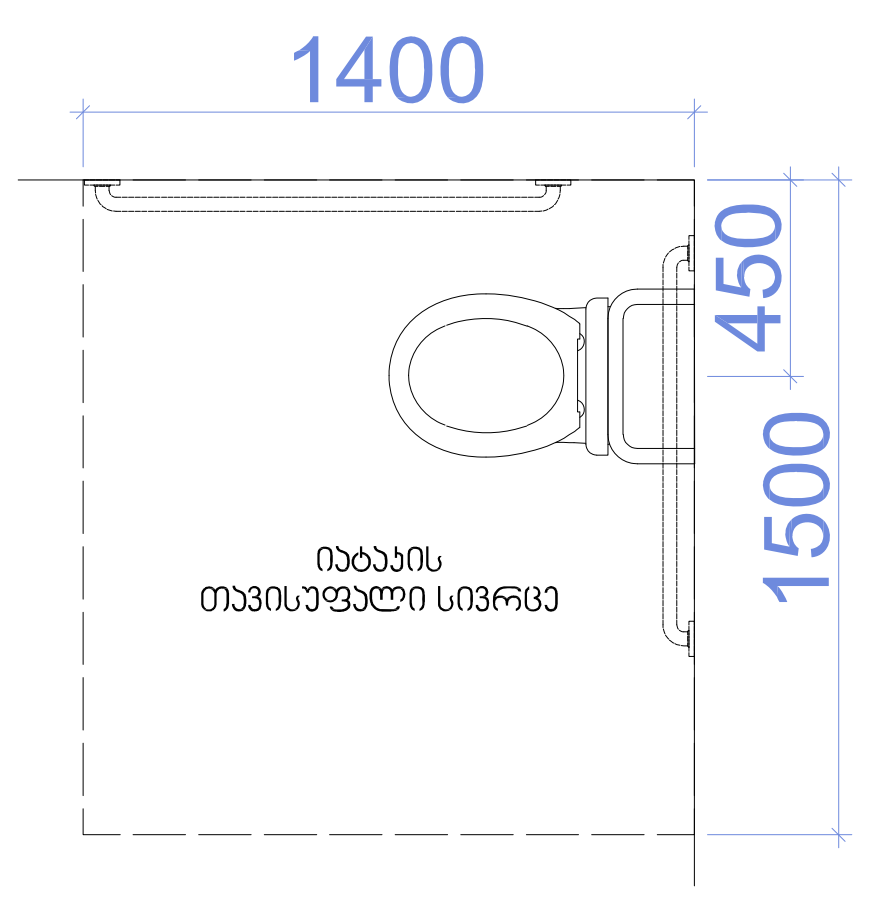

თ ფორმის მოსატრიალებელი სივრცე
ვარიანტი 1

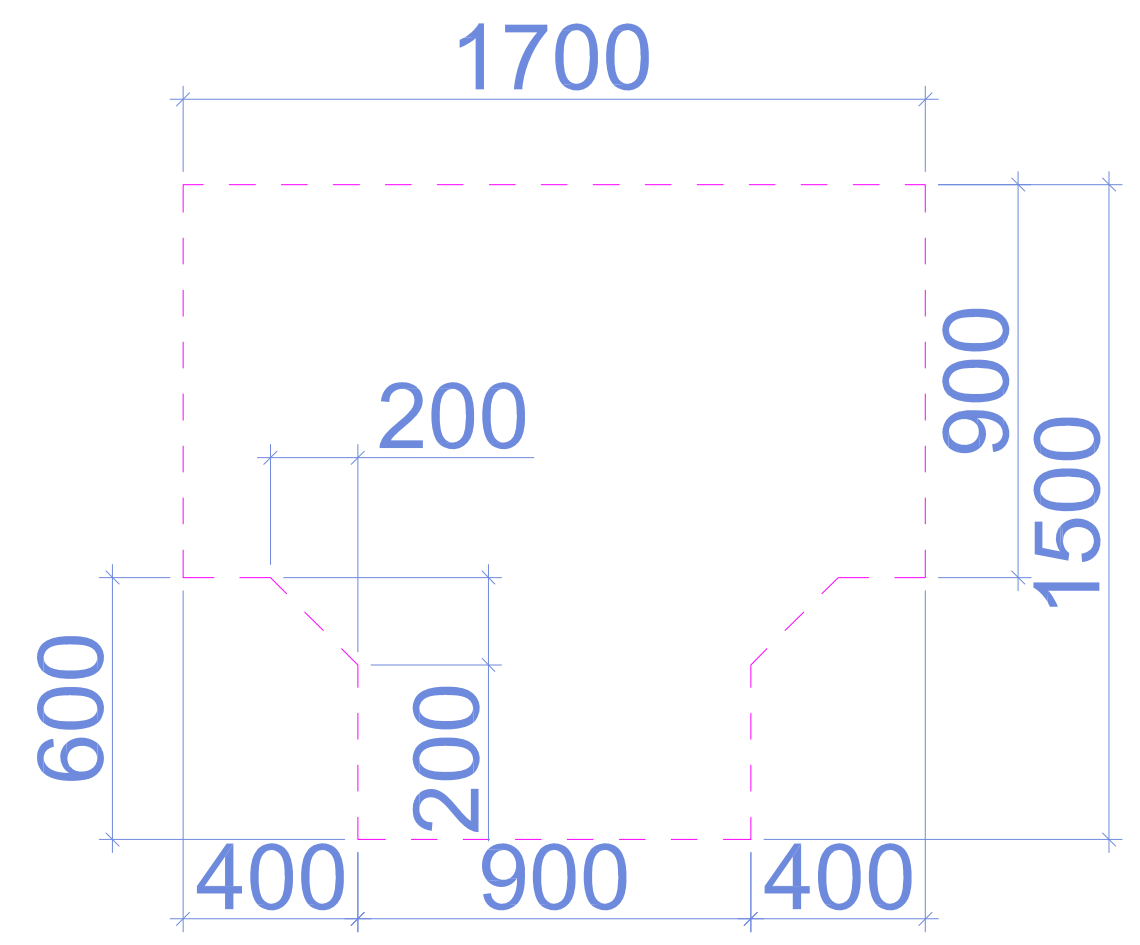

ხელსაბანის მდებარეობა

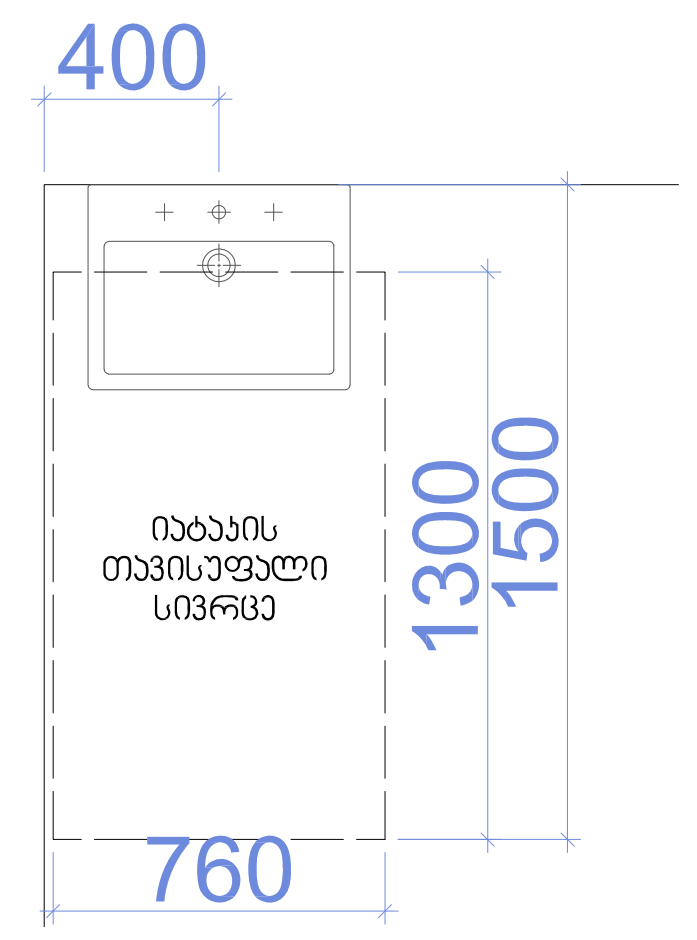

თავისუფალი სივრცე ფეხის ფალანგისთვის

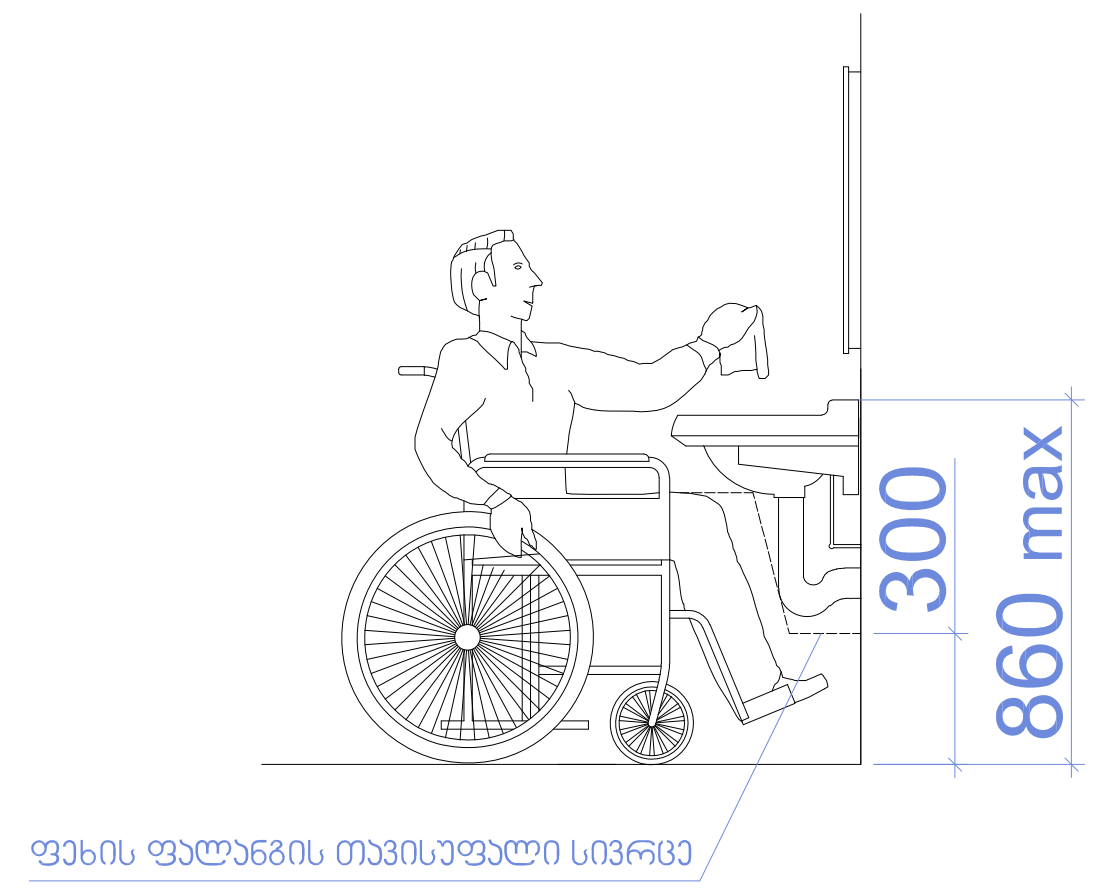

. შენიშვნა
. იატაკის ზედაპირები უნდა იყოს მდგრადი, მყარი, და არასასრიალო და უნდა შეესაბამებოდეს 302-ქვეთავს, იატაკის ზედაპირებზე დონის ცვლილება უნდა შეესაბამებოდეს 303-ე ქვეთავს
. ავტომატურად მოძრავი კარი უნდა შეესაბამებოდეს 404.3 ქვეთავის მოთხოვნებს
. საპროექტო დოკუმენტაციის ცვლილება ან მშენებლობის დროს განხორციელებული რაიმე სახის ცვლილება, რომელიც იქნება აღნიშნულ არქიტექტურულ პროექტთან შეუსაბამო, ავტომატურად გამოიწვევს წარმოდგენილი შეფასების გაუქმებას, ასევე გახდის არქიტექტურული პროექტის კორექტირებას და ახალი სამშენებლო ნებართვის მიღების აუცილებლობას.
შენიშვნა: "□" □□□□ □□□ □□□ □□ □□□ □□□□□□ □ □□□ □□□ □ □□□□□ □□□ □□□□□□□□□ □□□□ □□□□□□

MHD GROUP

მრავალბინიანი საცხოვრებელი სახლი თვალჭრელიძეზე

არქიტექტურული პროექტი

დამკვეთი: შპს. "ფეიდალ ჯორჯია"
CLIENT

მისამართი: თბილისი, ალექსანდრე თვალჭრელიძის I შესახვევი n 2 საკადასტრო კოდი: 01.19.18.008.022;
ADRESS

შენიშვნები:

კორექტირება

№	თარიღი	აღწერა
1		
2		
3		

პროექტის №:
PROJECT N:

თარიღი: 03.17.2023წ
DATE N:

საპროექტო ჯგუფი

არქიტექტორი: მიხეილ გიორგობიანი

ნატო მიქელაძე

საავტორო უფლებები: " შპს ემ ეიჩ დი გრუპ"
COPYRIGHT HALL ARCHITECTS: MHD group

ნახაზი:
DRWG:
„ა" ტიპის ერთეული +11.100 ნიშნულზე
მასშტაბი მ.1:50

A-000

A2

00

"ა" ტიპის ერთეულის დეტალიზაცია მ. 1:50

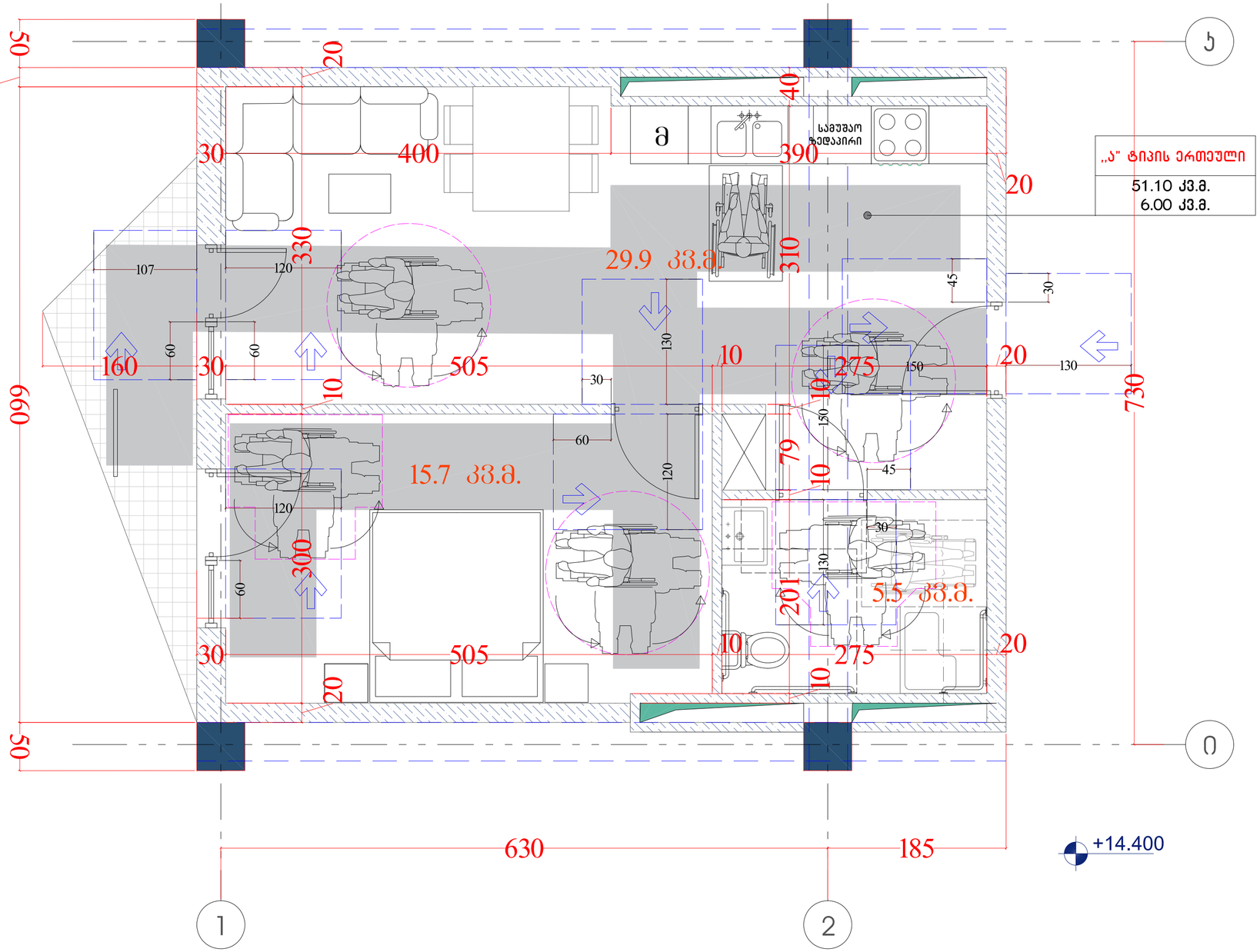

თავისუფალი სივრცე კართან მანევრირებისთვის
ანჯამიანი კარი
წინიდან მისაწვდომი - მიწოლით გაღება
404.2.3.2 (ბ)

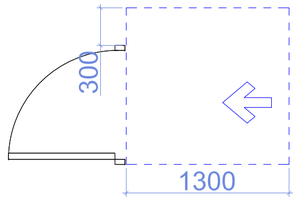

თავისუფალი სივრცე კართან
მანევრირებისთვის - ანჯამიანი კარი
წინიდან მისაწვდომი - გამოწევით გაღება

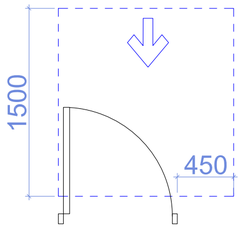

608.2.1.1 (ა) ეტლის შესაგორებელი
საშხაპის არმქონე ნაკვეთურის
თავისუფალი სივრცე

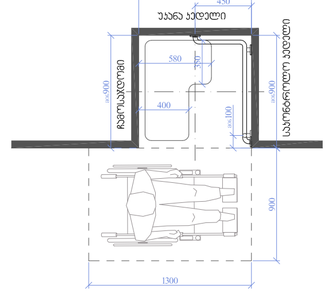

უნიტაზის და ხელმოსაჯიდი ძელების (საჯიროების შემხვევაში) მდებარეობა

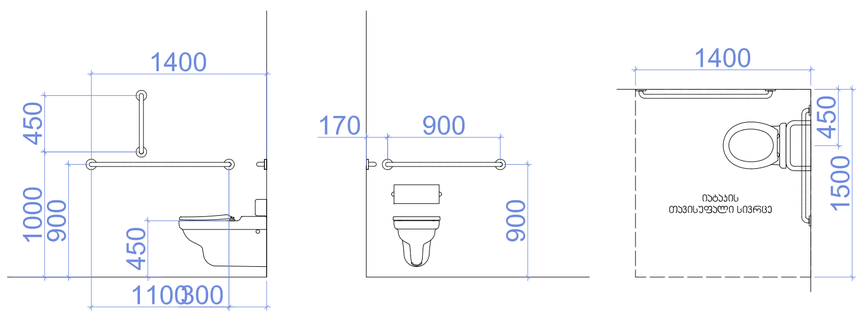

თ) ფორმის მოსატრიალებელი სივრცე
ვარიანტი 1

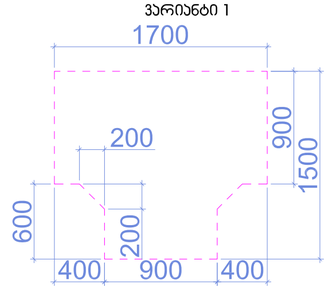

ხელსაბანის მდებარეობა

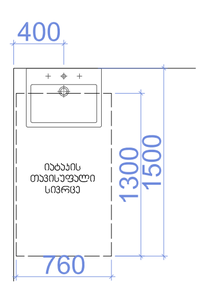

თავისუფალი სივრცე ფეხის ფალანგისთვის

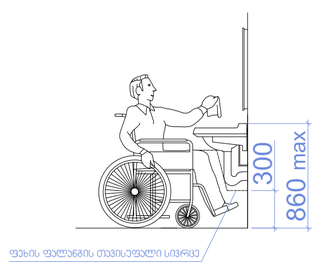

. შენიშვნა
. იატაკის ზედაპირები უნდა იყოს მდგრადი, მყარი, და არასასრიალო და უნდა შეესაბამებოდეს 302-ქვეთავს, იატაკის ზედაპირებზე დონის ცვლილება უნდა შეესაბამებოდეს 303-ე ქვეთავს
. ავტომატურად მოძრავი კარი უნდა შეესაბამებოდეს 404.3 ქვეთავის მოთხოვნებს
. საპროექტო დოკუმენტაციის ცვლილება ან მშენებლობის დროს განხორციელებული რაიმე სახის ცვლილება, რომელიც იქნება ალნიშნულ არქიტექტურულ პროექტთან შეუსაბამო, ავტომატურად გამოიწვევს წარმოდგენილი შეფასების გაუქმებას, ასევე გახდის არქიტექტურული პროექტის კორექტირებას და ახალი სამშენებლო ნებართვის მიღების აუცილებლობას.
შენიშვნა: "□" □□□□□ □□□ □□□ □□ □□□ □□□□□□□ □ □□□ □□□ □ □□□□□□□

"ა" ტიპის ერთეულის დეტალიზაცია მ. 1:50

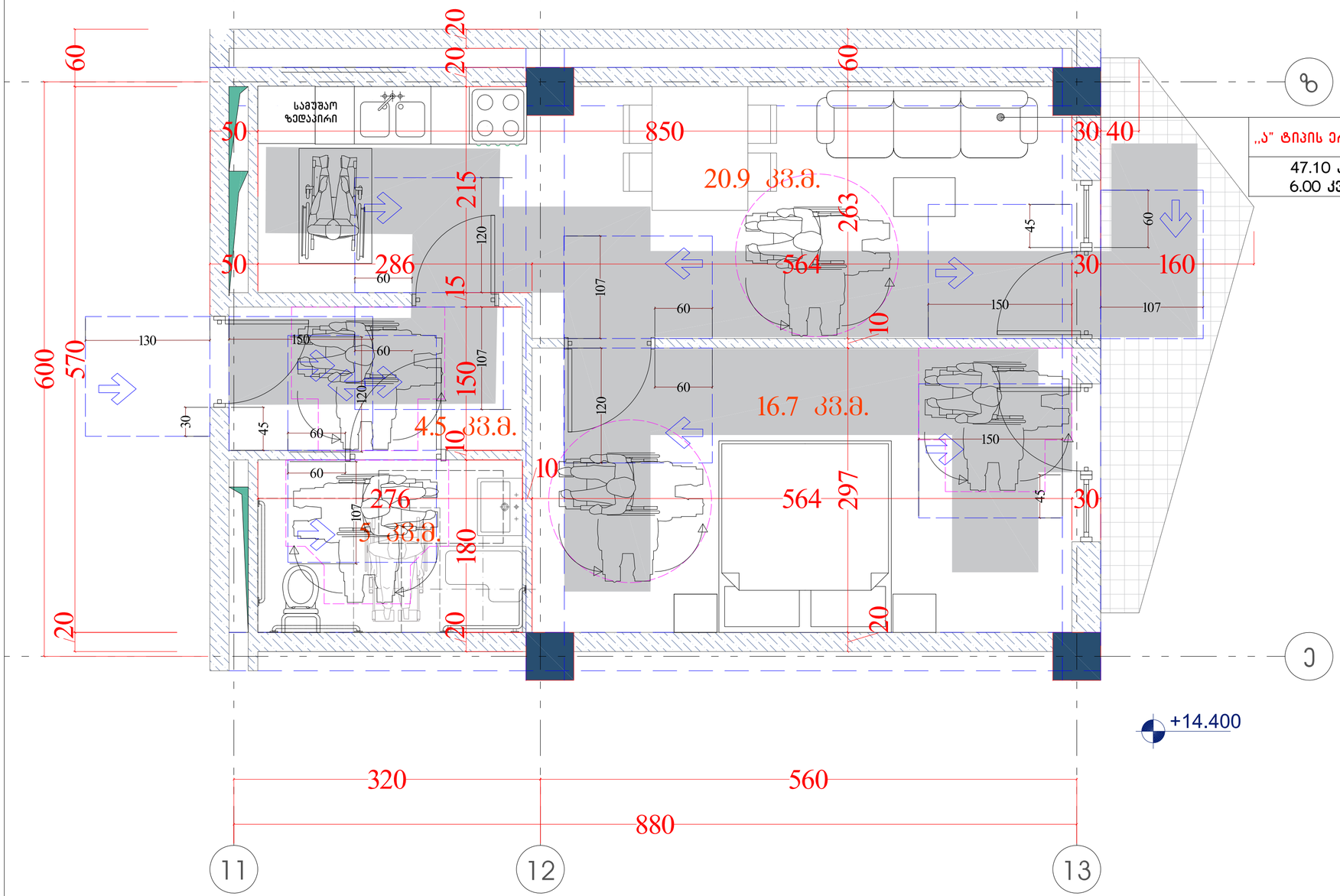

„ა" ტიპის ერთეული
47.10 კვ.მ.
6.00 კვ.მ.

თავისუფალი სივრცე კართან მანევრირებისთვის
ანჯამიანი კარი
ანჯამის მხრიდან მისაწვდომი - მიწოლით გაღება
404.2.3.2 (3)

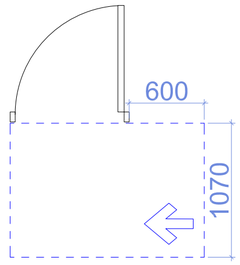

თავისუფალი სივრცე კართან მანევრირებისთვის - ანჯამიანი კარი
ანჯამის მხრიდან მისაწვდომი - გამოწევით გაღება

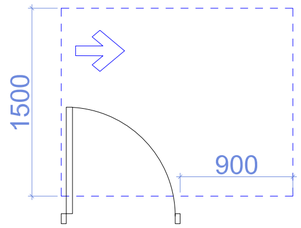

608.2.1.1 (ა) ეტლის შესაგორებელი საშხაპის არმქონე ნაკვეთურის თავისუფალი სივრცე

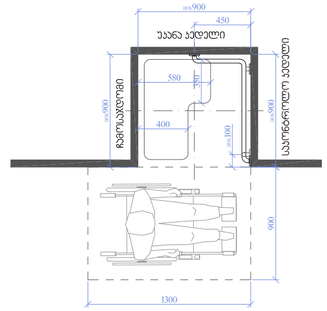

უნიტაზის და ხელმოსაჯიდი ქანების (საჯიროების შემხვევაში) მდებარეობა

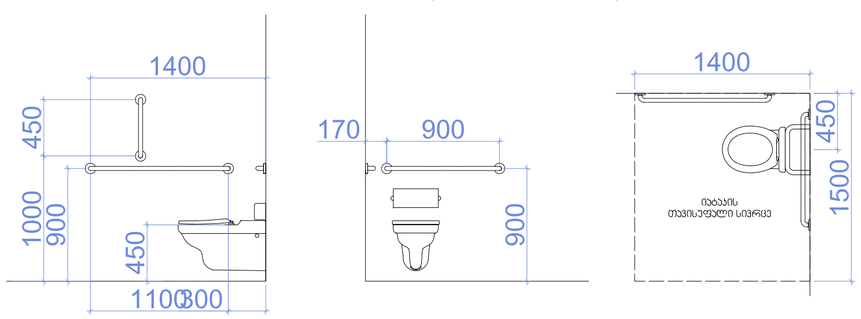

თ ფორმის მოსატრიალებელი სივრცე
ვარიანტი 1

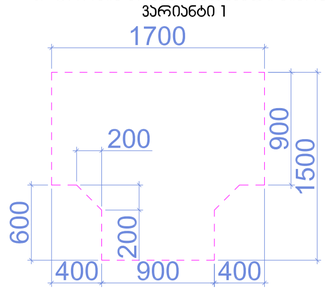

ხელსაბანის მდებარეობა

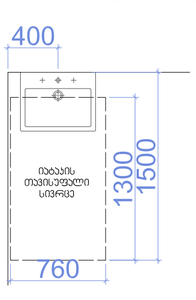

თავისუფალი სივრცე ფეხის ფალანგისთვის

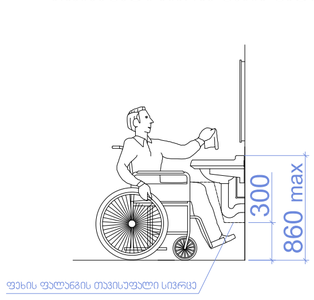

. შენიშვნა
. იატაკის ზედაპირები უნდა იყოს მდგრადი, მქარი, და არასასრიალო და უნდა შეესაბამებოდეს 302-ჯქეთავს, იატაკის ზედაპირებზე დონის ცვლილება უნდა შეესაბამებოდეს 303-ე ჯქეთავს
. ავტომატურად მოქრავი კარი უნდა შეესაბამებოდეს 404.3 ჯქეთავის მოთხოვნებს
. საპროექტო დოკუმენტაციის ცვლილება ან მშენებლობის დროს განხორციელებული რაიმე სახის ცვლილება, რომელიც იქნება აღნიშნულ არქიტექტურულ პროექტთან შეუსაბამო, ავტომატურად გამოიწვევს წარმოდგენილი შეფასების გაუქმებას, ასევე გახდის არქიტექტურული პროექტის კორექტირებას და ახალი სამშენებლო ნებართვის მიღების აუცილებლობას.

შენიშვნა: "□" □□□□□ □□□ □□□ □ □□ □□□ □□□□□□□ □ □□□ □□□ □ □□□□□□ □□□ □□□□□□□ □□□□ □□□□□□□

GROUP

მრავალბინიანი საცხოვრებელი სახლი თვალჭრელიძეზე

არქიტექტურული პროექტი

დამკვეთი: შპს. "ფეიდალ ჯორჯია"
CLIENT

მისამართი: თბილისი, ალექსანდრე თვალჭრელიძის I შესახვევი n 2 საკადასტრო კოდი: 01.19.18.008.022;
ADRESS

შენიშვნები:

პორექტირება

№	თარიღი	აღწერა
1		
2		
3		

პროექტის №:
PROJECT N:

თარიღი: 03.17.2023წ
DATE N:

საპროექტო ჯგუფი

არქიტექტორი: მიხეილ გიორგობიანი

ნაბო მიქელაძე

საავტორო უფლებები: "შას ემ ეიჩ დი გრუპ"
COPYRIGHT HALL ARCHITECTS: MHD group

ნახაზი:
DRWG: „ა" ტიპის ერთეული +14.400 ნიშნულზე მაშტაბი მ.1:50

A-000

A2

00

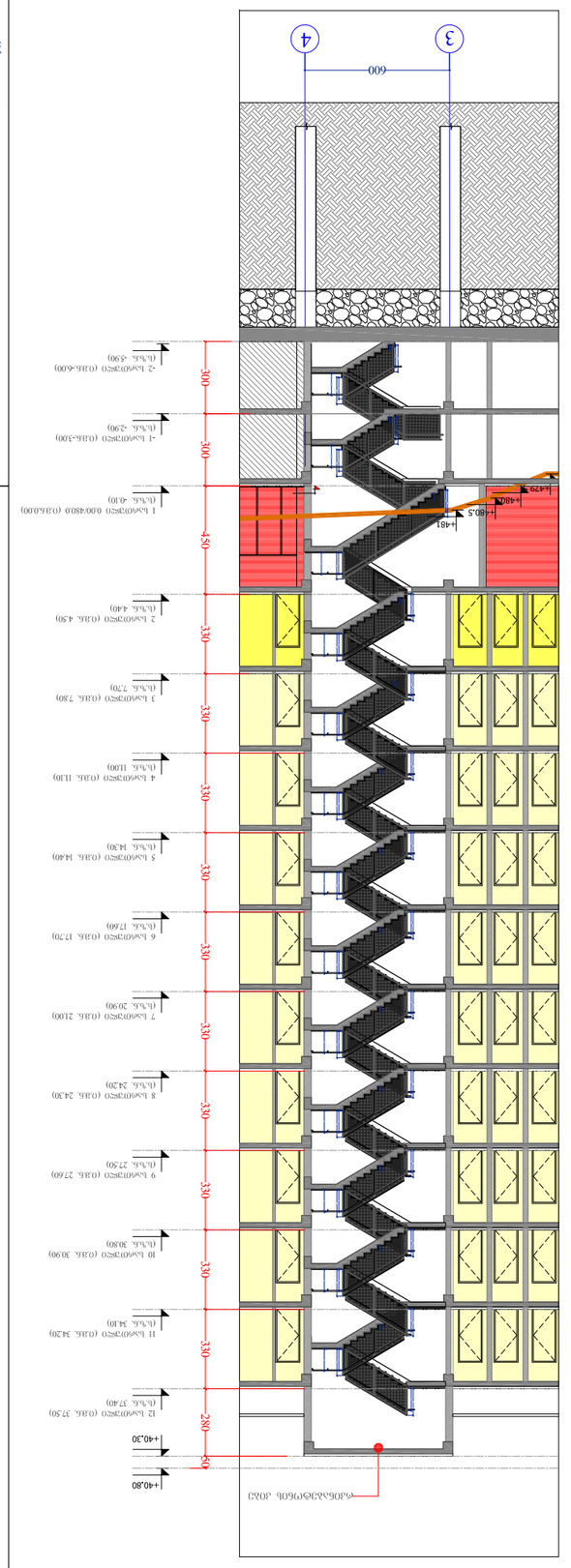

ցանկապատման հատակագիծ – ց.1:250

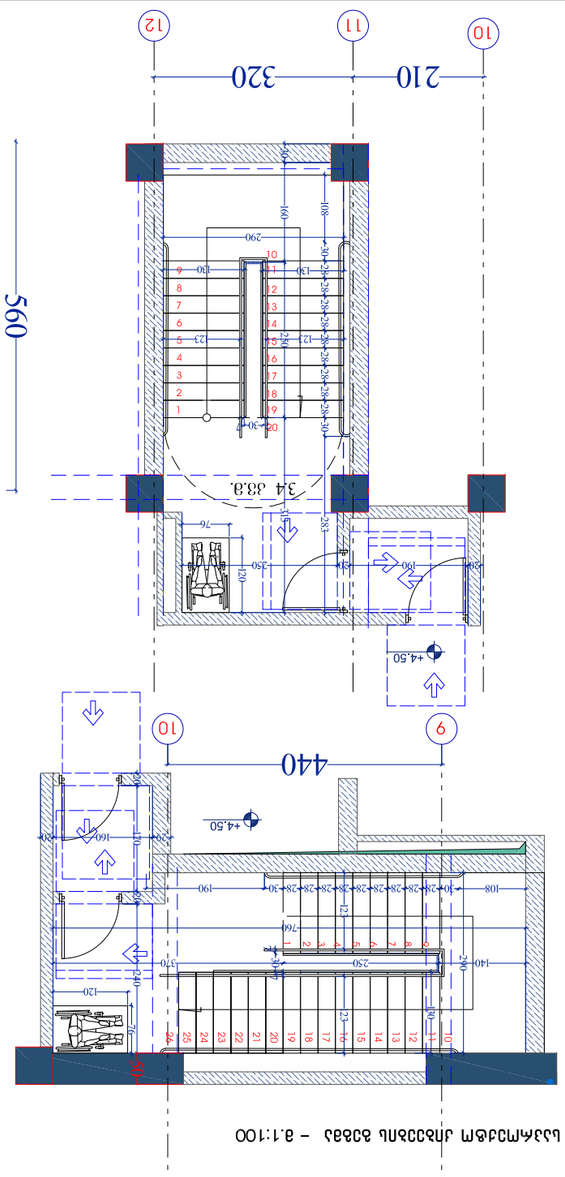

სამრეცხაო ოთახის ჯამური ფრაგმენტული გეგმა – ც.1:100

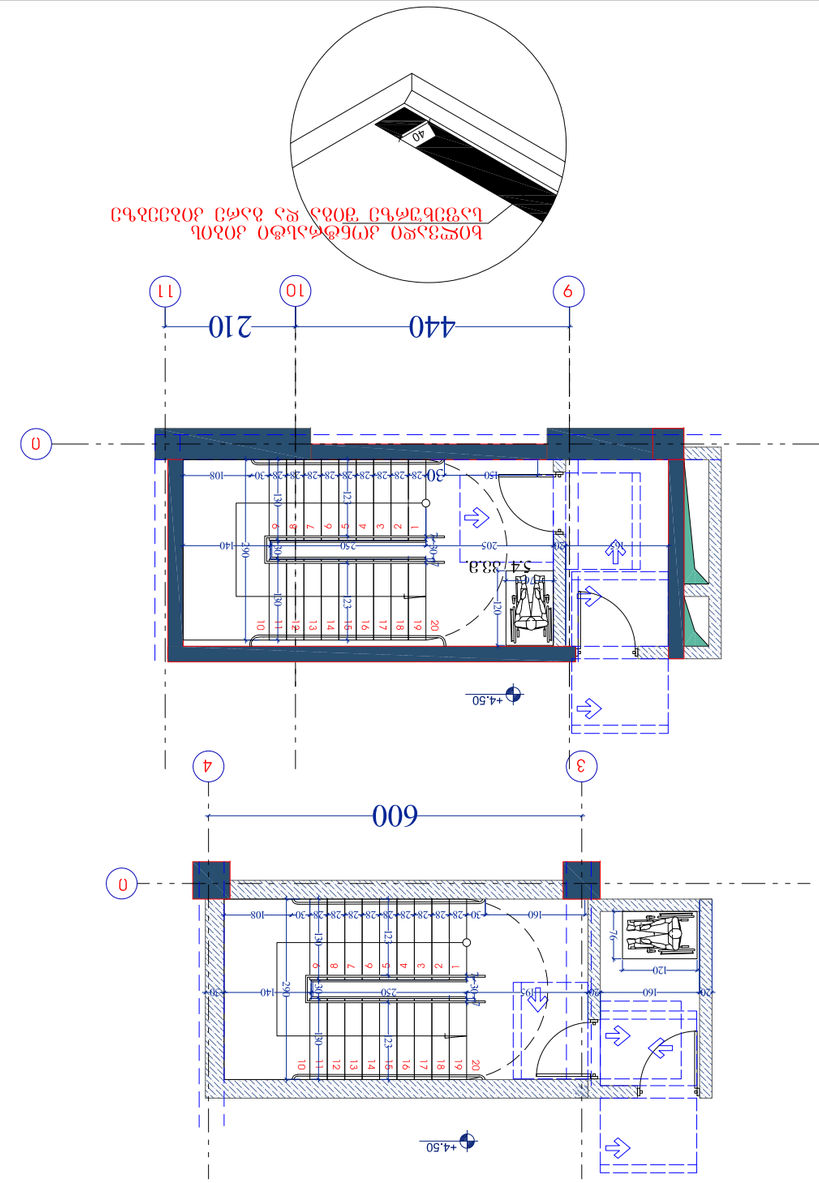

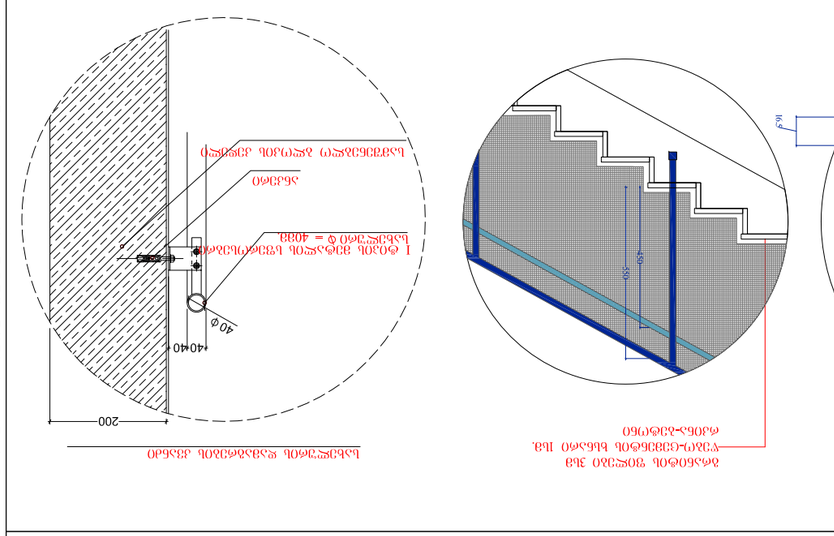

ბეტონის ძირითადი კონსტრუქციის ნაწილი

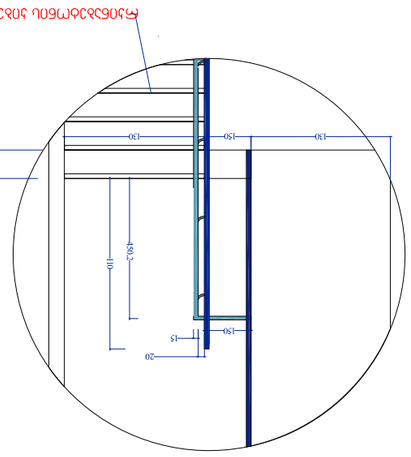

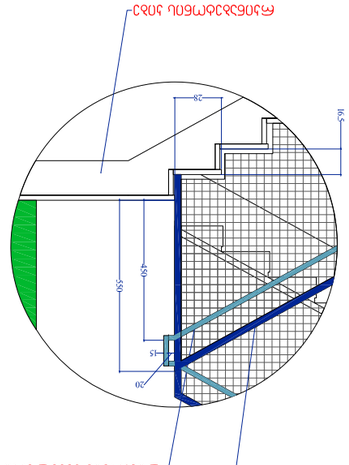

ბეტონის ძირითადი კონსტრუქციის ნაწილი

შპს „ნეოპროექტი“
ქ. თბილისი, ზ.ჭიჭინაძის ქუჩა №1
ტელ: 032 2 33 70 70

CLIENT

შპს „ფრენდ მეინ ჯორჯიას“

ობიექტის მისამართი: ქ. თბილისი, ზ.ჭიჭინაძის ქუჩა №1 ს/კ 01.19.18.008.022

ADRESS

შპს „ნეოპროექტი“

COPYRIGHT HALL ARCHITECTS:

BRMG:

ნახაზის:

ნახაზის დასახელება: ფანჯრების ალუმინის ჩარჩოების დეტალები

A-000

A3

00

№	ცვლილების	თარიღი
1		
2		
3		

პროექტის №:

PROJECT №:

თარიღი: 03.12.2023წ

DATE:

სამუშაო ხელშეკრულება

ობიექტის მისამართი: ქ. თბილისი, ზ.ჭიჭინაძის ქუჩა №1

ნახაზის ავტორი: ნ.ბერიძე

შპს „ფრენდ მეინ ჯორჯიას“

GROUP

ფანჯრების ალუმინის ჩარჩოების დეტალები

ობიექტის მისამართი: ქ. თბილისი, ზ.ჭიჭინაძის ქუჩა №1

ორმხრივი კავშირის გამოყენების წესები, ნიშანი უნდა გაიკრას თავშესაფრის ფართობებთან

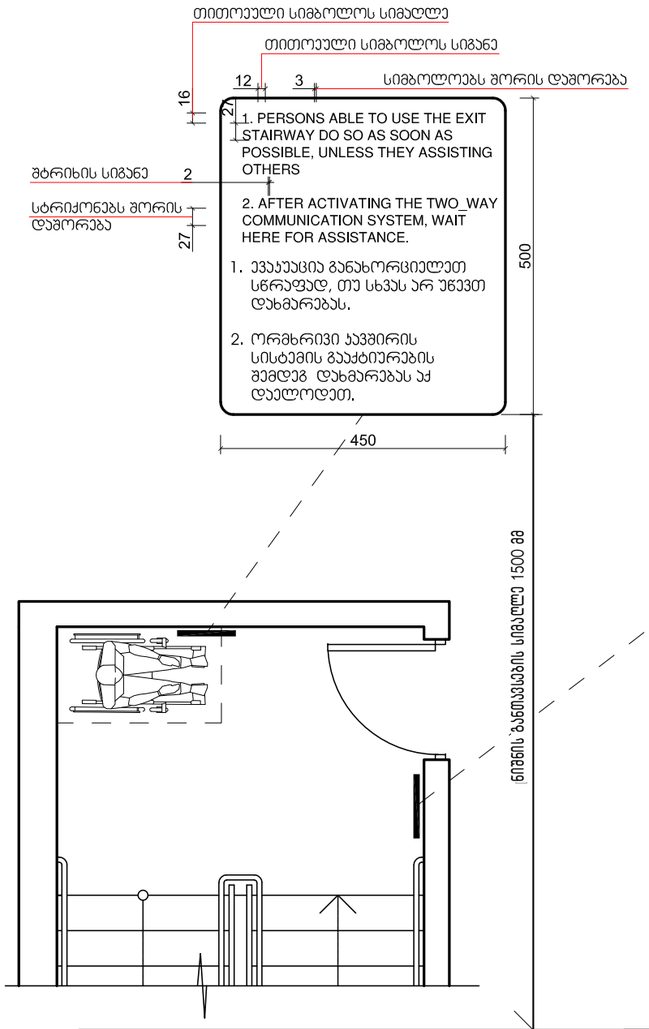

გზა-ჯიბის ამოსაცნობის ნიშანი, გზა-ჯიბის საზღვრებში, დერეფანში გამავალი კარის საჯეტის მომიჯნავედ

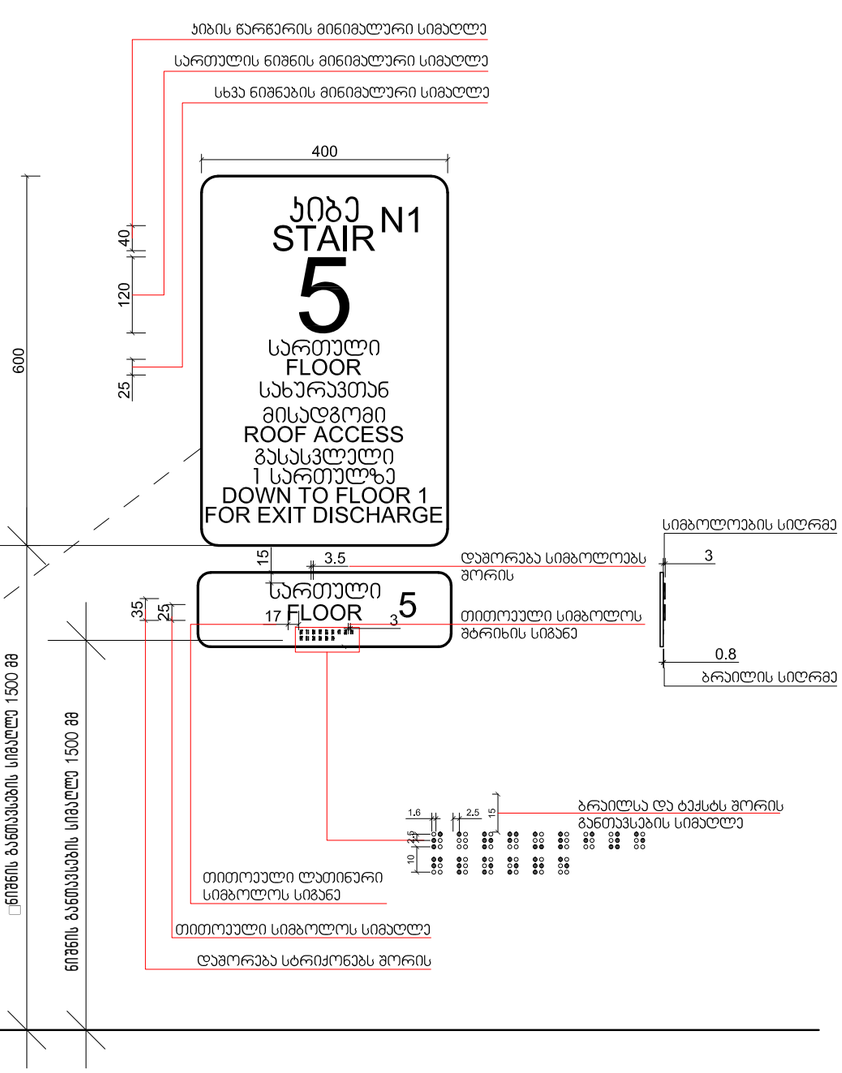

HD GROUP

მრავალბინიანი საცხოვრებელი სახლი თვალჭრელიძეზე

არქიტექტურული პროექტი

დამკვეთი: შპს. "ფეიდელ ჯორჯია"
CLIENT

მისამართი: თბილისი, ალექსანდრე თვალთაჭრელიძე, №1-ის მიმდებარედ
ADRESS
საკადასტრო კოდი: 01.19.18.008.022;

მენიშვნები:

კორექტირება

№	თარიღი	აღწერა
1		
2		
3		

პროექტის №:
PROJECT N:

თარიღი: 03.17.2023წ
DATE N:

საპროექტო ჯგუფი

არქიტექტორი: მიხეილ გიორგობიანი

ნანო მიქელაძე

საავტორო უფლებები: "შპს ჰოლ ეიჩ დი გრუპ"
COPYRIGHT HALL ARCHITECTS: MHD group

ნახაზი:
DRWG: ნიშნები და მათი განთავსების ადგილები
მ.1:10

A-000
A3
00

საპროექტო ლიფტი და მისი გაბარიტული ზომები მ1:50

ჭრილი 1-1

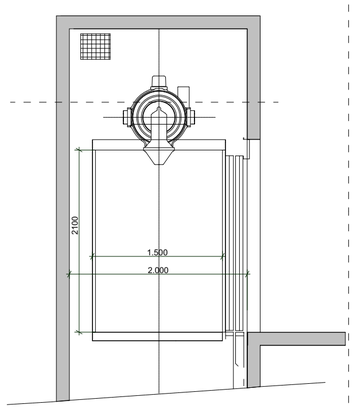

ჭრილი 2-2

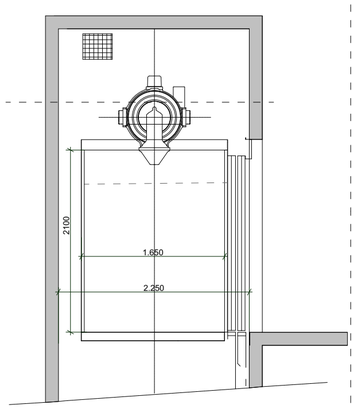

ლიფტის ღილული სიგნალების სიმაღლე
სურ.407.2.2.2(ა)

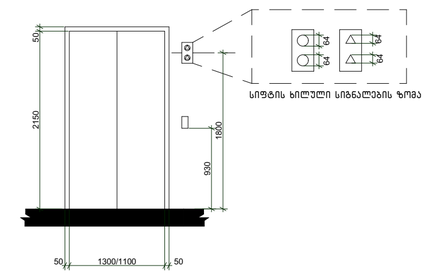

ბრაილის ზომები სურ.703.4.3
ბრაილის გაზომვა

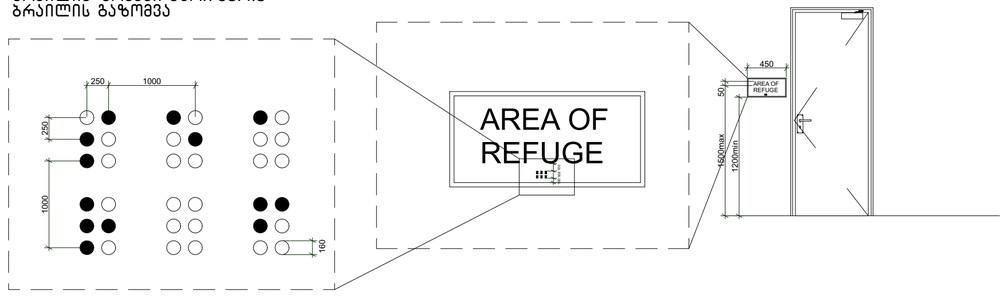

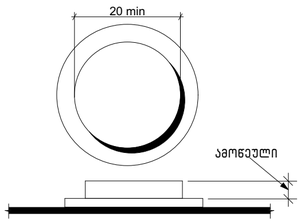

სურ 407.4.6.2
კაბინი სამართავი ღილაკი

გეგმა მისაწვდომი სვლაგეზი სურ.407.4.1.(გ)
ლიფტის გაბარიტები 2.550X1.650
ლიფტის გაბარიტები 1.500X1.200

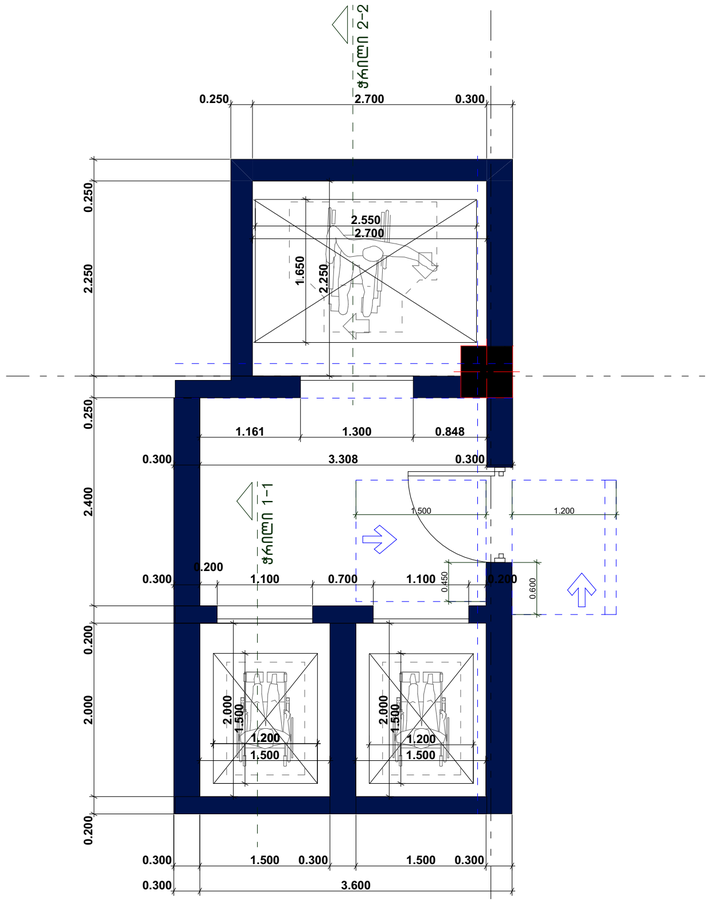

შენიშვნები:

შენობაში გამოყენებულია 407-ე ქვეთავის შესაბამისი შეზღუდული გამოყენების ლიფტი.

*ლიფტი შესაბამისობაში იქნება ASME A17.1/CSA B44 სტანდარტთან
*ლიფტის გამოსაძახებელი ღილაკები და კლავიშები შესაბამისობაში იქნება 407.2.1 ქვეთავთან
*ფოიეს სიგნალები შესაბამისობაში იქნება 407.2.2 ქვეთავთან
*ლიფტის შახტებთან განთავსებული ნიშნები შესაბამისობაში იქნება 407.2.3 ქვეთავთან
*ლიფტის კაბინის ბალანსირება შესაბამისობაში იქნება 407.4.4 -ე ქვეთავთან
*ლიფტის კაბინის განათება შესაბამისობაში იქნება 407.4.5-ე ქვეთავთან
*ლიფტის კაბინის სამართავები შესაბამისობაში იქნება 407.4.6-ე ქვეთავთან მართვის პანელები ანთავსდება გვერდითა კედლის ცენტრში
*კაბინის სამართავების აღნიშვნები და მითითებები შესაბამისობაში იქნება 407.4.7 -ე ქვეთავთან
*კაბინაში მოეწყობა 407.4.10-ე ქვეთავის შესაბამისი საავარიო სიგნალიზაციის მექანიზმები.

HD GROUP

მრავალბინიანი საცხოვრებელი სახლი თვალჭრელიძეზე

არქიტექტურული პროექტი

დამკვეთი: მპს. "ფეიდელ ჯორჯია"
CLIENT

მისამართი: თბილისი, ალექსანდრე თვალჭრელიძე, №1-ის მიმდებარედ
ADRESS საკადასტრო კოდი: 01.19.18.008.022;

შენიშვნები:

კორექტირება

№	თარიღი	აღწერა
1		
2		
3		

პროექტის №:
PROJECT N:

თარიღი: 03.17.20236
DATE N:

საავტორო ჯგუფი

არქიტექტორი: მიხეილ გიორგობიანი

ნაბო მიქელაძე

საავტორო უფლებები: " შს ემ ეიჩ დი არქს"
COPYRIGHT HALL ARCHITECTS: MHD group

ნახაზი:
DRWG:
ლიფტის დეტალიზაცია
მ.1:50

A-000

A2

00

საპროექტო ლიფტი და მისი გაბარიტული ზომები მ1:50

ჭრილი 1-1

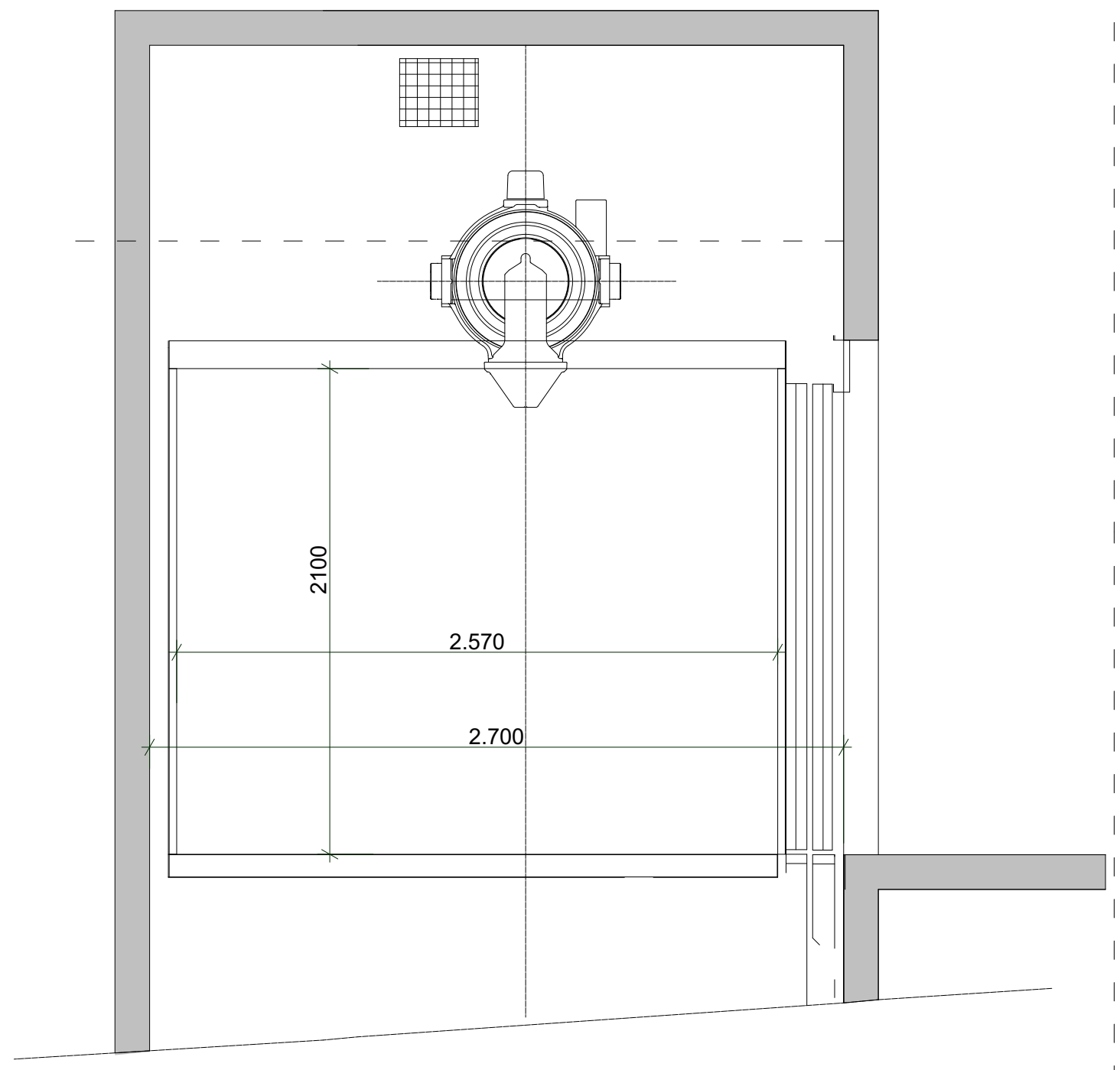

ლიფტის ღილული სიგნალების სიმაღლე
სურ.407.2.2.2(ა)

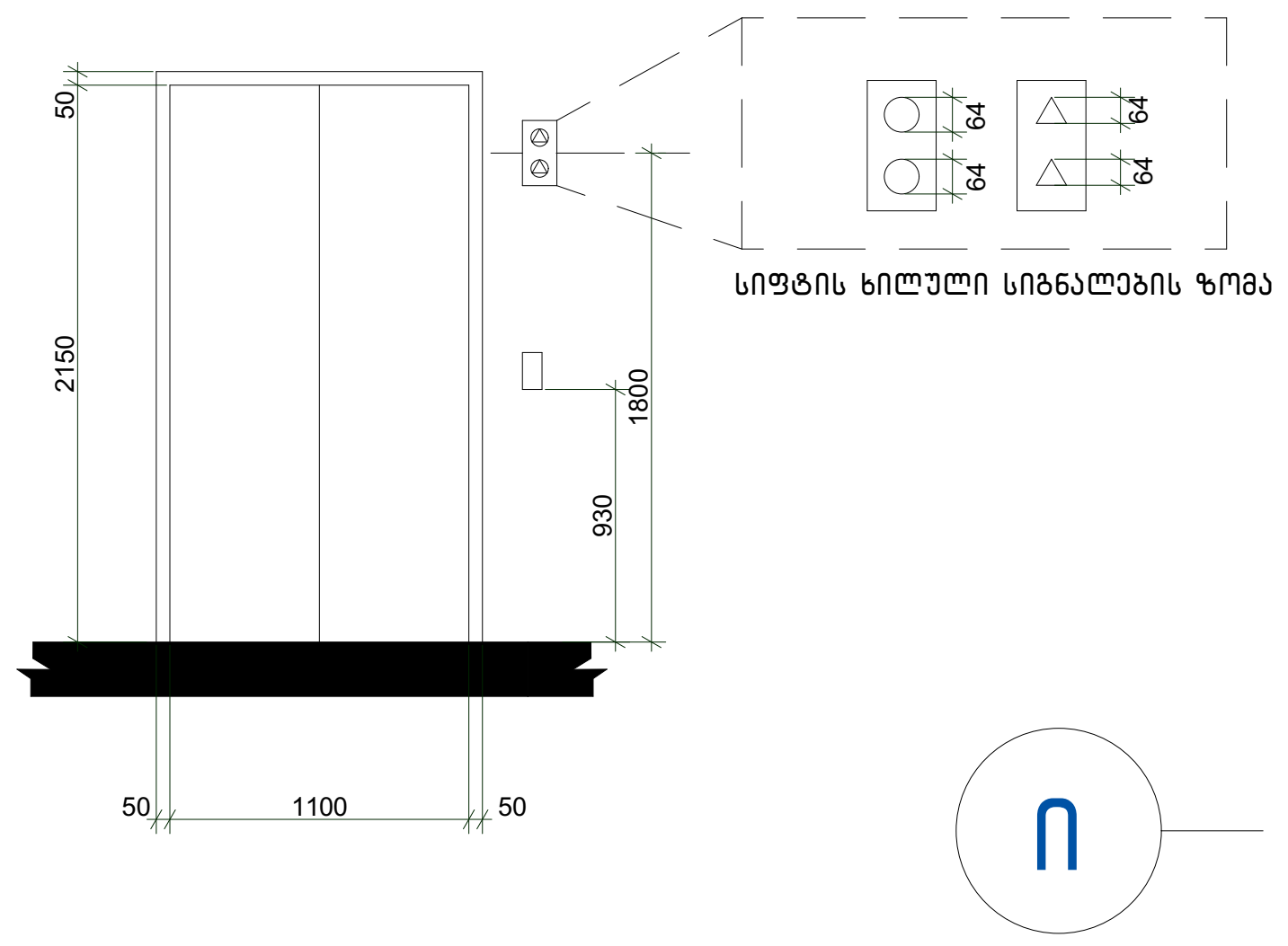

გეგმა მისაწვდომი სვლაგეზი სურ.407.4.1.(ბ)
ლიფტის გაბარიტები 2.570X1.640

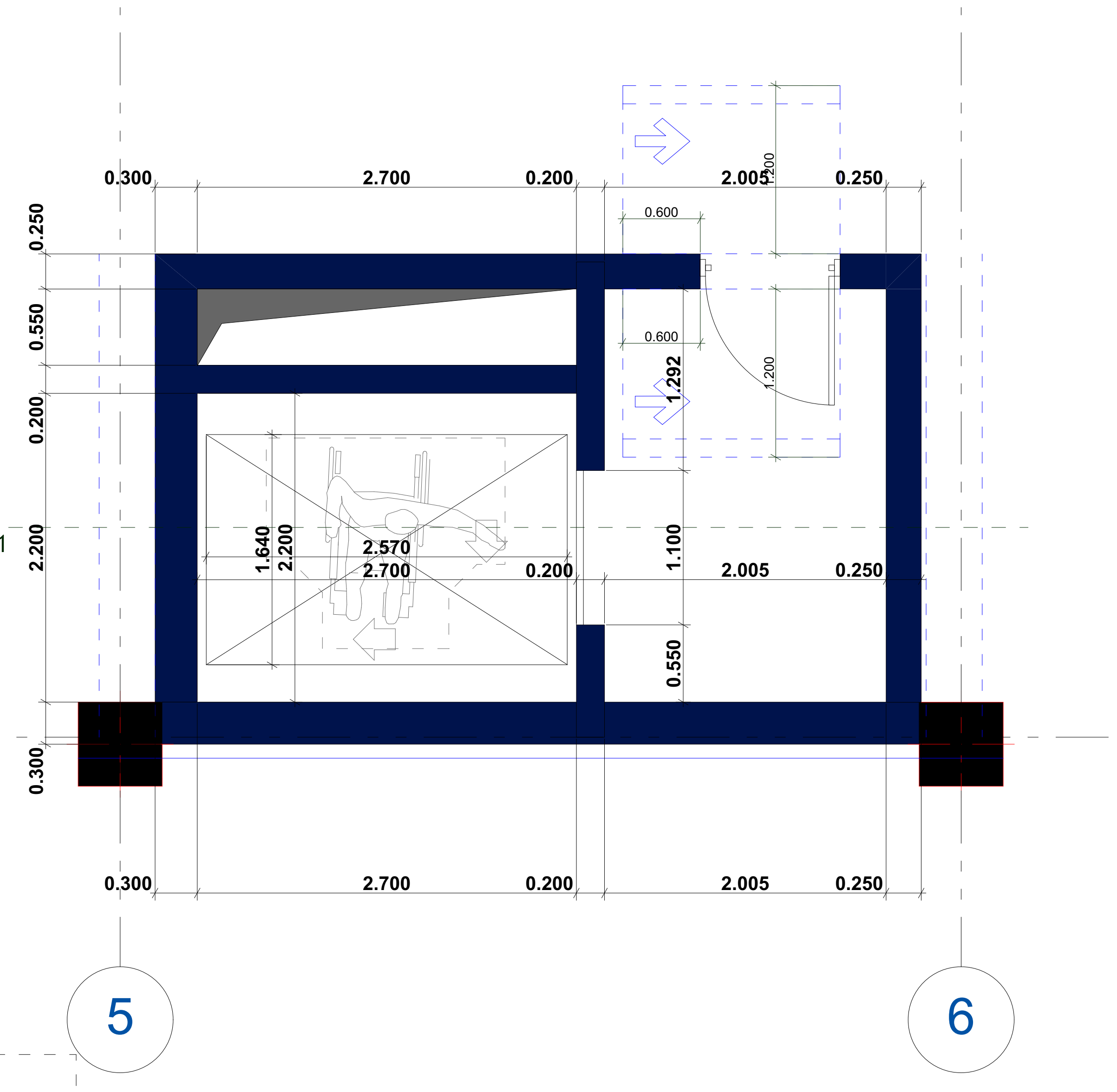

ბრაილის ზომები სურ.703.4.3
ბრაილის გაზომვა

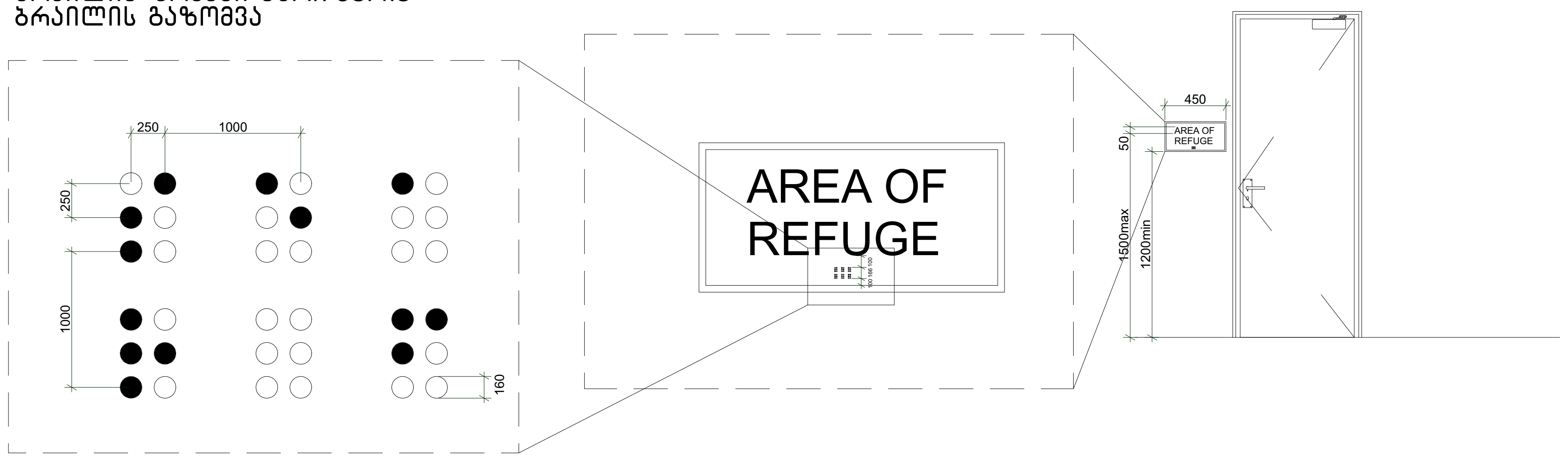

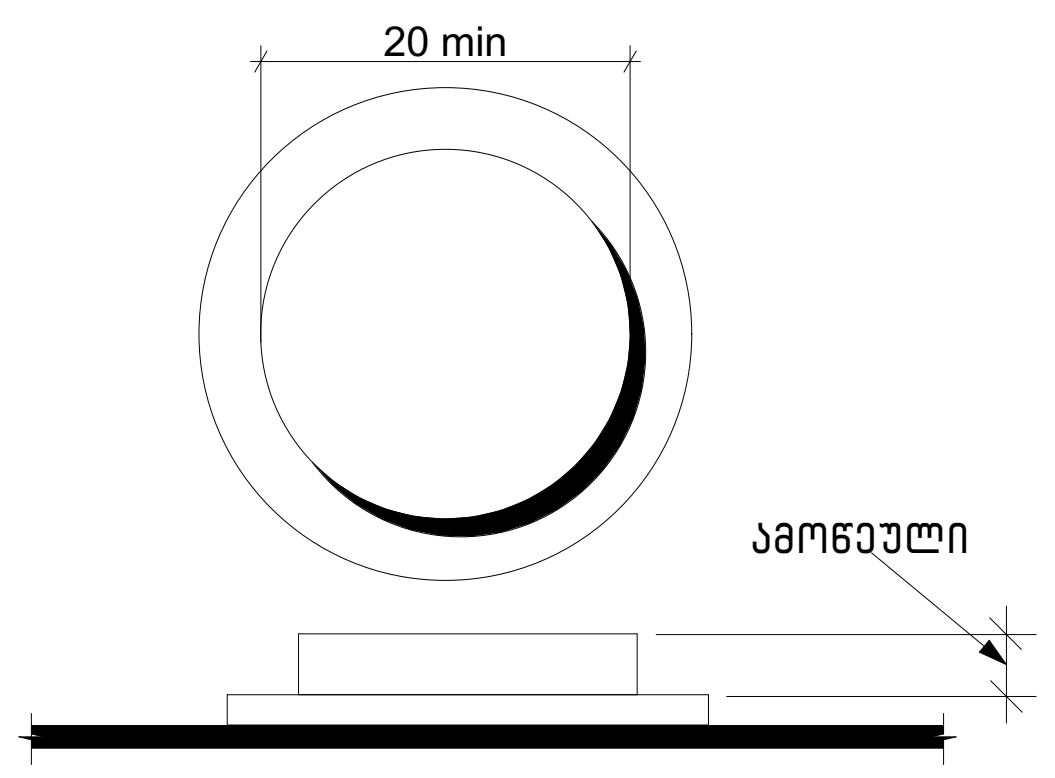

სურ 407.4.6.2
კაბინი სამართავი ღილაკი

შენიშვნები:

შენობაში გამოყენებულია 407-ე ქვეთავის შესაბამისი შეზღუდული გამოყენების ლიფტი.

*ლიფტი შესაბამისობაში იქნება ASME A17.1/CSA B44 სტანდარტთან
*ლიფტის გამოსაძახებელი ღილაკები და კლავიშები შესაბამისობაში იქნება 407.2.1 ქვეთავთან
*ფოიეს სიგნალები შესაბამისობაში იქნება 407.2.2 ქვეთავთან
*ლიფტის შახტებთან განთავსებული ნიშნები შესაბამისობაში იქნება 407.2.3 ქვეთავთან
*ლიფტის კაბინის ბალანსირება შესაბამისობაში იქნება 407.4.4 -ე ქვეთავთან
*ლიფტის კაბინის განათება შესაბამისობაში იქნება 407.4.5-ე ქვეთავთან
*ლიფტის კაბინის სამართავები შესაბამისობაში იქნება 407.4.6-ე ქვეთავთან მართვის პანელები ანთავსდება გვერდითა კედლის ცენტრში
*კაბინის სამართავების აღნიშვნები და მითითებები შესაბამისობაში იქნება 407.4.7 -ე ქვეთავთან
*კაბინაში მოეწყობა 407.4.10-ე ქვეთავის შესაბამისი საავარიო სიგნალიზაციის მექანიზმები.

MHD GROUP

მრავალბინიანი საცხოვრებელი სახლი თვალჭრელიძეზე

არქიტექტურული პროექტი

დამკვეთი: შპს. "ფეიდალ ჯორჯია"
CLIENT

მისამართი: თბილისი, ალექსანდრე თვალჭრელიძე, №1-ის მიმდებარედ საკადასტრო კოდი: 01.19.18.008.022;
ADRESS

შენიშვნები:

კორექტირება

№	თარიღი	აღწერა
1		
2		
3		

პროექტის №:
PROJECT N:

თარიღი: 03.17.2023წ
DATE N:

საპროექტო ჯგუფი

არქიტექტორი: მიხეილ გიორგობიანი

ნატო მიქელაძე

საავტორო უფლებები: " შპს ემ ეიჩ დი გრუპ"
COPYRIGHT HALL ARCHITECTS: MHD group

ნახაზი: ლიფტის დეტალიზაცია მ.1:50
DRWG:

A-000

A2

00

ცხრილი 407.4.7.1.3 - სამართავი ღილაკის ამოცნობა

სამართავი ღილაკის ტიპი	ამობურცული ნიშანი	ბრაილის შეტყობინება	თანაფარდობა (გახსნილი რკალები აღნიშნავს გამოუყენებელ წერტილებს ბრაილის თითოეულ უჯრაში)
3.0 მმ TYP. BETWEEN ELEMENTS 16.0 მმ 4.8 მმ DOOR OPEN		op“en”	2.0 მმ 2.0 მმ
REAR/SIDE DOOR OPEN		op“en”	
DOOR CLOSE		close	
REAR/SIDE DOOR CLOSE		close	
MAIN		ma“in”	
ALARM		al“ar”m	
PHONE		ph“one”	
EMERGENCY STOP (WHEN PROVIDED) X on face of octagon is not required to be tactile		“st”op	

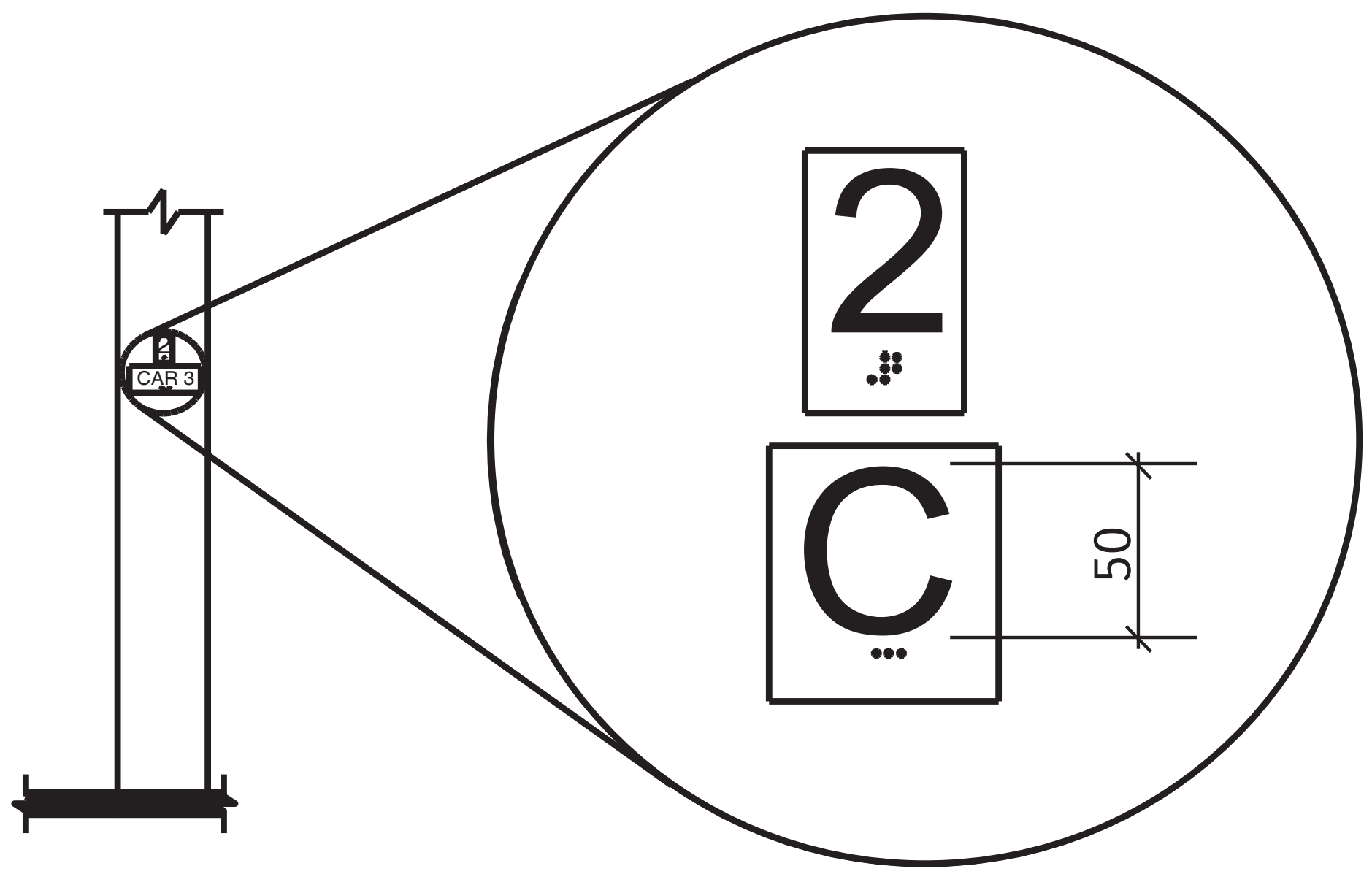

სურ. 407.2.3.2
სართულის მიმთითებელ ეკრანიანი ლიფტების აღმნიშვნელები

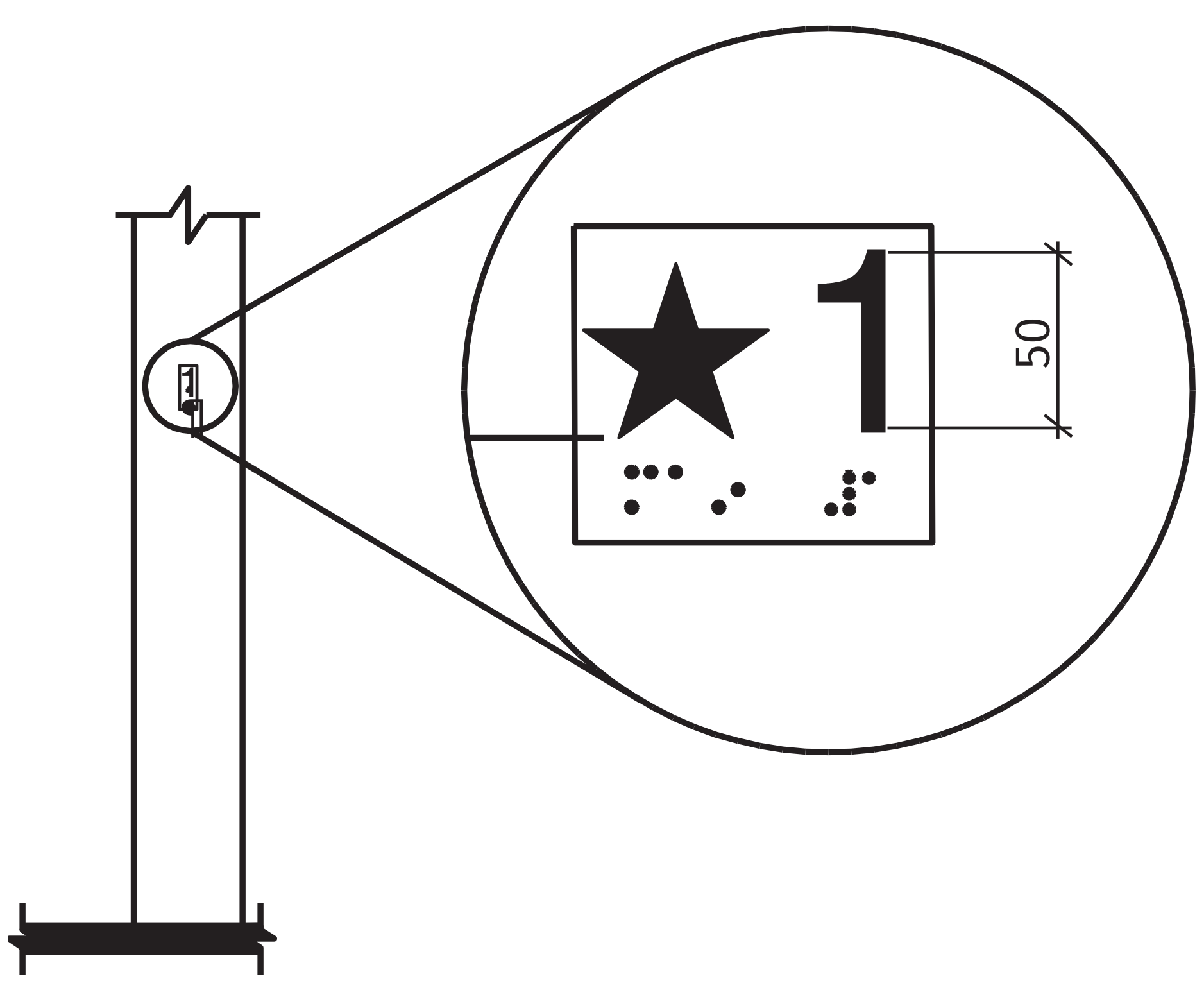

სურ. 407.2.3.1
სართულის აღნიშვნა

შენობაში გამოყენებულია 407-ე ქვეთავის შესაბამისი ლიფტი.
*ლიფტი შესაბამისობაში იქნება ASME A17.1/CSA B44 სტანდარტთან
*ლიფტის გამოსაძახებელი ღილაკები და კლავიშები შესაბამისობაში იქნება 407.2.1 ქვეთავთან
*ფოიეს სიგნალები შესაბამისობაში იქნება 407.2.2 ქვეთავთან
*ლიფტის შახტებთან განთავსებული ნიშნები შესაბამისობაში იქნება 407.2.3 ქვეთავთან
*ლიფტის კაბინის ბალანსირება შესაბამისობაში იქნება 407.4.4 -ე ქვეთავთან
*ლიფტის კაბინის განათება შესაბამისობაში იქნება 407.4.5-ე ქვეთავთან
*ლიფტის კაბინის სამართავები შესაბამისობაში იქნება 407.4.6-ე ქვეთავთან მართვის პანელები ანთავსდება გვერდითა კედლის ცენტრში
*კაბინის სამართავების აღნიშვნები და მითითებები შესაბამისობაში იქნება 407.4.7 -ე ქვეთავთან
*კაბინაში მოეწყობა 407.4.10-ე ქვეთავის შესაბამისი საავარიო სიგნალიზაციის მექანიზმები.

MHD GROUP

მრავალბინიანი საცხოვრებელი სახლი თვალჭრელიძეზე

არქიტექტურული პროექტი

დამკვეთი: შპს. "ფეიდალ ჯორჯია"
CLIENT

მისამართი: თბილისი, ალექსანდრე თვალჭრელიძე, №1-ის მიმდებარედ საკადასტრო კოდი: 01.19.18.008.022;
ADRESS

შენიშვნები:

კორექტირება

№	თარიღი	აღწერა
1		
2		
3		

პროექტის №:
PROJECT N:

თარიღი: 03.17.2023წ
DATE N:

საპროექტო ჯგუფი

არქიტექტორი: მიხეილ გიორგობიანი

ნატო მიქელაძე

საავტორო უფლებები: " შპს ემ ეიჩ დი გრუპ"
COPYRIGHT HALL ARCHITECTS: MHD group

ნახაზი:
DRWG: ლიფტის დეტალიზაცია

A-000
A3
00

საპროექტო შენობაში გამოყენებული თავისუფალი სივრცეები კართან მანევრირებისთვის მ1:50

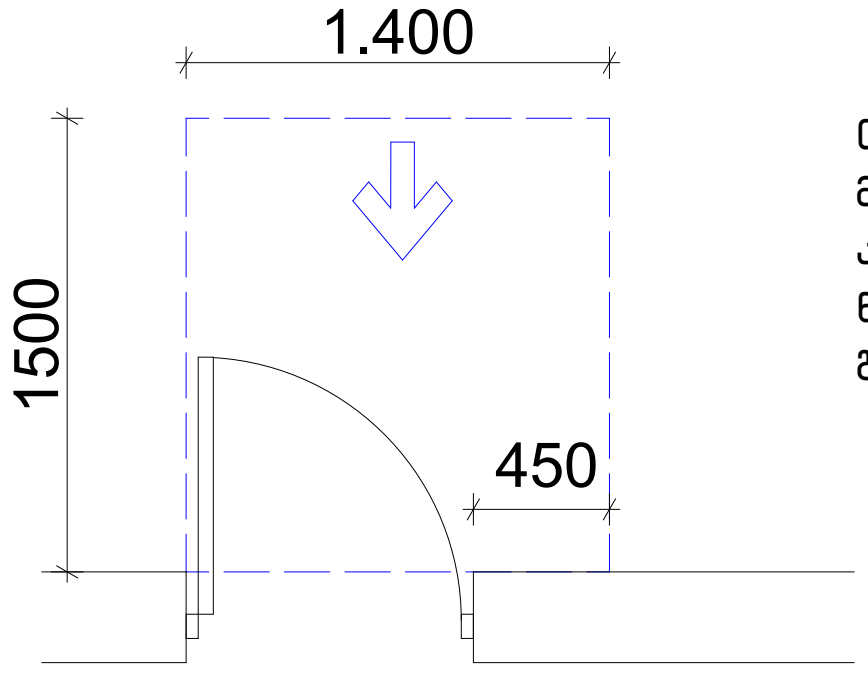

თავისუფალი სივრცე კართან
მანევრირებისთვის - ანჯამიანი
კარი
წინიდან მისაწვდომი - გამოწევით
გაღება

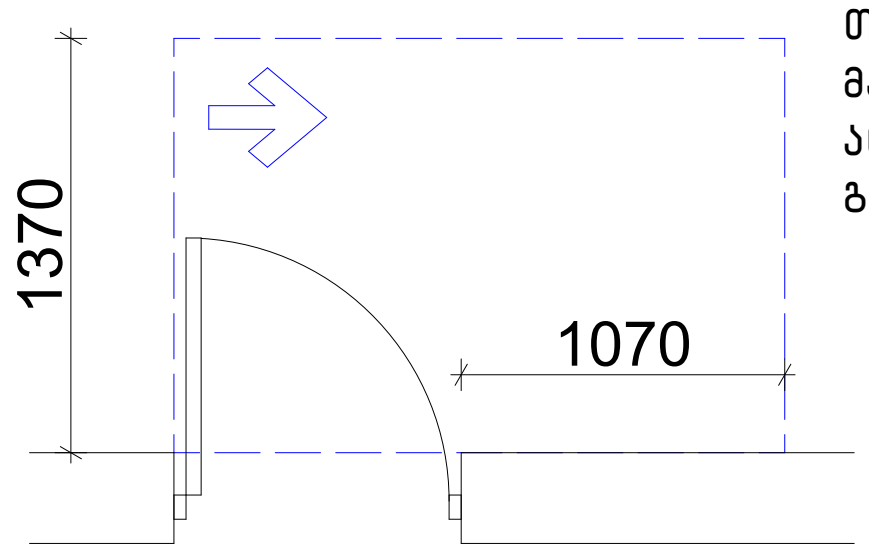

თავისუფალი სივრცე კართან
მანევრირებისთვის - ანჯამიანი კარი
ანჯამის მხრიდან მისაწვდომი -
გამოწევით გაღება

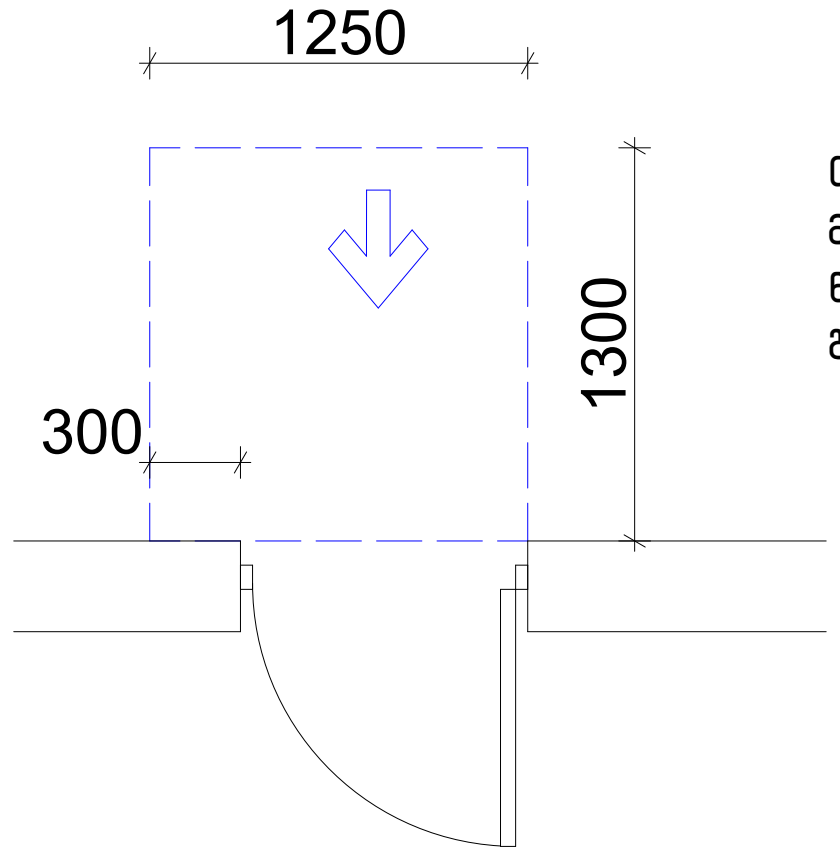

თავისუფალი სივრცე კართან
მანევრირებისთვის - ანჯამიანი კარი
წინიდან მისაწვდომი - მიწოლით
გაღება

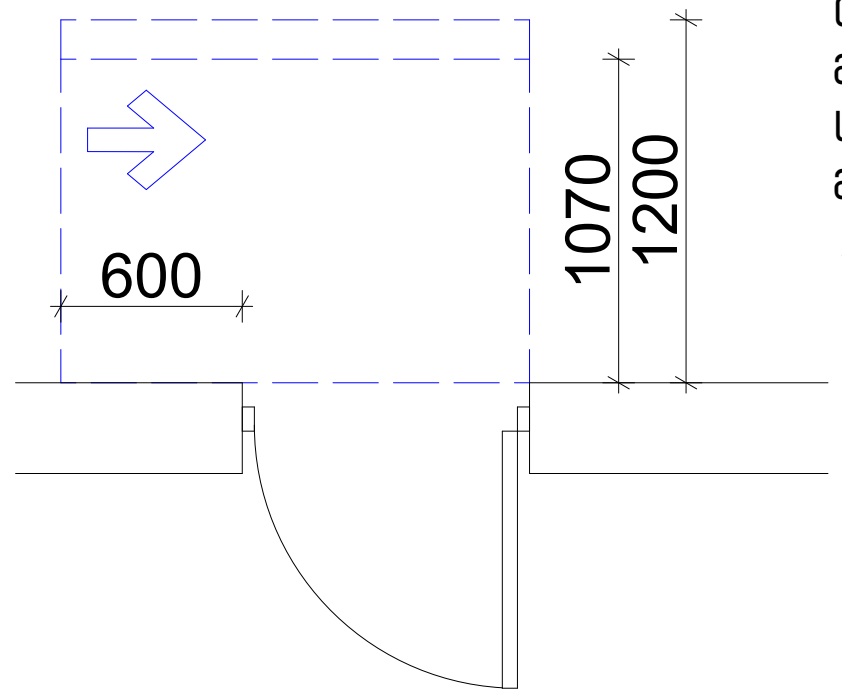

თავისუფალი სივრცე კართან
მანევრირებისთვის - ანჯამიანი კარი
საკეტის მხრიდან მისაწვდომი -
მიწოლით გაღება

120 მინ. თუ მოწყობილია მიმხურავი

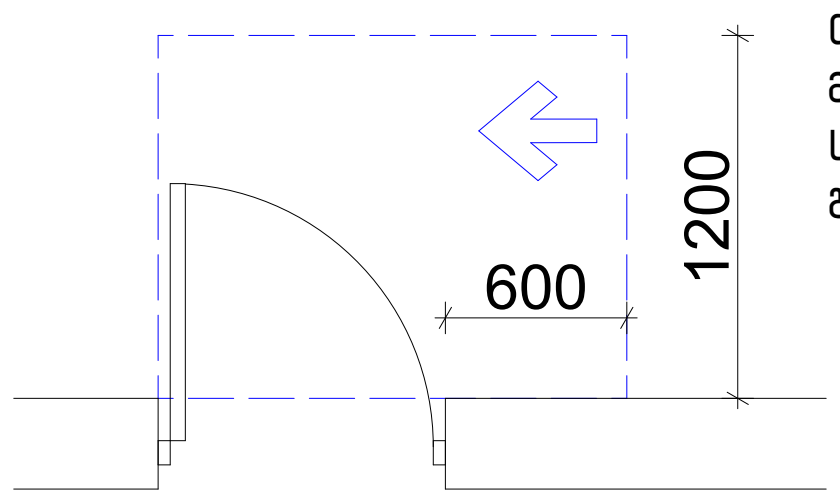

თავისუფალი სივრცე კართან
მანევრირებისთვის - ანჯამიანი კარი
საკეტის მხრიდან მისაწვდომი -
გამოწევით გაღება

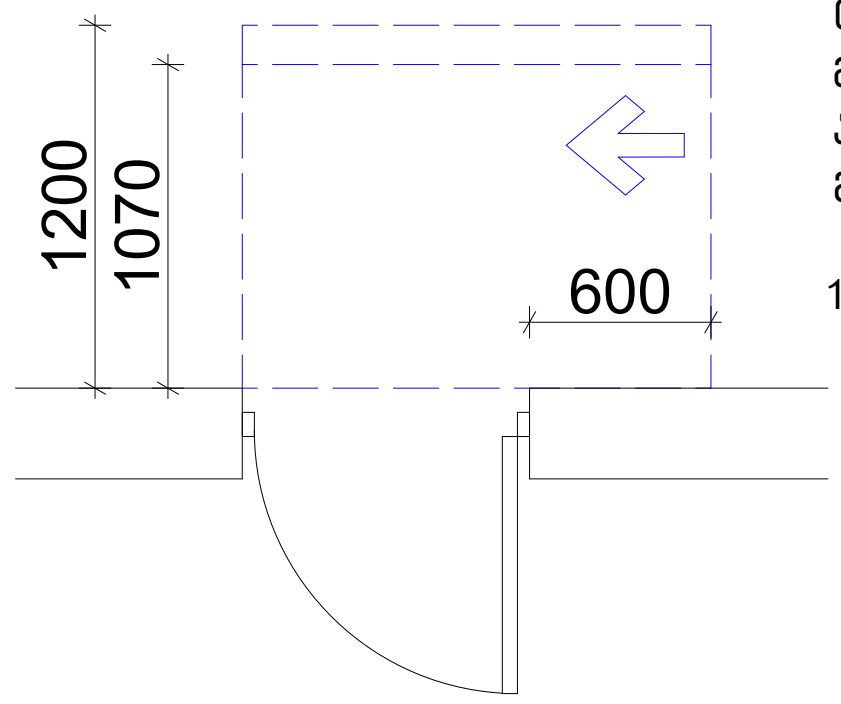

თავისუფალი სივრცე კართან
მანევრირებისთვის - ანჯამიანი კარი
ანჯამის მხრიდან მისაწვდომი - მიწოლით
გაღება

120 მინ. თუ მოწყობილია მიმხურავი

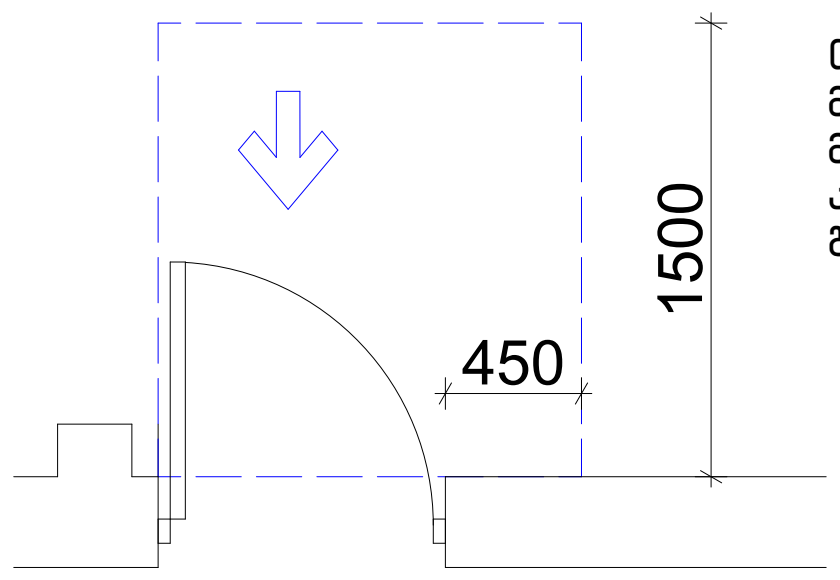

თავისუფალი სივრცე კართან
მანევრირებისთვის-ნიშებში
მოწყობილი
კარი და ჭიშკარი-გამოწევით
გაღება

იატაკის თავისუფალი სივრცე

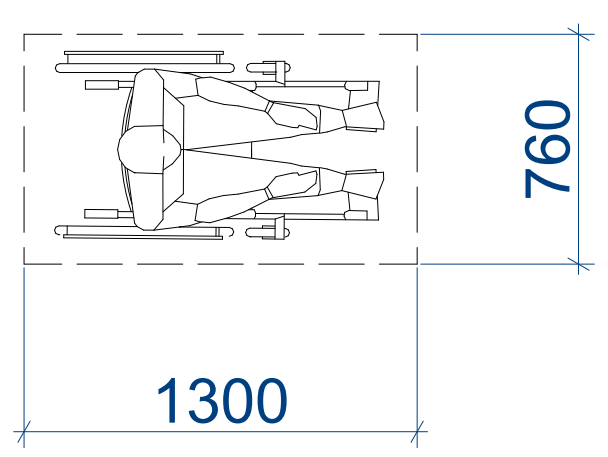

მოსატრიალებელი სივრცეები

ვარიანტი 4

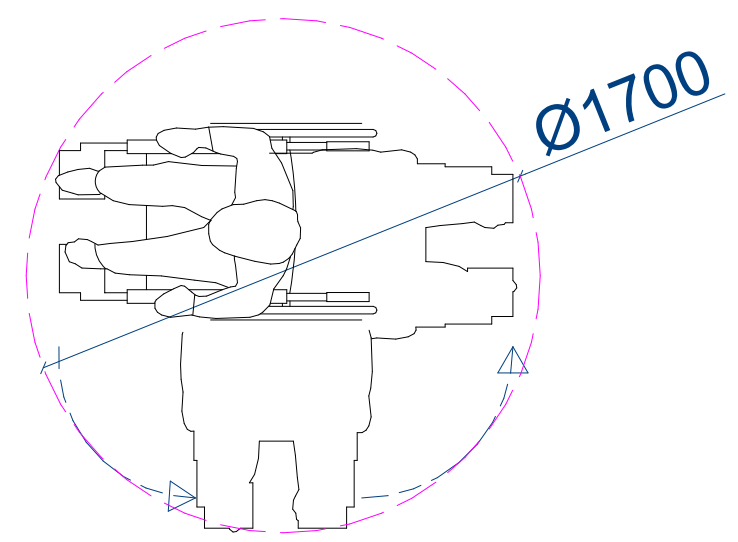

შენობაში გამოყენებული ბლოკები

ვარიანტი 1

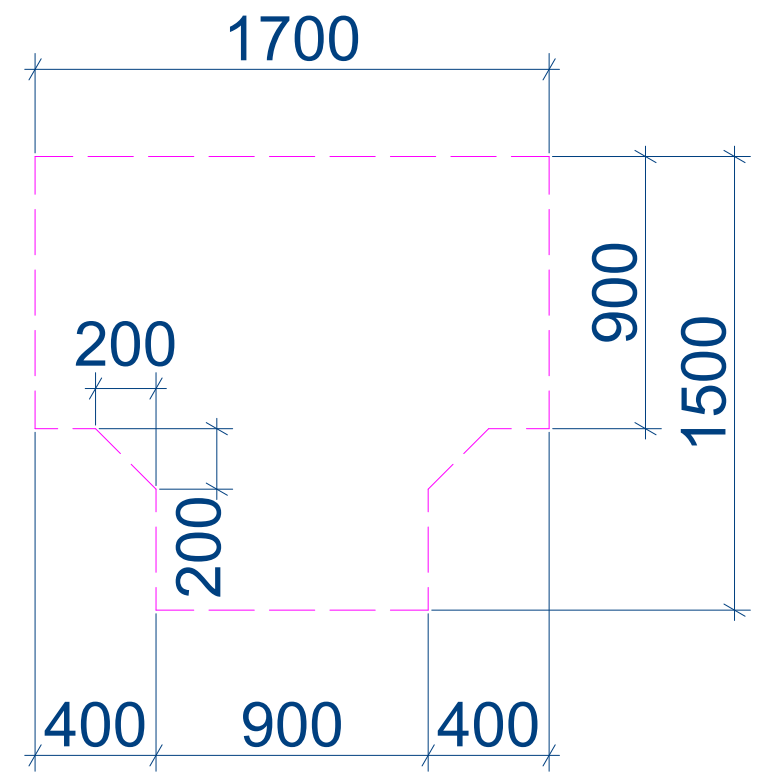

ვარიანტი 2

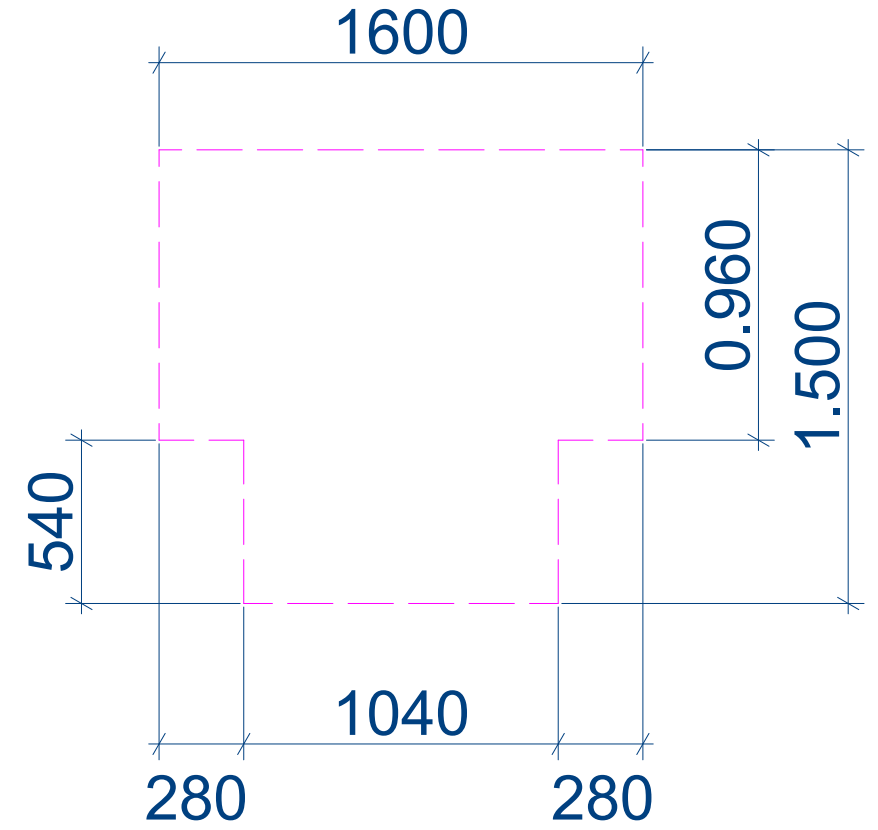

ვარიანტი 3

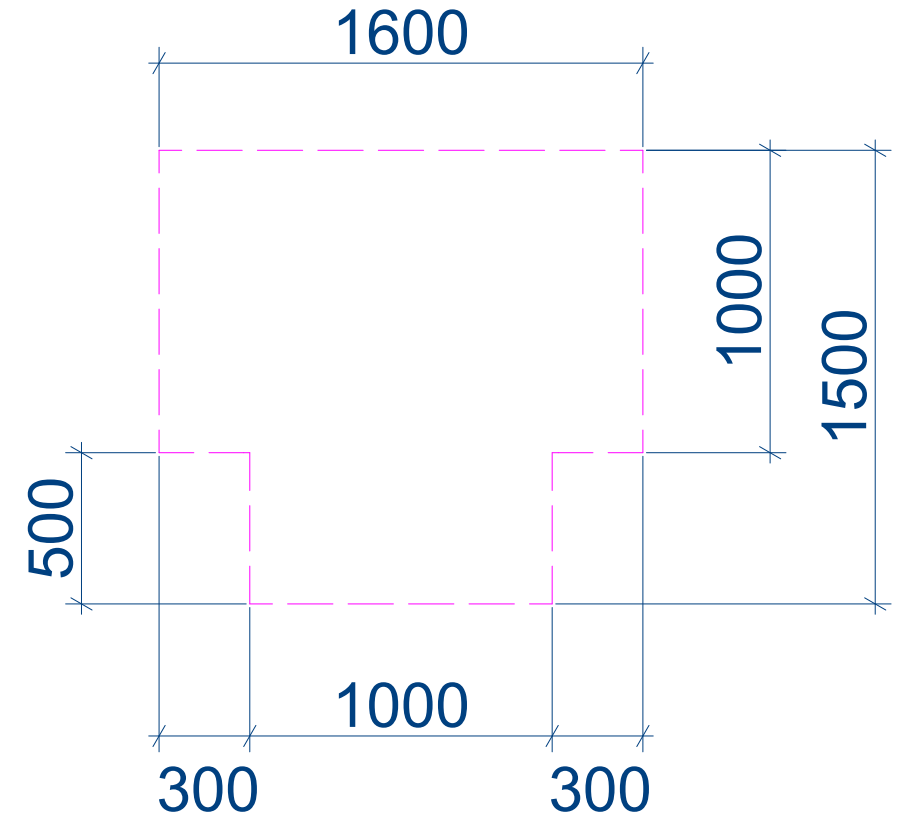

GROUP

მრავალბინიანი საცხოვრებელი სახლი თვალჭრელიძეზე

არქიტექტურული პროექტი

დამკვეთი: შპს. "ფეიდალ ჯორჯია"
CLIENT

მისამართი: თბილისი, ალექსანდრე თვალჭრელიძე, №1-ის მიმდებარედ საკადასტრო კოდი: 01.19.18.008.022;
ADRESS

შენიშვნები:

კორექტირება

№	თარიღი	აღწერა
1		
2		
3		

პროექტის №:
PROJECT N:

თარიღი: 03.17.2023წ
DATE N:

საპროექტო ჯგუფი

არქიტექტორი: მიხეილ გიორგობიანი

ნატო მიქელაძე

საავტორო უფლებები: " შპს ემ ეიჩ დი გრუპ"
COPYRIGHT HALL ARCHITECTS: MHD group

ნახაზი:
DRWG: თავისუფალი სივრცეები მ:1.50

A-000

A3

00

კ–1 კარი ზღურბლის გარეშე მიმხურავით

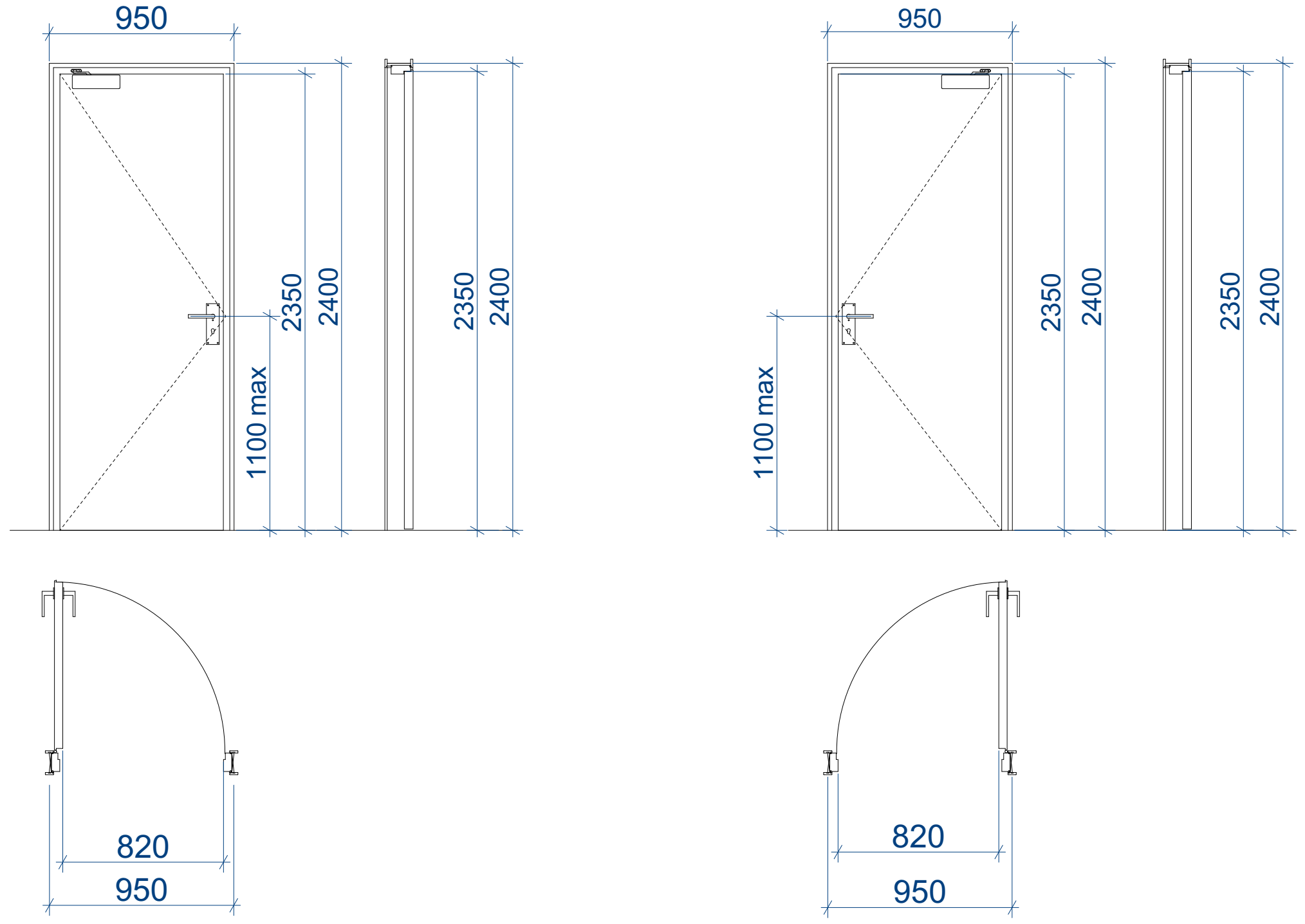

კ–2 კარი ზღურბლით მიმხურავის გარეშე

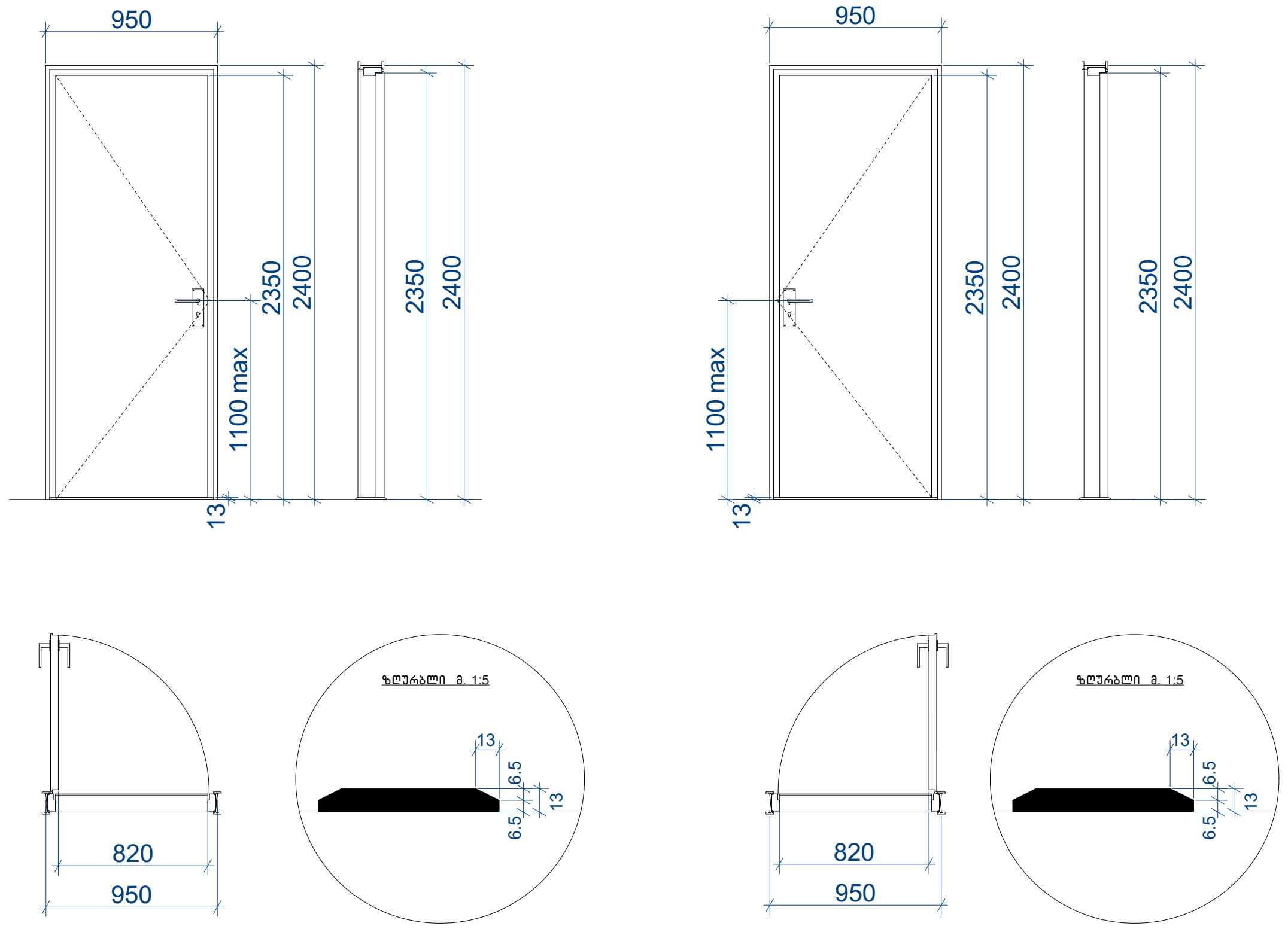

კ–3 კარი ზღურბლის და მიმხურავის გარეშე

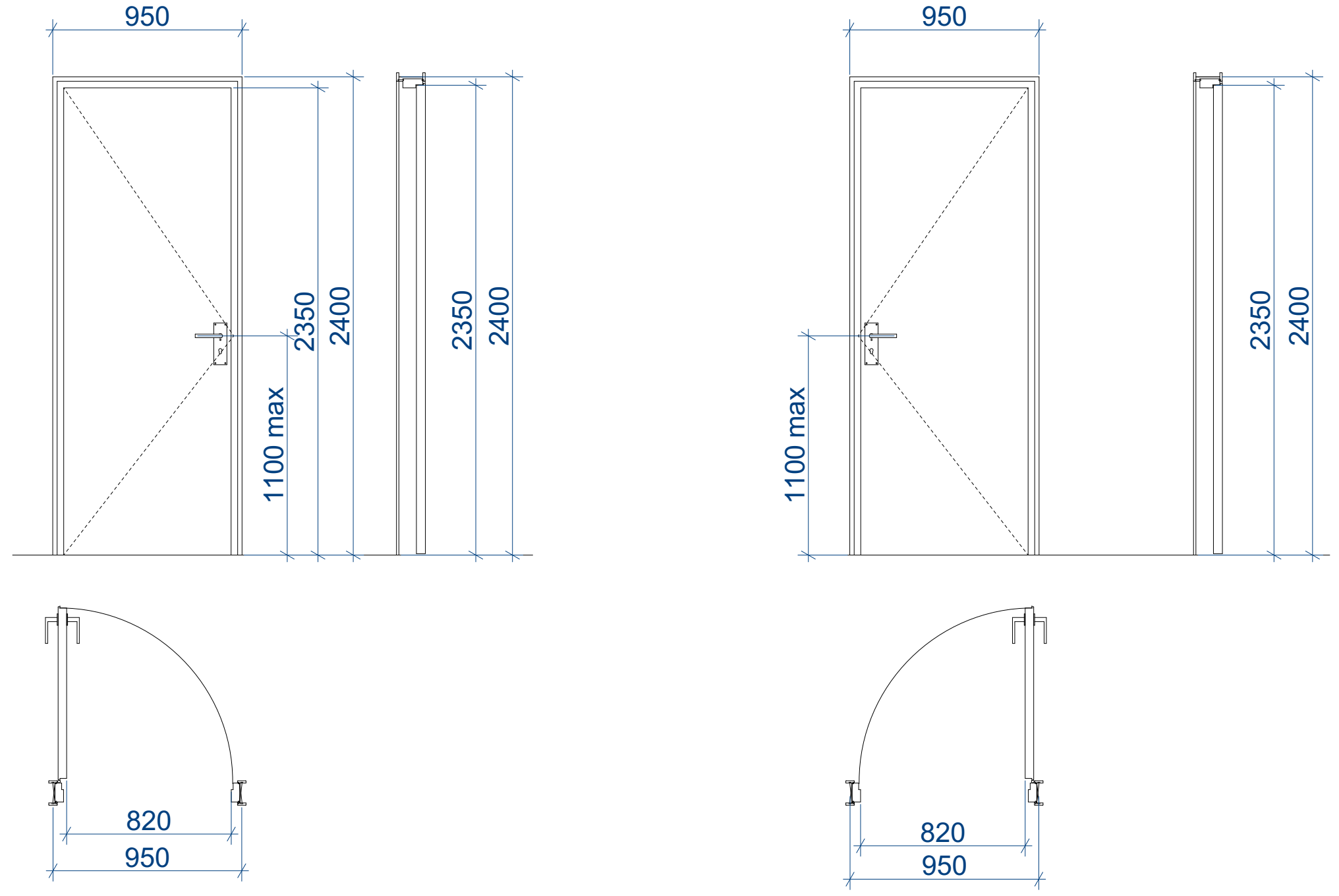

შენიშვნები:

• კარის ზედაპირი უნდა იყოს გლუვი იატაკიდან მინიმუმ 250 მმ-ის საზღვრებში.

• სახელურები, ჩამოსაწევი სახელურები, საკეტები, რაზები და მისაწვდომი კარის სხვა სამართავები ისეთი ფორმის იქნება, რომ ადვილად შეიძლებოდეს ერთი ხელით მოჭიდება და მის ასამუშავებლად საჭირო არ იქნება მაგრად მოჭიდება, წვალება ან მაჯის ტრიალი.

• დახურული კარის კავეულის გასაღები ნაწილები და გაღებისათვის განკუთვნილი ძალა შესაბამისობაში იქნება

შემდეგთან:

1. წინიდან მისაწვდომობისას, გამოწევით ან მიწოლით გაღებადი, არაუმეტეს 66.7 ნიუტონი.
2. ბრუნვითი მოძრაობით გასაღები, არაუმეტეს 315 ნიუტონი სმ.

• გასასვლელის კომპონენტებს (გზა-კიბე და ვესტიბიული) ემსახურება მიმხურავით აღჭურვილი კარებები.

• კარის მიმხურავები ისე მოეწყობა, რომ 90 გრადუსით, ღია მდგომარეობიდან 12 გრადუსით გაღებულ მდგომარეობამდე კარის მისახურად საჭირო დრო არაუმცირეს 5 წამი იქნება.

• კარის ზამბარიანი ანჯამები ისე მოეწყობა, რომ 70 გრადუსით ღია მდგომარეობიდან დახურულ მდგომარეობამდე კარი არაუმცირეს 1.5 წამში გადავა.

• ცეცხლმედეგი კარისგან განსხვავებული კარის მიწოლით ან გამოწევით გაღებისათვის საჭირო ძალა შესაბამისობაში

იქნება შემდეგთან:

1. შენობაში განთავსებული ანჯამიანი კარი: არაუმეტეს 22.2 ნიუტონი.

• კარებების ცეცხლმედეგობა მითითებულია ხანძარსაწინააღმდეგო გეგმებზე.

• კარებების გაღების მიმართულება მითითებულია გეგმებზე.

• კერის ზღურბლი მითითბულია გეგმებზე

• არცერთი კარის სუფთა სიმაღლე არ იქნება 2,05 მეტრზე დაბალი

MHD GROUP

მრავალბინიანი საცხოვრებელი სახლი თვალჭრელიძეზე

არქიტექტურული პროექტი

დამკვეთი: შპს. "ფეიდალ ჯორჯია"
CLIENT

მისამართი: თბილისი, ალექსანდრე თვალჭრელიძე, №1-ის მიმდებარედ საკადასტრო კოდი: 01.19.18.008.022;
ADRESS

შენიშვნები:

კორექტირება

№	თარიღი	აღწერა
1		
2		
3		

პროექტის №:
PROJECT N:

თარიღი: 03.17.2023წ
DATE N:

საპროექტო ჯგუფი

არქიტექტორი: მიხეილ გიორგობიანი

ნატო მიქელაძე

საავტორო უფლებები: " შპს ემ ეიჩ დი გრუპ"
COPYRIGHT HALL ARCHITECTS: **MHD group**

ნახაზი:
DRWG: კარ–ფანჯარა მ:1.50

A-000

A3

00

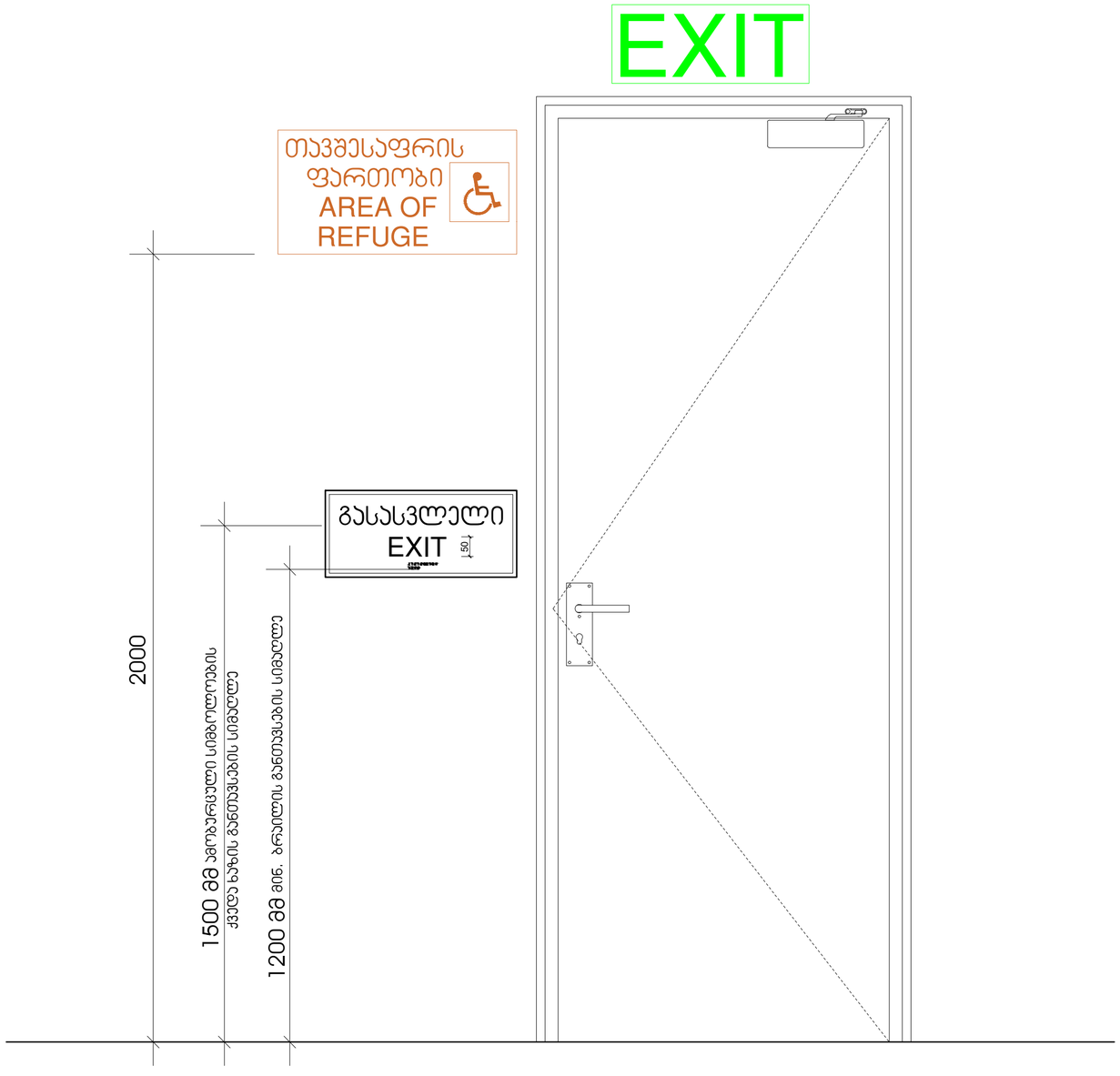

1:5

GROUP

მრავალბინიანი საცხოვრებელი სახლი თვალჭრელიძეზე

არქიტექტურული პროექტი

დამკვეთი: შპს. "ფეიდელ ჯორჯია"
CLIENT

მისამართი: თბილისი, ალექსანდრე თვალთრელიძის, №1-ის მიმდებარედ
ADRESS საკადასტრო კოდი: 01.19.18.008.022;

შენიშვნები:

პროექტირება

№	თარიღი	აღწერა
1		
2		
3		

პროექტის №:
PROJECT N:

თარიღი: 03.17.20236
DATE N:

საპროექტო ჯგუფი

არქიტექტორი: მიხეილ გიორგობიანი

ნაბო მიქელაძე

საავტორო უფლებები: " შპს ემ ეიჩ დი გრუპ"
COPYRIGHT HALL ARCHITECTS: **MHD group**

ნახაზი:
DRWG: ნიშნები და მათი განთავსების ადგილები
მ.1:10

A-000

A2

00

გასასვლელის განათებული ნიშანი

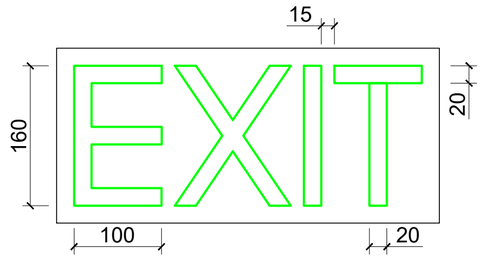

ნიშანი ამობურცული სიმბოლოებით და ბრაილით გზა-ჯიბის შესასვლელთან და გარეთ გამავალ ყველა კართან

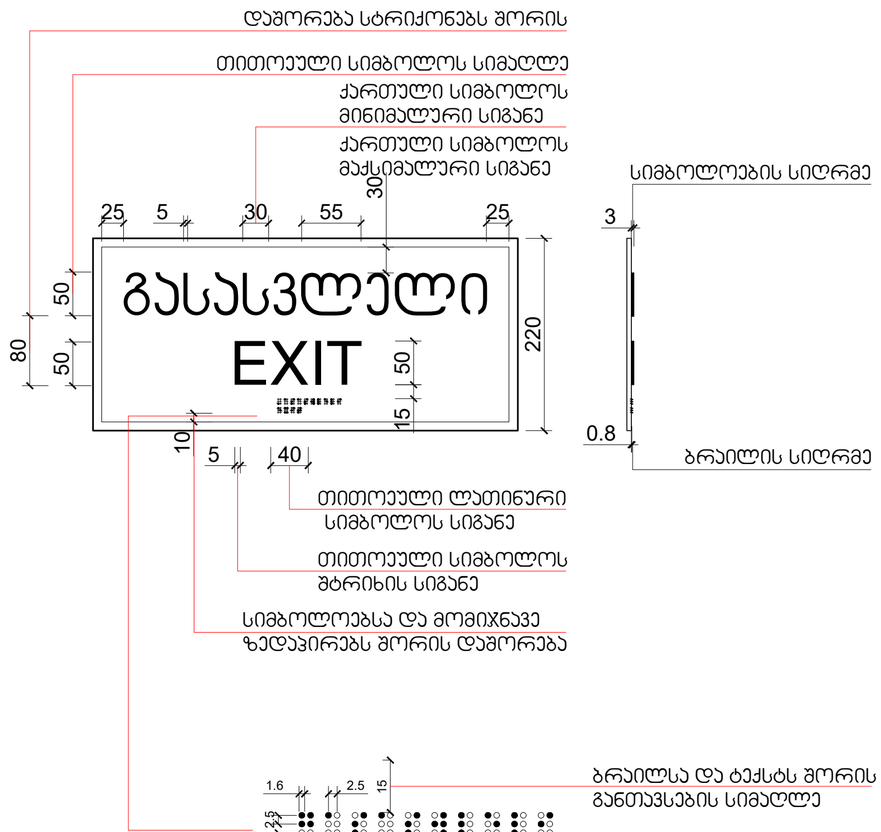

განათებული ნიშანი თავშესაფრის ფართობთან მიმავალ კართან

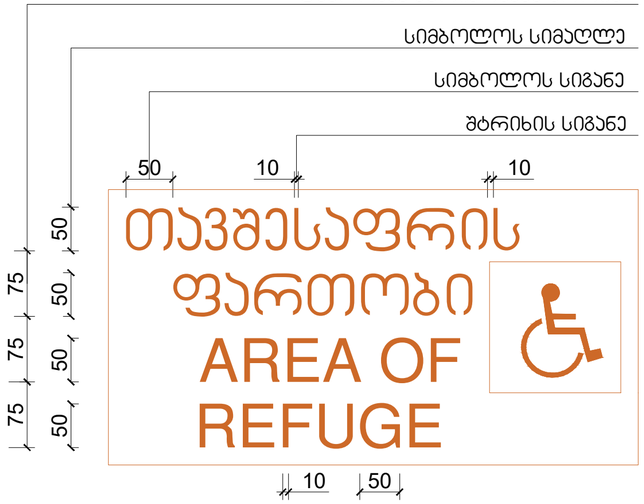

1:5

HD GROUP

მრავალბინიანი საცხოვრებელი სახლი თვალჭრელიძეზე

არქიტექტურული პროექტი

დამკვეთი: შპს. "ფეიდულ ჯორჯია"
CLIENT

მისამართი: თბილისი, ალექსანდრე თვალთრელიძე, №1-ის მიმდებარედ
ADRESS საკადასტრო კოდი: 01.19.18.008.022;

შენიშვნები:

ცვლილებები

№	თარიღი	აღწერა
1		
2		
3		

პროექტის №:
PROJECT N:

თარიღი: 03.17.2023ს
DATE N:

საავტორო ჯგუფი

არქიტექტორი: მიხეილ გიორგობიანი

ნაბო მიქელაძე

საავტორო უფლებები: "შპს ექს ეიჩ დი გრუპ"
COPYRIGHT HALL ARCHITECTS: MHD group

ნახაზი:
DRWG: ნიშნები და მათი განთავსების აღდგილები
მ.1:5

A-000

A2

00

სასწრაფო სამედიცინო დახმარების საერთაშორისო სიმბოლო (სიცოცხლის ვარსკვლავი) განთავსდება ლიფტის ჩარჩოს ორივე მხარეს

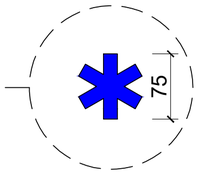

ნიშანი განთავსდება ლიფტის გამოსაძახებელ ღილაკთან



1:5

GROUP

მრავალბინიანი საცხოვრებელი სახლი თვალჭრელიძეზე

არქიტექტურული პროექტი

დამკვეთი: შპს. "ფეიდელ ჯორჯია"
CLIENT

მისამართი: თბილისი, ალექსანდრე თვალთრელიძე, №1-ის მიმდებარედ
ADRESS საკადასტრო კოდი: 01.19.18.008.022;

შენიშვნები:

კორექტირება

№	თარიღი	აღწერა
1		
2		
3		

პროექტის №:
PROJECT N:

თარიღი: 03.17.2023წ
DATE N:

საავტორო ჯგუფი

არქიტექტორი: მიხეილ გიორგობიანი

ნაბო მიქელაძე

საავტორო უფლებები: " შპს ემ ეიჩ დი გრუპ"
COPYRIGHT HALL ARCHITECTS: **MHD group**

ნახაზი:
DRWG: ნიშნები და მასტი განთავსების აღგილები მ.1:5

A-000

A2

00

მისაწვდომი ნიშნები მ. 1:50

ნიშანი, ამობურცული ნიშნებით და ბრაილით განთავსდება მისაწვდომ ტუალეტებთან კარის მომიჯნავედ.

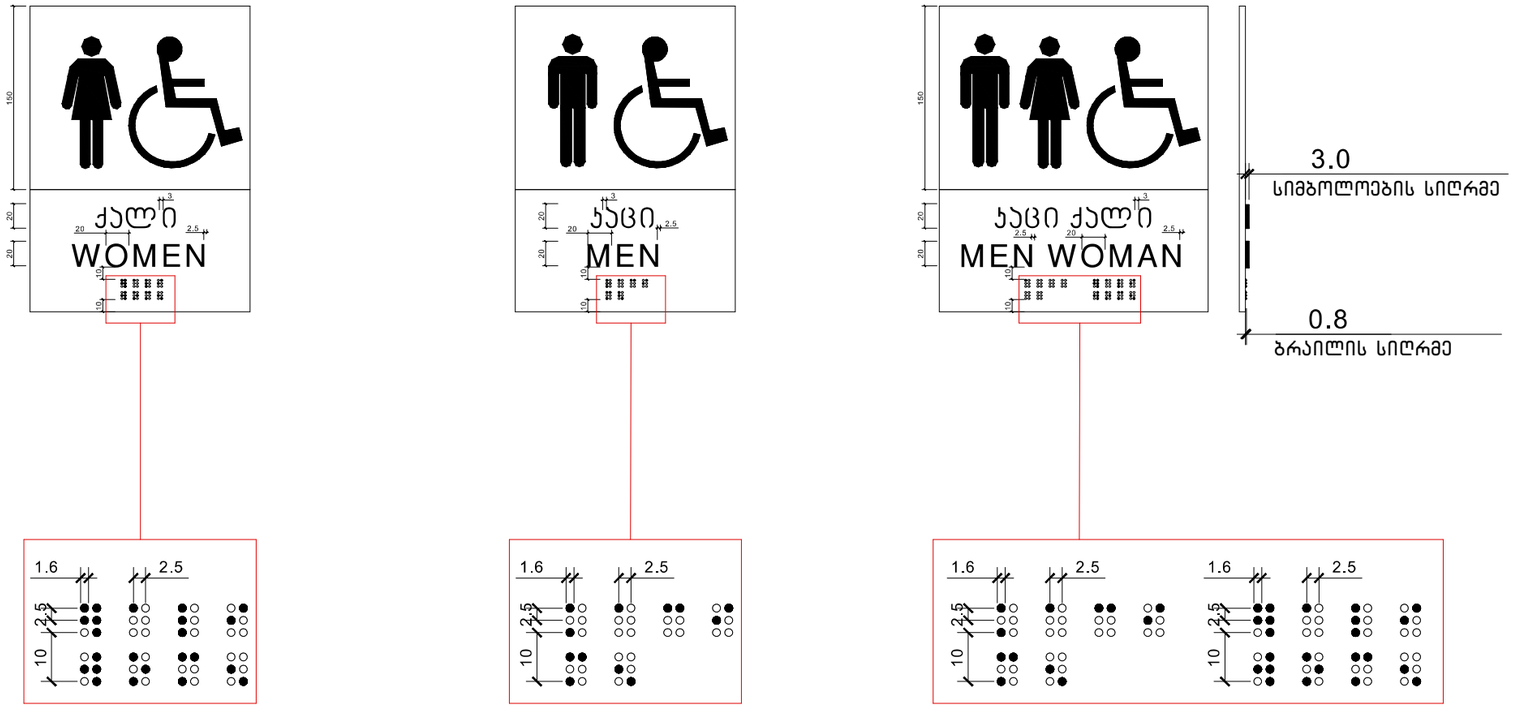

GROUP

მრავალბინიანი საცხოვრებელი სახლი თვალჭრელიძეზე

არქიტექტურული პროექტი

დამკვეთი: შპს. "ფეიქოლ ჯორჯია"
CLIENT

მისამართი: თბილისი, ალექსანდრე თვალთვრელიძე, №1-ის მიმდებარედ
ADRESS საკადასტრო კოდი: 01.19.18.008.022;

მენიშვნები:

კორექტირება

№	თარიღი	აღწერა
1		
2		
3		

პროექტის №:
PROJECT N:

თარიღი: 03.17.2023წ
DATE N:

საპროექტო ჯგუფი

არქიტექტორი: მიხეილ გიორგობიანი

ნაბო მიქელაძე

საავტორო უფლებები: "შპს ემ ეიჩ დი გრუპ"
COPYRIGHT HALL ARCHITECTS: MHD group

ნახაზი:
DRWG: ნიშნები და გეგმა განთავსების აღფილები მ.1:50

A-000

A3

00



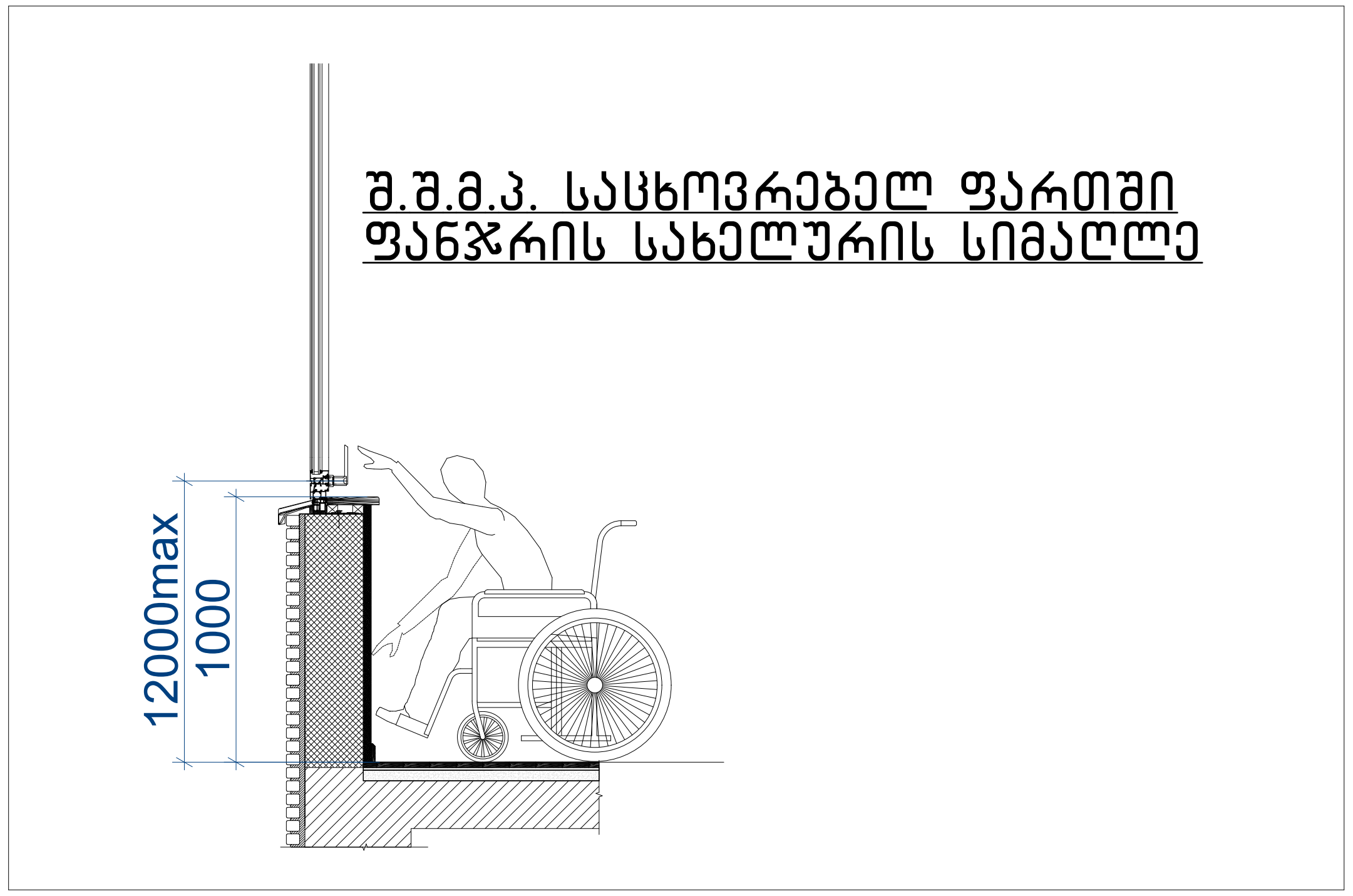

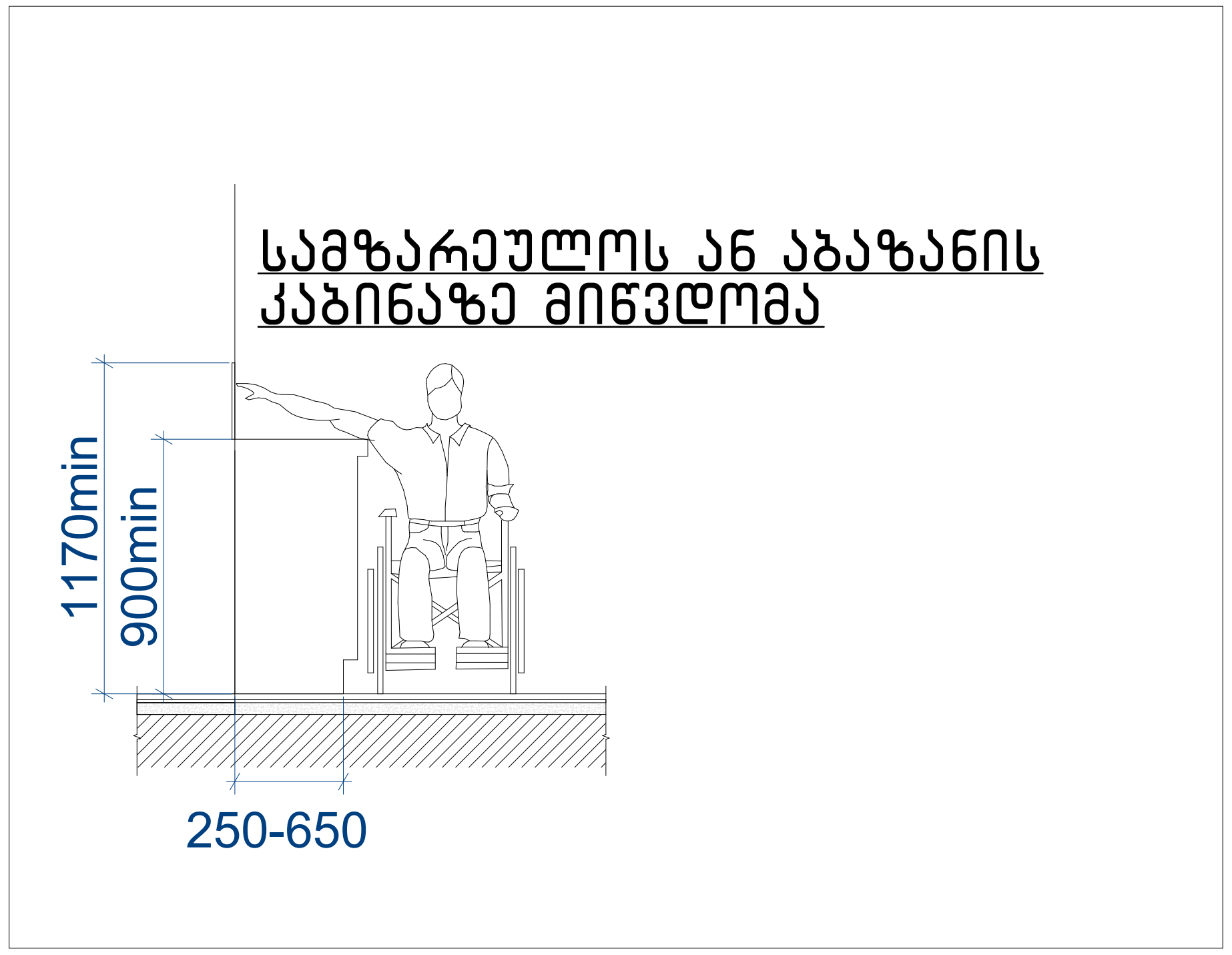

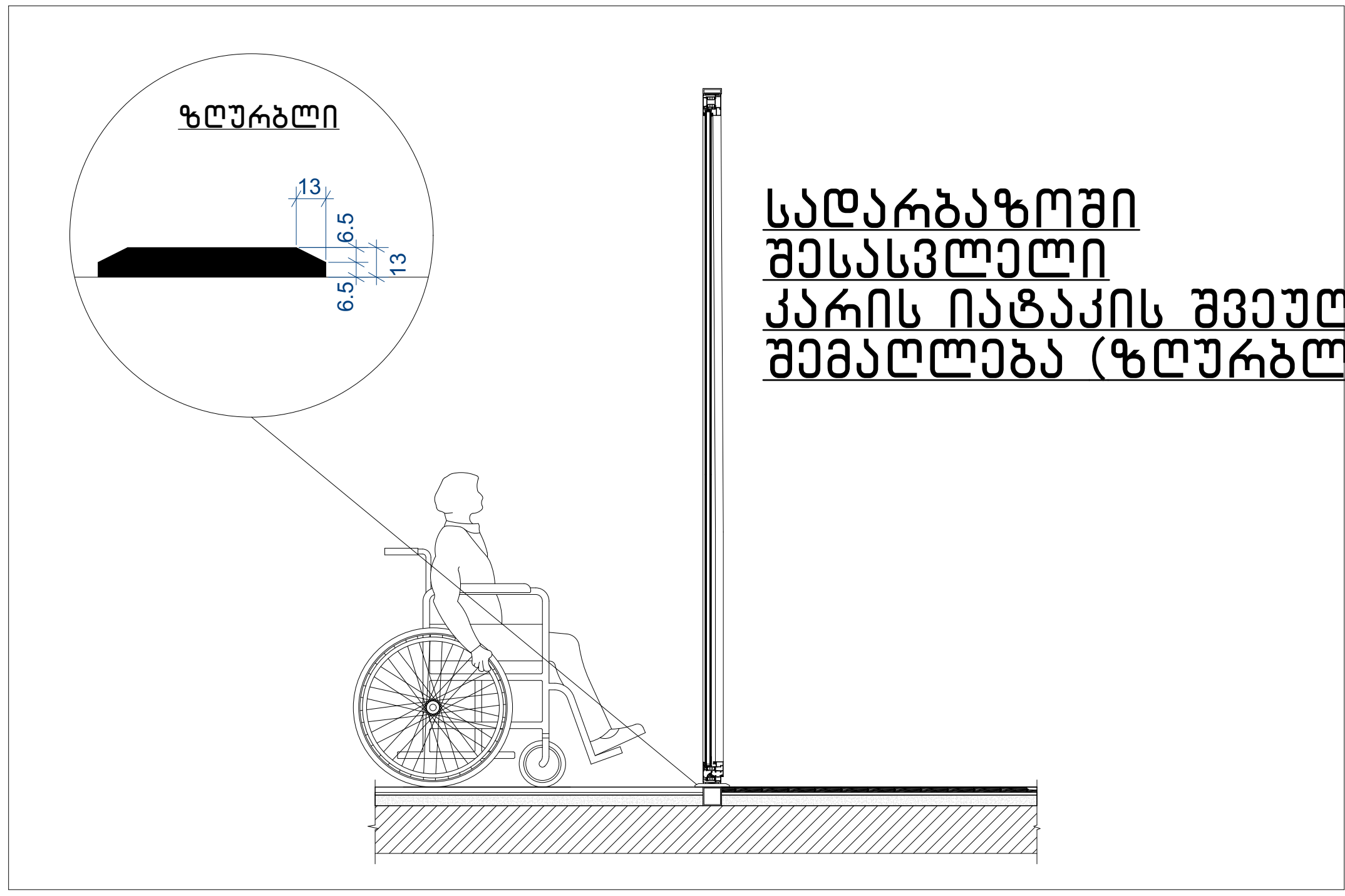

შენიშვნა:

- იტაკის ზედაპირები მოეწყობა ისე, რომ იქნება მდგრადი, მყარი და არასრიალა 302 ქვეთავის შესაბამისად

- განათების სამართავები, ელექტრო გამანაწილებლები, ელექტრო ჩამრთველები და დენსართები ტემპერატურის მარეგულირებლები, მოწყობილობების სამართავები, წყალსადენი სისტემის მოწყობილობების მარეგულირებლები და დამცავი და ორმხრივი საკომუნიკაციო სისტემების სამართავები "ა" ტიპის ერთეულში მოეწყობა სტანდარტის 309 ე ქვეთავის შესაბამისად.
- სინათლს ჩამრთველები, ელექტრო ჩამრთველები, დენსართები, ტემპერატურის მარეგულირებლები, ელექტრო გამანაწილებლები და უსაფრთხოების ან შიდა საკომუნიკაციო სისტემების სამართავები "ბ" ტიპის ერთეულებში მოეწყობა სტანდართის 309 ქეთავების მიხედვით.

- იატაკის ზედაპიზე დონის შეცვა უნდა მოხდეს 303-ე ქვეთავის შესაბამისად.
- როდესაც ელემენტის ქვემოთ არსებული სივრცე მიჩნეულია ელემენტთან მდებარე იატაკის თავისუფალი სივრცის, ელემენტთან არსებული თავისუფალი სივრცის ან მოსატრიალებელი სივრცის ნაწილად, სივრცე უნდა შეესაბამებოდეს 306-ე ქვეთავს. ელემენტის ქვემოთ დასაშვებია დამატებითი სივრცე მუხლის სიმაღლემდე და ფეხის ფალანგისთვის.
- მიწვდომის დიაპაზონი უნდა შეესაბამებოდეს 308-ე ქვეთავს.

MHD GROUP

მრავალბინიანი საცხოვრებელი სახლი თვალჭრელიძეზე

არქიტექტურული პროექტი

დამკვეთი: შპს. "ფეიდალ ჯორჯია"
CLIENT

მისამართი: თბილისი, ალექსანდრე თვალჭრელიძე, №1-ის მიმდებარედ საკადასტრო კოდი: 01.19.18.008.022;
ADRESS

შენიშვნები:

კორექტირება

№	თარიღი	აღწერა
1		
2		
3		

პროექტის №:
PROJECT N:

თარიღი: 03.17.2023წ
DATE N:

საპროექტო ჯგუფი

არქიტექტორი: მიხეილ გიორგობიანი

ნატო მიქელაძე

საავტორო უფლებები: " შპს ემ ეიჩ დი გრუპ"
COPYRIGHT HALL ARCHITECTS: MHD group

ნახაზი:
DRWG:
შ.შ.მ.პ სივრცეები

A-000

A3

00

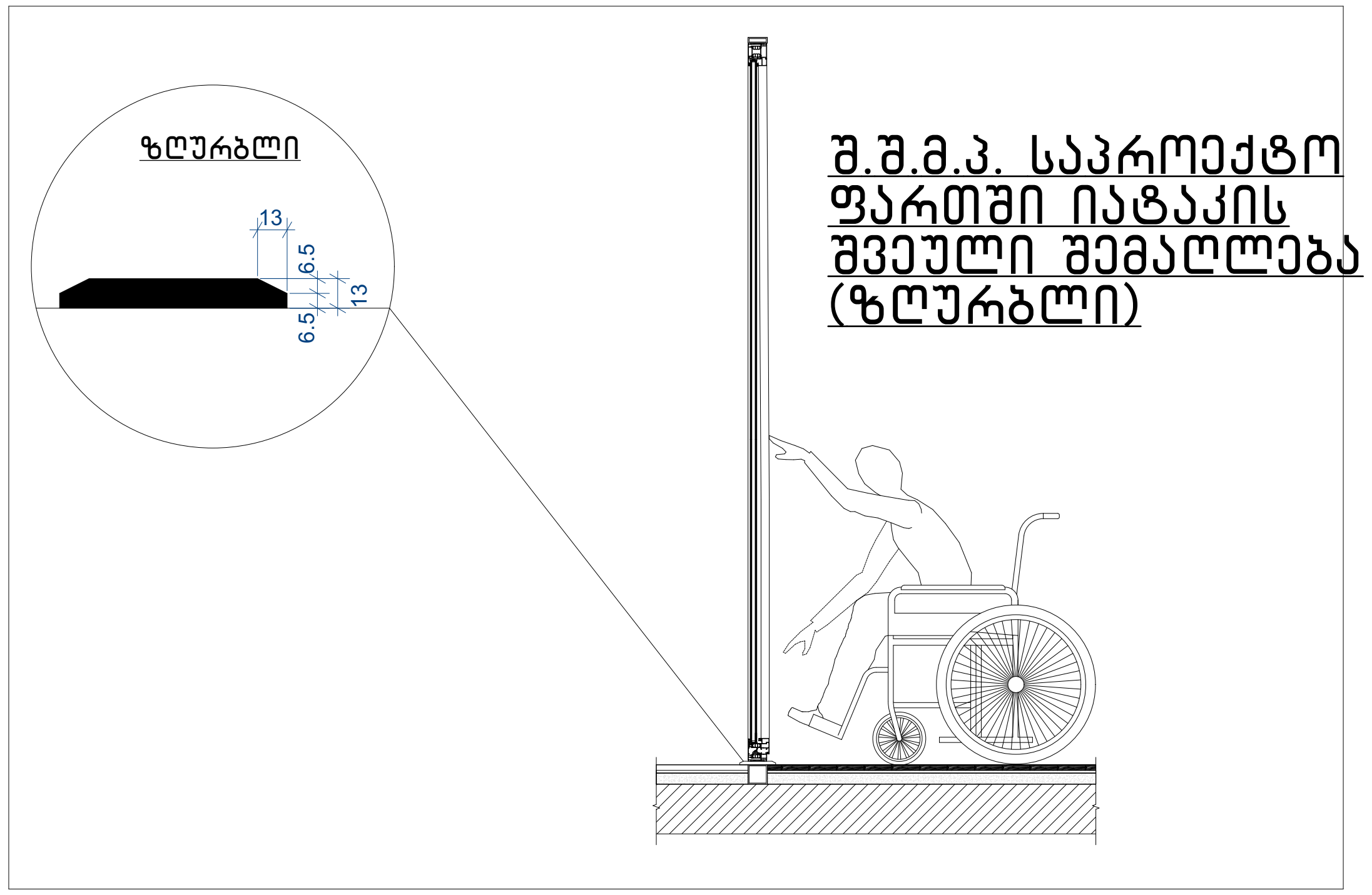



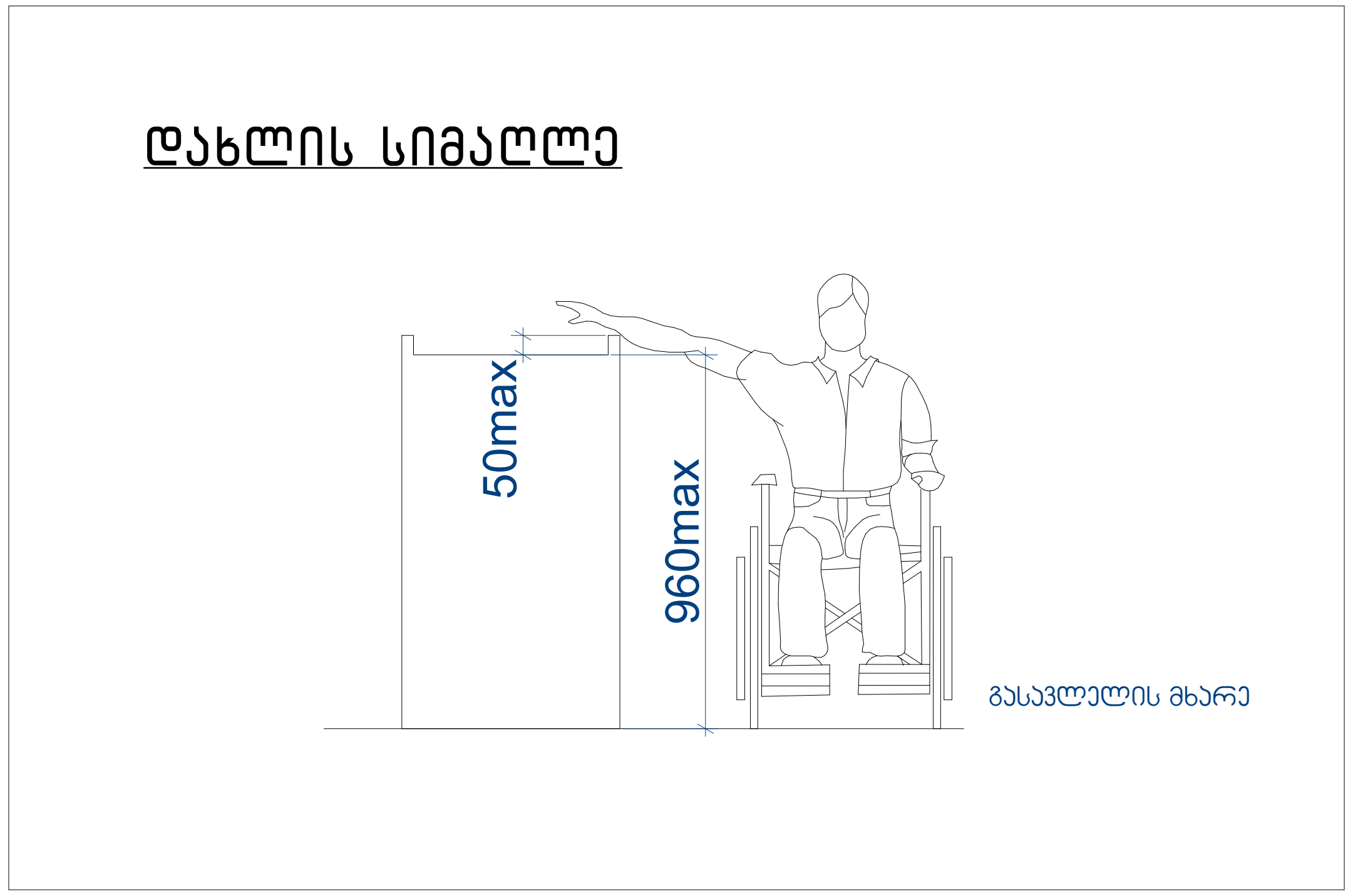

შენიშვნა:

- იტაკის ზედაპირები მოეწყობა ისე, რომ იქნება მდგრადი, მყარი და არასრიალა 302 ქვეთავის შესაბამისად

- განათების სამართავები, ელექტრო გამანაწილებლები, ელექტრო ჩამრთველები და დენსართები ტემპერატურის მარეგულირებლები, მოწყობილობების სამართავები, წყალსადენი სისტემის მოწყობილობების მარეგულირებლები და დამცავი და ორმხრივი საკომუნიკაციო სისტემების სამართავები "ა" ტიპის ერთეულში მოეწყობა სტანდარტის 309 ე ქვეთავის შესაბამისად.
- სინათლის ჩამრთველები, ელექტრო ჩამრთველები, დენსართები, ტემპერატურის მარეგულირებლები, ელექტრო გამანაწილებლები და უსაფრთხოების ან შიდა საკომუნიკაციო სისტემების სამართავები "ბ" ტიპის ერთეულებში მოეწყობა სტანდარტის 309 ქეთავების მიხედვით.

- იატაკის ზედაპიზე დონის შეცვა უნდა მოხდეს 303-ე ქვეთავის შესაბამისად.
- როდესაც ელემენტის ქვემოთ არსებული სივრცე მიჩნეულია ელემენტთან მდებარე იატაკის თავისუფალი სივრცის, ელემენტთან არსებული თავისუფალი სივრცის ან მოსატრიალებელი სივრცის ნაწილად, სივრცე უნდა შეესაბამებოდეს 306-ე ქვეთავს. ელემენტის ქვემოთ დასაშვებია დამატებითი სივრცე მუხლის სიმაღლემდე და ფეხის ფალანგისთვის.
- მიწვდომის დიაპაზონი უნდა შეესაბამებოდეს 308-ე ქვეთავს.

MHD GROUP

მრავალბინიანი საცხოვრებელი სახლი თვალჭრელიძეზე

არქიტექტურული პროექტი

დამკვეთი: შპს. "ფეიდალ ჯორჯია"
CLIENT

მისამართი: თბილისი, ალექსანდრე თვალჭრელიძე, №1-ის მიმდებარედ საკადასტრო კოდი: 01.19.18.008.022;
ADRESS

შენიშვნები:

კორექტირება

№	თარიღი	აღწერა
1		
2		
3		

პროექტის №:
PROJECT N:

თარიღი: 03.17.2023წ
DATE N:

საპროექტო ჯგუფი

არქიტექტორი: მიხეილ გიორგობიანი

ნატო მიქელაძე

საავტორო უფლებები: " შპს ემ ეიჩ დი გრუპ"
COPYRIGHT HALL ARCHITECTS: MHD group

ნახაზი:
DRWG:
შ.შ.მ.პ სივრცეები

A-000

A3

00

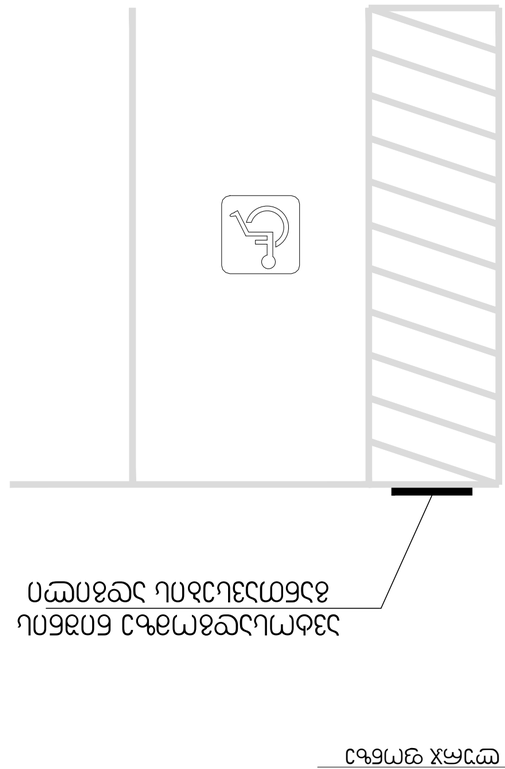

MD GROUP

מ.ד. אדריכלים בע"מ
MD ARCHITECTS LTD.

תוכנית פיתוח לגן ילדים ומעון יום בקיבוץ

פרטי חניית נכים

מתכנן השלד:

מס'	תאריך	נושא
1		
2		
3		

PROJECT N: 2021

DATE E: 03.7.20236

CLIENT: קיבוץ [illegible]

ADRESS: [illegible]

COPYRIGHT HALL ARCHITECTS: MD group

DRWG: חניית נכים מעון יום
A-000
A2
00

ბორდიურის პანდუსი მ.1:25

გარე ტერიტორიის მოწყობის დროს გათვალისწინებული იქნას ბორდიულის პანდუსების სწორად მოწყობის ნორმები.

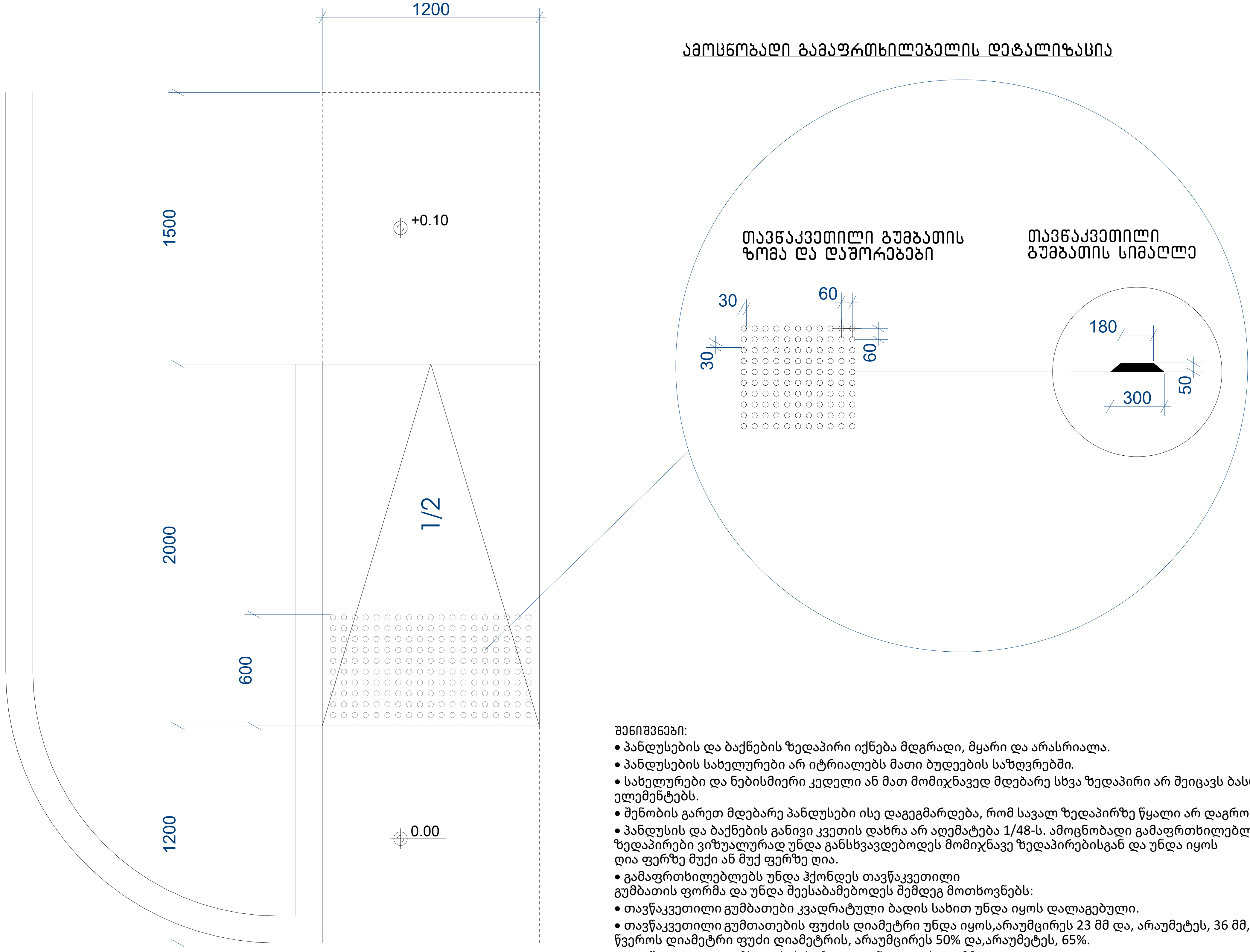

შენიშვნები:

- პანდუსების და ბაქნების ზედაპირი იქნება მდგრადი, მყარი და არასრიალა.
- პანდუსების სახელურები არ იტრიალებს მათი ბუდეების საზღვრებში.
- სახელურები და ნებისმიერი კედელი ან მათ მომიჯნავედ მდებარე სხვა ზედაპირი არ შეიცავს ბასრ ან უხეშ ელემენტებს.
- შენობის გარეთ მდებარე პანდუსები ისე დაგეგმარდება, რომ სავალ ზედაპირზე წყალი არ დაგროვდება.
- პანდუსის და ბაქნების განივი კვეთის დახრა არ აღემატება 1/48-ს. ამოცნობადი გამაფრთხილებლების ზედაპირები ვიზუალურად უნდა განსხვავდებოდეს მომიჯნავე ზედაპირებისგან და უნდა იყოს ღია ფერზე მუქი ან მუქ ფერზე ღია.
- გამაფრთხილებლებს უნდა ჰქონდეს თავწაკვეთილი გუმბათის ფორმა და უნდა შეესაბამებოდეს შემდეგ მოთხოვნებს:
- თავწაკვეთილი გუმბათები კვადრატული ბადის სახით უნდა იყოს დალაგებული.
- თავწაკვეთილი გუმთათების ფუძის დიამეტრი უნდა იყოს,არაუმცირეს 23 მმ და, არაუმეტეს, 36 მმ, ხოლო წვეროს დიამეტრი ფუძი დიამეტრის, არაუმცირეს 50% და,არაუმეტეს, 65%.
- თავწაკვეთილი გუმბათების სიმაღლე უნდა იყოს 5,0 მმ.
- თავწაკვეთილი გუმბათების ცენტრიდან ცენტრამდე დაშორება უნდა იყოს, არაუმცირეს, 40 მმ და, არაუმეტეს, 60 მმ, ხოლო ფუძიდან ფუძემდე დაშორება, არაუმცირეს, 16,5 მმ დაფაზე ყველაზე ახლოს მდებარე გუმბათებს შორის გაზომვისას.
- თავწაკვეთილი გუმბათები კვადრატული ბადის სახით უნდა იყოს დალაგებული.

MHD GROUP

მრავალბინიანი საცხოვრებელი სახლი თვალჭრელიძეზე

არქიტექტურული პროექტი

დამკვეთი: შპს. "ფეიდალ ჯორჯია"
CLIENT

მისამართი: თბილისი, ალექსანდრე თვალჭრელიძე, №1-ის მიმდებარედ საკადასტრო კოდი: 01.19.18.008.022;
ADRESS

შენიშვნები:

კორექტირება

№	თარიღი	აღწერა
1		
2		
3		

პროექტის №:
PROJECT N:

თარიღი: 03.17.2023წ
DATE N:

საპროექტო ჯგუფი

არქიტექტორი: მიხეილ გიორგობიანი

ნატო მიქელაძე

საავტორო უფლებები: " შპს ემ ეიჩ დი გრუპ"
COPYRIGHT HALL ARCHITECTS: MHD group

ნახაზი:
DRWG: ბორდიულის პანდუსინ მ:1.25

A-000

A3

00

GEORGIAN TECHNICAL UNIVERSITY

DIPLOMA

STU N 000511

This is to certify that Mr./Ms. Tamar Jincharadze was enrolled in 2000 and in 2005 completed Georgian Technical University the full study programme of the Faculty of Architecture with a major in Architecture

By the decision of the Qualification Commission 11.30. 2005 (Month, Day, Year) was awarded an Academic Degree of Certified Specialist and the qualification of Architect

Seal

Rector R. Khurodze

Dean

City Tbilisi

Registration No 00601

საქართველოს ტექნიკური უნივერსიტეტი

დიპლომი

STU N 000511

ქალბატონი თამარ ჯინჭარაძე

2000 წელს ჩაირიცხა და 2005 წელს დაამთავრა

საქართველოს ტექნიკური უნივერსიტეტის არქიტექტურის ფაკულტეტის

დიპლომირებული სპეციალისტის სრული კურსი არქიტექტურის სპეციალობით

საკვალიფიკაციო კომისიის 2005 30. 11 (წელი, რიცხვი, თვე) გადაწყვეტილებით

თამარ ჯინჭარაძეს მიენიჭა

დიპლომირებული სპეციალისტის აკადემიური ხარისხი და

არქიტექტორის კვალიფიკაცია

ბ.ა.

რექტორი

დეკანი

ქ. თბილისი

სარეგისტრაციო N 00601

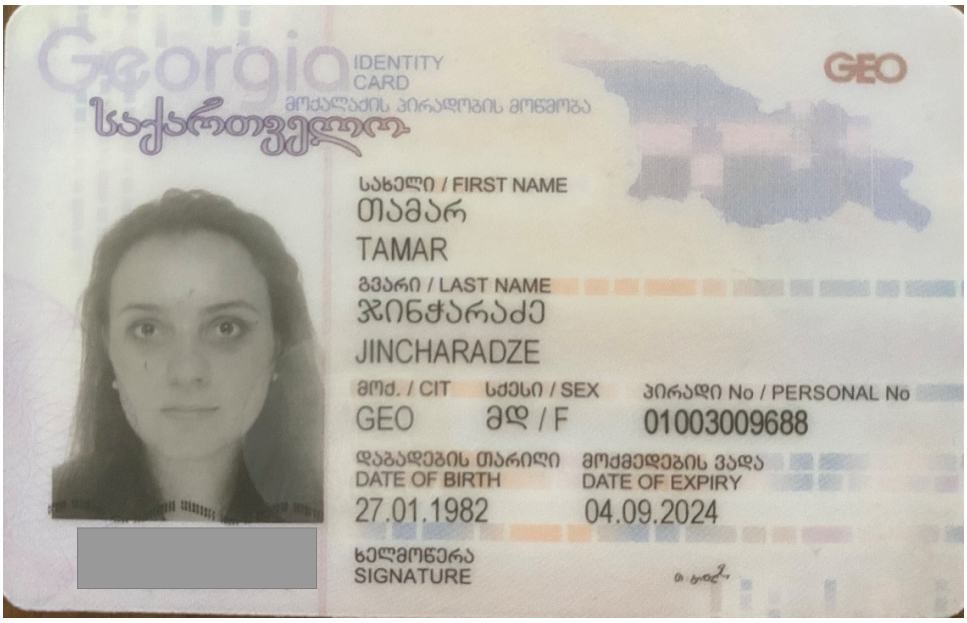
Georgia
IDENTITY CARD
მოქალაქის პირადობის მოწმობა
საქართველო
GEO
სახელი / FIRST NAME
თამარ
TAMAR
გვარი / LAST NAME
ჯინჭარაძე
JINCHARADZE
მოქ. / CIT
GEO
სქესი / SEX
მდ / F
პირადი No / PERSONAL No
01003009688
დაბადების თარიღი
DATE OF BIRTH
27.01.1982
მოქმედების ვადა
DATE OF EXPIRY
04.09.2024
ხელმოწერა
SIGNATURE

თბ. ზ.საკანდელიძის ქ.3
ტ- (99532) 2915257
Email: info@artstudio.ge

არტსტუდიო პროექტი

3. Z.Sakandelidze st, Tbilisi
Tel (99532) 2915257
Email: <info@artstudio.ge>

02.02.2022

ც ნ ო ბ ა

ეძლევა მოქალაქე თამარ ჯინჭარაძეს (პირადი №01003009688) მასზედ, რომ 2005-2009 წლებში ის მუშაობდა შპს "არტსტუდიო-პროექტში" (ს/ნ 204489393) არქიტექტორის თანამდებობაზე.

ცნობა ეძლევა დანიშნულების ადგილზე წარსადგენად.

ირენე სკალვინი

შპს "არტსტუდიო-პროექტი"-ს დირექტორი

Industrial
Construction
Engineering
Solutions

08.02.2022 წ.

ც ნ ო ბ ა

ცნობა ეძლევა ჯინჭარაძე თამარს (პირადი #01003009688), რომ იგი ნამდვილად მუშაობდა შპს "აი-სი-ი-ეს" ICES -ში (ს/ნ 236 094 677) არქიტექტორის თანამდებობაზე 2009 წლის 11 ნოემბრიდან 2017 წლის 1 აპრილამდე.

შპს აი-სი-ი-ეს ICES-ის
დირექტორი: /ლევან მეხრიშვილი/

Phone/Fax (995 32) 240 00 60
E-mail: info@ices.ge
www.ices.ge

03.02.2022

ცნობა

ეძლევა თამარ ჯინჭარაძეს (პ.ნ. 01003009688) მასზედ, რომ იგი 2016-2018 წლებში მუშაობდა შპს ,,ეკოჰაუსში“ (ს.კ.**400154104**) არქიტექტორის თანამდებობაზე.

ცნობა ეძლევა დანიშნულების ადგილზე წარსადგენად.

დირექტორი დავით მორჩილაძე

HUALING GROUP

JSC Hualing International Special Economic Zone
Hualing Tbilisi Sea Plaza, 5th floor, adjacent to Varketili IV m/d, Tbilisi 0190, Georgia

ს.ს Hualing International Special Economic Zone
ჰუალინგი თბილისის ზღვის პლაზა, V სართული, ვარკეთილის IV მ/რ-ის მიმდებარედ, თბილისი 1090 საქართველო

ც ნ ო ბ ა

№ 1

14 თებერვალი, 2022

ეძლევა **თამარ ჯინჭარაძეს** (პ/ნ 01003009688) მასზედ, რომ იგი 2019 წლის 18 მარტიდან 2020 წლის 18 ივნისამდე ნამდვილად მუშაობდა სს „HUALING INTERNATIONAL SPECIAL ECONOMIC ZONE–ში არქიტექტორის თანამდებობაზე .

ცნობა ეძლევა საჭიროებისამებრ წარსადგენად.

ადამიანური რესურსების მენეჯერი

ხათუნა ჩხაიძე