CUBICON©

DESIGN & BUILDING ENGINEERING

2023

WWW.CUBICON.GE

რესტორანი ლისი

ქ.თბილისი, ნუცუბიძე-ვაშლიჯვრის დამაკავშირებელი გზის მიმდებარე ტერიტორია, ს.კ. 01.10.18.011.077

სტრუქტურული დიზაინი

სქემატური დიზაინი - (SD)

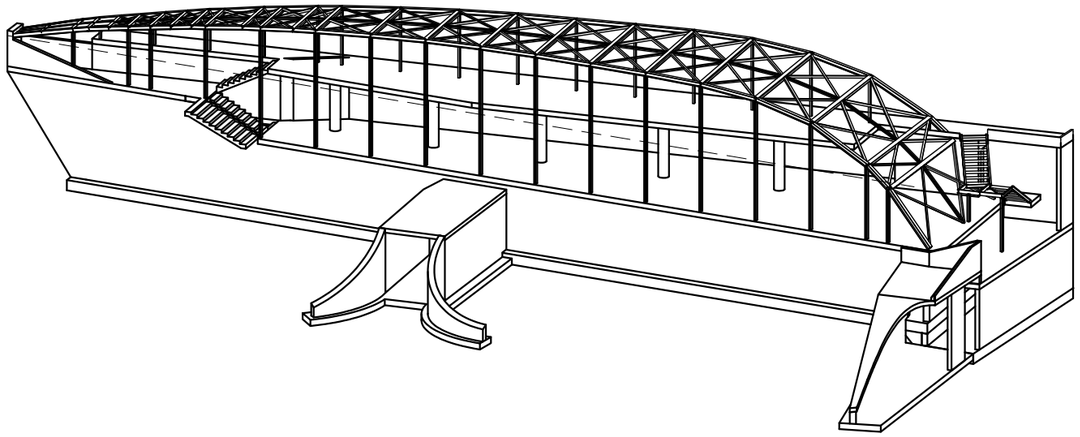

სურათი არის მხოლოდ საილუსტრაციოდ

ორგანიზაციის მთ. ინჟინერი:	ს. პაპაშვილი
საპროექტო ჯგ._ის ხელმძღვანელი:	გ. თაბაგარი
პრ._ის წამყვანი ინჟ-კონსტრუქტორი:	გ. თაბაგარი
ანალიტიკური მოდ. ინჟ.-კონსტრუქტორი:	ნ. ფანჯაკიძე
უმც. ინჟ.-კონსტრუქტორი:	ლ.ლაგაზიძე
უმც. ინჟ.-კონსტრუქტორი:	მ. უზნაძე

CUBICON © DESIGN & BUILDING ENGINEERING

საკონტაქტო:

+995 591 116 444

INFO@CUBICON.GE

მარშალ გელოვანის გამზ. 13
0159, თბილისი,საქართველო,

სოციალური ქსელები:

www.facebook.com/cubicon.ge

www.linkedin.com/in/cubicon/

2023

ნახაზების ჩამონათვალი

ნახაზების დასახელება	კოდი	REVISION				
ჩამონათვალი	S-0001	00	--	--	--	--
განმარტებითი ბარათი	S-0002	00	--	--	--	--
პირობითი აღნიშვნები	S-0003	00	--	--	--	--
მასალის ამოკრეფა	S-0004	01	--	--	--	--
3D ხედები	S-0005	00	--	--	--	--
ფოლადის განივი ჩარჩოს გადაადგილებები ქარის დატვირთვისას	S-0006	00	--	--	--	--
ქვაბულის გეგმა	S-1001	--	--	--	--	--
ჭრილები ქვაბულზე	S-1002	--	--	--	--	--
საძირკვლის ფილის საყალიბე გეგმა -6.50 ნიშნულზე	S-1101	00	--	--	--	--
საძირკვლის ფილის არმირების გეგმა -6.50 ნიშნულზე (ქვ. X მიმ.)	S-1102	00	--	--	--	--
საძირკვლის ფილის არმირების გეგმა -6.50 ნიშნულზე (ქვ. Y მიმ.)	S-1103	00	--	--	--	--
საძირკვლის ფილის არმირების გეგმა -6.50 ნიშნულზე (ზ. X; Y მიმ.)	S-1104	00	--	--	--	--
მონ.კედლებისა და სვეტების ნაშვერების კვანძების განლაგების გეგმა	S-1105	00	--	--	--	--
კვეთი a; b; d; e; g; j; ხედი f; k; კვანძი I	S-1106	00	--	--	--	--
დამატებითი ბადეების განლაგების სქემა; კვეთი h; სპეციფიკაცია	S-1107	00	--	--	--	--
R.C.W.-1; 2	S-1201	00	--	--	--	--
R.C.W.-3; 4; 5; 6	S-1202	00	--	--	--	--
R.C.W.-7; 8; 9; 10; 11; 12	S-1203	00	--	--	--	--
R.C.W.-13; კვეთი a; b; c; d; e	S-1204	00	--	--	--	--
კვეთი f; g; h; j; კვანძი II; III	S-1205	00	--	--	--	--
კვეთი k; m; ესკიზები; მონ. კედლების სპეციფიკაცია	S-1206	01	--	--	--	--
გადახურვის ფილის საყალიბე გეგმა -3.10 ნიშნულზე	S-2101	01	--	--	--	--
გადახურვის ფილის არმირების გეგმა -3.10 ნიშნულზე (ქვ. შრე X მიმ.)	S-2102	01	--	--	--	--
გადახურვის ფილის არმირების გეგმა -3.10 ნიშნულზე (ქვ. შრე Y მიმ.)	S-2103	01	--	--	--	--
გადახურვის ფილის არმირების გეგმა -3.10 ნიშნულზე (ზ. შრე X მიმ.)	S-2104	01	--	--	--	--
გადახურვის ფილის არმირების გეგმა -3.10 ნიშნულზე (ზ. შრე Y მიმ.)	S-2105	01	--	--	--	--
განივი არმირების განლაგების გეგმა -3.10 ნიშნულზე	S-2106	01	--	--	--	--
გადახურვის ფილის საყალიბე გეგმა -0.10 ნიშნულზე	S-2201	01	--	--	--	--
გადახურვის ფილის არმირების გეგმა -0.10 ნიშნულზე (ქვ. შრე X მიმ.)	S-2202	01	--	--	--	--
გადახურვის ფილის არმირების გეგმა -0.10 ნიშნულზე (ქვ. შრე Y მიმ.)	S-2203	01	--	--	--	--
გადახურვის ფილის არმირების გეგმა -0.10 ნიშნულზე (ზ. შრე X მიმ.)	S-2204	01	--	--	--	--
გადახურვის ფილის არმირების გეგმა -0.10 ნიშნულზე (ზ. შრე Y მიმ.)	S-2205	01	--	--	--	--
ჭრილების მარკირების გეგმა	S-2301	00	--	--	--	--
ჭრილი A; B; C; D	S-2302	00	--	--	--	--
ჭრილი E; F; G; H	S-2303	00	--	--	--	--
ჭრილი J; K; M	S-2304	00	--	--	--	--
ჭრილი N; O	S-2305	00	--	--	--	--
ჭრილი P; Q	S-2306	00	--	--	--	--
კვეთი a; b; c; d; e; f; g; h	S-2018	00	--	--	--	--
კვეთი j; m; ხედი k; დეტალი I; ესკიზები; ფილების სპეციფიკაცია	S-2019	01	--	--	--	--
რკ.ბ-ის სვეტების მარკირების გეგმა	S-3101	--	--	--	--	--
რკ.ბ-ის სვეტები C.-1 და C.-2	S-3201	00	--	--	--	--
რკ. ბეტონის სვეტების სპეციფიკაცია	S-3301	--	--	--	--	--
კიბე N1_ის საყალიბე გეგმა -6.50; -3.10; -0.10 ნიშნულებს შორის	S-5101	00	--	--	--	--
ჭრილი A	S-5102	00	--	--	--	--
კვანძი I; II; III; IV	S-5103	00	--	--	--	--
კვანძი V; VI; კვეთი a; ესკიზები; კიბეების სპეციფიკაცია	S-5104	00	--	--	--	--
ჩასატანებელი დეტალების განლაგების გეგმა -3.10და -0.10 ნიშნულებზე	S-6101	00	--	--	--	--
ფოლადის სვეტების სამონტაჟო სქემა	S-6102	00	--	--	--	--
ფოლადის კოჭების სამონტაჟო სქემა	S-6103	00	--	--	--	--
ჰორიზონტალური კავშირების სამონტაჟო სქემა	S-6104	00	--	--	--	--
სახურავის გრძივების სამონტაჟო სქემა	S-6105	--	--	--	--	--
ჩარჩო A ღერძის გასწვრივ; ჩარჩო B ღერძის	S-6106	00	--	--	--	--
კვეთი aa; ab	S-6107	00	--	--	--	--
კვეთი ac; ad	S-6108	00	--	--	--	--
კვეთი ae; af; ag; ah	S-6109	00	--	--	--	--
კვეთი aj; ak; al; am	S-6110	00	--	--	--	--
კვეთი an; aq; ap; aq	S-6111	00	--	--	--	--
კვეთი ar; as; at; au	S-6112	00	--	--	--	--
კვეთი av; aw	S-6113	00	--	--	--	--
კვანძი I; II; III; IV	S-6114	00	--	--	--	--
კვანძი V; VI; VII; VIII; X	S-6115	00	--	--	--	--
კვანძი IX	S-6116	00	--	--	--	--
კვანძი XI; XII; E.P.-1	S-6117	00	--	--	--	--
E.P.-2; E.P.-3; E.P.-4; E.P.-5	S-6118	00	--	--	--	--
E.P.-6; E.P.-7; E.P.-8; E.P.-9	S-6119	00	--	--	--	--
სპეციფიკაცია 1	S-6120	00	--	--	--	--
სპეციფიკაცია 2	S-6121	00	--	--	--	--
სახანძრო კიბის გეგმა	S-6201	00	--	--	--	--
ჭრილი A; B	S-6202	00	--	--	--	--
კვანძი I; II; III; IV; V	S-6203	00	--	--	--	--
სახანძრო კიბის სპეციფიკაცია	S-6204	00	--	--	--	--
ტერ. კეთილმოწყობის საძირკვლის საყალიბე გეგმა -7.50 ნიშნულზე	S-7001	00	--	--	--	--
ტერ. კეთილმოწყობის გად. ფილების საყალიბე გეგმა -3.55 და -3.80 ნ.	S-7002	00	--	--	--	--
კვეთი a; b; R.C.W.-1	S-7003	00	--	--	--	--
კვეთი c; d	S-7004	00	--	--	--	--
კვეთი e; f; g; h	S-7005	00	--	--	--	--
კიბე N1 და N2_ის საყ. გეგმა; ჭრილი A; B; სპეციფიკაცია	S-7006	00	--	--	--	--

შენიშვნა:
NOTE:

No	Date	Revision	Issued by
----	----	----	----
----	----	----	----
----	----	----	----
----	----	----	----
00	----	----	----

სიტუაციური სქემა
KEY PLAN

მისამართი
ADDRESS
ქ.თბილისი, ნუცუბიძე-ვაშლიჯვრის დამაკავშირებელი გზის მიმდებარე ტერიტორია, ს.კ. 01.10.18.011.077

პროექტი
PROJECT
რესტორანი ლისი

ნახაზი
DRWG.
ჩამონათვალი

CUBICON DESIGN & BUILDING ENGINEERING
შპს "კუბიკონი", თბილისი, მარშალ გელოვანის გამზ. 13
ტელ: (+995 591) 116444 www.cubicon.ge

	შეასრულა: ISSUED BY:	შეამოწმა APPROVED BY:
	LL	GT
ფაილი FILE LIST OF DWG		პროექტის #: PROJECT No 137P18
ფორმატი PAPER SIZE	A3	მასშტაბი SCALE ----
ნახ.კოდი DRWG. No	კორექტ. REVISION 00	სტადია STATUS SD

22.05.2023

1. ზოგადი

- ობ. მისამართი - ქ.თბილისი, ნუცუბიძე-ვაშლიჯვრის დამაკავშირებელი გზის მიმდებარე ტერიტორია, ს.კ. 01.10.18.011.077
- დამკვეთი - შპს. "პანორამა"
- არქიტექტურული ნაწილი - შპს. "KHMALADZE ARCHITECTS"
- საინჟინრო გეოლოგია - შპს "გეომორი"
- შენობა-ნაგებობის კლასი (#57_2009/03/24) - II

2. საინჟინრო გეოლოგია და დაფუძნების პირობები, ქვაბული

2.1 საძირკვლის ფუძედ მიჩნეული გრუნტის მახასიათებლები:

დასახელება - ქვიშაქვა მოლურჯო ნაცრისფერი არგილითების შუაშრეებით;

- საანგარიშო წინაღობა Rc=3.4 მპა (34.0 კგძ/სმ²);
- კუთრი წონა ρ=2.29 ტ/მ³;
- დეფორმაციის მოდული E=24 მპა (240 კგძ/სმ²);
- პუასონის კოეფიციენტი μ=0.25
- დასკვნა - მშენებლობისთვის გამოყოფილ უბანზე და მის ირგვლივ არ აღინიშნება საშიში გეოლოგიური პროცესები და მათი ჩასახვა არც მომავალშია მოსალოდნელი, იგი იმყოფება დამაკმაყოფილებელ საინჟინრო-გეოლოგიურ პირობებში;
- გრუნტის კატეგორია სეისმური თვისებების მიხედვით - II (პნ 01.01.-09 ცხ.#1);
- გრუნტის წყალი - სამშენებლო ტერიტორიაზე გრუნტის წყალი გამოვლენილი არ არის
- ქვაბული - ქვაბულის გვერდების დამუშავება მოხდეს გრუნტების ბუნებრივი ქანობის კუთხით.

▪ უსაფრთხოება

- მშენებლობის პროცესი წარიმართოს საქართველოს მთავრობის 2007 წლის 28 მარტის #62 დადგენილების მოთხოვნების შესაბამისად და მკაცრად იქნას დაცული უსაფრთხოების წესები.

4. მასალები

- მასალების ანტიკოროზიული და ხანძარსაწინააღმდეგო დაცვა - შესრულდეს ნორმების СНиП 2.01.02-85* და СНиП 2.03.11-85 მოთხოვნების შესაბამისად;
- ბეტონი - შენობის მზიდ კონსტრუქციებში გამოყენებულია ბეტონი კლასით - B25, საძირკვლის ქვეშ გამოყენებულია ბეტონის მომზადება B15 (ГОСТ 25192 - 2012);
- არმატურა - შენობის რკ.ბეტონის ელემენტებში გამოყენებულია არმატურა კლასით - A500C; A240C. (ДСТУ 3760-98);
- ფოლადის პროფილები:

სახურავის კონსტრუქცია ფოლადის ნაგლინი ელემენტებისაა, რომელიც ეყრდნობა შედგენილ მართკუთხა ფორმის ფოლადის სვეტებს.

არქიტექტურულ მოთხოვნებიდან გამომდინარე შენობის ფორმა გეგმაში წარმოადგენს ტრაპეციას, ხოლო სახურავი მრუდწირული მოხაზულობისაა. კარკასის მდგრადობა უზრუნველყოფილია ხისტი კვანძებით სვეტებსა და სახურავის კოჭებს შორის, ასევე კავშირების მოწყობით სახურავის სიბრტყეში.

ფოლადის კონსტრუქციების პროექტი დამუშავებულია „КМ“-ის სტადიაზე, რომლის საფუძველზე მუშავდება სტადია „КМД“. ფოლადის . შერჩეული პროფილებისთვის მასალად მიღებულია S355 / EN 10025; შედუღებები გათვალისწინებულია Э50А ტიპის ელექტროდებით (ГОСТ 6467 - 75*); შეერთების ადგილებში (ხისტ კვანძებში) სამონტაჟო შედუღება შესრულდეს ГОСТ 5264-80 მოთხოვნების დაცვით;

მიღებული იქნეს: შედუღების სიგრძედ არანაკლებ 50 მმ, სისქედ - არანაკლები შესადუღებელი ელემენტების მინიმალური სისქე (ზოგ კვანძებში მითითებულია კონკრეტული შედუღების ნაკერის კათეტის სისქე).;

КМД-ში კვანძების კონსტრუირება (შედუღების ნაკერის სიგრძე და სისქე, ფურცლების ზომები ...) ხდება КМ-ში დანიშნული პროფილებისა და ძალვების საფუძველზე;

КМ-ის სტადიაზე მოცემული ფოლადის ხარჯი შეიძლება შეიცვალოს და მისი საბოლოო რაოდენობა განისაზღვრება სტადია КМД-ს შედგენისას;

მონტაჟის შემდეგ კონსტრუქციები უნდა დაიფაროს ანტიკოროზიული საღებავით.

- ჰიდროიზოლაცია - შენობის კედლები რომლებიც შეხებაში არის გრუნტთან დაიფაროს ჰიდროსაიზოლაციო შრით, (ჰიდროიზოლაციის ტიპი განისაზღვროს დამკვეთთან შეთანხმებით);
- სამშენებლო მასალების ხარისხის კონტროლი:

- სამშენებლო მოედანზე აუცილებელია განხორციელდეს სამშენებლო მასალების სისტემატური კონტროლი. მშენებლობაზე შემოზიდულ მასალებს თან უნდა ახლდეს მწარმოებლის ხარისხის დამადასტურებელი დოკუმენტი (პასპორტი) რომელშიც მითითებული იქნება ტექნიკური მახასიათებლები, მაგ: მასალის სიმტკიცის ზღვარი, ყინვამედეგობის მაჩვენებელი და სხვა.
- ბეტონის სამუშაოების წარმოებისას მშრალი და ცხელი კლიმატის პირობებში 25°C-ზე მეტი ჰაერის ტემპერატურისა და 50%-ზე ნაკლები ფარდობითი ტენიანობისას გამოყენებულ იქნას ცემენტები, რომელთა სამარკო სიმტკიცე არანაკლებ 20%-ით აჭარბობს ბეტონის საპროექტო მარკას.
- ახლადჩაწყობილი ბეტონი დაცული უნდა იქნას მექანიკური დაზიანებისგან (და/ან ზემოქმედებისგან), მზის სხივების პირდაპირი მოხვედრისგან, ყინვისგან, ქარისგან. პროექტში მითითებული სიმტკიცის 75%-ის მიღწევამდე ბეტონის სტრუქტურა ადვილად იმსხვრევა, აქედან გამომდინარე აღნიშნული სიმტკიცის მიღწევამდე აუცილებელია მკაცრად დაცული იქნას ტემპერატურის და ტენიანობის რეჟიმი;

5. კლიმატოლოგია და დატვირთვები

- ჩაყინვის სიღრმე - 0.00 მ (პნ 01.05-08);
- ქარი - W_0 = 85 კგ/მ² (პნ 1.0508);
- თოვლი - q = 50 კგ/მ² (პნ 01.0508);
- სტატიკური მუდმივი - 200 კგ/მ² (ფილები, კიბე); 400 კგ/მ² (ე.წ. "მწვანე სახურავი"); 50 კგ/მ² (შეკიდული ჭერის და MEP_ის დატვირთვა სახურავზე)
- სტატიკური დროებითი - 360 (ფილები, კიბე) კგ/მ²; 400 კგ/მ² (ანტრესოლი)
- სეისმურობა - საქართველოს ტერიტორიის სეისმური საშიშროების რუქის მიხედვით ქ. თბილისი იმყოფება 8 ბ. სეისმურ ზონაში (სკალა MSK64), ჰორიზონტალური აჩქარება - 0.17 (სეისმურობის კოეფიციენტი);

6. მათ. მოდელირება (გაანგარიშება)

- «Lira - САПР 2013» (ვერსია R3) პროგრამული კომპლექსის მეშვეობით, სასრული ელემენტების მეთოდის საფუძველზე. შენობის საანგარიშო მოდელი შედგენილია არქიტექტურული ნახაზების მიხედვით.
- გაანგარიშებაში მიღებულია შემდეგი დატვირთვები:
  - სტატიკური მუდმივი;
  - სტატიკური დროებითი ხანმოკლე;
  - სეისმური X მიმართულება;
  - სეისმური Y მიმართულება;
  - სეისმური Z მიმართულება;
- გათვალისწინებულია საკუთარი რხევების 30 ფორმა.
- სეისმური ზემოქმედების ანგარიშისას მასების მონაწილეობის ფაქტორი შეადგენს 80-85%;
- შენობის საკუთარი რხევის პერიოდები: T1=0.46 წმ. T2=0.30 წმ. T3=0.25 წმ.;
- საძირკვლის ძირზე საშუალო წნევა საანგარიშო დატვირთვათა ძირითადი შეხამებისას შეადგენს - 15 ტ/მ²;

7. შენობის აღწერილობა

- პირობითი საპროექტო ნიშნული 0.00 - (არის პირველი სართულის იატაკის დონე) შეესაბამება აბსოლიტურ ნიშნულს - 596.90
- კონსტრუქციული სქემა - შენობა წარმოადგენს ხისტკვანძებიან მონოლითური რკ.ბეტონისა და ფოლადის ჩარჩო-კავშირებიან სისტემას;
- სართულიანობა - 2 მიწისზედა სართ.;
- შენობის მიახლოებითი გაბარიტული ზომები - 48X10.7 მ. (ღერძებში), გეგმაში ტრაპეციის ფორმის;
- საძირკველი - მონოლითური რკ.ბეტონის ფილა,გაბარიტული ზომებით 48.8X11.7X0.5 (h) მ.
- კონსტრუქციული ელემენტები (სართ. გადახურვის ფილა, სვეტი, რიგელი, ა.შ.)
  - სართულშუა გადახურვის ფილა - 25; 20 სმ.
  - სვეტები - რკ. ბეტონის - 40X40 სმ.; ფოლადის - შედგენილი, 160x80, 140x80 სმ
  - კიბე - მონოლითური რკ.ბეტონის; ფოლადის.
  - მონოლითური რკ.ბეტონის კედლები - 30; 25; 20 სმ.;
  - სახურავი - შენობის სახურავი არის მრუდწირული მოხაზულობის, რომელზეც ეწყობა ე.წ. "მწვანე გადახურა";

8. შენიშვნები

- ქვაბულის გვერდები მოეწყობა გრუნტის ბუნებრივი დახრის კუთხით, ასეთ შემთხვევაში ქვაბულის გაბარიტული ზომები სცდება ტერიტორიის წითელ ხაზებს, ამიტომ საჭიროა ქვაბულის შემოთავაზებული წესით სამუშაოების დაწყებამდე დამკვეთმა მიიღოს სათანადო თანხმობა ან გადაწყვეტილება ქვაბულის გვერდების გამაგრების შესახებ.
- საძირკვლის ფუძე აუცილებელია მიიღოს ინჟ. გეოლოგმა.
- მიწის სამუშაოთა წარმოებისას დაცული უნდა იყოს СНиП 3.02.01-87 ЗЕМЛЯНЫЕ СООРУЖЕНИЯ,ОСНОВАНИЯ И ФУНДАМЕНТЫ 10.1÷10.5 პუნქტების მოთხოვნები;
- შენობის ღერძების დაკვალვა განხორციელდეს არქიტექტურული ნახაზების შესაბამისად;
- ნახაზებში აღმოჩენილი შეუსაბამობის, არქიტექტურულ ნახაზებთან შეუსაბამობის და/ან საინჟინრო-გეოლოგიური ნაწილის ადგილზე არსებულ სიტუაციასთან შეუსაბამობის შემთხვევაში - აუცილებლად ეცნობოს პროექტის ავტორს;
- არმატურების მოღუნვა განხორციელდეს ცივად გაცხელების გარეშე;
- რკ.ბეტონის კონსტრუქციებს (ფილები,რიგელები) მიეცეს სამშენებლო აწევა „შუქში მალის“ 1/250;

▪ გამოყენებული ლიტერატურა

- (პნ 01.01-09) - სეისმომედეგი მშენებლობა
- (პნ 03.01-09) - ბეტონისა და რკინაბეტონის კონსტრუქციები
- (პნ 02.01-08) - შენობების და ნაგებობების ფუძეები
- (პნ 01.05-08) - სამშენებლო კლიმატოლოგია
- СП 20.13330.2016 (СНиП 2.01.07-85*) Нагрузки и воздействия
- СП 16.13330.2011 Стальные конструкции
- EN-1; EN-2; EN-3 - ევროკოდი

10. პროფესიული პასუხისმგებლობის დაზღვევა

- პოლისი #PAI/C-024264/19

შენიშვნა:
NOTE:

----	----	----	----
----	----	----	----
----	----	----	----
----	----	----	----
00	----	----	----
No	Date	Revision	Issued by

სიტუაციური სქემა
KEY PLAN

მისამართი
ADDRESS
ქ.თბილისი, ნუცუბიძე-ვაშლიჯვრის დამაკავშირებელი გზის მიმდებარე ტერიტორია, ს.კ. 01.10.18.011.077

პროექტი
PROJECT
რესტორანი ლისი

ნახაზი
DRWG.
განმარტებითი ბარათი

CUBICON DESIGN & BUILDING ENGINEERING
შპს "კუბიკონი", თბილისი, მარშალ გელოვანის გამზ. 13
ტელ: (+995 591) 116444 www.cubicon.ge

	შესრულა: ISSUED BY: NP	შემოწმდა APPROVED BY: GT
	ფაილი FILE EXPL.NOTE	პროექტის #: PROJECT No 137P18
	ფორმატი PAPER SIZE A3	მასშტაბი SCALE ----
ნახ.კოდი DRWG. No S-0002	კორექტ. REVISION 00	სტადია STATUS SD

22.05.2023

პირობითი აღნიშვნები:
General Legend:

- არსებული კონსტრუქცია
- Existing Wall

- დასაშლელი კონსტრუქცია
- Demolition Wall

- კვეთი ბეტონის ელემენტზე
- Section on concrete element

- კვეთი რკ.ბ. ელემენტზე
- Section on r.c. element

- მონოლითური რკ.ბეტონის ელემენტი (კონსტრუქცია)
- Monolitic r.c. element (Structural)

- ბლოკის წყობა
- Block Masonry

- აგურის წყობა
- Brick Masonry

- ბეტონის მომზადება
- Concrete Preparation

- ქვიშა
- SAND

- ხვინჭა
- Ballast

- ღორღი
- Gravel

- გრუნტი
- Soil

- ნაყარი გრუნტი
- Filled soil

- ძირითადი ქანი
- Main rock

- ჰიდროიზოლაცია
- Waterproofing

- პოლიეთილენის ფენა
- Polyethylene layer

- ქვაბულის ფერდი
- Trench side

- დაბეტონების დონე
- Pouring Level

- "ქარხნული" შედუღება
- "Factory" Welding

- ადგილობრივი შედუღება
- Local Welding

22
[8]
- ნაშვერების პოზიცია
- Dowels Position
- ნაშვერების რაოდენობა
- Dowels Quantity

$\frac{h_0}{h_1}$
- მანძილი ფილიდან ღიობამდე
- Distance From the Slab to the Openings
- ღიობის სიმაღლე
- Opening Height

-1.10
- კედლის ზედაპირის ნიშნული
- Wall top level

3.20
- ელემენტის კონსტრუქციული ნიშნული
- Structural level of the element

-2.70
(427.85)
- საპროექტო ნიშნული
- Design Level
- აბსოლიტური ნიშნული
- Elevation (Height above mean sea level)

415.60
422.25
- წითელი ნიშნული
- Red Level
- შავი ნიშნული
- Black Level

30(50)
- კვეთში ეს აღნიშვნა მუთითებს, რომ ურთიერთგადამკვეთ რიგელებს აქვთ სხვადასხვა სისქის (ბეტონის) დაამცავი ზონა
- This legend in section mentions that beams have diffenrent concrete coat thickness

A
S - 100
- ჭრილი ან კვეთის დასახელება
- Section Name
- ფურცლის ნომერი
- Sheet Number

II
S - 100
- კვანძის ნომერი
- Detail Number
- ფურცლის ნომერი
- Sheet Number

არმატურის აღნიშვნა:
Rebar Marking:

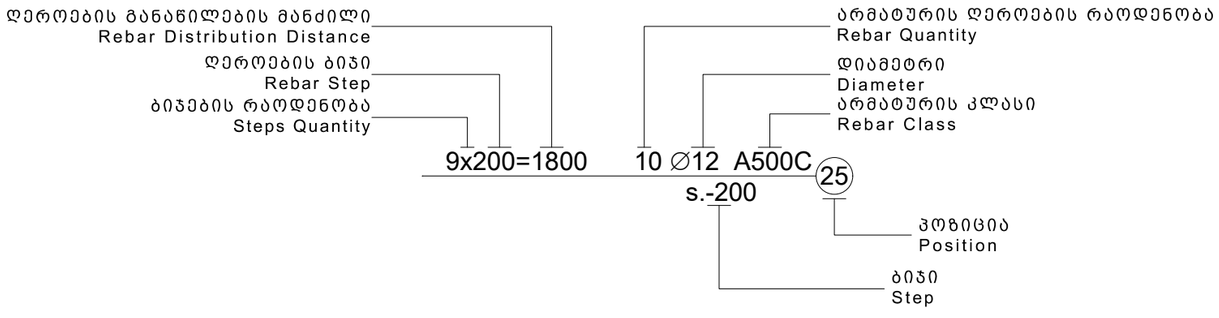

აბრივიატურა
List of Abbreviations

C.O.S.	- დაიჭრას ადგილზე - Cut on Site
V.S.	- დაზუსტდეს ადგილზე - Verify on Site
C.	- მონოლითური სვეტი - Column
BM.	- მონოლითური რიგელი - Reinforced Concrete Beam
SH.W.	- სიხისტის დიაფრაგმა - Shear wall
R.C.W.	- მონოლითური კედელი - Reinforced Concrete wall
G.B.	- რანდკოჭი (ან როსტვერკის კოჭი) - Ground Beam
P.	- ხიმინჯი - Pile
S.F.	- წერტილოვანი საძირკველი - Spread Footing
C.F.	- ლენტური საძირკველი - Continuous Footing
B.S.C.	- არმატურის მოც. კარკასი - Bar Space Cage
P.R.C.	- ხიმინჯის კარკასი - Pile Reinforcement Cage
C.R.	- კარკასი (სიბრტყითი) - Cage of Reinforcement
MESH	- არმატურის ბადე - Rebar Mesh
U.	- პარაპეტი - Upstand
ST.C.	- ფოლადის სვეტი - Steel Column
ST.G.	- ფოლადის მთავარი კოჭი - Steel Girder
ST.B.	- ფოლადის კოჭი - Steel Beam
ST.S.	- ფოლადის ჩანი - Steel Stringer
ST.T.	- ფოლადის წამწე - Steel Truss
ST.V.B.	- ფოლადის ვერტიკალური კავშირი - Steel Vertical Bracing
ST.H.B.	- ფოლადის ჰორიზონტალური კავშირი - Steel Horizontal Bracing
C.B.	- შედგენილი კოჭი - Composite Beam
E.P.	- ჩასატანებელი დეტალი - Embedded Part

სამშენებლო ფაზების აბრივიატურა
Construction phases abbreviations

სქემატური დიზაინი - (S.D.)
Schematic Design

დიზაინის განვითარების ს.ტ. - (D.D.)
Design Development

სატენდერო დოკუმენტაცია - (T.D.)
Tender Documentation

სამშენებლო დოკუმენტაცია - (C.D.)
Construction Documents

მშენებლობის ფაზა (ზედამხედველობა) - (C.P.)
Construction Phase

შენიშვნა:
NOTE:

No	Date	Revision	Issued by
----	----	----	----
----	----	----	----
----	----	----	----
----	----	----	----
00	----	----	----

სიტუაციური სქემა
KEY PLAN

მისამართი
ADDRESS
ქ.თბილისი, ნუცუბიძე-ვაშლიჯვრის დამაკავშირებელი გზის მიმდებარე ტერიტორია, ს.კ. 01.10.18.011.077

პროექტი
PROJECT
რესტორანი ლისი

ნახაზი
DRWG.
პირობითი აღნიშვნები

CUBICON
DESIGN & BUILDING ENGINEERING
შპს "კუბიკონი", თბილისი, მარშალ გელოვანის ბაზმ. 13
ტელ: (+995 591) 116444 www.cubicon.ge

	შეასრულა: ISSUED BY:	შეამოწმა APPROVED BY:
	NP	GT
	ფაილი FILE LEGEND	პროექტის #: PROJECT No 137P18
	ფორმატი PAPER SIZE A3	მასშტაბი SCALE ----
ნახ.კოდი DRWG. No S-0003	კორექტ. REVISION 00	სტატუსი STATUS SD

22.05.2023

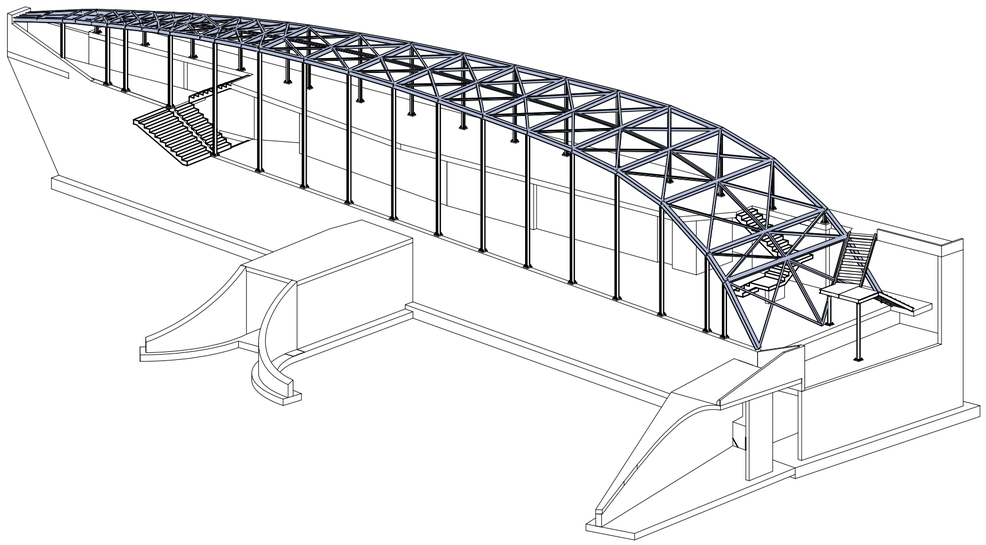

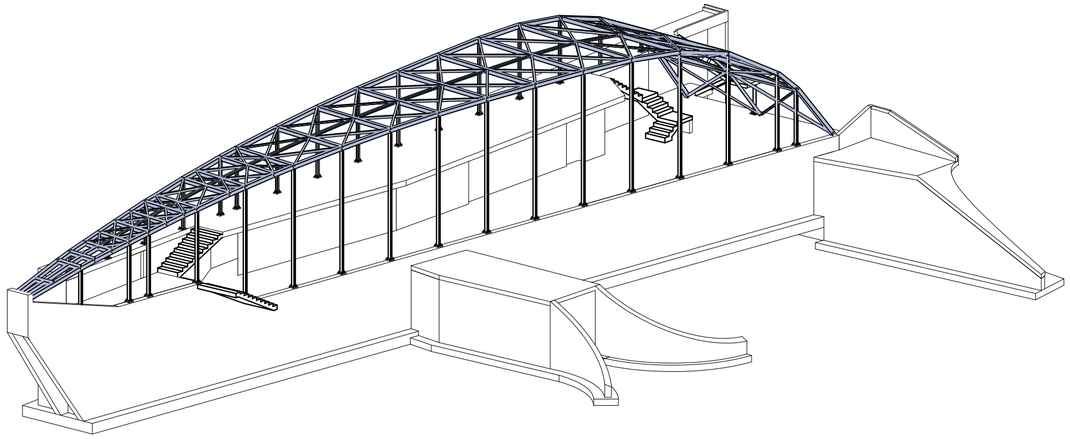

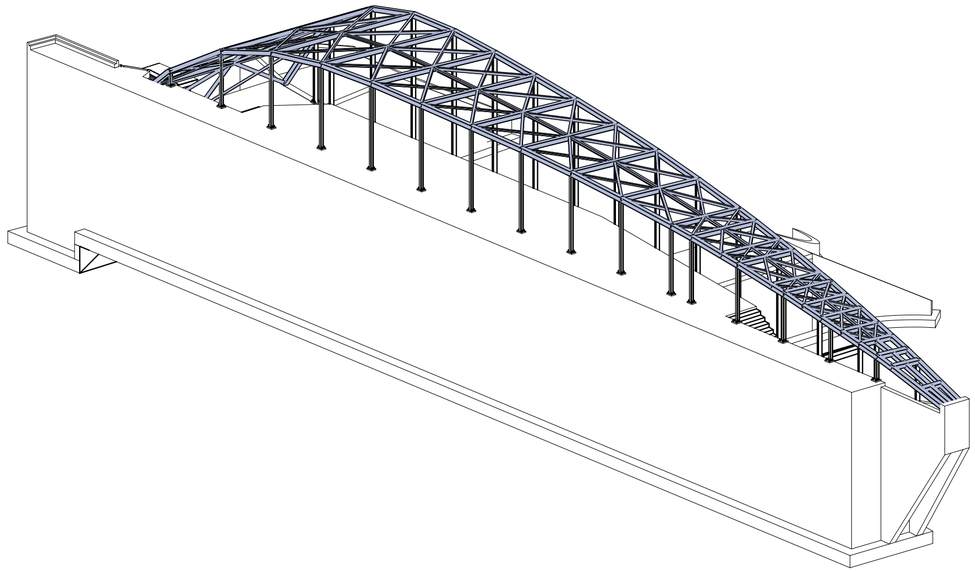

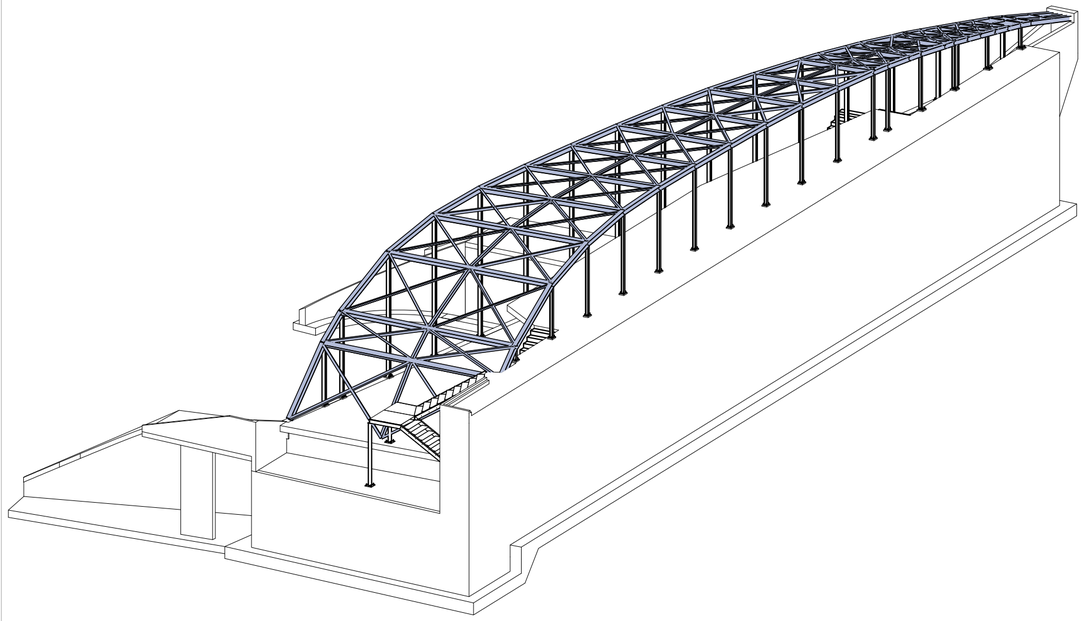

შენიშვნა:
NOTE:

1. სურათები არის მხოლოდ საილუსტრაციოდ

----	----	----	----
----	----	----	----
----	----	----	----
----	----	----	----
00	----	----	----
No	Date	Revision	Issued by

სიტუაციური სქემა
KEY PLAN

მისამართი
ADDRESS
ქ.თბილისი, ნუცუბიძე-ვაშლიჯვრის დამაკავშირებელი გზის მიმდებარე ტერიტორია, ს.კ. 01.10.18.011.077

პროექტი
PROJECT
რესტორანი ლისი

ნახაზი
DRWG.
3D ხედები

CUBICON DESIGN & BUILDING ENGINEERING
მას "ქუბიკონი", თბილისი, მარჯან დეკანოზის ქუჩა 13
ტელ: (+995 591) 116444 www.cubicon.ge

	შემსრულა ISSUED BY: LL	შეამოწმა APPROVED BY: GT
	ფაილი FILE 3D_VIEWS	პროექტის #: PROJECT No 137P18
	ფორმატი PAPER SIZE A2	მასშტაბი SCALE ----
ნახ.კოდი DRWG. No S-0005	კორექტ. REVISION 00	სტატუსი STATUS SD

22.05.2023

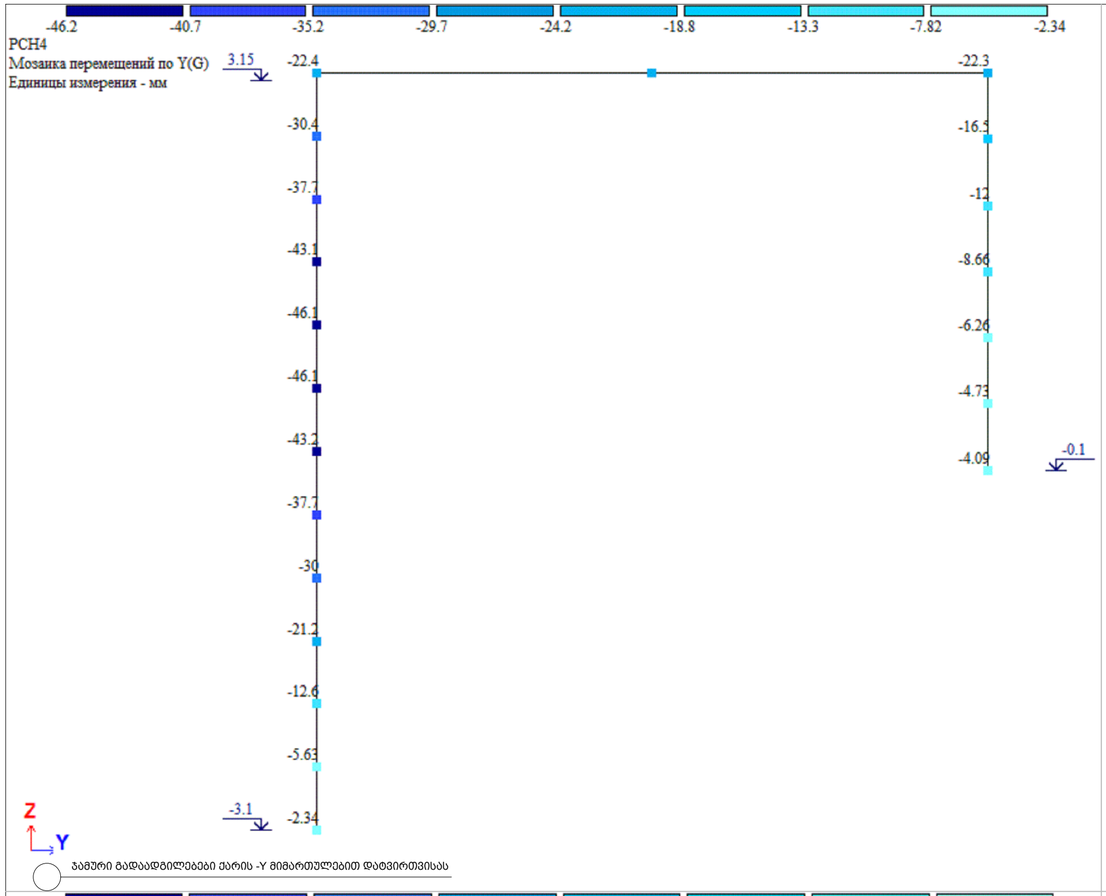

ᲐᲛᲣᲠᲘ ᲒᲐᲓᲐᲐᲓᲒᲘᲚᲔᲑᲔᲑᲘ ᲥᲐᲠᲘᲡ -Y ᲛᲘᲛᲐᲠᲗᲣᲚᲔᲑᲘᲗ ᲓᲐᲢᲕᲘᲠᲗᲕᲘᲡᲐᲡ

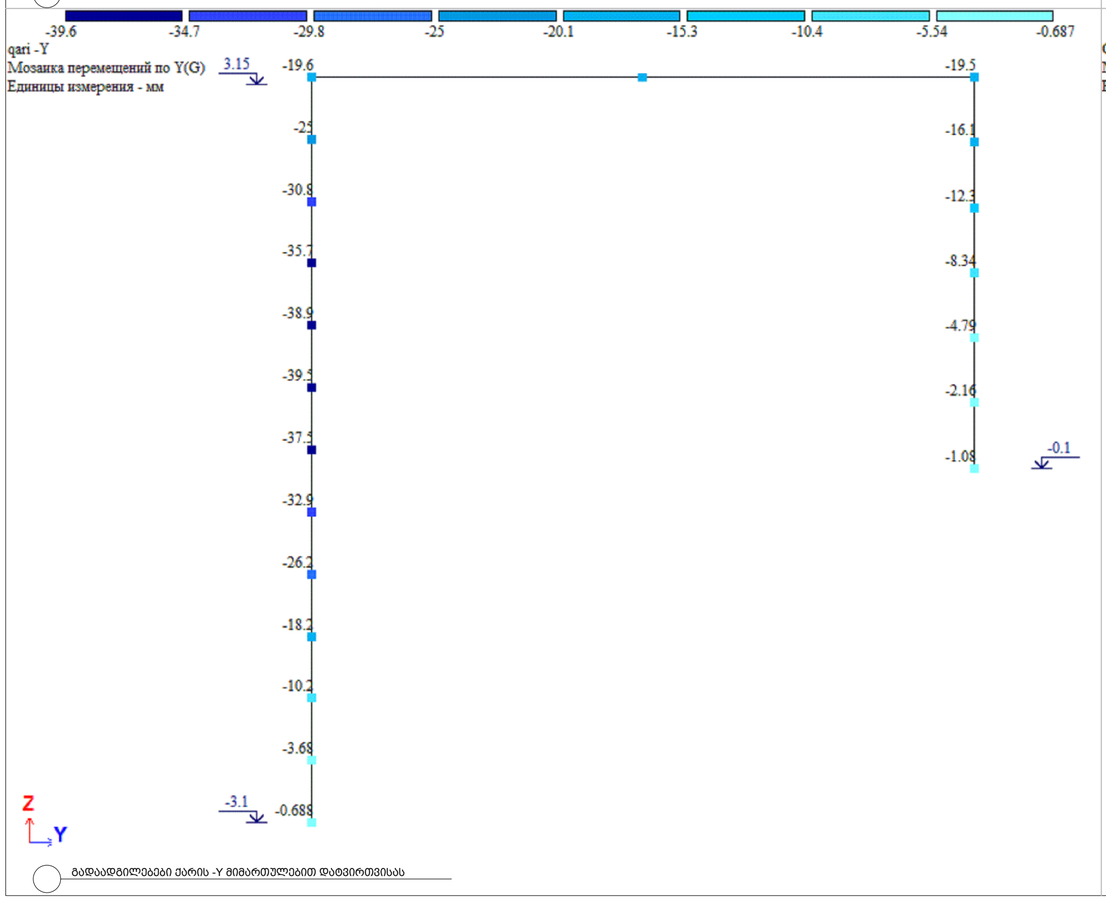

ᲒᲐᲓᲐᲐᲓᲒᲘᲚᲔᲑᲔᲑᲘ ᲥᲐᲠᲘᲡ -Y ᲛᲘᲛᲐᲠᲗᲣᲚᲔᲑᲘᲗ ᲓᲐᲢᲕᲘᲠᲗᲕᲘᲡᲐᲡ

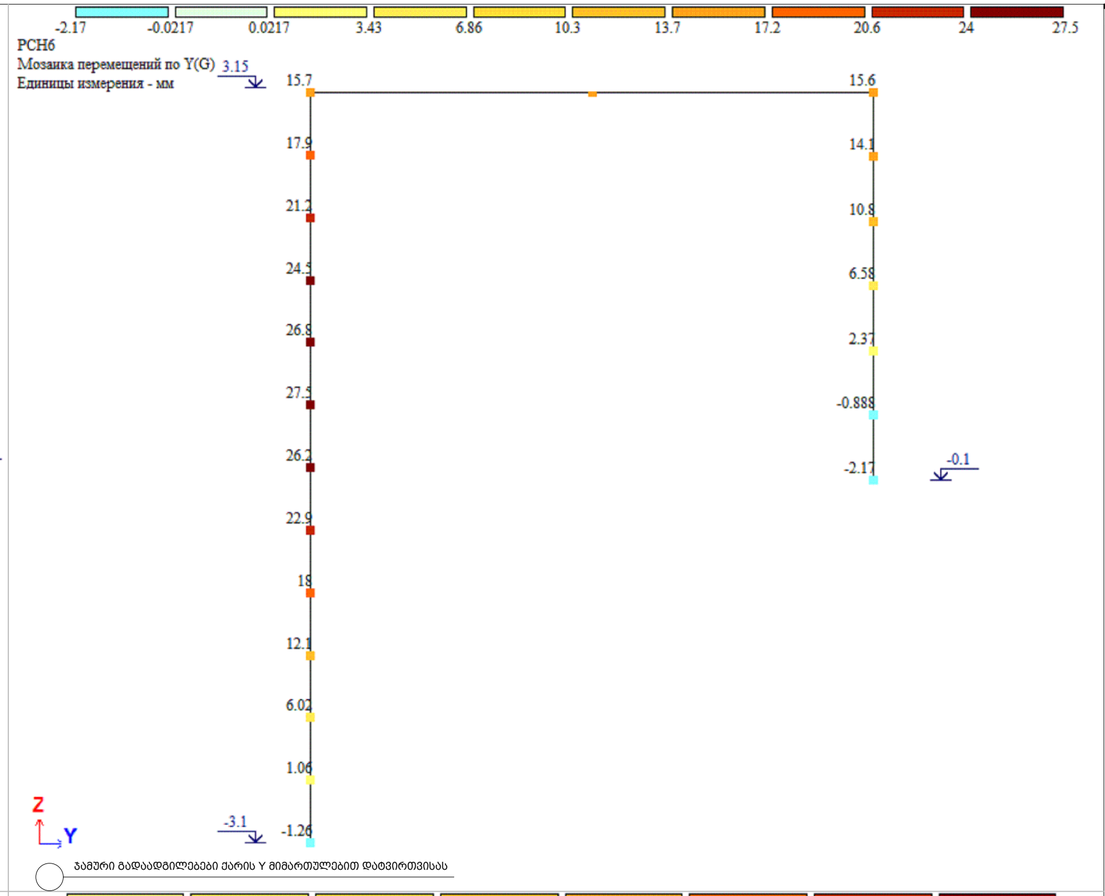

ᲐᲛᲣᲠᲘ ᲒᲐᲓᲐᲐᲓᲒᲘᲚᲔᲑᲔᲑᲘ ᲥᲐᲠᲘᲡ Y ᲛᲘᲛᲐᲠᲗᲣᲚᲔᲑᲘᲗ ᲓᲐᲢᲕᲘᲠᲗᲕᲘᲡᲐᲡ

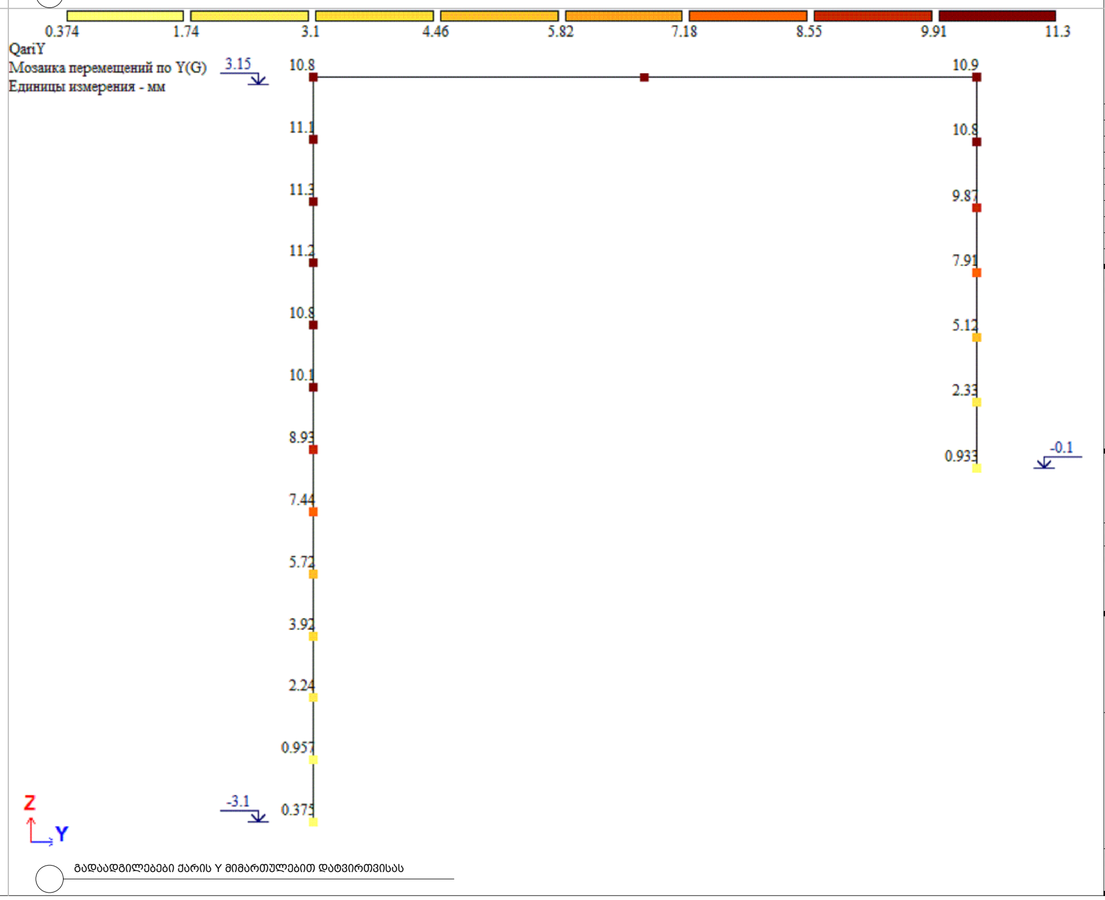

ᲒᲐᲓᲐᲐᲓᲒᲘᲚᲔᲑᲔᲑᲘ ᲥᲐᲠᲘᲡ Y ᲛᲘᲛᲐᲠᲗᲣᲚᲔᲑᲘᲗ ᲓᲐᲢᲕᲘᲠᲗᲕᲘᲡᲐᲡ

შენიშვნა:
NOTE:

1. ვიტრაჟების დამზადება მოხდეს მოცემული გადაადგილებების გათვალისწინებით

No	Date	Revision	Issued by
00	----	----	----

საინფორმაციო სქემა
KEY PLAN

მისამართი
ADDRESS
ქ.თბილისი, ნუცუბიძე-ვაშლიჯვრის დამაკავშირებელი გზის მიმდებარე ტერიტორია, ს.კ. 01.10.18.011.077

პროექტი
PROJECT
რესტორანი ლისი

ნახაზი
DRWG.
ფილადის განივი ჩარჩოს გადაადგილებები ქარის დატვირთვისას

CUBICON DESIGN & BUILDING ENGINEERING
შპს "ქუბიკონი", თბილისი, მარჯან ბელოვანის ქუჩა. 13
ტელ: (+995 591) 116444 www.cubicon.ge

შემსრულა: ISSUED BY:	შეამოწმა APPROVED BY:
NP	GT
ფაილი FILE: LIRA_VIEWS	პროექტის #: PROJECT No: 137P18
ფორმატი PAPER SIZE: A2	მასშტაბი SCALE: ----
ნახ.კოდი DRWG. No: S-0006	კორექტ. REVISION: 00	სტატუსი STATUS: SD

22.05.2023

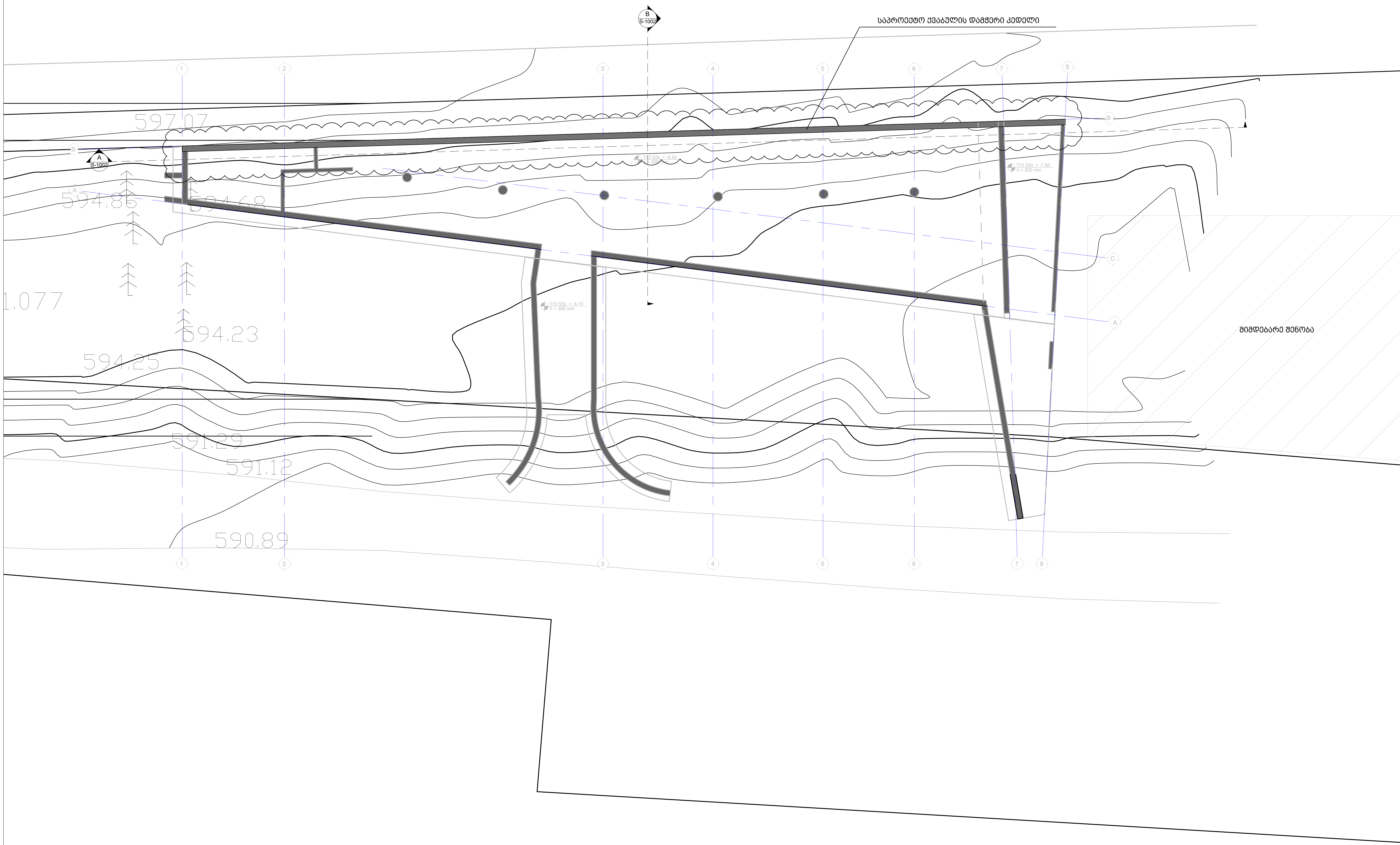

შენიშვნა:
NOTE:

No	Date	Revision	Issued by
----	----	----	----
----	----	----	----
----	----	----	----
----	----	----	----
----	----	----	----

სიტუაციური სქემა
KEY PLAN

მისამართი
ADDRESS
ქ.თბილისი, ნუცუბიძე-ვაშლიჯვრის დამაკავშირებელი გზის მიმდებარე ტერიტორია, ს.კ. 01.10.18.011.077

პროექტი
PROJECT
რესტორანი ლისი

ნახაზი
DRWG.
ქვაბულის გეგმა

შპს "კუბიკონი", თბილისი, მარშალ გელოვანის გამზ. 13
ტელ: (+995 591) 116444 www.cubicon.ge

შეასრულა: ISSUED BY:	შეამოწმა APPROVED BY:
----	----
ფაილი FILE: FDN.PIT SECT	პროექტის #: PROJECT No: 137P18
ფორმატი PAPER SIZE: A2	მასშტაბი SCALE: ----

ნახ.კოდი DRWG. No	კორექტ. REVISION	სტადია STATUS
S-1001	----	SD

22.05.2023

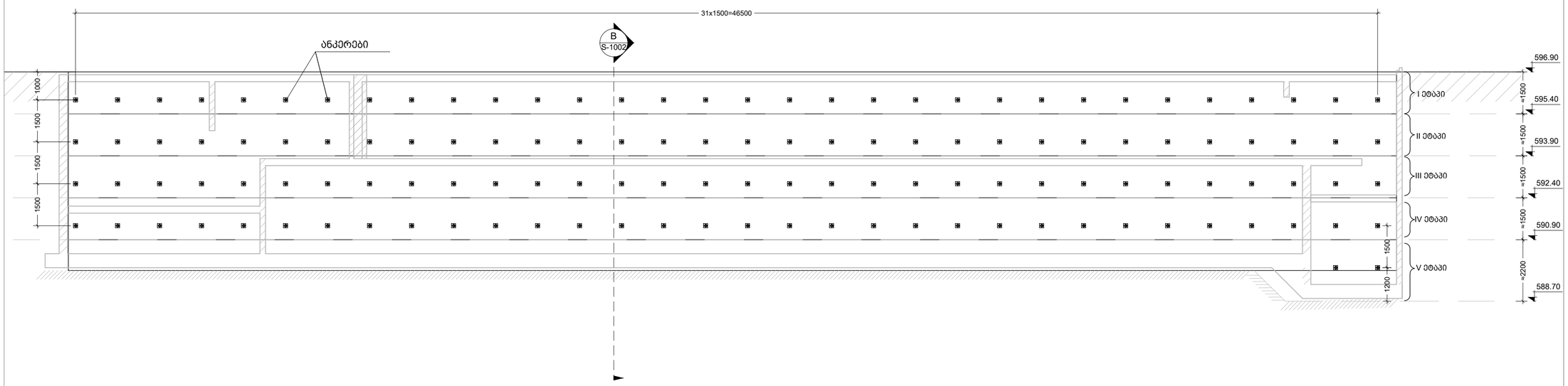

A
ჭრილი
Scale: 1:100

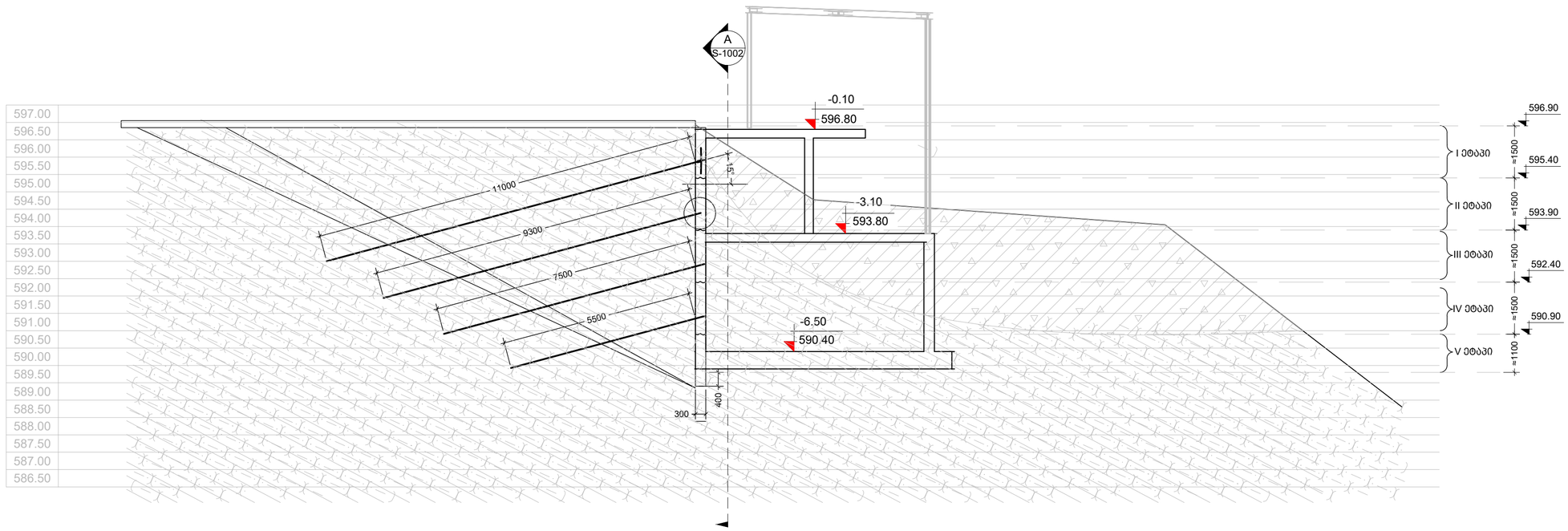

B
ჭრილი
Scale: 1:100

შენიშვნა:
NOTE:

No	Date	Revision	Issued by
----	----	----	----
----	----	----	----
----	----	----	----
----	----	----	----
----	----	----	----
----	----	----	----

სიტუაციური სქემა
KEY PLAN

მისამართი
ADDRESS
ქ.თბილისი, ნუცუბიძე-ვაშლიჯვრის დამაკავშირებელი გზის მიმდებარე ტერიტორია, ს.კ. 01.10.18.011.077

პროექტი
PROJECT
რესტორანი ლისი

ნახაზი
DRWG.
ჭრილები ქვაბულზე

CUBICON
DESIGN & BUILDING ENGINEERING
მას "ქუბიკონი", თბილისი, მარშალ გელოვანის ბაზრ. 13
ტელ: (+995 591) 116444 www.cubicon.ge

გაცემულია: ISSUED BY:	დაამოწმა APPROVED BY:
----	----
ფაილი FILE: FDN.PIT SECT	პროექტის #: PROJECT No: 137P18
ფორმატი PAPER SIZE: A2	მასშტაბი SCALE: ----
ნახ.კოდი DRWG. No: S-1002	კორექტ. REVISION: ----	სტატუსი STATUS: SD

22.05.2023

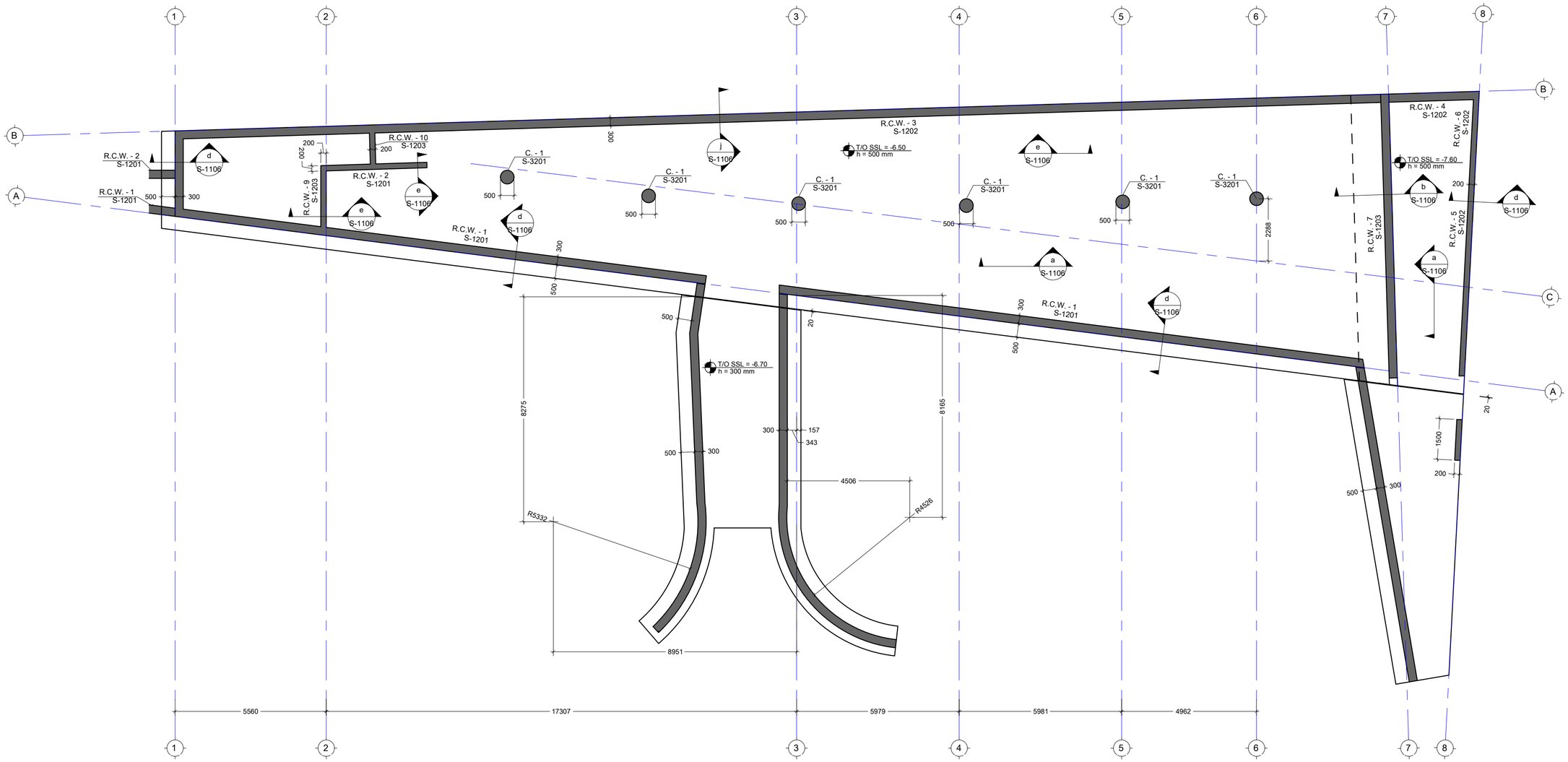

შენიშვნა:
NOTE:

1. დაკვალვა მოხდეს UTM სისტემით

No	Date	Revision	Issued by
00	----	----	----

საინვესტიციო სქემა
KEY PLAN

მისამართი
ADDRESS
ქ.თბილისი, ნუცუბიძე-ვაშლიჯვრის დამაკავშირებელი გზის მიმდებარე ტერიტორია, ს.კ. 01.10.18.011.077

პროექტი
PROJECT
რესტორანი ლისი

ნახაზი
DRWG.
საძირკვლის ფილის საყალიბე გეგმა -6.50 ნიშნულზე

CUBICON DESIGN & BUILDING ENGINEERING
შპს "ქუბიკონი", თბილისი, მარჯან დეკანოზის ქუჩა 13
ტელ: (+995 591) 116444 www.cubicon.ge

გამოშვება: ISSUED BY:	დამტკიცება APPROVED BY:
LL	GT
ფაილი FILE B02 FORMWORK	პროექტის #: PROJECT No 137P18
ფორმატი PAPER SIZE A2	მასშტაბი SCALE 1:100
ნახ.კოდი DRWG. No S-1101	კორექტ. REVISION 00	სტატუსი STATUS SD

22.05.2023

შენიშვნა:
NOTE:

1. ყოველი შემდეგი რიგი შესრულდეს პოზიციების ადგილმონაცვლეობით.
2. კვეთების მარკირება იხილეთ სახაზილიან გეგმაზე.

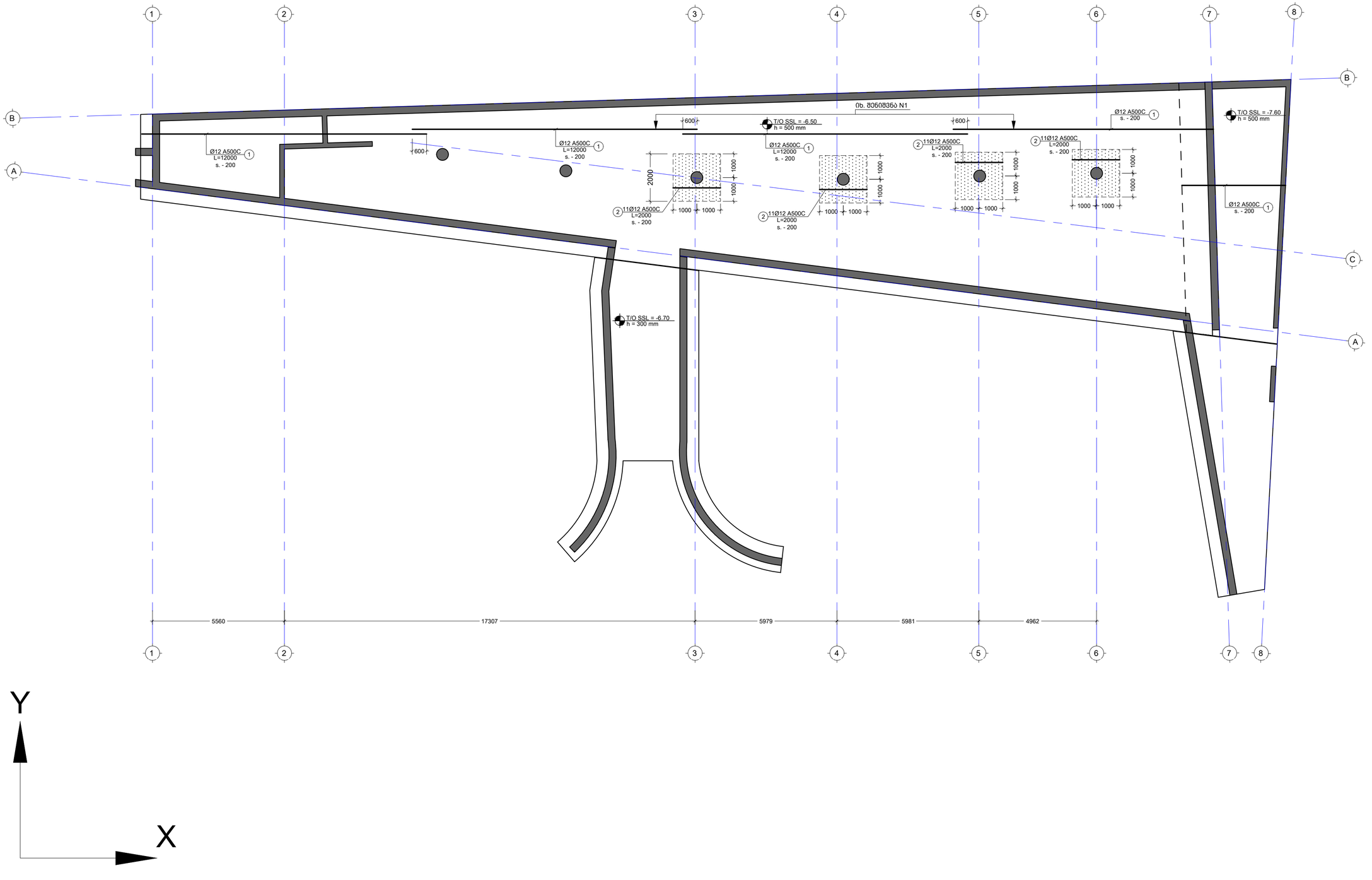

No	Date	Revision	Issued by
00	----	----	----

საორიენტაციო სქემა
KEY PLAN

მისამართი
ADDRESS
ქ.თბილისი, ნუცუბიძე-ვაშლიჯვრის დამაკავშირებელი გზის მიმდებარე ტერიტორია, ს.კ. 01.10.18.011.077

პროექტი
PROJECT
რესტორანი ლისი

ნახაზი
DRWG.
საძირკვლის ფილის არმირების გეგმა -6.50 ნიშნულზე (ევ. X მიმ.)

CUBICON DESIGN & BUILDING ENGINEERING
მას "ქუბიკონი", თბილისი, მარშალ გელოვანის გამზ. 13
ტელ: (+995 591) 116444 www.cubicon.ge

შემსრულა: ISSUED BY: LL	შეამოწმა APPROVED BY: GT	
ფაილი FILE FOUNDATION FORMWORK	პროექტის #: PROJECT No 137P18	
ფორმატი PAPER SIZE A2	მასშტაბი SCALE 1:100	
ნახ.კოდი DRWG. No S-1102	კორექტ. REVISION 00	სტატუსი STATUS SD

22.05.2023

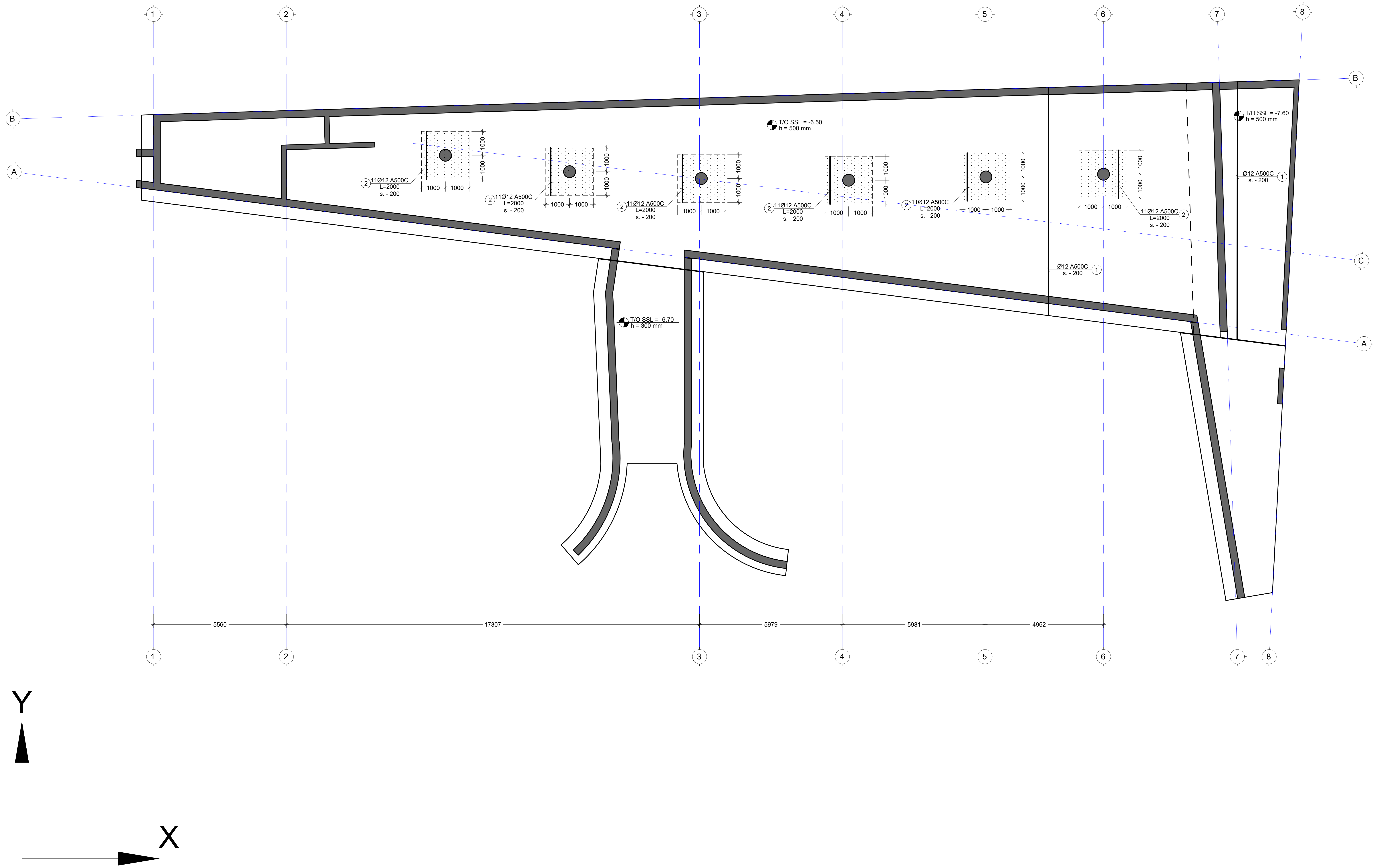

შენიშვნა:
NOTE:

1. ყოველი შემდეგი რიგი შესრულდეს პოზიციების ადგილმონაცვლეობით.
2. კვეთების მარკირება იხილეთ საყალიბე გეგმაზე.

No	Date	Revision	Issued by
----	----	----	----
----	----	----	----
----	----	----	----
----	----	----	----
00	----	----	----

სიტუაციური სქემა
KEY PLAN

მისამართი
ADDRESS
ქ.თბილისი, ნუცუბიძე-ვაშლიჯვრის დამაკავშირებელი გზის მიმდებარე ტერიტორია, ს.კ. 01.10.18.011.077

პროექტი
PROJECT
რესტორანი ლისი

ნახაზი
DRWG.
საძირკვლის ფილის არმირების გეგმა -6.50 ნიშნულზე (ქვ. Y მიმ.)

CUBICON©
DESIGN & BUILDING ENGINEERING

შპს "კუბიკონი", თბილისი, მარშალ გელოვანის გამზ. 13
ტელ: (+995 591) 116444 www.cubicon.ge

შესრულა: ISSUED BY:	შეამოწმა APPROVED BY:
LL	GT
ფაილი FILE: FOUNDATION FORMWORK	პროექტის #: PROJECT No: 137P18
ფორმატი PAPER SIZE: A2	მასშტაბი SCALE: 1:100

ნახ.კოდი DRWG. No	კორექტ. REVISION	სტადია STATUS
S-1103	00	SD

22.05.2023

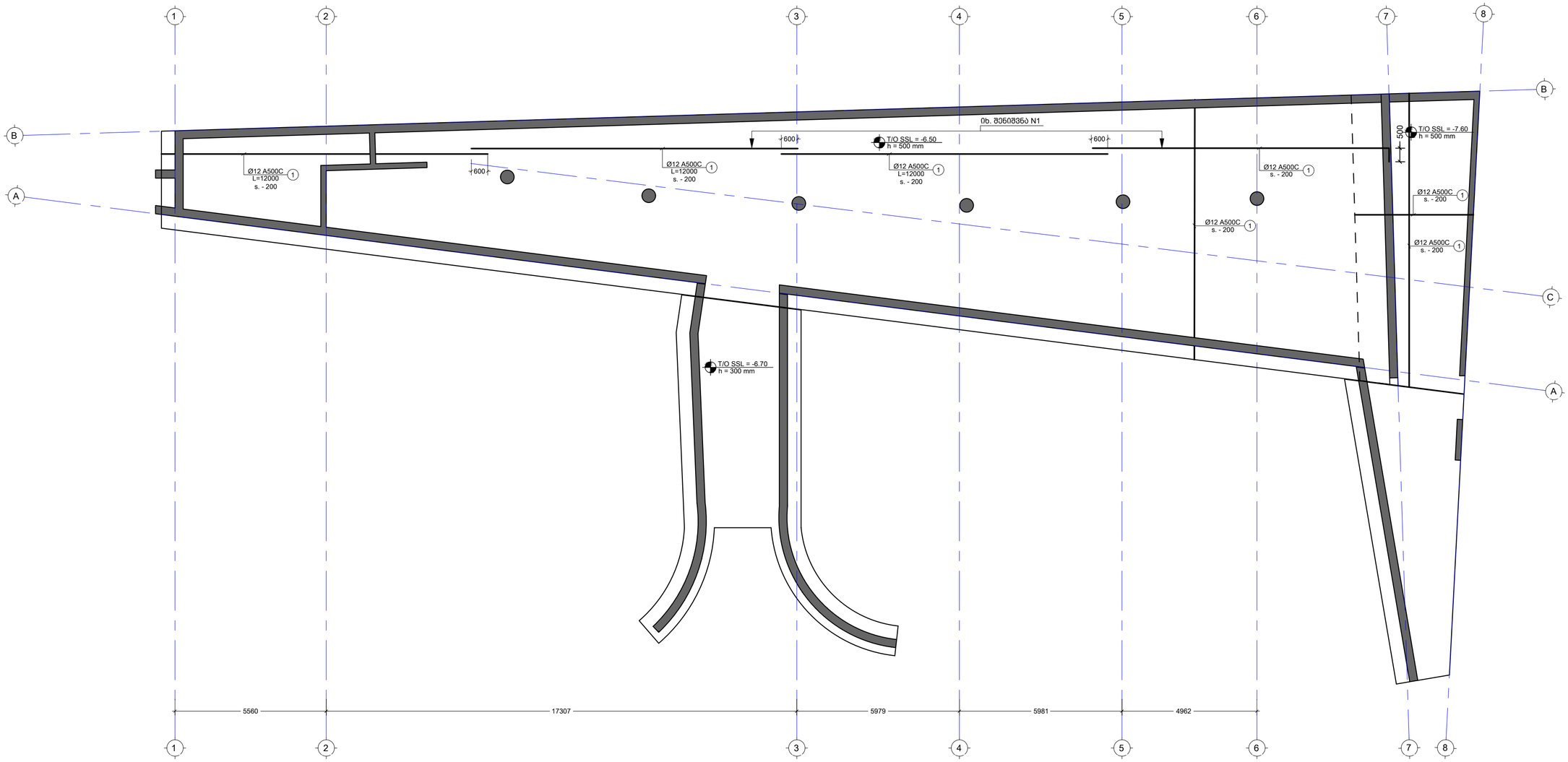

შენიშვნა:
NOTE:

1. ყოველი შემდეგი რიგი შესრულდეს პოზიციების ადგილმონაცვლეობით.
2. კვეთების მარკირება იხილეთ სახაზილიან გეგმაზე.

No	Date	Revision	Issued by
----	----	----	----
----	----	----	----
----	----	----	----
----	----	----	----
00	----	----	----

სიტუაციური სქემა
KEY PLAN

მისამართი
ADDRESS
ქ.თბილისი, ნუცუბიძე-ვაშლიჯვრის დამაკავშირებელი გზის მიმდებარე ტერიტორია, ს.კ. 01.10.18.011.077

პროექტი
PROJECT
რესტორანი ლისი

ნახაზი
DRWG.
საძირკვლის ფილის არმირების გეგმა -6.50 ნიშნულზე (ხ. X; Y მიმ.)

CUBICON
DESIGN & BUILDING ENGINEERING
შპს "ქუბიკონი", თბილისი, მარშალ გელოვანის ბაზრ. 13
ტელ: (+995 591) 116444 www.cubicon.ge

	შემსრულა: ISSUED BY: LL	შემოწმდა APPROVED BY: GT
	ფაილი FILE FOUNDATION FORMWORK	პროექტის #: PROJECT No 137P18
	ფორმატი PAPER SIZE A2	მასშტაბი SCALE 1:100
ნახ.კოდი DRWG. No S-1104	კორექტ. REVISION 00	სტატუსი STATUS SD

22.05.2023

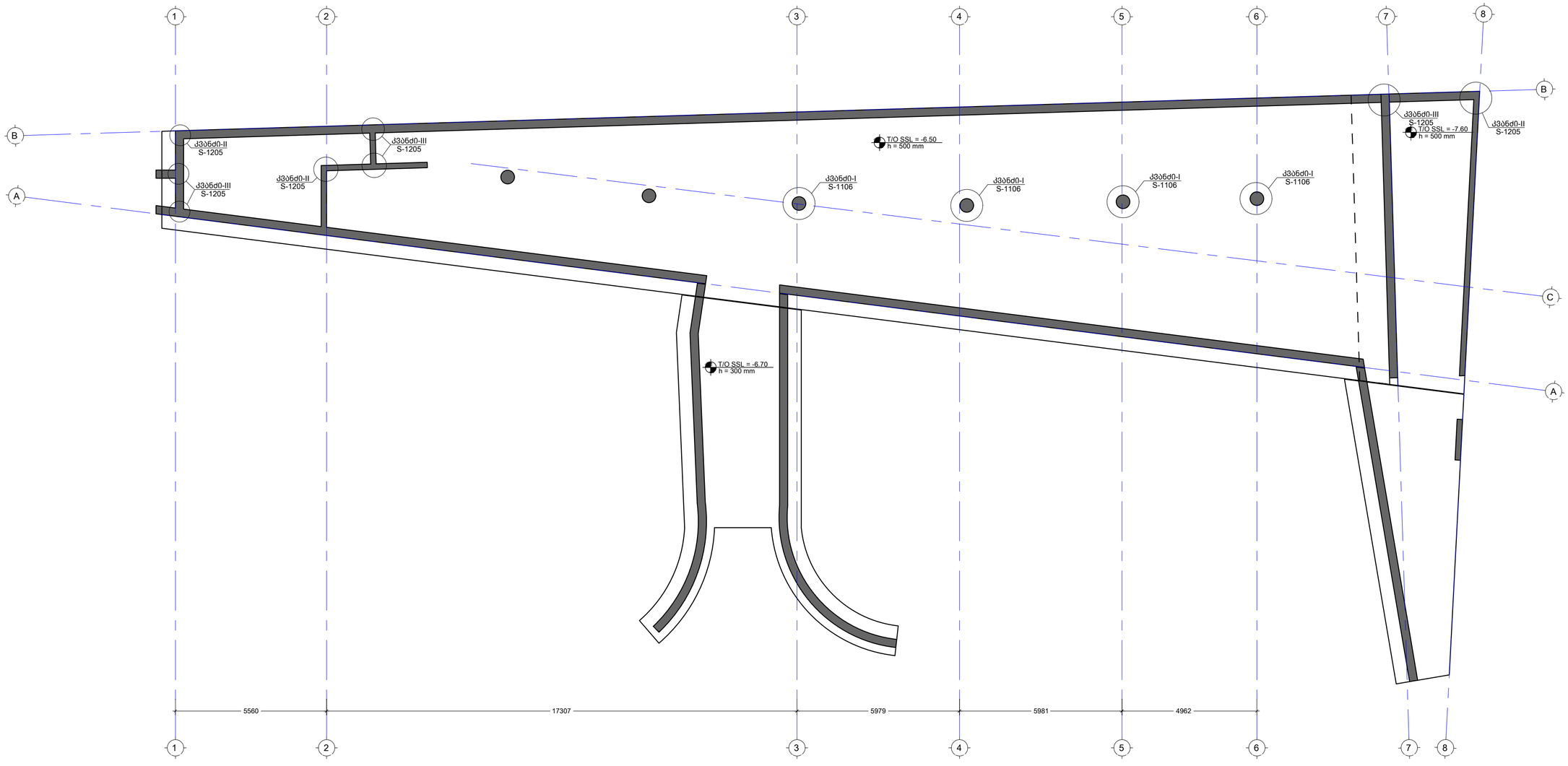

შენიშვნა:
NOTE:

----	----	----	----
----	----	----	----
----	----	----	----
----	----	----	----
00	----	----	----
No	Date	Revision	Issued by

სიტუაციური სქემა
KEY PLAN

მისამართი
ADDRESS
ქ.თბილისი, ნუცუბიძე-ვაშლიჯვრის დამაკავშირებელი გზის მიმდებარე ტერიტორია, ს.კ. 01.10.18.011.077

პროექტი
PROJECT
რესტორანი ლისი

ნახაზი
DRWG.
მონ.კედლებისა და სვეტების ნაშვერების კვანძების ბანლაგების გეგმა

CUBICON DESIGN & BUILDING ENGINEERING
მას "ქუბიკონი", თბილისი, მარშალ გელოვანის ბაზრ. 13
ტელ: (+995 591) 116444 www.cubicon.ge

	შემსრულა: ISSUED BY: LL	შემოწმა APPROVED BY: GT
	ფაილი FILE FOUNDATION FORMWORK	პროექტის #: PROJECT No 137P18
	ფორმატი PAPER SIZE A2	მასშტაბი SCALE 1:100
ნახ.კოდი DRWG. No S-1105	კორექტ. REVISION 00	სტატუსი STATUS SD

22.05.2023

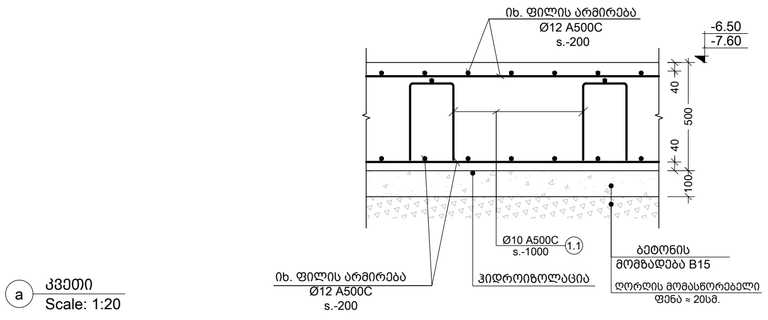

a კვეთი
Scale: 1:20

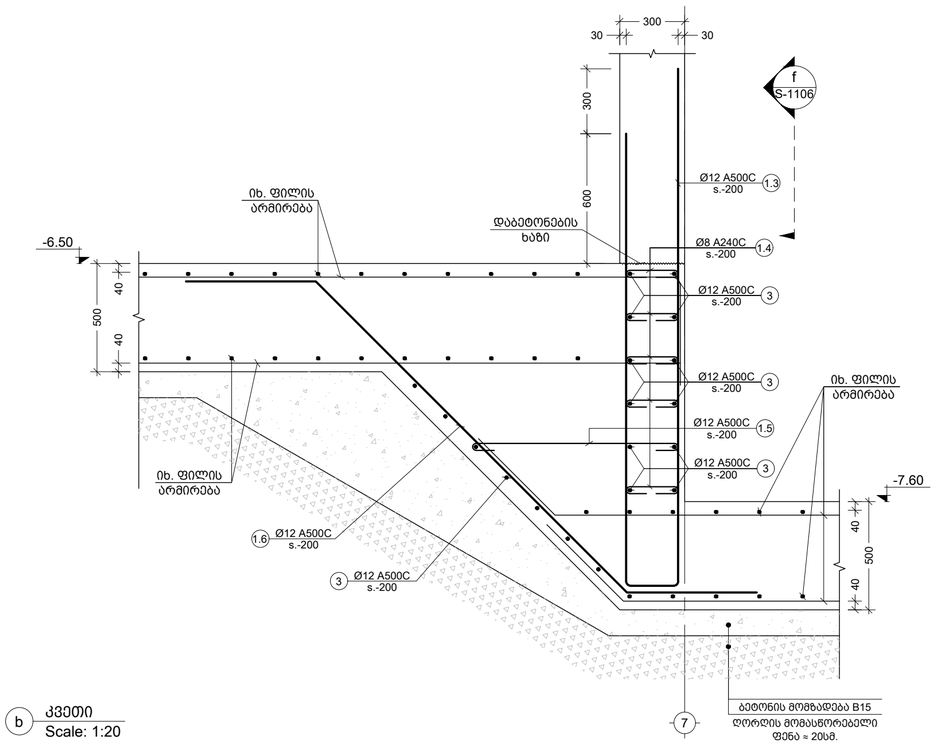

b კვეთი
Scale: 1:20

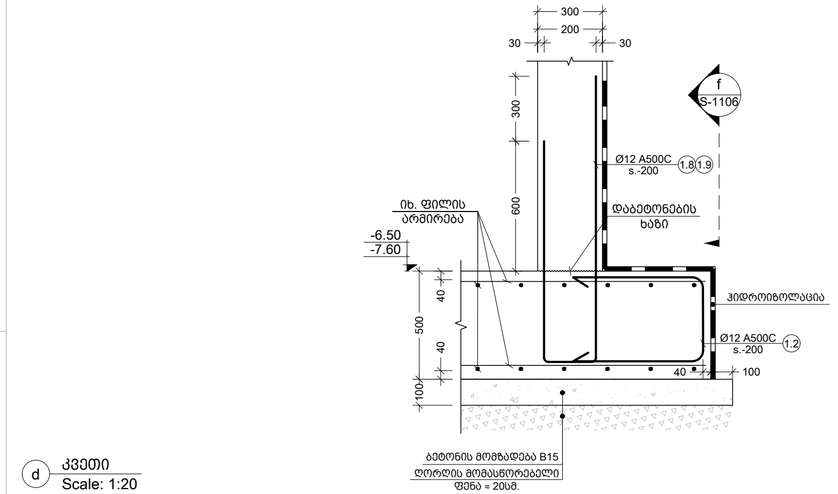

d კვეთი
Scale: 1:20

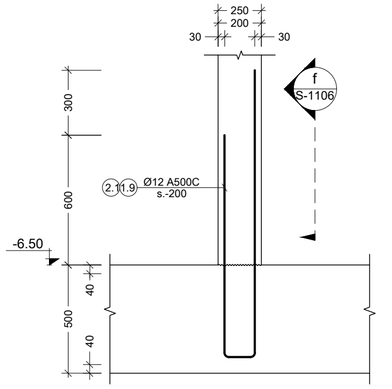

e კვეთი
Scale: 1:20

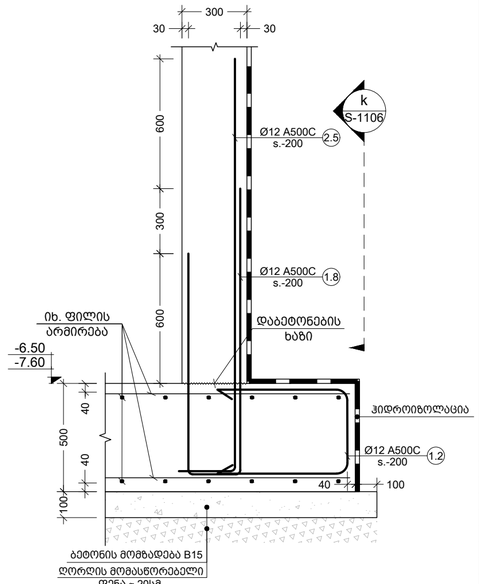

j კვეთი
Scale: 1:20

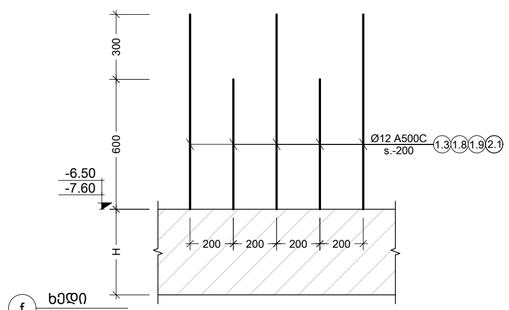

f ხედი
Scale: 1:20

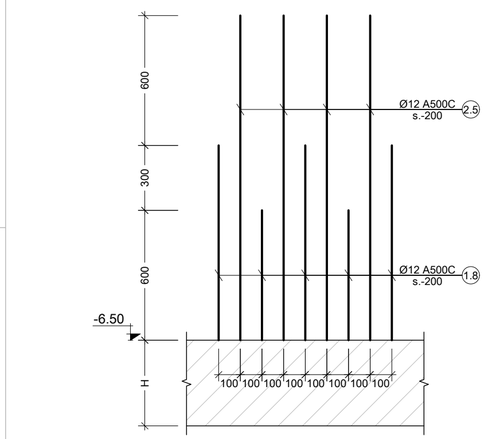

k ხედი
Scale: 1:20

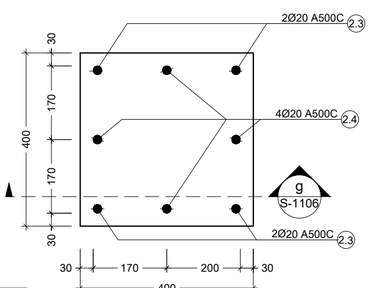

l კვანძი
Scale: 1:10

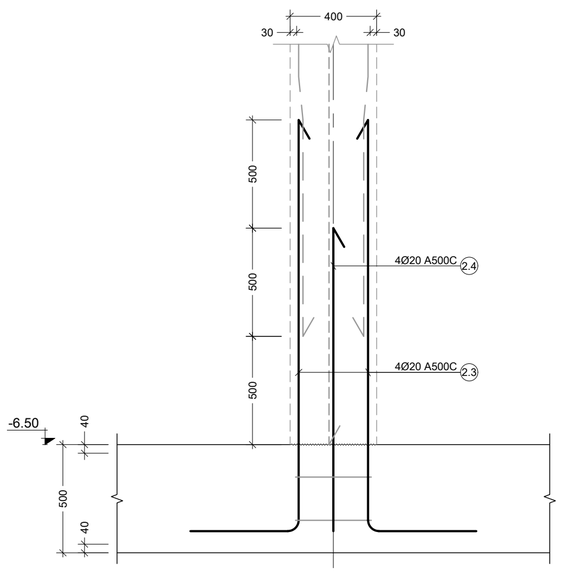

g კვეთი
Scale: 1:20

შენიშვნა:
NOTE:

1. კვეთების მარკირება იხ. საფასადე გეგმაზე.

----	----	----	----
----	----	----	----
----	----	----	----
----	----	----	----
00	----	----	----
No	Date	Revision	Issued by

სიმბოლიური სქემა
KEY PLAN

მისამართი
ADDRESS
ქ.ობილისი, ნუცუბიძე-ვაშლიჯვრის დამაკავშირებელი გზის მიმდებარე ტერიტორია, ს.კ. 01.10.18.011.077

პროექტი
PROJECT
რესტორანი ლისი

ნახაზი
DRWG.
კვეთი a; b; d; e; g; j; ხედი f; k; კვანძი l

CUBICON
DESIGN & BUILDING ENGINEERING
მას "ქებისქონი", თბილისი, მარშალ გელოვანის გამზ. 13
ტელ: (+995 591) 116444 www.cubicon.ge

	შემსრულა: ISSUED BY: LL	შეამოწმა APPROVED BY: GT
	ფაილი FILE FDN. SECT	პროექტის #: PROJECT No 137P18
	ფორმატი PAPER SIZE A2	მასშტაბი SCALE 1:20
ნახ.კოდი DRWG. No S-1106	კორექტ. REVISION 00	სტატუსი STATUS SD

22.05.2023

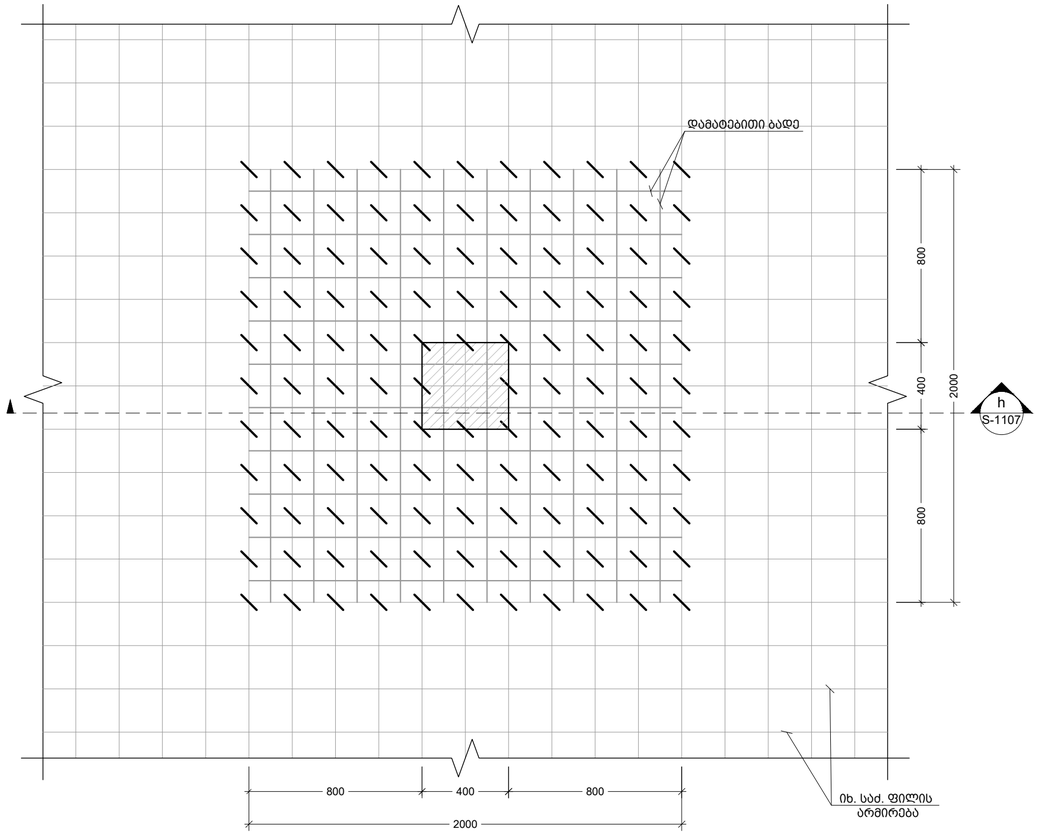

---- სვეტებთან დამატებითი ბადეების განლაგების სქემა
Scale: 1:20

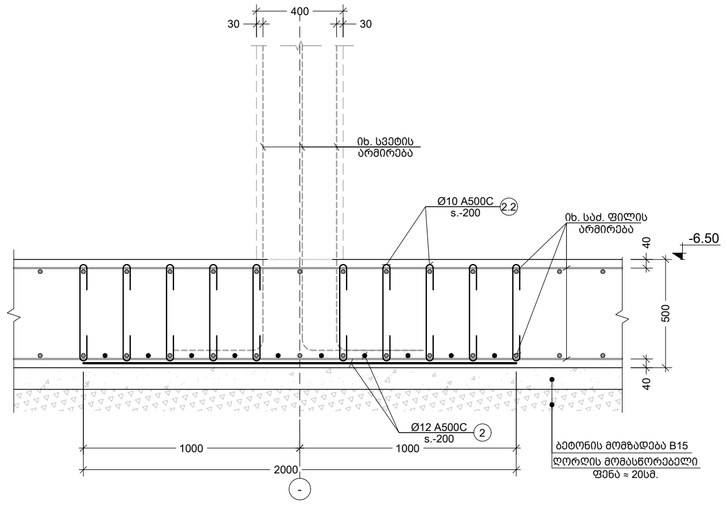

h კვეთი
Scale: 1:20

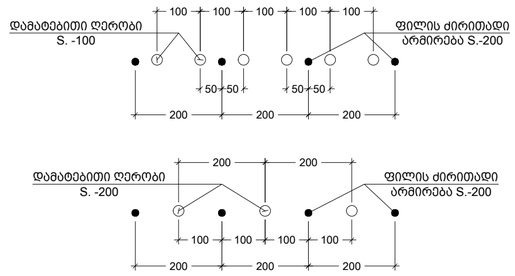

---- ძირითადი და დამატებითი ღეროების განაწილების სქემა
Scale: 1:10

პოზ. №	ესკიზი	L მმ
1.1	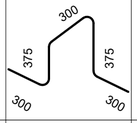	1650
1.2	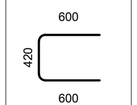	1620
1.3	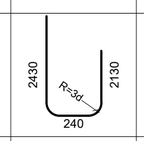	4800
1.4	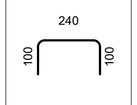	440
1.5	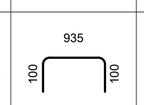	1135

პოზ. №	ესკიზი	L მმ
1.6	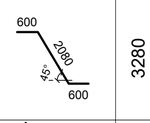	3280
1.8	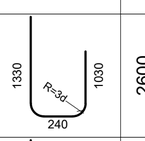	2600
1.9	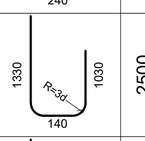	2500
2.1	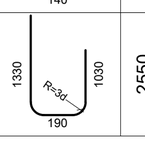	2550

პოზ. №	ესკიზი	L მმ
2.2	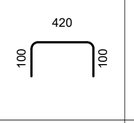	620
2.3	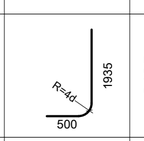	2435
2.4	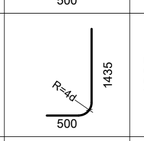	1935
2.5	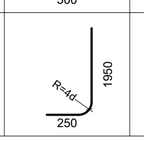	2200

კონსტრ. დასახ.	ელემენტის დასახ.	პოზ. №	დიამეტრი ან კვეთი (მმ)		ერთეულის სიმრავლე (მმ.)	რაოდენობა (ც.)	საერთო სიმრავლე (მ.)	საერთო წონა (კგ.)
საძირკვლის სპეციფიკაცია		1	Ø 12	A500C	დ.ბ.	–	8500	7543
		2	Ø 12	A500C	2000	88 X 1	176	156
		3	Ø 12	A500C	დ.ბ.	–	240	213
		1.1	Ø 12	A500C	1650	386 X 1	637	565
		1.2	Ø 12	A500C	1620	551 X 1	893	792
		1.3	Ø 12	A500C	4800	52 X 1	250	221
		1.4	Ø 8	A240C	440	280 X 1	123	49
		1.5	Ø 12	A500C	1135	56 X 1	64	56
		1.6	Ø 12	A500C	3280	56 X 1	184	163
		1.8	Ø 12	A500C	2600	458 X 1	1191	1057
		1.9	Ø 12	A500C	2500	88 X 1	220	195
		2.1	Ø 12	A500C	2550	21 X 1	54	48
		2.2	Ø 10	A500C	620	120 X 4	298	183
		2.3	Ø 20	A500C	2435	4 X 4	39	96
		2.4	Ø 20	A500C	1950	4 X 4	31	77
		2.5	Ø 12	A500C	2200	218 X 4	1918	1702
		მძიმე ბეტონი		B25	V =	200 X 1	= 200.0 მ³	
		ბეტონის მომზადება		B15	V =	40.5 X 1	= 40.5 მ³	

შენიშვნა:
NOTE:
1. კვეთების მარკირება იხ. საყალიბე გეგმაზე.

No	Date	Revision	Issued by
00	----	----	----

საკვანძო სქემა
KEY PLAN

მისამართი
ADDRESS
ქ.თბილისი, ნუცუბიძე-ვაშლიჯვრის დამაკავშირებელი გზის მიმდებარე ტერიტორია, ს.კ. 01.10.18.011.077

პროექტი
PROJECT
რესტორანი ლისი

ნახაზის
DRWG.
დამატებითი ბადეების განლაგების სქემა; კვეთი h; სპეციფიკაცია

CUBICON DESIGN & BUILDING ENGINEERING
შპს "ქუბიკონი", თბილისი, მირზა გელოვანის ბაზრ. 13
ტელ: (+995 591) 116444 www.cubicon.ge

შემსრულა: ISSUED BY:	შეამოწმა APPROVED BY:
LL	GT
ფაილი FILE FDN. SECT	პროექტის #: PROJECT No 137P18
ფორმატი PAPER SIZE A2	მასშტაბი SCALE 1:20
ნახ.კოდი DRWG. No S-1107	კორექტ. REVISION 00
სტატუსი STATUS SD	22.05.2023

შენიშვნა:
NOTE:

1. მონ. კედლების კვეთები განიხილეთ ჩასატანებელ დეტალებთან ერთად S-6116; S-6117; S-6118.

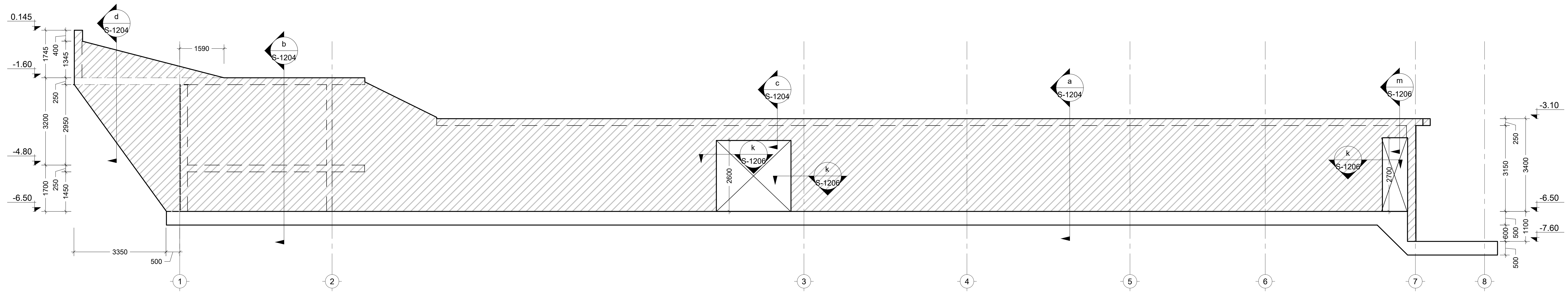

1 R.C.W.
Scale: 1:100

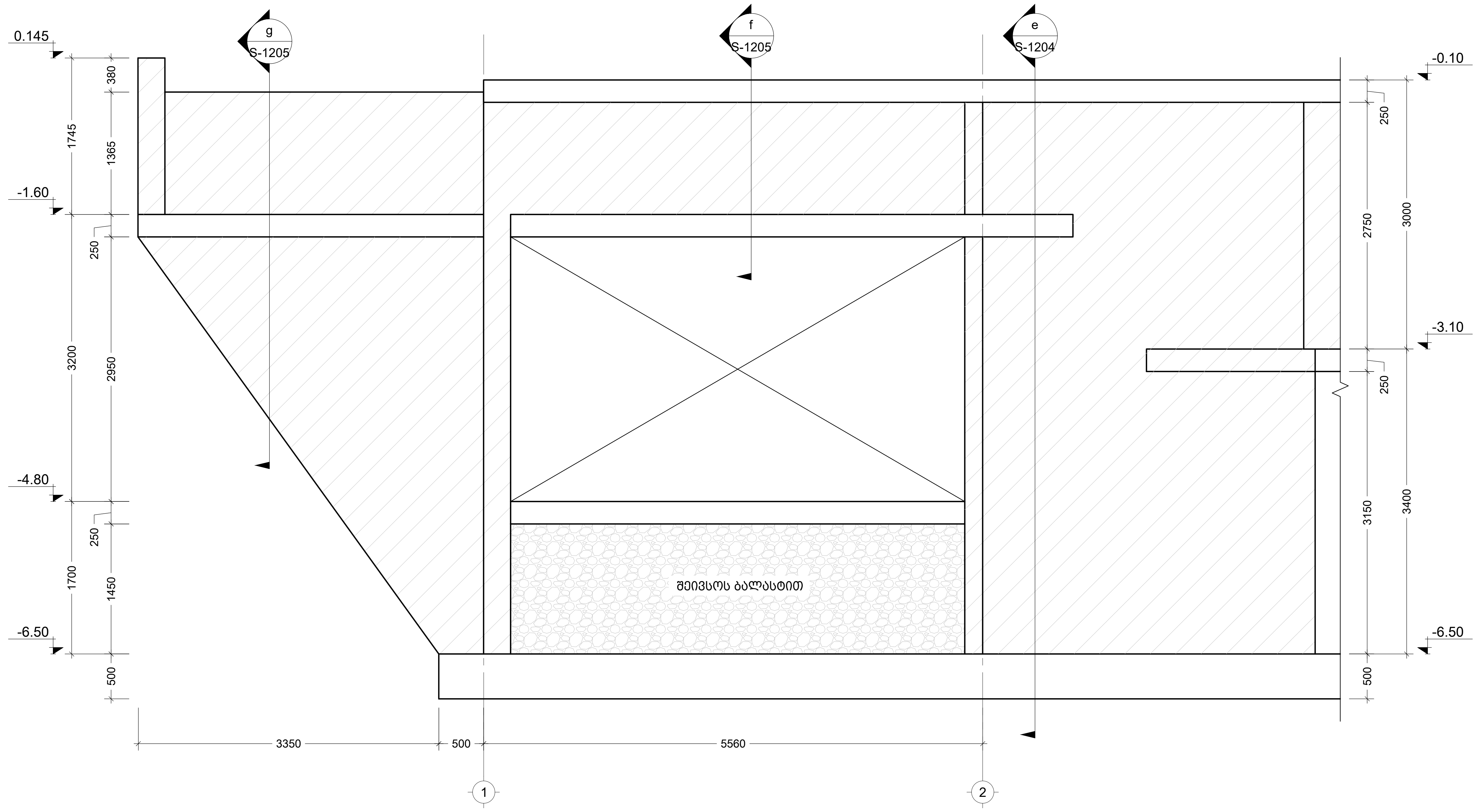

2 R.C.W.
Scale: 1:50

No	Date	Revision	Issued by
----	----	----	----
----	----	----	----
----	----	----	----
----	----	----	----
00	----	----	----

სიტუაციური სქემა
KEY PLAN

მისამართი
ADDRESS
ქ.თბილისი, ნუცუბიძე-ვაშლიჯვრის დამაკავშირებელი გზის მიმდებარე ტერიტორია, ს.კ. 01.10.18.011.077

პროექტი
PROJECT
რესტორანი ლისი

ნახაზი
DRWG.
R.C.W.-1; 2

CUBICON©
DESIGN & BUILDING ENGINEERING

შპს "კუბიკონი", თბილისი, მარშალ გელოვანის გამზ. 13
ტელ: (+995 591) 116444 www.cubicon.ge

შეასრულა: ISSUED BY: LL
შეამოწმა APPROVED BY: GT
ფაილი FILE R.C.WALLS
პროექტის #: PROJECT No 137P18
ფორმატი PAPER SIZE A2
მასშტაბი SCALE 1:50; 1:100
ნახ.კოდი DRWG. No S-1201
კორექტ. REVISION 00
სტადია STATUS SD
22.05.2023

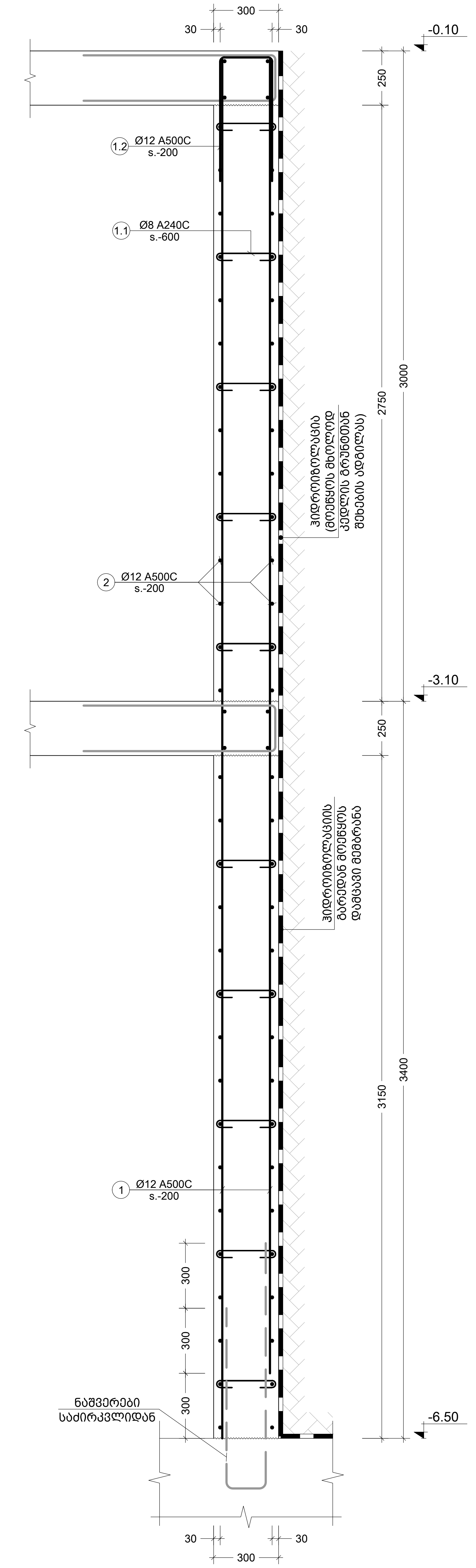

3 R.C.W.
Scale: 1:20

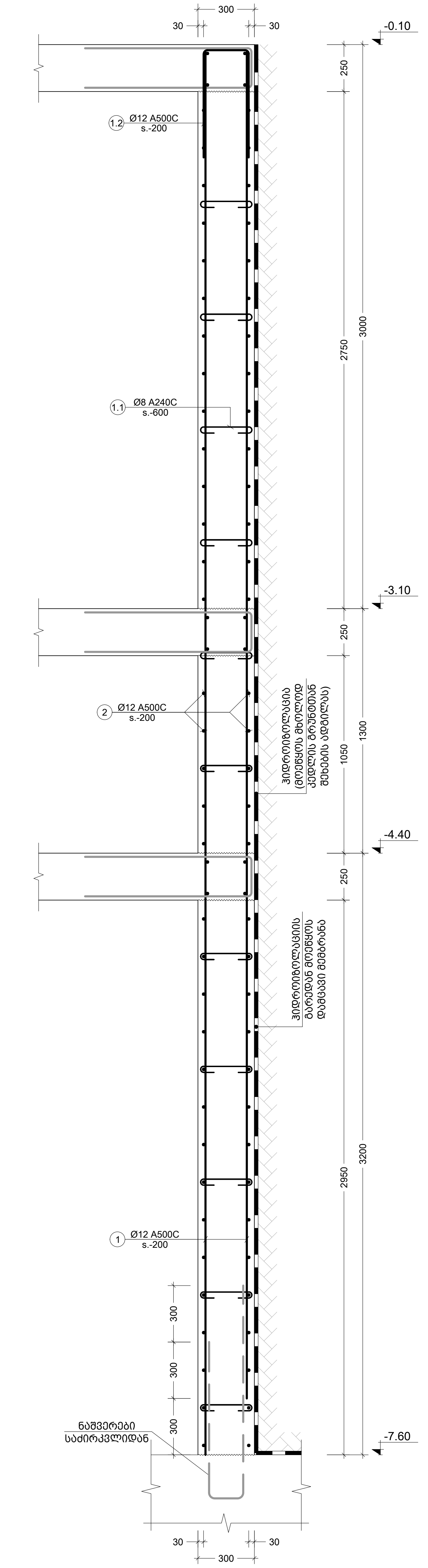

4 R.C.W.
Scale: 1:20

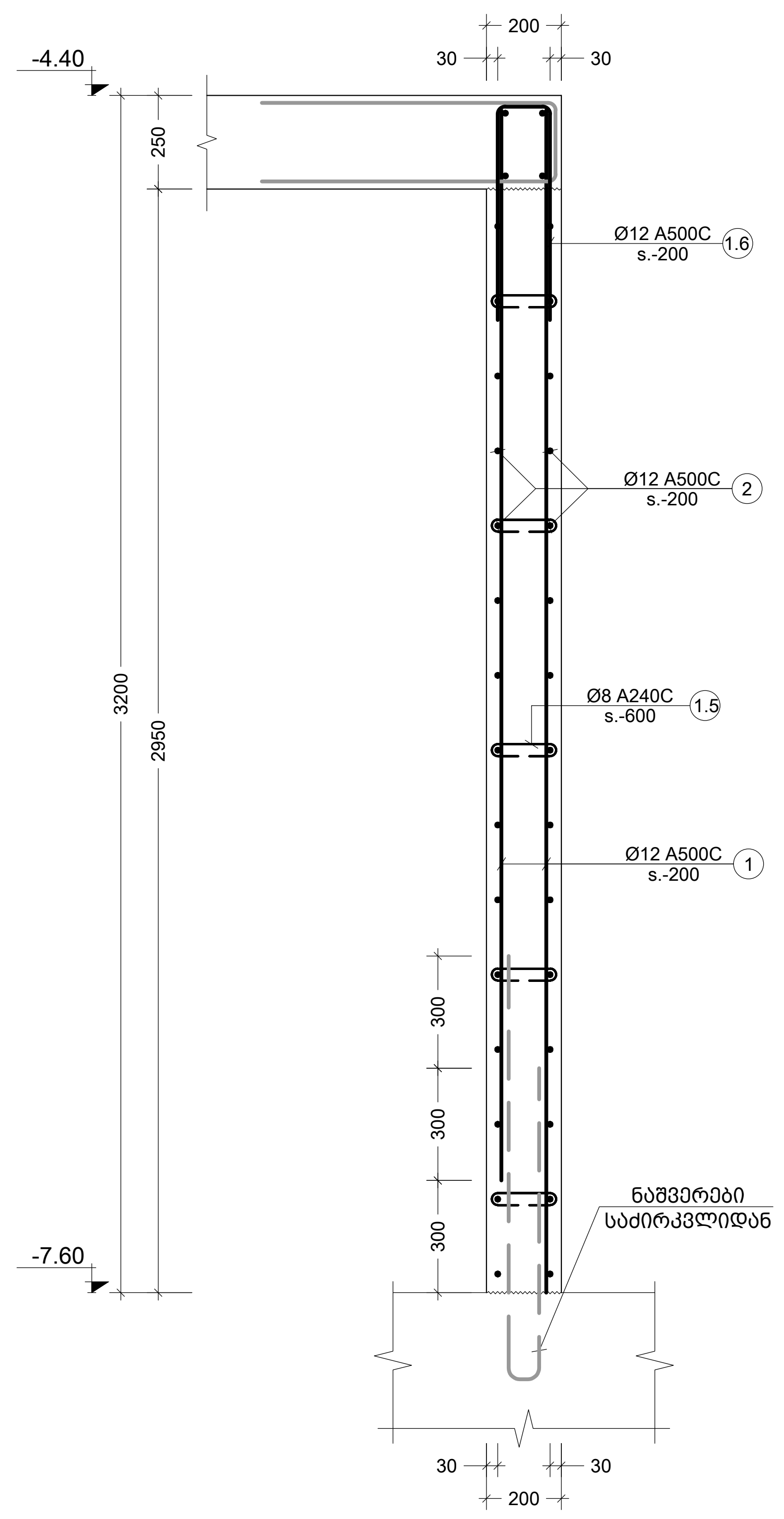

5 R.C.W.
Scale: 1:20

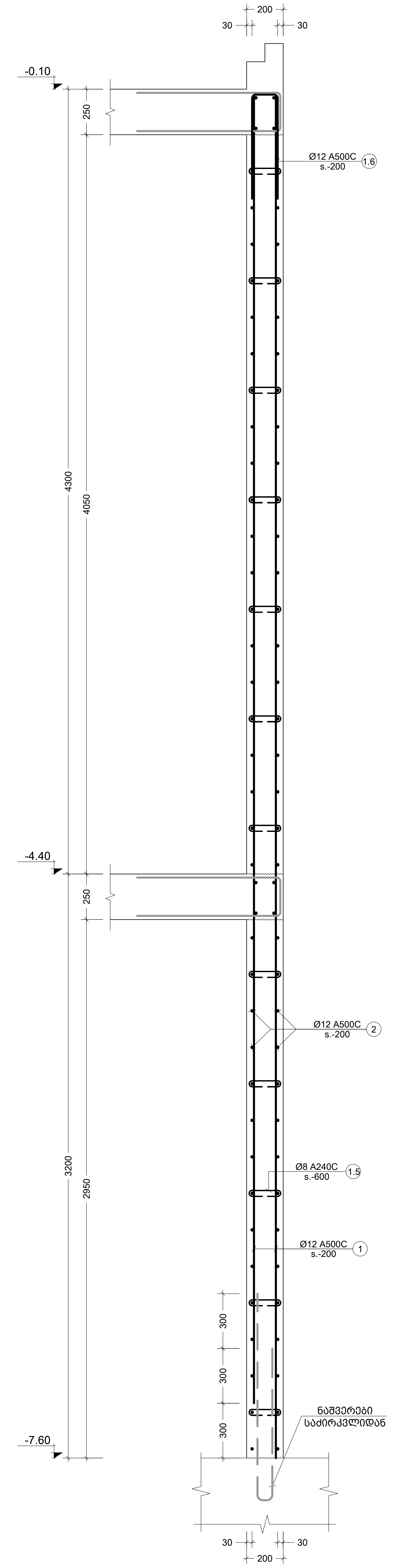

6 R.C.W.
Scale: 1:20

შენიშვნა:
NOTE:

1. მონ. კედლების კვეთები განიხილეთ ჩასატანებელ დეტალებთან ერთად S-6116; S-6117; S-6118.

No	Date	Revision	Issued by
----	----	----	----
----	----	----	----
----	----	----	----
----	----	----	----
00	----	----	

სიტუაციური სქემა
KEY PLAN

მისამართი
ADDRESS
ქ.თბილისი, ნუცუბიძე-ვაშლიჯვრის დამაკავშირებელი გზის მიმდებარე ტერიტორია, ს.კ. 01.10.18.011.077

პროექტი
PROJECT
რესტორანი ლისი

ნახაზი
DRWG.
R.C.W.-3; 4; 5; 6

CUBICON
DESIGN & BUILDING ENGINEERING

შპს "კუბიკონი", თბილისი, მარშალ გელოვანის გამზ. 13
ტელ: (+995 591) 116444 www.cubicon.ge

შესრულა: ISSUED BY:	შეამოწმა APPROVED BY:
LL	GT
ფაილი FILE R.C.WALLS	პროექტის #: PROJECT No 137P18
ფორმატი PAPER SIZE A2	მასშტაბი SCALE 1:20

ნახ.კოდი DRWG. No	კორექტ. REVISION	სტადია STATUS
S-1202	00	SD

22.05.2023

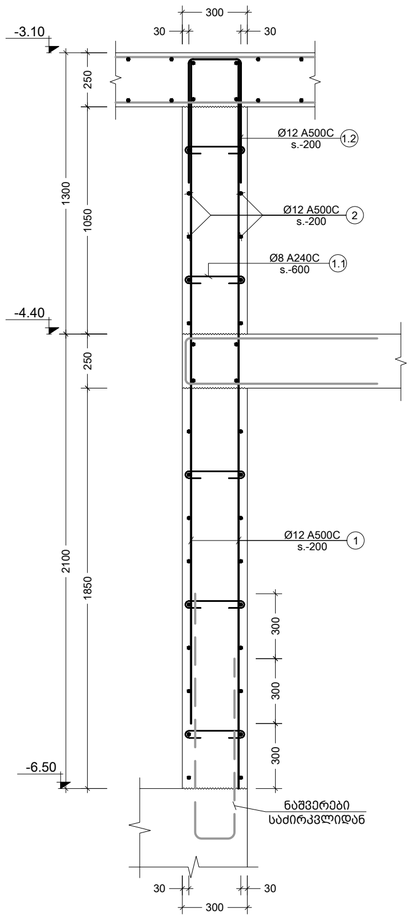

7 R.C.W.
Scale: 1:20

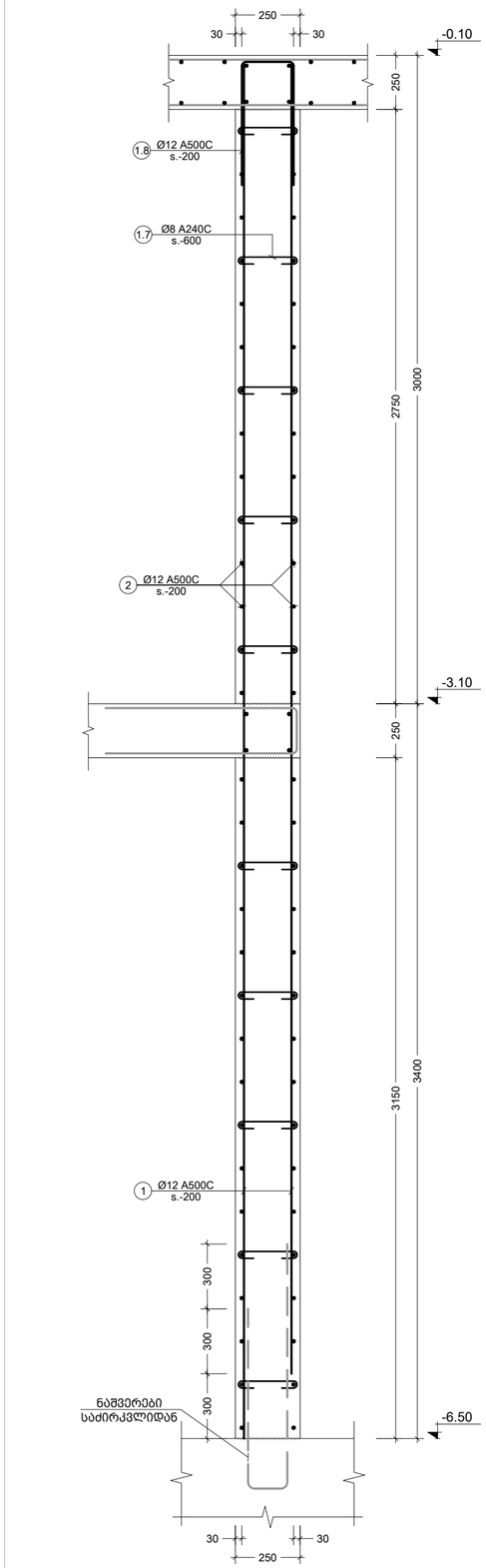

8 R.C.W.
Scale: 1:20

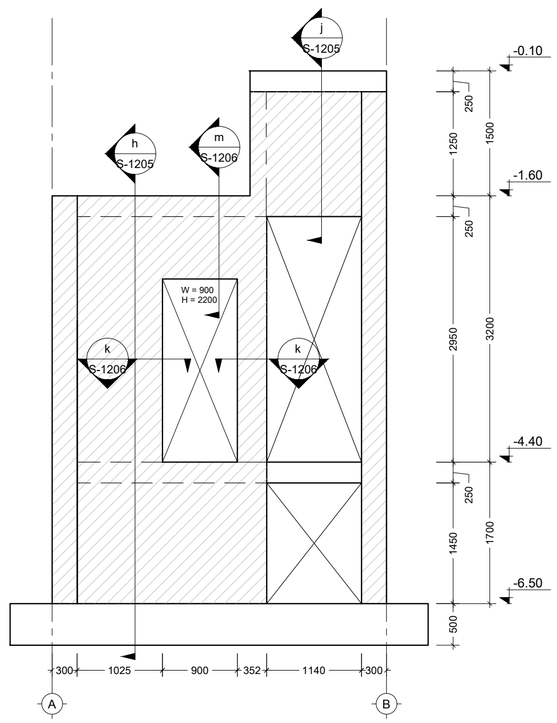

9 R.C.W.
Scale: 1:50

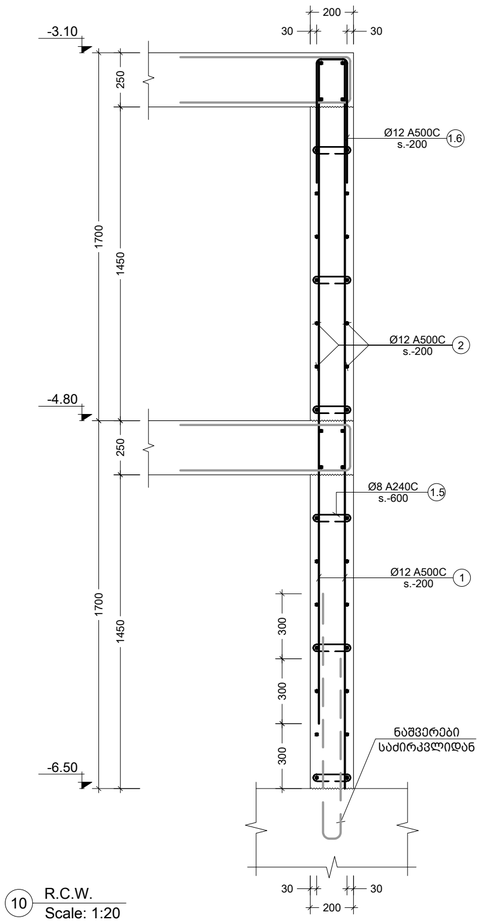

10 R.C.W.
Scale: 1:20

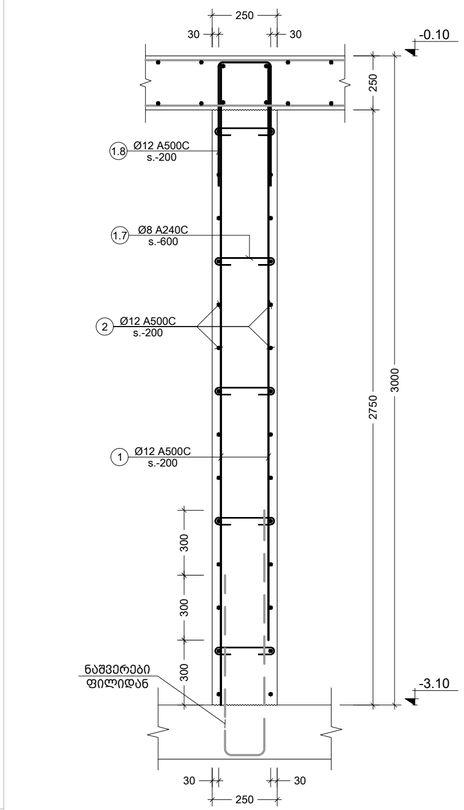

11 R.C.W.
Scale: 1:20

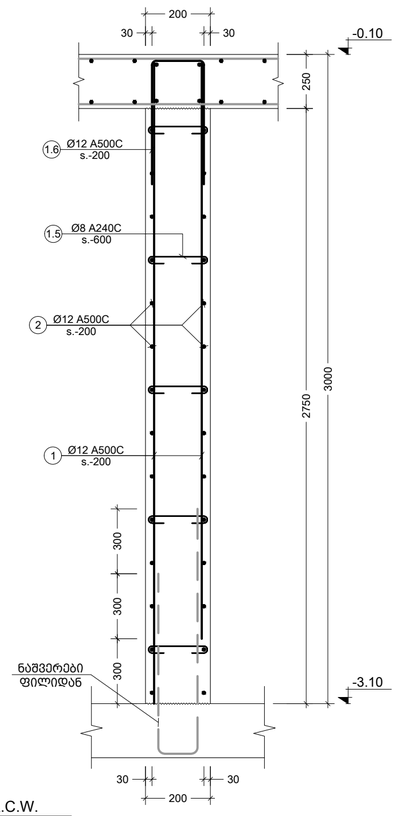

12 R.C.W.
Scale: 1:20

შენიშვნა:
NOTE:

1. მონ. კედლების კვეთები განიხილეთ ჩასატანებელ დეტალებთან ერთად S-6116; S-6117; S-6118.

No	Date	Revision	Issued by
----	----	----	----
----	----	----	----
----	----	----	----
----	----	----	----
00	----	----	----

სიტუაციური სქემა
KEY PLAN

მისამართი
ADDRESS
ქ.თბილისი, ნუცუბიძე-ვაშლიჯვრის დამაკავშირებელი გზის მიმდებარე ტერიტორია, ს.კ. 01.10.18.011.077

პროექტი
PROJECT
რესტორანი ლისი

ნახაზი
DRWG.
R.C.W.-7; 8; 9; 10; 11; 12

CUBICON
DESIGN & BUILDING ENGINEERING
მას "ქუბიკონი", თბილისი, მარშალ გელოვანის ბაზრ. 13
ტელ: (+995 591) 116444 www.cubicon.ge

	შემსრულა: ISSUED BY: LL	შემოწმდა APPROVED BY: GT	
	ფაილი FILE R.C.WALLS	პროექტის #: PROJECT № 137P18	
	ფორმატი PAPER SIZE A2	მასშტაბი SCALE 1:20; 1:50	
ნახ.კოდი DRWG. № S-1203	კორექტ. REVISION 00	სტატუსი STATUS SD	22.05.2023

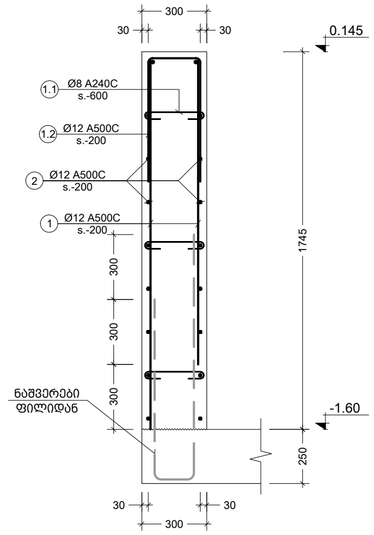

13 R.C.W.
Scale: 1:20

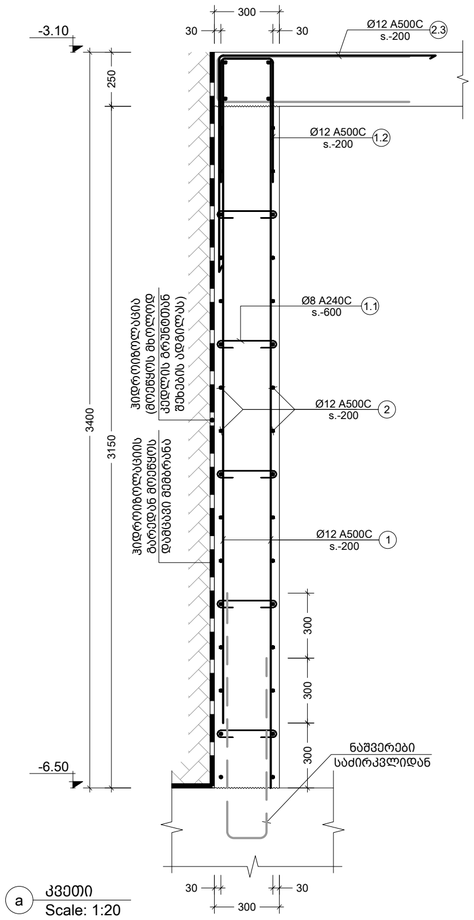

a კვეთი
Scale: 1:20

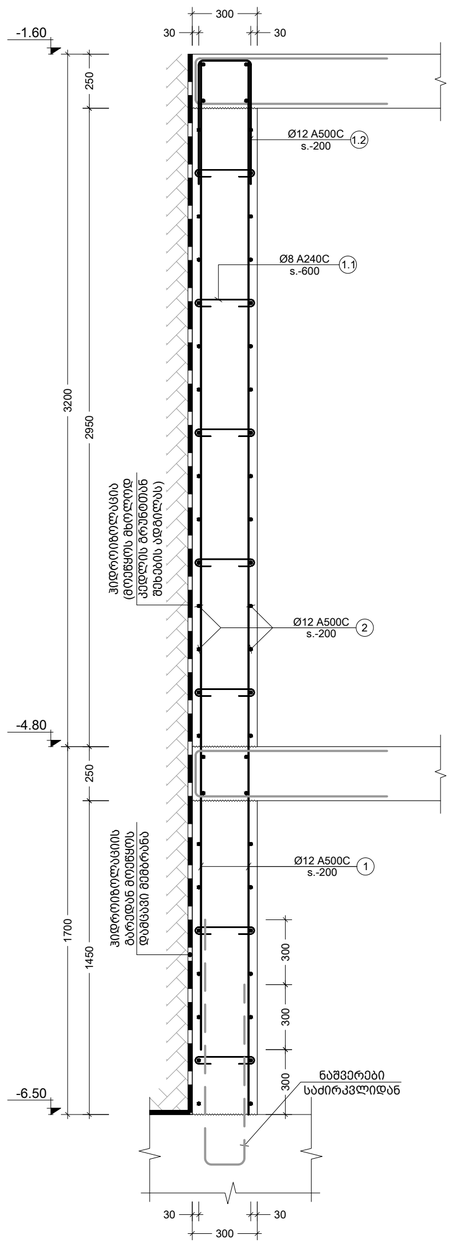

b კვეთი
Scale: 1:20

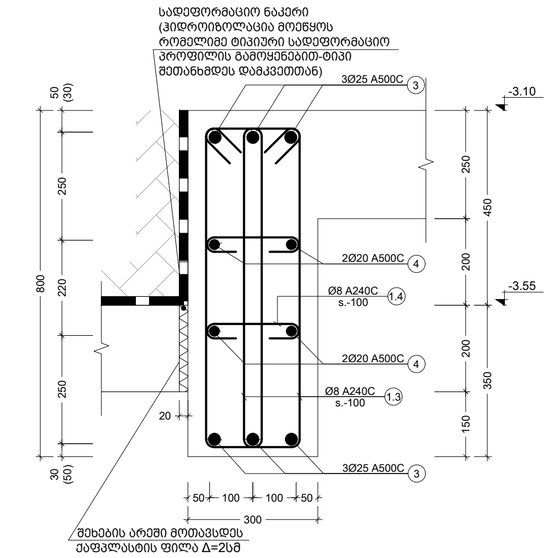

c კვეთი
Scale: 1:10

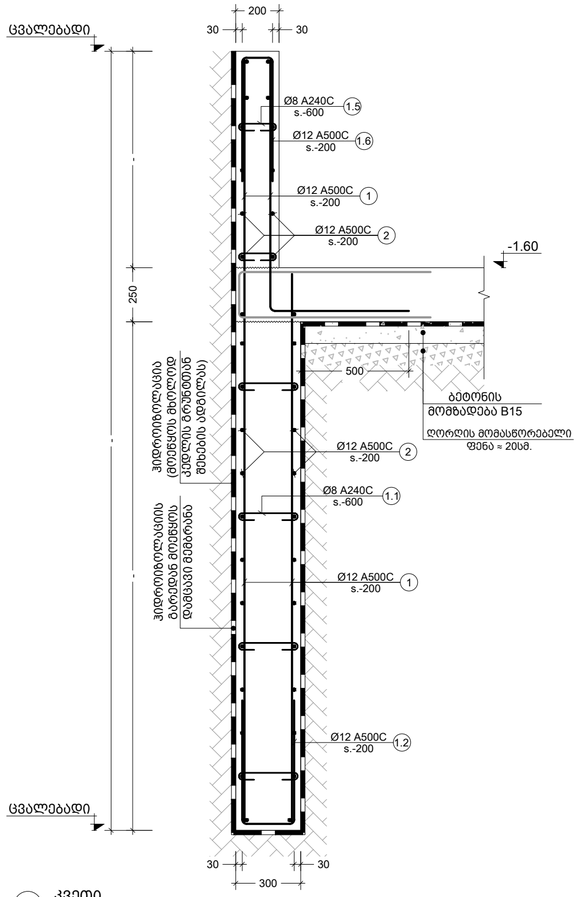

d კვეთი
Scale: 1:20

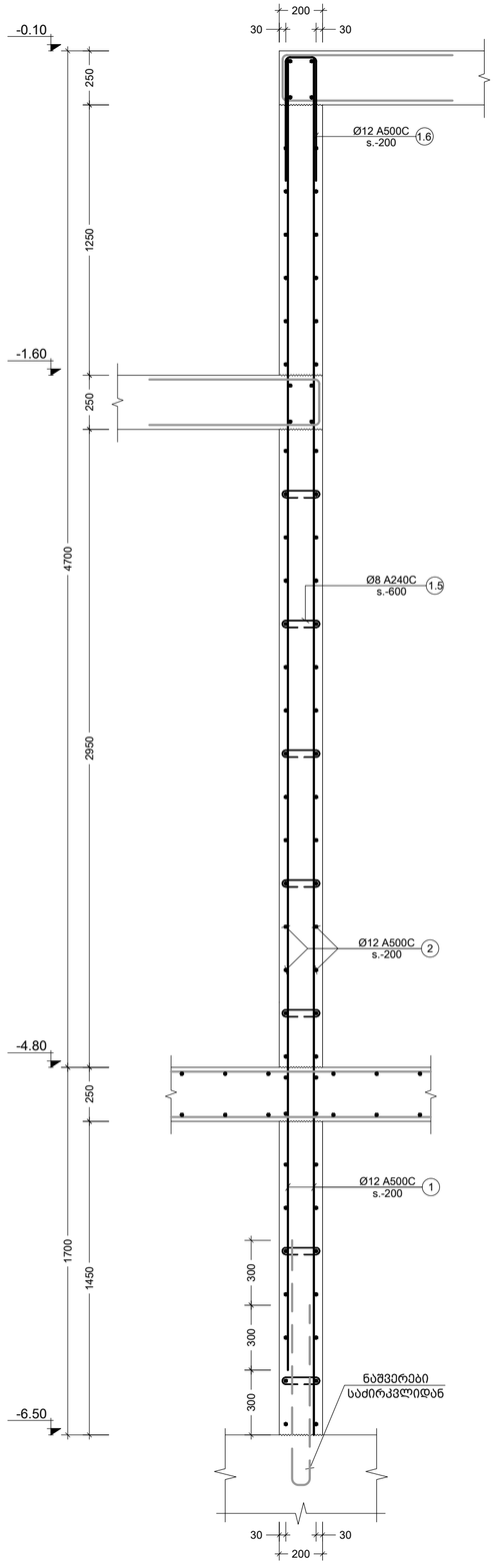

e კვეთი
Scale: 1:20

შენიშვნა:
NOTE:

1. მონ. კედლების კვეთები განიხილეთ ჩასატანებელ დეტალებთან ერთად S-6116; S-6117; S-6118.

----	----	----	----
----	----	----	----
----	----	----	----
----	----	----	----
00	----	----	----
No	Date	Revision	Issued by

სიტუაციური სქემა
KEY PLAN

მისამართი
ADDRESS
ქ.თბილისი, ნუცუბიძე-ვაშლიჯვრის დამაკავშირებელი გზის მიმდებარე ტერიტორია, ს.კ. 01.10.18.011.077

პროექტი
PROJECT
რესტორანი ლისი

ნახაზი
DRWG.
R.C.W.-13; კვეთი a; b; c; d; e

CUBICON DESIGN & BUILDING ENGINEERING
მას "ქუბიკონი", თბილისი, მარშალ გელოვანის ბაზრ. 13
ტელ: (+995 591) 116444 www.cubicon.ge

		შემსრულა: ISSUED BY: LL	შემოწმდა APPROVED BY: GT
		ფაილი FILE R.C.WALLS	პროექტის #: PROJECT No 137P18
		ფორმატი PAPER SIZE A2	მასშტაბი SCALE 1:10; 1:20
		ნახ.კოდი DRWG. No S-1204	კორექტ. REVISION 00	სტატუსი STATUS SD

22.05.2023

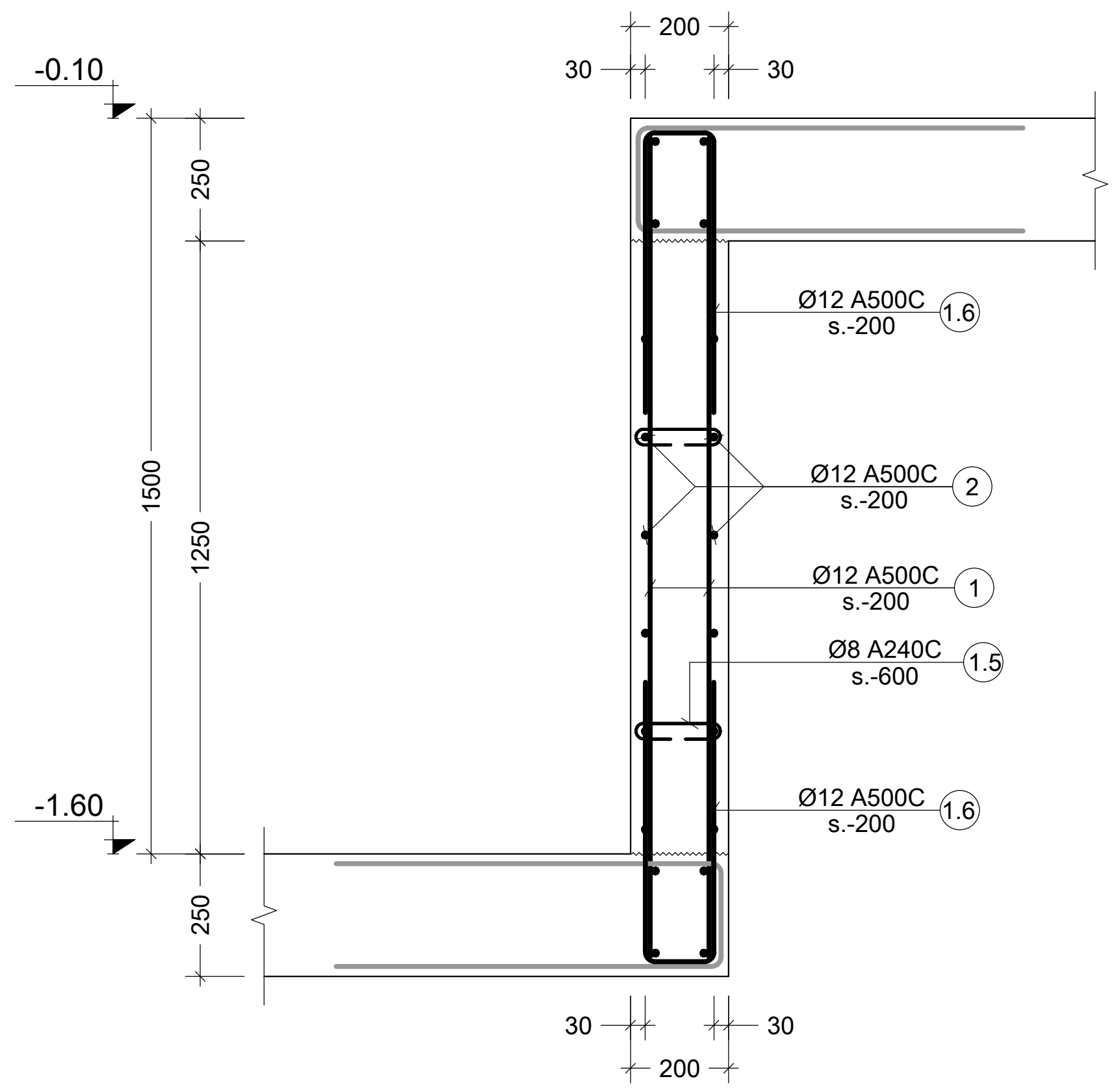

f კვეთი
Scale: 1:20

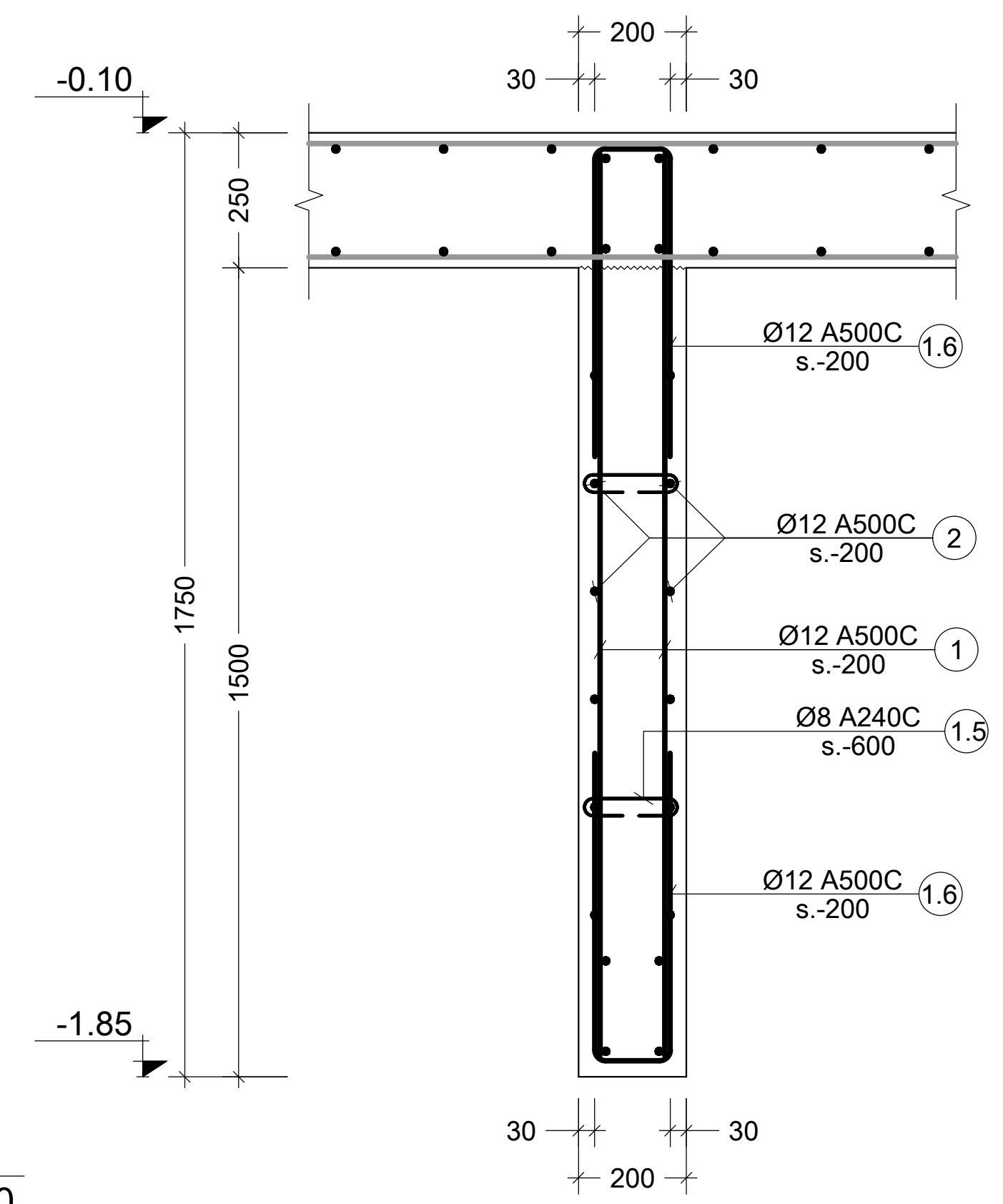

j კვეთი
Scale: 1:20

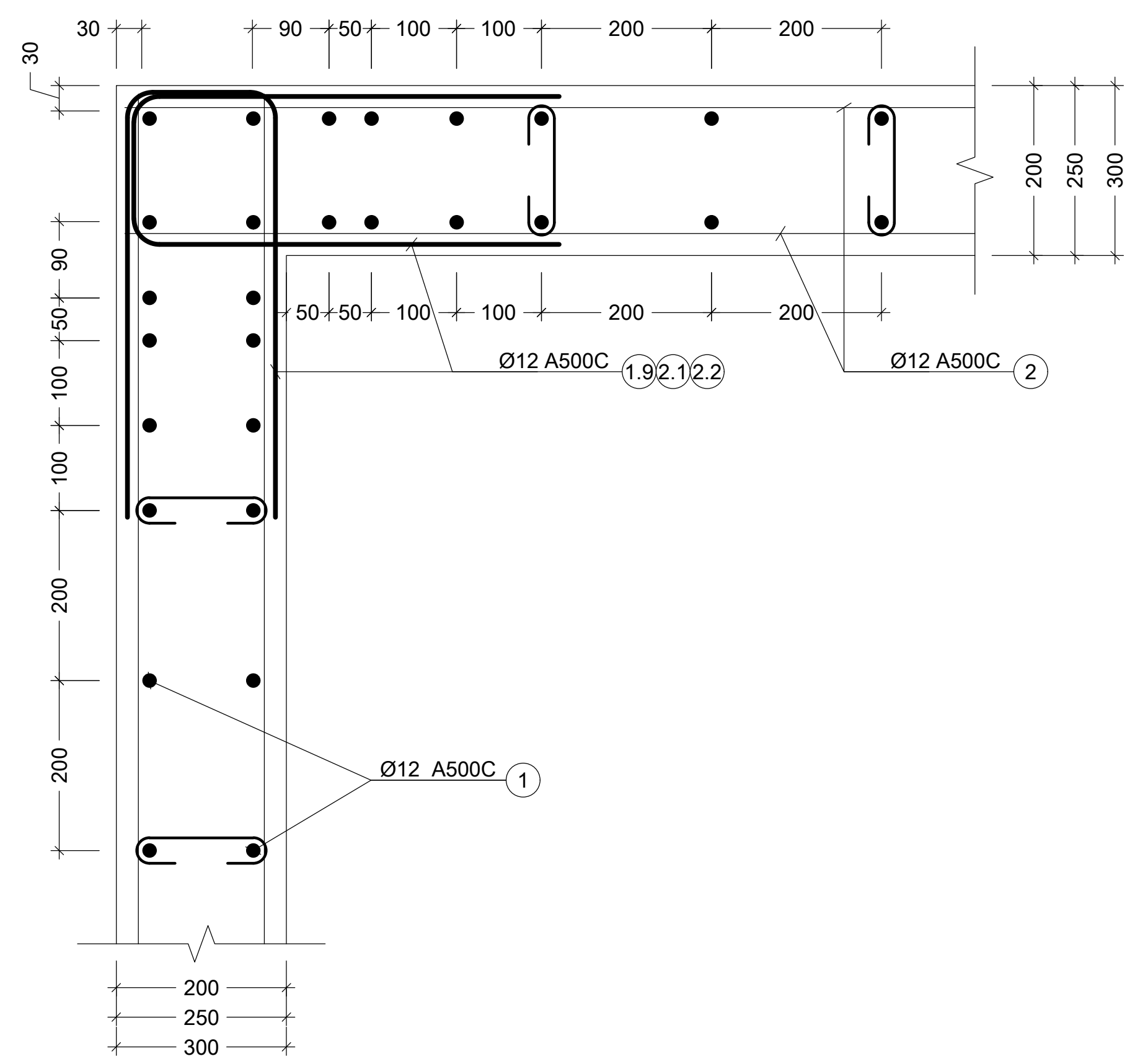

II კვანძი
Scale: 1:10

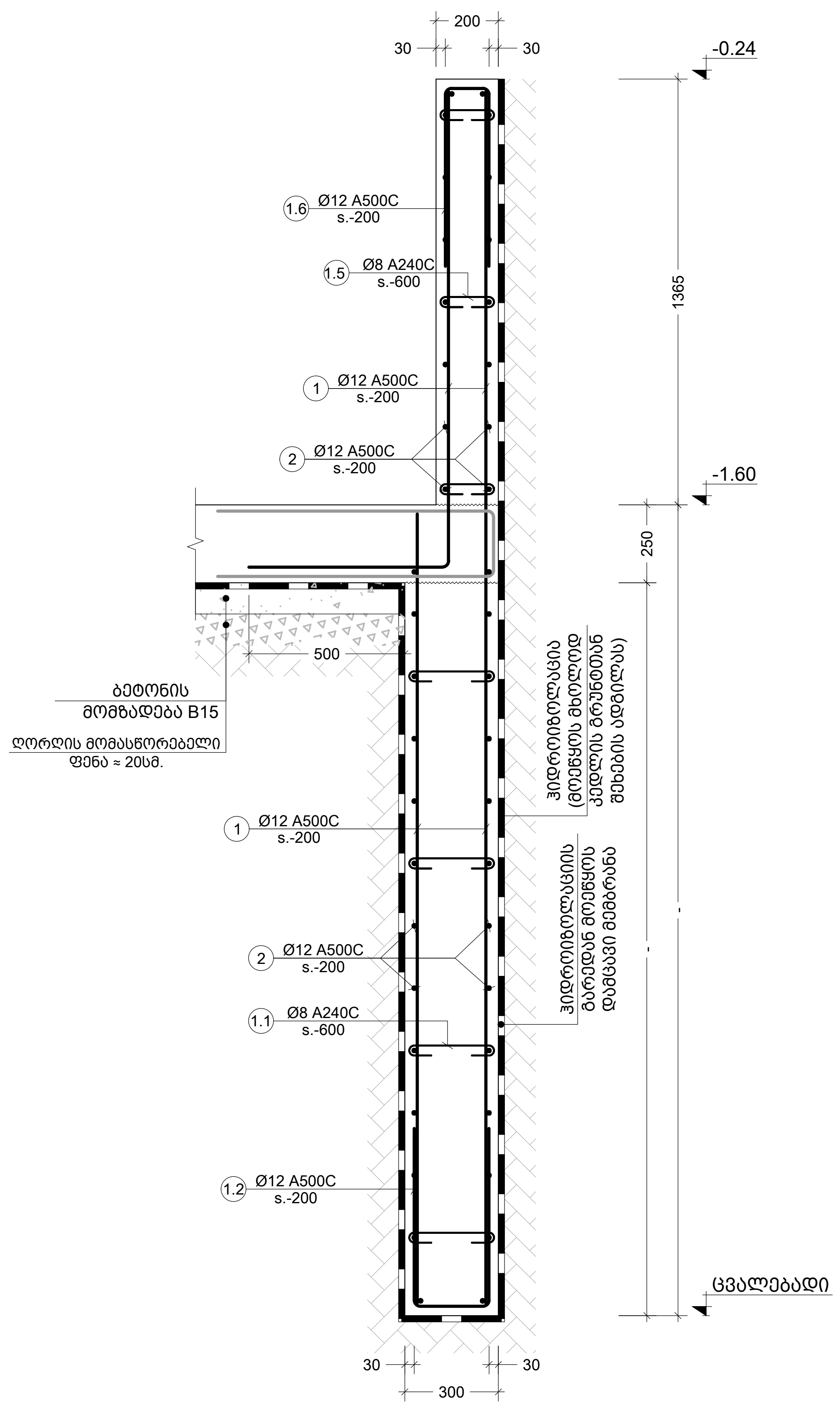

g კვეთი
Scale: 1:20

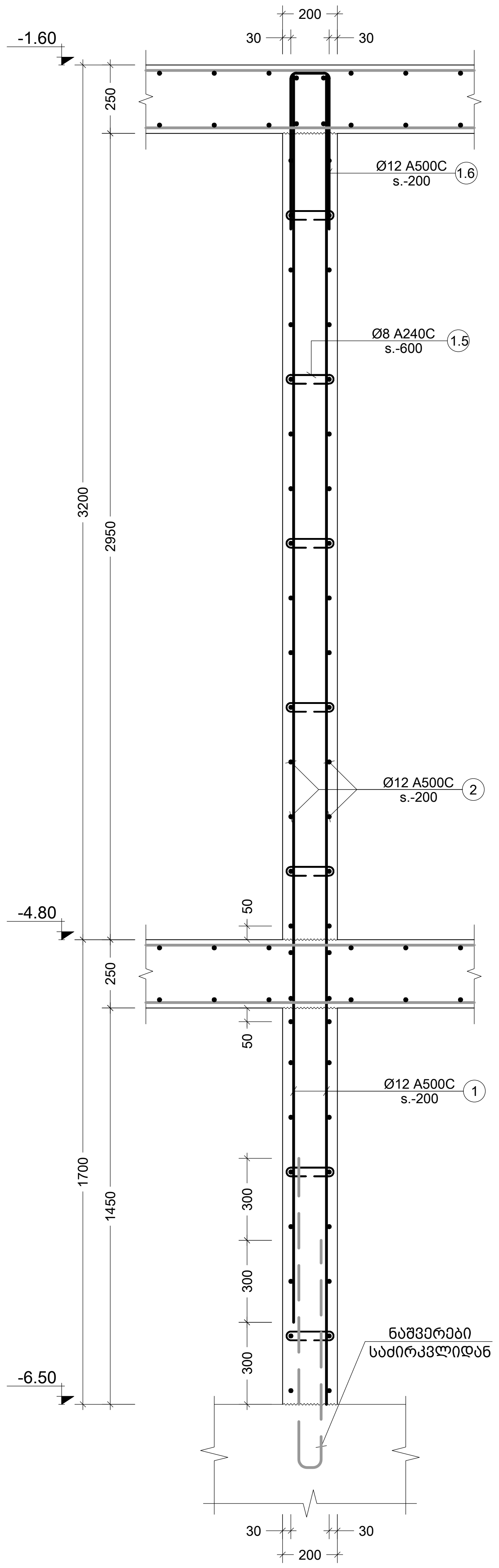

h კვეთი
Scale: 1:20

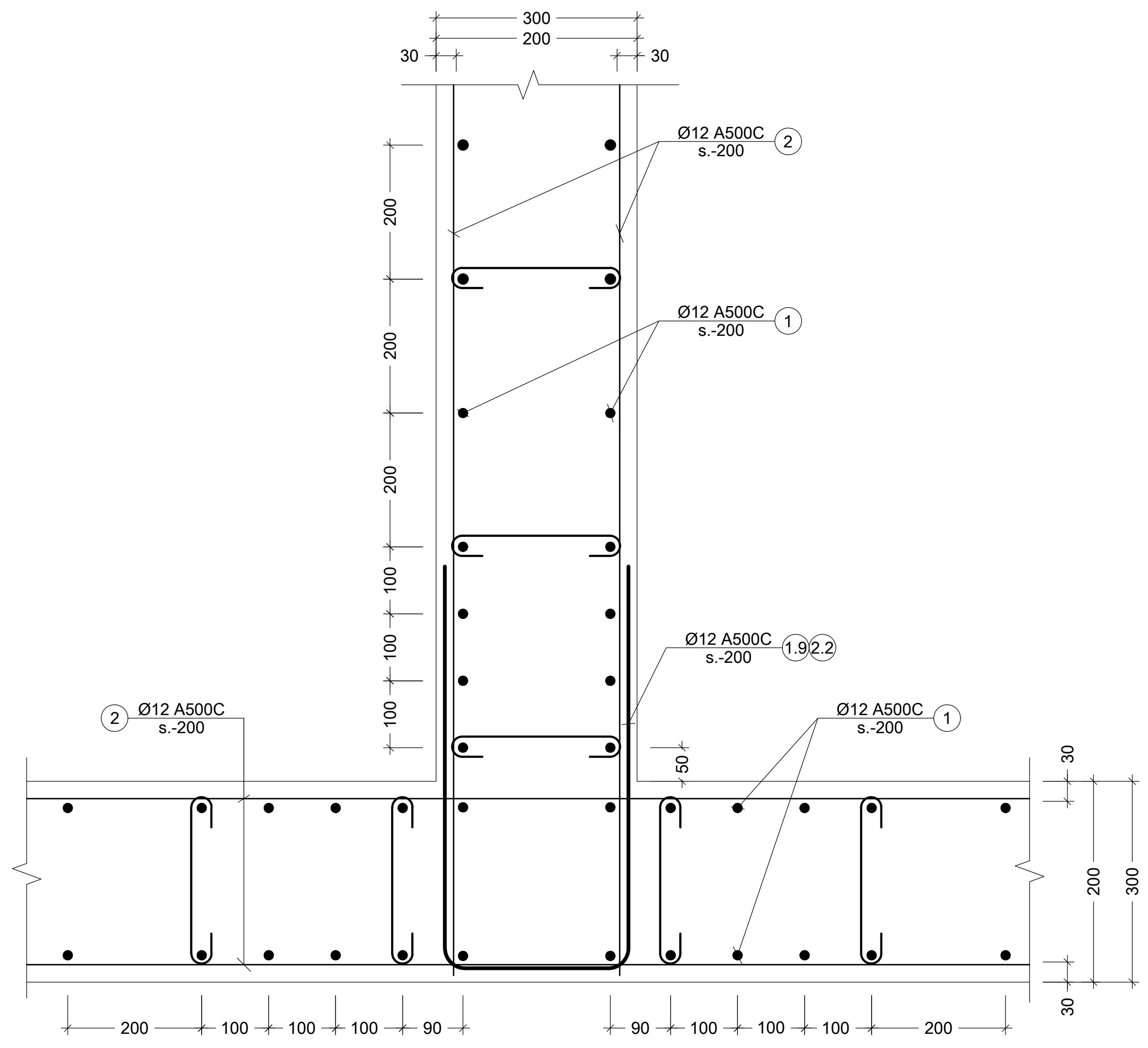

III კვანძი
Scale: 1:10

შენიშვნა:
NOTE:

1. მონ. კედლების კვეთები განიხილეთ ჩასატანებელ დეტალებთან ერთად S-6116; S-6117; S-6118.

No	Date	Revision	Issued by
----	----	----	----
----	----	----	----
----	----	----	----
----	----	----	----
00	----	----	----

სიტუაციური სქემა
KEY PLAN

მისამართი
ADDRESS
ქ.თბილისი, ნუცუბიძე-ვაშლიჯვრის დამაკავშირებელი გზის მიმდებარე ტერიტორია, ს.კ. 01.10.18.011.077

პროექტი
PROJECT
რესტორანი ლისი

ნახაზი
DRWG.
კვეთი f; g; h; j; კვანძი II; III

CUBICON DESIGN & BUILDING ENGINEERING
შპს "კუბიკონი", თბილისი, მარშალ გელოვანის გამზ. 13
ტელ: (+995 591) 116444 www.cubicon.ge

შესრულა: ISSUED BY:	შეამოწმა APPROVED BY:
LL	GT
ფაილი FILE R.C.WALLS	პროექტის #: PROJECT No 137P18
ფორმატი PAPER SIZE A2	მასშტაბი SCALE 1:10; 1:20

ნახ.კოდი DRWG. No	კორექტ. REVISION	სტადია STATUS
S-1205	00	SD

22.05.2023

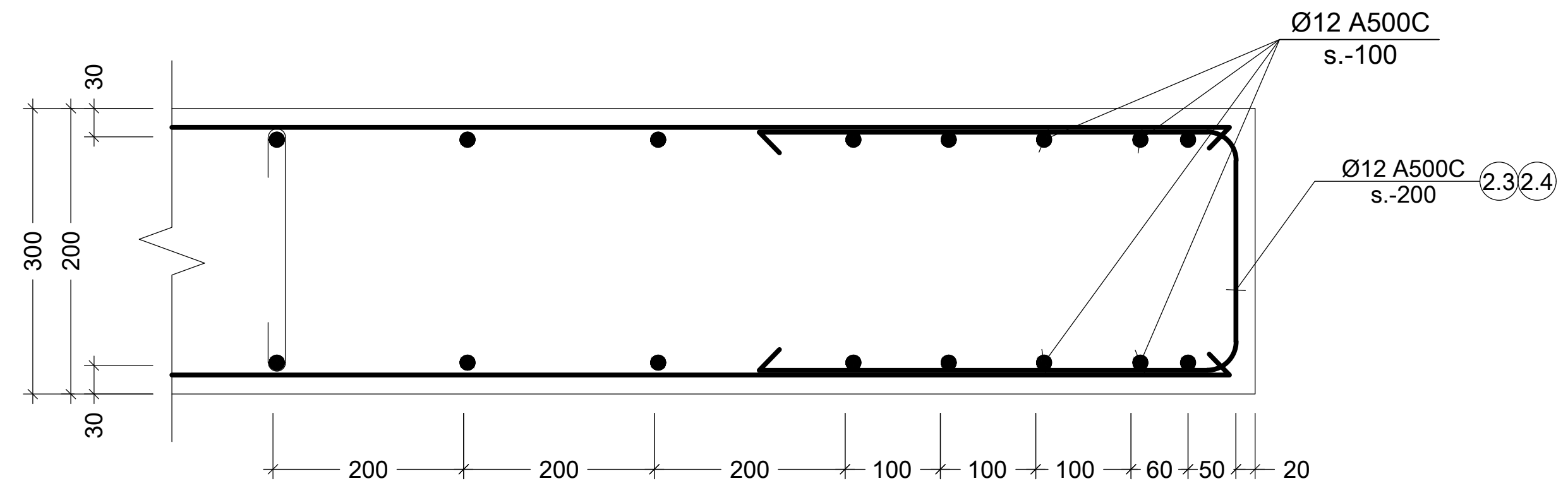

k კვეთი
Scale: 1:10

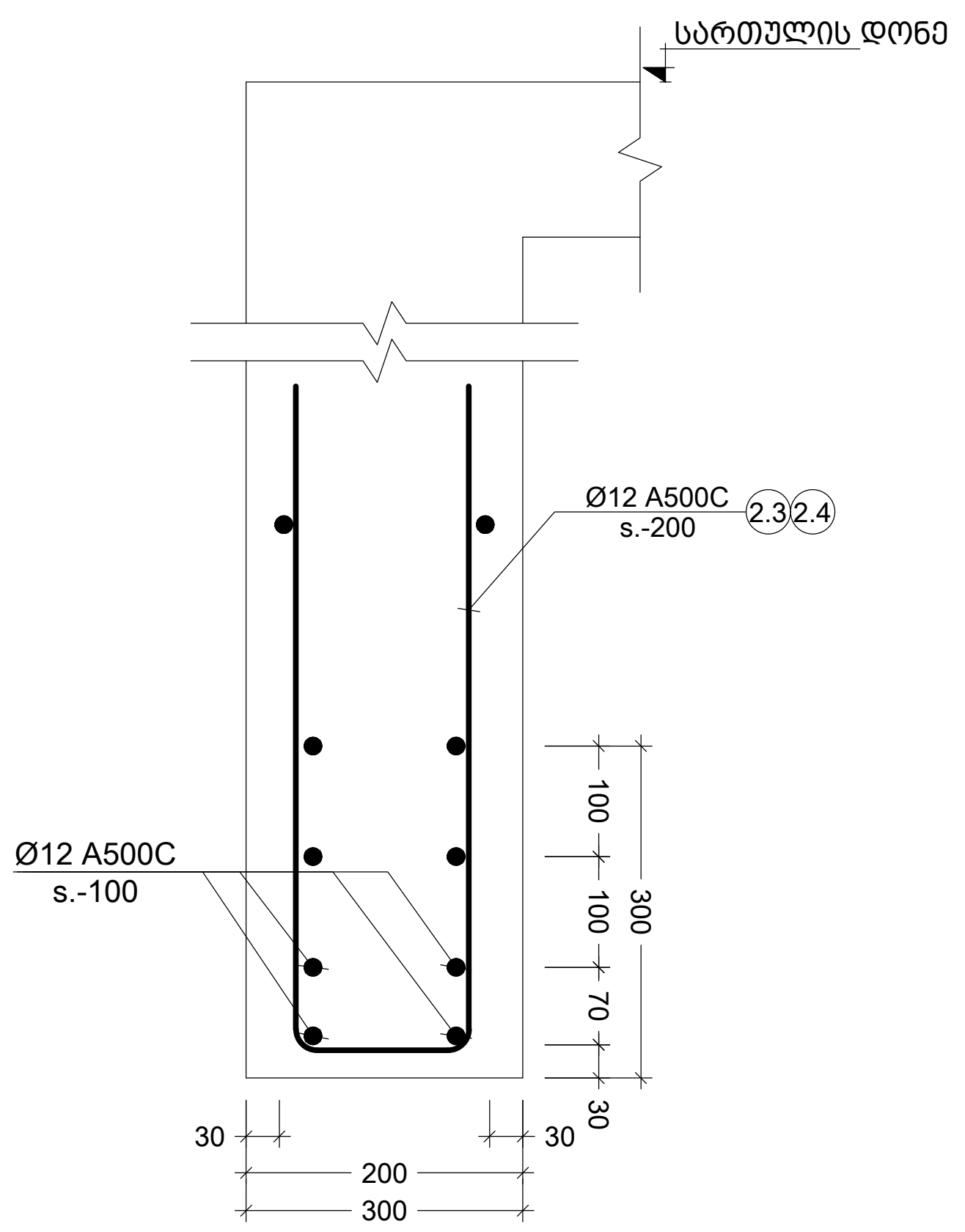

m კვეთი
Scale: 1:10

პოზ. №	ესკიზი	L მმ
1.1	240; 100; 100	440
1.2	240; 600; 600	1440
1.3	215; 820; 720; 115	1870
1.4	260; 600; 600	1460
1.5	140; 70; 70	280
1.6	140; 600; 600	1340
1.7	190; 70; 70	330
1.8	190; 600; 600	1390
1.9	105; 600; 600	1305
2.1	155; 600; 600	1355
2.2	205; 600; 600	1405
2.3	115; 600; 600	1315
2.4	215; 600; 600	1415

კონსტრ. დასახ. და სართული	ელემენტის დასახელება	პოზ. №	დიამეტრი ან კვეთი (მმ)	ერთეულის სიგრძე (მმ.)	რაოდენობა (ც.)	სიგრძე (მ.)	წონა (კგ.)
მონ. კედლების სპეციფიკაცია -6.50 ნიშნულზე	R.C.W.-1	1	Ø12 A500C	დ.ა.	–	1850	1642
		2	Ø12 A500C	დ.ა.	–	2200	1952
		3	Ø25 A500C	დ.ა.	–	20	77
		4	Ø20 A500C	დ.ა.	–	15	37
		1.1	Ø8 A240C	440	458 X 1	201.52	79
		1.2	Ø12 A500C	1440	205 X 1	295.20	262
		1.3	Ø8 A240C	1870	38 X 1	71.06	28
		1.4	Ø8 A240C	1460	38 X 1	55.48	22
		1.5	Ø8 A240C	280	12 X 1	3.36	1
		1.6	Ø12 A500C	1340	30 X 1	40.20	36
		2.2	Ø12 A500C	1405	54 X 1	75.87	67
		2.3	Ø12 A500C	2000	165 X 1	330.00	293
		2.4	Ø12 A500C	1415	88 X 1	124.52	110
		მძიმე ბეტონი	B25	V =	50.0 X 1	= 50.00	მ³
	R.C.W.-2	1	Ø12 A500C	დ.ა.	–	550	488
		2	Ø12 A500C	დ.ა.	–	650	577
		1.1	Ø8 A240C	440	32 X 1	14.08	6
		1.5	Ø8 A240C	280	105 X 1	29.40	12
		1.6	Ø12 A500C	1340	92 X 1	123.28	109
		1.9	Ø12 A500C	1305	78 X 1	101.79	90
		2.2	Ø12 A500C	1405	30 X 1	42.15	37
		მძიმე ბეტონი	B25	V =	11.0 X 1	= 11.00	მ³
	R.C.W.-3	1	Ø12 A500C	დ.ა.	–	2760	2449
		2	Ø12 A500C	დ.ა.	–	3330	2955
		1.1	Ø8 A240C	440	740 X 1	325.60	128
		1.2	Ø12 A500C	1440	222 X 1	319.68	284
		2.2	Ø12 A500C	1405	32 X 1	44.96	40
		მძიმე ბეტონი	B25	V =	85.0 X 1	= 85.00	მ³
	R.C.W.-4	1	Ø12 A500C	დ.ა.	–	270	240
		2	Ø12 A500C	დ.ა.	–	330	293
		1.1	Ø8 A240C	440	67 X 1	29.48	12
		1.2	Ø12 A500C	1440	18 X 1	25.92	23
		2.2	Ø12 A500C	1405	32 X 1	44.96	40
		მძიმე ბეტონი	B25	V =	8.2 X 1	= 8.20	მ³
	R.C.W.-5	1	Ø12 A500C	დ.ა.	–	270	240
		2	Ø12 A500C	დ.ა.	–	330	293
		1.5	Ø8 A240C	280	73 X 1	20.44	8
		1.6	Ø12 A500C	1340	44 X 1	58.96	52
		1.9	Ø12 A500C	1305	16 X 1	20.88	19
		მძიმე ბეტონი	B25	V =	5.6 X 1	= 5.60	მ³
	R.C.W.-6	1	Ø12 A500C	დ.ა.	–	120	106
		2	Ø12 A500C	დ.ა.	–	140	124
		1.5	Ø8 A240C	280	32 X 1	8.96	4
		1.6	Ø12 A500C	1340	8 X 1	10.72	10
		1.9	Ø12 A500C	1305	60 X 1	78.30	69
		მძიმე ბეტონი	B25	V =	2.5 X 1	= 2.50	მ³

კონსტრ. დასახ. და სართული	ელემენტის დასახელება	პოზ. №	დიამეტრი ან კვეთი (მმ)	ერთეულის სიგრძე (მმ.)	რაოდენობა (ც.)	სიგრძე (მ.)	წონა (კგ.)
მონ. კედლების სპეციფიკაცია -6.50 და -3.10 ნიშნულებზე	R.C.W.-7	1	Ø12 A500C	დ.ა.	–	330	293
		2	Ø12 A500C	დ.ა.	–	410	364
		1.1	Ø8 A240C	440	85 X 1	37.40	15
		1.2	Ø12 A500C	1440	51 X 1	73.44	65
		2.2	Ø12 A500C	1405	45 X 1	63.23	56
		მძიმე ბეტონი	B25	V =	10.5 X 1	= 10.50	მ³
	R.C.W.-8	1	Ø12 A500C	დ.ა.	–	250	222
		2	Ø12 A500C	დ.ა.	–	300	266
		1.7	Ø8 A240C	330	67 X 1	22.11	9
		1.8	Ø12 A500C	1390	20 X 1	27.80	25
		2.1	Ø12 A500C	1355	192 X 1	260.16	231
		მძიმე ბეტონი	B25	V =	6.5 X 1	= 6.50	მ³
	R.C.W.-9	1	Ø12 A500C	დ.ა.	–	130	115
		2	Ø12 A500C	დ.ა.	–	160	142
		1.5	Ø8 A240C	280	32 X 1	8.96	4
		1.6	Ø12 A500C	1340	24 X 1	32.16	29
		1.9	Ø12 A500C	1305	64 X 1	83.52	74
		2.3	Ø12 A500C	1315	27 X 1	35.51	32
		მძიმე ბეტონი	B25	V =	2.4 X 1	= 2.40	მ³
	R.C.W.-10	1	Ø12 A500C	დ.ა.	–	55	49
		2	Ø12 A500C	დ.ა.	–	65	58
		1.5	Ø8 A240C	280	16 X 1	4.48	2
		1.6	Ø12 A500C	1340	8 X 1	10.72	10
		1.9	Ø12 A500C	1305	34 X 1	44.37	39
		მძიმე ბეტონი	B25	V =	1.2 X 1	= 1.20	მ³
	R.C.W.-11	1	Ø12 A500C	დ.ა.	–	900	799
		2	Ø12 A500C	დ.ა.	–	1130	1003
		1.7	Ø8 A240C	330	266 X 1	87.78	35
		1.8	Ø12 A500C	1390	160 X 1	222.40	197
		2.1	Ø12 A500C	1355	150 X 1	203.25	180
		მძიმე ბეტონი	B25	V =	24.0 X 1	= 24.00	მ³
	R.C.W.-12	1	Ø12 A500C	დ.ა.	–	55	49
		2	Ø12 A500C	დ.ა.	–	65	58
		1.5	Ø8 A240C	280	16 X 1	4.48	2
		1.6	Ø12 A500C	1340	8 X 1	10.72	10
		1.9	Ø12 A500C	1305	30 X 1	39.15	35
		მძიმე ბეტონი	B25	V =	2.0 X 1	= 2.00	მ³
	R.C.W.-13	1	Ø12 A500C	დ.ა.	–	25	22
		2	Ø12 A500C	დ.ა.	–	30	27
		1.1	Ø8 A240C	440	6 X 1	2.64	1
		1.2	Ø12 A500C	1440	6 X 1	8.64	8
		2.2	Ø12 A500C	1405	14 X 1	19.67	17
		მძიმე ბეტონი	B25	V =	0.7 X 1	= 0.70	მ³

შენიშვნა:
NOTE:

1. მონ. კედლების კვეთები განიხილეთ ჩასატანებელ დეტალებთან ერთად S-6116; S-6117; S-6118.

No	Date	Revision	Issued by
01	----	----	----

სიტუაციური სქემა
KEY PLAN

მისამართი
ADDRESS
ქ.თბილისი, ნუცუბიძე-ვაშლიჯვრის დამაკავშირებელი გზის მიმდებარე ტერიტორია, ს.კ. 01.10.18.011.077

პროექტი
PROJECT
რესტორანი ლისი

ნახაზი
DRWG.
კვეთი k; m; ესკიზები; მონ. კედლების სპეციფიკაცია

CUBICON DESIGN & BUILDING ENGINEERING

შპს "კუბიკონი", თბილისი, მარშალ გელოვანის გამზ. 13
ტელ: (+995 591) 116444 www.cubicon.ge

შეასრულა: ISSUED BY:	შეამოწმა APPROVED BY:
LL	GT
ფაილი FILE: R.C.WALLS	პროექტის #: PROJECT No: 137P18
ფორმატი PAPER SIZE: A2	მასშტაბი SCALE: 1:10

ნახ.კოდი DRWG. No	კორექტ. REVISION	სტადია STATUS
S-1206	01	SD

22.05.2023

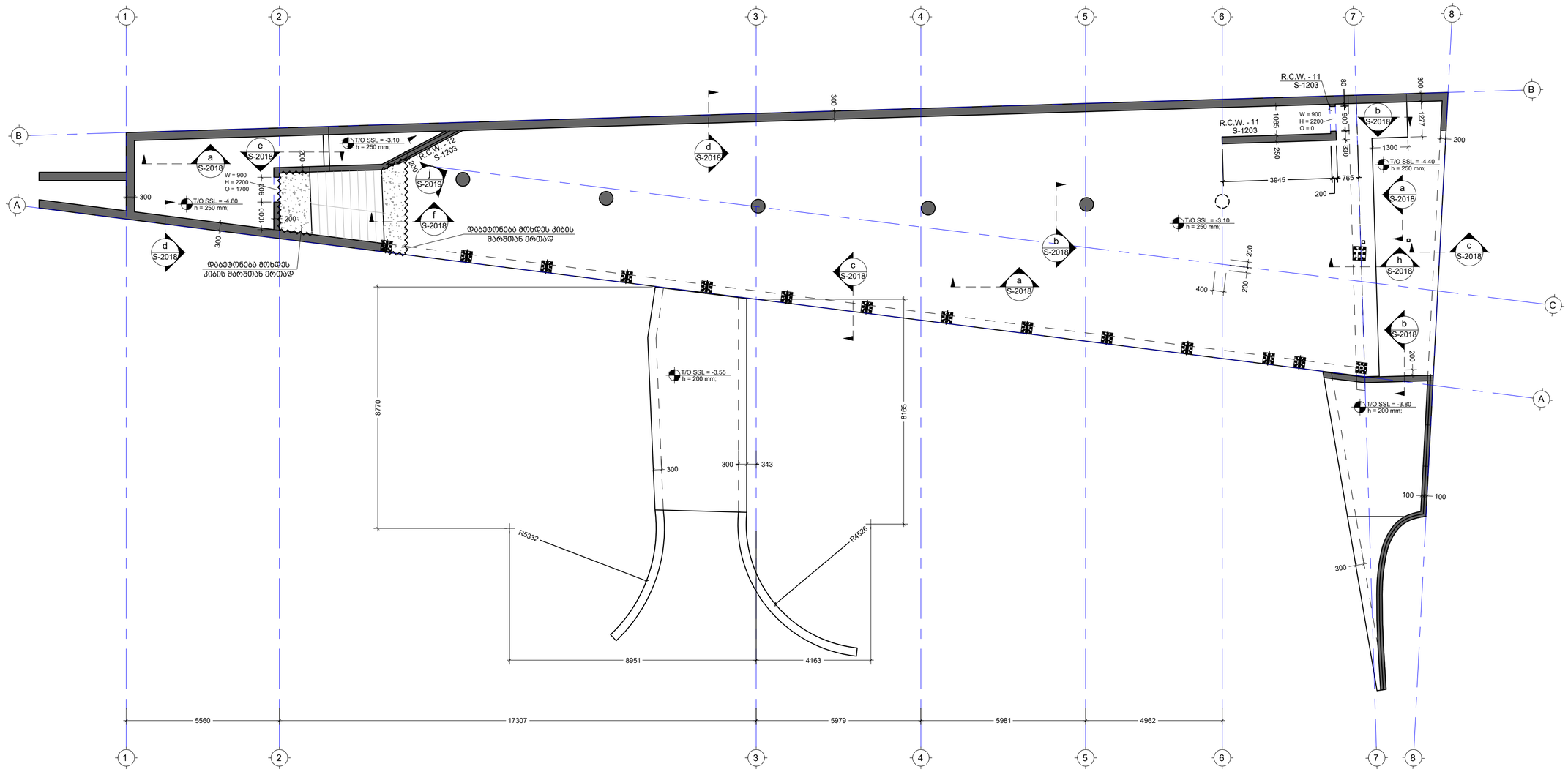

შენიშვნა:
NOTE:

1. დაკვალვა მოხდეს UTM სისტემით
2. საყალიბე გეგმა განიხილოს ჩასატანებელი დეტალების განლაგების გეგმასთან ერთად S-6001

No	Date	Revision	Issued by
01	----	----	----

სიტუაციური სქემა
KEY PLAN

მისამართი
ADDRESS
ქ.თბილისი, ნუცუბიძე-ვაშლიჯვრის დამაკავშირებელი გზის მიმდებარე ტერიტორია, ს.კ. 01.10.18.011.077

პროექტი
PROJECT
რესტორანი ლისი

ნახაზი
DRWG.
გადახურვის ფილის საყალიბე გეგმა -3.10 ნიშნულზე

CUBICON
DESIGN & BUILDING ENGINEERING
მას "ქუბიკონი", თბილისი, მარშალ გელოვანის ბაზრ. 13
ტელ: (+995 591) 116444 www.cubicon.ge

შემსრულა: ISSUED BY:	შეამოწმა APPROVED BY:
LL	GT
ფაილი FILE: B01 FORMWORK	პროექტის #: PROJECT No: 137P18
ფორმატი PAPER SIZE: A2	მასშტაბი SCALE: 1:100
ნახ.კოდი DRWG. No: S-2101	კორექტ. REVISION: 01
სტატია STATUS: SD	

22.05.2023

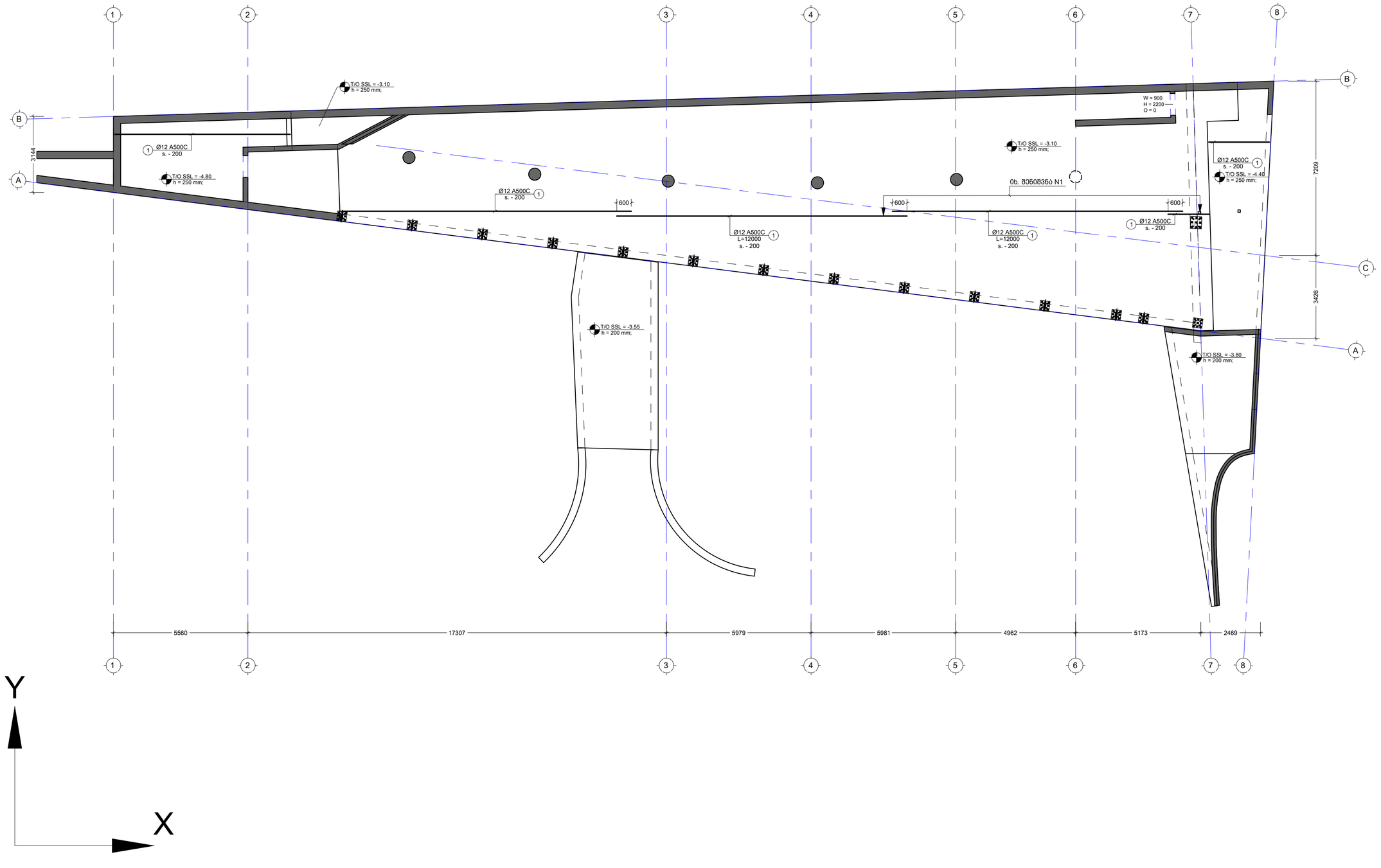

შენიშვნა:
NOTE:

1. ყოველი შემდეგი რიგი შესრულდეს პოზიციების ადგილმონაცვლეობით.
2. კვეთების მარკირება იხილეთ სახყალიბე ნახატებზე.

----	----	----	----
----	----	----	----
----	----	----	----
----	----	----	----
01	----	----	----
No	Date	Revision	Issued by

სიტუაციური სქემა
KEY PLAN

მისამართი
ADDRESS
ქ.თბილისი, ნუცუბიძე-ვაშლიჯვრის დამაკავშირებელი გზის მიმდებარე ტერიტორია, ს.კ. 01.10.18.011.077

პროექტი
PROJECT
რესტორანი ლისი

ნახაზი
DRWG.
გადახურვის ფილის არმირების გეგმა -3.10 ნიშნულზე (ქვ. შრე X მიმ.)

CUBICON
DESIGN & BUILDING ENGINEERING
შპს "ქუბიკონი", თბილისი, მარშალ გელოვანის გამზ. 13
ტელ: (+995 591) 116444 www.cubicon.ge

	შემსრულა: ISSUED BY: LL	შეამოწმა APPROVED BY: GT
	ფაილი FILE 801 REINFORCEMENT	პროექტის #: PROJECT No 137P18
	ფორმატი PAPER SIZE A2	მასშტაბი SCALE 1:100
ნახ.კოდი DRWG. No S-2102	კორექტ. REVISION 01	სტატუსი STATUS SD

22.05.2023

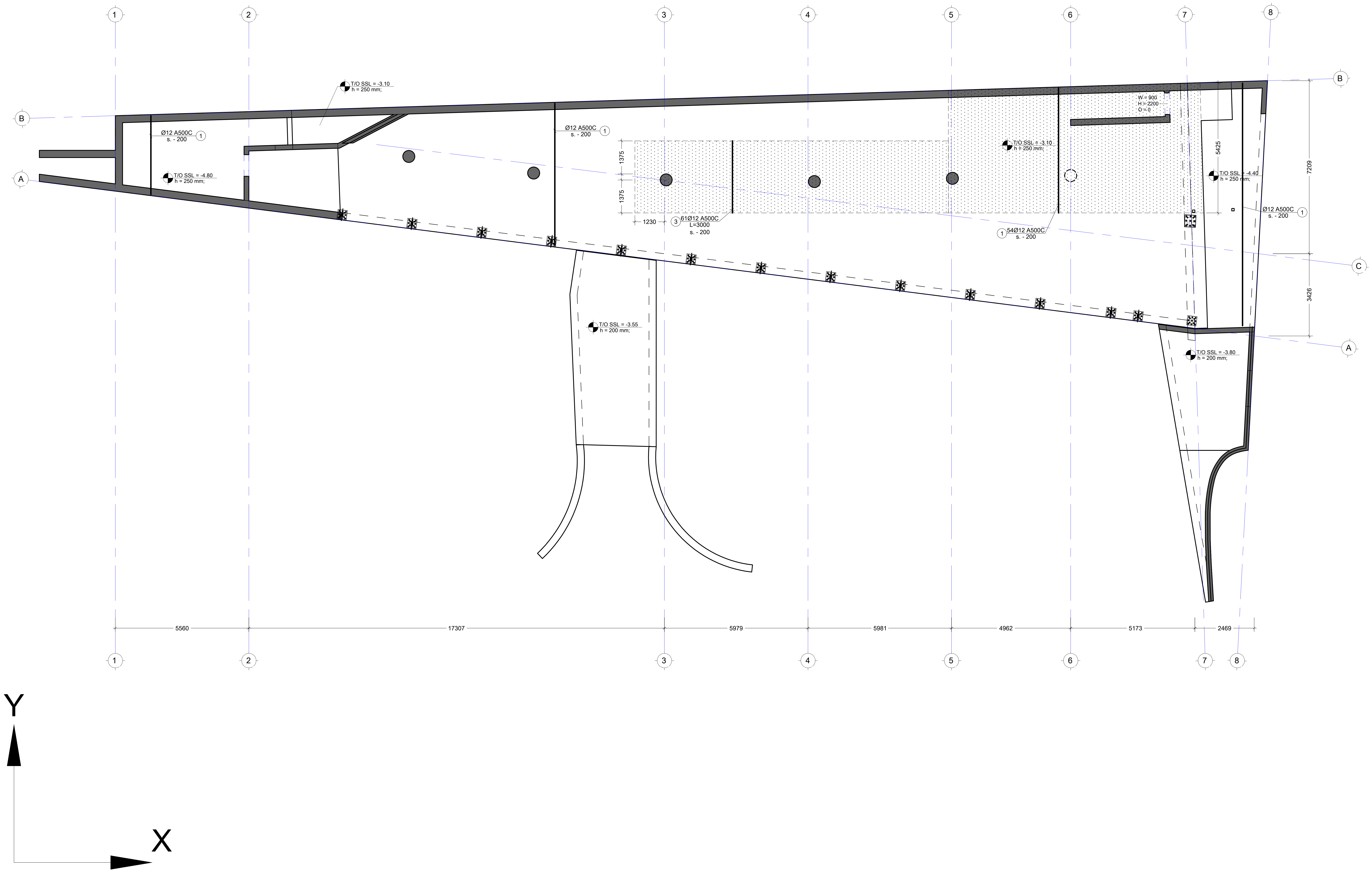

შენიშვნა:
NOTE:

1. ყოველი შემდეგი რიგი შესრულდეს პოზიციების ადგილმონაცვლეობით.
2. კვეთების მარკირება იხილეთ საყალიბე გეგმაზე.

No	Date	Revision	Issued by
----	----	----	----
----	----	----	----
----	----	----	----
----	----	----	----
01	----	----	----

სიტუაციური სქემა
KEY PLAN

მისამართი
ADDRESS
ქ.თბილისი, ნუცუბიძე-ვაშლიჯვრის დამაკავშირებელი გზის მიმდებარე ტერიტორია, ს.კ. 01.10.18.011.077

პროექტი
PROJECT
რესტორანი ლისი

ნახაზი
DRWG.
გადახურვის ფილის არმირების გეგმა -3.10 ნიშნულზე (ქვ. შრე Y მიმ.)

CUBICON DESIGN & BUILDING ENGINEERING
შპს "კუბიკონი", თბილისი, მარშალ გელოვანის გამზ. 13
ტელ: (+995 591) 116444 www.cubicon.ge

შეასრულა: ISSUED BY:	შეამოწმა APPROVED BY:
LL	GT
ფაილი FILE: B01 REINFORCEMENT	პროექტის #: PROJECT No: 137P18
ფორმატი PAPER SIZE: A2	მასშტაბი SCALE: 1:100

ნახ.კოდი DRWG. No	კორექტ. REVISION	სტადია STATUS
S-2103	01	SD

22.05.2023

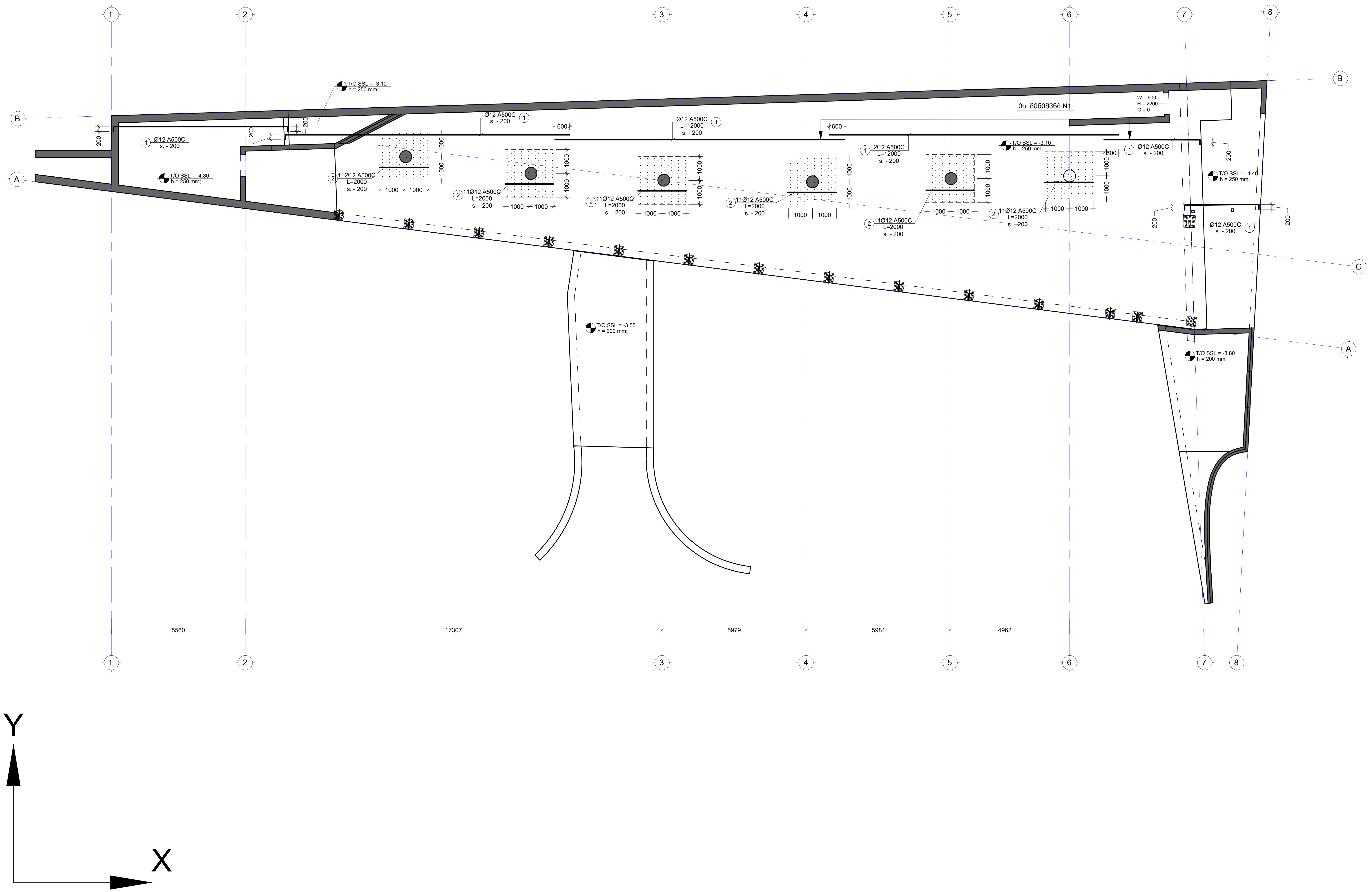

შენიშვნა:
NOTE:

1. ყოველი შემდეგი რიგი შესრულდეს პოზიციების ადგილმონაცვლეობით.
2. კვეთების მარკირება იხილეთ საყალიბე გეგმაზე.

No	Date	Revision	Issued by
----	----	----	----
----	----	----	----
----	----	----	----
----	----	----	----
01	----	----	----

სიტუაციური სქემა
KEY PLAN

მისამართი
ADDRESS
ქ.თბილისი, ნუცუბიძე-ვაშლიჯვრის დამაკავშირებელი გზის მიმდებარე ტერიტორია, ს.კ. 01.10.18.011.077

პროექტი
PROJECT
რესტორანი ლისი

ნახაზი
DRWG.
გადახურვის ფილის არმირების გეგმა -3.10 ნიშნულზე (ზ. შრე X მიმ.)

CUBICON
DESIGN & BUILDING ENGINEERING

შპს "კუბიკონი", თბილისი, მარშალ გელოვანის გამზ. 13
ტელ: (+995 591) 116444 www.cubicon.ge

	შესრულდა: ISSUED BY: LL	შეამოწმა APPROVED BY: GT
	ფაილი FILE B01 REINFORCEMENT	პროექტის #: PROJECT No 137P18
	ფორმატი PAPER SIZE A2	მასშტაბი SCALE 1:100
ნახ.კოდი DRWG. No S-2104	კორექტ. REVISION 01	სტადია STATUS SD

22.05.2023

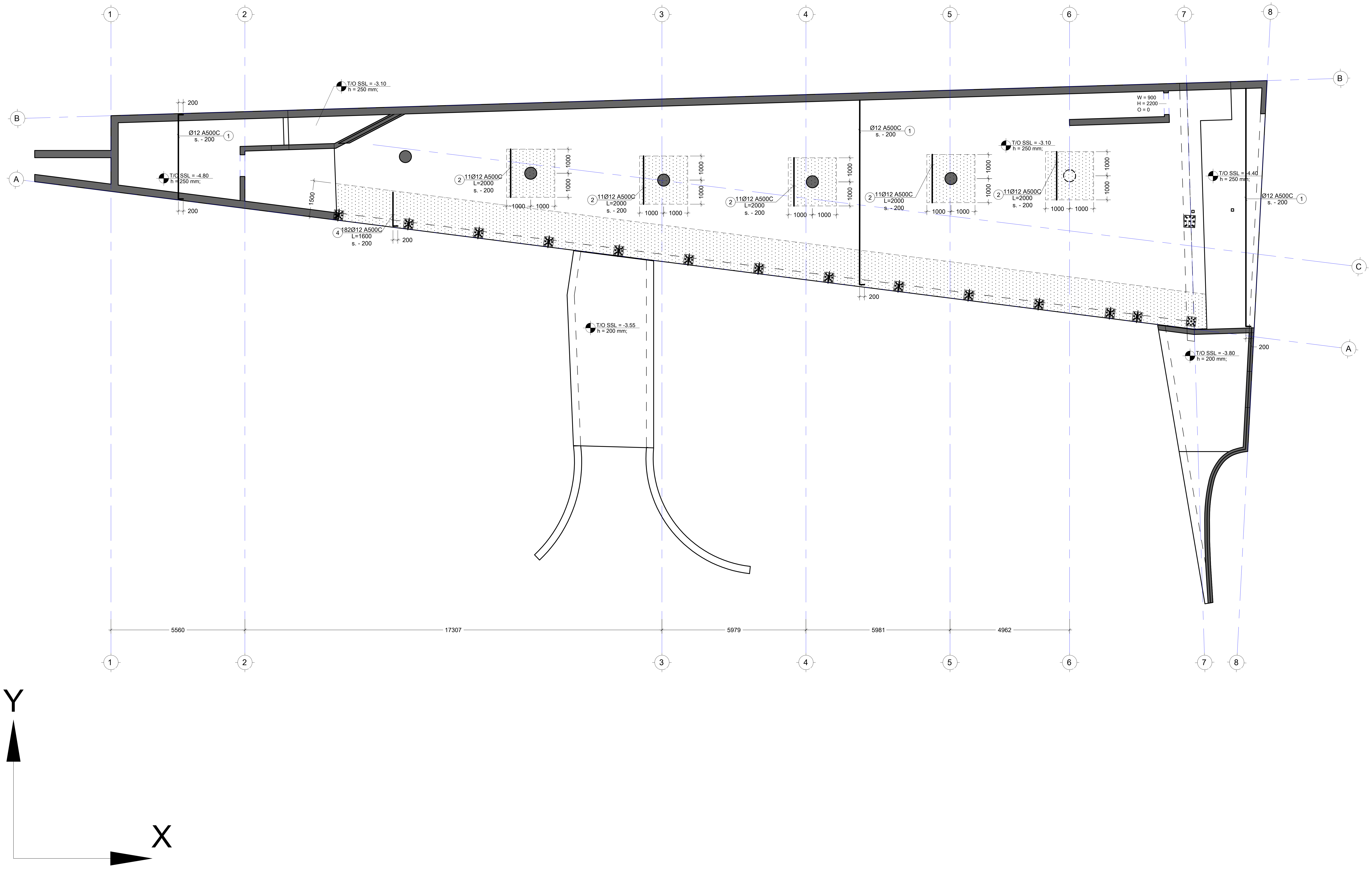

შენიშვნა:
NOTE:

1. ყოველი შემდეგი რიგი შესრულდეს პოზიციების ადგილმონაცვლეობით.
2. კვეთების მარკირება იხილეთ საყალიბე გეგმაზე.

No	Date	Revision	Issued by
----	----	----	----
----	----	----	----
----	----	----	----
----	----	----	----
01	----	----	----

სიტუაციური სქემა
KEY PLAN

მისამართი
ADDRESS
ქ.თბილისი, ნუცუბიძე-ვაშლიჯვრის დამაკავშირებელი გზის მიმდებარე ტერიტორია, ს.კ. 01.10.18.011.077

პროექტი
PROJECT
რესტორანი ლისი

ნახაზი
DRWG.
გადახურვის ფილის არმირების გეგმა -3.10 ნიშნულზე (ზ. შრე Y მიმ.)

CUBICON©
DESIGN & BUILDING ENGINEERING

შპს "კუბიკონი", თბილისი, მარშალ გელოვანის გამზ. 13
ტელ: (+995 591) 116444 www.cubicon.ge

შესრულა: ISSUED BY:	შეამოწმა APPROVED BY:
LL	GT
ფაილი FILE B01 REINFORCEMENT	პროექტის #: PROJECT No 137P18
ფორმატი PAPER SIZE A2	მასშტაბი SCALE 1:100

ნახ.კოდი DRWG. No	კორექტ. REVISION	სტადია STATUS
S-2105	01	SD

22.05.2023

შენიშვნა:
NOTE:

1. ყოველი შემდეგი რიგი შესრულდეს პოზიციების ადგილმონაცვლეობით.
2. ქვემების მარკირება იხილეთ სანყალიბე ტემბაზე.

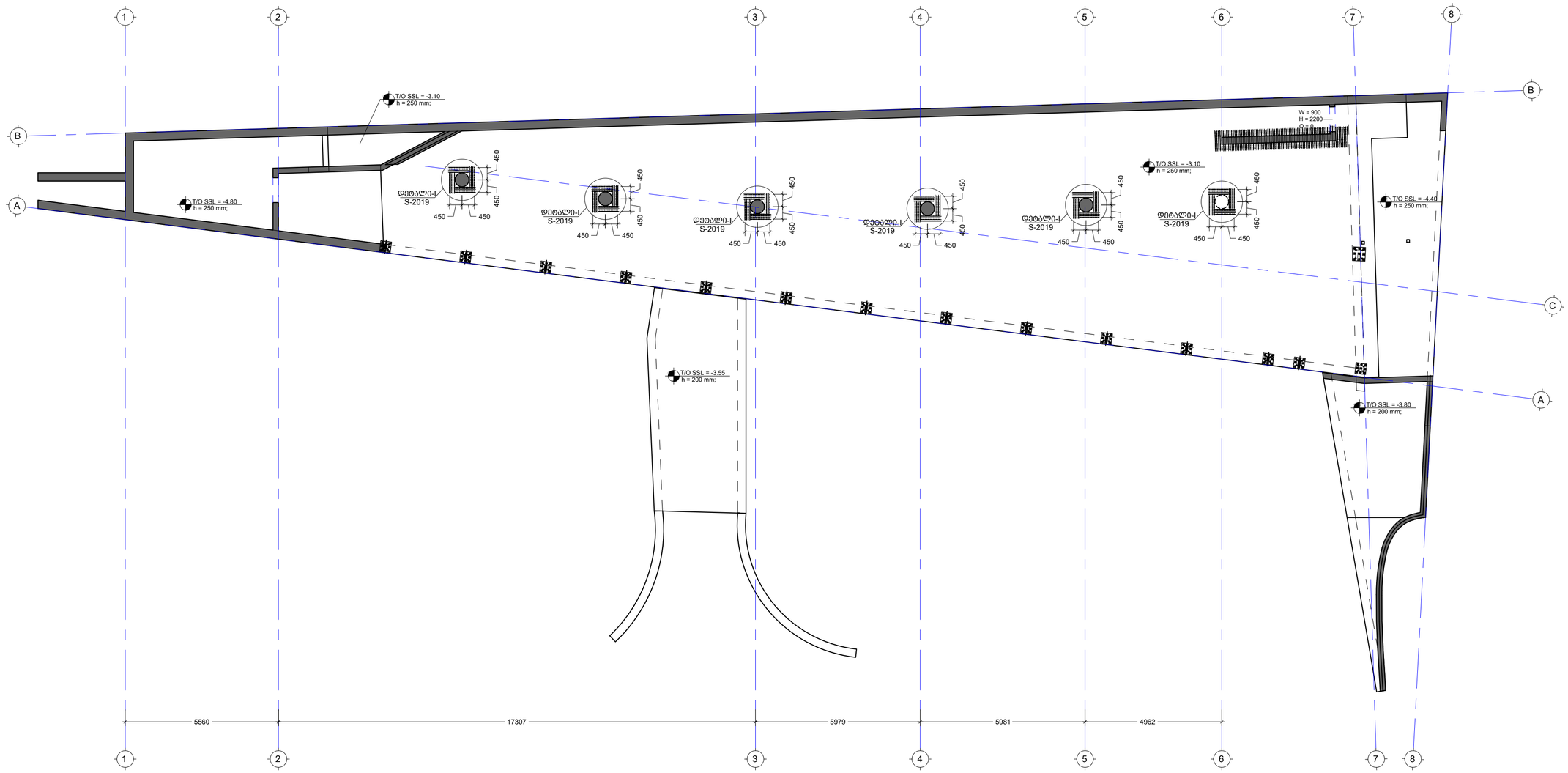

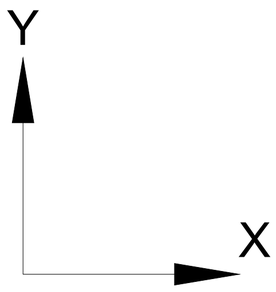

No	Date	Revision	Issued by
----	----	----	----
----	----	----	----
----	----	----	----
----	----	----	----
01	----	----	----

სიტუაციური სქემა
KEY PLAN

მისამართი
ADDRESS
ქ.თბილისი, ნუცუბიძე-ვაშლიჯვრის დამაკავშირებელი გზის მიმდებარე ტერიტორია, ს.კ. 01.10.18.011.077

პროექტი
PROJECT
რესტორანი ლისი

ნახაზი
DRWG.
განივი არმირების განლაგების გეგმა -3.10 ნიშნულზე

CUBICON
DESIGN & BUILDING ENGINEERING
მას "ქუბიკონი", თბილისი, მარგალ გელოვანის ბაზრ. 13
ტელ: (+995 591) 116444 www.cubicon.ge

შემსრულა: ISSUED BY: LL	შეამოწმა APPROVED BY: GT
ფაილი FILE B01 REINFORCEMENT	პროექტის #: PROJECT No 137P18
ფორმატი PAPER SIZE A2	მასშტაბი SCALE 1:100
ნახ.კოდი DRWG. No S-2106	კორექტ. REVISION 01	სტატუსი STATUS SD

22.05.2023

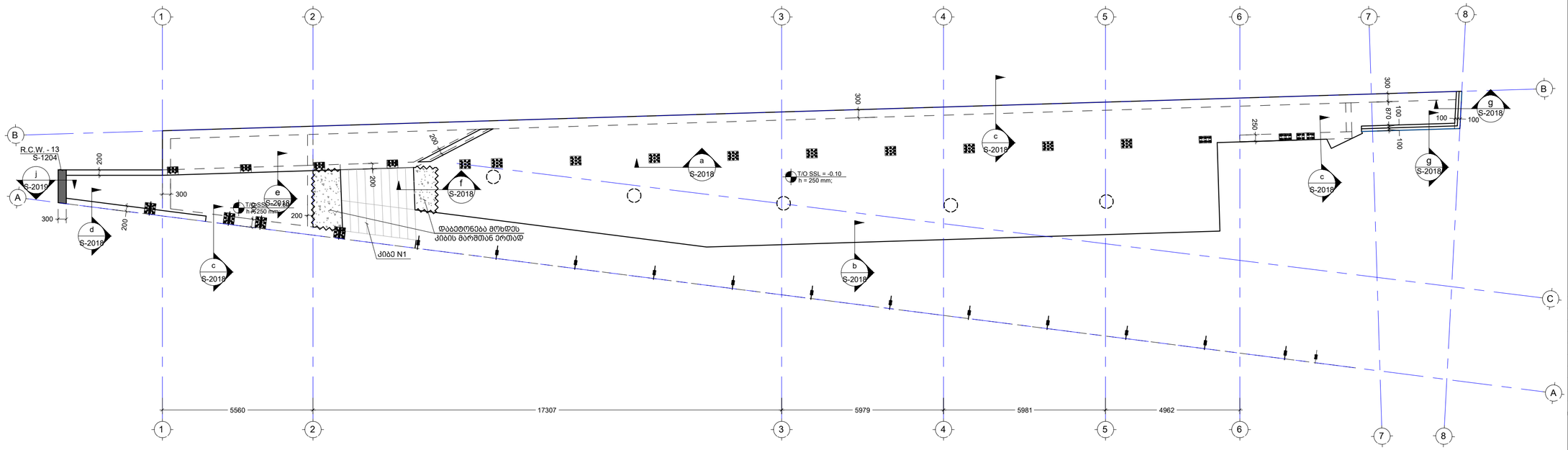

შენიშვნა:
NOTE:

1. დაკვალვა მოხდეს UTM სისტემით
2. საყალიბე გეგმა განიხილოს ჩასატანებელი დეტალების განლაგების გეგმასთან ერთად S-6101

No	Date	Revision	Issued by
----	----	----	----
----	----	----	----
----	----	----	----
----	----	----	----
01	----	----	----

სიტუაციური სქემა
KEY PLAN

მისამართი
ADDRESS
ქ.თბილისი, ნუცუბიძე-ვაშლიჯვრის დამაკავშირებელი გზის მიმდებარე ტერიტორია, ს.კ. 01.10.18.011.077

პროექტი
PROJECT
რესტორანი ლისი

ნახაზი
DRWG.
გადახურვის ფილის საყალიბე გეგმა -0.10 ნიშნულზე

CUBICON
DESIGN & BUILDING ENGINEERING
მას "ქუბიკონი", თბილისი, მარჯან ბელოვანის ქუჩა. 13
ტელ: (+995 591) 116444 www.cubicon.ge

	შემსრულა: ISSUED BY: LL	შეამოწმა APPROVED BY: GT
	ფაილი FILE G00 FORMWORK	პროექტის #: PROJECT No 137P18
	ფორმატი PAPER SIZE A2	მასშტაბი SCALE 1:100
ნახ.კოდი DRWG. No S-2201	კორექტ. REVISION 01	სტატუსი STATUS SD

22.05.2023

შენიშვნა:
NOTE:

1. ყოველი შემდეგი რიგი შესრულდეს პოზიციების ადგილმონაცვლეობით.
2. კვეთების მარკირება იხილეთ სახყალიბე ფენებზე.

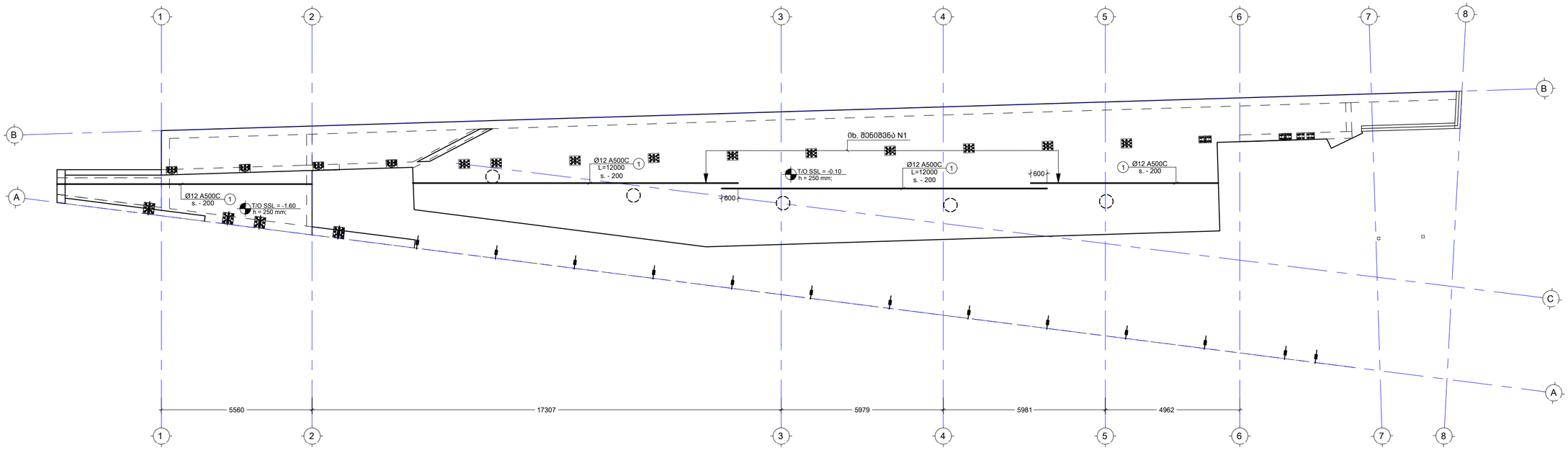

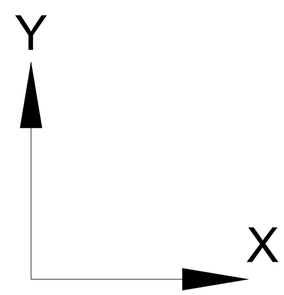

No	Date	Revision	Issued by
----	----	----	----
----	----	----	----
----	----	----	----
----	----	----	----
----	----	----	----
01	----	----	----

საორიენტირო სქემა
KEY PLAN

მისამართი
ADDRESS
ქ.თბილისი, ნუცუბიძე-ვაშლიჯვრის დამაკავშირებელი გზის მიმდებარე ტერიტორია, ს.კ. 01.10.18.011.077

პროექტი
PROJECT
რესტორანი ლისი

ნახაზი
DRWG.
გადახურვის ფილის არმირების გეგმა -0.10 ნიშნულზე (ძვ. შრე X მიმ.)

CUBICON DESIGN & BUILDING ENGINEERING
მას "ავაღჭრი", თბილისი, ბარბარე ჯორჯაძის ბაზრ. 13
მობ: (+995 591) 116444 www.cubicon.ge

	შემსრულა: ISSUED BY: LL	შემოწმდა APPROVED BY: GT
	ფაილი FILE G00 REINFORCEMENT	პროექტის #: PROJECT No 137P18
	ფორმატი PAPER SIZE A2	მასშტაბი SCALE 1:100
ნახ.კოდი DRWG. No S-2202	კორექტ. REVISION 01	სტატუსი STATUS SD

22.05.2023

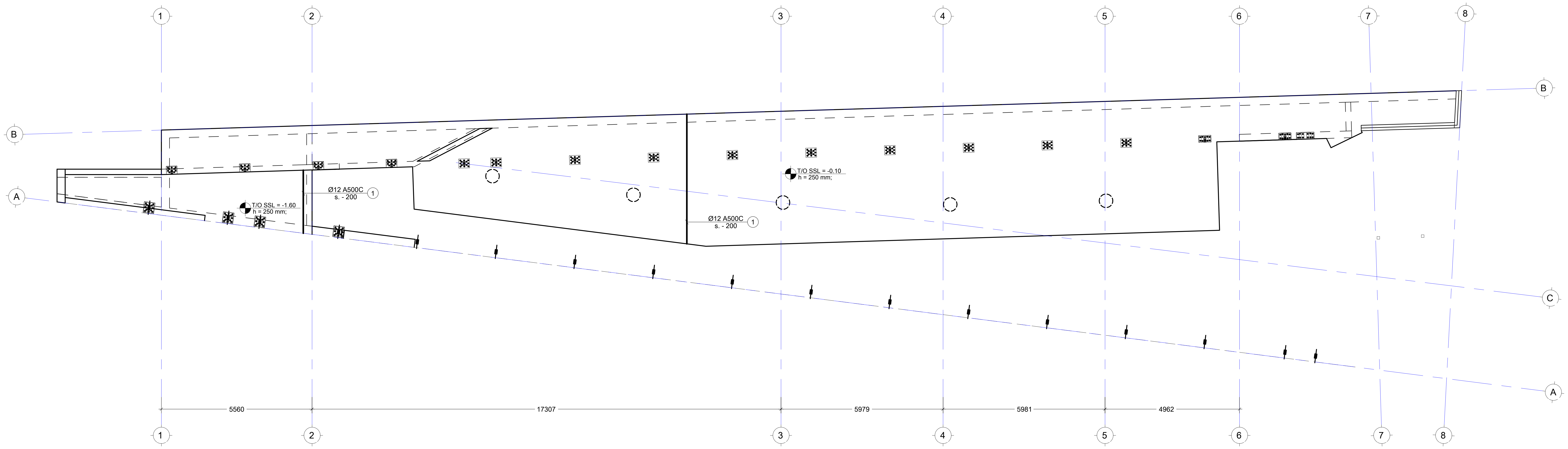

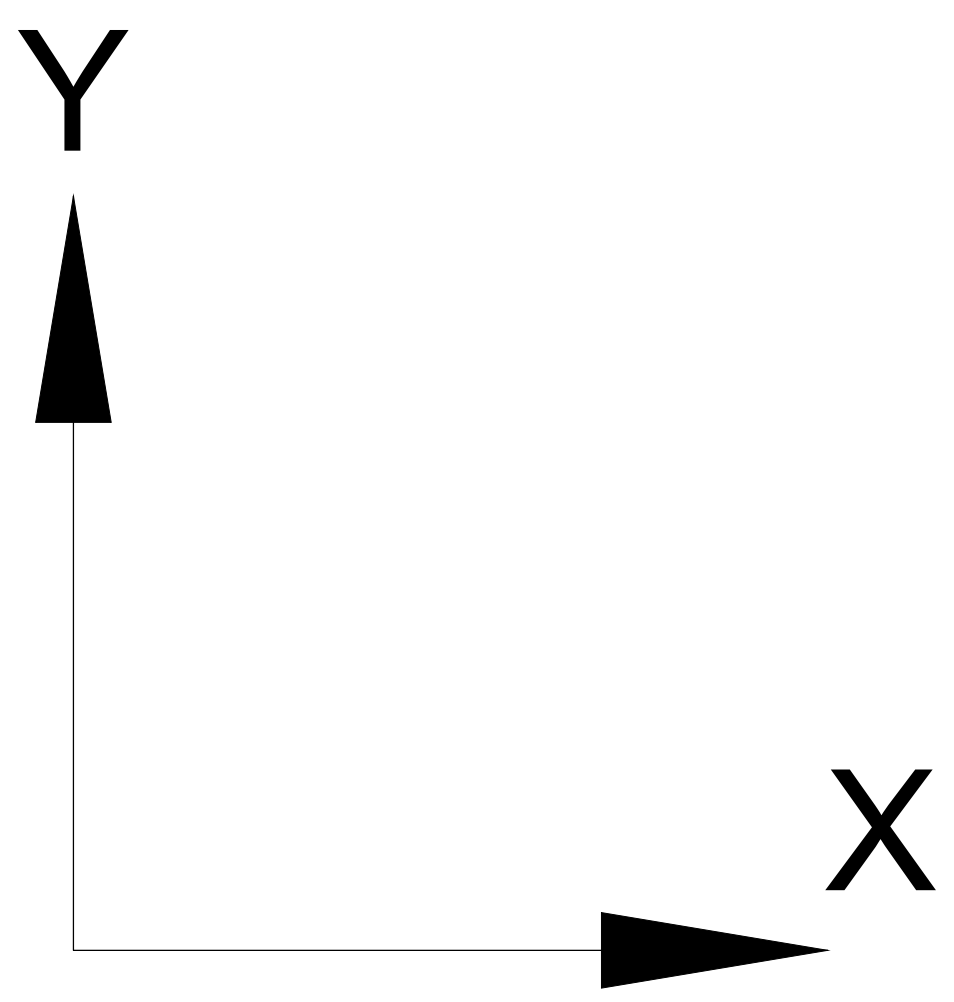

შენიშვნა:
NOTE:

1. ყოველი შემდეგი რიგი შესრულდეს პოზიციების ადგილმონაცვლეობით.
2. კვეთების მარკირება იხილეთ საყალიბე გეგმაზე.

----	----	----	----
----	----	----	----
----	----	----	----
----	----	----	----
01	----	----	----
No	Date	Revision	Issued by

სიტუაციური სქემა
KEY PLAN

მისამართი
ADDRESS
ქ.თბილისი, ნუცუბიძე-ვაშლიჯვრის დამაკავშირებელი გზის მიმდებარე ტერიტორია, ს.კ. 01.10.18.011.077

პროექტი
PROJECT
რესტორანი ლისი

ნახაზი
DRWG.
გადახურვის ფილის არმირების გეგმა -0.10 ნიშნულზე (ქვ. შრე Y მიმ.)

DESIGN & BUILDING ENGINEERING
შპს "კუბიკონი", თბილისი, მარშალ გელოვანის გამზ. 13
ტელ: (+995 591) 116444 www.cubicon.ge

შეასრულა: ISSUED BY:	შეამოწმა APPROVED BY:
LL	GT
ფაილი FILE G00 REINFORCEMENT	პროექტის #: PROJECT No 137P18
ფორმატი PAPER SIZE A2	მასშტაბი SCALE 1:100

ნახ.კოდი DRWG. No	კორექტ. REVISION	სტადია STATUS
S-2203	01	SD

22.05.2023

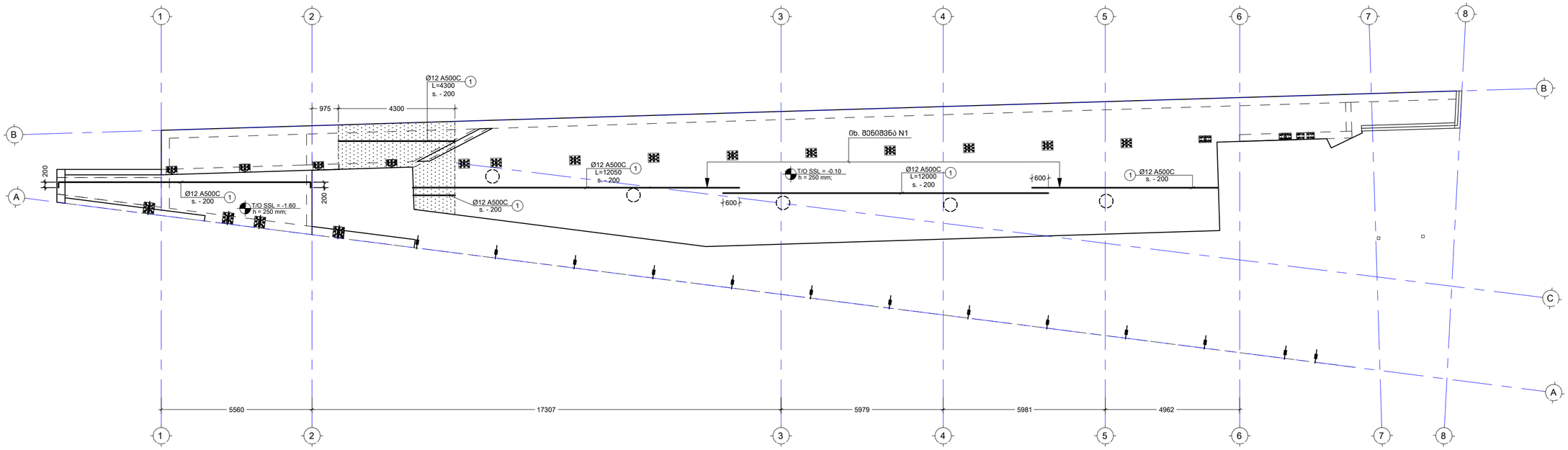

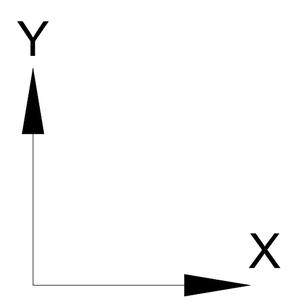

შენიშვნა:
NOTE:

1. ყოველი შემდეგი რიგი შესრულდეს პოზიციების ადგილმონაცვლეობით.
2. კვეთების მარკირება იხილეთ სახყალიბე ტექნაზე.

No	Date	Revision	Issued by
----	----	----	----
----	----	----	----
----	----	----	----
----	----	----	----
01	----	----	----

საორიენტირო სქემა
KEY PLAN

მისამართი
ADDRESS
ქ.თბილისი, ნუცუბიძე-ვაშლიჯვრის დამაკავშირებელი გზის მიმდებარე ტერიტორია, ს.კ. 01.10.18.011.077

პროექტი
PROJECT
რესტორანი ლისი

ნახაზი
DRWG.
გადახურვის ფილის არმირების გეგმა -0.10 ნიშნულზე (ზ. შრე X მიმ.)

CUBICON DESIGN & BUILDING ENGINEERING
მას "ავაზაკრნი", თბილისი, ბერძენ ბელოვანის ბაზ. 13
ტელ: (+995 591) 116444 www.cubicon.ge

	შემსრულა: ISSUED BY: LL	შემოწმა APPROVED BY: GT
	ფაილი FILE G00 REINFORCEMENT	პროექტის #: PROJECT No 137P18
	ფორმატი PAPER SIZE A2	მასშტაბი SCALE 1:100
ნახ.კოდი DRWG. No S-2204	კორექტ. REVISION 01	სტატუსი STATUS SD

22.05.2023

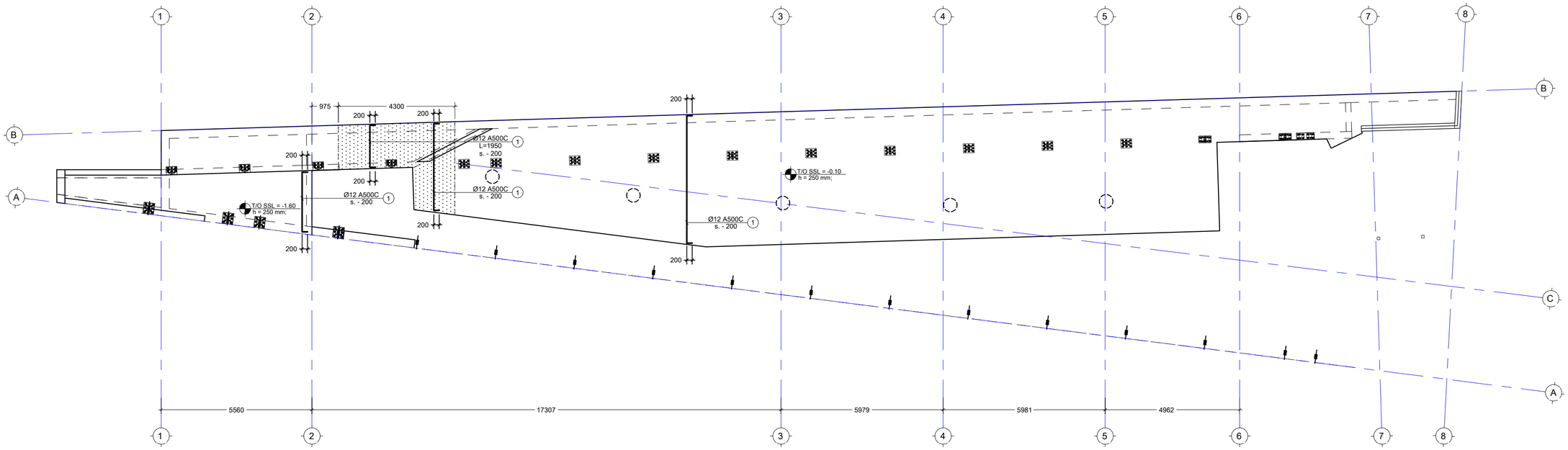

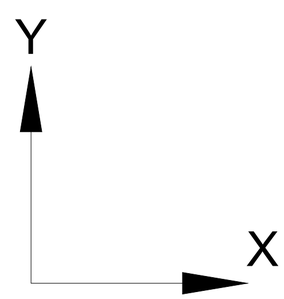

შენიშვნა:
NOTE:

1. ყოველი შემდეგი რიგი შესრულდეს პოზიციების ადგილმონაცვლეობით.
2. კვეთების მარკირება იხილეთ სახაზილიან გეგმაზე.

----	----	----	----
----	----	----	----
----	----	----	----
----	----	----	----
----	----	----	----
01	----	----	----
No	Date	Revision	Issued by

სიტუაციური სქემა
KEY PLAN

მისამართი
ADDRESS
ქ.თბილისი, ნუცუბიძე-ვაშლიჯვრის დამაკავშირებელი გზის მიმდებარე ტერიტორია, ს.კ. 01.10.18.011.077

პროექტი
PROJECT
რესტორანი ლისი

ნახაზი
DRWG.
გადახურვის ფილის არმირების გეგმა -0.10 ნიშნულზე (ზ. შრე Y მიმ.)

CUBICON
DESIGN & BUILDING ENGINEERING
შპს "ქუბიქონი", თბილისი, მარშალ გელოვანის გამზ. 13
ტელ: (+995 591) 116444 www.cubicon.ge

	შემსრულა: ISSUED BY: LL	შეამოწმა APPROVED BY: GT
	ფაილი FILE G00 REINFORCEMENT	პროექტის #: PROJECT No 137P18
	ფორმატი PAPER SIZE A2	მასშტაბი SCALE 1:100
ნახ.კოდი DRWG. No S-2205	კორექტ. REVISION 01	სტატუსი STATUS SD

22.05.2023

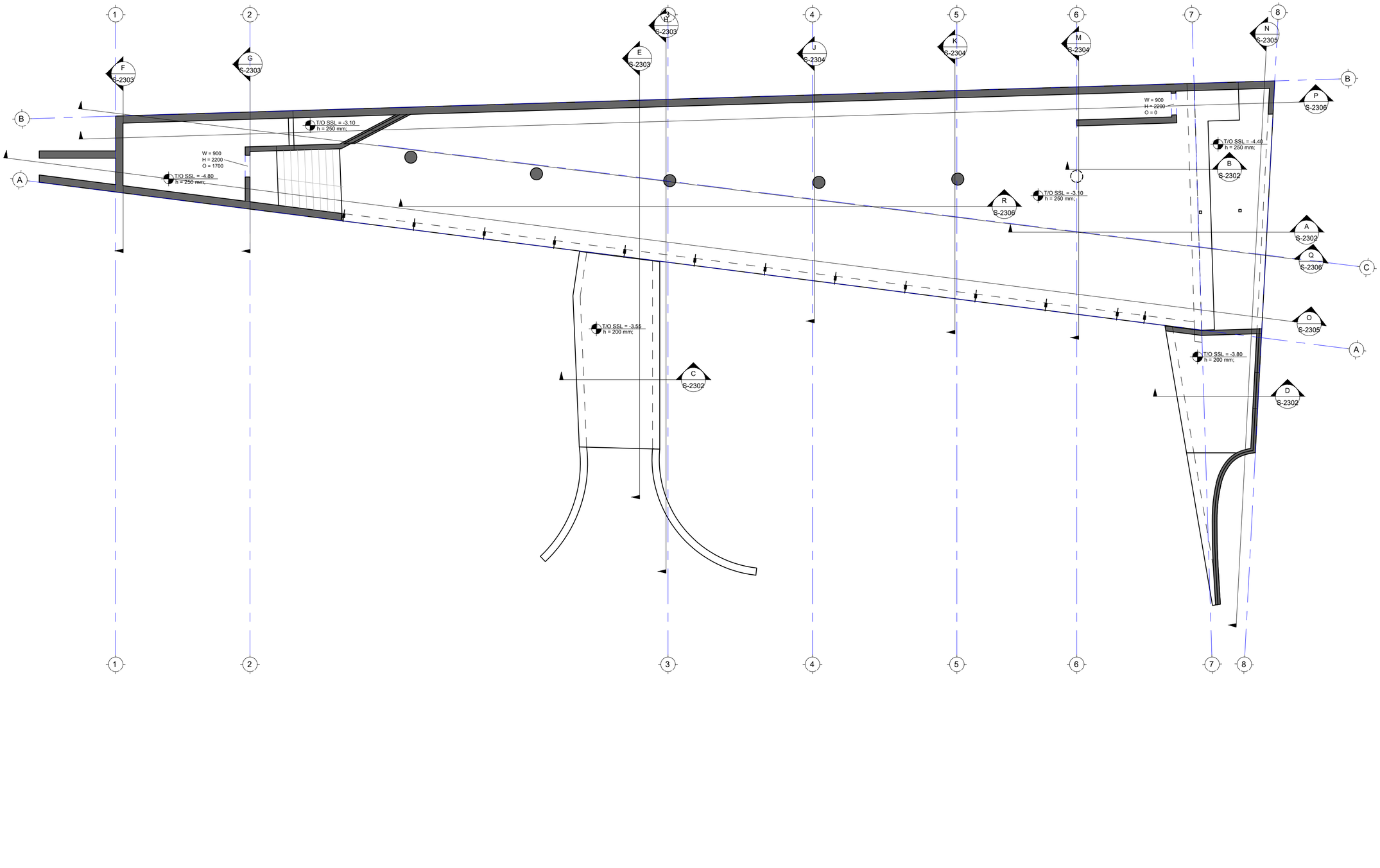

შენიშვნა:
NOTE:

No	Date	Revision	Issued by
----	----	----	----
----	----	----	----
----	----	----	----
----	----	----	----
00	----	----	----

სიტუაციური სქემა
KEY PLAN

მისამართი
ADDRESS
ქ.თბილისი, ნუცუბიძე-ვაშლიჯვრის დამაკავშირებელი გზის მიმდებარე ტერიტორია, ს.კ. 01.10.18.011.077

პროექტი
PROJECT
რესტორანი ლისი

ნახაზის
DRWG.
ჭრილების მარკირების გეგმა

CUBICON
DESIGN & BUILDING ENGINEERING
მას "ქუბიკონი", თბილისი, მარშალ გელოვანის გამზ. 13
ტელ: (+995 591) 116444 www.cubicon.ge

	შემსრულა: ISSUED BY: LL	შეამოწმა APPROVED BY: GT
	ფაილი FILE კორპუსი N; O	პროექტის #: PROJECT No 137P18
	ფორმატი PAPER SIZE A2	მასშტაბი SCALE 1:100
ნახ.კოდი DRWG. No S-2301	კორექტ. REVISION 00	სტატუსი STATUS SD

22.05.2023

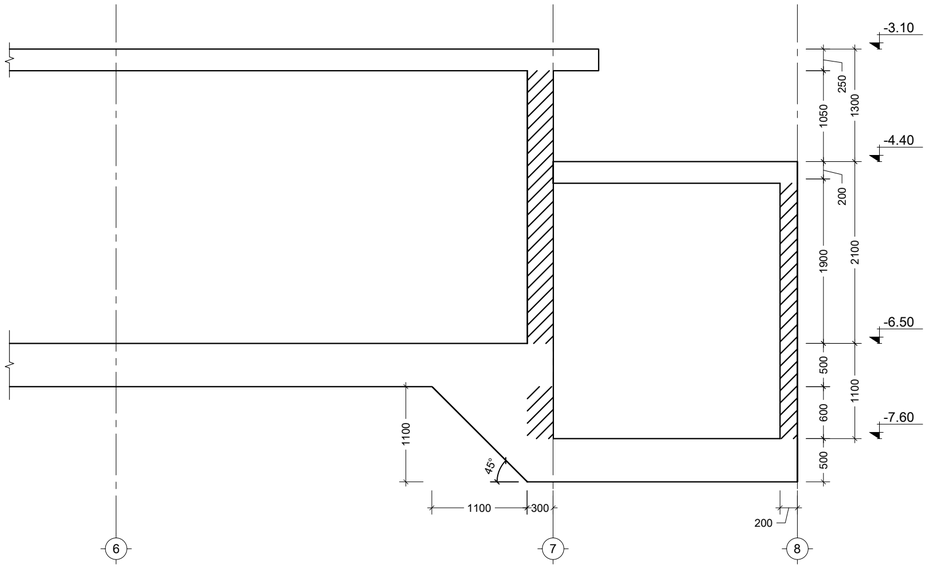

A ჭრილი
Scale: 1:50

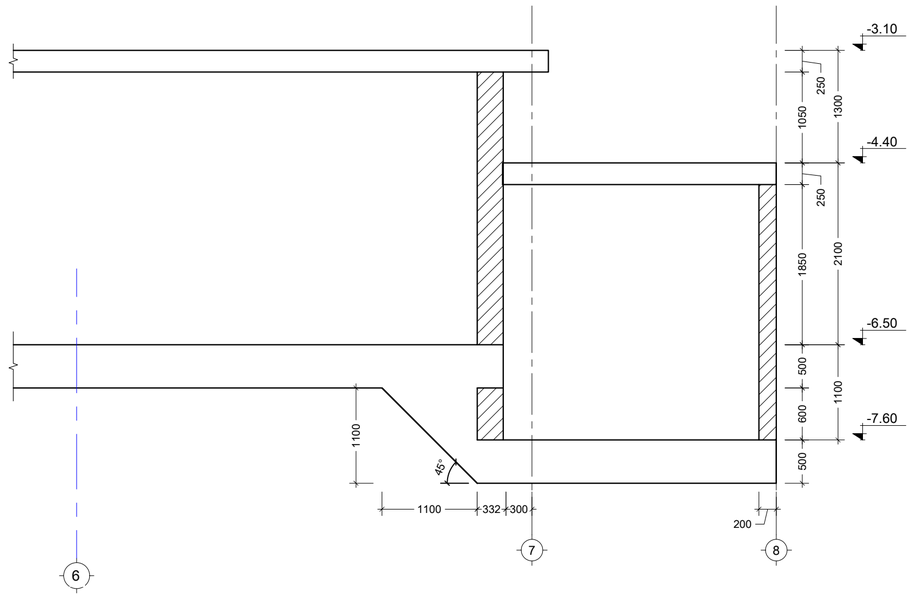

B ჭრილი
Scale: 1:50

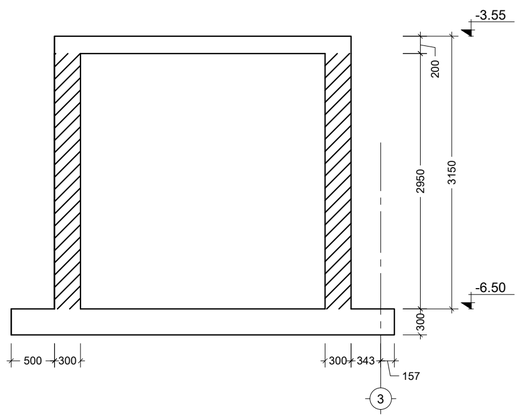

C ჭრილი
Scale: 1:50

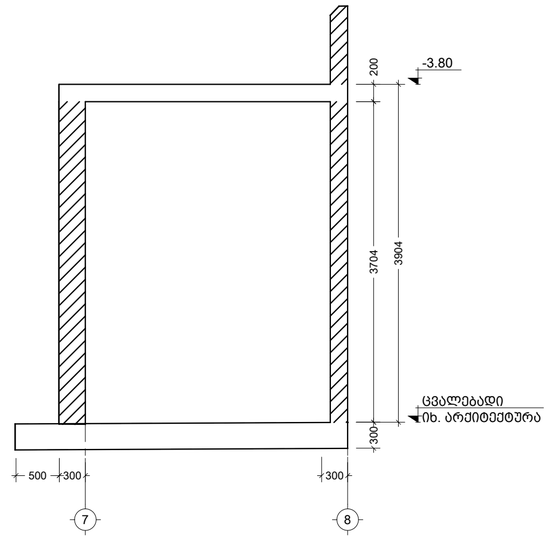

D ჭრილი
Scale: 1:50

შენიშვნა:
NOTE:

No	Date	Revision	Issued by
00	----	----	----

საორიენტაციო სქემა
KEY PLAN

მისამართი
ADDRESS
ქ.თბილისი, ნუცუბიძე-ვაშლიჯვრის დამაკავშირებელი გზის მიმდებარე ტერიტორია, ს.კ. 01.10.18.011.077

პროექტი
PROJECT
რესტორანი ლისი

ნახაზი
DRWG.
ჭრილი A; B; C; D

CUBICON DESIGN & BUILDING ENGINEERING
შპს "ქუბიკონი", თბილისი, მარჯან დეკანოზის ქუჩა. 13
ტელ: (+995 591) 116444 www.cubicon.ge

შემსრულა: ISSUED BY:	შეამოწმა APPROVED BY:
LL	GT
ფაილი FILE	პროექტის #: PROJECT No
ქეისი N. 0	137P18
ფორმატი PAPER SIZE	მასშტაბი SCALE
A2	1:50
ნახ.კოდი DRWG. No	კორექტ. REVISION	სტატუსი STATUS
S-2302	00	SD

22.05.2023

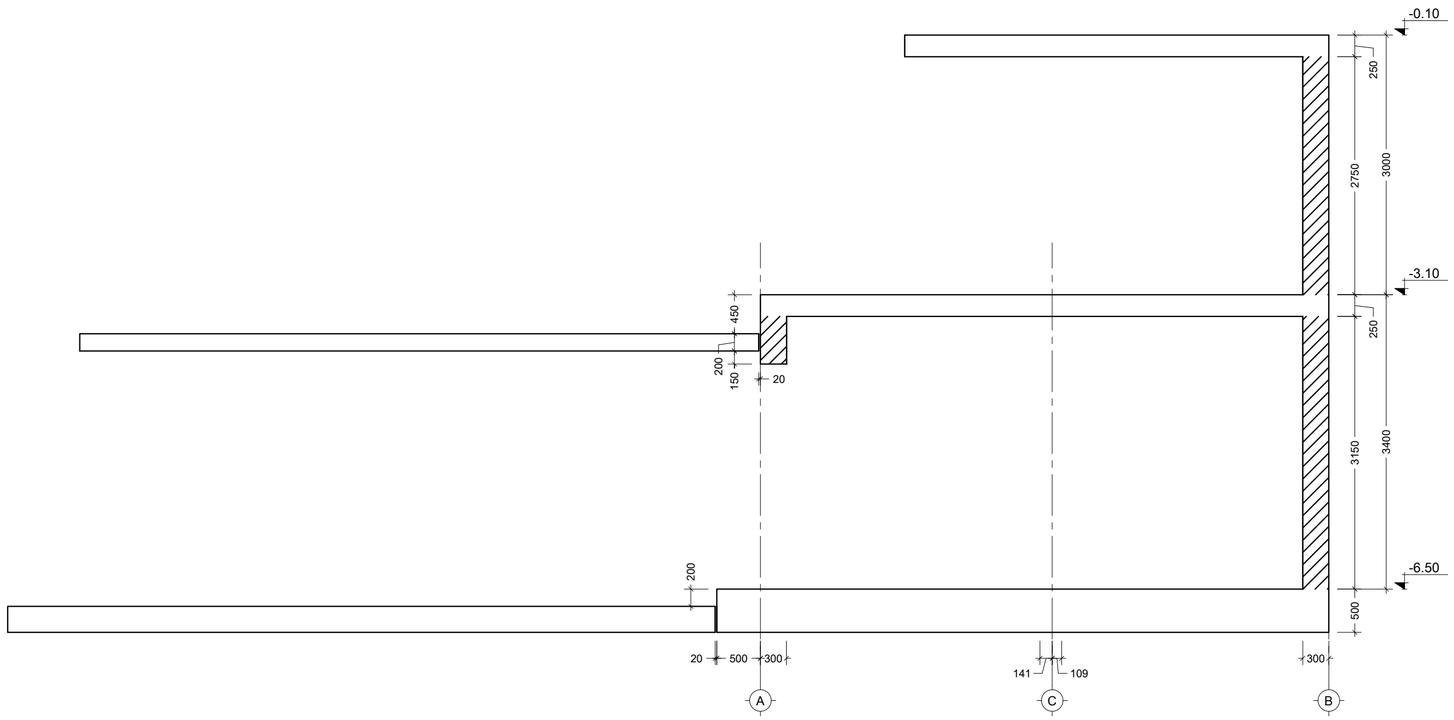

E ჭრილი
Scale: 1:50

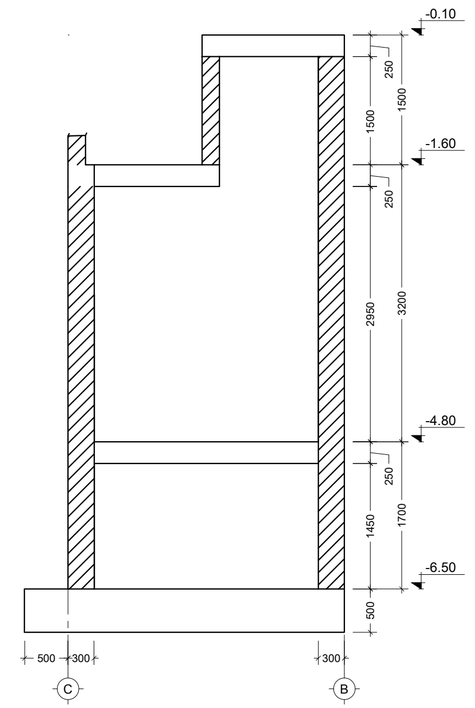

F ჭრილი
Scale: 1:50

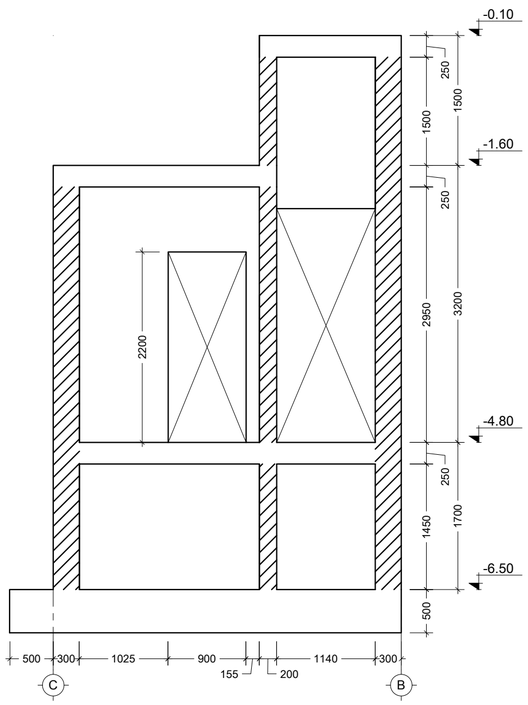

G ჭრილი
Scale: 1:50

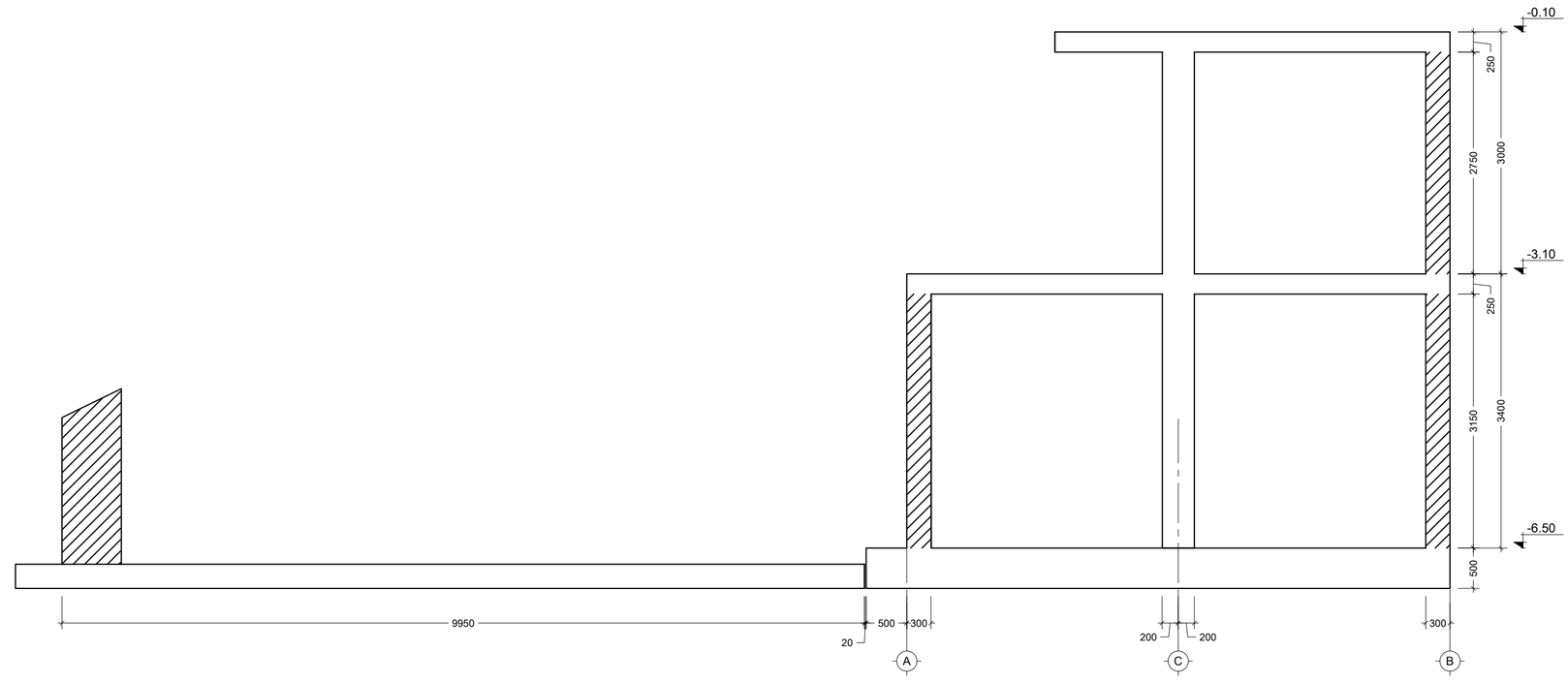

H ჭრილი
Scale: 1:50

შენიშვნა:
NOTE:

No	Date	Revision	Issued by
----	----	----	----
----	----	----	----
----	----	----	----
----	----	----	----
----	----	----	----
00	----	----	----

სიტუაციური სქემა
KEY PLAN

მისამართი
ADDRESS
ქ.თბილისი, ნუცუბიძე-ვაშლიჯვრის დამაკავშირებელი გზის მიმდებარე ტერიტორია, ს.კ. 01.10.18.011.077

პროექტი
PROJECT
რესტორანი ლისი

ნახაზი
DRWG.
ჭრილი E; F; G; H

CUBICON
DESIGN & BUILDING ENGINEERING
შპს "ქუბიკონი", თბილისი, მარჯან დეკანოზის ქუჩა 13
ტელ: (+995 591) 116444 www.cubicon.ge

შემსრულა ISSUED BY:	შეამოწმა APPROVED BY:
LL	GT
ფაილი FILE	პროექტის #: PROJECT No
ქეისი N: 0	137P18
ფორმატი PAPER SIZE	მასშტაბი SCALE
A2	1:50
ნახ.კოდი DRWG. No	კორექტ. REVISION	სტატუსი STATUS
S-2303	00	SD

22.05.2023

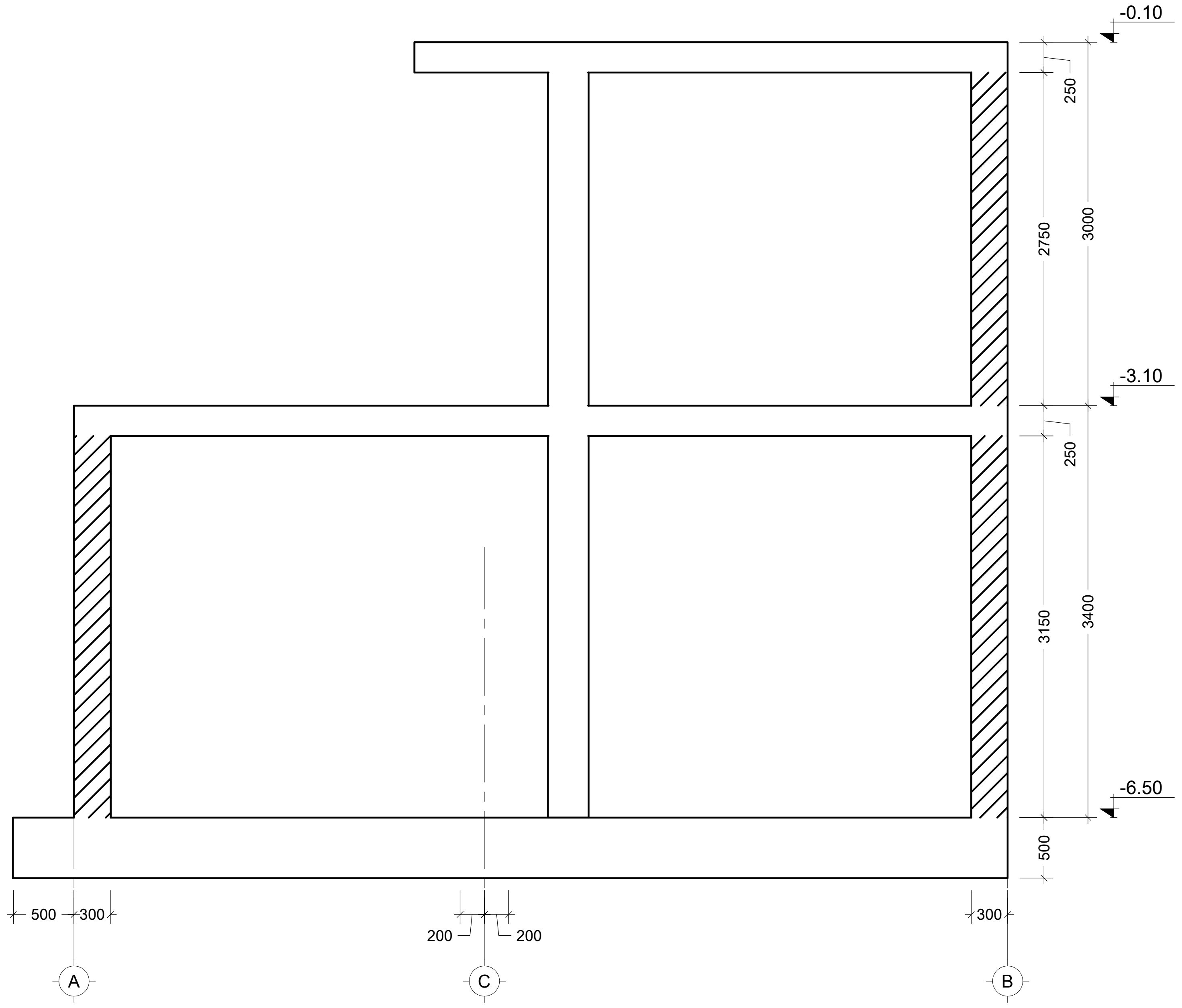

J ჭრილი
Scale: 1:50

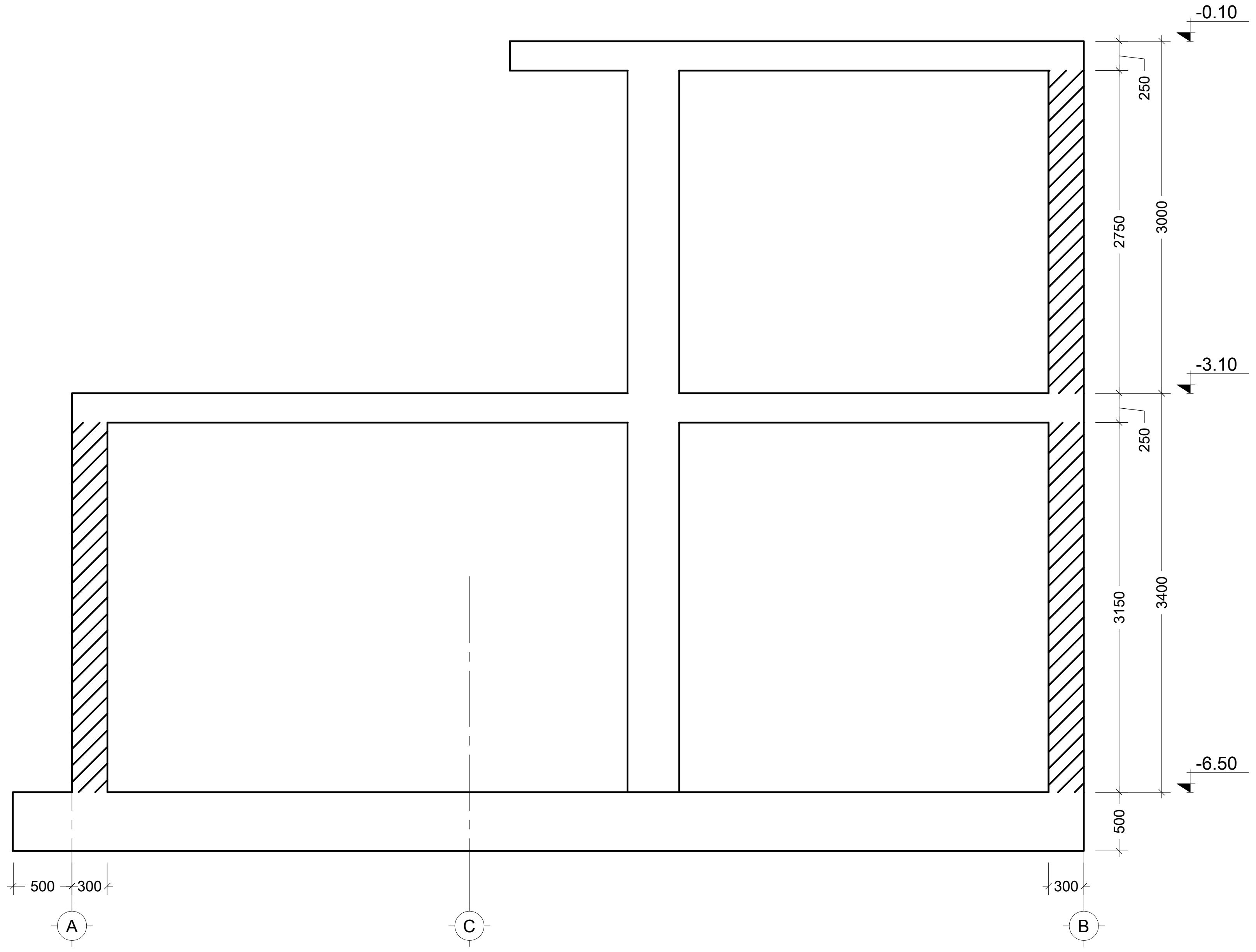

K ჭრილი
Scale: 1:50

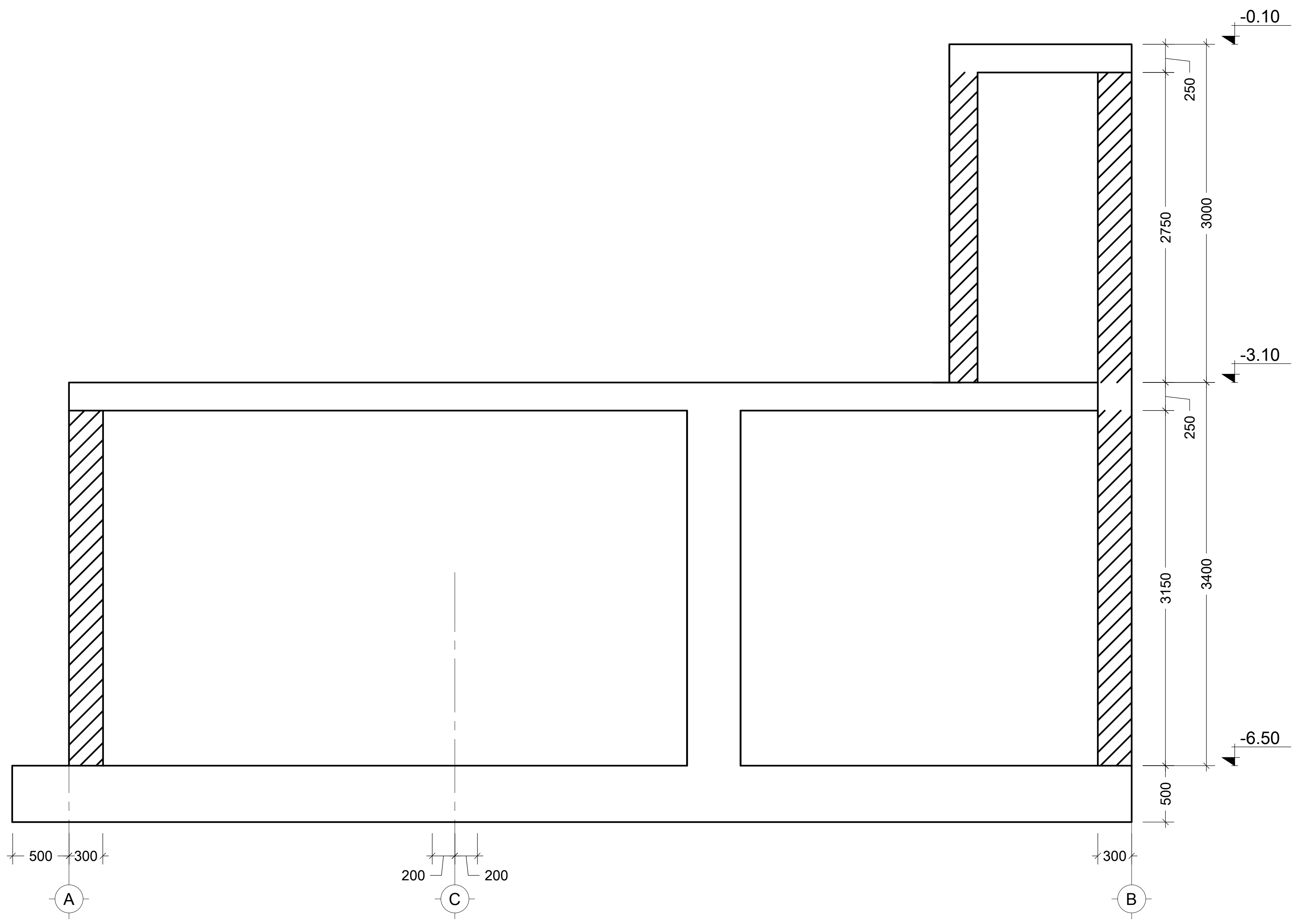

M ჭრილი
Scale: 1:50

შენიშვნა:
NOTE:

No	Date	Revision	Issued by
00			

სიტუაციური სქემა
KEY PLAN

მისამართი
ADDRESS
ქ.თბილისი, ნუცუბიძე-ვაშლიჯვრის დამაკავშირებელი გზის მიმდებარე ტერიტორია, ს.კ. 01.10.18.011.077

პროექტი
PROJECT
რესტორანი ლისი

ნახაზი
DRWG.
ჭრილი J; K; M

DESIGN & BUILDING ENGINEERING
შპს "კუბიკონი", თბილისი, მარშალ გელოვანის გამზ. 13
ტელ: (+995 591) 116444 www.cubicon.ge

შესრულა: ISSUED BY:	შეამოწმა APPROVED BY:
LL	GT
ფაილი FILE კვეთი N; O	პროექტის #: PROJECT No 137P18
ფორმატი PAPER SIZE A2	მასშტაბი SCALE 1:50

ნახ.კოდი DRWG. No	კორექტ. REVISION	სტადია STATUS
S-2304	00	SD

22.05.2023

შენიშვნა:
NOTE:

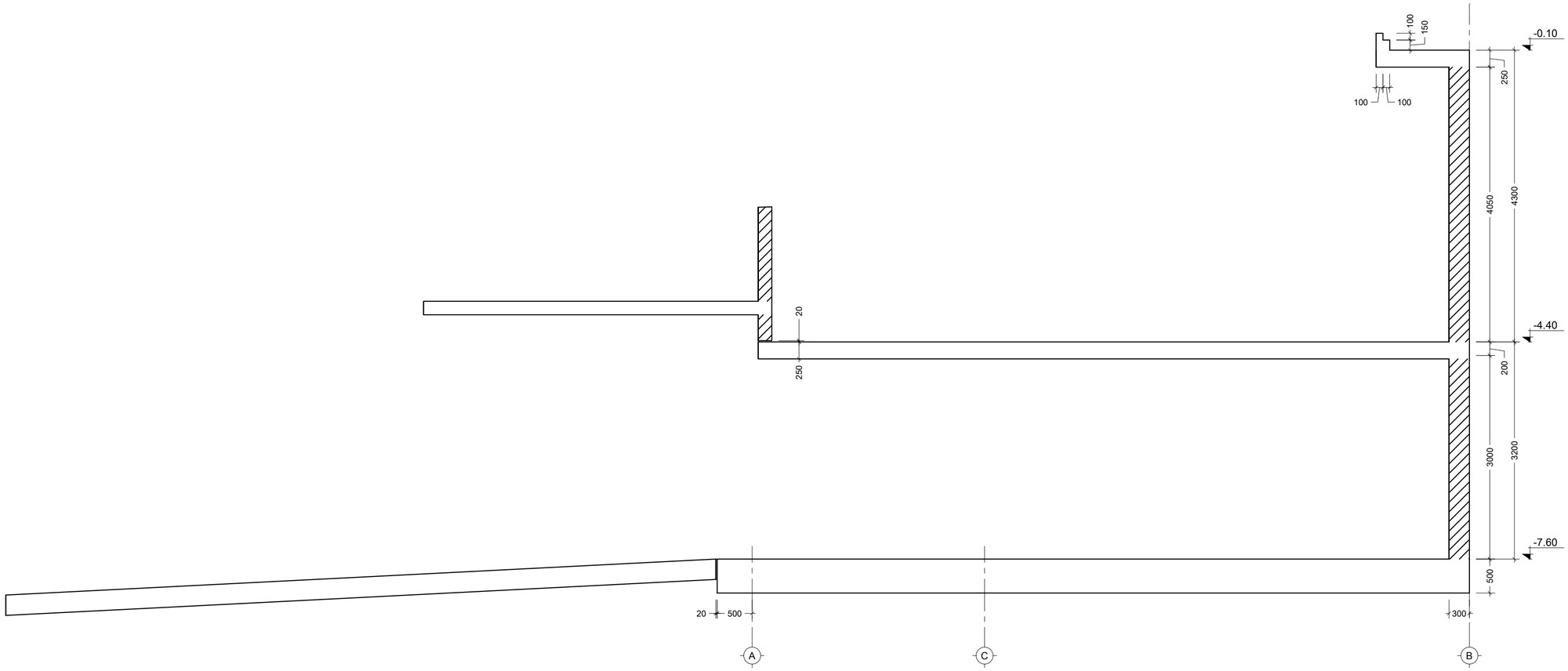

N ჭრილი
Scale: 1:50

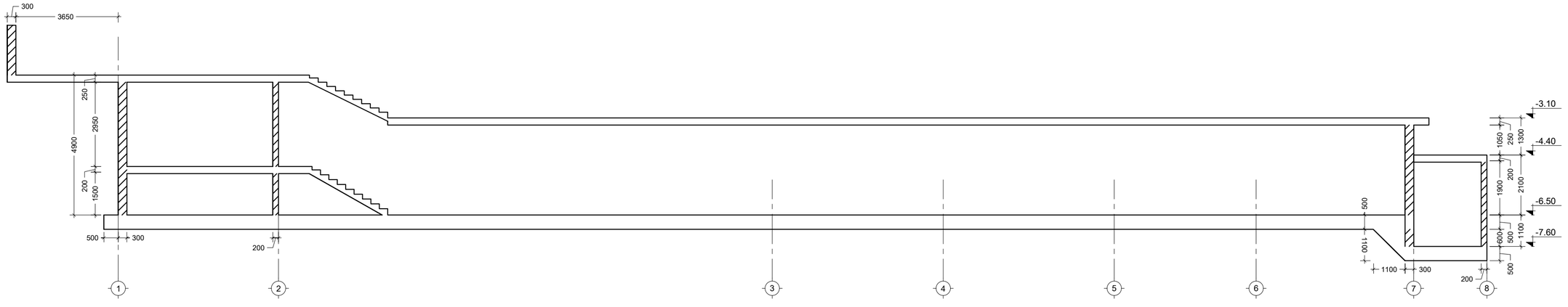

O ჭრილი
Scale: 1:100

----	----	----	----
----	----	----	----
----	----	----	----
----	----	----	----
----	----	----	----
00	----	----	----
No	Date	Revision	Issued by

სიტუაციური სქემა
KEY PLAN

მისამართი
ADDRESS
ქ.ბებილისი, ნუცუბიძე-ვაშლიჯვრის დამაკავშირებელი გზის მიმდებარე ტერიტორია, ს.კ. 01.10.18.011.077

პროექტი
PROJECT
რესტორანი ლისი

ნახაზი
DRWG.
ჭრილი N; O

CUBICON DESIGN & BUILDING ENGINEERING
შპს "კუბიკონი", თბილისი, მარშალ გელოვანის ბაზრ. 13
ტელ: (+995 591) 116444 www.cubicon.ge

	შემსრულა: ISSUED BY: LL	შემოწმება APPROVED BY: GT
	ფაილი FILE ქსელი N; O	პროექტის #: PROJECT No 137P18
	ფორმატი PAPER SIZE A2	მასშტაბი SCALE 1:50; 1:100
ნახ.კოდი DRWG. No S-2305	კორექტ. REVISION 00	სტატია STATUS SD

22.05.2023

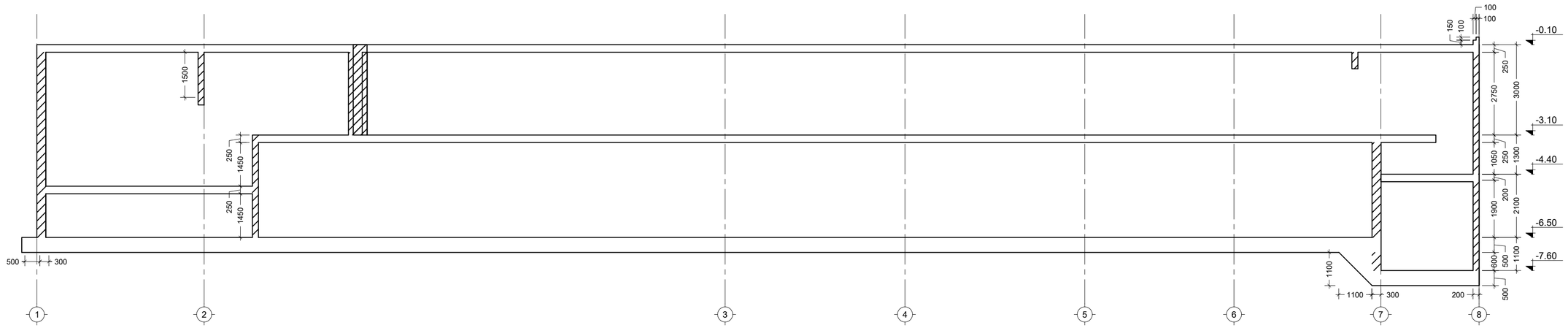

P ჭრილი
Scale: 1:100

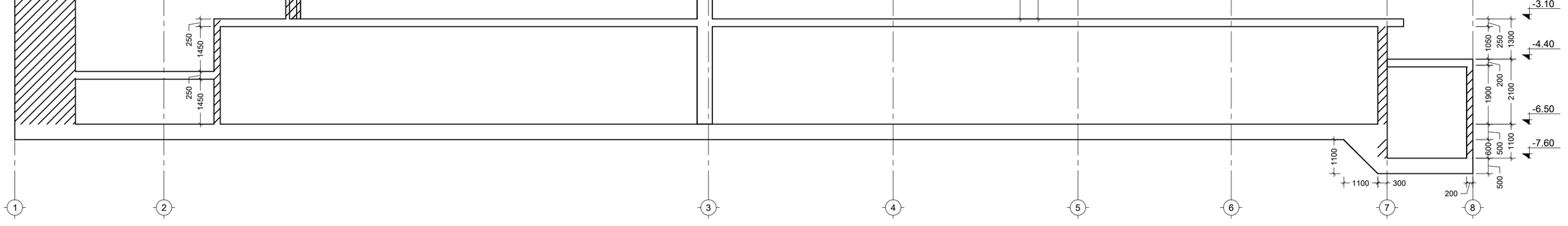

Q ჭრილი
Scale: 1:100

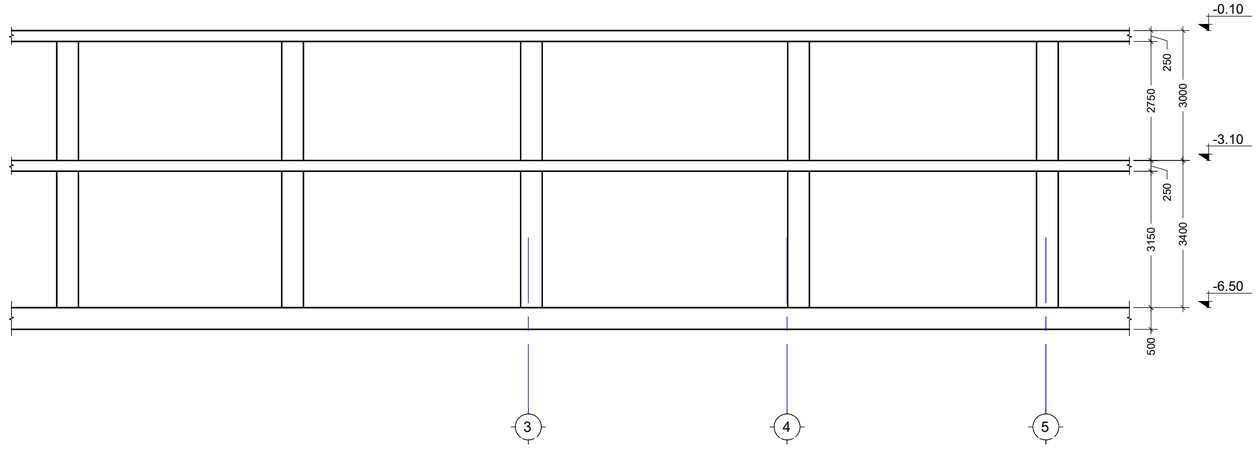

R ჭრილი
Scale: 1:100

შენიშვნა:
NOTE:

1. ღიობების მიბამა იხილეთ საყალიბე მექმაზე

----	----	----	----
----	----	----	----
----	----	----	----
----	----	----	----
00	----	----	----
No	Date	Revision	Issued by

სიტუაციური სქემა
KEY PLAN

მისამართი
ADDRESS
ქ.თბილისი, ნუცუბიძე-ვაშლიჯვრის დამაკავშირებელი გზის მიმდებარე ტერიტორია, ს.კ. 01.10.18.011.077

პროექტი
PROJECT
რესტორანი ლისი

ნახაზი
DRWG.
ჭრილი P; Q

CUBICON DESIGN & BUILDING ENGINEERING
მას "ქუბიკონი", თბილისი, მარშალ გელოვანის ბაზრ. 13
ტელ: (+995 591) 116444 www.cubicon.ge

	შემსრულა: ISSUED BY: LL	შეამოწმა APPROVED BY: GT
	ფაილი FILE კორპ N: 0	პროექტის #: PROJECT No 137P18
	ფორმატი PAPER SIZE A2	მასშტაბი SCALE 1:100
ნახ.კოდი DRWG. No S-2306	კორექტ. REVISION 00	სტატუსი STATUS SD

22.05.2023

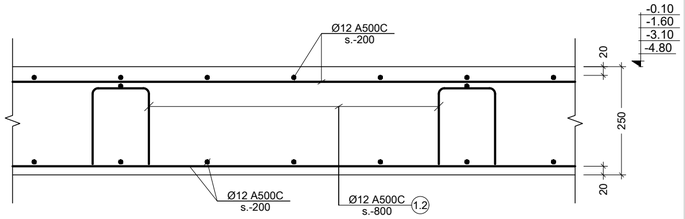

a კვეთი
Scale: 1:10

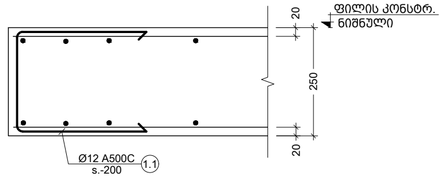

b კვეთი
Scale: 1:10

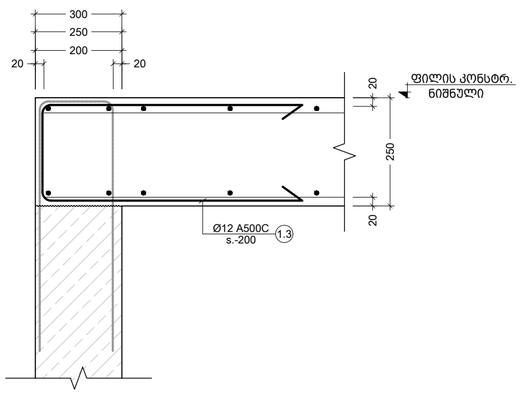

c კვეთი
Scale: 1:10

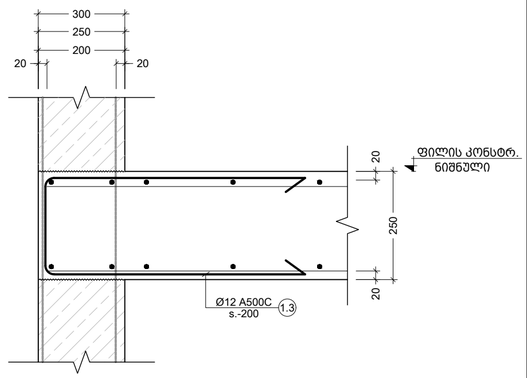

d კვეთი
Scale: 1:10

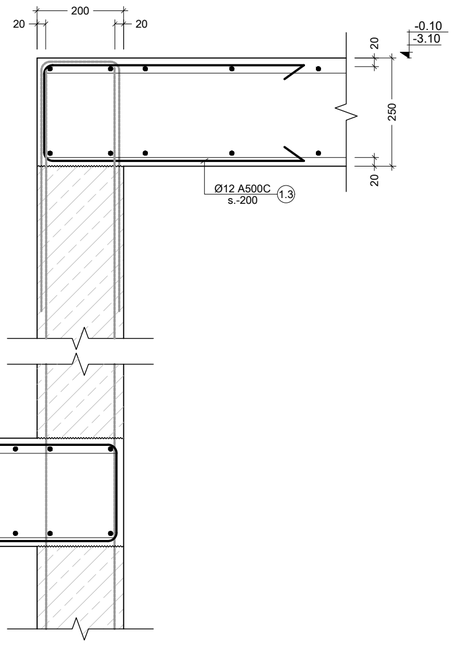

e კვეთი
Scale: 1:10

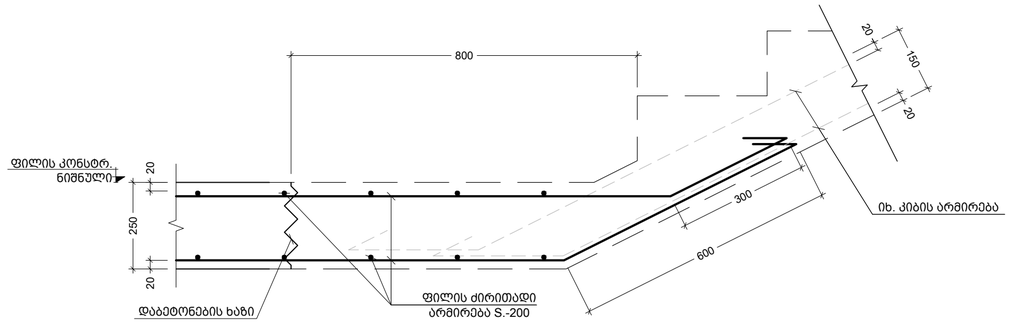

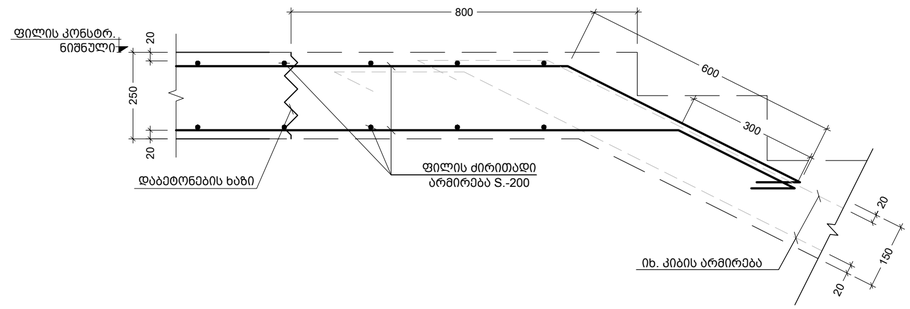

f კვეთი
Scale: 1:10

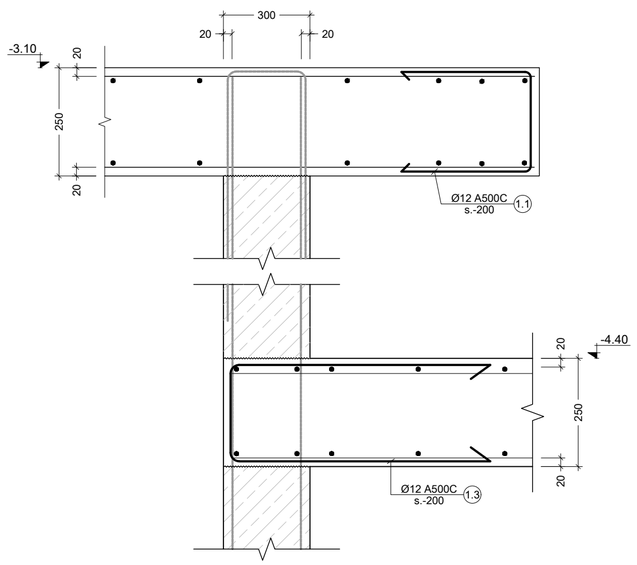

h კვეთი
Scale: 1:10

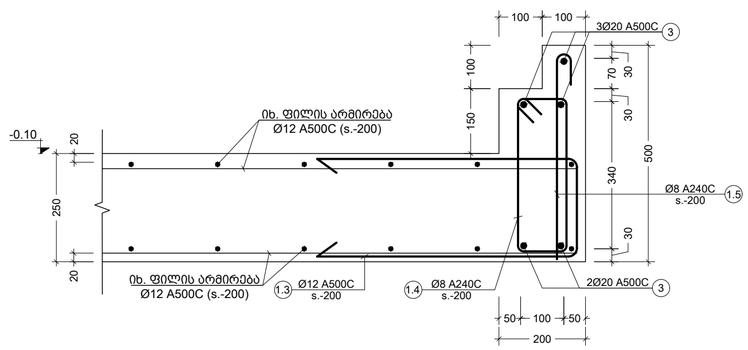

g კვეთი
Scale: 1:10

შენიშვნა:
NOTE:

1. კვეთების მარკირება იხ. საფასილიბე გეგმაზე.

----	----	----	----
----	----	----	----
----	----	----	----
----	----	----	----
----	----	----	----
00	----	----	----
No	Date	Revision	Issued by

საინფორმაციო სქემა
KEY PLAN

მისამართი
ADDRESS
ქ.ტბილისი, ნუცუბიძე-ვაშლიჯვრის დამაკავშირებელი გზის მიმდებარე ტერიტორია, ს.კ. 01.10.18.011.077

პროექტი
PROJECT
რესტორანი ლისი

ნახაზი
DRWG.
კვეთი a; b; c; d; e; f; g; h

CUBICON
DESIGN & BUILDING ENGINEERING
მას "ქუბიკონი". თბილისი, მარშალ გელოვანის გამზ. 13
ტელ: (+995 591) 116444 www.cubicon.ge

	შემსრულა: ISSUED BY: LL	შემოწმდა APPROVED BY: GT
	ფაილი FILE SLAB SECT.	პროექტის #: PROJECT No 137P18
	ფორმატი PAPER SIZE A2	მასშტაბი SCALE 1:10
ნახ.კოდი DRWG. No S-2018	კორექტ. REVISION 00	სტატუსი STATUS SD

22.05.2023

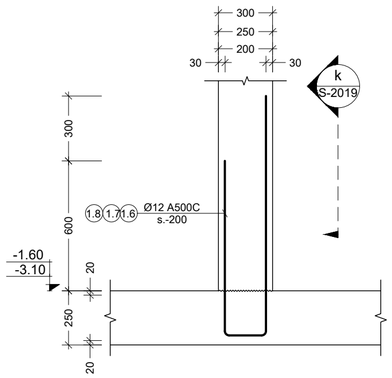

j კვეთი
Scale: 1:20

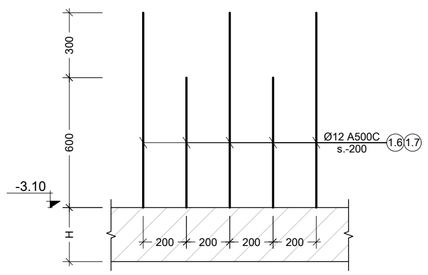

k ხედი
Scale: 1:20

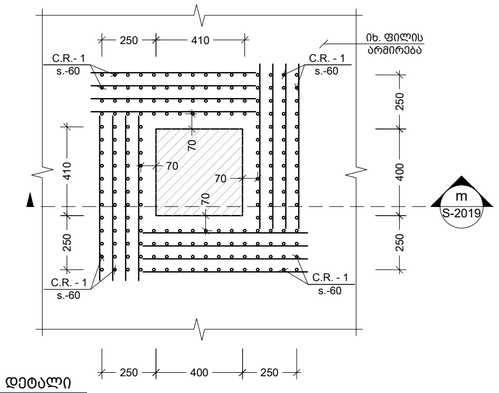

l დეტალი
Scale: 1:20

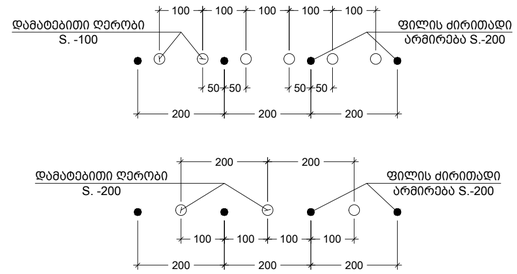

---- ძირითადი და დამატებითი ღეროების განაწილების სქემა(2)
Scale: 1:10

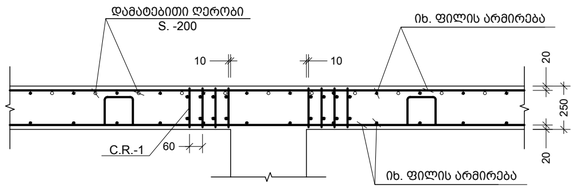

m კვეთი
Scale: 1:20

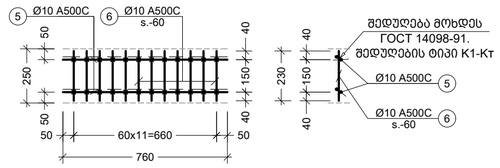

1 C.R.
Scale: 1:20

პოზ. №	ესკიზი	L მმ
1.1		810
1.2	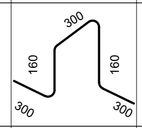	1220
1.3		1210
1.4	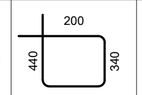	1080

პოზ. №	ესკიზი	L მმ
1.5		520
1.6	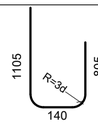	2050
1.7	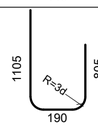	2100
1.8	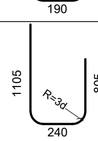	2150

კონსტრ. დასახ. და სართული	ელემენტის დასახ. და რაოდენობა	პოზ. №	დიამეტრი ან კვეთი (მმ)		ერთეულის სიგრძე (მმ.)	რაოდენობა (ც.)	საერთო სიგრძე (მ.)	საერთო წონა (კგ.)
ბად. ფილის სვეტიფიკაცია -4.80 ნიშნულებზე		1	Ø 12	A500C	დ.ა.	–	450	399
		1.2	Ø 12	A500C	1220	32 X 1	39.04	35
		1.3	Ø 12	A500C	1210	87 X 1	105.27	93
		მძიმე ბეტონი		B25	V =	5.0 X 1	= 5.00	მ³
ბად. ფილის სვეტიფიკაცია -4.40 ნიშნულებზე		1	Ø 12	A500C	დ.ა.	–	600	532
		1.1	Ø 12	A500C	810	13 X 1	10.53	9
		1.2	Ø 12	A500C	1220	42 X 1	51.24	45
		1.3	Ø 12	A500C	1210	116 X 1	140.36	125
		მძიმე ბეტონი		B25	V =	6.8 X 1	= 6.80	მ³
ბად. ფილის სვეტიფიკაცია -3.10 ნიშნულებზე		1	Ø 12	A500C	დ.ა.	–	5810	5156
		2	Ø 12	A500C	2000	88 X 1	176.00	156
		3	Ø 12	A500C	3000	61 X 1	183.00	162
		4	Ø 12	A500C	1600	182 X 1	291.20	258
		5	Ø 10	A500C	760	4 X 16	48.64	30
		6	Ø 10	A500C	230	12 X 16	44.16	27
		1.1	Ø 12	A500C	810	54 X 1	43.74	39
		1.2	Ø 12	A500C	1220	390 X 1	475.80	422
		1.3	Ø 12	A500C	1210	412 X 1	498.52	442
		1.6	Ø 12	A500C	2050	15 X 1	30.75	27
		1.7	Ø 12	A500C	2100	146 X 1	306.60	272
		მძიმე ბეტონი		B25	V =	63.0 X 1	= 63.00	მ³

კონსტრ. დასახ. და სართული	ელემენტის დასახ. და რაოდენობა	პოზ. №	დიამეტრი ან კვეთი (მმ)		ერთეულის სიგრძე (მმ.)	რაოდენობა (ც.)	საერთო სიგრძე (მ.)	საერთო წონა (კგ.)
ბად. ფილის სვეტიფიკაცია -1.60 ნიშნულზე		1	Ø 12	A500C	დ.ა.	–	410	364
		1.2	Ø 12	A500C	1220	30 X 1	36.60	32
		1.3	Ø 12	A500C	1210	110 X 1	133.10	118
		1.8	Ø 12	A500C	2150	6 X 1	12.90	11
		მძიმე ბეტონი		B25	V =	4.6 X 1	= 4.60	მ³
ბად. ფილის სვეტიფიკაცია -0.10 ნიშნულზე		1	Ø 12	A500C	დ.ა.	–	3650	3239
		2	Ø 12	A500C	2000	88 X 1	176.00	156
		3	Ø 20	A500C	დ.ა.	–	30	74
		1.1	Ø 12	A500C	810	165 X 1	133.65	119
		1.2	Ø 12	A500C	1220	250 X 1	305.00	271
		1.3	Ø 12	A500C	1210	330 X 1	399.30	354
		1.4	Ø 8	A240C	1080	25 X 1	27.00	11
		1.5	Ø 8	A240C	520	25 X 1	13.00	5
		მძიმე ბეტონი		B25	V =	40.0 X 1	= 40.00	მ³

შენიშვნა:
NOTE:

No	Date	Revision	Issued by
01	----	----	----

სიტუაციური სქემა
KEY PLAN

მისამართი
ADDRESS
ქ.თბილისი, ნუცუბიძე-ვაშლიჯვრის დამაკავშირებელი გზის მიმდებარე ტერიტორია, ს.კ. 01.10.18.011.077

პროექტი
PROJECT
რესტორანი ლისი

ნახაზის
DRWG.
კვეთი j; m; ხედი k; დეტალი l; ესკიზები; ფილების სპეციფიკაცია

CUBICON
DESIGN & BUILDING ENGINEERING
მას "კუბიკონი", თბილისი, მარშალ გელოვანის ბაზრ. 13
ტელ: (+995 591) 116444 www.cubicon.ge

შესრულა: ISSUED BY:	შეამოწმა APPROVED BY:
LL	GT
ფაილი FILE	პროექტის #: PROJECT №
SLAB SECT.	137P18
ფორმატი PAPER SIZE	მასშტაბი SCALE
A2	1:20
ნახ.კოდი DRWG. No	კორექტ. REVISION	სტატუსი STATUS
S-2019	01	SD

22.05.2023

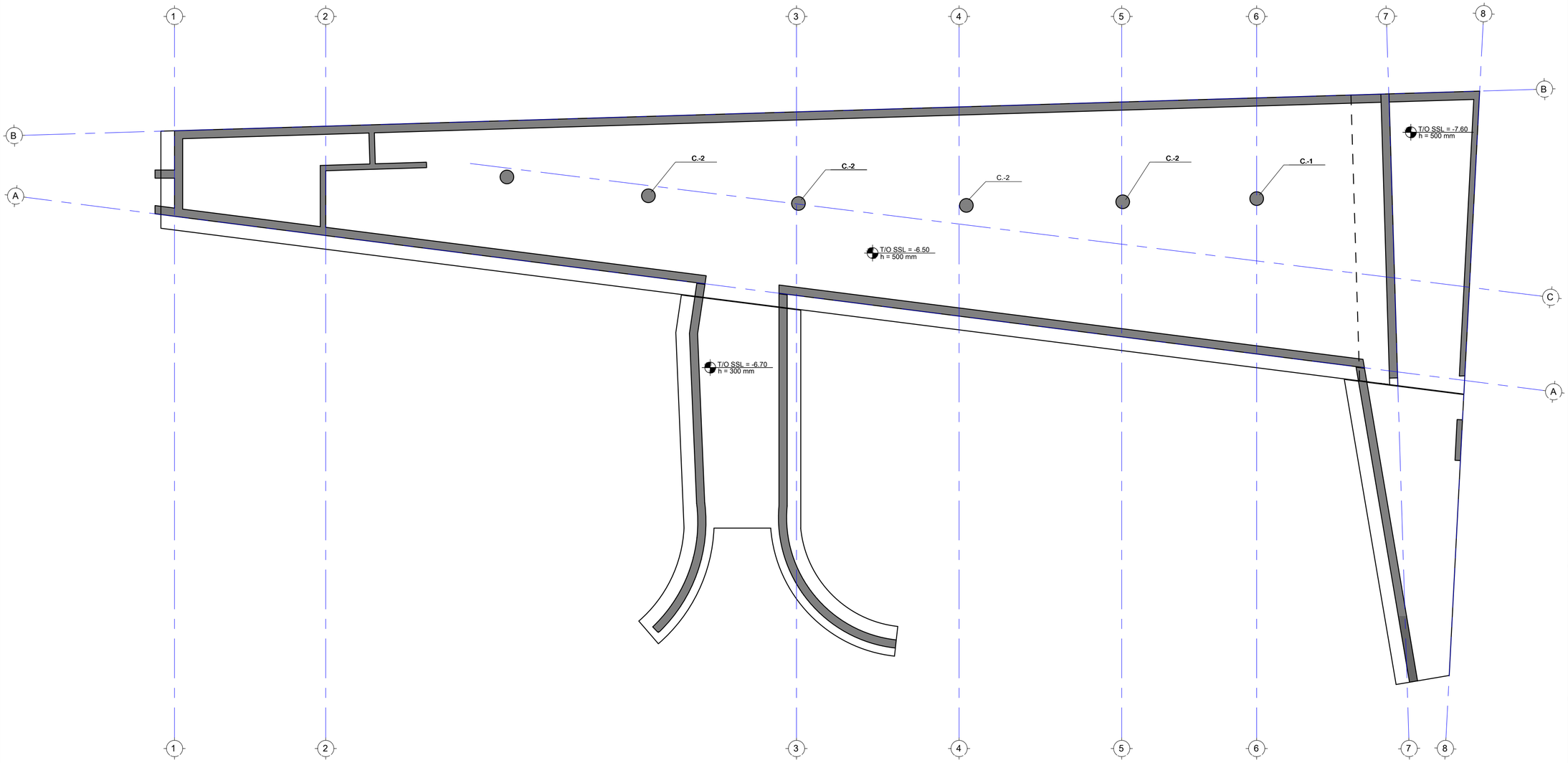

შენიშვნა:
NOTE:

No	Date	Revision	Issued by
----	----	----	----
----	----	----	----
----	----	----	----
----	----	----	----
----	----	----	----

სიტუაციური სქემა
KEY PLAN

მისამართი
ADDRESS
ქ.თბილისი, ნუცუბიძე-ვაშლიჯვრის დამაკავშირებელი გზის მიმდებარე ტერიტორია, ს.კ. 01.10.18.011.077

პროექტი
PROJECT
რესტორანი ლისი

ნახაზის
DRWG.
რკ.ბ-ის სვეტების მარკირების გეგმა

CUBICON
DESIGN & BUILDING ENGINEERING
მას "ქუბიკონი", თბილისი, მარშალ გელოვანის გამზ. 13
ტელ: (+995 591) 116444 www.cubicon.ge

შესრულება: ISSUED BY: ----	შეამოწმა APPROVED BY: ----
ფაილი FILE COLUMN LAYOUT	პროექტის #: PROJECT No 137P18
ფორმატი PAPER SIZE A2	მასშტაბი SCALE ----
ნახ.კოდი DRWG. No S-3101	კორექტ. REVISION ----	სტატუსი STATUS SD

22.05.2023

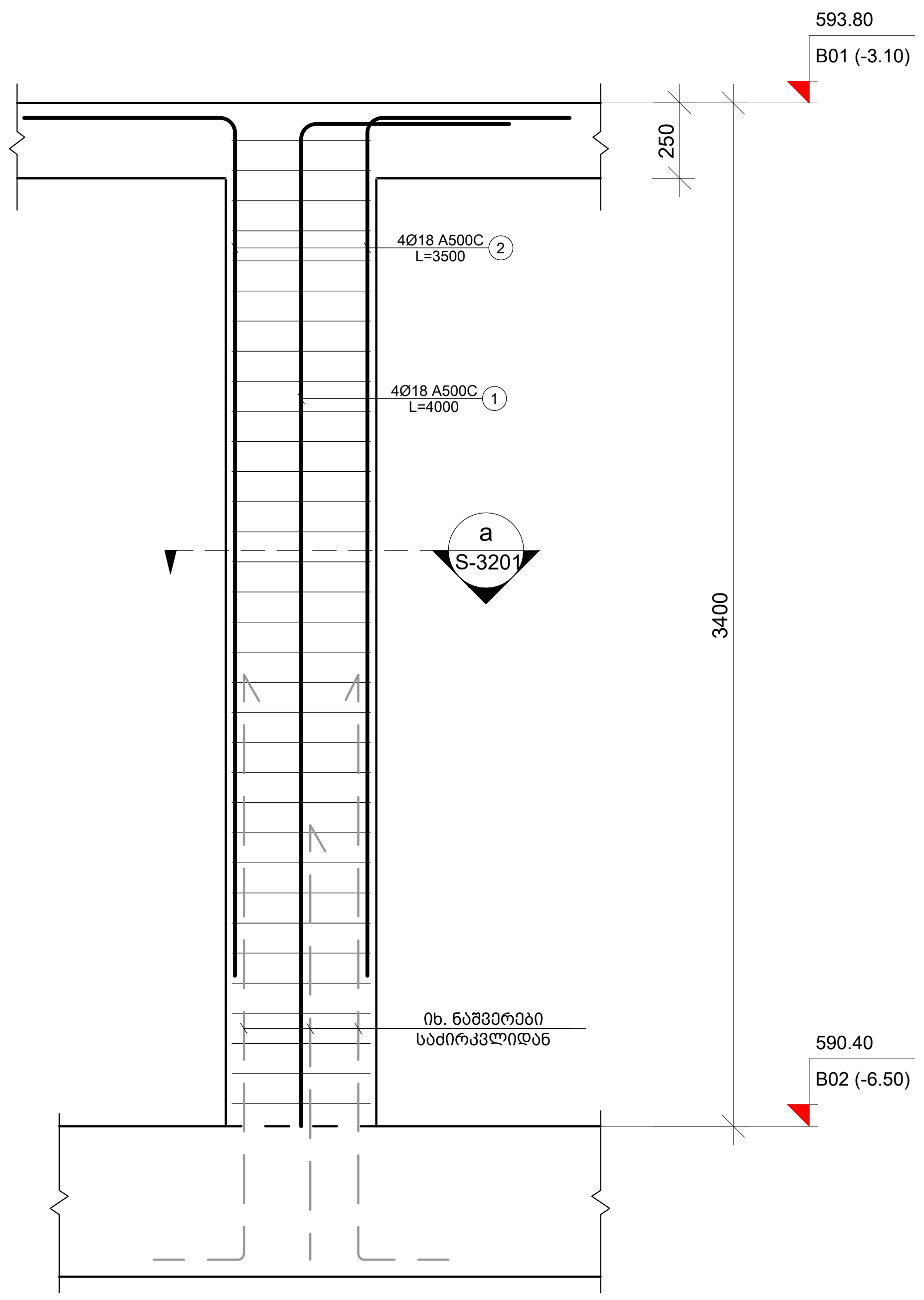

1 C.
Scale: 1:25

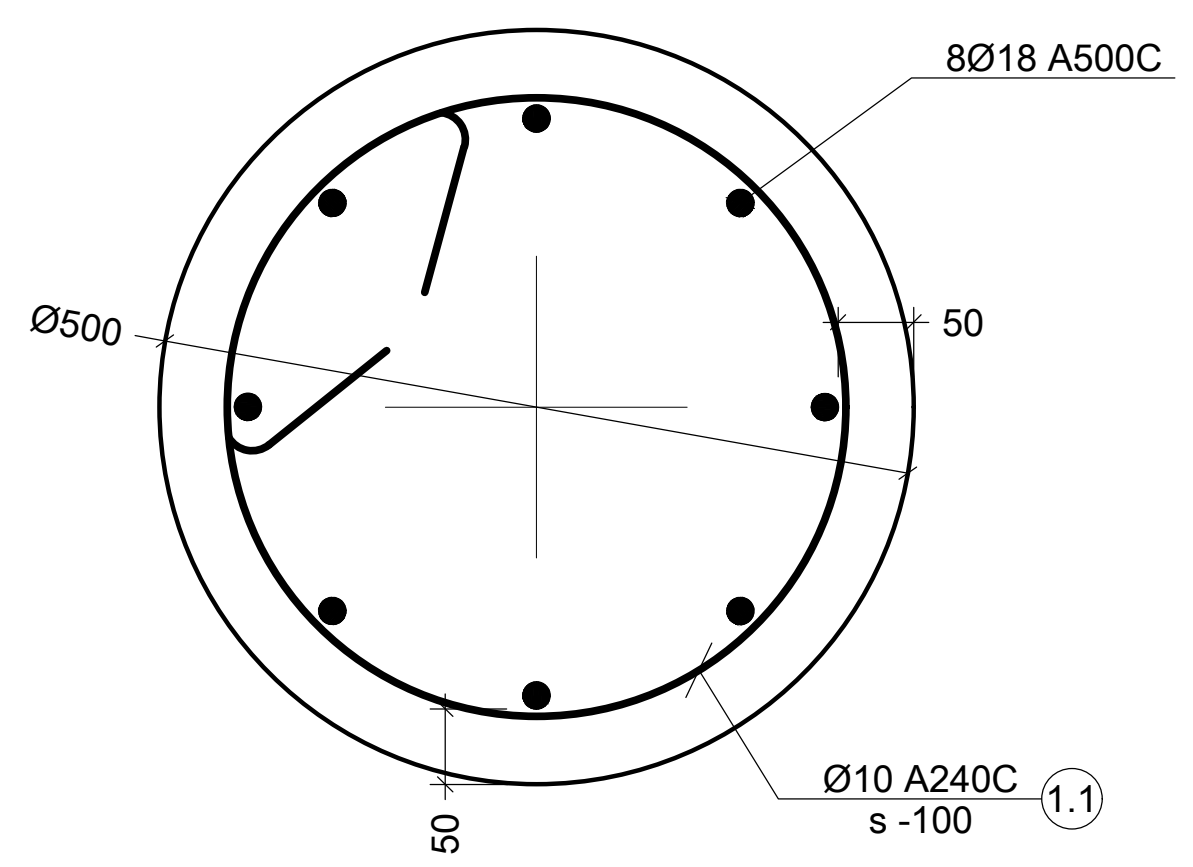

a კვეთი
Scale: 1:10

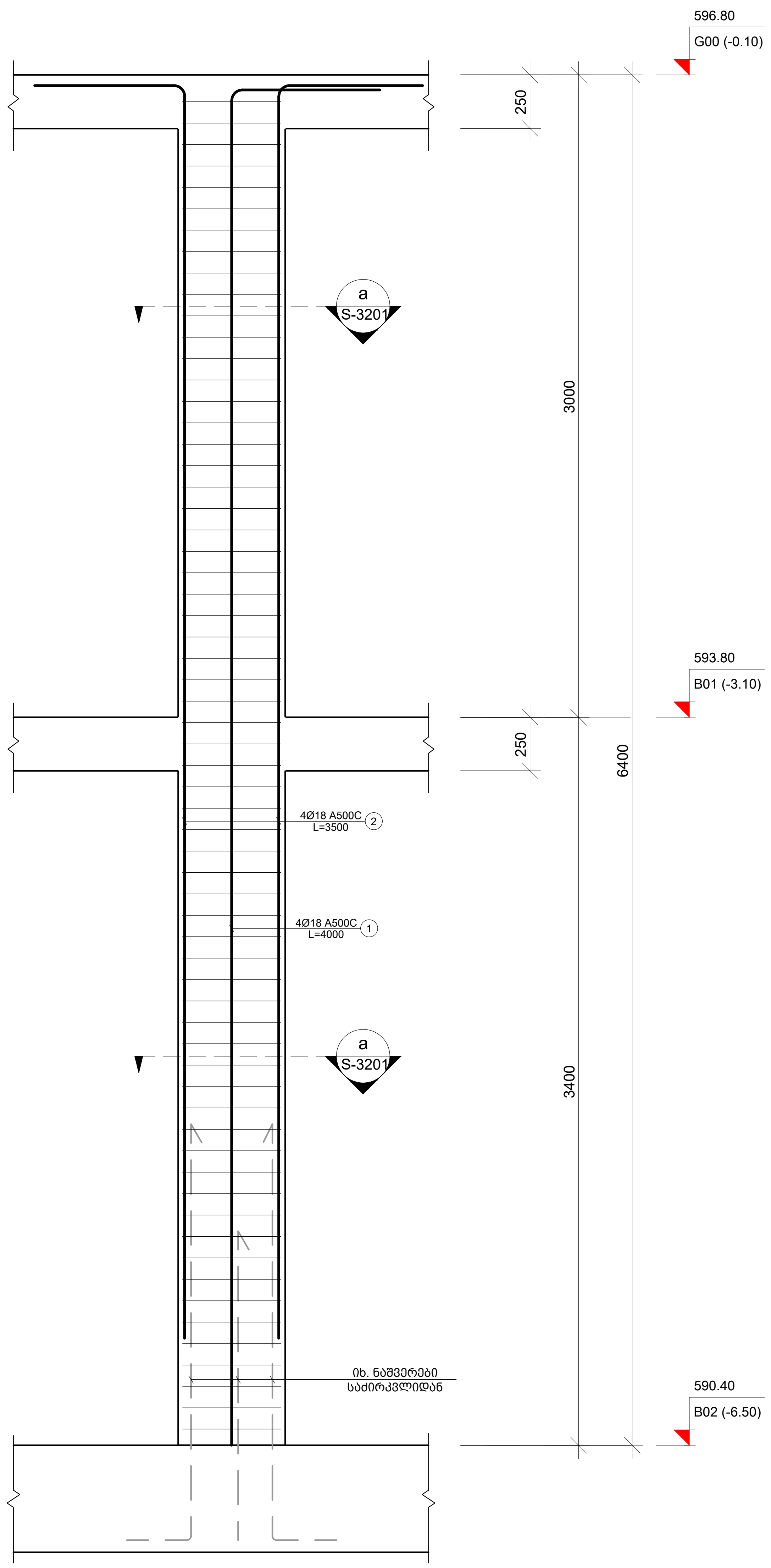

2 C.
Scale: 1:25

პოზ. №	ესკიზი	L მმ
1.1	Ø 600	2200

შენიშვნა:
NOTE:

No	Date	Revision	Issued by
----	----	----	----
----	----	----	----
----	----	----	----
----	----	----	----
00	----	----	----

სიტუაციური სქემა
KEY PLAN

მისამართი
ADDRESS
ქ.თბილისი, ნუცუბიძე-ვაშლიჯვრის დამაკავშირებელი გზის მიმდებარე ტერიტორია, ს.კ. 01.10.18.011.077

პროექტი
PROJECT
რესტორანი ლისი

ნახაზი
DRWG.
რკ.ბ-ის სვეტები C.-1 და C.-2

CUBICON
DESIGN & BUILDING ENGINEERING
შპს "კუბიკონი", თბილისი, მარშალ გელოვანის გამზ. 13
ტელ: (+995 591) 116444 www.cubicon.ge

შესრულა: ISSUED BY:	შეამოწმა APPROVED BY:
LL	GT
ფაილი FILE COLUMN	პროექტის #: PROJECT No 137P18
ფორმატი PAPER SIZE A2	მასშტაბი SCALE 1:10; 1:20

ნახ.კოდი DRWG. No	კორექტ. REVISION	სტადია STATUS
S-3201	00	SD

22.05.2023

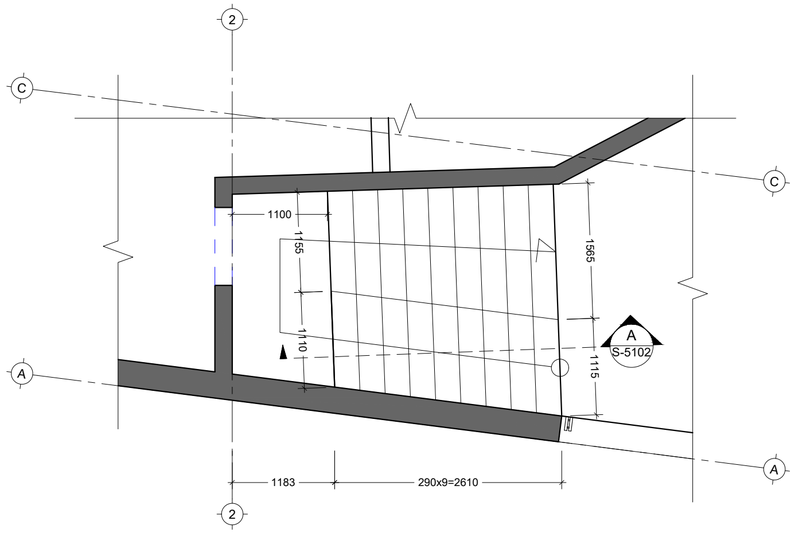

კიბე N1_ის საყალიბე გეგმა -6.50 და -3.10 ნიშნულებს შორის
Scale: 1:50

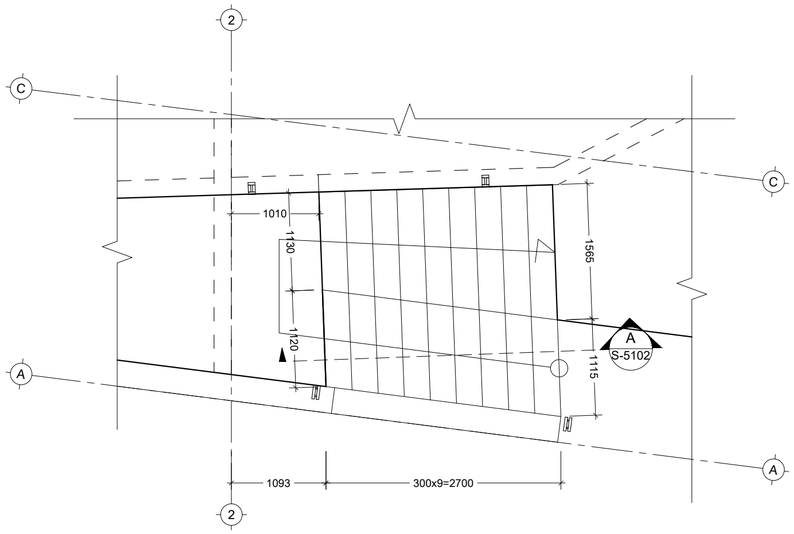

კიბე N1_ის საყალიბე გეგმა -3.10 და -0.10 ნიშნულებს შორის
Scale: 1:50

შენიშვნა:
NOTE:

No	Date	Revision	Issued by
----	----	----	----
----	----	----	----
----	----	----	----
----	----	----	----
00	----	----	----

საორიენტაციო სქემა
KEY PLAN

მისამართი
ADDRESS
ქ.თბილისი, ნუცუბიძე-ვაშლიჯვრის დამაკავშირებელი გზის მიმდებარე ტერიტორია, ს.კ. 01.10.18.011.077

პროექტი
PROJECT
რესტორანი ლისი

ნახაზი
DRWG.
კიბე N1_ის საყალიბე გეგმა -6.50; -3.10; -0.10 ნიშნულებს შორის

CUBICON DESIGN & BUILDING ENGINEERING
შპს "ქუბიქონი", თბილისი, მარჯან დეკანოზის ქუჩა 13
ტელ: (+995 591) 116444 www.cubicon.ge

შემსრულა ISSUED BY: LL	შეამოწმა APPROVED BY: GT
ფაილი FILE STAIR	პროექტის #: PROJECT No 137P18
ფორმატი PAPER SIZE A2	მასშტაბი SCALE 1:50
ნახ.კოდი DRWG. No S-5101	კორექტ. REVISION 00
სტატუსი STATUS SD	

22.05.2023

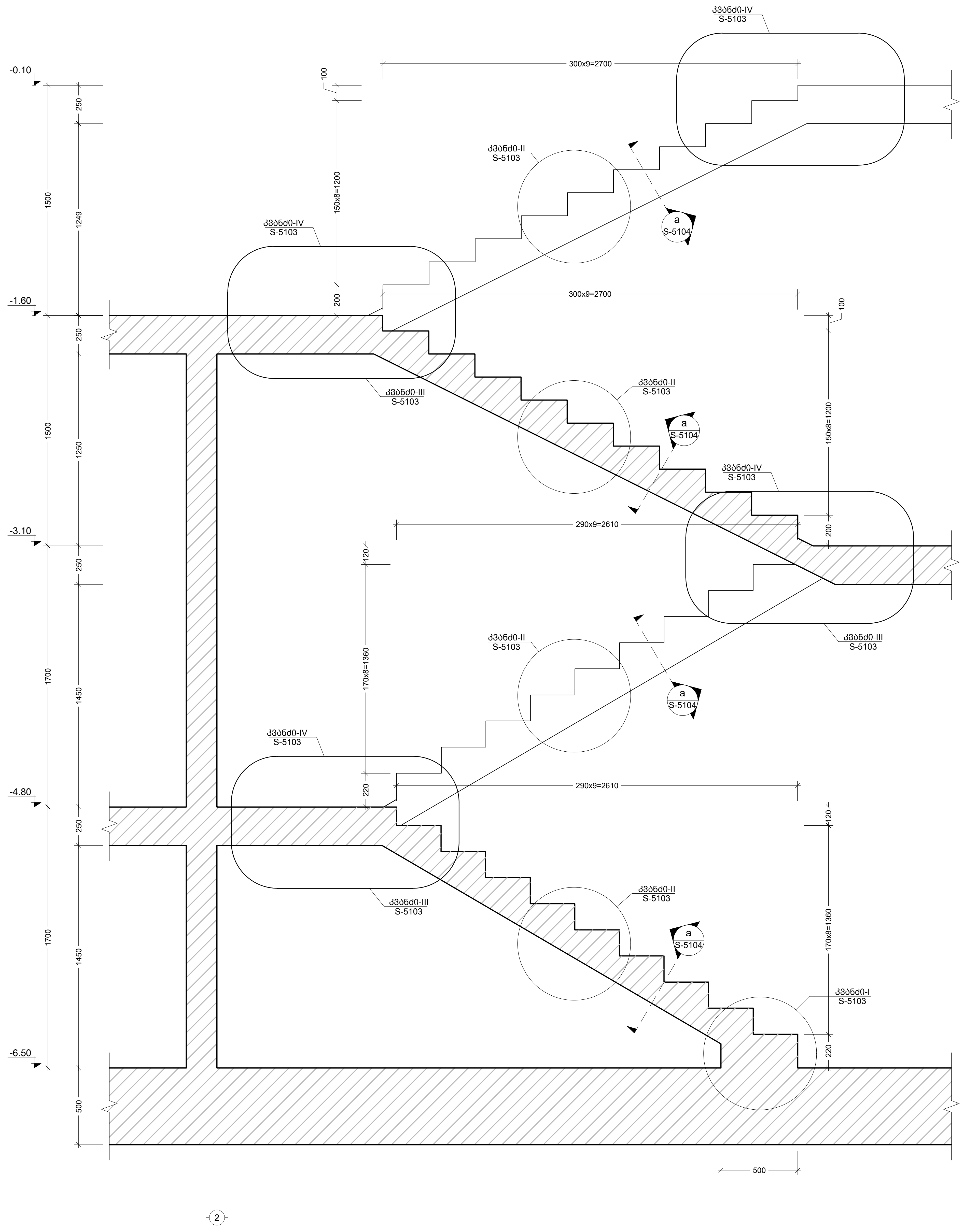

A ჭრილი
Scale: 1:20

შენიშვნა:
NOTE:

No	Date	Revision	Issued by
00	----	----	----

სიტუაციური სქემა
KEY PLAN

მისამართი
ADDRESS
ქ.თბილისი, ნუცუბიძე-ვაშლიჯვრის დამაკავშირებელი გზის მიმდებარე ტერიტორია, ს.კ. 01.10.18.011.077

პროექტი
PROJECT
რესტორანი ლისი

ნახაზი
DRWG.
ჭრილი A

CUBICON DESIGN & BUILDING ENGINEERING
შპს "კუბიკონი", თბილისი, მარშალ გელოვანის გამზ. 13
ტელ: (+995 591) 116444 www.cubicon.ge

შესრულა: ISSUED BY:	შეამოწმა APPROVED BY:
LL	GT
ფაილი FILE: STAIR	პროექტის #: PROJECT No: 137P18
ფორმატი PAPER SIZE: A2	მასშტაბი SCALE: 1:20

ნახ.კოდი DRWG. No	კორექტ. REVISION	სტადია STATUS
S-5102	00	SD

22.05.2023

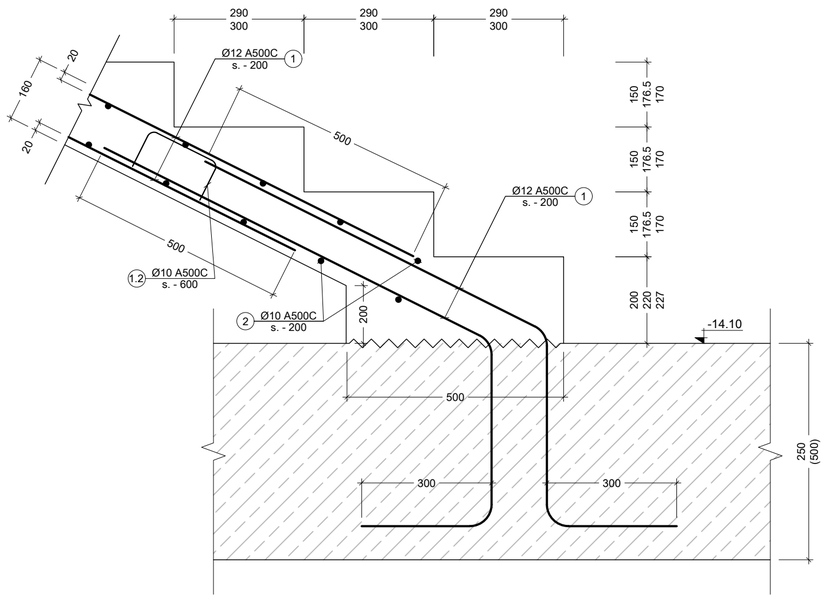

I კვანძი
Scale: 1:10

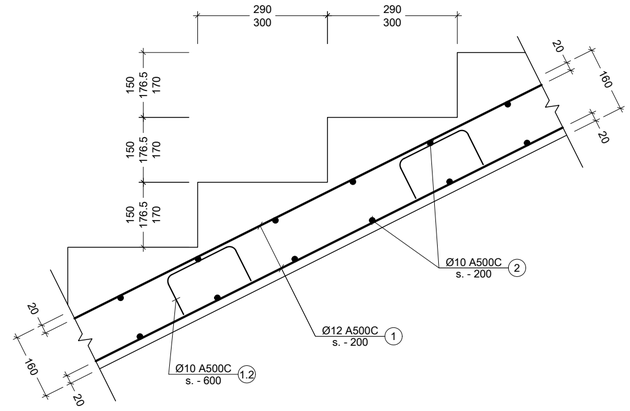

II კვანძი
Scale: 1:10

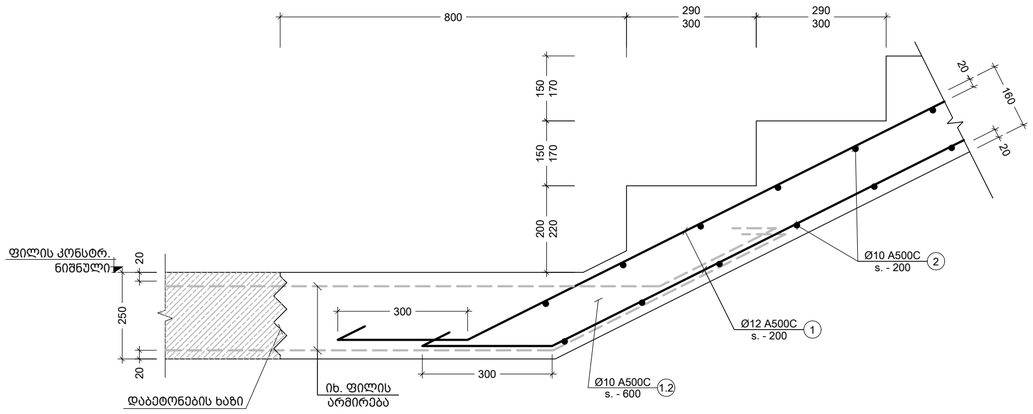

III კვანძი
Scale: 1:10

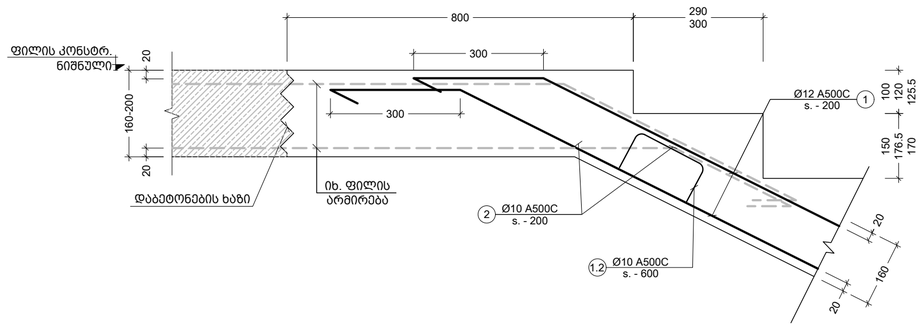

IV კვანძი
Scale: 1:10

შენიშვნა:
NOTE:

No	Date	Revision	Issued by
----	----	----	----
----	----	----	----
----	----	----	----
----	----	----	----
----	----	----	----
00	----	----	----

სიტუაციური სქემა
KEY PLAN

მისამართი
ADDRESS
ქ.თბილისი, ნუცუბიძე-ვაშლიჯვრის დამაკავშირებელი გზის მიმდებარე ტერიტორია, ს.კ. 01.10.18.011.077

პროექტი
PROJECT
რესტორანი ლისი

ნახაზი
DRWG.
კვანძი I; II; III; IV

CUBICON
DESIGN & BUILDING ENGINEERING
შპს "კუბიკონი", თბილისი, მარჯან დეკანოზის ქუჩა 13
ტელ: (+995 591) 116444 www.cubicon.ge

გასაცემად ISSUED BY:	დაამტკიცა APPROVED BY:
LL	GT
ფაილი FILE: STAIR DET.	პროექტის #: PROJECT No: 137P18
ფორმატი PAPER SIZE: A2	მასშტაბი SCALE: 1:10
ნახ.კოდი DRWG. No: S-5103	კორექტ. REVISION: 00	სტატუსი STATUS: SD

22.05.2023

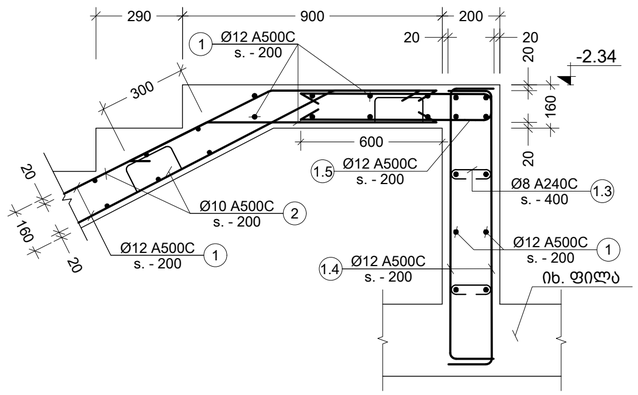

V კვანძი
Scale: 1:15

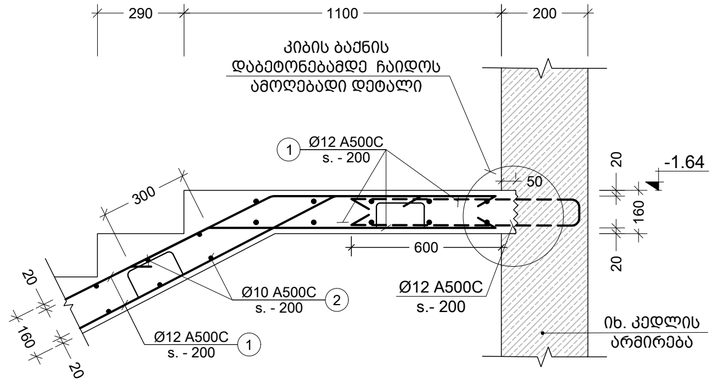

VI კვანძი
Scale: 1:15

პოზ. №	ესკიზი	L მმ
1.1	300 / 120 / 300	720
1.2	200 / 85 / 85 / 300 / 300	970
1.3	160 / 70 / 70	300

პოზ. №	ესკიზი	L მმ
1.4	150 / 950 / 150	1250
1.5	600 / 120 / 600	1320

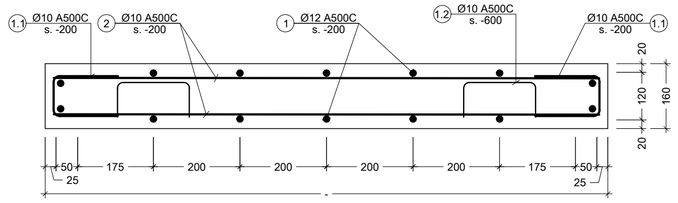

a კვეთი
Scale: 1:10

შენიშვნა:
NOTE:

No	Date	Revision	Issued by
----	----	----	----
----	----	----	----
----	----	----	----
----	----	----	----
00	----	----	----

სიტუაციური სქემა
KEY PLAN

მისამართი
ADDRESS
ქ.თბილისი, ნუცუბიძე-ვაშლიჯვრის დამაკავშირებელი გზის მიმდებარე ტერიტორია, ს.კ. 01.10.18.011.077

პროექტი
PROJECT
რესტორანი ლისი

ნახაზი
DRWG.
კვანძი V; VI; კვეთი a; ესკიზები; კიბეების სპეციფიკაცია

CUBICON DESIGN & BUILDING ENGINEERING
მას "კუბიკონი", თბილისი, მარშალ გელოვანის ბაზრ. 13
ტელ: (+995 591) 116444 www.cubicon.ge

	შემსრულა: ISSUED BY: LL	შეამოწმა APPROVED BY: GT
	ფაილი FILE STAIR DET.	პროექტის #: PROJECT No 137P18
	ფორმატი PAPER SIZE A2	მასშტაბი SCALE 1:10; 1:20
ნახ.კოდი DRWG. No S-5104	კორექტ. REVISION 00	სტადია STATUS SD

22.05.2023

შენიშვნა:
NOTE:

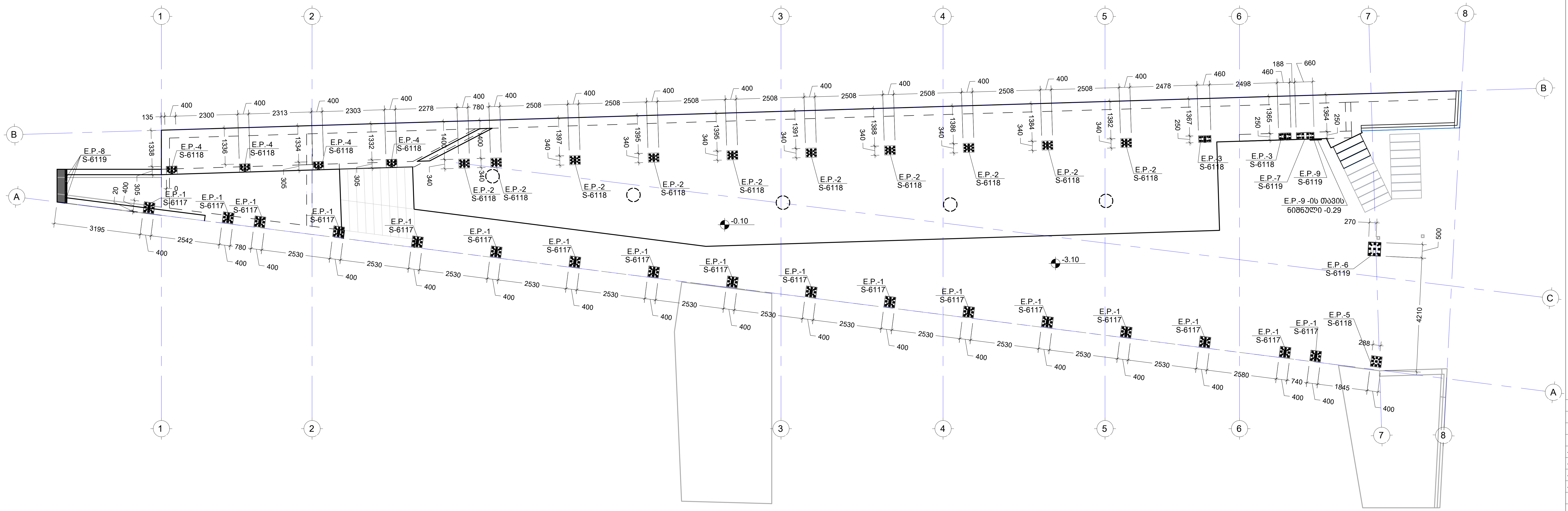

No	Date	Revision	Issued by
----	----	----	----
----	----	----	----
----	----	----	----
----	----	----	----
00	----	----	----

სიტუაციური სქემა
KEY PLAN

მისამართი
ADDRESS
ქ.თბილისი, ნუცუბიძე-ვაშლიჯვრის დამაკავშირებელი გზის მიმდებარე ტერიტორია, ს.კ. 01.10.18.011.077

პროექტი
PROJECT
რესტორანი ლისი

ნახაზი
DRWG.
ჩასატანებელი დეტალების განლაგების გეგმა -3.10და -0.10 ნიშნულებზე

CUBICON
DESIGN & BUILDING ENGINEERING

შპს "კუბიკონი", თბილისი, მარშალ გელოვანის გამზ. 13
ტელ: (+995 591) 116444 www.cubicon.ge

	შეასრულა: ISSUED BY: NP	შეამოწმა APPROVED BY: GT
	ფაილი FILE 01_STEEL	პროექტის #: PROJECT No 137P18
	ფორმატი PAPER SIZE A2	მასშტაბი SCALE 1:100
ნახ.კოდი DRWG. No S-6101	კორექტ. REVISION 00	სტადია STATUS SD

22.05.2023

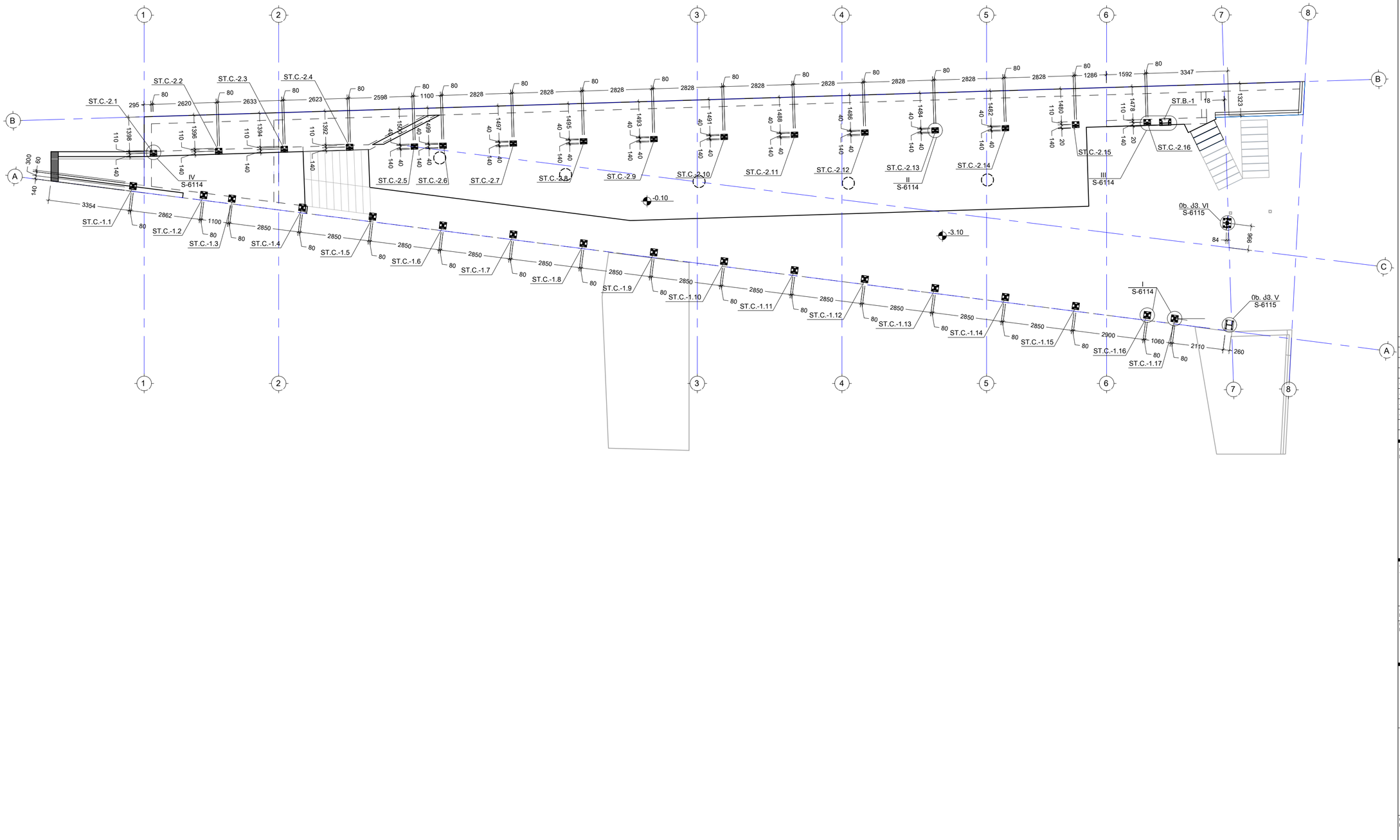

----	----	----	----
----	----	----	----
----	----	----	----
----	----	----	----
00	----	----	----
No	Date	Revision	Issued by

სიტუაციური სქემა
KEY PLAN

მისამართი
ADDRESS
ქ.თბილისი, ნუცუბიძე-ვაშლიჯვრის დამაკავშირებელი გზის მიმდებარე ტერიტორია, ს.კ. 01.10.18.011.077

პროექტი
PROJECT
რესტორანი ლისი

ნახაზი
DRWG.
ფოლადის სვეტების სამონტაჟო სქემა

CUBICON DESIGN & BUILDING ENGINEERING
შპს "ქუბიქონი", თბილისი, მარჯან გელოვანის ქუჩა 13
ტელ: (+995 591) 116444 www.cubicon.ge

	შემსრულა: ISSUED BY: NP	შეამოწმა APPROVED BY: GT
	ფაილი FILE 01_STEEL	პროექტის #: PROJECT No 137P18
	ფორმატი PAPER SIZE A2	მასშტაბი SCALE 1:100
ნახ.კოდი DRWG. No S-6102	კორექტ. REVISION 00	სტატუსი STATUS SD

22.05.2023

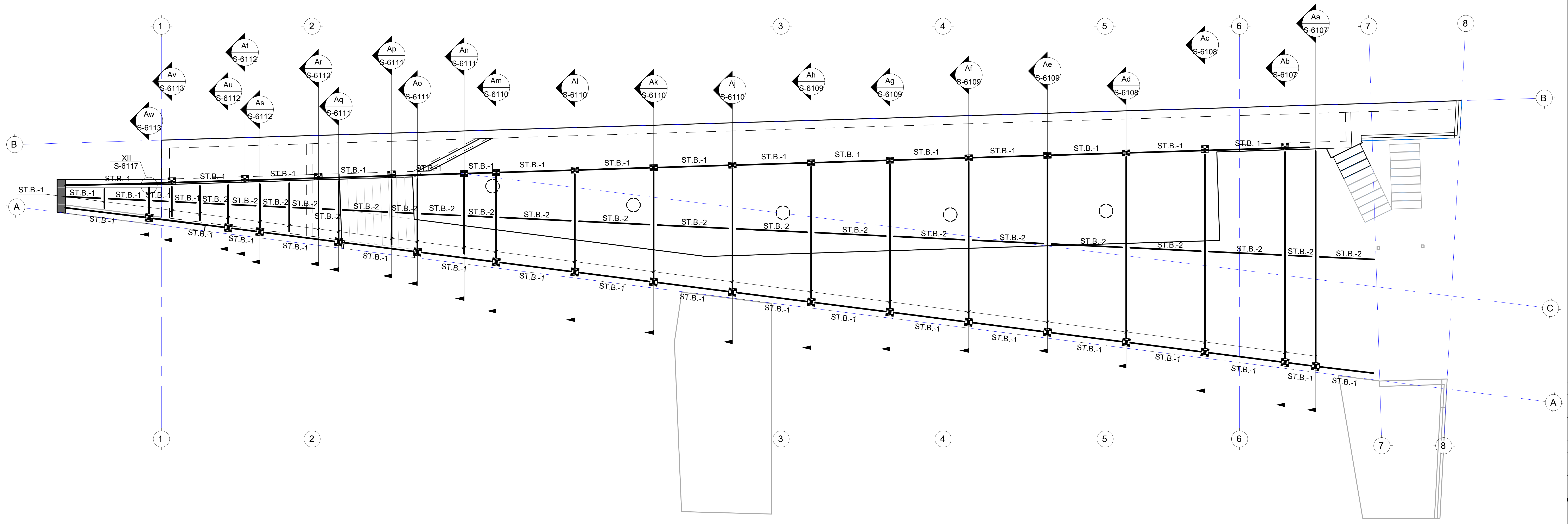

შენიშვნა:
NOTE:

----	----	----	----
----	----	----	----
----	----	----	----
----	----	----	----
00	----	----	----
No	Date	Revision	Issued by

სიტუაციური სქემა
KEY PLAN

მისამართი
ADDRESS
ქ.თბილისი, ნუცუბიძე-ვაშლიჯვრის დამაკავშირებელი გზის მიმდებარე ტერიტორია, ს.კ. 01.10.18.011.077

პროექტი
PROJECT
რესტორანი ლისი

ნახაზი
DRWG.
ფოლადის კოჭების სამონტაჟო სქემა

CUBICON
DESIGN & BUILDING ENGINEERING
შპს "კუბიკონი", თბილისი, მარშალ გელოვანის გამზ. 13
ტელ: (+995 591) 116444 www.cubicon.ge

შეასრულა: ISSUED BY:	შეამოწმა APPROVED BY:
NP	GT
ფაილი FILE 01_STEEL	პროექტის #: PROJECT No 137P18
ფორმატი PAPER SIZE A2	მასშტაბი SCALE 1:100

ნახ.კოდი DRWG. No	კორექტ. REVISION	სტადია STATUS
S-6103	00	SD

22.05.2023

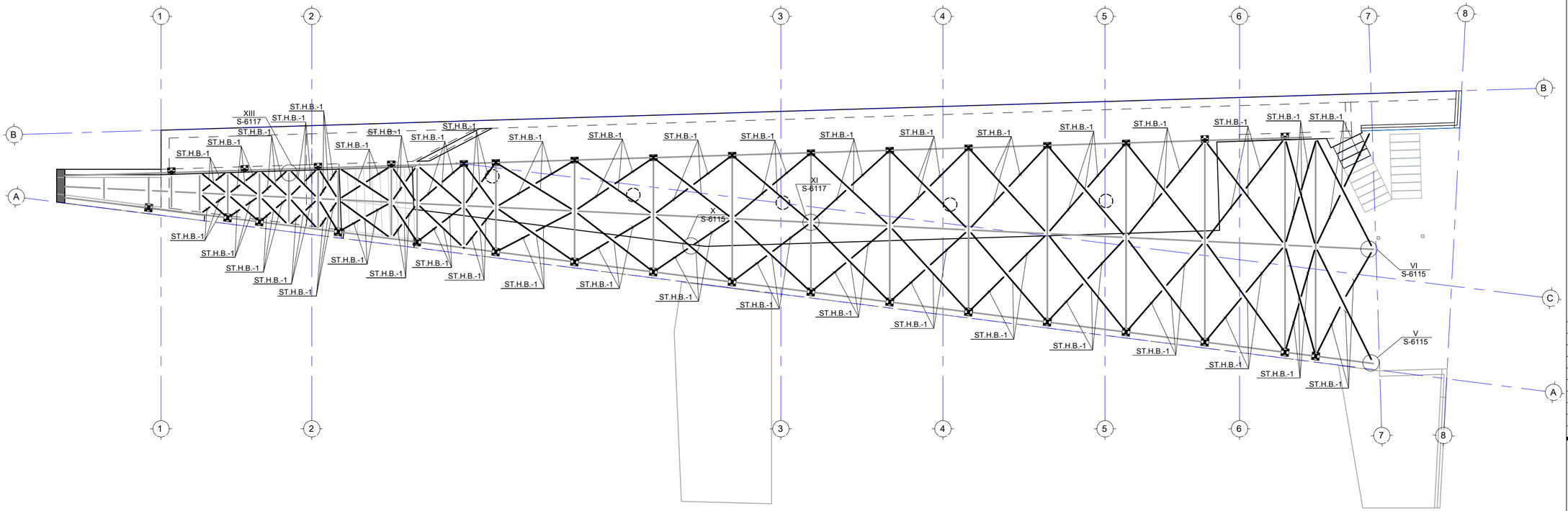

80608360:
NOTE:

No	Date	Revision	Issued by
----	----	----	----
----	----	----	----
----	----	----	----
----	----	----	----
00	----	----	----

სიტუაციური სქემა
KEY PLAN

მისამართი
ADDRESS
ქ.თბილისი, ნუცუბიძე-ვაშლიჯვრის დამაკავშირებელი გზის მიმდებარე ტერიტორია, ს.კ. 01.10.18.011.077

პროექტი
PROJECT
რესტორანი ლისი

ნახაზი
DRWG.
ჰორიზონტალური კავშირების სამონტაჟო სქემა

CUBICON DESIGN & BUILDING ENGINEERING
შპს "ქუბიკონი", თბილისი, მარშალ გელოვანის ბაზრ. 13
ტელ: (+995 591) 116444 www.cubicon.ge

	გამოშვება: ISSUED BY: NP	შემოწმება APPROVED BY: GT
	ფაილი FILE 01_STEEL	პროექტის #: PROJECT No 137P18
	ფორმატი PAPER SIZE A2	მასშტაბი SCALE 1:100
ნახ.კოდი DRWG. No S-6104	კორექტი REVISION 00	სტატუსი STATUS SD

22.05.2023

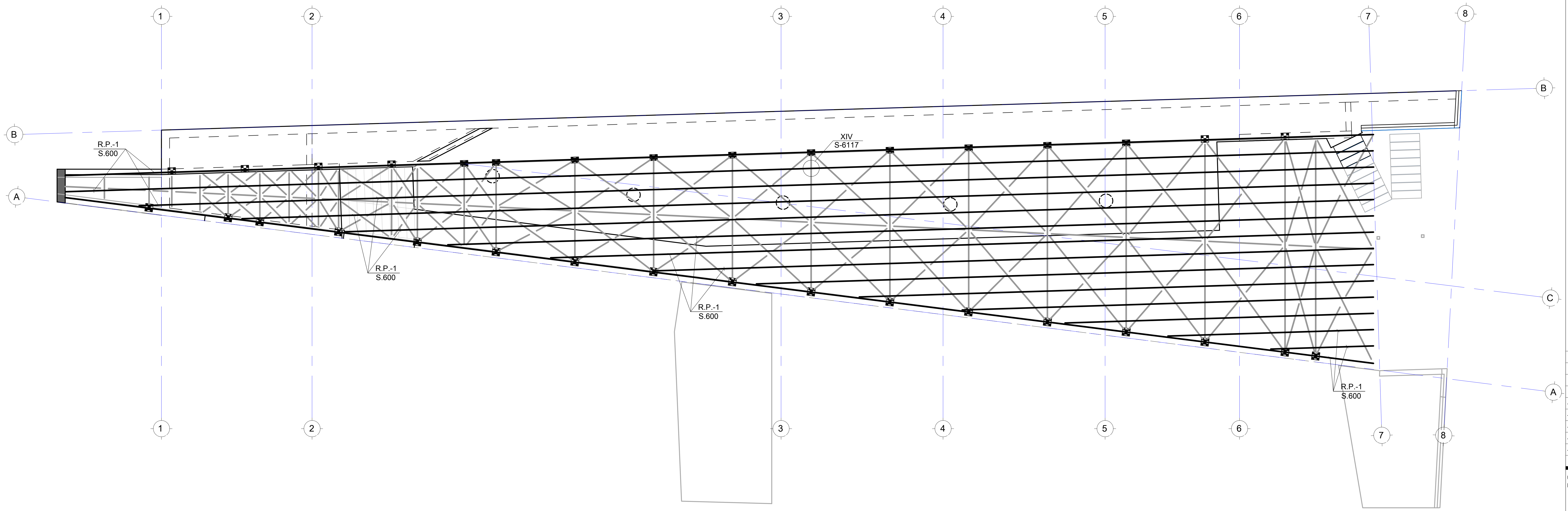

შენიშვნა:
NOTE:

----	----	----	----
----	----	----	----
----	----	----	----
----	----	----	----
----	----	----	----
No	Date	Revision	Issued by

სიტუაციური სქემა
KEY PLAN

მისამართი
ADDRESS
ქ.თბილისი, ნუცუბიძე-ვაშლიჯვრის დამაკავშირებელი გზის მიმდებარე ტერიტორია, ს.კ. 01.10.18.011.077

პროექტი
PROJECT
რესტორანი ლისი

ნახაზი
DRWG.
სახურავის გრძივების სამონტაჟო სქემა

CUBICON DESIGN & BUILDING ENGINEERING
შპს "კუბიკონი", თბილისი, მარშალ გელოვანის გამზ. 13
ტელ: (+995 591) 116444 www.cubicon.ge

შეასრულა: ISSUED BY: ----	შეამოწმა APPROVED BY: ----
ფაილი FILE 01_STEEL	პროექტის #: PROJECT No 137P18
ფორმატი PAPER SIZE A2	მასშტაბი SCALE ----
ნახ.კოდი DRWG. No S-6105	კორექტ. REVISION ----
სტადია STATUS SD	

22.05.2023

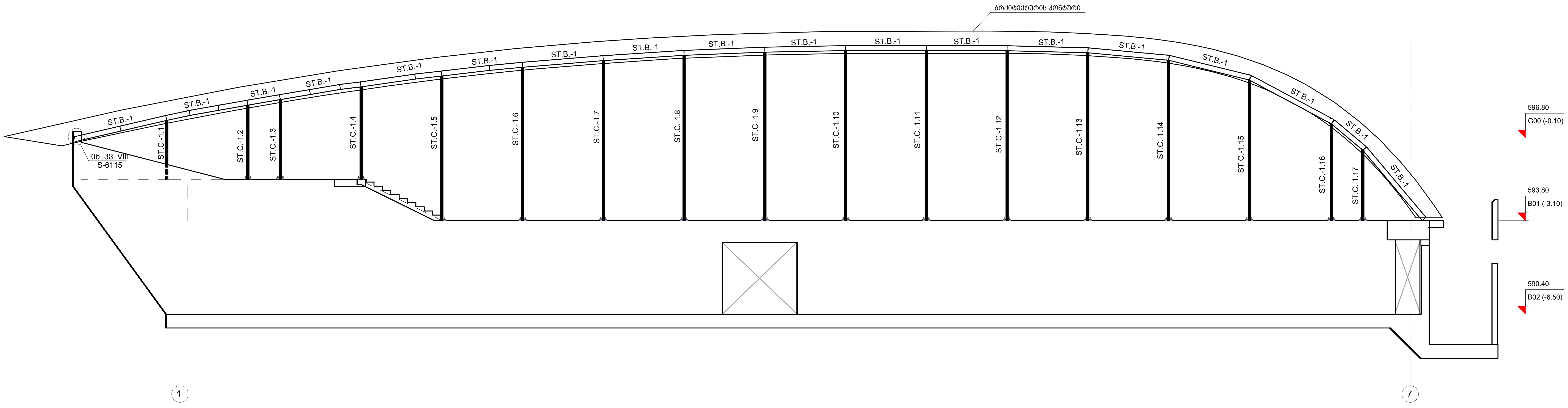

ჩარჩო A ღერძის გასწვრივ
Scale: 1:100

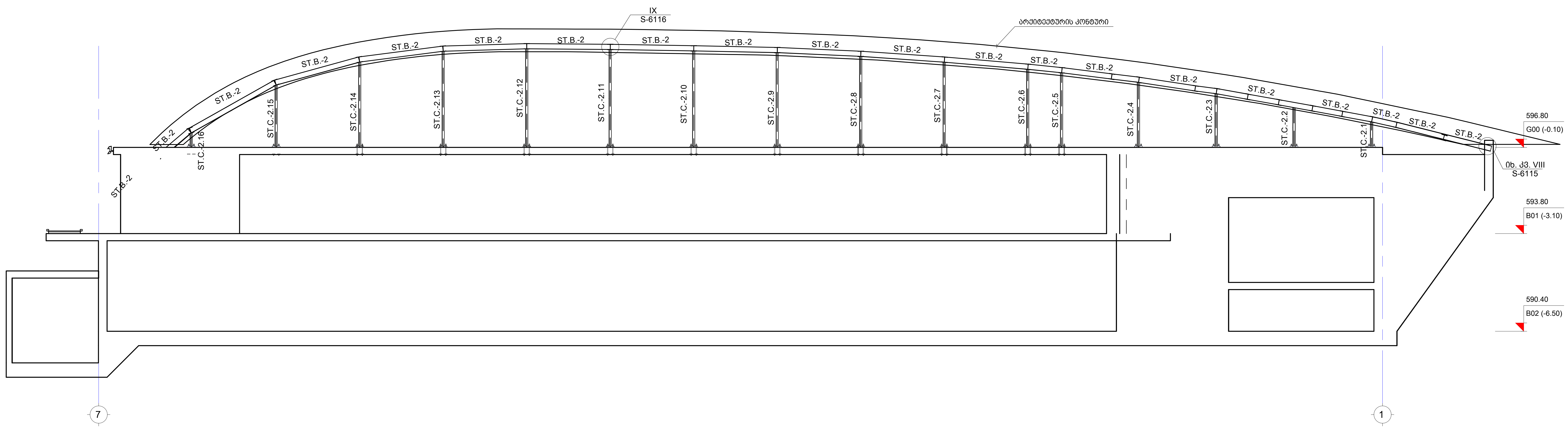

ჩარჩო B ღერძის გასწვრივ
Scale: 1:100

შენიშვნა:
NOTE:

No	Date	Revision	Issued by
----	----	----	----
----	----	----	----
----	----	----	----
----	----	----	----
00	----	----	----

სიტუაციური სქემა
KEY PLAN

მისამართი
ADDRESS
ქ.თბილისი, ნუცუბიძე-ვაშლიჯვრის დამაკავშირებელი გზის მიმდებარე ტერიტორია, ს.კ. 01.10.18.011.077

პროექტი
PROJECT
რესტორანი ლისი

ნახაზი
DRWG.
ჩარჩო A ღერძის გასწვრივ; ჩარჩო B ღერძის

CUBICON©
DESIGN & BUILDING ENGINEERING
შპს "კუბიკონი", თბილისი, მარშალ გელოვანის გამზ. 13
ტელ: (+995 591) 116444 www.cubicon.ge

შესრულა: ISSUED BY:	შეამოწმა APPROVED BY:
NP	GT
ფაილი FILE 01_STEEL	პროექტის #: PROJECT No 137P18
ფორმატი PAPER SIZE A2	მასშტაბი SCALE 1:100

ნახ.კოდი DRWG. No	კორექტ. REVISION	სტადია STATUS
S-6106	00	SD

22.05.2023

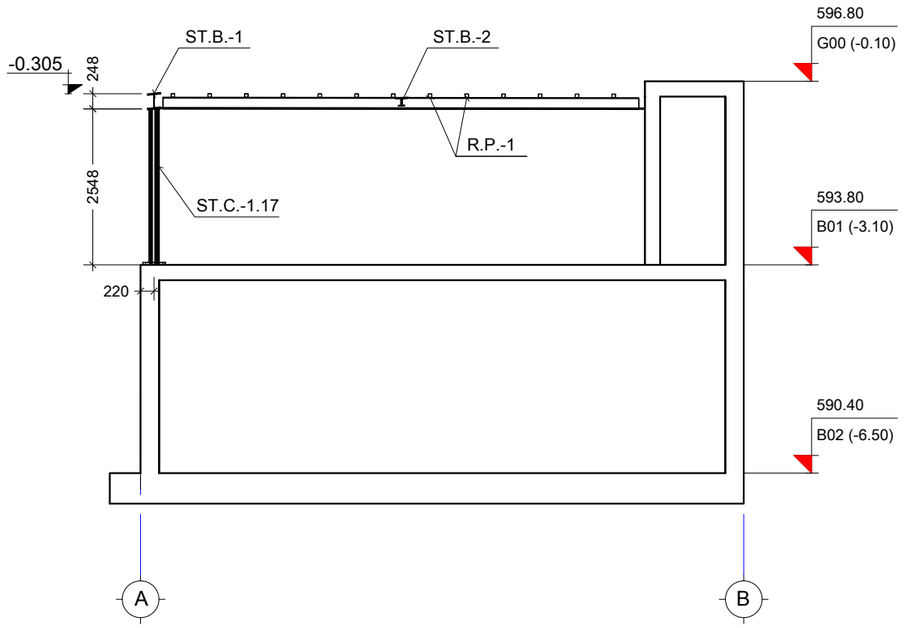

aa კვეთი
Scale: 1:100

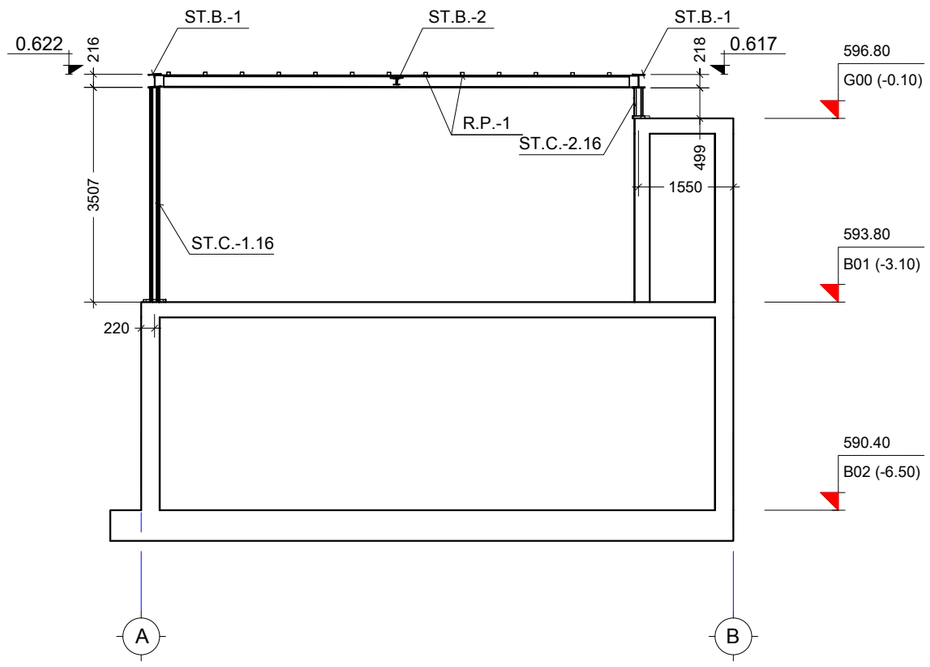

ab კვეთი
Scale: 1:100

შენიშვნა:
NOTE:

1. კვეთების მარკირება იხ. S-6103 ფურცელზე.

----	----	----	----
----	----	----	----
----	----	----	----
----	----	----	----
00	----	----	----
No	Date	Revision	Issued by

სიტუაციური სქემა
KEY PLAN

მისამართი
ADDRESS
ქ.თბილისი, ნუცუბიძე-ვაშლიჯვრის დამაკავშირებელი გზის მიმდებარე ტერიტორია, ს.კ. 01.10.18.011.077

პროექტი
PROJECT
რესტორანი ლისი

ნახაზი
DRWG.
კვეთი aa; ab

CUBICON
DESIGN & BUILDING ENGINEERING
შპს "კუბიკონი", თბილისი, მარშალ გელოვანის გამზ. 13
ტელ: (+995 591) 116444 www.cubicon.ge

	შესრულა: ISSUED BY: NP	შეამოწმა APPROVED BY: GT
	ფაილი FILE 01_STEEL	პროექტის #: PROJECT No 137P18
	ფორმატი PAPER SIZE A3	მასშტაბი SCALE 1:100
ნახ.კოდი DRWG. No S-6107	კორექტ. REVISION 00	სტადია STATUS SD

22.05.2023

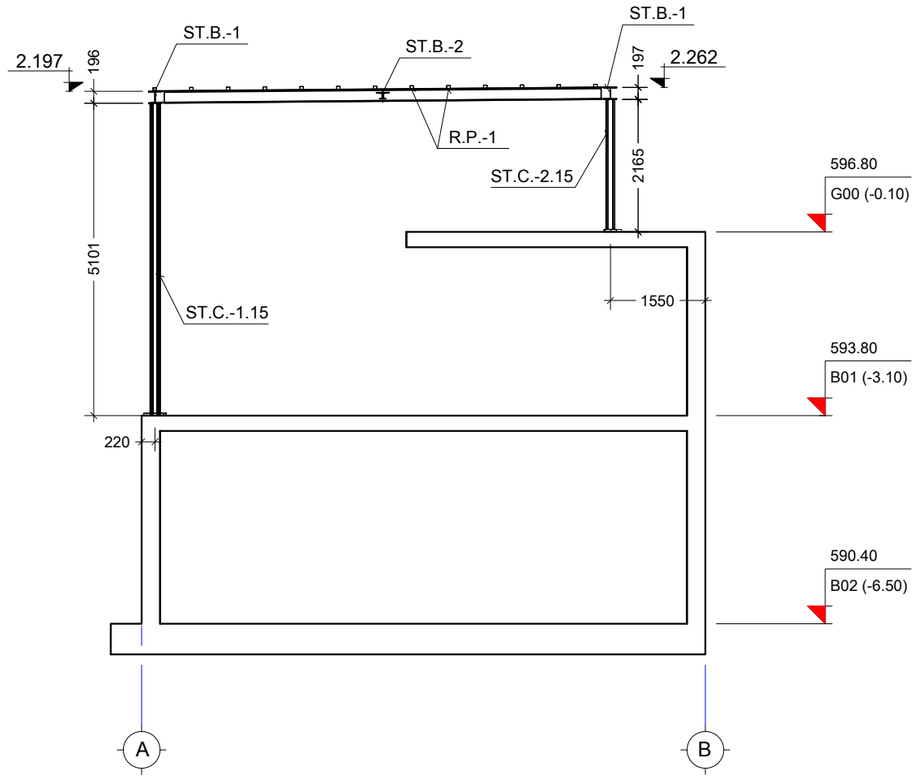

ac კვეთი
Scale: 1:100

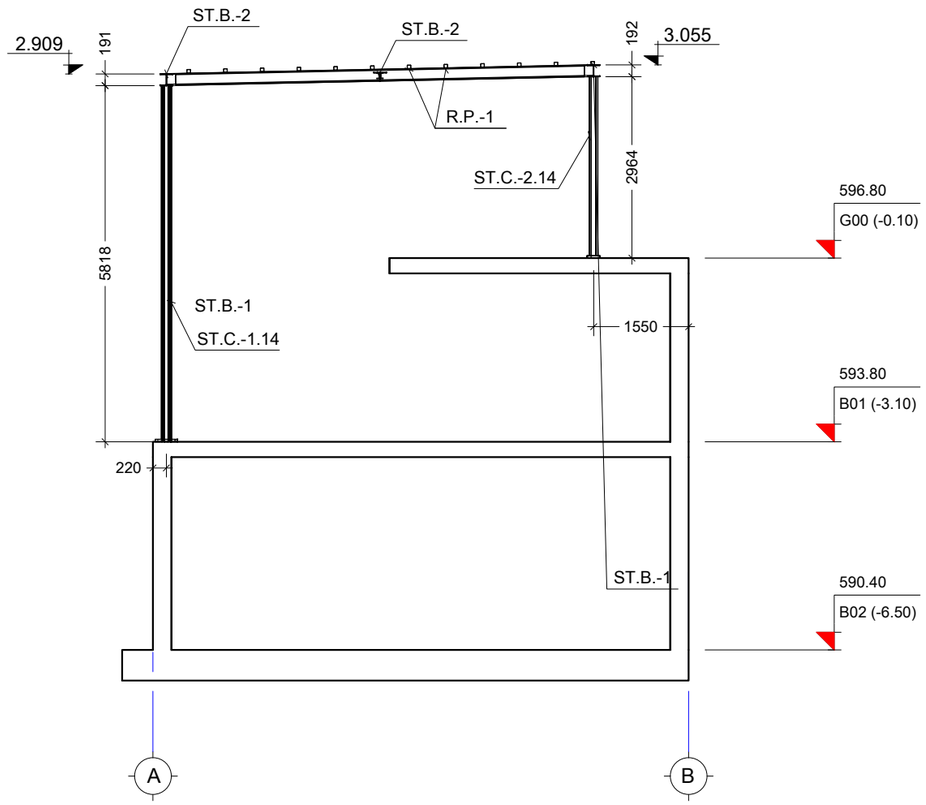

ad კვეთი
Scale: 1:100

შენიშვნა:
NOTE:

1. კვეთების მარკირება იხ. S-6103 ფურცელზე.

----	----	----	----
----	----	----	----
----	----	----	----
----	----	----	----
00	----	----	----
No	Date	Revision	Issued by

სიტუაციური სქემა
KEY PLAN

მისამართი
ADDRESS
ქ.თბილისი, ნუცუბიძე-ვაშლიჯვრის დამაკავშირებელი გზის მიმდებარე ტერიტორია, ს.კ. 01.10.18.011.077

პროექტი
PROJECT
რესტორანი ლისი

ნახაზი
DRWG.
კვეთი ac; ad

CUBICON
DESIGN & BUILDING ENGINEERING
შპს "კუბიკონი", თბილისი, მარშალ გელოვანის გამზ. 13
ტელ: (+995 591) 116444 www.cubicon.ge

	შესრულა: ISSUED BY:	შეამოწმა APPROVED BY:
	NP	GT
	ფაილი FILE: 01_STEEL	პროექტის #: PROJECT No: 137P18
	ფორმატი PAPER SIZE: A3	მასშტაბი SCALE: 1:100
ნახ.კოდი DRWG. No: S-6108	კორექტ. REVISION: 00	სტადია STATUS: SD

22.05.2023

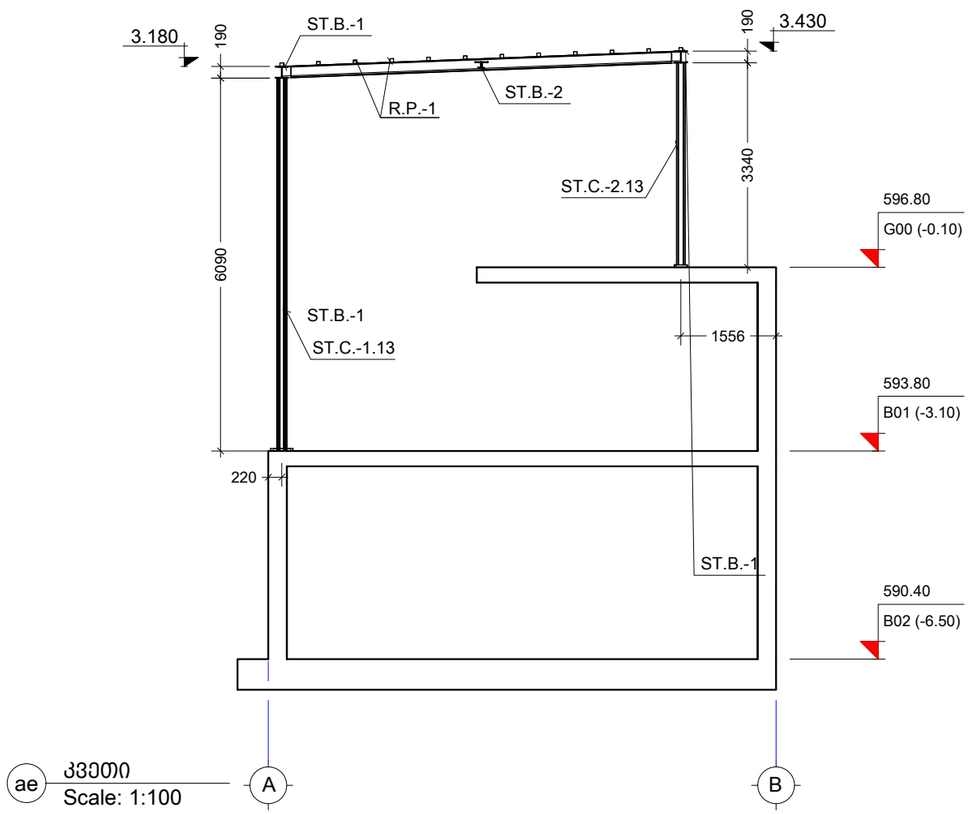

ae კვეთი
Scale: 1:100

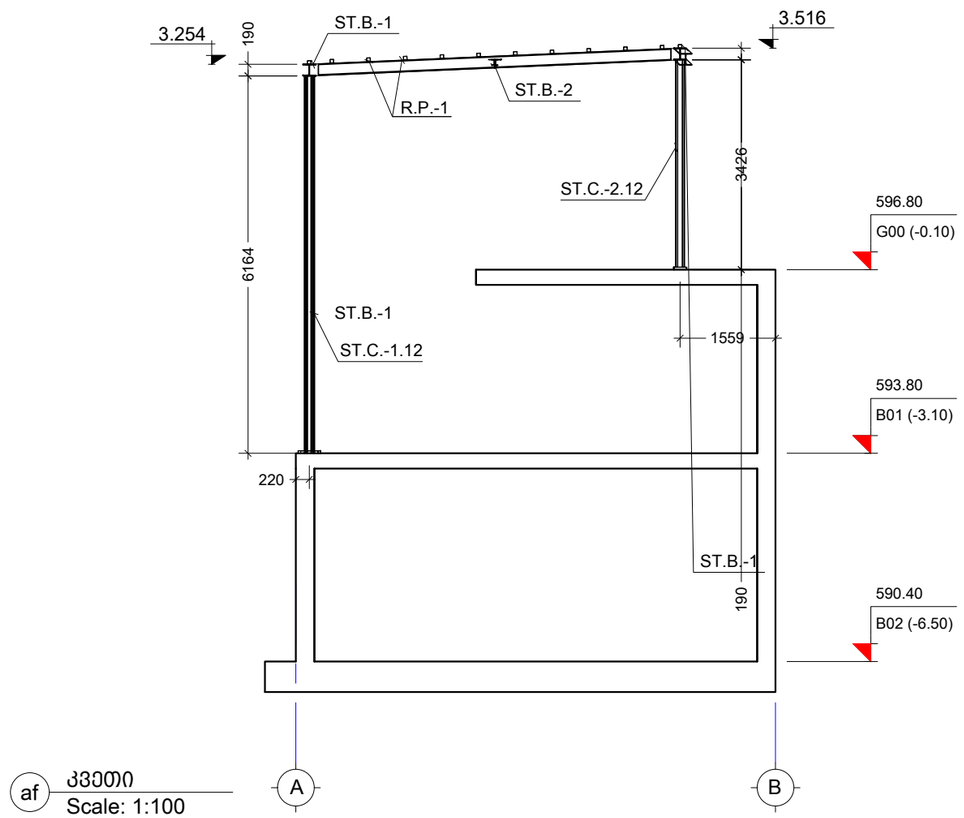

af კვეთი
Scale: 1:100

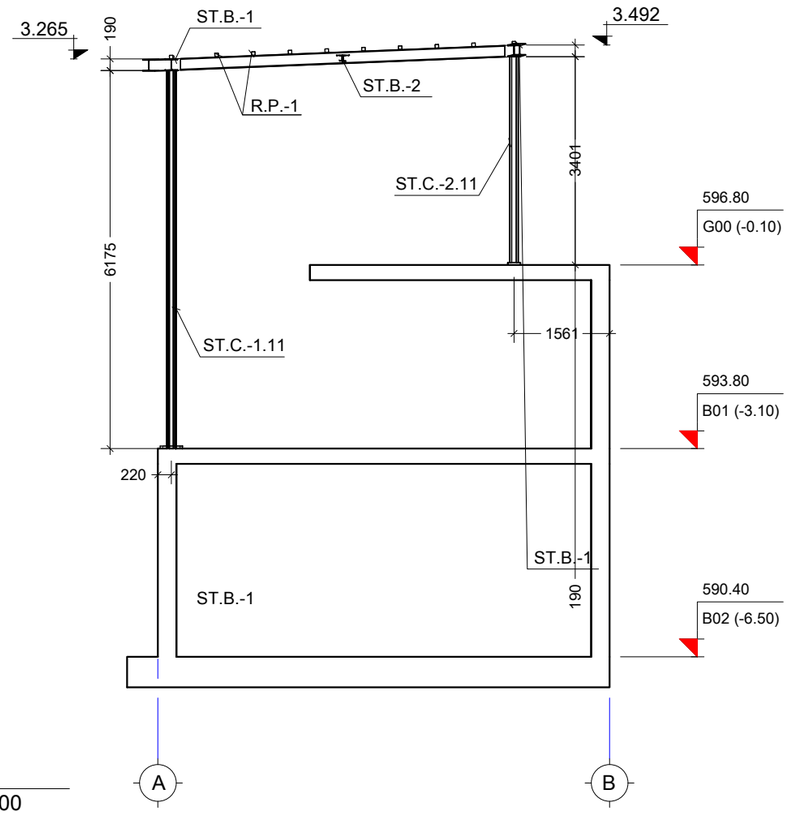

ag კვეთი
Scale: 1:100

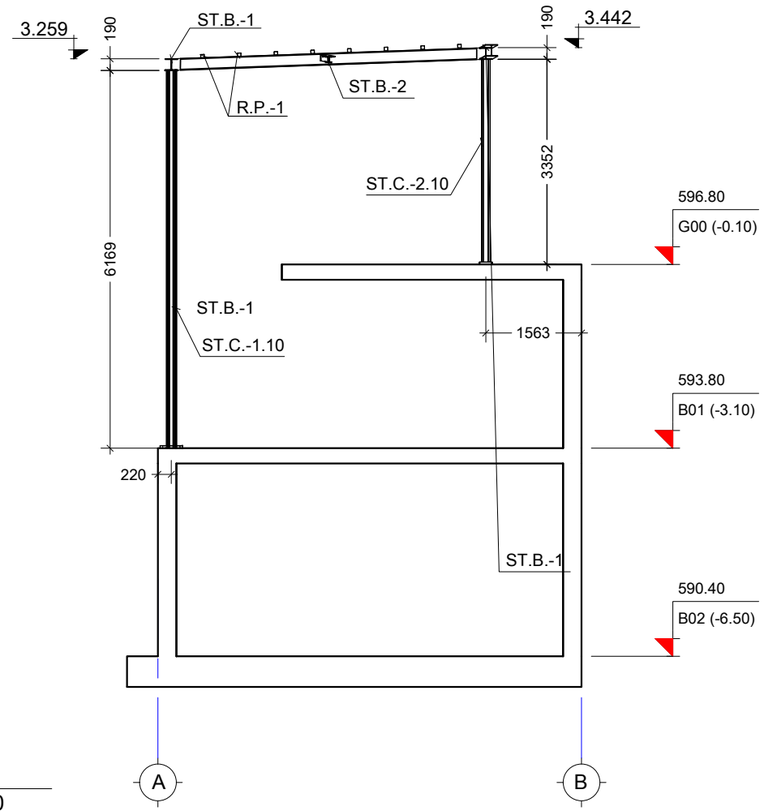

ah კვეთი
Scale: 1:100

შენიშვნა:
NOTE:

1. კვეთების მარკირება იხ. S-6103 ფურცელზე.

No	Date	Revision	Issued by
----	----	----	----
----	----	----	----
----	----	----	----
----	----	----	----
00	----	----	----

სიტუაციური სქემა
KEY PLAN

მისამართი
ADDRESS
ქ.თბილისი, ნუცუბიძე-ვაშლიჯვრის დამაკავშირებელი გზის მიმდებარე ტერიტორია, ს.კ. 01.10.18.011.077

პროექტი
PROJECT
რესტორანი ლისი

ნახაზი
DRWG.
კვეთი ae; af; ag; ah

CUBICON
DESIGN & BUILDING ENGINEERING
შპს "კუბიკონი", თბილისი, მარშალ გელოვანის გამზ. 13
ტელ: (+995 591) 116444 www.cubicon.ge

	შეასრულა: ISSUED BY:	შეამოწმა APPROVED BY:
	NP	GT
	ფაილი FILE: 01_STEEL	პროექტის #: PROJECT No: 137P18
	ფორმატი PAPER SIZE: A3	მასშტაბი SCALE: 1:100
ნახ.კოდი DRWG. No: S-6109	კორექტ. REVISION: 00	სტადია STATUS: SD

22.05.2023

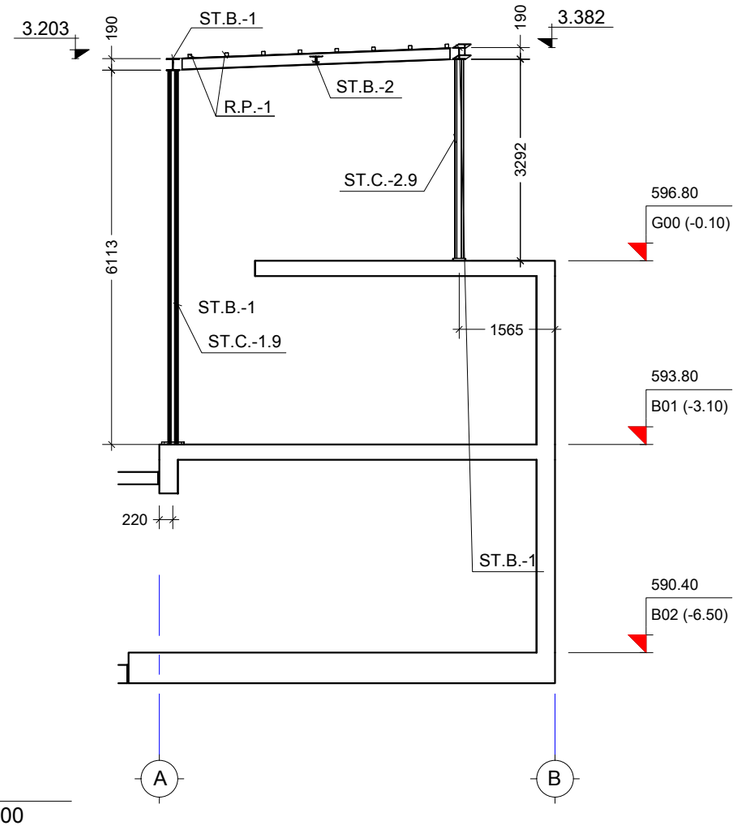

aj კვეთი
Scale: 1:100

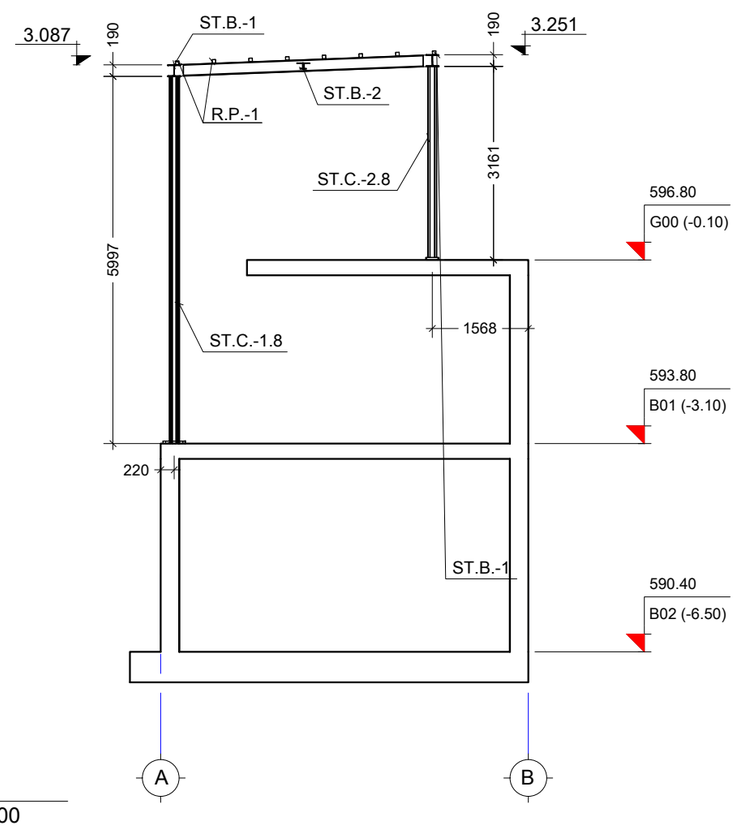

ak კვეთი
Scale: 1:100

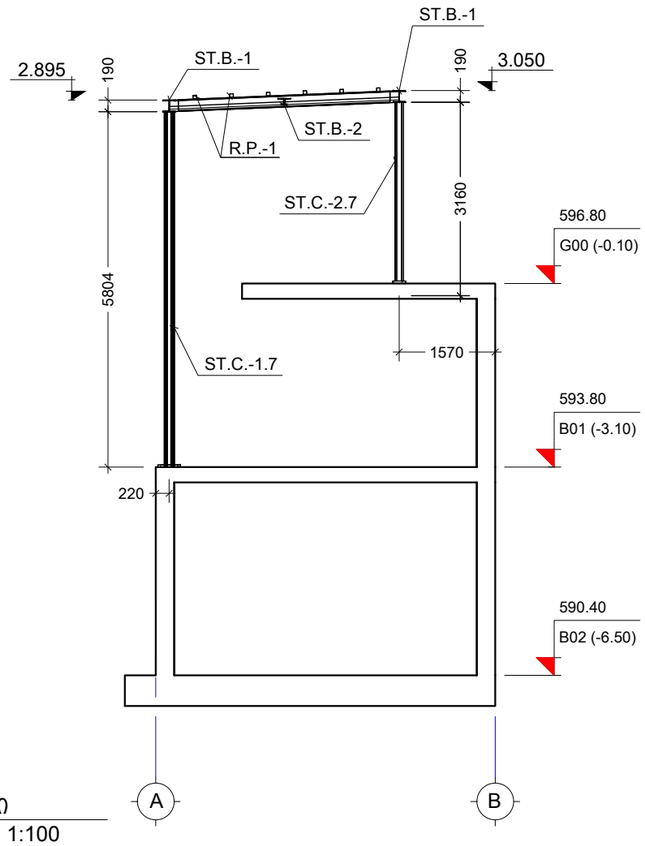

al კვეთი
Scale: 1:100

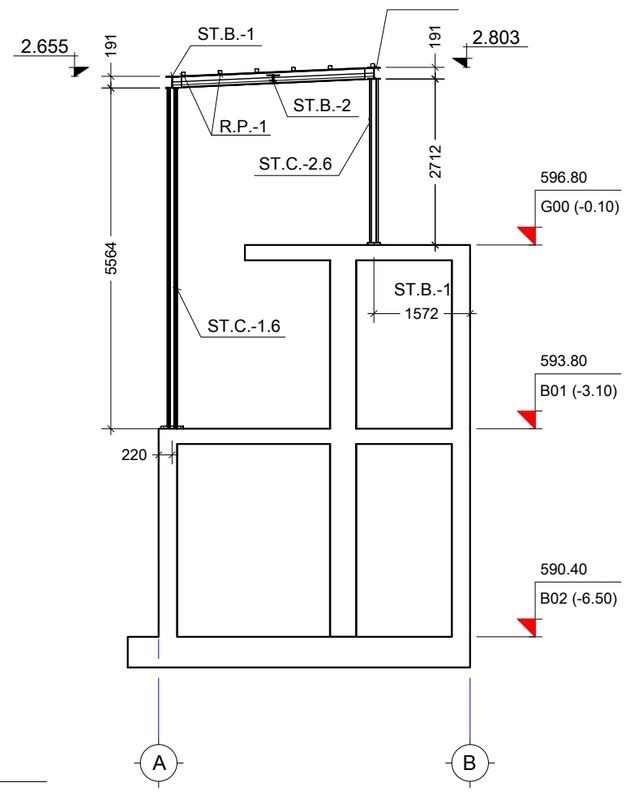

am კვეთი
Scale: 1:100

შენიშვნა:
NOTE:

1. კვეთების მარკირება იხ. S-6103 ფურცელზე.

----	----	----	----
----	----	----	----
----	----	----	----
----	----	----	----
00	----	----	----
No	Date	Revision	Issued by

სიტუაციური სქემა
KEY PLAN

მისამართი
ADDRESS
ქ.თბილისი, ნუცუბიძე-ვაშლიჯვრის დამაკავშირებელი გზის მიმდებარე ტერიტორია, ს.კ. 01.10.18.011.077

პროექტი
PROJECT
რესტორანი ლისი

ნახაზი
DRWG.
კვეთი aj; ak; al; am

CUBICON
DESIGN & BUILDING ENGINEERING
შპს "კუბიკონი", თბილისი, მარშალ გელოვანის გამზ. 13
ტელ: (+995 591) 116444 www.cubicon.ge

	შესრულა: ISSUED BY:	შეამოწმა APPROVED BY:
	NP	GT
ფაილი FILE	01_STEEL	პროექტის #: PROJECT No 137P18
ფორმატი PAPER SIZE	A3	მასშტაბი SCALE 1:100
ნახ.კოდი DRWG. No	კორექტ. REVISION	სტადია STATUS
S-6110	00	SD

22.05.2023

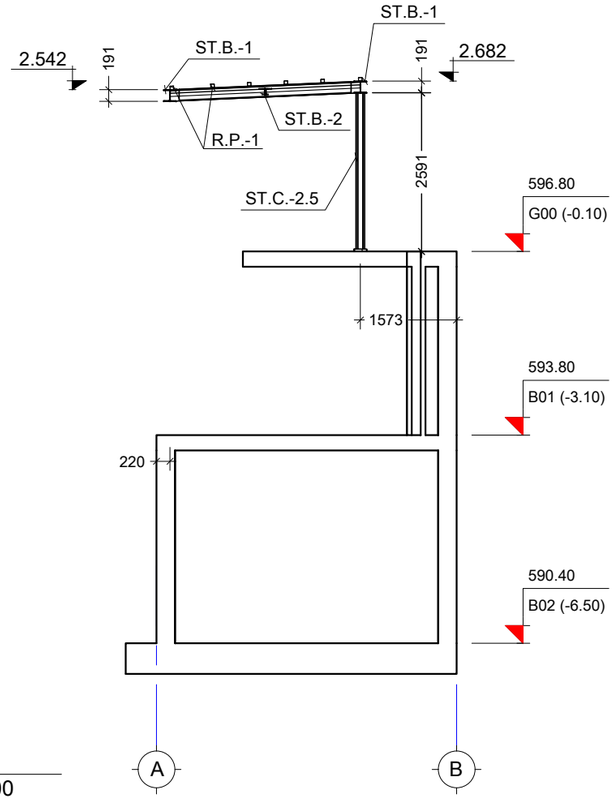

an კვეთი
Scale: 1:100

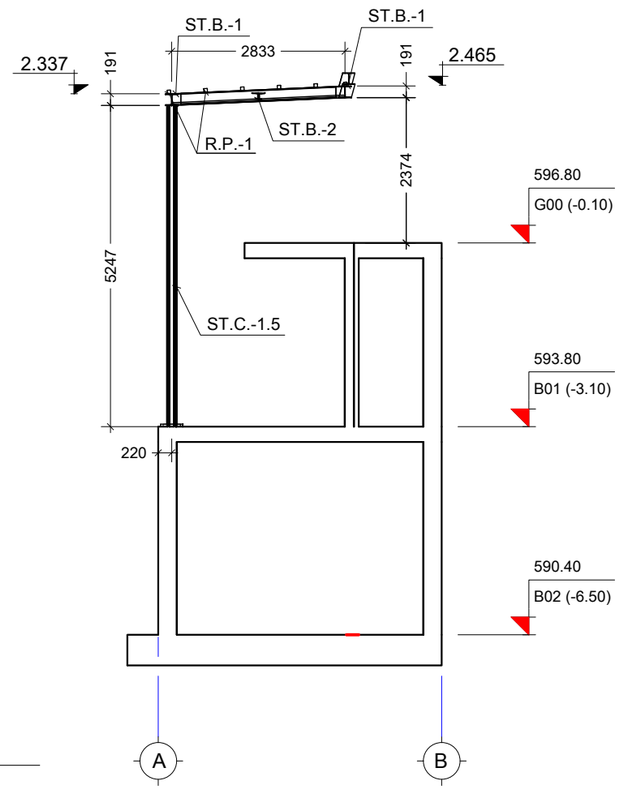

ao კვეთი
Scale: 1:100

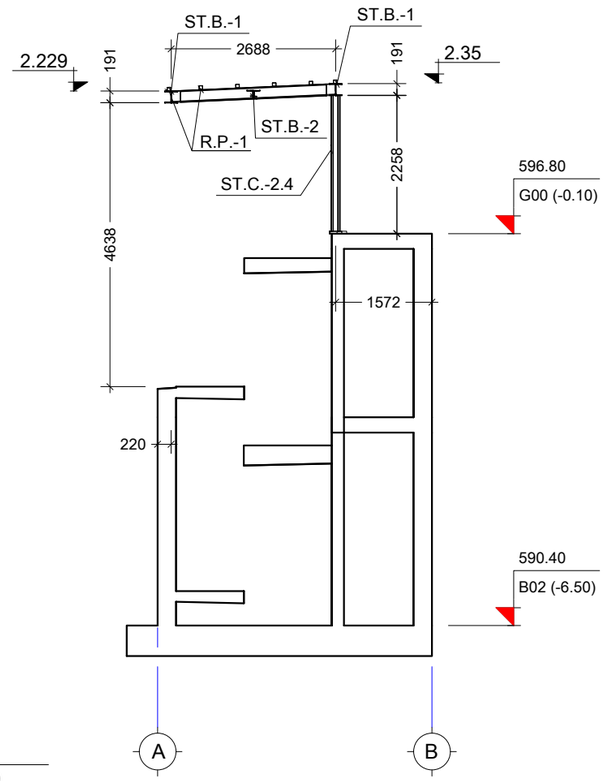

ap კვეთი
Scale: 1:100

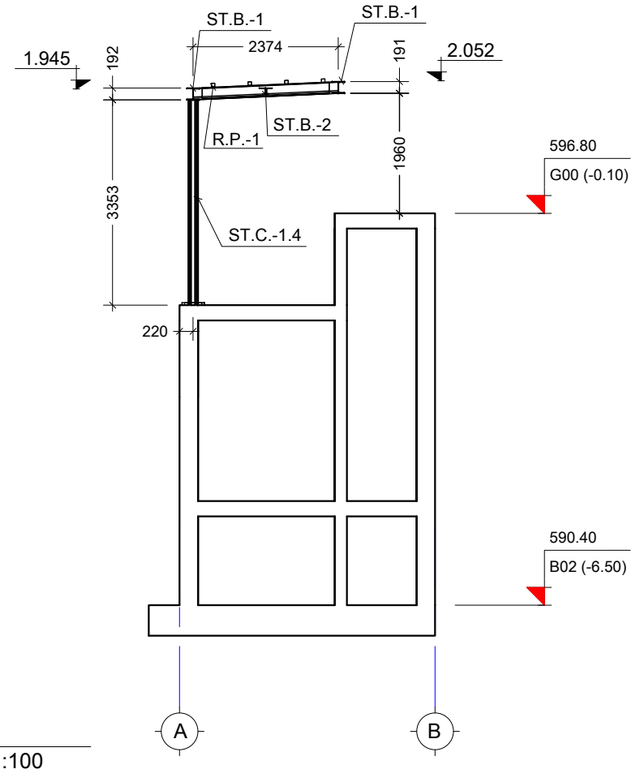

aq კვეთი
Scale: 1:100

შენიშვნა:
NOTE:

1. კვეთების მარკირება იხ. S-6103 ფურცელზე.

No	Date	Revision	Issued by
----	----	----	----
----	----	----	----
----	----	----	----
----	----	----	----
00	----	----	----

სიტუაციური სქემა
KEY PLAN

მისამართი
ADDRESS
ქ.თბილისი, ნუცუბიძე-ვაშლიჯვრის დამაკავშირებელი გზის მიმდებარე ტერიტორია, ს.კ. 01.10.18.011.077

პროექტი
PROJECT
რესტორანი ლისი

ნახაზი
DRWG.
კვეთი an; aq; ap; aq

CUBICON
DESIGN & BUILDING ENGINEERING
შპს "კუბიკონი", თბილისი, მარშალ გელოვანის გამზ. 13
ტელ: (+995 591) 116444 www.cubicon.ge

	შეასრულა: ISSUED BY:	შეამოწმა APPROVED BY:
	NP	GT
	ფაილი FILE: 01_STEEL	პროექტის #: PROJECT No: 137P18
	ფორმატი PAPER SIZE: A3	მასშტაბი SCALE: 1:100
ნახ.კოდი DRWG. No: S-6111	კორექტ. REVISION: 00	სტადია STATUS: SD

22.05.2023

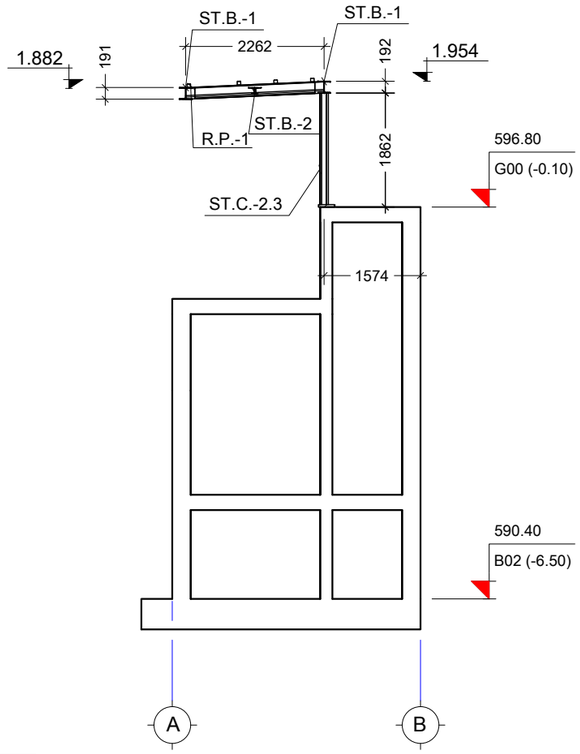

ar კვეთი
Scale: 1:100

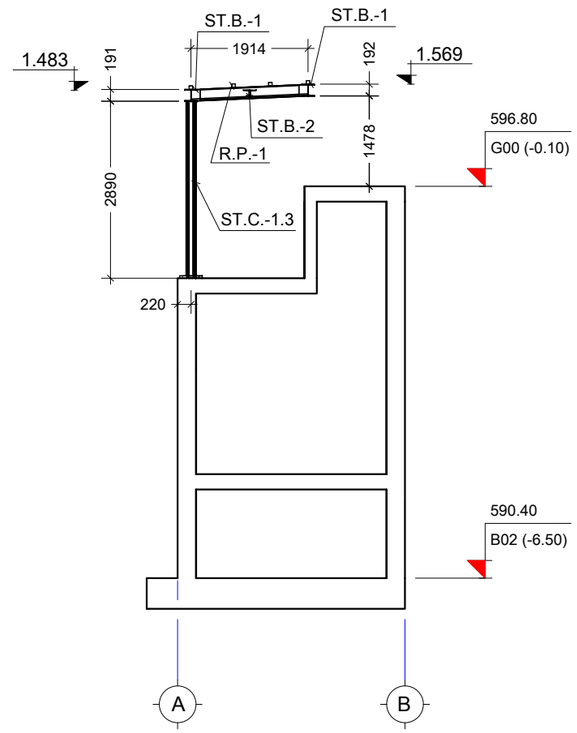

as კვეთი
Scale: 1:100

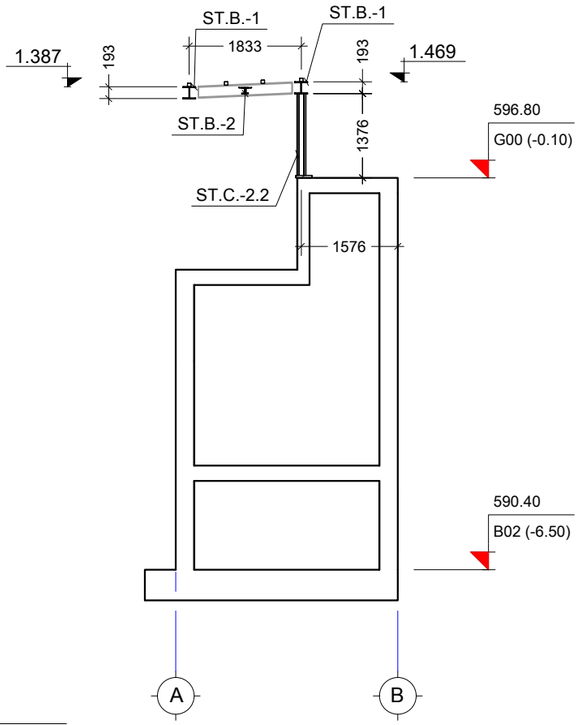

at კვეთი
Scale: 1:100

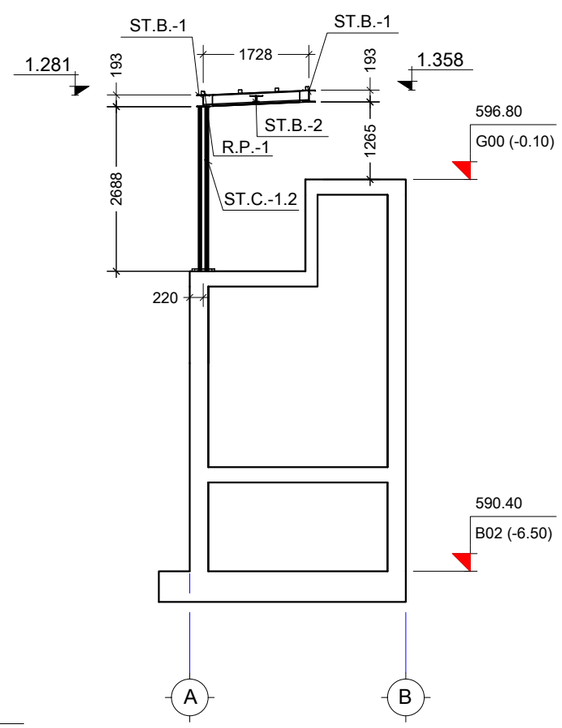

au კვეთი
Scale: 1:100

შენიშვნა:
NOTE:

1. კვეთების მარკირება იხ. S-6103 ფურცელზე.

----	----	----	----
----	----	----	----
----	----	----	----
----	----	----	----
00	----	----	----
No	Date	Revision	Issued by

სიტუაციური სქემა
KEY PLAN

მისამართი
ADDRESS
ქ.თბილისი, ნუცუბიძე-ვაშლიჯვრის დამაკავშირებელი გზის მიმდებარე ტერიტორია, ს.კ. 01.10.18.011.077

პროექტი
PROJECT
რესტორანი ლისი

ნახაზი
DRWG.
კვეთი ar; as; at; au

CUBICON
DESIGN & BUILDING ENGINEERING
შპს "კუბიკონი", თბილისი, მარშალ გელოვანის გამზ. 13
ტელ: (+995 591) 116444 www.cubicon.ge

	შეასრულა: ISSUED BY:	შეამოწმა APPROVED BY:
	NP	GT
	ფაილი FILE: 01_STEEL	პროექტის #: PROJECT No: 137P18
	ფორმატი PAPER SIZE: A3	მასშტაბი SCALE: 1:100
ნახ.კოდი DRWG. No: S-6112	კორექტ. REVISION: 00	სტადია STATUS: SD

22.05.2023

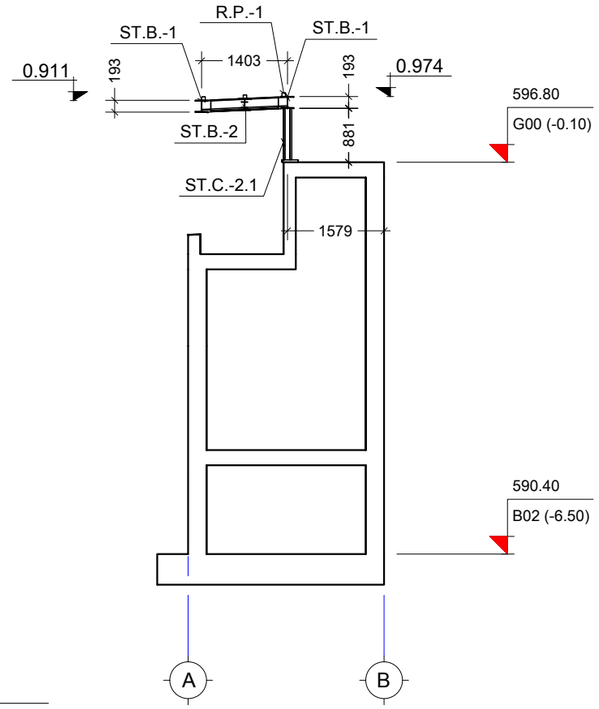

av კვეთი
Scale: 1:100

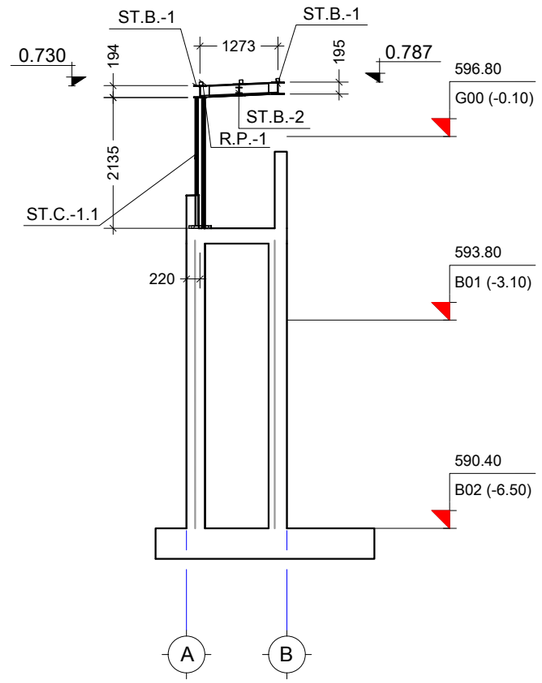

aw კვეთი
Scale: 1:100

შენიშვნა:
NOTE:

1. კვეთების მარკირება იხ. S-6103 ფურცელზე.

----	----	----	----
----	----	----	----
----	----	----	----
----	----	----	----
00	----	----	----
No	Date	Revision	Issued by

სიტუაციური სქემა
KEY PLAN

მისამართი
ADDRESS
ქ.თბილისი, ნუცუბიძე-ვაშლიჯვრის დამაკავშირებელი გზის მიმდებარე ტერიტორია, ს.კ. 01.10.18.011.077

პროექტი
PROJECT
რესტორანი ლისი

ნახაზი
DRWG.
კვეთი av; aw

CUBICON DESIGN & BUILDING ENGINEERING
შპს "ქუბიკონი", თბილისი, მარშალ გელოვანის ბამზ. 13
ტელ: (+995 591) 116444 www.cubicon.ge

	შესრულა: ISSUED BY:	შეამოწმა APPROVED BY:
	NP	GT
	ფაილი FILE: 01_STEEL	პროექტის #: PROJECT No: 137P18
	ფორმატი PAPER SIZE: A3	მასშტაბი SCALE: 1:100
ნახ.კოდი DRWG. No: S-6113	კორექტ. REVISION: 00	სტადია STATUS: SD

22.05.2023

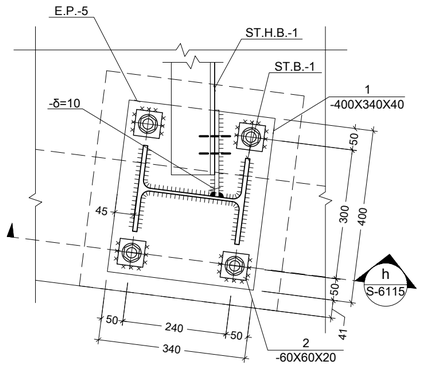

V კვანძი
Scale: 1:10

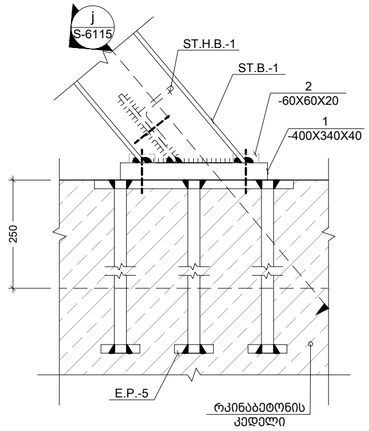

h კვეთი
Scale: 1:10

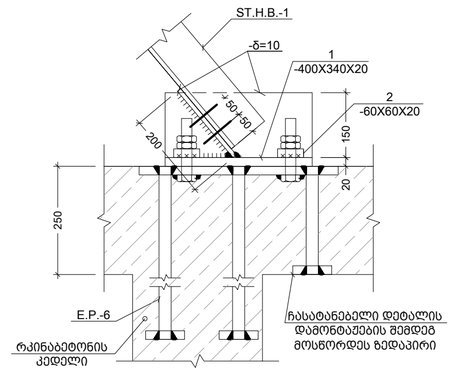

k კვეთი
Scale: 1:10

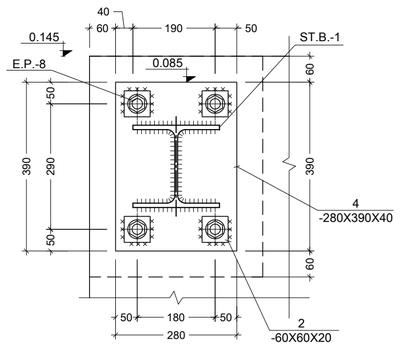

p კვეთი
Scale: 1:10

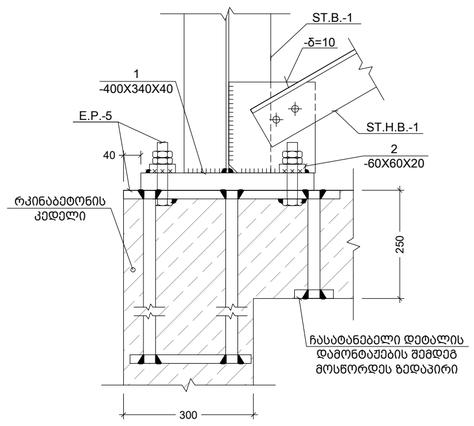

j კვეთი
Scale: 1:10

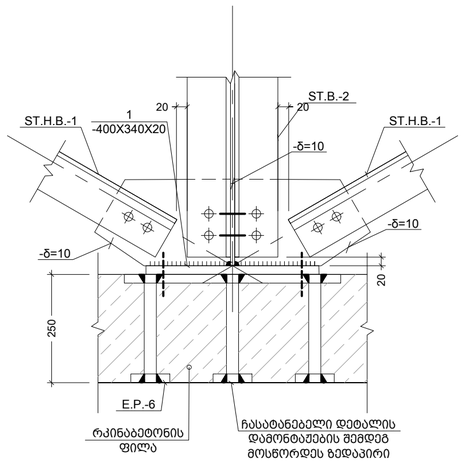

m კვეთი
Scale: 1:10

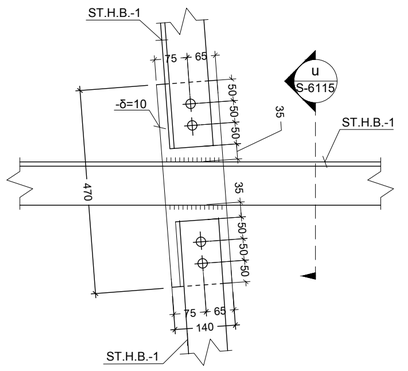

X კვანძი
Scale: 1:10

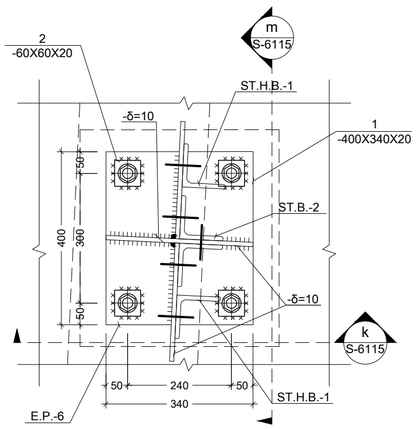

VI კვანძი
Scale: 1:10

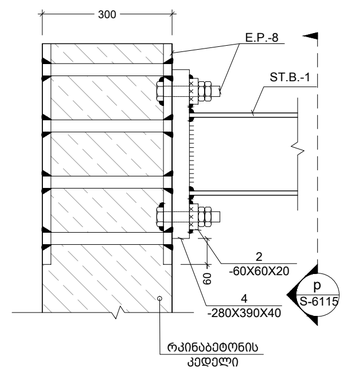

VIII კვანძი
Scale: 1:10

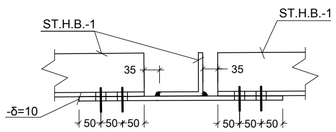

u კვეთი
Scale: 1:10

შენიშვნა:
NOTE:

1. შედუღების მინიმალურ სიგრძედ მიღებული
იქნეს არანაკლები 50 მმ, სისქედ - არანაკლები შესადუღებელ ელემენტებს შორის
უმცირესის სისქე (ზოგ კვანძებში მითითებულია კონკრეტული შედუღების ნაკერის
კათეტის სისქე);
2.შედუღება უნდა განხორციელდეს ГОСТ 5264-80-ის მოთხოვნების დაცვით.
3. შედუღებები გათვალისწინებულია Э50 ელექტროდებით (ГОСТ 9467 - 75*);
4. მასალის ხარჯი იხ. S0004 ფურცელზე.
5. კვანძების მარკირება იხ. S6101 ÷ S6102
6. ზოგები დაზუსტდეს ადგილზე ფაქტობრივი
მდგომარეობის გათვალისწინებით, არქიტექტურული ნახაზების მიხედვით.
7. ყველა მუშა ჯანჭიკი, ქანჩი და საყელურების ნაკრები უნდა იყოს M20-8.8.
8. ყველა სამონტაჟო ჯანჭიკი, ქანჩი და საყელურების ნაკრები უნდა იყოს M12-4.6.
9. სპეციფიკაცია იხ. S-6120 და S-6121 ფურცლებზე.

No	Date	Revision	Issued by
00	----	----	----

საორიენტაციო სქემა
KEY PLAN

მისამართი
ADDRESS
ქ.თბილისი, ნუცუბიძე-ვაშლიჯვრის დამაკავშირებელი გზის მიმდებარე ტერიტორია, ს.კ. 01.10.18.011.077

პროექტი
PROJECT
რესტორანი ლისი

ნახაზი
DRWG.
კვანძი V; VI; VII; VIII; X

CUBICON DESIGN & BUILDING ENGINEERING
შპს "ქუბიკონი", თბილისი, მარშალ გელოვანის ბაზრ. 13
ტელ: (+995 591) 116444 www.cubicon.ge

შემსრულა: ISSUED BY:	შეამოწმა APPROVED BY:
MU	NP
ფაილი FILE 02_STEEL SECTION	პროექტის #: PROJECT No 137P18
ფორმატი PAPER SIZE A2	მასშტაბი SCALE 1:10
ნახ.კოდი DRWG. No S-6115	კორექტ. REVISION 00	სტატუსი STATUS SD

22.05.2023

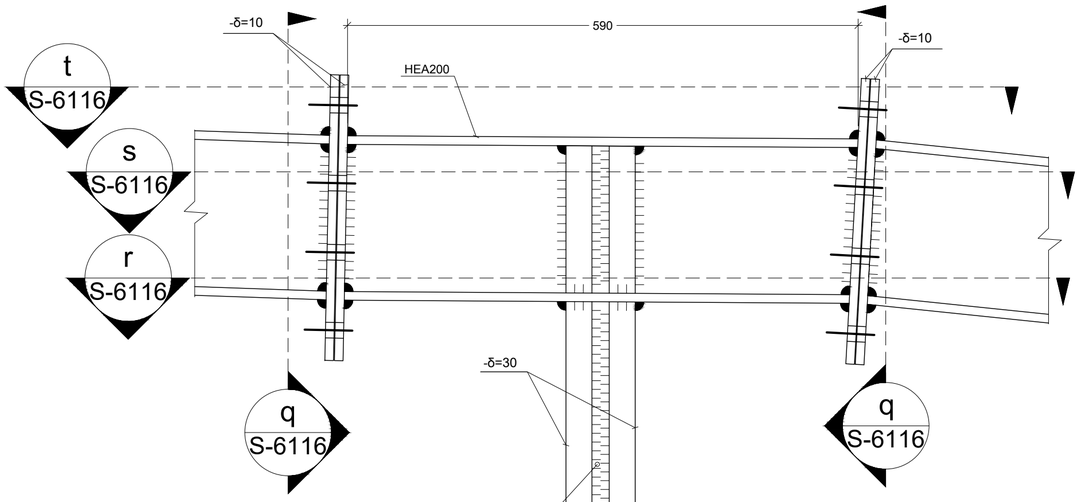

IX კვანძი
Scale: 1:5

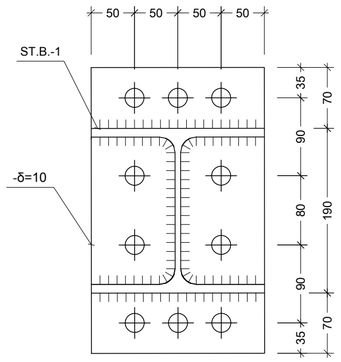

q კვეთი
Scale: 1:5

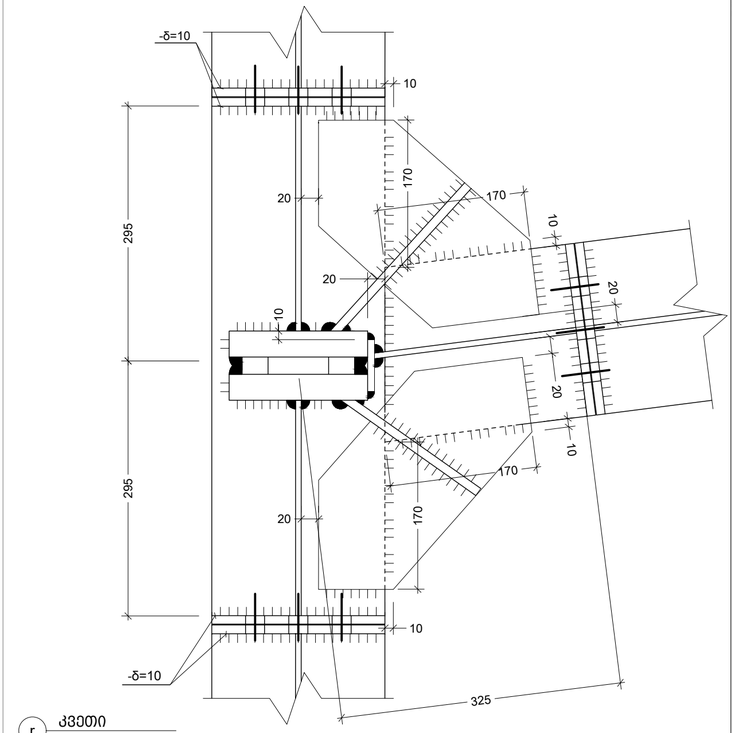

r კვეთი
Scale: 1:5

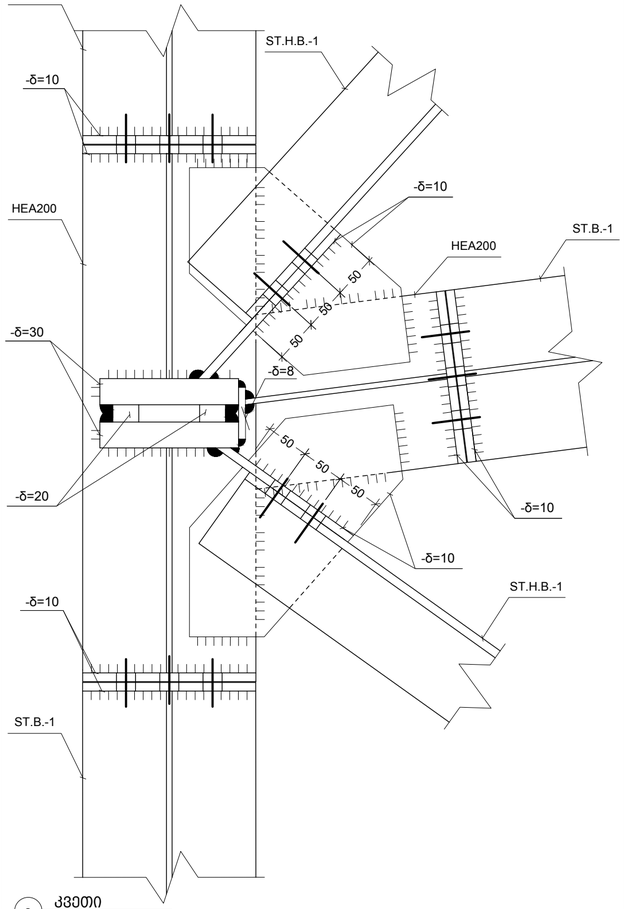

s კვეთი
Scale: 1:5

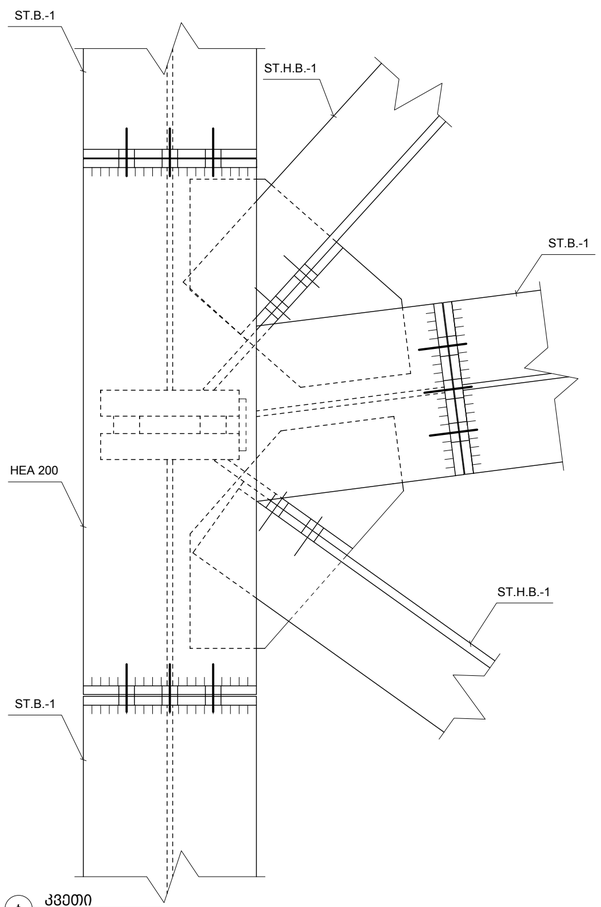

t კვეთი
Scale: 1:5

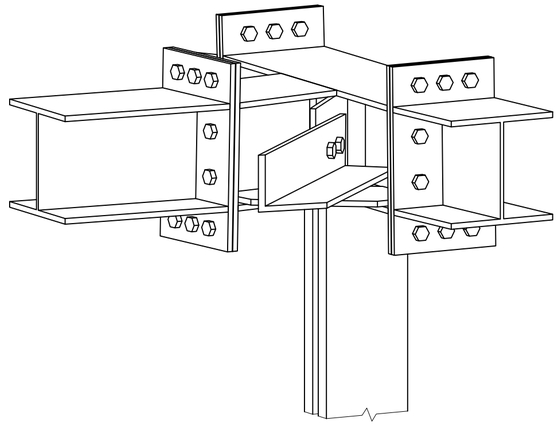

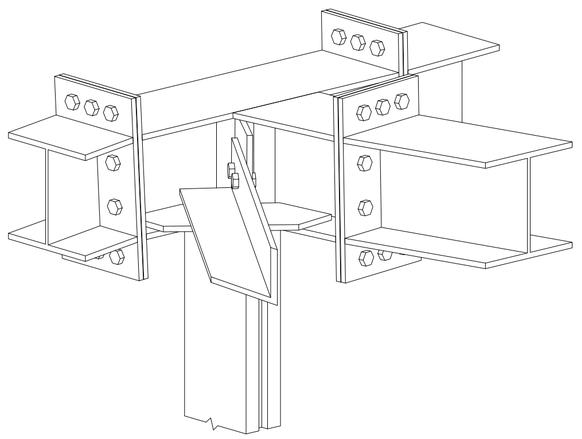

შენიშვნა:
NOTE:

1. შედუღების მინიმალური სიგრძედ მიღებული
იქნეს ორანაკლები 50 მმ, სისქედ - არანაკლები შესადუღებელ ელემენტებს შორის
უმცირესის სისქე (ზოგ კვანძებში მითითებულია კონკრეტული შედუღების ნაკერის
კათეტის სისქე);
2.შედუღება უნდა განხორციელდეს ГОСТ 5264-80-ის მოთხოვნების დაცვით.
3. შედუღებები გათვალისწინებულია ЭЗ50 ელექტროდებით (ГОСТ 9467 - 75*);
4. მასალის ხარჯი იხ. S0004 ფურცელზე.
5. კვანძების მარკირება იხ. S6101 ÷ S6102
6. ზომები დაზუსტდეს ადგილზე ფაქტობრივი
მდგომარეობის გათვალისწინებით, არქიტექტურული ნახაზების მიხედვით.
7. ყველა მუშა ჭანჭიკი, ძანრი და საყრდენარების ნაკრები უნდა იყოს M20-8.8.
8. ყველა სამონტაჟო ჭანჭიკი, ძანრი და საყრდენარების ნაკრები უნდა იყოს M12-4.6.
9. სპეციფიკაცია იხ. S-6120 და S-6121 ფურცლებზე.

----	----	----	----
----	----	----	----
----	----	----	----
----	----	----	----
00	----	----	----
No	Date	Revision	Issued by

სიტუაციური სქემა
KEY PLAN

მისამართი
ADDRESS
ქ.თბილისი, ნუცუბიძე-ვაშლიჯვრის დამაკავშირებელი გზის მიმდებარე ტერიტორია, ს.კ. 01.10.18.011.077

პროექტი
PROJECT
რესტორანი ლისი

ნახაზი
DRWG.
კვანძი IX

CUBICON DESIGN & BUILDING ENGINEERING
შპს "ქუბიკონი", თბილისი, მარშალ გელოვანის ბაზრ. 13
ტელ: (+995 591) 116444 www.cubicon.ge

შემსრულა: ISSUED BY:	შემოწმა APPROVED BY:
MU	NP
ფაილი FILE: 02_STEEL SECTION	პროექტის #: PROJECT No: 137P18
ფორმატი PAPER SIZE: A2	მასშტაბი SCALE: 1:5
ნახ.კოდი DRWG. No: S-6116	კორექტ. REVISION: 00	სტატუსი STATUS: SD

22.05.2023

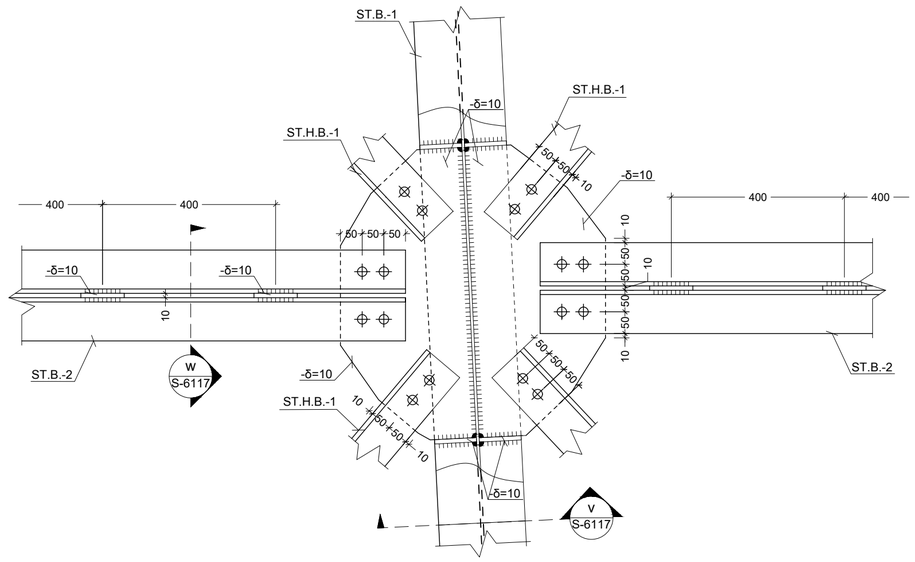

XI კვანძი
Scale: 1:10

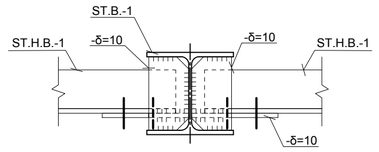

v კვეთი
Scale: 1:10

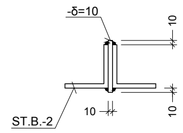

w კვეთი
Scale: 1:10

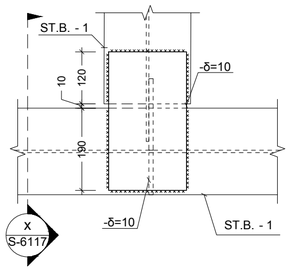

XII კვანძი
Scale: 1:10

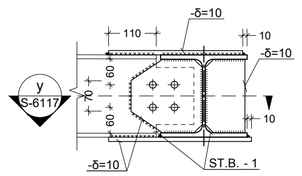

x კვეთი
Scale: 1:10

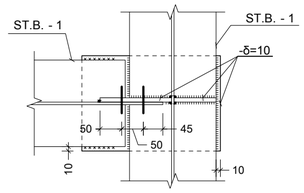

y კვეთი
Scale: 1:10

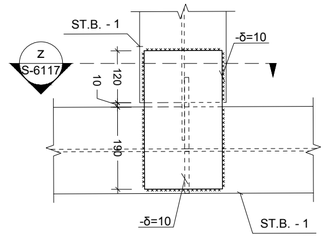

XIII კვანძი
Scale: 1:10

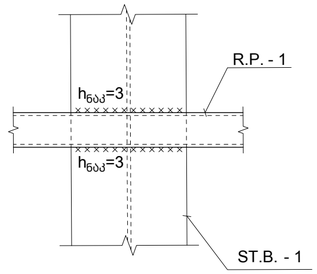

XIV კვანძი
Scale: 1:7.5

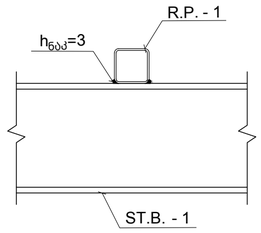

ab კვეთი
Scale: 1:7.5

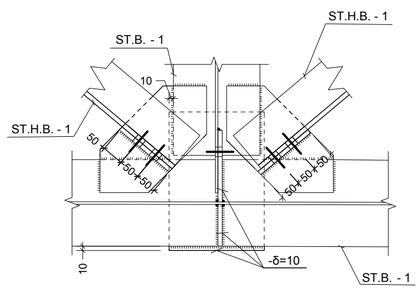

aa კვეთი
Scale: 1:10

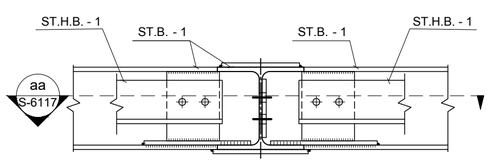

z კვეთი
Scale: 1:10

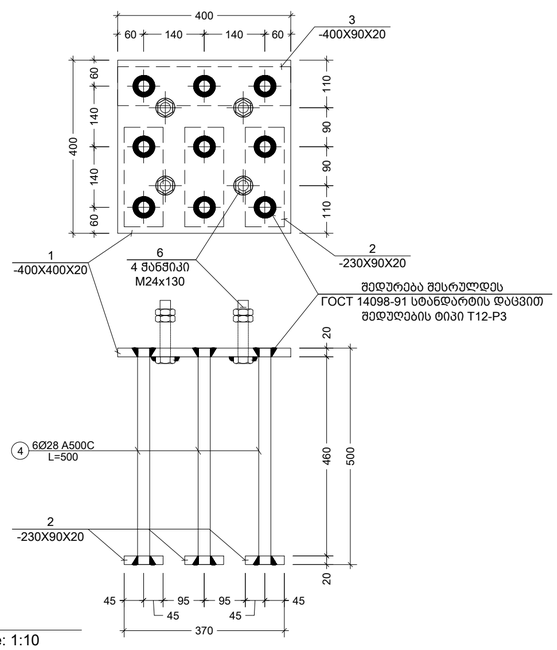

1 E.P.
Scale: 1:10

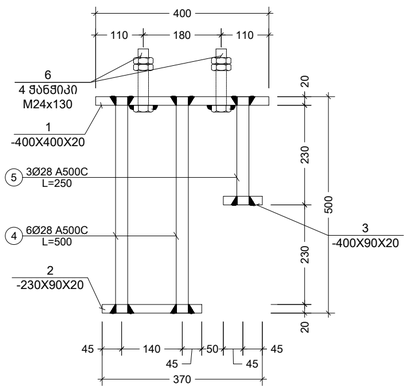

შენიშვნა:
NOTE:

1. შედუღების მინიმალურ სიგრძედ მიღებული
იქნეს ორანაკლები 50 მმ, სისქედ - არანაკლები შესადუღებელ ელემენტებს შორის
უმცირესის სისქე (ზოგ კვანძებში მითითებულია კონკრეტული შედუღების ნაკერის
კათეტის სისქე);
2.შედუღება უნდა განხორციელდეს ГОСТ 5264-80-ის მოთხოვნების დაცვით.
3. შედუღებები გათვალისწინებულია ЭЗ0 ელექტროდებით (ГОСТ 9467 - 75*);
4. მასალის ხარჯი იხ. S0004 ფურცელზე.
5. კვანძების მარკირება იხ. S6101 ÷ S6102
6. ზომები დაზუსტდეს ადგილზე ფაქტობრივი
მდგომარეობის გათვალისწინებით, არქიტექტურული ნახაზების მიხედვით.
7. ყველა მუშა ჭანჭიკი, ძანჩი და საყელურების ნაკრები უნდა იყოს M20-8.8.
8. ყველა სამონტაჟო ჭანჭიკი, ძანჩი და საყელურების ნაკრები უნდა იყოს M12-4.6.
9. სპეციფიკაცია იხ. S-6120 და S-6121 ფურცლებზე.

No	Date	Revision	Issued by
00	----	----	----
----	----	----	----
----	----	----	----
----	----	----	----
----	----	----	----
----	----	----	----

სიტუაციური სქემა
KEY PLAN

მისამართი
ADDRESS
ქ.თბილისი, ნუცუბიძე-ვაშლიჯვრის დამაკავშირებელი გზის მიმდებარე ტერიტორია, ს.კ. 01.10.18.011.077

პროექტი
PROJECT
რესტორანი ლისი

ნახაზის
DRWG.
კვანძი XI; XII; E.P.-1

CUBICON
DESIGN & BUILDING ENGINEERING
მას "ქუბიკონი", თბილისი, მარგველ გელოვანის ქუჩა. 13
ტელ: (+995 591) 116444 www.cubicon.ge

შემსრულა ISSUED BY: MU	შეამოწმა APPROVED BY: NP
ფაილი FILE: 02_STEEL SECTION	პროექტის #: PROJECT No: 137P18
ფორმატი PAPER SIZE: A2	მასშტაბი SCALE: 1:10
ნახ.კოდი DRWG. No: S-6117	კორექტ. REVISION: 00	სტატუსი STATUS: SD

22.05.2023

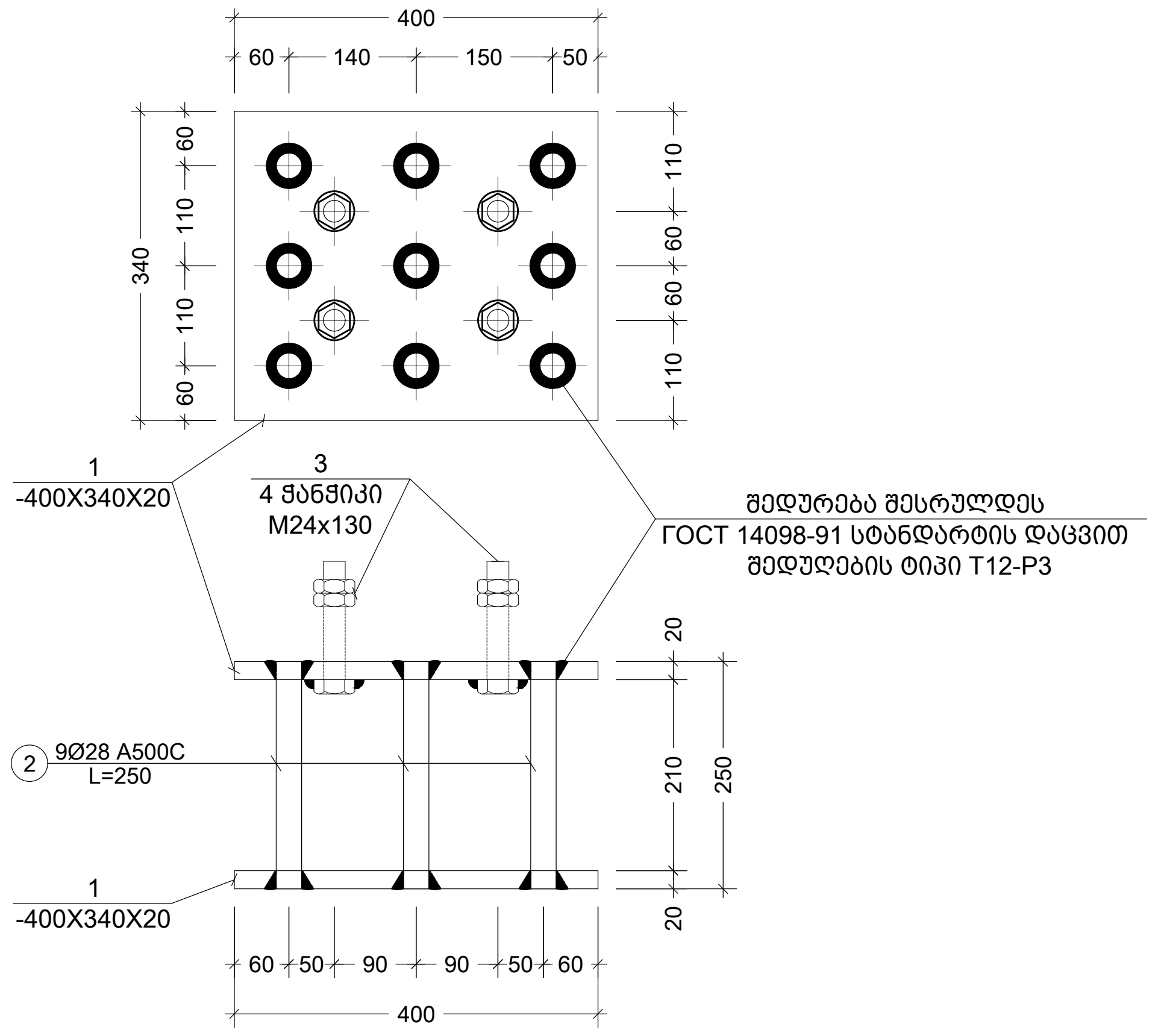

2 E.P.
Scale: 1:10

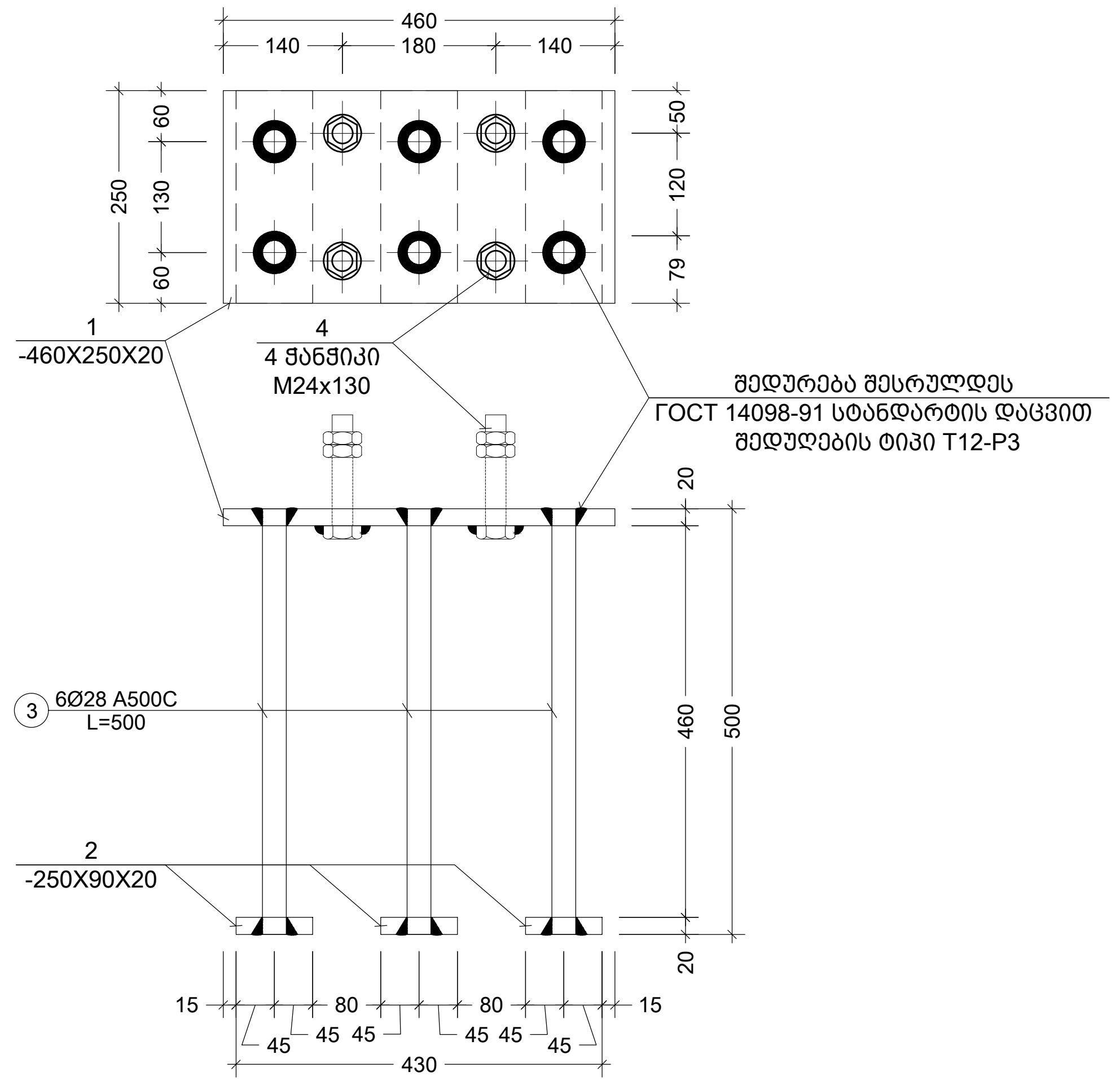

3 E.P.
Scale: 1:10

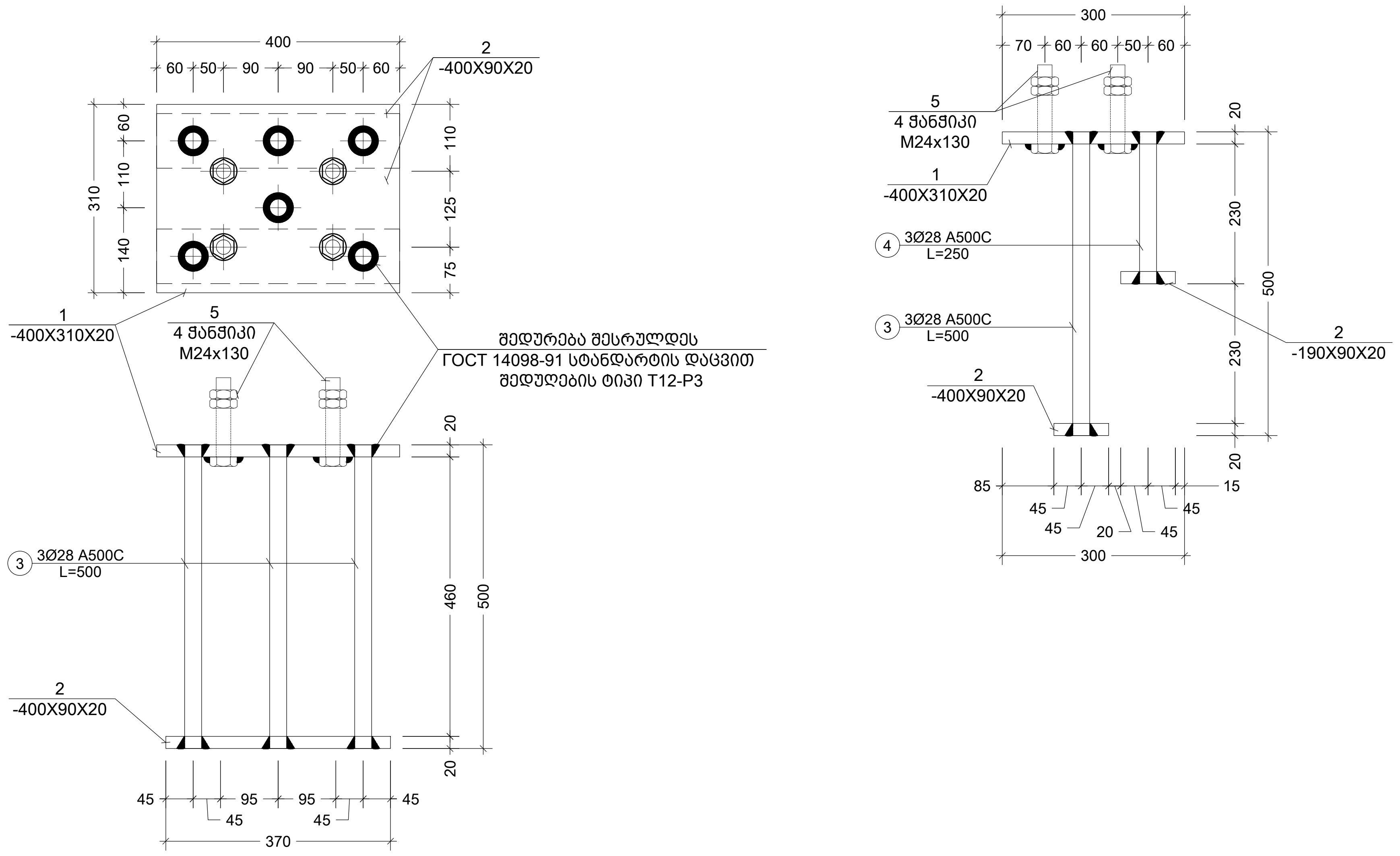

4 E.P.
Scale: 1:10

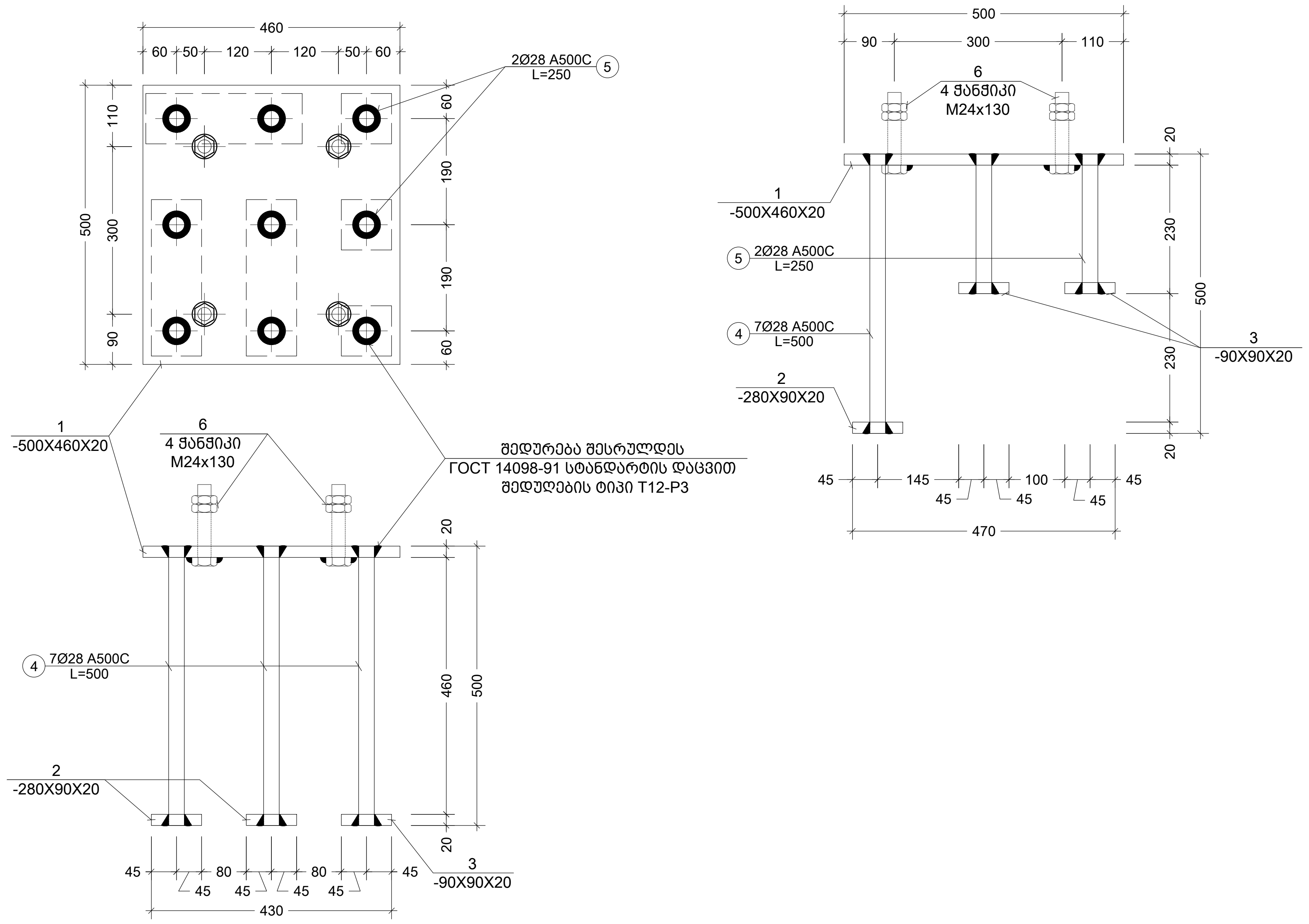

5 E.P.
Scale: 1:10

შენიშვნა:
NOTE:

1. შედუღების მინიმალურ სიგრძედ მიღებული იქნეს არანაკლებ 50 მმ, სისქედ - არანაკლები შესადუღებელ ელემენტებს შორის უმცირესის სისქე (ზოგ კვანძებში მითითებულია კონკრეტული შედუღების ნაკერის კათეტის სისქე);
2. შედუღება უნდა განხორციელდეს ГОСТ 5264-80-ის მოთხოვნების დაცვით.
3. შედუღებები გათვალისწინებულია Э50 ელექტროდებით (ГОСТ 9467 - 75*);
4. მასალის ხარჯი იხ. S0004 ფურცელზე.
5. კვანძების მარკირება იხ. S6101 ÷ S6102
6. ზომები დაზუსტდეს ადგილზე ფაქტობრივი მდგომარეობის გათვალისწინებით, არქიტექტურული ნახაზების მიხედვით.
7. ყველა მუშა ჭანჭიკი, ქანჩი და საყელურების ნაკრები უნდა იყოს M20-8.8.
8. ყველა სამონტაჟო ჭანჭიკი, ქანჩი და საყელურების ნაკრები უნდა იყოს M12-4.6.
9. სპეციფიკაცია იხ. S-6120 და S-6121 ფურცლებზე.

No	Date	Revision	Issued by
----	----	----	----
----	----	----	----
----	----	----	----
----	----	----	----
00	----	----	----

სიტუაციური სქემა
KEY PLAN

მისამართი
ADDRESS
ქ.თბილისი, ნუცუბიძე-ვაშლიჯვრის დამაკავშირებელი გზის მიმდებარე ტერიტორია, ს.კ. 01.10.18.011.077

პროექტი
PROJECT
რესტორანი ლისი

ნახაზი
DRWG.
E.P.-2; E.P.-3; E.P.-4; E.P.-5

CUBICON©
DESIGN & BUILDING ENGINEERING
შპს "კუბიკონი", თბილისი, მარშალ გელოვანის გამზ. 13
ტელ: (+995 591) 116444 www.cubicon.ge

	შეასრულა: ISSUED BY: NP	შეამოწმა APPROVED BY: GT
	ფაილი FILE 02_STEEL SECTION	პროექტის #: PROJECT No 137P18
	ფორმატი PAPER SIZE A2	მასშტაბი SCALE 1:10
ნახ.კოდი DRWG. No S-6118	კორექტ. REVISION 00	სტადია STATUS SD

22.05.2023

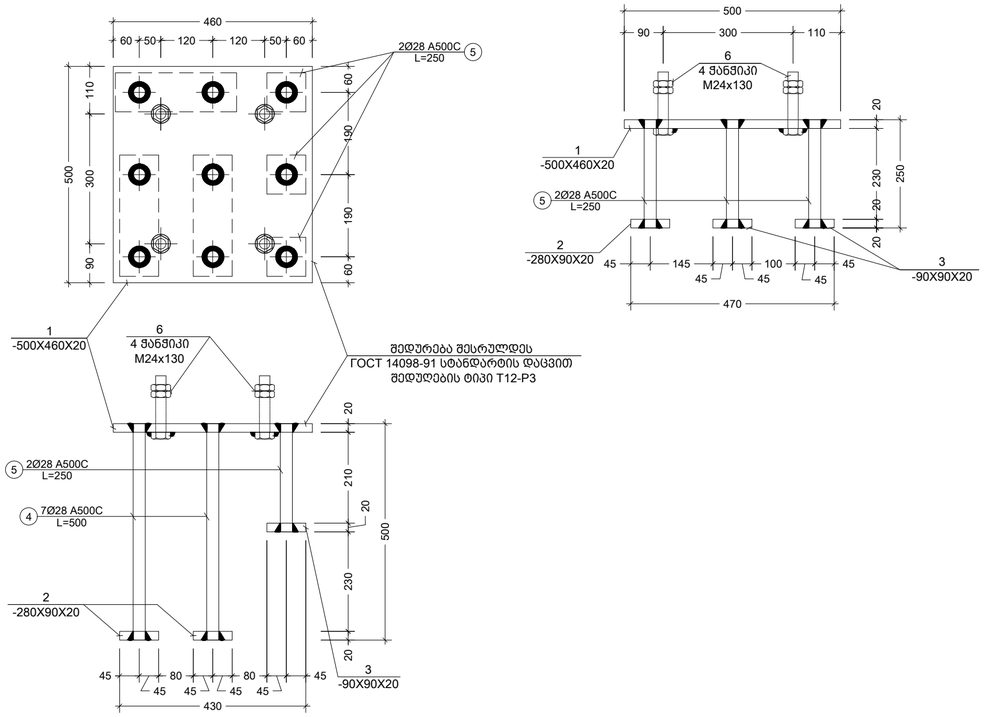

6 E.P.
Scale: 1:10

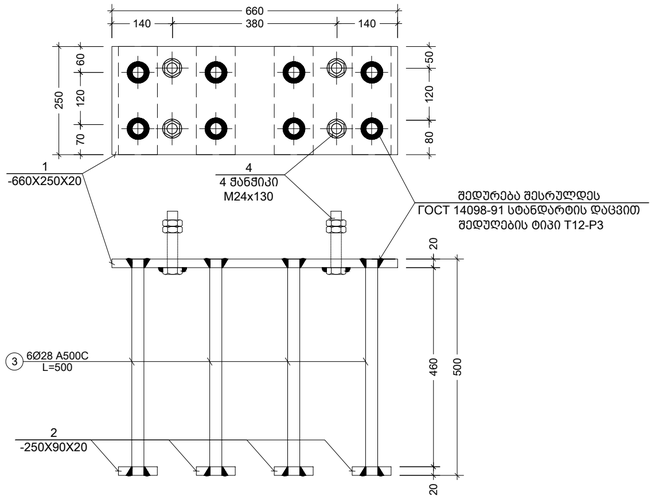

7 E.P.
Scale: 1:10

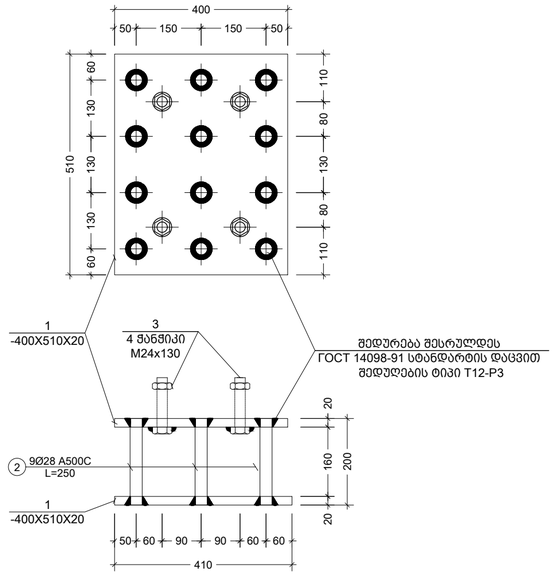

8 E.P.
Scale: 1:10

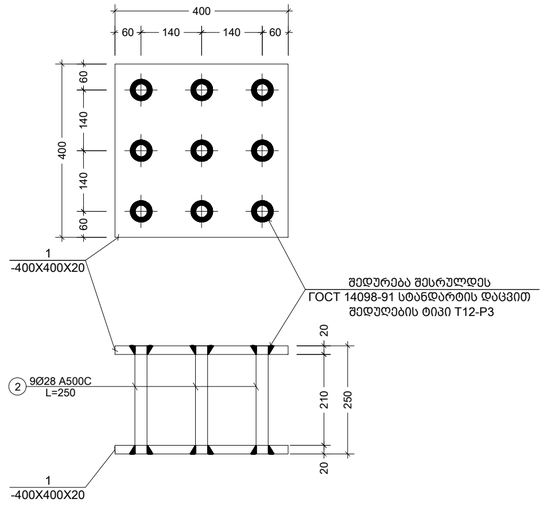

9 E.P.
Scale: 1:10

შენიშვნა:
NOTE:

1. შედუღების მინიმალური სიგრძედ მიღებული
იქნეს ორნაკლები 50 მმ, სისქედ - არანაკლები შესადუღებელ ელემენტებს შორის
უმცირესის სისქე (ზოგ კვანძებში მითითებულია კონკრეტული შედუღების ნაკერის
კათეტის სისქე);
2.შედუღება უნდა განხორციელდეს ГОСТ 5264-80-ის მოთხოვნების დაცვით.
3. შედუღებები გათვალისწინებულია Э50 ელექტროდებით (ГОСТ 9467 - 75*);
4. მასალის ხარჯი იხ. S0004 ფურცელზე.
5. კვანძების მარკირება იხ. S6101 ÷ S6102
6. ზომები დაზუსტდეს ადგილზე ფაქტორივი
მდგომარეობის გათვალისწინებით, არქიტექტურული ნახაზების მიხედვით.
7. ყველა მუშა ჭანჭიკი, ძანჩი და საყელურების ნაკრები უნდა იყოს M20-8.8.
8. ყველა სამონტაჟო ჭანჭიკი, ძანჩი და საყელურების ნაკრები უნდა იყოს M12-4.6.
9. სპეციფიკაცია იხ. S-6120 და S-6121 ფურცლებზე.

No	Date	Revision	Issued by
----	----	----	----
----	----	----	----
----	----	----	----
----	----	----	----
00	----	----	----

საორიენტაციო სქემა
KEY PLAN

მისამართი
ADDRESS
ქ.თბილისი, ნუცუბიძე-ვაშლიჯვრის დამაკავშირებელი გზის მიმდებარე ტერიტორია, ს.კ. 01.10.18.011.077

პროექტი
PROJECT
რესტორანი ლისი

ნახაზი
DRWG.
E.P.-6; E.P.-7; E.P.-8; E.P.-9

CUBICON DESIGN & BUILDING ENGINEERING
შპს "ქუბიქონი", თბილისი, მარჯან გელოვანის ქუჩა 13
ტელ: (+995 591) 116444 www.cubicon.ge

	შემსრულებელი: ISSUED BY: NP	შემოწმებული APPROVED BY: GT
	ფაილი FILE 02_STEEL SECTION	პროექტის #: PROJECT No 137P18
	ფორმატი PAPER SIZE A2	მასშტაბი SCALE 1:10
ნახ.კოდი DRWG. No S-6119	კორექტირება REVISION 00	სტატუსი STATUS SD

22.05.2023

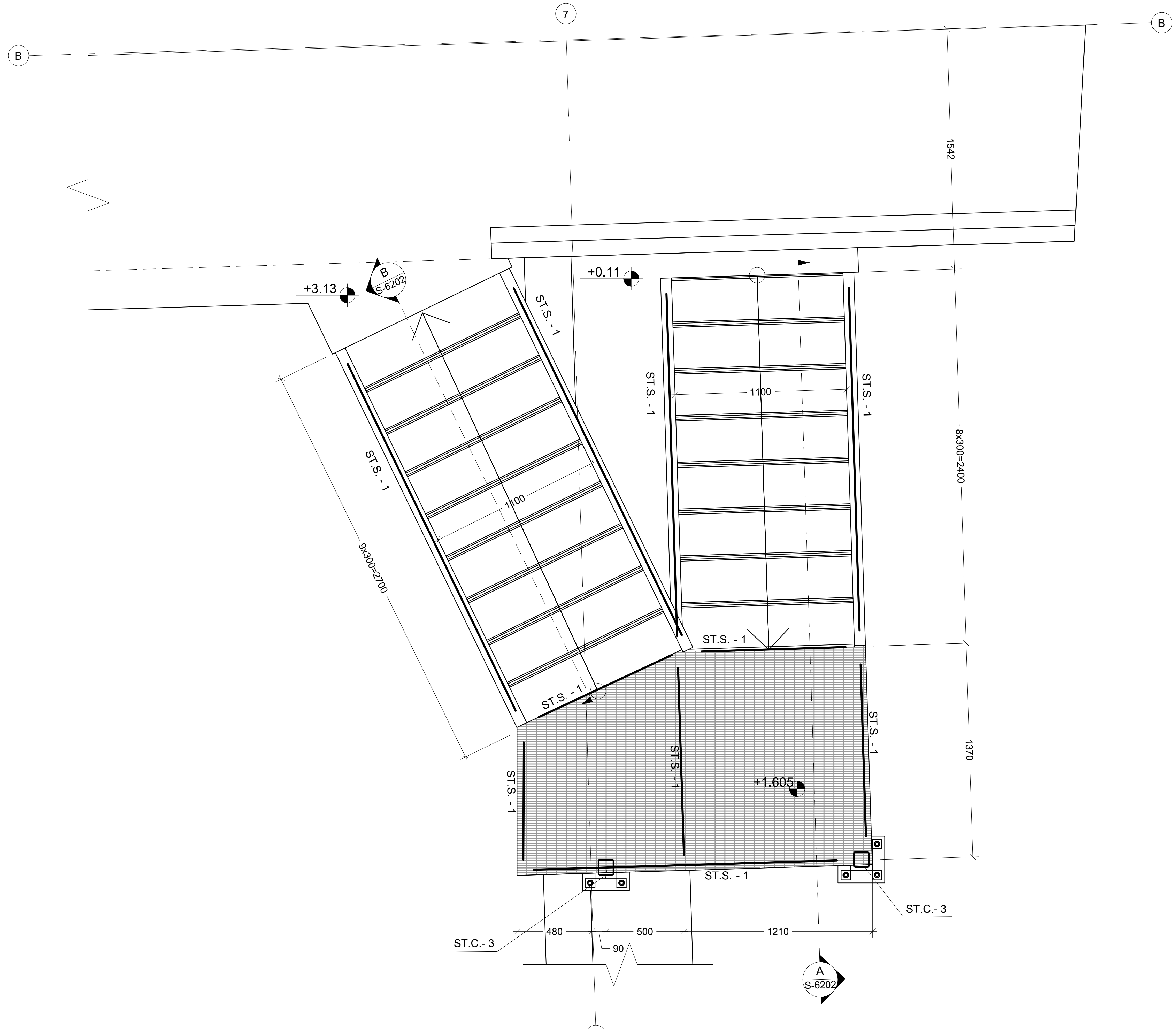

- სახანძრო კიბის გეგმა
Scale: 1:25

შენიშვნა:
NOTE:

No	Date	Revision	Issued by
----	----	----	----
----	----	----	----
----	----	----	----
----	----	----	----
00	----	----	----

სიტუაციური სქემა
KEY PLAN

მისამართი
ADDRESS
ქ.თბილისი, ნუცუბიძე-ვაშლიჯვრის დამაკავშირებელი გზის მიმდებარე ტერიტორია, ს.კ. 01.10.18.011.077

პროექტი
PROJECT
რესტორანი ლისი

ნახაზი
DRWG.
სახანძრო კიბის გეგმა

CUBICON©
DESIGN & BUILDING ENGINEERING
შპს "კუბიკონი", თბილისი, მარშალ გელოვანის გამზ. 13
ტელ: (+995 591) 116444 www.cubicon.ge

შესრულა: ISSUED BY:	შეამოწმა APPROVED BY:
MU	GT
ფაილი FILE 03_STEEL STAIR	პროექტის #: PROJECT No 137P18
ფორმატი PAPER SIZE A3	მასშტაბი SCALE 1:25

ნახ.კოდი DRWG. No	კორექტ. REVISION	სტადია STATUS
S-6201	00	SD

22.05.2023

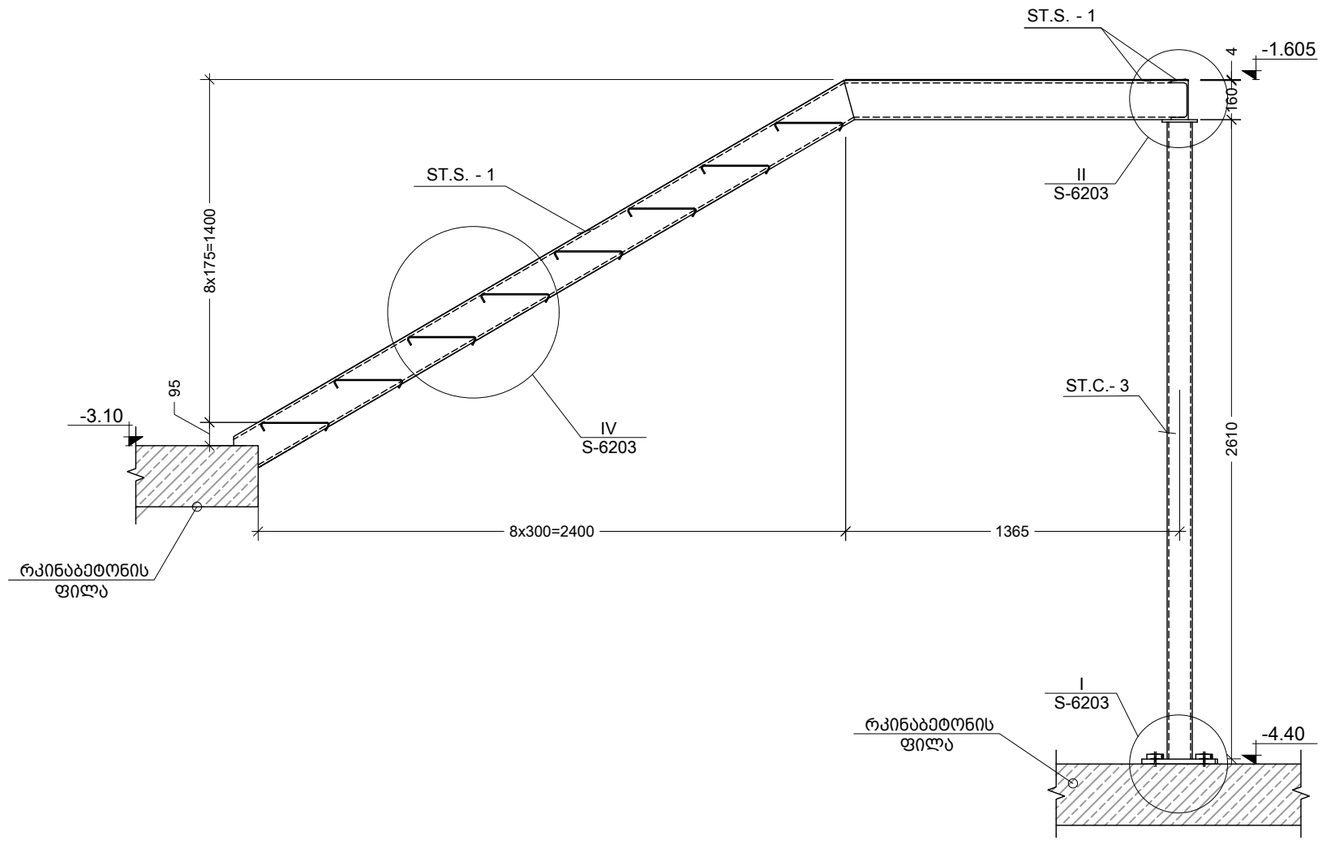

A
ჭრილი
Scale: 1:25

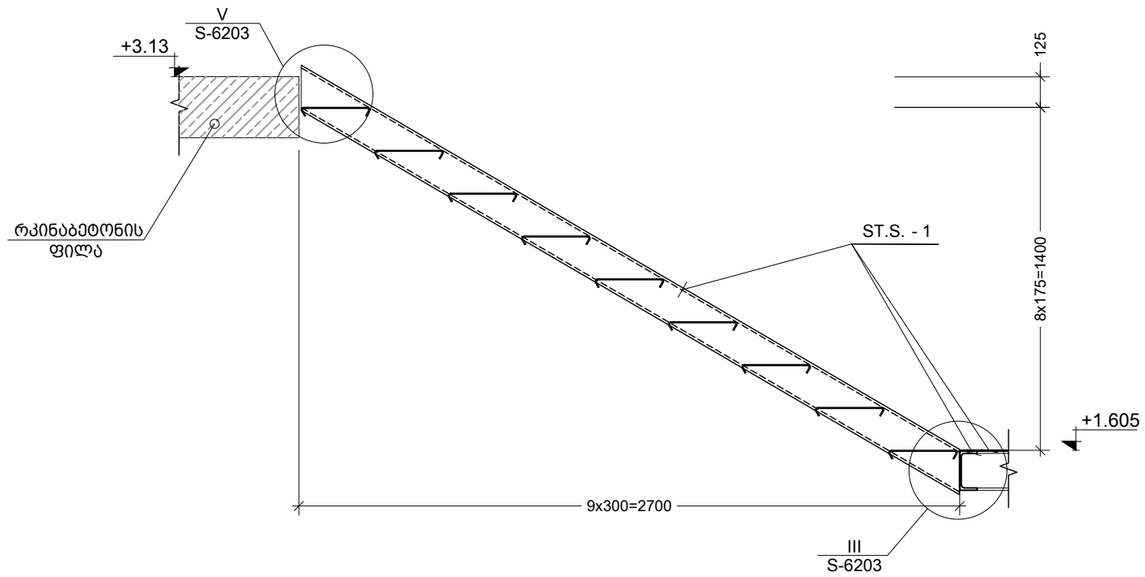

B
ჭრილი
Scale: 1:25

შენიშვნა:
NOTE:

----	----	----	----
----	----	----	----
----	----	----	----
----	----	----	----
00	----	----	----
No	Date	Revision	Issued by

სიტუაციური სქემა
KEY PLAN

მისამართი
ADDRESS
ქ.თბილისი, ნუცუბიძე-ვაშლიჯვრის დამაკავშირებელი გზის მიმდებარე ტერიტორია, ს.კ. 01.10.18.011.077

პროექტი
PROJECT
რესტორანი ლისი

ნახაზი
DRWG.
ჭრილი A; B

CUBICON
DESIGN & BUILDING ENGINEERING
შპს "კუბიკონი", თბილისი, მარშალ გელოვანის გამზ. 13
ტელ: (+995 591) 116444 www.cubicon.ge

	შეასრულა: ISSUED BY:	შეამოწმა APPROVED BY:
	MU	GT
	ფაილი FILE 03_STEEL STAIR	პროექტის #: PROJECT No 137P18
	ფორმატი PAPER SIZE A3	მასშტაბი SCALE 1:25
ნახ.კოდი DRWG. No S-6202	კორექტ. REVISION 00	სტადია STATUS SD

22.05.2023

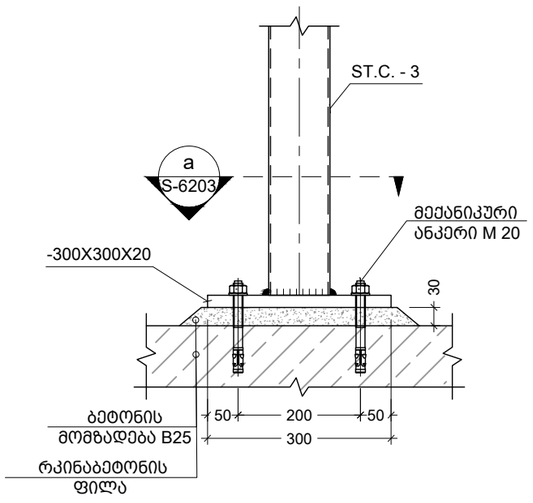

I კვანძი
Scale: 1:10

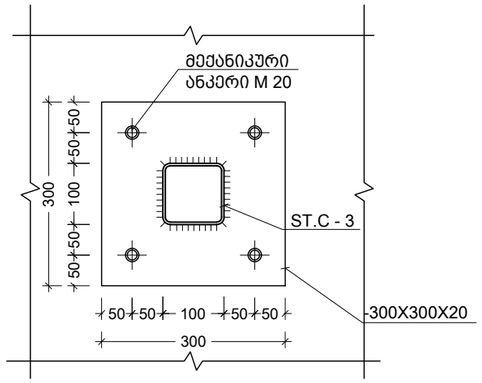

a კვეთი
Scale: 1:10

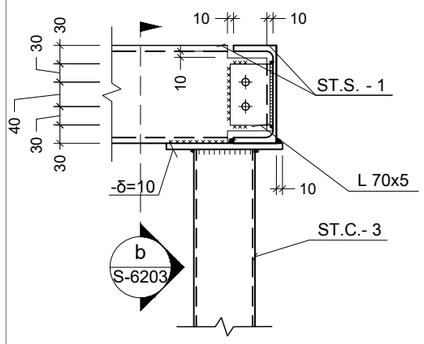

II კვანძი
Scale: 1:10

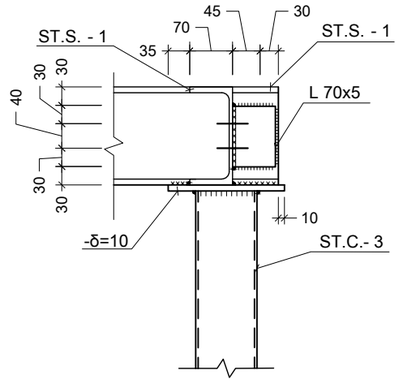

b კვეთი
Scale: 1:10

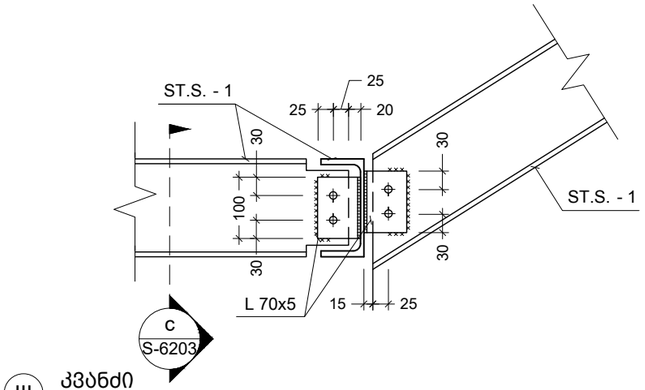

III კვანძი
Scale: 1:10

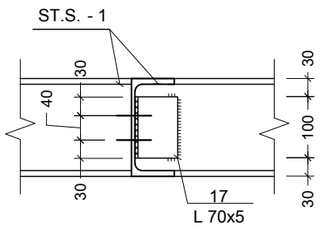

c კვეთი
Scale: 1:10

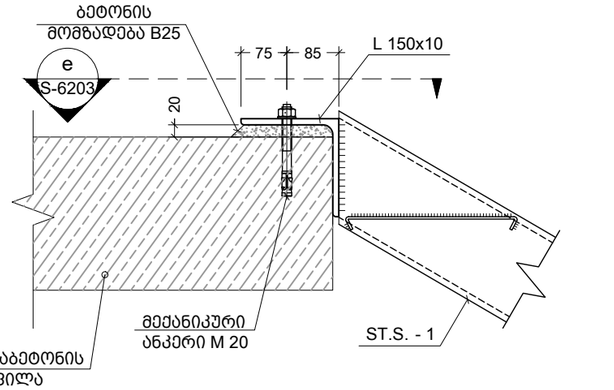

V კვანძი
Scale: 1:10

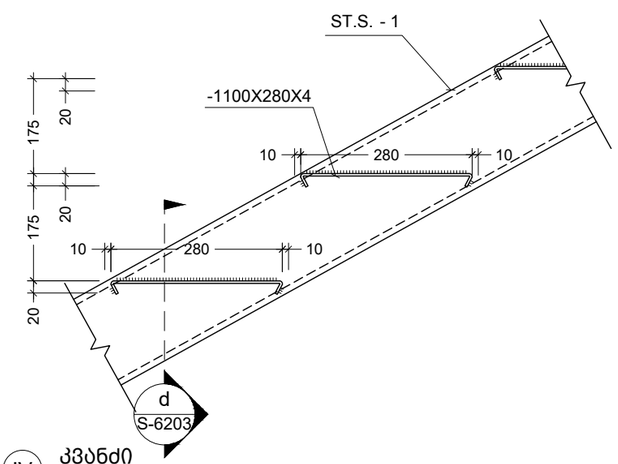

IV კვანძი
Scale: 1:10

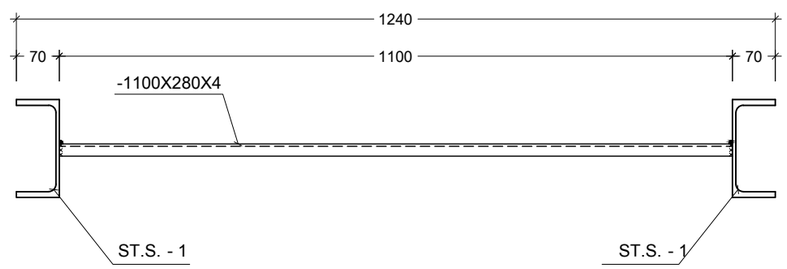

d კვეთი
Scale: 1:10

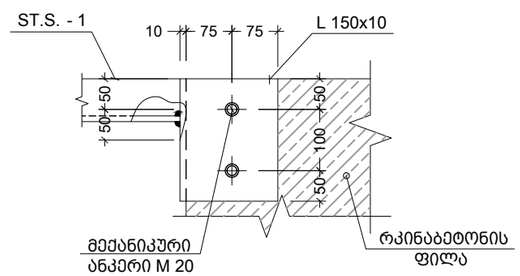

e კვეთი
Scale: 1:10

შენიშვნა:
NOTE:

1. შედუღების მინიმალურ სიგრძედ მიღებული
იქნეს არანაკლებ 50 მმ, სისქედ - არანაკლები შესადუღებელ ელემენტებს შორის
უმცირესის სისქე (ზოგ კვანძებში მითითებულია კონკრეტული შედუღების ნაკერის
კათეტის სისქე);
2.შედუღება უნდა განხორციელდეს ГОСТ 5264-80-ის მოთხოვნების დაცვით.
3. შედუღებები გათვალისწინებულია Э50 ელექტროდებით (ГОСТ 9467 - 75*);
4. მასალის ხარჯი იხ. S0004 ფურცელზე.
5. კვანძების მარკირება იხ. S-6202 ფურცელზე;
6. ზომები დაზუსტდეს ადგილზე ფაქტობრივი მდგომარეობის გათვალისწინებით, არქიტექტურული ნახაზების მიხედვით.
7. ყველა მუშა ჭანჭიკი, ქანჩი და საყელურების ნაკრები უნდა იყოს M20-8.8.
8. ყველა სამონტაჟო ჭანჭიკი, ქანჩი და საყელურების ნაკრები უნდა იყოს M12-4.6.
9. სახანძრო კიბის სპეციფიკაცია იხ. S-6204 ფურცელზე.

----	----	----	----
----	----	----	----
----	----	----	----
----	----	----	----
00	----	----	----
No	Date	Revision	Issued by

სიტუაციური სქემა
KEY PLAN

მისამართი
ADDRESS
ქ.თბილისი, ნუცუბიძე-ვაშლიჯვრის დამაკავშირებელი გზის მიმდებარე ტერიტორია, ს.კ. 01.10.18.011.077

პროექტი
PROJECT
რესტორანი ლისი

ნახაზი
DRWG.
კვანძი I; II; III; IV; V

CUBICON DESIGN & BUILDING ENGINEERING
შპს "კუბიკონი", თბილისი, მარშალ გელოვანის გამზ. 13
ტელ: (+995 591) 116444 www.cubicon.ge

	შეასრულა: ISSUED BY: MU	შეამოწმა APPROVED BY: GT
	ფაილი FILE 03_STEEL STAIR	პროექტის #: PROJECT No 137P18
	ფორმატი PAPER SIZE A3	მასშტაბი SCALE 1:10
ნახ.კოდი DRWG. No S-6203	კორექტ. REVISION 00	სტადია STATUS SD

22.05.2023

ფოლადის ბადისებრი ანძების ფურნიტურა

ელემენტის დასახელება	ეტიზ. N	ელემენტის ესკიზი	სტანდარტი	ერთ ელემენტზე საჭირო რაოდენობა (ც)	ერთ ელემენტზე საჭირო წონა (კგ)		ელემენტის წონა (კგ)	
					ერთეულის (ც)	ელემენტის (კგ.)	ერთეულის (კგ.)	ელემენტის (კგ.)
ST.C-3	1 (ც)	□ 100 X 4	ГОСТ 30245-2003	კგ./მ.	-	-	4.00	48.23
ST.S-1	1 (ც)	└ UPE 160	ГОСТ 8240-97	კგ./მ.	-	-	20.00	340.00
ანძის	1 (ც)	└ 50 X 5	ГОСТ 8509-93	კგ./მ.	-	-	10.00	37.29
ფარფი-ანძის	1 (ც)	— 5 = 4	ГОСТ 19903-74	კგ./მ.	-	-	10 მ	282.00
								С355 S355

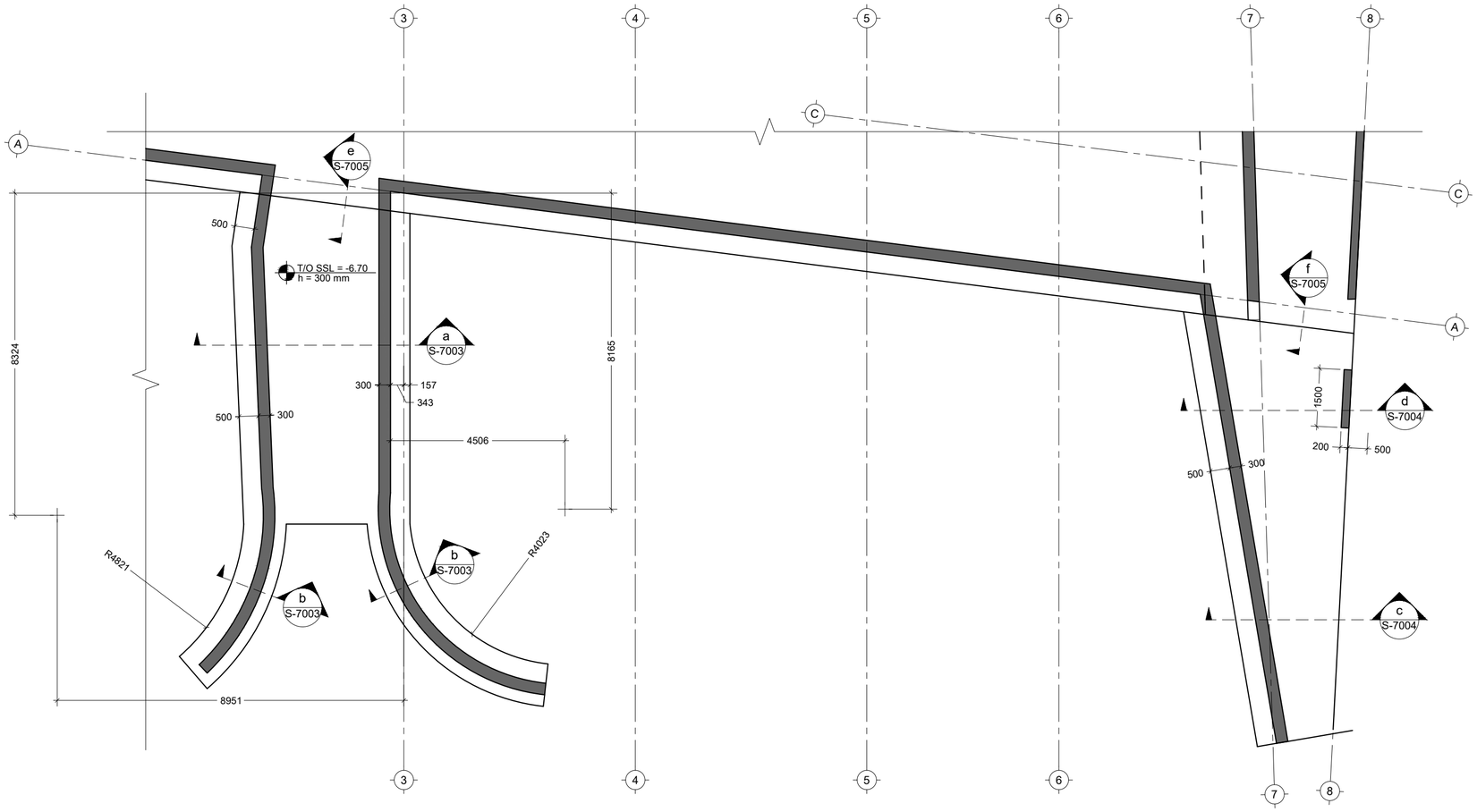

შენიშვნა:
NOTE:

1. დაკვალვა მოხდეს UTM სისტემით

----	----	----	----
----	----	----	----
----	----	----	----
----	----	----	----
00	----	----	----
No	Date	Revision	Issued by

საიდანტიფიკაციო სქემა
KEY PLAN

მისამართი
ADDRESS
ქ.თბილისი, ნუცუბიძე-ვაშლიჯვრის დამაკავშირებელი გზის მიმდებარე ტერიტორია, ს.კ. 01.10.18.011.077

პროექტი
PROJECT
რესტორანი ლისი

ნახაზი
DRWG.
ტერ. კეთილმოწყობის საძირკვლის საყალიბე გემმა -7.50 ნიშნულზე

CUBICON DESIGN & BUILDING ENGINEERING
შპს "კუბიკონი", თბილისი, მარშალ გელოვანის ბაზრ. 13
ტელ: (+995 591) 116444 www.cubicon.ge

	შემსრულე: ISSUED BY: LL	შემოწმა APPROVED BY: GT
	ფაილი FILE LANDSCAPING	პროექტის #: PROJECT No 137P18
	ფორმატი PAPER SIZE A2	მასშტაბი SCALE 1:100
ნახ.კოდი DRWG. No S-7001	კორექტ REVISION 00	სტატუსი STATUS SD

22.05.2023

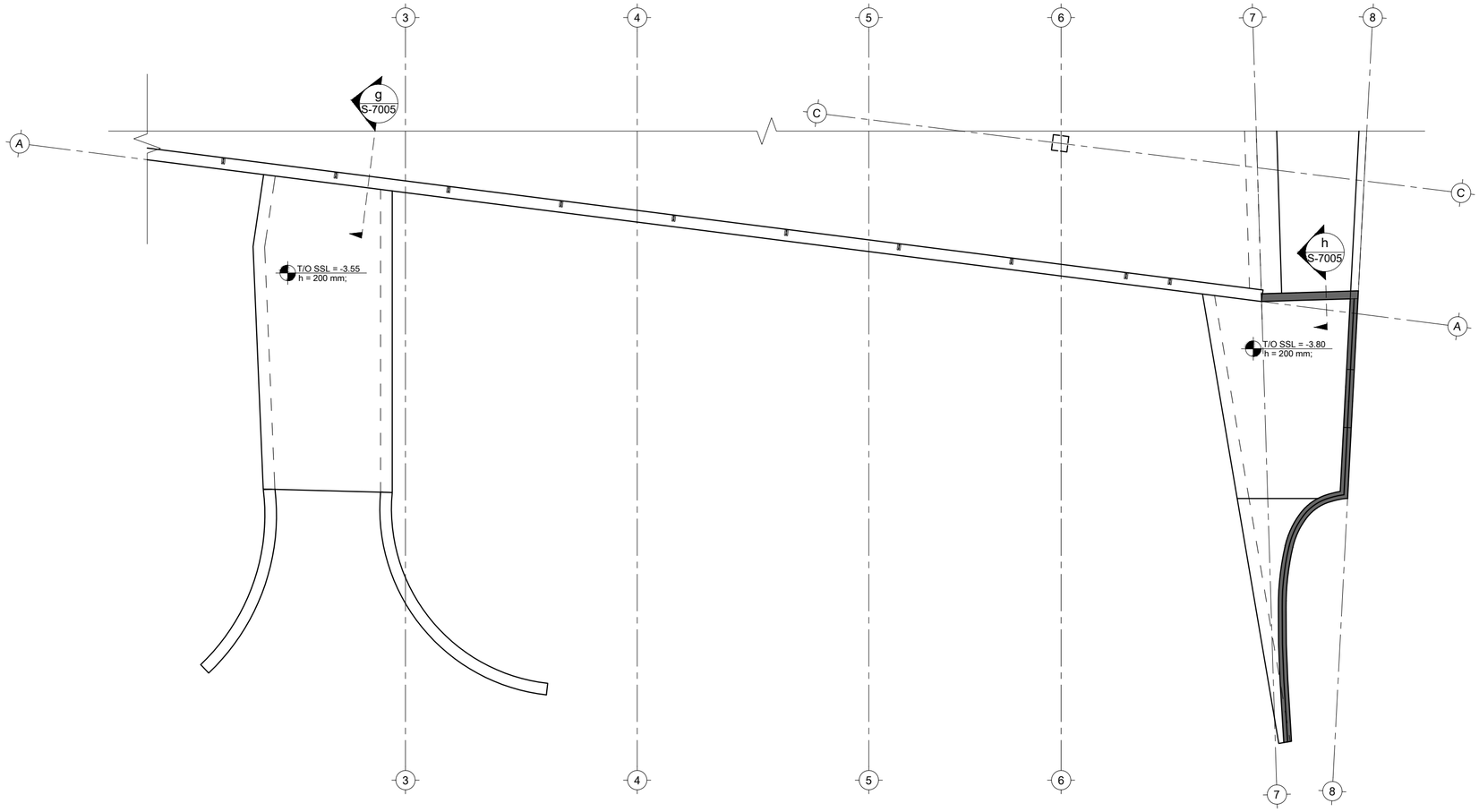

შენიშვნა:
NOTE:

1. დაკვალვა მოხდეს UTM სისტემით

----	----	----	----
----	----	----	----
----	----	----	----
----	----	----	----
00	----	----	----
No	Date	Revision	Issued by

სიტუაციური სქემა
KEY PLAN

მისამართი
ADDRESS
ქ.თბილისი, ნუცუბიძე-ვაშლიჯვრის დამაკავშირებელი გზის მიმდებარე ტერიტორია, ს.კ. 01.10.18.011.077

პროექტი
PROJECT
რესტორანი ლისი

ნახაზი
DRWG.
ტერ. კეთილმოწყობის გად. ფილების საყალიბე გეგმა -3.55 და -3.80 ნ.

CUBICON DESIGN & BUILDING ENGINEERING
შპს "ქუბიკონი", თბილისი, მარშალ გელოვანის გამზ. 13
ტელ: (+995 591) 116444 www.cubicon.ge

	შემსრულა: ISSUED BY: LL	შეამოწმა APPROVED BY: GT
	ფაილი FILE LANDSCAPING	პროექტის #: PROJECT No 137P18
	ფორმატი PAPER SIZE A2	მასშტაბი SCALE 1:100
ნახ.კოდი DRWG. No S-7002	კორექტ. REVISION 00	სტატუსი STATUS SD

22.05.2023

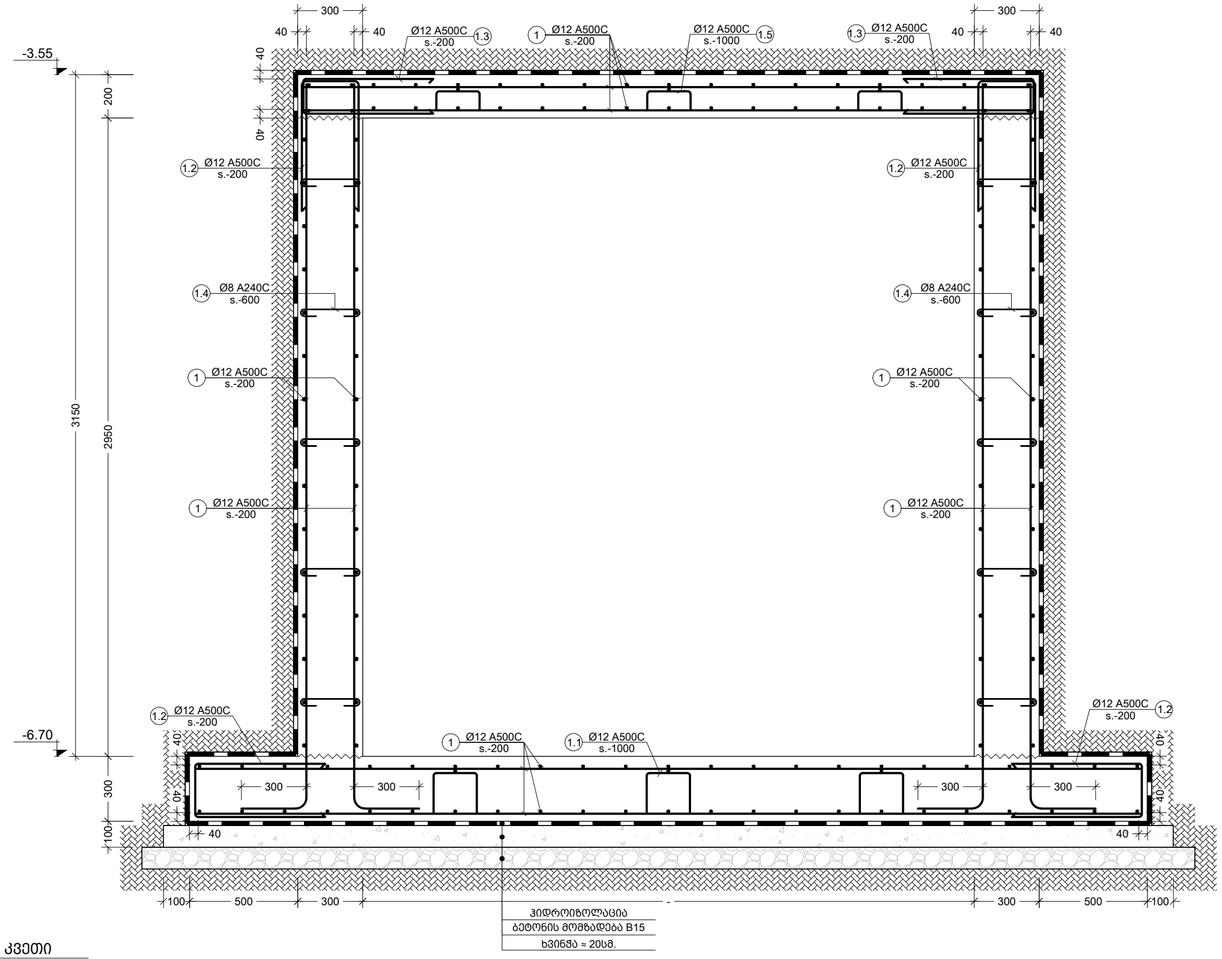

a კვეთი
Scale: 1:20

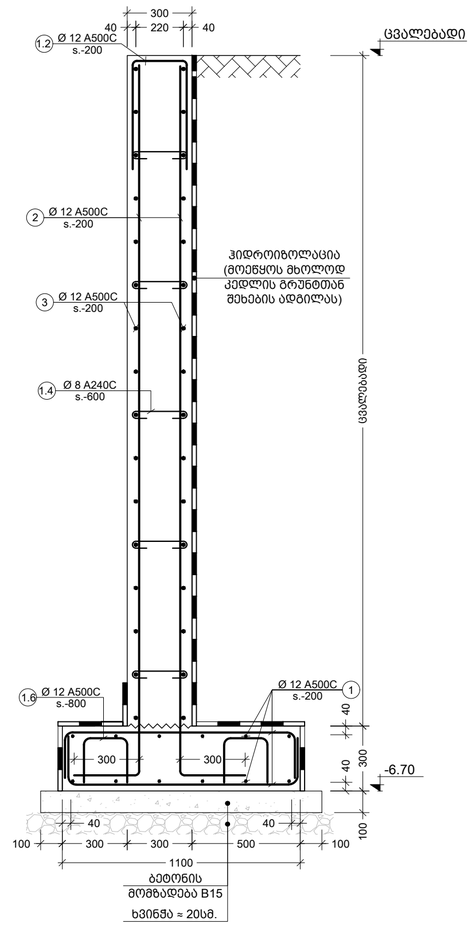

b კვეთი
Scale: 1:20

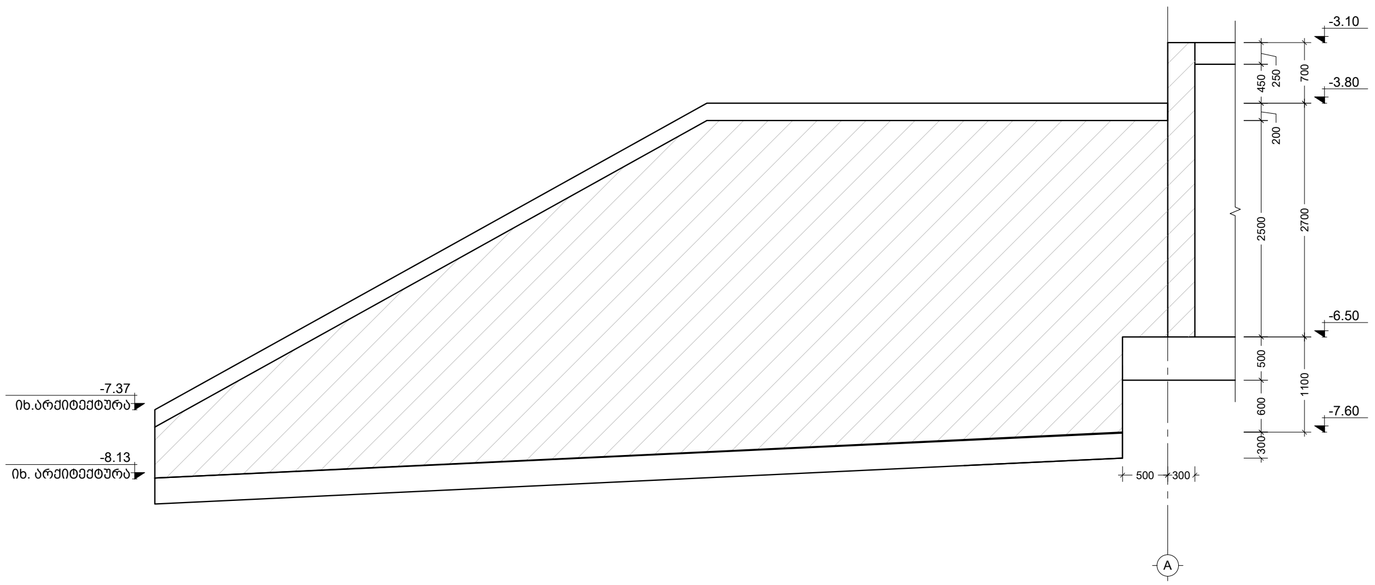

1 R.C.W.
Scale: 1:50

შენიშვნა:
NOTE:

No	Date	Revision	Issued by
00	----	----	----
----	----	----	----
----	----	----	----
----	----	----	----
----	----	----	----
----	----	----	----
----	----	----	----

საორიენტაციო სქემა
KEY PLAN

მისამართი
ADDRESS
ქ.თბილისი, ნუცუბიძე-ვაშლიჯვრის დამაკავშირებელი გზის მიმდებარე ტერიტორია, ს.კ. 01.10.18.011.077

პროექტი
PROJECT
რესტორანი ლისი

ნახაზი
DRWG.
კვეთი a; b; R.C.W.-1

CUBICON DESIGN & BUILDING ENGINEERING
შპს "კუბიკონი", თბილისი, მარჯან დეკანოზის ქუჩა 13
ტელ: (+995 591) 116444 www.cubicon.ge

შემსრულე: ISSUED BY: LL	შეამოწმა APPROVED BY: GT
ფაილი FILE LANDSCAPING	პროექტის #: PROJECT No 137P18
ფორმატი PAPER SIZE A2	მასშტაბი SCALE 1:20; 1:50
ნახ.კოდი DRWG. No S-7003	კორექტ. REVISION 00	სტატუსი STATUS SD

22.05.2023

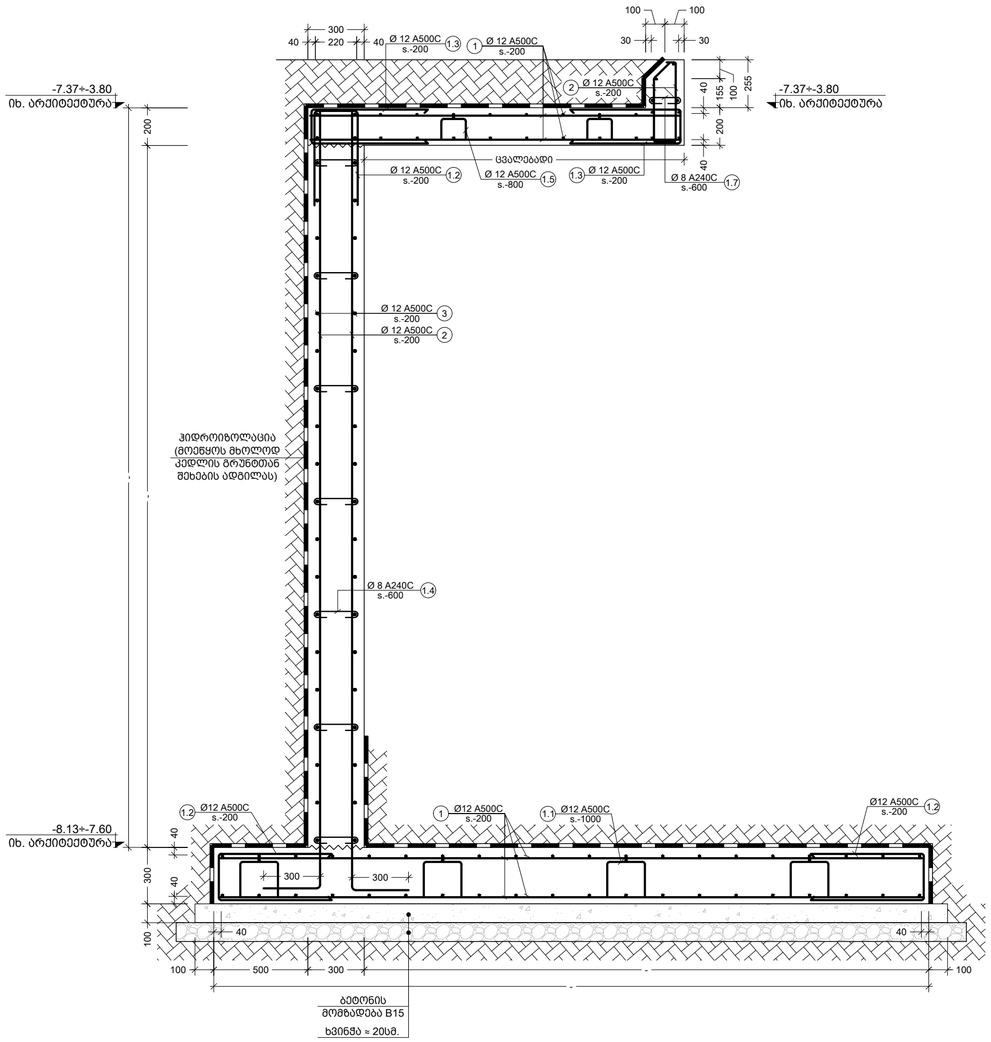

c კვეთი
Scale: 1:20

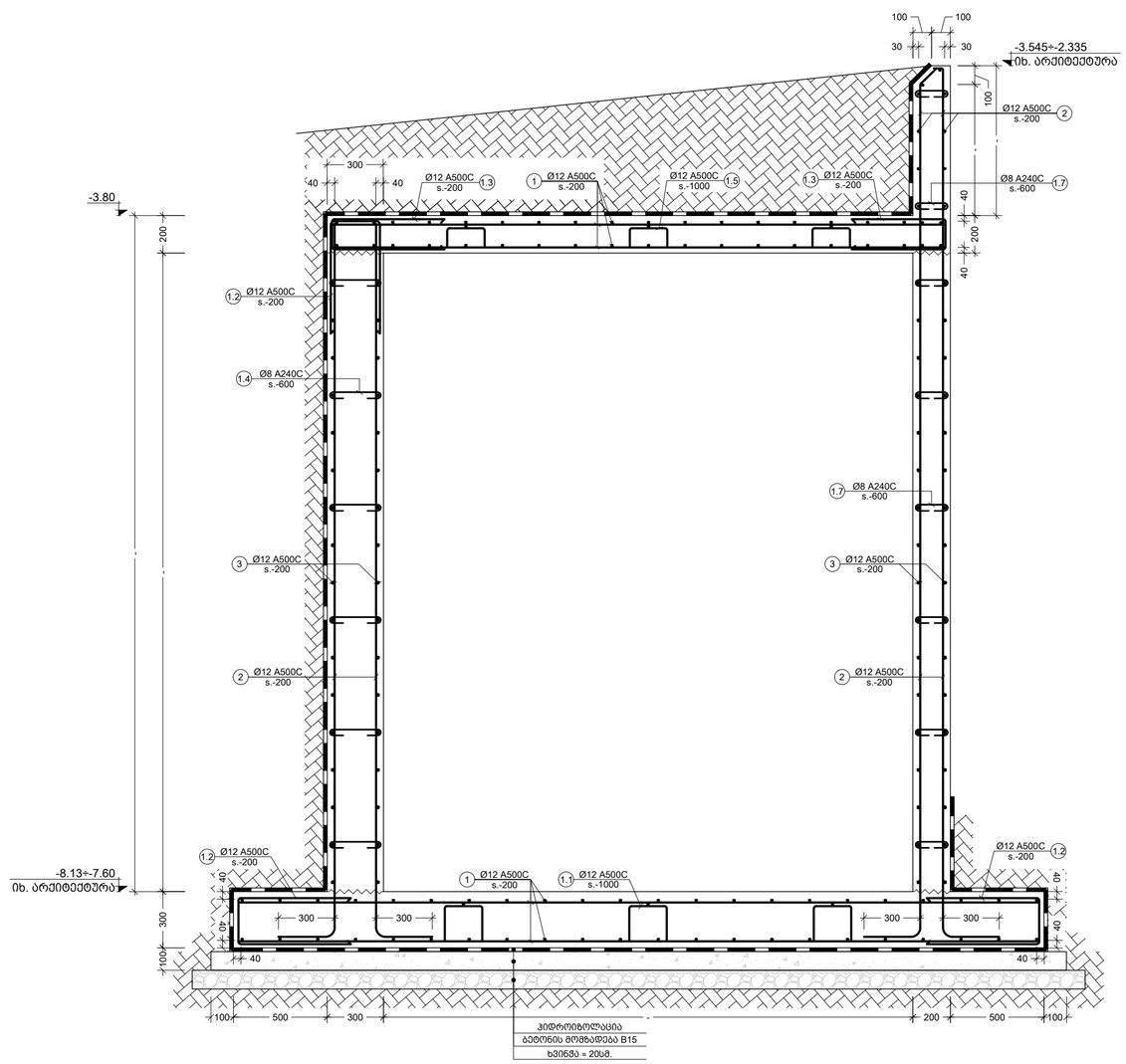

d კვეთი
Scale: 1:20

შენიშვნა:
NOTE:

No	Date	Revision	Issued by
----	----	----	----
----	----	----	----
----	----	----	----
----	----	----	----
----	----	----	----
00	----	----	----

საორიენტირო სქემა
KEY PLAN

მისამართი
ADDRESS
ქ.თბილისი, ნუცუბიძე-ვაშლიჯვრის დამაკავშირებელი გზის მიმდებარე ტერიტორია, ს.კ. 01.10.18.011.077

პროექტი
PROJECT
რესტორანი ლისი

ნახაზი
DRWG.
კვეთი c; d

CUBICON
DESIGN & BUILDING ENGINEERING
მას "ქუბიკონი", თბილისი, მარშალ გელოვანის ბაზრ. 13
ტელ: (+995 591) 116444 www.cubicon.ge

	შემსრულა: ISSUED BY: LL	შემოწმდა APPROVED BY: GT	
	ფაილი FILE LANDSCAPING	პროექტის #: PROJECT No 137P18	
	ფორმატი PAPER SIZE A2	მასშტაბი SCALE 1:20	
ნახ.კოდი DRWG. No S-7004	კორექტ. REVISION 00	სტატუსი STATUS SD	

22.05.2023

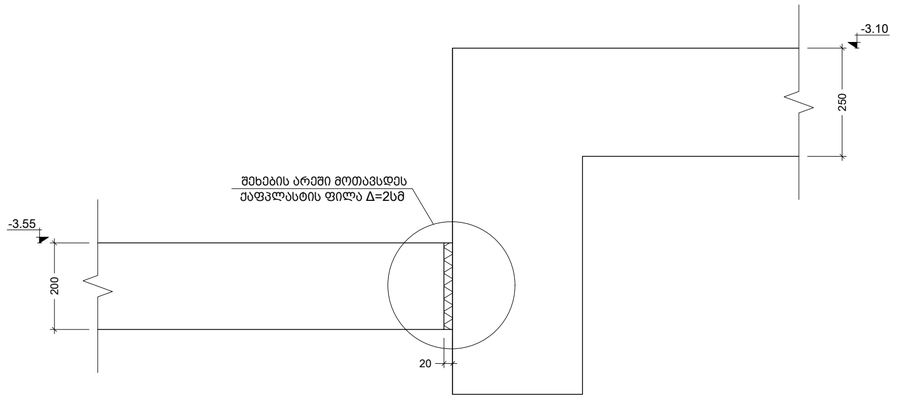

e კვეთი
Scale: 1:10

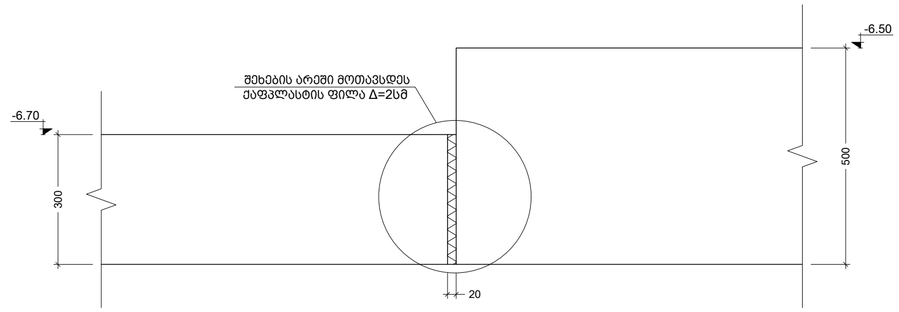

g კვეთი
Scale: 1:10

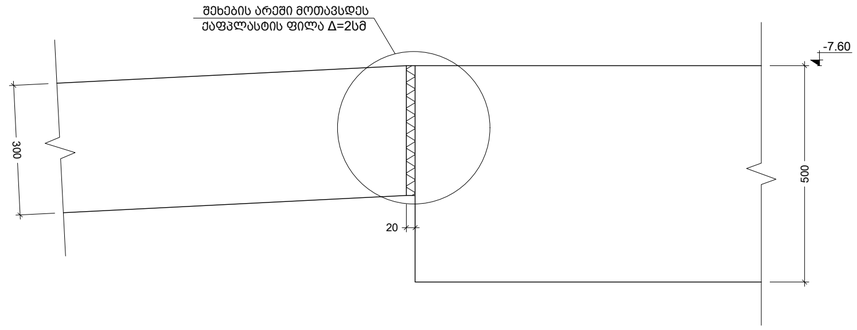

f კვეთი
Scale: 1:10

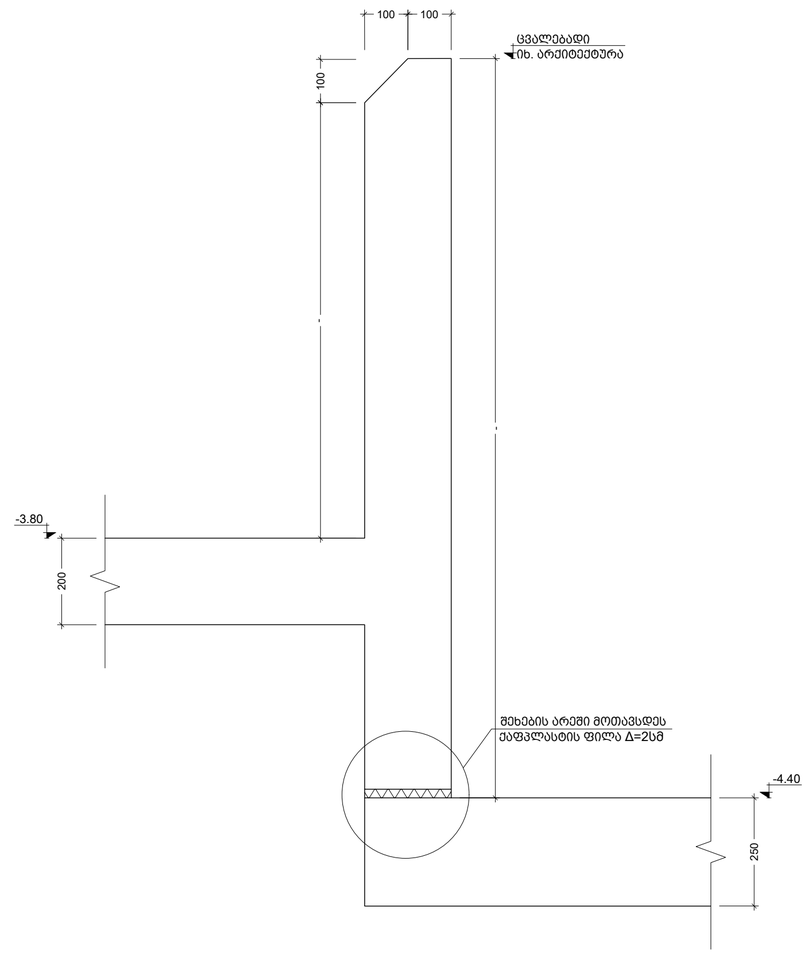

h კვეთი
Scale: 1:10

შენიშვნა:
NOTE:

No	Date	Revision	Issued by
00	----	----	----

საინფორმაციო სქემა
KEY PLAN

მისამართი
ADDRESS
ქ.თბილისი, ნუცუბიძე-ვაშლიჯვრის დამაკავშირებელი გზის მიმდებარე ტერიტორია, ს.კ. 01.10.18.011.077

პროექტი
PROJECT
რესტორანი ლისი

ნახაზი
DRWG.
კვეთი e; f; g; h

CUBICON DESIGN & BUILDING ENGINEERING
შპს "კუბიკონი", თბილისი, მარჯან გელოვანის ქუჩა 13
ტელ: (+995 591) 116444 www.cubicon.ge

შემსრულა: ISSUED BY: LL	შეამოწმა APPROVED BY: GT
ფაილი FILE LANDSCAPING	პროექტის #: PROJECT No 137P18
ფორმატი PAPER SIZE A2	მასშტაბი SCALE 1:10
ნახ.კოდი DRWG. No S-7005	კორექტ. REVISION 00
სტატუსი STATUS SD	22.05.2023

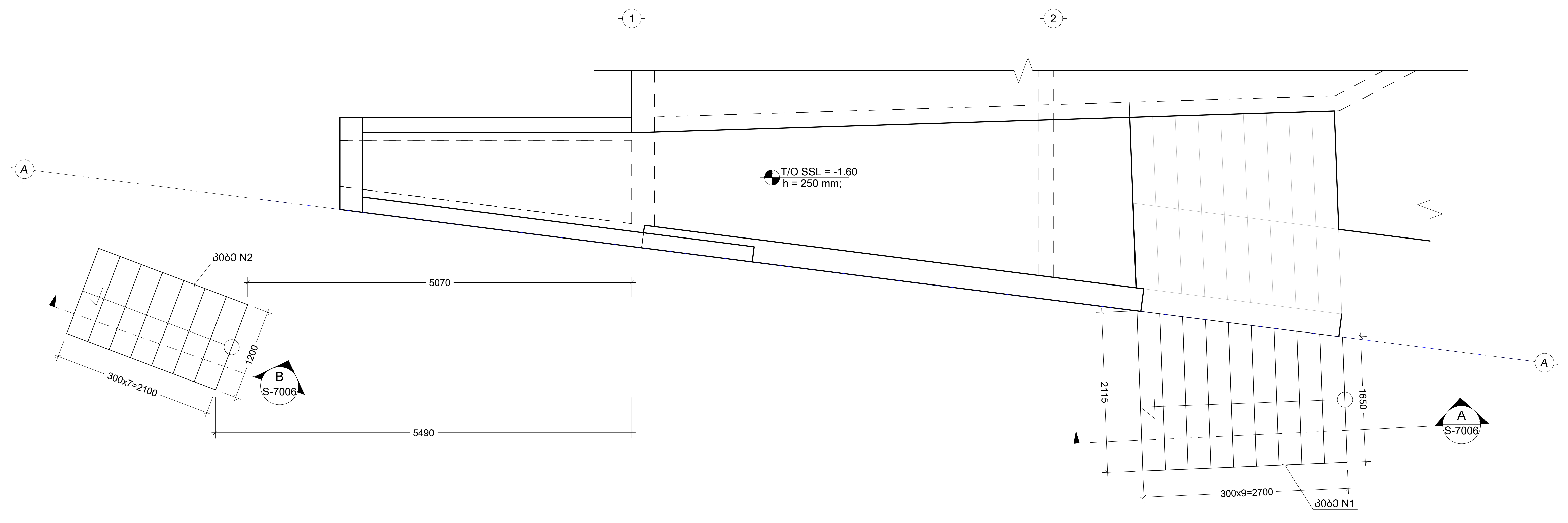

კიბე N1 და N2_ის საყალიბე გეგმა
Scale: 1:50

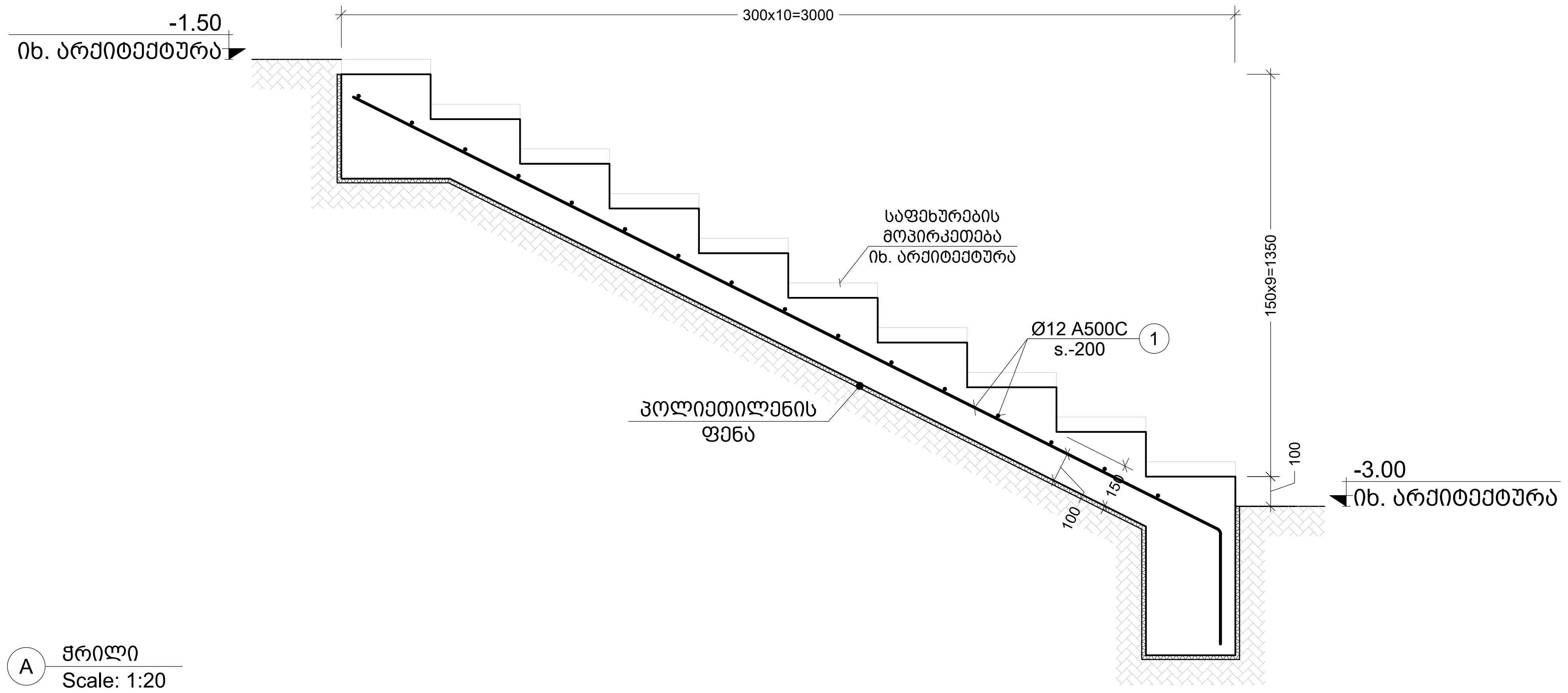

A ჭრილი
Scale: 1:20

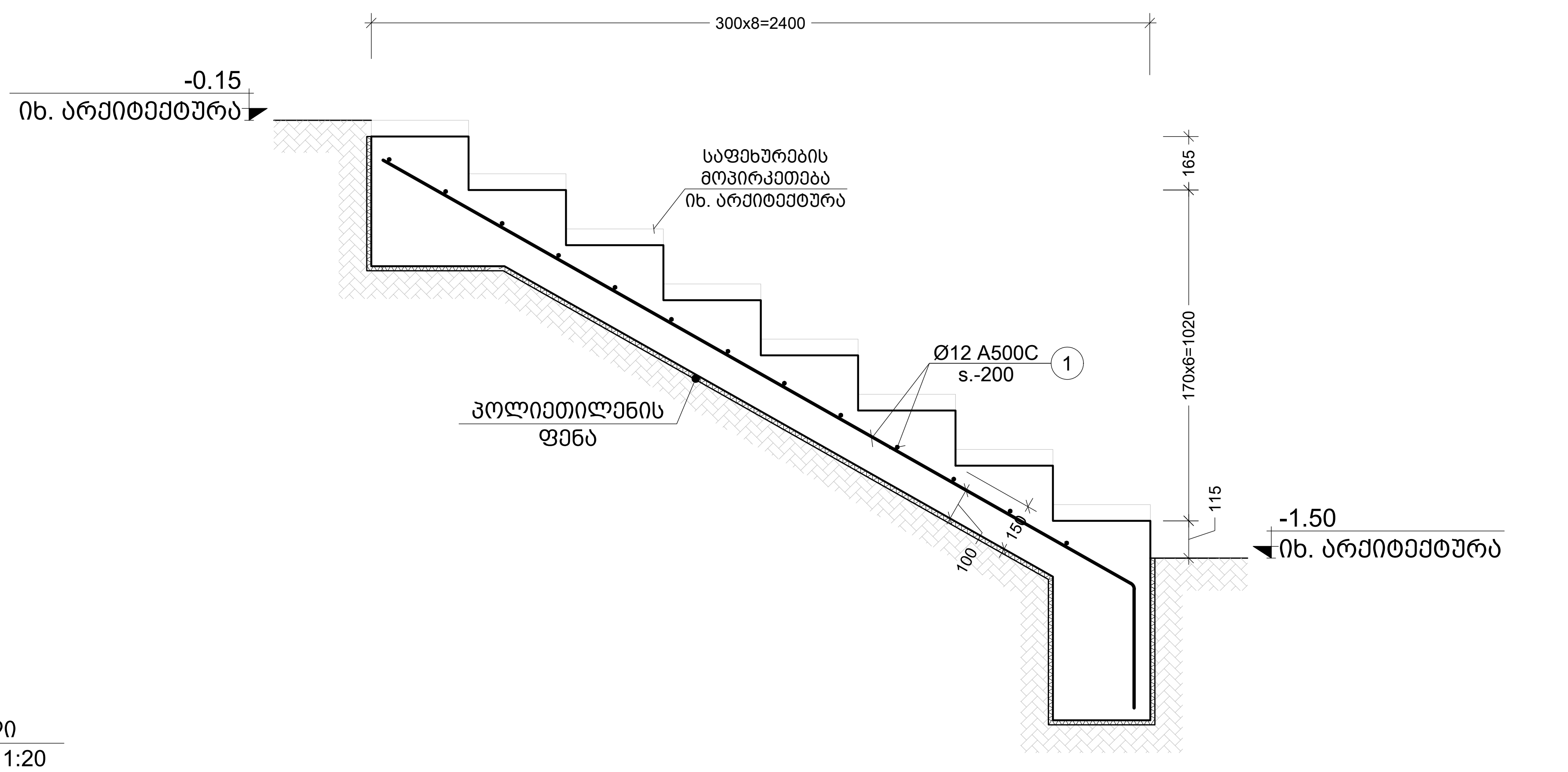

B ჭრილი
Scale: 1:20

კონსტრ. დასახ.	ელემენტის დასახ.	პოზ. №	დიამეტრი ან კვეთი (მმ)	ერთეულის სიგრძე (მმ.)	რაოდენობა (ც.)	საერთო სიგრძე (მ.)	საერთო წონა (კგ.)
ტერიტორიის კეთილმოწყობის სპეციფიკაცია; R.C.W.-1		1	Ø 12 A500C	დ.ა.	–	4350	3860
		2	Ø 12 A500C	დ.ა.	–	1400	1242
		3	Ø 12 A500C	დ.ა.	–	1000	887
		1.1	Ø 12 A500C	1250	78 X 1	98	87
		1.2	Ø 12 A500C	1420	464 X 1	659	585
		1.3	Ø 12 A500C	1320	150 X 1	198	176
		1.4	Ø 8 A240C	420	358 X 1	150	59
		1.5	Ø 12 A500C	1050	52 X 1	55	48
		1.6	Ø 12 A500C	1270	30 X 1	38	34
		1.7	Ø 8 A240C	340	65 X 1	22	9
		მძიმე ბეტონი B25		V =	71.0 X 1	= 71.00 მ³	
		ბეტონის მომზადება B15		V =	8.2 X 1	= 8.2 მ³	
	კიბე N1	1	Ø 12 A500C	დ.ა.	–	85	75
		მძიმე ბეტონი B25		V =	1.8 X 1	= 1.80 მ³	
	კიბე N2	1	Ø 12 A500C	დ.ა.	–	40	35
		მძიმე ბეტონი B25		V =	1.55 X 1	= 1.55 მ³	

შენიშვნა:
NOTE:

No	Date	Revision	Issued by
----	----	----	----
----	----	----	----
----	----	----	----
----	----	----	----
00	----	----	----

სიტუაციური სქემა
KEY PLAN

მისამართი
ADDRESS
ქ.თბილისი, ნუცუბიძე-ვაშლიჯვრის დამაკავშირებელი გზის მიმდებარე ტერიტორია, ს.კ. 01.10.18.011.077

პროექტი
PROJECT
რესტორანი ლისი

ნახაზი
DRWG.
კიბე N1 და N2_ის საყ. გეგმა; ჭრილი A; B; სპეციფიკაცია

CUBICON
DESIGN & BUILDING ENGINEERING
შპს "კუბიკონი", თბილისი, მარშალ გელოვანის გამზ. 13
ტელ: (+995 591) 116444 www.cubicon.ge

შესრულდა: ISSUED BY:	შეამოწმა APPROVED BY:
LL	GT
ფაილი FILE: LANDSCAPING	პროექტის #: PROJECT No: 137P18
ფორმატი PAPER SIZE: A2	მასშტაბი SCALE: 1:10; 1:20; 1:50

ნახ.კოდი DRWG. No	კორექტ. REVISION	სტადია STATUS
S-7006	00	SD

22.05.202