დაგეგმარების საფუძვლები და მიზნები:

პროექტი შედგენილია ქ. თბილისის მუნიციპალიტეტის სსიპ – ქ. თბილისის მუნიციპალიტეტის არქ. სამსახურის მიერ გაცემული № 6169231 26.10.2022 წ. მიწის ნაკვეთის სამშენებლოდ გამოყენების საფუძველზე. პროექტით გათვალისწინებულია მრავალბინიანი საცხოვრებებელი სახლის მშნებლობა.

მიწის ნაკვეთის მდებარეობა და აღწერა:

საპროექტო მიწის ნაკვეთი (საკ. კოდით 01.16.06.039.043) მდებარეობს ქალაქი თბილისი, ქუჩა ვეძათხევი, N 20. მიწის ნაკვეთის ფართობი შეადგენს 1187.0 კვ.მ-ს. ნაკვეთს სამხრეთით ესაზღრება: ვეძათხევის ქუჩა, ხოლო დანარჩენ სამ მხარეს რეგისტრირებული მიწის ნაკვეთები.

პროექტის აღწერა:

პროექტით გათვალისწინებულია მიწის ზევით 15,52 მ. სიმაღლის ოთხსართულიანი შენობების მშენებლობა მიწის დონის ქვედა სართულებით. აქედან: მიწის დონის ქვედა სართულებზე განთავსდება: დამხმარე სათავსოები და ავტოსადგომი თერთმეტ ავტომობილზე ("ა" კორპუსი -3,24 და "ბ" კორპუსი -3,78 ნიშნულზე). მეორე-მეოთხე სართულებზე: საცხოვრებელი ბინები. შენობები განთავსდება რელიეფზე, შენობებს აქვთ ერთი კიბის უჯრედი და ლიფტი, რომელიც აკავშირევს ხუთივე სართულს. საპროექტო შენობა ითვალისწინებს შეზღუდული შესაძლებლობის მქონე პირთათვის (შშმპ) შენობის ყველა სივრცეში მისაწვდომობას. "ა" კორპუსი ვეძათხევის ქუჩის მხრიდან დაკავშირებულია 8%-იანი "პანდუსით რომელიც შიდა ეზოდან უკავშირდება 0,00 დონეს ხოლო "ბ" კორპუსთან ვეძათხევის ქუჩის მხრიდან შედის სამანქანე პანდუსი -3,78 ნიშნულზე განთავსებულ ავტოსადგომთან საიდანაც შშმ ლიფტით მოხვდება სხვა შესაბამის სართულებზე.
პროექტის ყველა გეგმაზე ასახულია მისაწვდომი სვლა გეზი, რომელიც უზრუნველყოფს შშმ პირთა მისაწვდომობას შენობის ყველა სართულზე. შენობის მეორე სართულზე ერთი ბინა მისაწვდომია შშმ პირთათვის. ავტოსადგომზე მოწყობილია მისაწვდომი სადგომები.

შენობაში მოეწყობა შემდეგი ხანძრისგან დაცვის სისტემები ;

1. სახანძრო განგაშისა და ცეცხლაღმომჩენი სისტემები
2. III კლასის სახანძრო მილდგარების სისტემა.
3. ხელის ცეცხლმაქრები
4. კვამლის საკონტროლო სისტემა.
5. სახანძრო-სამაშველო სამსახურის მიერ გამოსაყენებელი მისაერთებლები.

დაგეგმარებისთვის გამოყენებული კანონმდებლობის აღწერა

საპროექტო შენობის დაგეგმარებისთვის გამოყენებულია საქართველოს მთავრობის #41 დადგენილება. ტექნიკური რეგლამენტი „შენობა-ნაგებობების უსაფრთხოების წესები“. საქართველოს მთავრობის 2019 წლის 31 მაისის 255 დადგენილება და ქალაქ თბილისის მუნიციპალიტეტის საკრებულოს 2016 წლის 24 მაისის 14-39 დადგენილება.

შენობა-ნაგებობის უსაფრთხოების წესებთან შესაბამისობის ანალიზი

გამოყენებული წესები - **„შენობა-ნაგებობის უსაფრთხოების წესები“**

ჩამოთვალეთ შენობის დაკავებულებები და აღწერეთ თითოეული გამოყენება
დამხმარე და სხვადასხვა დანიშნულების ჯგუფი დს (რვა დამხმარე სათავსო -3,24 და -3,78 ნიშნულზე)
საცხოვრებელი ჯგუფი სც-2. (საცხოვრებელი ბინები 0,00, +3,24, +6,48 +9,72 +12,96 ნიშ. ჩათვლით.)
მცირე საფრთხის შემცველი სასაწყობო ჯგუფი სწ-2 (ავტოსადგომი გარაჟი -3,78 ნიშნულზე).

კონსტრუქციის ტიპი:	
განსაზღვრეთ კონსტრუქციის ტიპი ახალი შენობისთვის: მაგალითი: II-A, II-B, V-A, V-B	I-B

სიმაღლის შეზღუდვები ცხრილი 503 -ის მიხედვით		
დაკავებულობები	**დასაშვები სართულიანობა**	**შემოთავაზებული სართულიანობა**
დამხმარე და სხვადასხვა დანიშნულების ჯგუფი დს	**5**	**1**
საცხოვრებელი ჯგუფი სც-2	**11**	**4**
სასაწყობო ჯგუფი სწ-2	**11**	**1**
	დასაშვები სიმაღლე	**შემოთავაზებული სიმაღლე**
საერთო სიმაღლე =	**48.8**	**15,52**
მიწის ზემოთ სართულის რაოდენობა =		**4**

ფართობის შეზღუდვები ცხრილი 503 -ის მიხედვით		
დაკავებულობები	**დასაშვები ფართობი**	**შემოთავაზებული ფართობი**
დამხმარე და სხვადასხვა დანიშნულების ჯგუფი დს (±0.00 ნიშნული)	3300	**253.6**
საცხოვრებელი ჯგუფი სც-2 (0.00 ნიშნული)	შეუზღუდავი	**375.8**

საცხოვრებელი ჯგუფი სც-2 (+3.24 ნიშნული)	შეუზღუდავი	**433.3**
საცხოვრებელი ჯგუფი სც-2 (+6.48 ნიშნული)	შეუზღუდავი	**434.0**
საცხოვრებელი ჯგუფი სც-2 (+9.72 ნიშნული)	შეუზღუდავი	**323.6**
სასაწყობო ჯგუფი სწ-2 (-3.78 ნიშნული)	შეუზღუდავი	**344.5**
იატაკის სუფთა (სასარგებლო) ფართობი =	**1911.2**	
იატაკების რაოდენობა =	**5**	
შენობის საერთო ფართობი =	**3313.4**	

გარე კედლის ცეცხლმედეგობისა და ღიობისადმი მოთხოვნები ცხრილების 602-ის და 705.8 -ის მიხედვით									
გარე კედელი	**ხანძარსაწინააღმდეგო მანძილი** (მეტრი)	**ცეცხლმედეგობის ხარისხი** (საათი)		**კედლის ღიობების ფართობი** (კედლის %)					
		მოთხოვნილი	**გათვალისწინებული**	**დასაშვები**			**გათვალისწინებული**		
				დაცული	**დაუცველი საშხეფებით**	**დაუცველი**	**დაცული**	**დაუცველი საშხეფებით**	**დაუცველი**
1-2 ღეძებში	0.06 მ.	1	1	-	-	დაუშვებელია	-	-	0 %
2-1 ღეძებში	0.05 მ.	1	1	–	–	დაუშვებელია	–	–	0 %
ე-ა ღეძებში	11.75 მ.	არ მოეთხოვება	არ მოეთხოვება	–	–	შეუზღუდავია	–	–	არ მოეთხოვება
ა1-ც ღეძებში	7.62 მ.	არ მოეთხოვება	არ მოეთხოვება	-	-	70 %	-	-	58 %

ხანძრისაგან დაცვის სისტემებისადმი მოთხოვნები							
დაკავებულობები/სივრცეები/გასასვლელი საშუალებები	**ავტოსაშხეფი სისტემა**	**ალტერნატიული ავტომატური ცეცხლსაქრობი სისტემები**	**სახანძრო განგაშისა და ცეცხლაღმომჩენი სისტემები**	**სახანძრო მილდგარების სისტემები**	**კვამლის საკონტროლო სისტემები**	**ხელის ცეცხლმაქრები**	**საავარიო განგაშის სისტემები**
საცხროვრებელი ერთეულები სც–2			**კი**				
დერეფანი(სც–2)			**კი**	**კი**		**კი**	
კიბის უჯრედები			**კი**		**კი** (ჰაერის დაწნევის სისტემა)	**კი**	

ლიფტები					კი (ჰაერის დაწნევის სისტემა)		
სწ-2			კი	კი		კი	
დს			კი			კი	
სახანძრო-სამაშველო სამსახურის მიერ გამოსაყენებელი მისაერთებლები				კი (შენობის გარეთ)			

განიავებისადმი მოთხოვნები		
დაკავებულობები/სივრცეები/გასასვლელი საშუალებები	ბუნებრივი განიავება	ხელოვნური განიავება
მიწის დონის ქვედა სართული	კი	კი
პირველი სართული	კი	კი
მეორე –მეოთხე სართული	კი	კი
კიბის უჯრედები	-	კი
ლიფტი	-	კი

თითოეული სართულიდან გასასვლელი საშუალება									
სართულები	დაკავებულობა და დაკავებულობის დატვირთვის ჯამური მაჩვენებელი	მოთხოვნილი გასასვლელების/გასასვლელთან მისადგომის რაოდენობა	გათვალისწინებული გასასვლელების/ გასასვლელთან მისადგომის რაოდენობა და ტიპი	გასასვლელი საშუალებების სიგანე					
				გზა-კიბეები		დერაფანი,		გასასვლელის გზა-კარი	
				მოთხოვნილი	გათვალისწინებული	მოთხოვნილი	გათვალისწინებული	მოთხოვნილი	გათვალისწინებული
მიწის დონის ქვედა სართული (-3.06 ნიშნული)	სც–2 საცხოვრებელი ბინები დ.დ 9	1	1	1.2 მ. (თითო გზა-კიბე)	1.2 მ. (თითო გზა-კიბე)	0.9 მ.	1.35 მ.	0,82 მ.	0,90 მ.
პირველი სართული (±0.00 ნიშნული)	სწ-2 ღია ავტოსადგომი დ.დ 8	1	1 (გასასვლელი გზა-კარი)	–	–	–	–	0,82 მ.	0.90 მ. და 3.90 მ.

	დს 1 დამხმარე სათავსო **დ.დ 1**	1	1 (გასასვლელი გზა-კარი)	–	–	–	–	**0,82 მ.**	**0,90 მ.**
მეორე სართული (+2.88 ნიშნული)	**სც–2** საცხოვრებელი ბინები **დ.დ 9**	1	1 (გასასვლელი გზაკიბე)	**1.2 მ.** (თითო გზა-კიბე)	**1.2 მ.** (თითო გზა-კიბე)	**0.9 მ.**	**1.65 მ.**	**0,82 მ.**	**0,90 მ.**
მესამე სართული (+5.94 ნიშნული)	**სც–2** საცხოვრებელი ბინები **დ.დ 8**	1	1 (გასასვლელი გზაკიბე)	**1.2 მ.** (თითო გზა-კიბე)	**1.2 მ.** (თითო გზა-კიბე)	**0.9 მ.**	**1.65 მ.**	**0,82 მ.**	**0,90 მ.**
მეოთხე სართული (+9.00 ნიშნული)	**სც–2** საცხოვრებელი ბინები **დ.დ 7**	1	1 (გასასვლელი გზაკიბე)	**1.2 მ.** (თითო გზა-კიბე)	**1.2 მ.** (თითო გზა-კიბე)	**0.9 მ.**	**1.65 მ.**	**0,82 მ.**	**0,90 მ.**

წყალსადენი სისტემის ფიქსირებული მოწყობილობების რაოდენობა ცხრილი 1602.1-ის მიხედვით													
სართულები	დაკავებულობა და დაკავებულობის დატვირთვის ჯამური მაჩვენებელი	**ფიქსირებული მოწყობილობები**											
		უნიტაზი		ტუალეტის ხელსაბანები		აბაზანა/შხაპი		სასმელი წყლის ფანტანი		სამომსახურეო ნიჟარა		სამზარეულოს ნიჟარა	
		მოთხოვნილი	გათვალისწინებული	მოთხოვნილი	გათვალისწინებული	მოთხოვნილი	გათვალისწინებული	მოთხოვნილი	გათვალისწინებული	მოთხოვნილი	გათვალისწინებული	მოთხოვნილი	გათვალისწინებული
მიწის დონის ქვედა სართული (-3.06 ნიშნული)	**სც–2** საცხოვრებელი ბინები **დ.დ 9**	1	1	1	1	1	1	–	–	–	–	1 ავტომატური სარეცხი მანქანის მისაერთებელი 1	1
პირველი სართული (±0.00 ნიშნული)	**სწ-2** ღია ავტოსადგომი **დ.დ 8**	–	–	–	–	–	–	–	–	–	–	–	–

	დს 1 დამხმარე სათავსო **დ.დ 1**	–	–	–	–	–	–	–	–	–	–	–	–
მეორე სართული (+2.88 ნიშნული)	**სც–2** საცხოვრებელი ბინები **დ.დ 9**	1	1	1	1	1	1	–	–	–	–	1	1
												ავტომატური სარეცხი მანქანის მისაერთებელი **1**	
მესამე სართული (+5.94 ნიშნული)	**სც–2** საცხოვრებელი ბინები **დ.დ 8**	1	1	1	1	1	1	–	–	–	–	1	1
												ავტომატური სარეცხი მანქანის მისაერთებელი **1**	
მეოთხე სართული (+9.00 ნიშნული)	**სც–2** საცხოვრებელი ბინები **დ.დ 7**	1	1	1	1	1	1	–	–	–	–	1	1
												ავტომატური სარეცხი მანქანის მისაერთებელი **1**	

პირობითი აღნიშვნები

1 საათიანი ცეცხლმედეგობის ხარისხი

2 საათიანი ცეცხლმედეგობის ხარისხი

ცეცხლმედეგი ტიხარი

ცეცხლმედეგი ზღუდე

გასასვლელთან მისადგომი მაძიმალური სავალი მანძილი

მისადგომი სვლა-გეზი

გასასვლელი

ჰიდრანტი

ხელის ცეცხლსაქრობი



სახანძრო განგაშის ხელით სამართავი კოლოფი



სახანძრო განგაშის ხმოვანი მაუწყებელი



მექანიკური კვამლგამწოვი სისტემა



მილდგარი



სახანძრო ავტომობილის მისაერთებელი



სც-2 ჯგუფის დაკავებულობა



დს ჯგუფის დაკავებულობა



სწ ჯგუფის დაკავებულობა

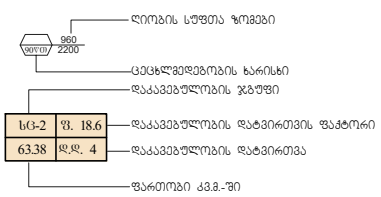

ღიობის სუფთა ზომები

ცეცხლმედეგობის ხარისხი

დაკავებულობის ჯგუფი

დაკავებულობის დატვირთვის ფაქტორი

დაკავებულობის დატვირთვა

ფართობი კვ.მ.-ში

წყლის დასასევი ჭადრეგანი

ავტოსაწნეხი

კვამლის ავტომატური ალმოჩენი

საავარიო განათება

A3 Format	1:100
ე ქ ს პ ლ ი კ ა ც ი ა	

"ა" კორპუსი

საპროექტო შენობის საერთო ფართობი 1411.50კვ.მ
პირობითი აღნიშვნები

"ბ" კორპუსი

პირობითი ნიშნები:

ნაკვეთის საზღვარი

ჭრილის ხაზი

1 ექსპლიკაციის ნუმერაცია

არქიტექტორული ნიშნული

შენიშვნები:

1. ნახაზზე ზომები მოცემულია მეტრებში მეასედის სიზუსტით
2. ნახაზის ყველა ცვლილება მშენებლობისას შეთანხმებული უნდა იყოს ავტორთან

არქიტექტორი: დიმიტრი ელიკაშვილი
შემსრულებელი: გურამ ციმაკურიძე

დამკვეთი:
შ.პ.ს აპარტ დეველოპმენტი

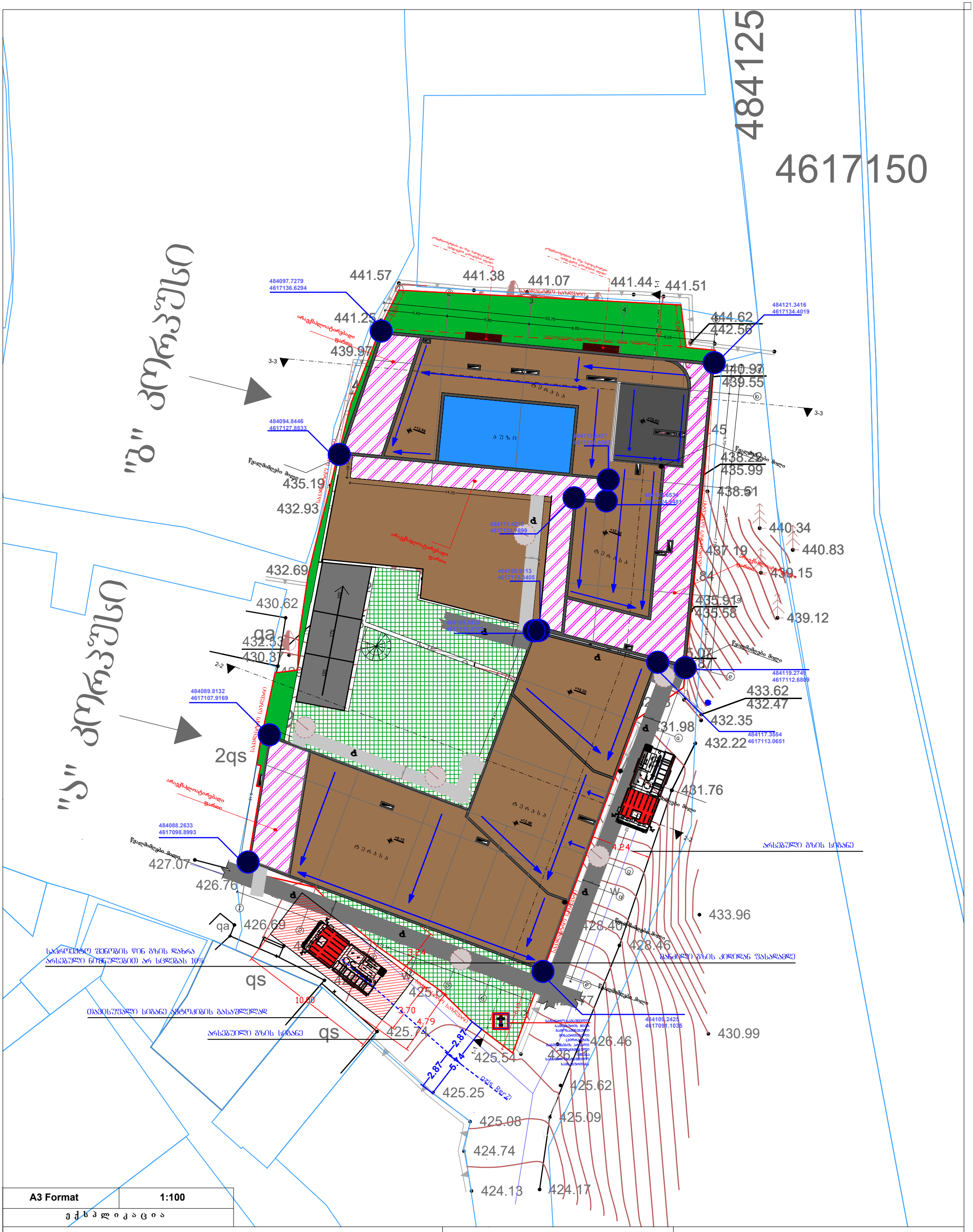

"ა" კორპუსი

საპროექტო შენობის საერთო ფართობი 1411.50კვ.მ

"ბ" კორპუსი

საპროექტო შენობის საერთო ფართობი 1902.90კვ.მ

პირობითი ნიშნები:

- ნაკვეთის საზღვარი
- ჭრილის ხაზი
- 1 — ექსპლიკაციის ნუმერაცია
- არქიტექტორული ნიშნული

შენიშვნები:

1. ნახაზზე ზომები მოცემულია მეტრებში მეასედის სიზუსტით
2. ნახაზის ყველა ცვლილება მშენებლობისას შეთანხმებული უნდა იყოს ავტორთან

არქიტექტორი: დიმიტრი ელიკაშვილი
შემსრულებელი: გურამ ციმაკურიძე

დამკვეთი:
შ.პ.ს აპარტ დეველოპმენტი

გენ.გეგმა

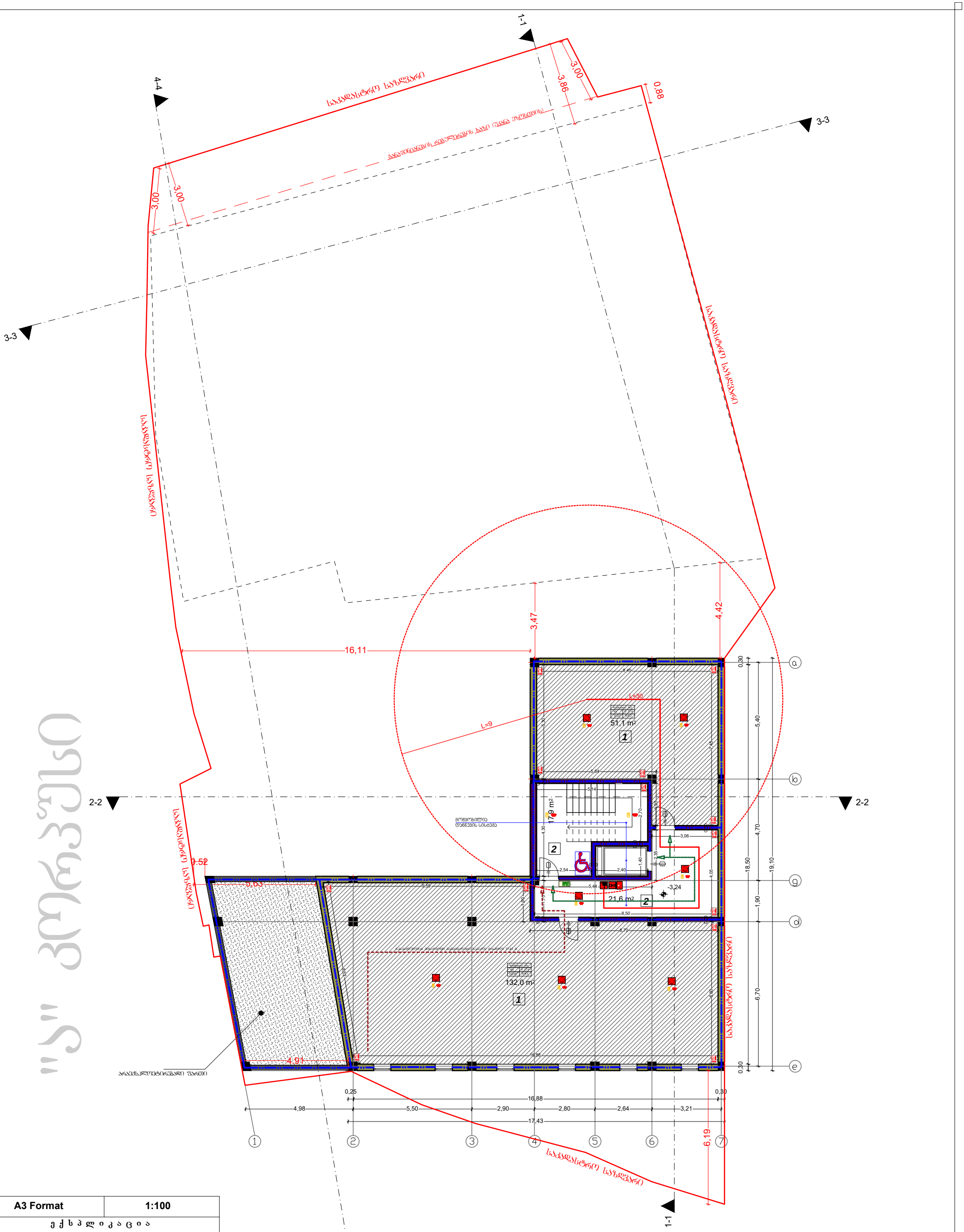

A3 Format	1:100
ე ქ ს პ ლ ი კ ა ც ი ა	

"ა" კორპუსი

1 დამხმარე ფართი: 183.10კვ.მ

2 სადარბაზო/კიბის უჯრედი: 39.50კვ.მ

საპროექტო შენობის საერთო ფართობი 1411.50კვ.მ
სართული ნიშნულზე -3.24
ფართით: 222.60კვ.მ

"ბ" კორპუსი

პირობითი ნიშნები:

ნაკვეთის საზღვარი

ჭრილის ხაზი

1 ექსპლიკაციის ნუმერაცია

არქიტექტორული ნიშნული

შენიშვნები:

1. ნახაზზე ზომები მოცემულია მეტრებში მეასედის სიზუსტით
2. ნახაზის ყველა ცვლილება მშენებლობისას შეთანხმებული უნდა იყოს ავტორთან

არქიტექტორი: დიმიტრი ელიკაშვილი
შემსრულებელი: გურამ ციმაკურიძე

დამკვეთი:
შ.პ.ს აპარტ დეველოპმენტი

-3.24

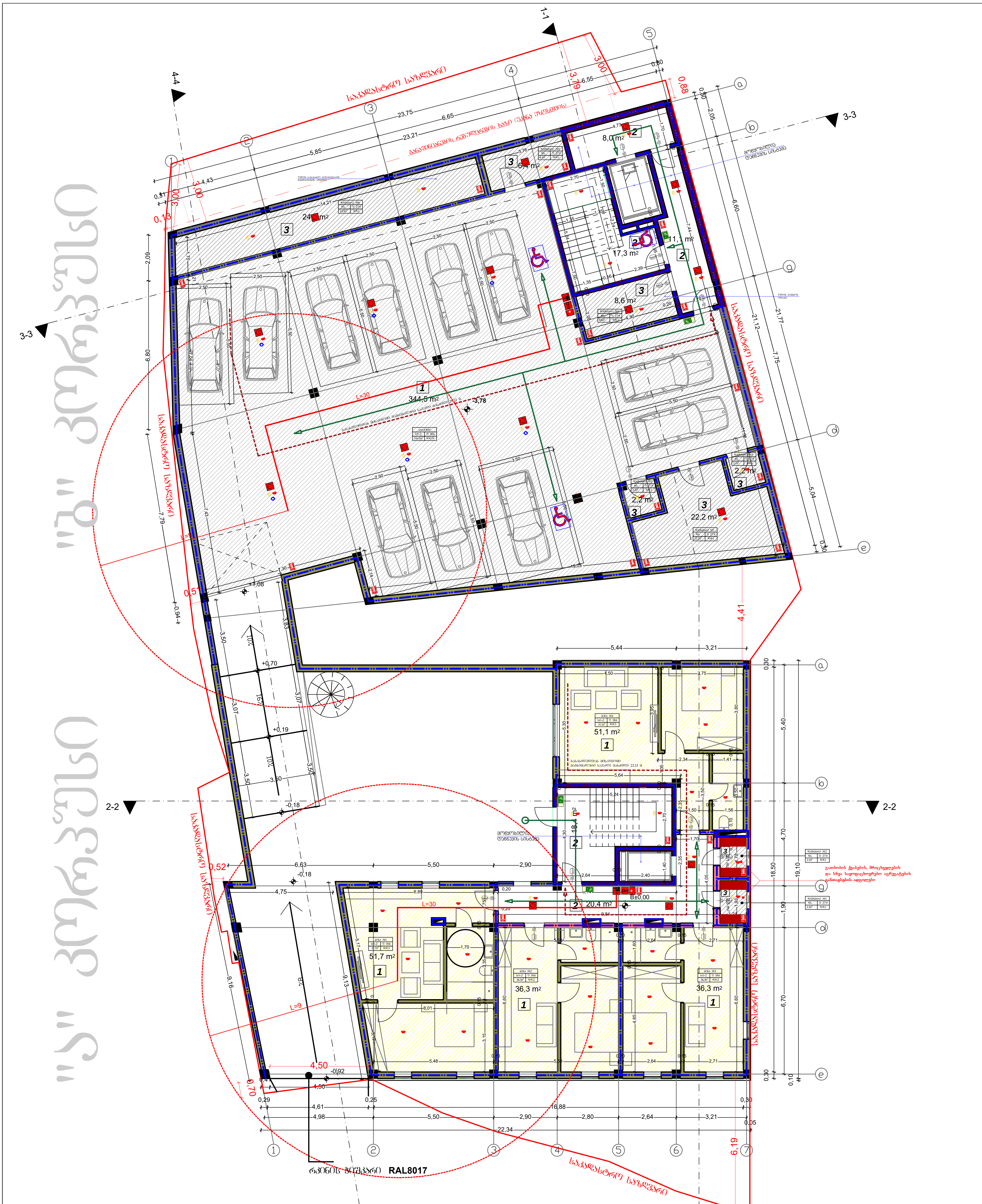

A3 Format	1:100
ექსპლიკაცია	

"ა" კორპუსი	
1 საცხოვრებელი ფართი: 175.40კვ.მ 2 სადარბაზო/კიბის უჯრედი: 38.80კვ.მ 3 დამხმარე ფართი: 4.40კვ.მ	საპროექტო შენობის საერთო ფართობი 1411.50კვ.მ სართული ნიშნულზე 0.000 ფართით: 218.60კვ.მ
"ბ" კორპუსი	
1 საპარკინგე ფართი: 344.50კვ.მ 2 სადარბაზო/კიბის უჯრედი: 36.40კვ.მ 3 დამხმარე ფართი: 66.10კვ.მ	საპროექტო შენობის საერთო ფართობი 1901.90კვ.მ სართული ნიშნულზე -3.78 ფართით: 447.00კვ.მ

პირობითი ნიშნები:

- ნაკვეთის საზღვარი
- ჭრილის ხაზი
- 1 — ექსპლიკაციის ნუმერაცია
- არქიტექტორული ნიშნული

შენიშვნები:

1. ნახაზზე ზომები მოცემულია მეტრებში მესხედის სიზუსტით
2. ნახაზის ყველა ცვლილება მშენებლობისას შეთანხმებული უნდა იყოს ავტორთან

არქიტექტორი: დიმიტრი ელიკაშვილი
შემსრულებელი: გურამ ციმაკურიძე

დამკვეთი:
შ.პ.ს აპარტ დეველოპმენტი

0.000 / -3.78


1-1
2-2
3-3
4-4
საპროექტო საზღვარი
საპროექტო საზღვარი
საპროექტო საზღვარი

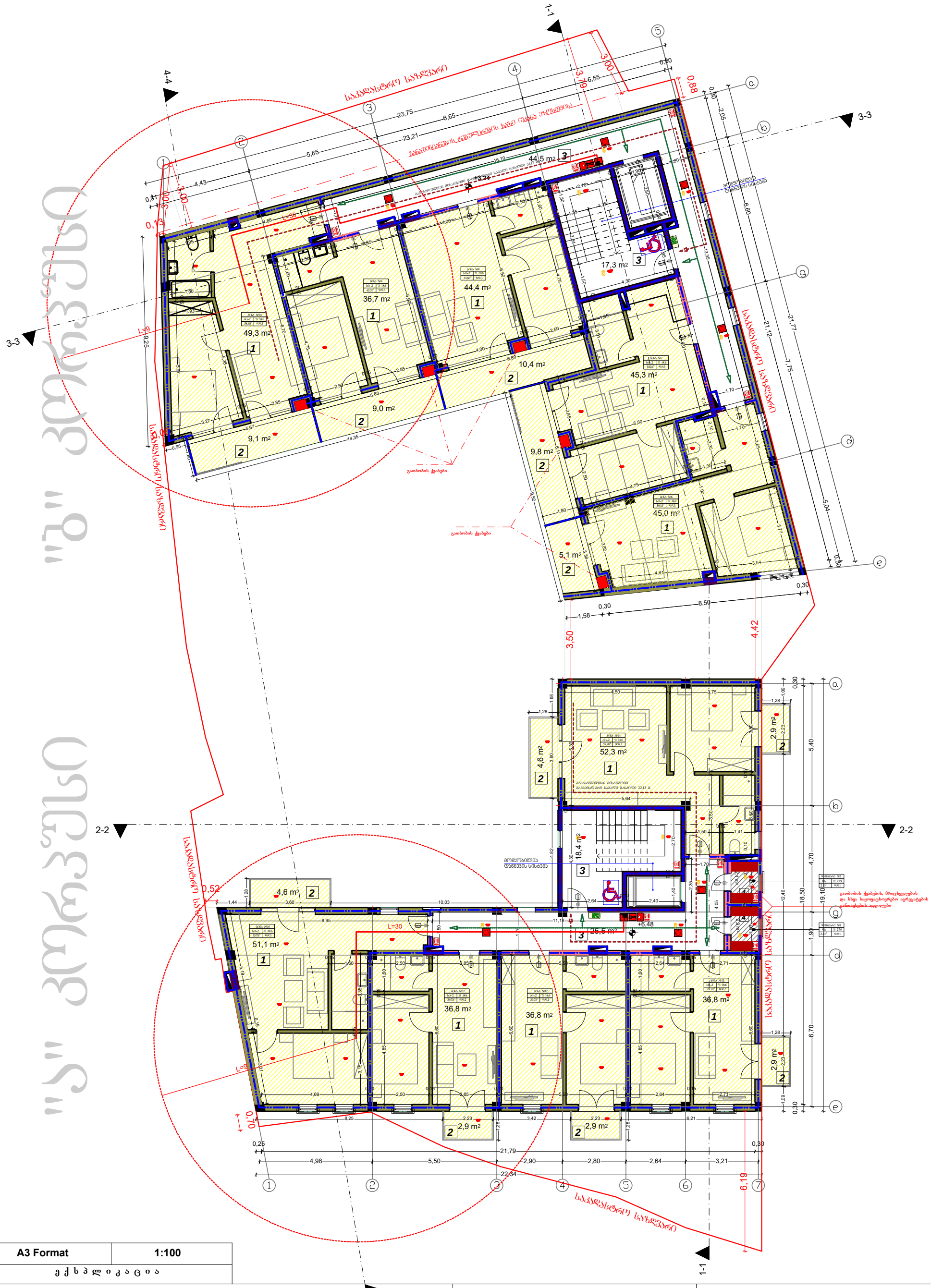

ვერსია "ა"

A3 Format	1:100

ე ქ ს პ ლ ი კ ა ც ი ა

"ა" კორპუსი

1	საცხოვრებელი ფართი: 213.80კვ.მ
2	საზაფხულო ფართი: 20.80კვ.მ
3	სადარბაზო/კიბის უჯრედი: 43.90კვ.მ
4	დამხმარე ფართი: 4.40კვ.მ

საპროექტო შენობის საერთო ფართობი 1411.50კვ.მ
სართული ნიშნულზე +6.48
ფართით: 282.90კვ.მ

"ბ" კორპუსი

1	საცხოვრებელი ფართი: 220.70კვ.მ
2	საზაფხულო ფართი: 43.40კვ.მ
3	სადარბაზო/კიბის უჯრედი: 61.80კვ.მ

საპროექტო შენობის საერთო ფართობი 1901.90კვ.მ
სართული ნიშნულზე +3.24
ფართით: 325.90კვ.მ

პირობითი ნიშნები:

- ნაკვეთის საზღვარი
- ჭრილის ხაზი
- 1 — ექსპლიკაციის ნუმერაცია
- არქიტექტორული ნიშნული

შენიშვნები:

1. ნახაზზე ზომები მოცემულია მეტრებში მეასედის სიზუსტით
2. ნახაზის ყველა ცვლილება მშენებლობისას შეთანხმებული უნდა იყოს ავტორთან

არქიტექტორი: დიმიტრი ელიკაშვილი
შემსრულებელი: გურამ ციმაკურიძე

დამკვეთი: შ.პ.ს აპარტ დეველოპმენტი	+6.48 / +3.24

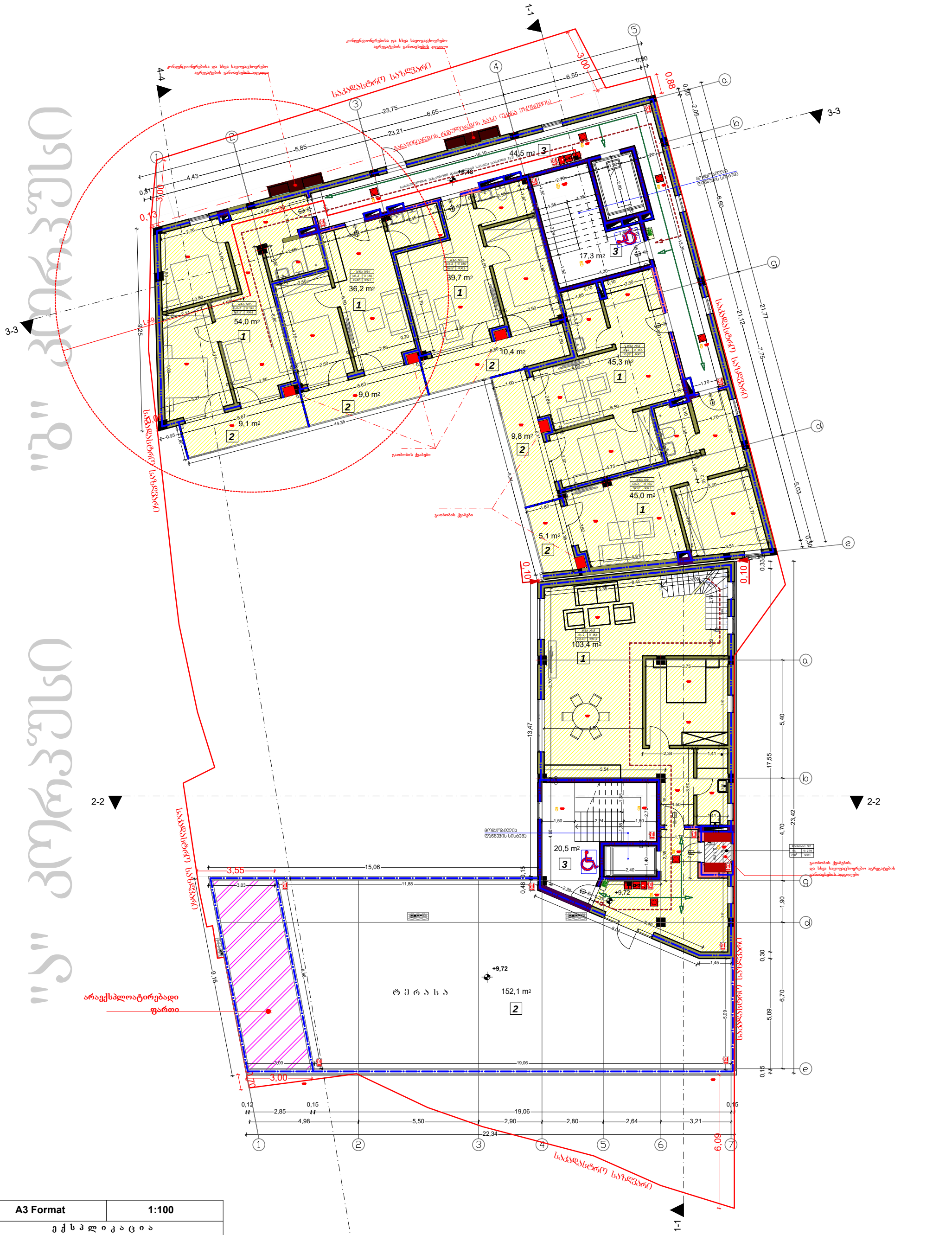

"ბ" კორპუსი

1	საცხოვრებელი ფართი: 220.20კვ.მ
2	საზაფხულო ფართი: 43.40კვ.მ
3	სადარბაზო/კიბის უჯრედი: 61.80კვ.მ

საპროექტო შენობის საერთო ფართობი 1901.90კვ.მ
სართული ნიშნულზე +6.48
ფართით: 325.40კვ.მ

"ა" კორპუსი

1	საცხოვრებელი ფართი: 103.40კვ.მ
2	საზაფხულო ფართი: 152.10კვ.მ
3	სადარბაზო/კიბის უჯრედი: 20.50კვ.მ
4	დამხმარე ფართი: 2.10კვ.მ

საპროექტო შენობის საერთო ფართობი 1411.50კვ.მ
სართული ნიშნულზე +9.72
ფართით: 278.10კვ.მ

პირობითი ნიშნები:

- ნაკვეთის საზღვარი
- ჭრილის ხაზი
- 1 — ექსპლიკაციის ნუმერაცია
- არქიტექტორული ნიშნული

შენიშვნები:

1. ნახაზზე ზომები მოცემულია მეტრებში მეასედის სიზუსტით
2. ნახაზის ყველა ცვლილება მშენებლობისას შეთანხმებული უნდა იყოს ავტორთან

არქიტექტორი: დიმიტრი ელიკაშვილი
შემსრულებელი: გურამ ციმაკურიძე

დამკვეთი: შ.პ.ს აპარტ დეველოპმენტი	+9.72 / +6.48

A3 Format	1:100

ე ქ ს პ ლ ი კ ა ც ი ა

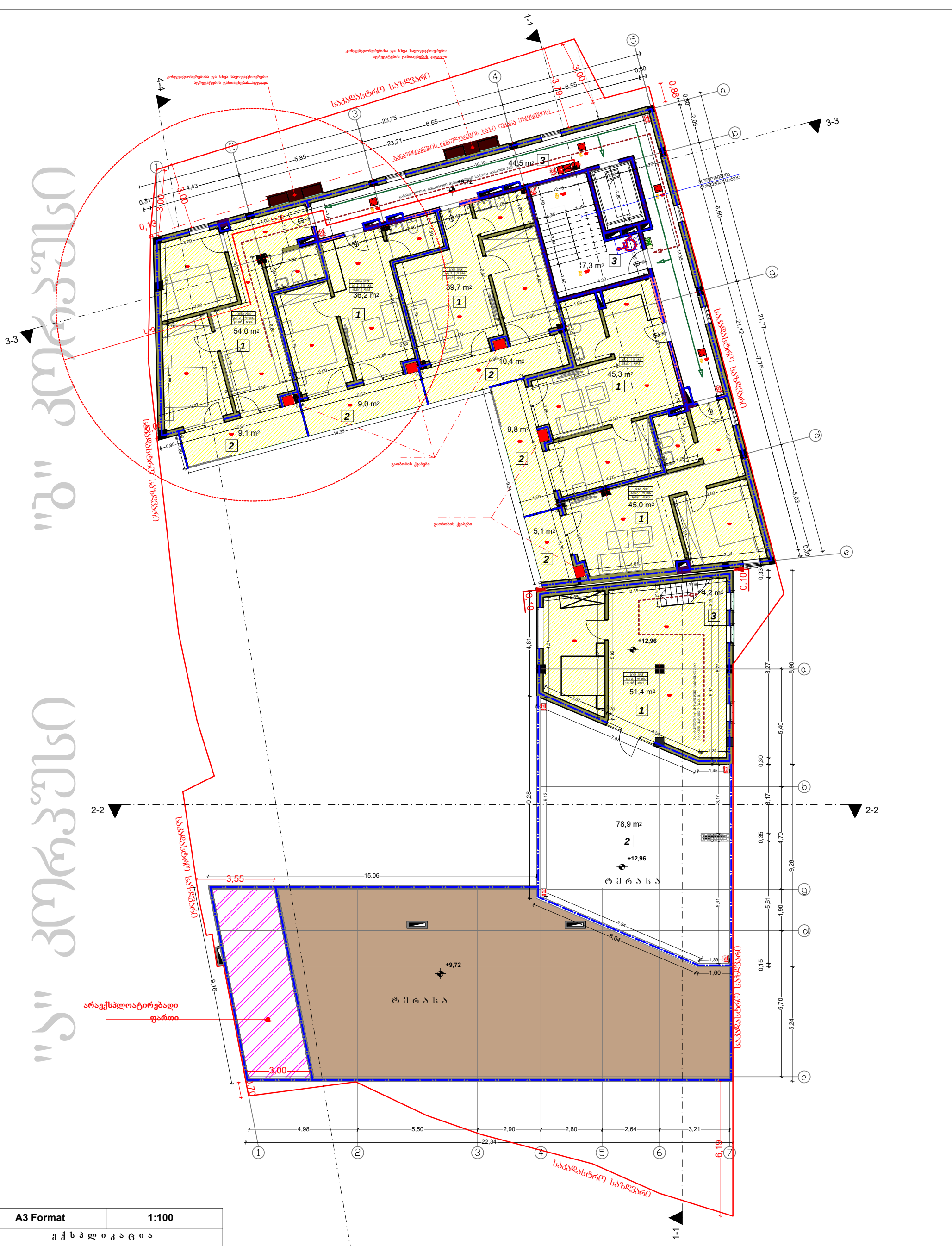

A3 Format	1:100

ე ქ ს პ ლ ი კ ა ც ი ა

"ა" კორპუსი

1	საცხოვრებელი ფართი: 51.40კვ.მ
2	საზაფხულო ფართი: 78.90კვ.მ
3	შიდა კიბის უჯრედი: 4.20კვ.მ

საპროექტო შენობის საერთო ფართობი 1411.50კვ.მ
სართული ნიშნულზე +12.96
ფართით: 134.50კვ.მ

"ბ" კორპუსი

1	საცხოვრებელი ფართი: 220.20კვ.მ
2	საზაფხულო ფართი: 43.40კვ.მ
3	სადარბაზო/კიბის უჯრედი: 61.80კვ.მ

საპროექტო შენობის საერთო ფართობი 1901.90კვ.მ
სართული ნიშნულზე +9.72
ფართით: 325.40კვ.მ

პირობითი ნიშნები:

ნაკვეთის საზღვარი

ჭრილის ხაზი

1 ექსპლიკაციის ნუმერაცია

არქიტექტორული ნიშნული

შენიშვნები:

1. ნახაზზე ზომები მოცემულია მეტრებში მეასედის სიზუსტით
2. ნახაზის ყველა ცვლილება მშენებლობისას შეთანხმებული უნდა იყოს ავტორთან

არქიტექტორი: დიმიტრი ელიკაშვილი
შემსრულებელი: გურამ ციმაკურიძე

დამკვეთი:
შ.პ.ს აპარტ დეველოპმენტი

+12.96 / +9.72

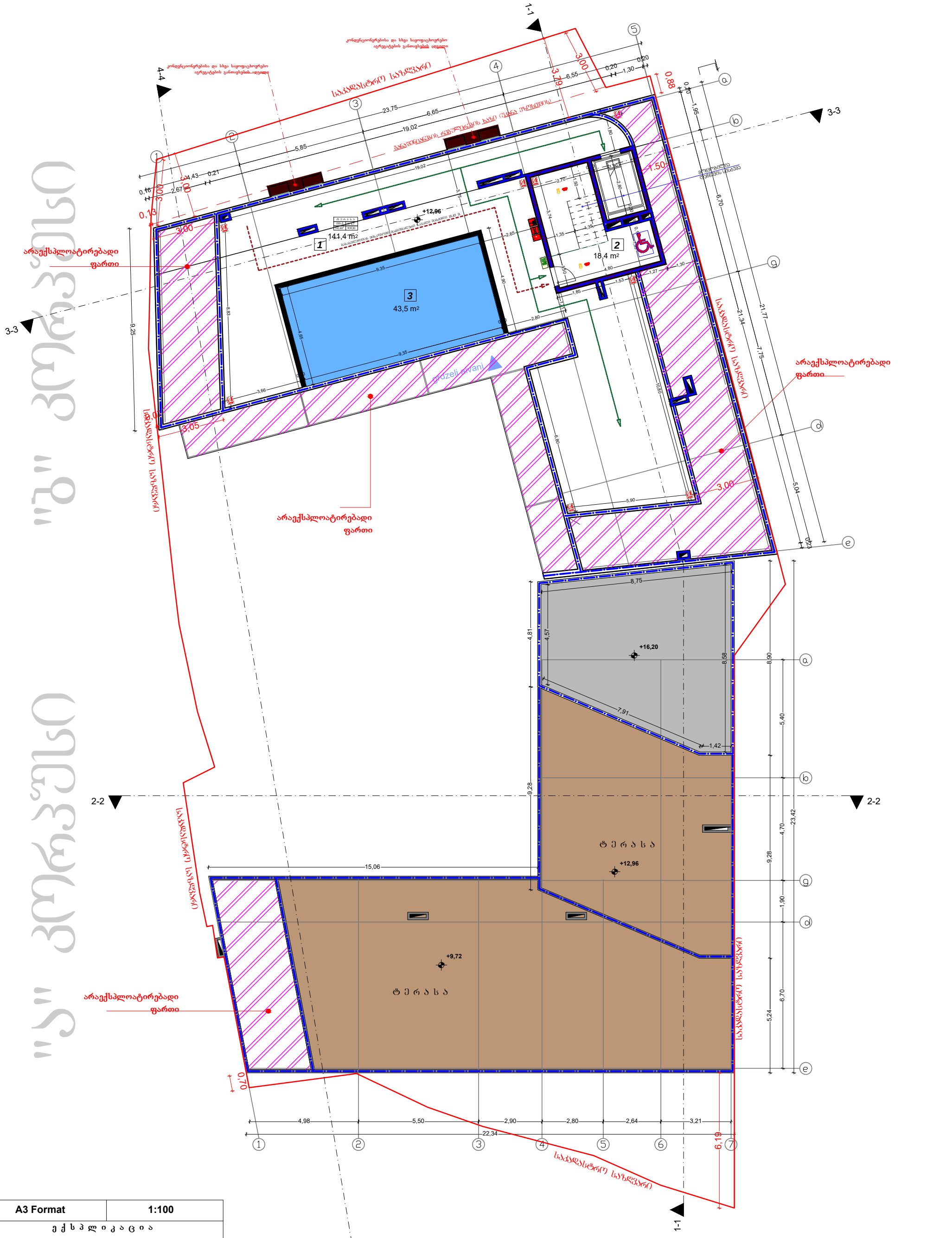

A3 Format	1:100
ე ქ ს პ ლ ი კ ა ც ი ა	

"ა" კორპუსი

საპროექტო შენობის საერთო ფართობი 1411.50კვ.მ

"ბ" კორპუსი

1	საზაფხულო ფართი: 141.40კვ.მ
2	სადარბაზო/კიბის უჯრედი: 18.40კვ.მ
3	აუზის ფართი: 43.50კვ.მ

საპროექტო შენობის საერთო ფართობი 1901.20კვ.მ
სართული ნიშნულზე +12.96
ფართით: 203.30კვ.მ

პირობითი ნიშნები:

- ნაკვეთის საზღვარი
- ჭრილის ხაზი
- 1 — ექსპლიკაციის ნუმერაცია
- არქიტექტორული ნიშნული

შენიშვნები:

1. ნახაზზე ზომები მოცემულია მეტრებში მეასედის სიზუსტით
2. ნახაზის ყველა ცვლილება მშენებლობისას შეთანხმებული უნდა იყოს ავტორთან

არქიტექტორი: დიმიტრი ელიკაშვილი
შემსრულებელი: გურამ ციმაკურიძე

დამკვეთი:
შ.პ.ს აპარტ დეველოპმენტი

სახურავი / +12.96

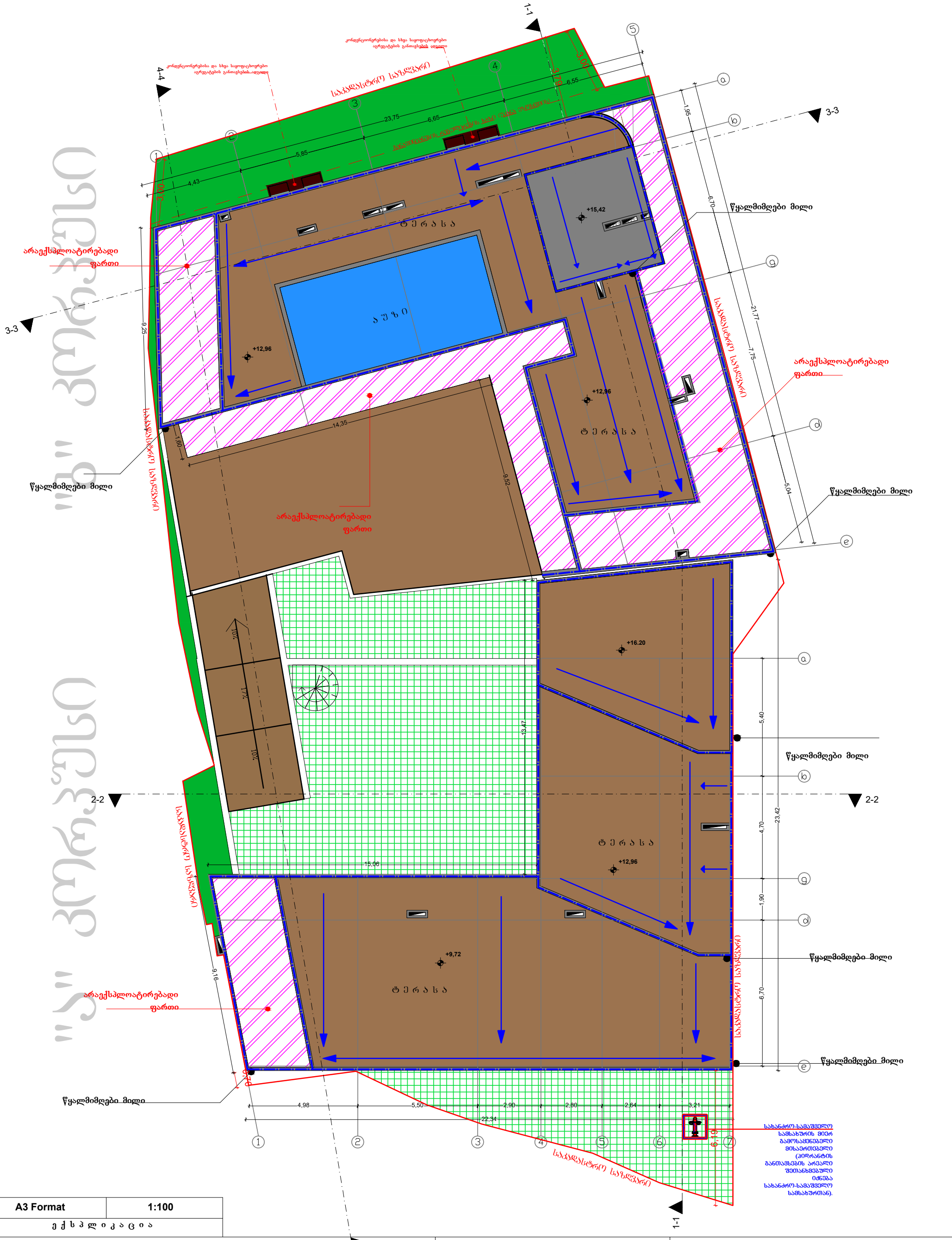

A3 Format	1:100
ე ქ ს პ ლ ი კ ა ც ი ა	

"ა" კორპუსი

საპროექტო შენობის საერთო ფართობი 1411.50კვ.მ

"ბ" კორპუსი

საპროექტო შენობის საერთო ფართობი 1902.90კვ.მ

პირობითი ნიშნები:

- ნაკვეთის საზღვარი
- ჭრილის ხაზი
- 1 — ექსპლიკაციის ნუმერაცია
- არქიტექტორული ნიშნული

შენიშვნები:

1. ნახაზზე ზომები მოცემულია მეტრებში მეასედის სიზუსტით
2. ნახაზის ყველა ცვლილება მშენებლობისას შეთანხმებული უნდა იყოს ავტორთან

არქიტექტორი: დიმიტრი ელიკაშვილი
შემსრულებელი: გურამ ციმაკურიძე

დამკვეთი:
შ.პ.ს აპარტ დეველოპმენტი

სახურავი

მისაწვდომობის ეროვნული სტანდარტების გრაფიკული აღნიშვნების ექსპლიკაცია

პიროგოთი აღნიშვნა	მნიშვნელობა
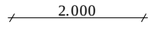	მანძილი, რომელიც გვიჩვენებს საერთაშორისო ერთეულებს
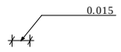	მანძილი პატარა ზომებისთვის
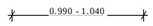	მანძილი, რომელიც გვიჩვენებს დიაპაზონს მინიმალურად მაქსიმალურამდე
მინ. (min.)	მინიმალური
მაქს. (max.)	მაქსიმალური
>	მეტი
≥	ტოლი ან მეტი
<	ნაკლები
≤	ნაკლები ან ტოლი
– – – – – – – –	იატაკის თავისუფალი სივრცის ან მანევრირებისათვის გამოყოფილი თავისუფალი სივრცის საზღვარი
–·——·——·—	შუახაზი
	სავალი ან მისაწვდომი მიმართულება
	კედელი, იატაკი, ჭერი ან სხვა ელემენტი გაჭრილი ჭრილში ან გეგმაზე
	გამოკვეთილი ელემენტი ჭრილში ან გეგმაზე
	ელემენტის, სამართავის ან მოწყობილობის მდებარეობის ზონა
	მისაწვდომი სვლაგეზი შენობის შიგნით
	მისაწვდომი სვლაგეზი შენობის გარეთ
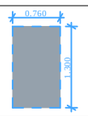	იატაკის თავისუფალი სივრცე - ახალი შენობები
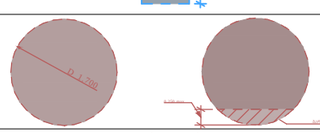	წრიული მოსატრიალებელი სივრცე - ახალი შენობები ~~შენიშვნა~~: იქ სადაც მოსატრიალებელი სივრცე მოიცავს მუხლის სიმაღლემდე და ფეხის ფალანგისთვის განსაზღვრულ თავისუფალ სივრცეს მოწყობილობების ქვემოთ, მათი გადაფარვა დასაშვებია წარმოდგენილი სქემის მიხედვით.
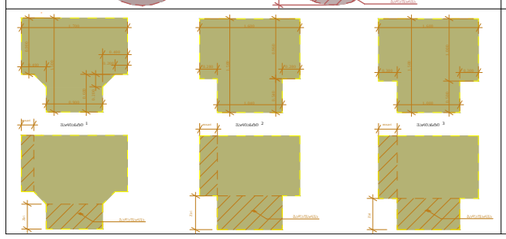	T-ის ფორმის მოსატრიალებელი სივრცე ები - ახალი შენობა-ნაგებობებისთვის ~~შენიშვნა~~: იქ სადაც მოსატრიალებელი სივრცე მოიცავს მუხლის სიმაღლემდე და ფეხის ფალანგისთვის განსაზღვრულ თავისუფალ სივრცეს მოწყობილობების ქვემოთ, მათი გადაფარვა დასაშვებია წარმოდგენილი სქემის მიხედვით.

თავისუფალი სივრცე კართან მანევრირებისთვის

თავისუფალი სივრცე კართან მანევრირებისთვის - ანჯამებიანი კარი - წინიდან მისაწვდომი - გამოწევით გაღება

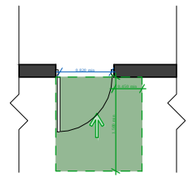

თავისუფალი სივრცე კართან მანევრირებისთვის - ანჯამებიანი კარი - წინიდან მისაწვდომი - მიწოლით გაღება - ახალი შენობები

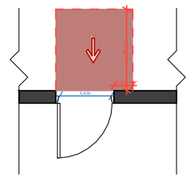

* თუ მოწყობილია მიმხურავი და საკეტი

თავისუფალი სივრცე კართან მანევრირებისთვის - ანჯამებიანი კარი - საკეთის მხრიდან მისაწვდომი - მიწოლით გაღება

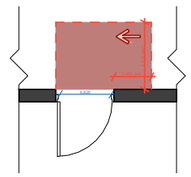

* 1200 მინ. თუ მოწყობილია მიმხურავი

შენიშვნები და პროგრამის აღნიშვნა

პროექტის სახელწოდება

პროექტის მისამართი

დირექტორი

მთ. არქიტექტორი

დამკვეთი

ნახაზის დასახელება

მისაწვდომობა

მასშტაბი	ფორმატი	გვერდი
1:###	A-2	0

დ-2 კარი-2-ის სპეციფიკაცია - ტიპიური

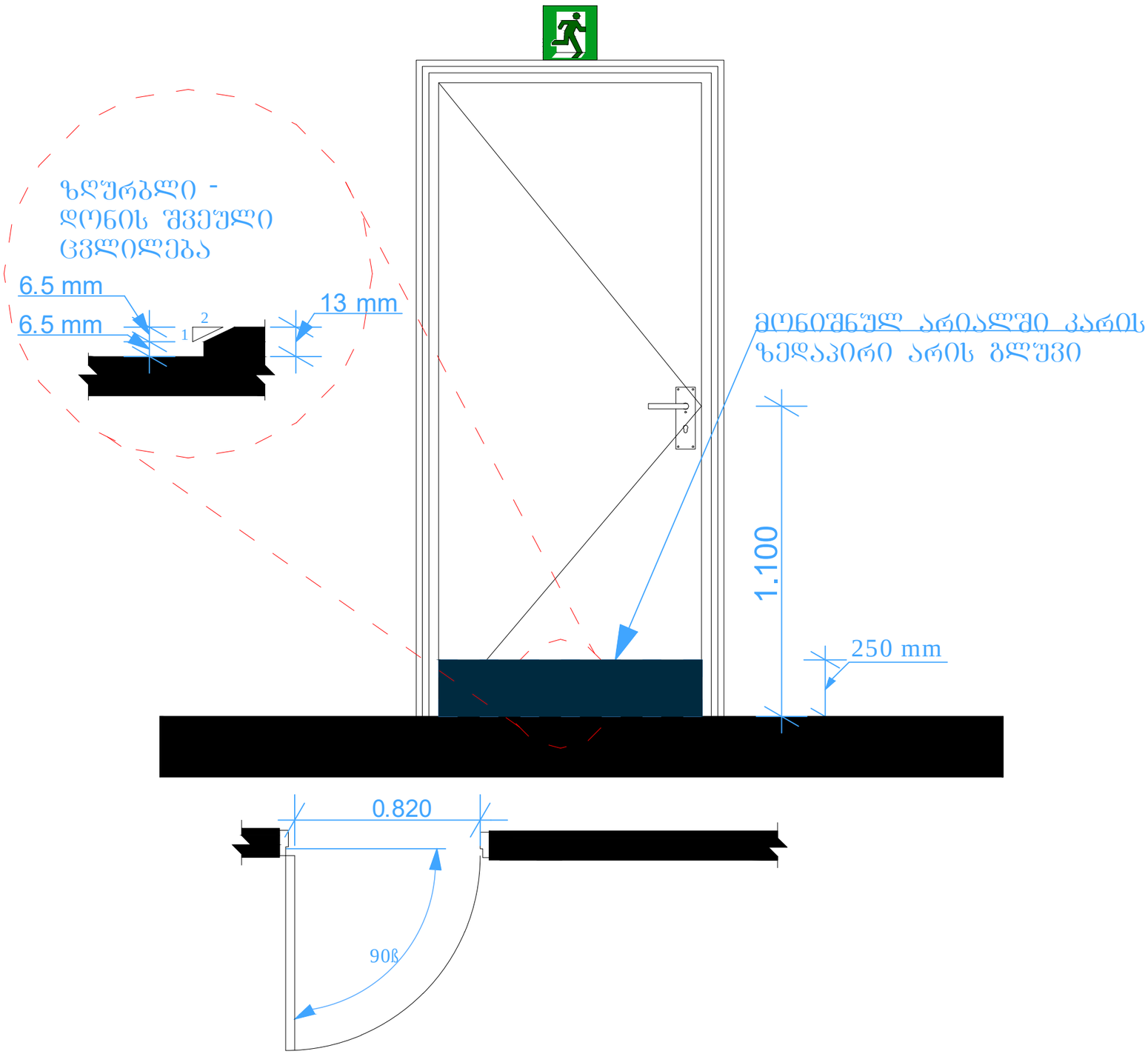

~~შენიშვნა:~~

- სახელურები, ჩამოსაწევი სახელურები, საკეტები, რაზები და მისაწვდომი კარის სხვა სამართავები ისეთი ფორმის იქნება, რომ ადვილად შეიძლებოდეს ერთი ხელით მოჭიდება და მის ასამუშავებლად საჭირო არ იქნება მაბრად მოჭიდება, წვალება ან მაჭის ტრიალი.
- დახურული კარის კავეშულის გასაღებები ნაწილები და გაღებისათვის განკუთვნილი ძალა შესაბამისობაში იქნება შემდეგთან:

1. წინიდან მისაწვდომობისას, გამოწევით ან მიწოლით გაღებადი, არაუმეტეს 66.7 ნიუტონი;
2. ბრუნვითი მოძრაობით გასაღები, არაუმეტეს 315 ნიუტონი სმ.

- კარის მიმხურავები ისე მოეწყობა, რომ 90 გრადუსით, ღია მდგომარეობიდან 12 გრადუსით გაღებულ მდგომარეობამდე კარის მისახურად საჭირო დრო არაუმცირეს 5 წამი იქნება.
- კარის ზამბარიანი ანჯამები ისე მოეწყობა, რომ 70 გრადუსით ღია მდგომარეობიდან დახურულ მდგომარეობამდე კარი არაუმცირეს 1.5 წამში გადავა.
- კარის მიწოლით ან გამოწევით გაღებისათვის საჭირო ძალა შესაბამისობაში იქნება შემდეგთან:

1. შენობაში განთავსებული ანჯამიანი კარი: არაუმეტეს 22.2 ნიუტონი.

მისაწვდომობის ეროვნული სტანდარტების შესაბამისი დოკუმენტაცია

დ-2 - ნიშნების დეტალი

ნიშნის მდებარეობა - სიმბოლოების მდებარეობა - პიქტოგრამების მდებარეობა - სიმბოლოების ზომები

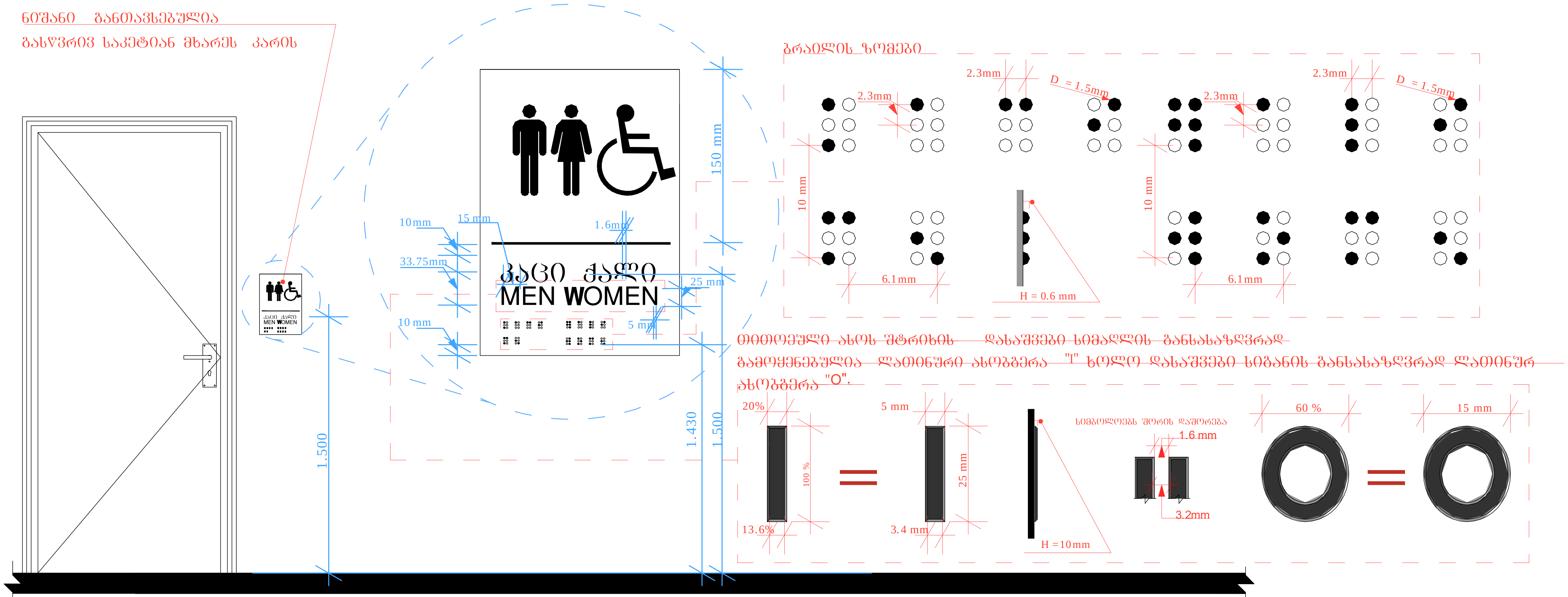

შენიშვნა: სიმბოლოები არ არის ამრეკლავი ზედაპირის და მათი ფერი ფონის კონტრასტულია .

- მისაწვდომობის სიმბოლოების ზედაპირი და მათი ფონი არ აჭარბებს 19 გლოსს 60 გრადუსზე ამრეკლავის საზომით (გლოსმეტრით) გაზომვისას.

კართან არსებული ნიშნების მდებარეობა - იატაკის თავისუფალი სივრცე

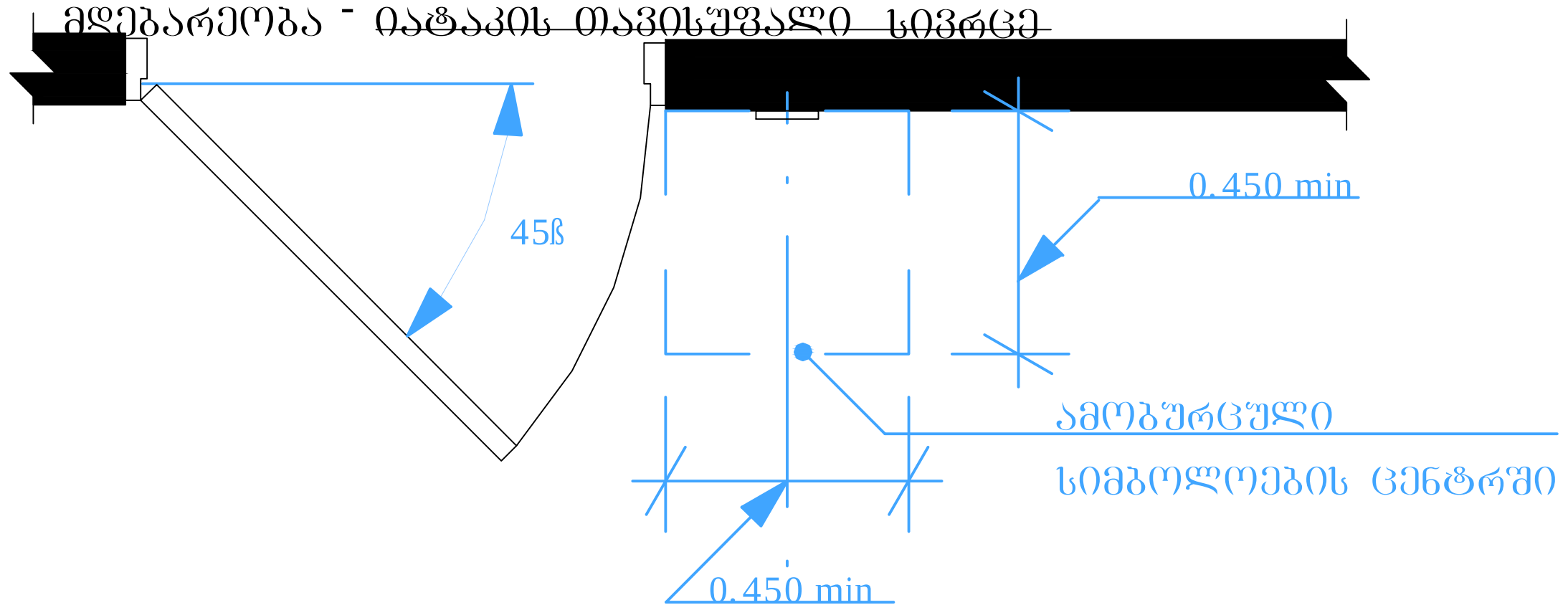

დ-2 - ნიშნების დეტალი

ნიშნის მდებარეობა - სიმბოლოების
მდებარეობა - სიმბოლოების ზომები

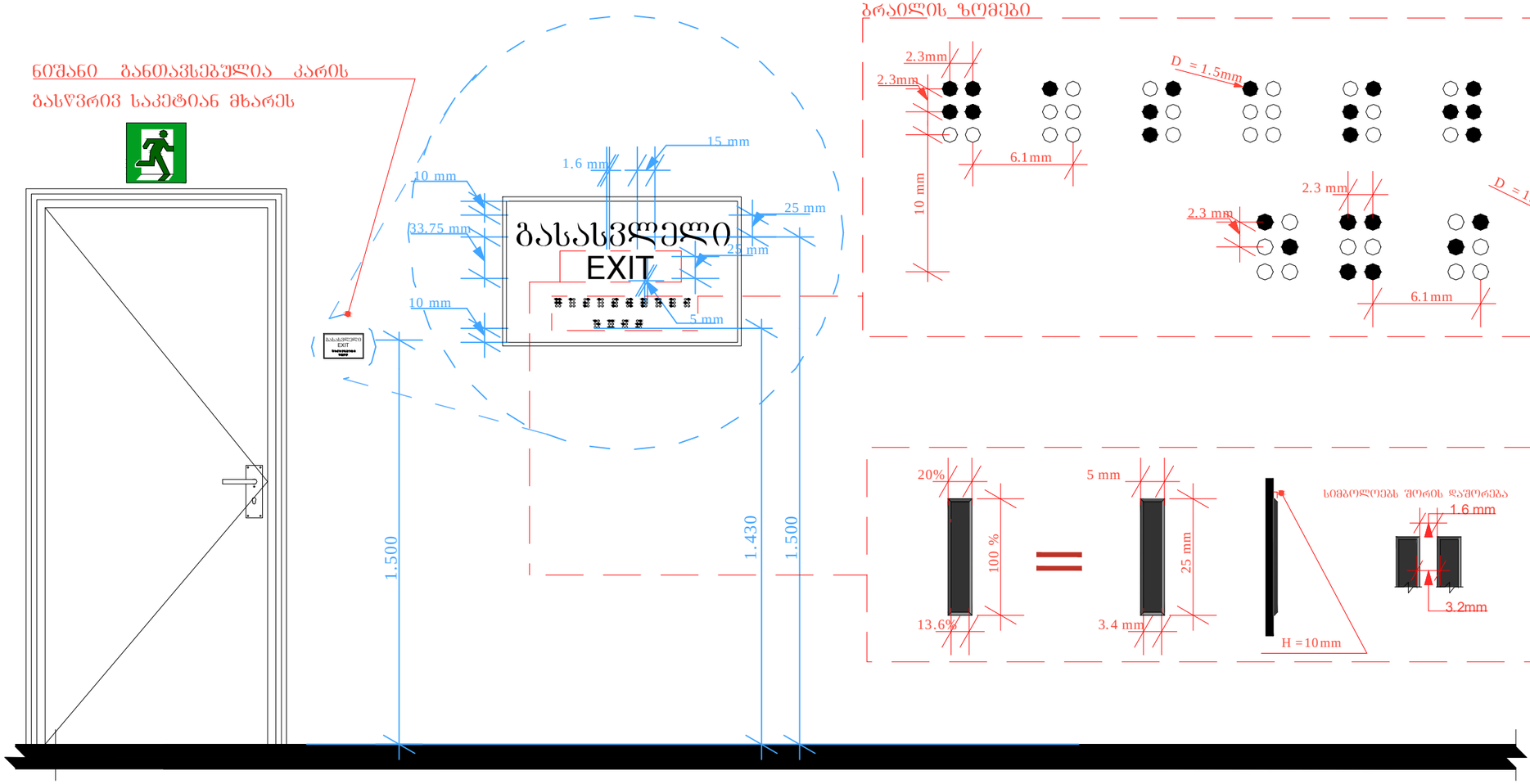

შენიშვნა: EXIT სიმბოლოები არ არის ამრეკლავი ზედაპირის და მათი ფერი ფონის კონტრასტულია .

- სიმბოლოების ზედაპირი და მათი ფონი არ აჭარბებს 19 გლოსს, 60 გრადუსზე ამრეკლავის საზომით (გლოსმეტრით)გაზომვისას.

დ-3 - მისაწვდომი ბინა დეტალიზაცია მ 1:20



დ-3 - ტუალეტებში განსავსებული მოწყობილობების დეტალი

აბაზანასთან მისადგომი სივრცე - გეგმა

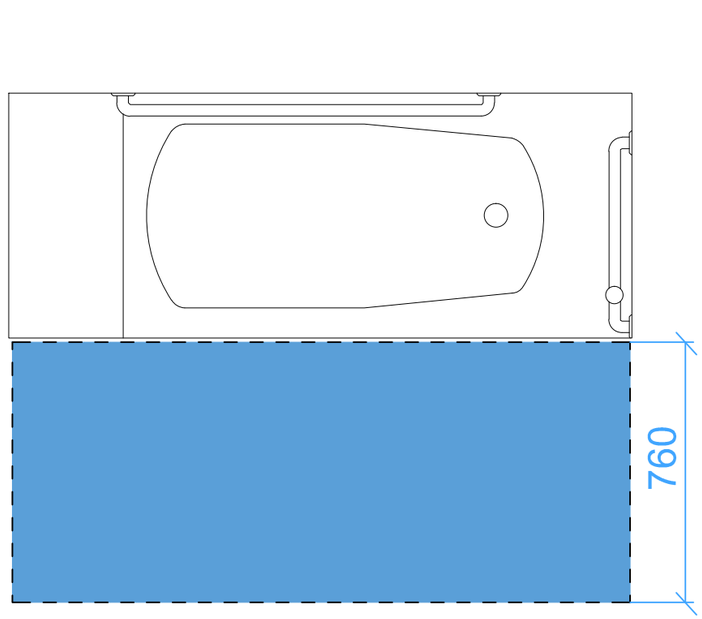

აბაზანასთან დამონტაჟებული ხელმოსაჭიდი ძელი გვერდითა კედელზე

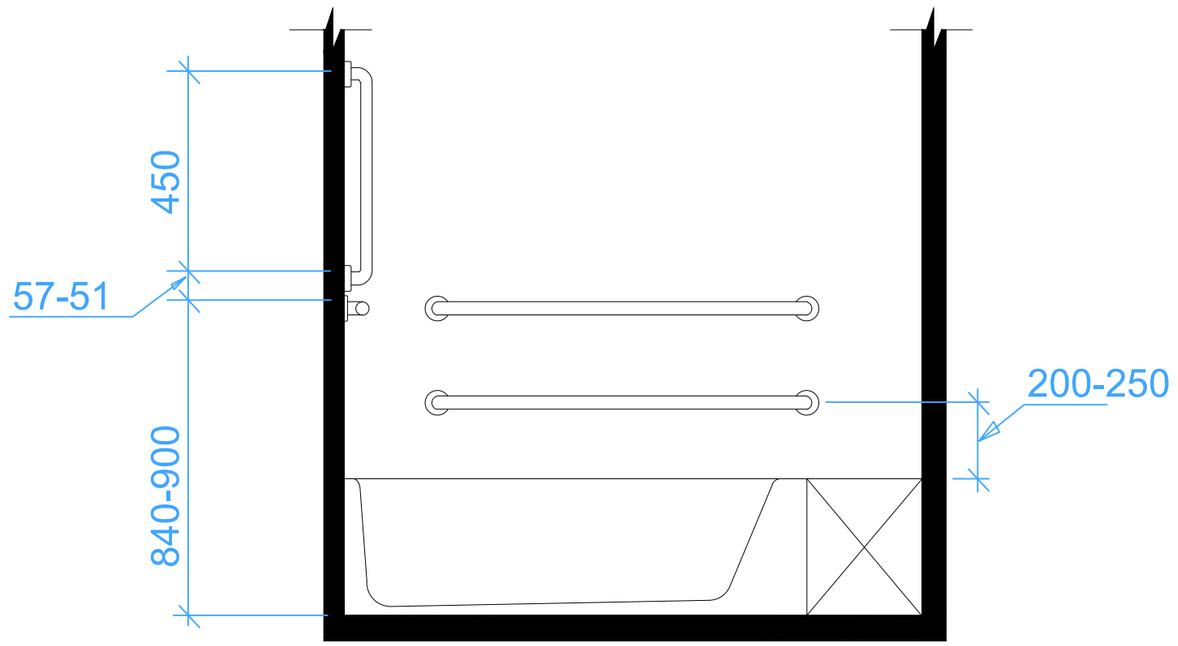

დ-3 - ტუალეტებში განსავსებული მოწყობილობების დეტალი

უნიტაზთან დამონტაჟებული ხელმოსაჭიდი ძელი გვერდითა კედელზე

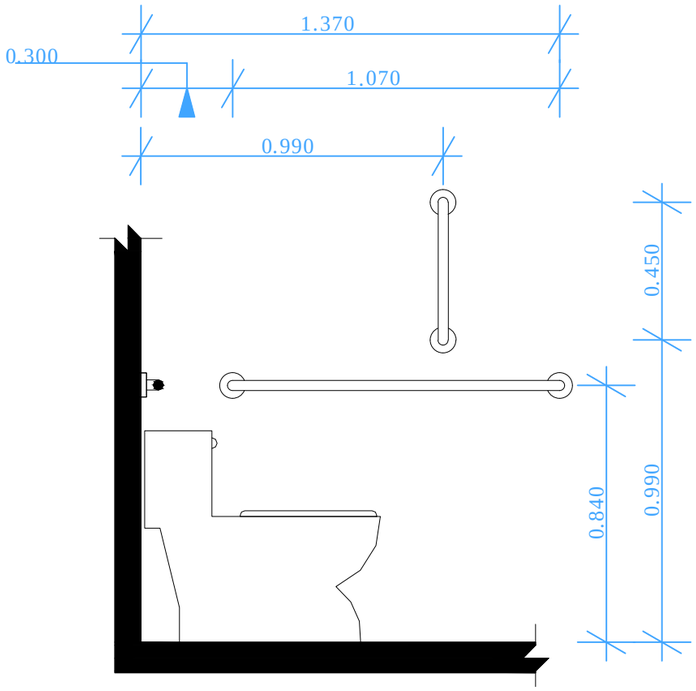

ხელმოსაჭიდი ძელი უნიტაზის უკან მდებარე კედელზე

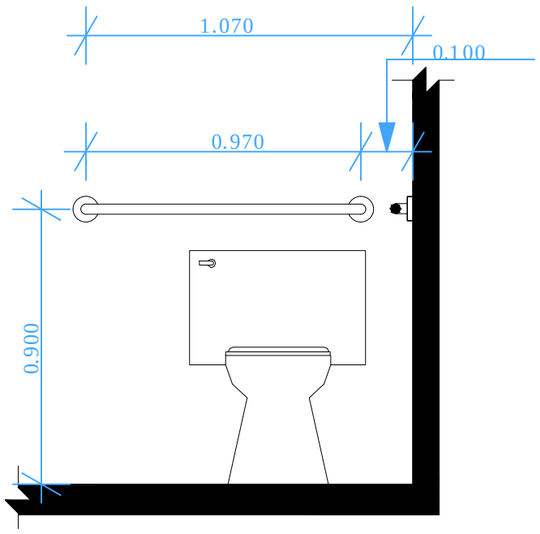

უნიტაზის დასაჯდომის სიმაღლე - ზრდასრულები

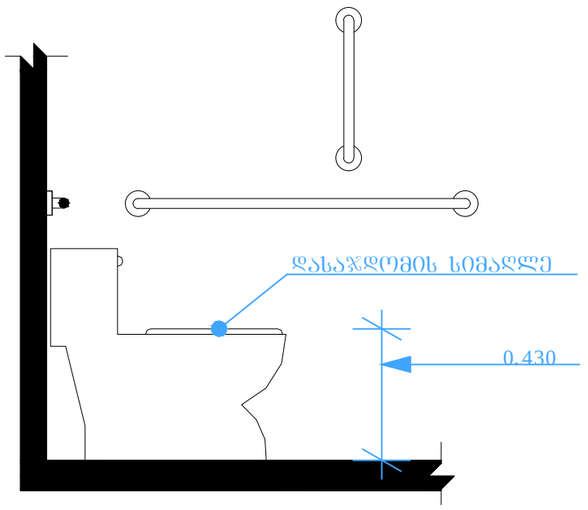

დისპენსერის ჭრილის მდებარეობა გამოშვერილი დისპენსერი ხელმოსაჭიდი ძელის ქვემოთ

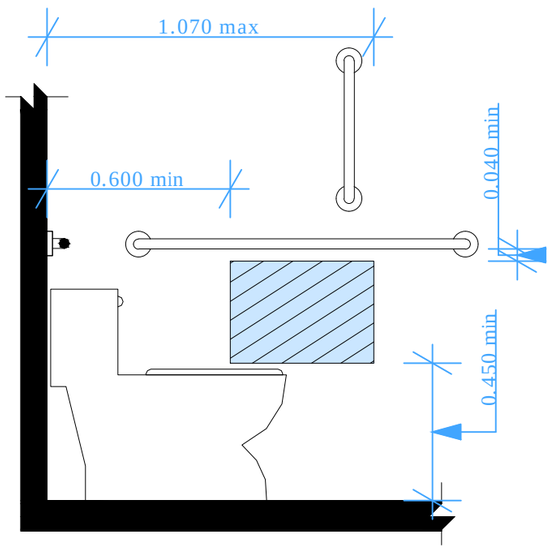

დისპენსერის ჭრილის მდებარეობა - გამოშვერილი დისპენსერი - ხელმოსაჭიდი ძელის ზემოთ

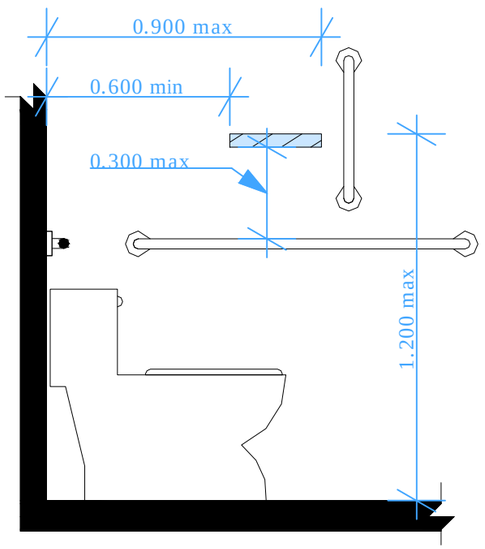

ხელმოსაჭიდი ძელების ზომა

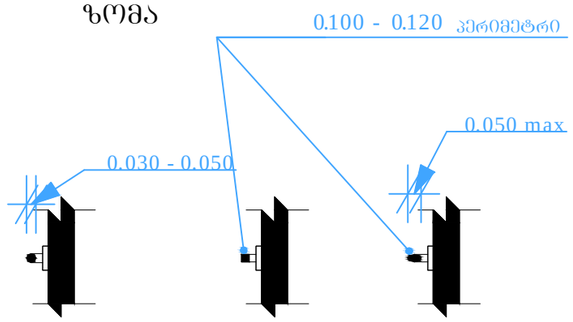

სივრცე ხელმოსაჭიდი ძელები სათვის

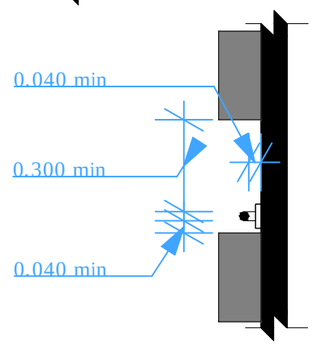

დ-3 - ტუალეტებში განსავსებული მოწყობილობების დეტალი

ხელსაბანებისა და ნიშარების სიმაღლე

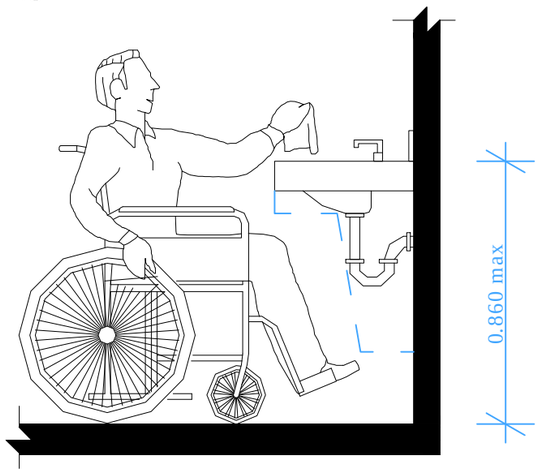

ფეხის ფალანგის სივრცე - ამაღლება

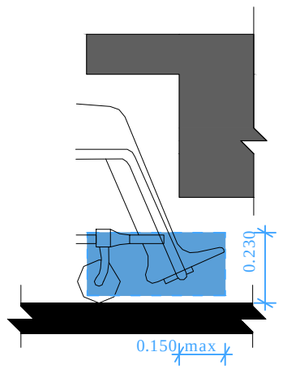

მუხლის სიმაღლემდე სივრცე - ამაღლება

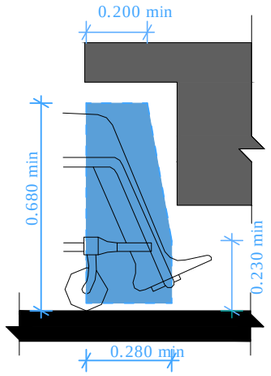

მუხლის სიმაღლემდე სივრცე - გეგმა

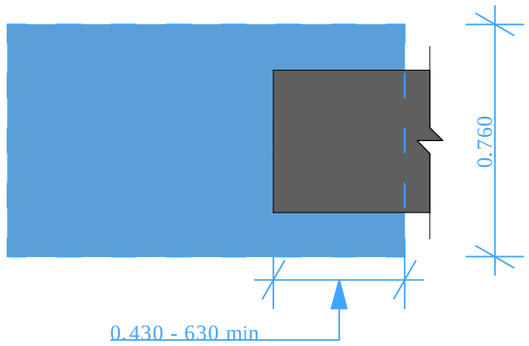

ფეხის ფალანგის სივრცე - გეგმა

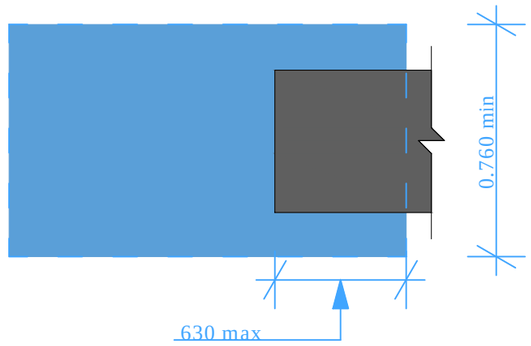

დ-3 - სამზარეულოს დეტალი მ 1:20

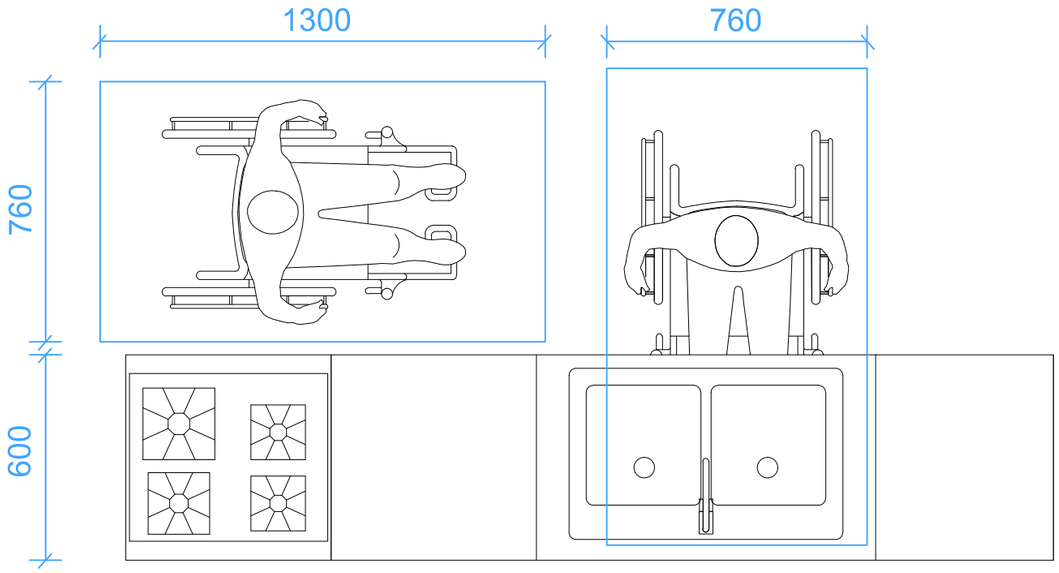

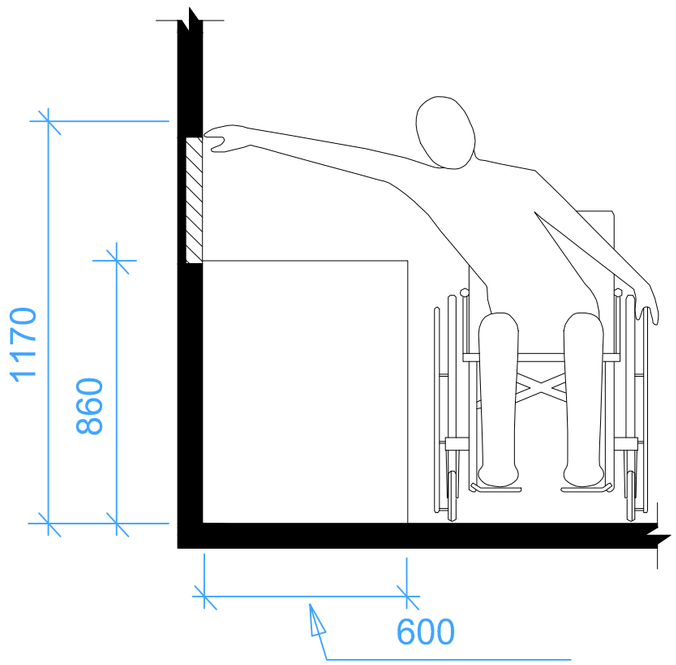

დ-4 - გზა კიბეების ამომცნობი და ორმხრივი კავშირის ნიშნები

ორმხრივი კავშირის გამოყენების წესები,
ნიშანი უნდა გაიკრას თავშესაფრის ფართობებთან

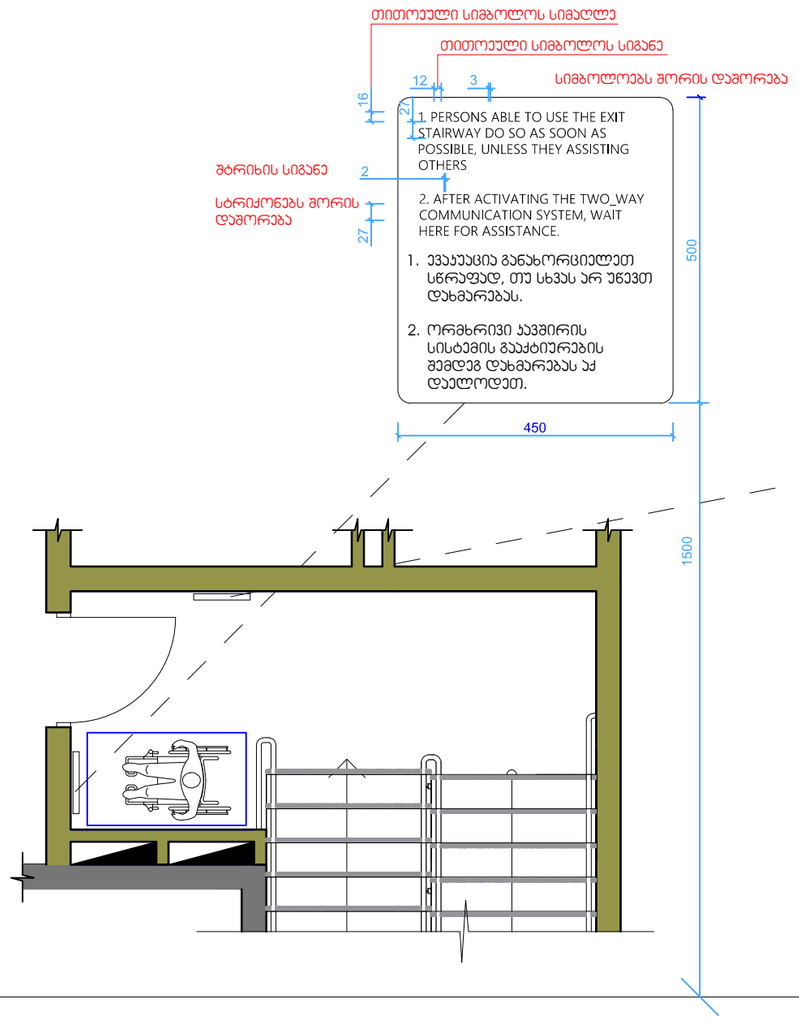

გზა-კიბის ამოსაცნობის ნიშანი,
გზა-კიბის საზღვრებში,
დერეფანში გამავალი კარის საჯეტის მომიჯნავედ

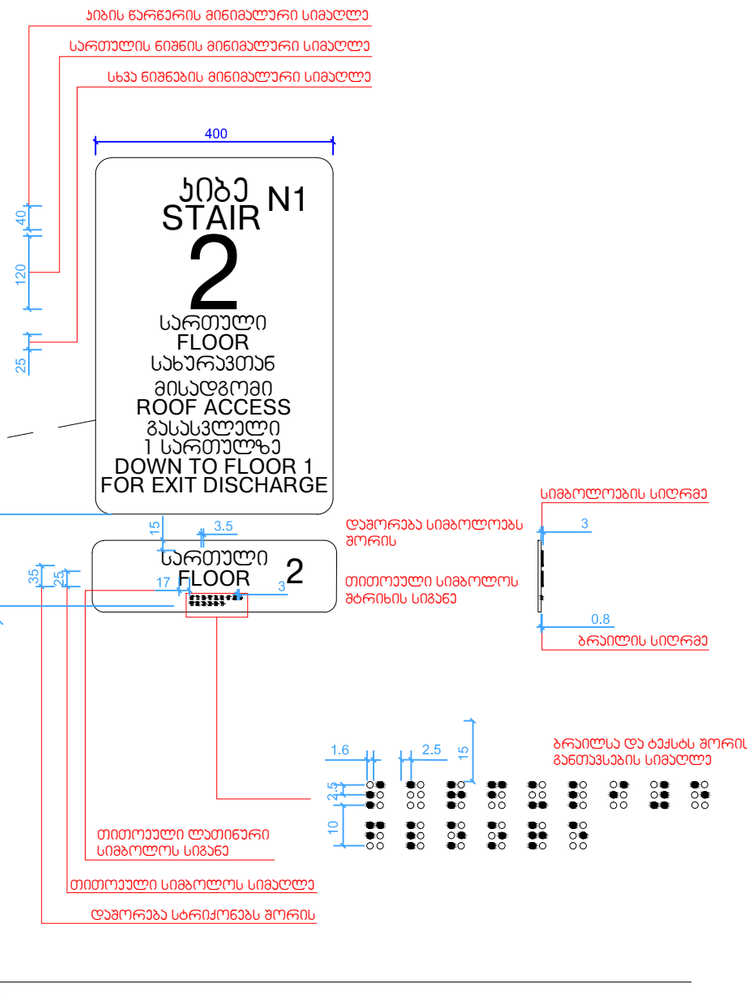

დ-5 - გზა-კიბე დეტალიზაცია

დეტ. №4

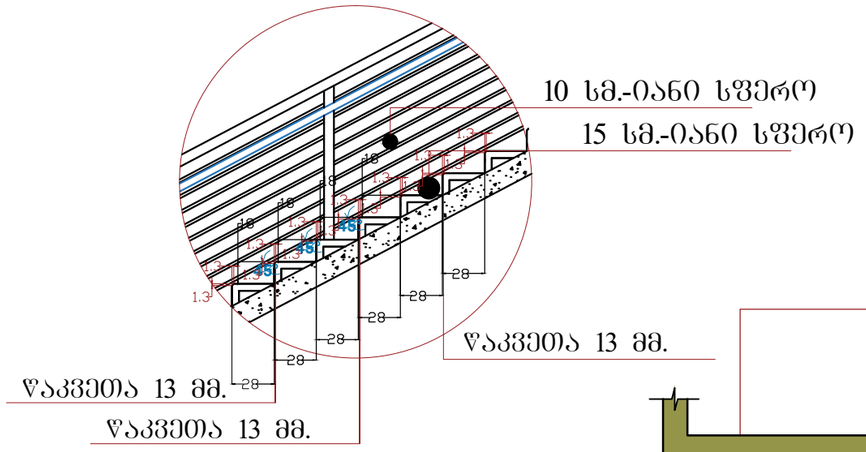

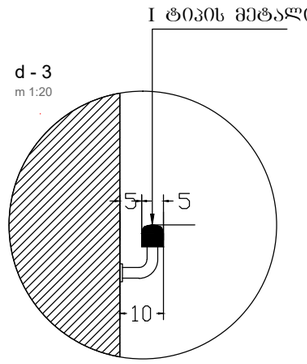

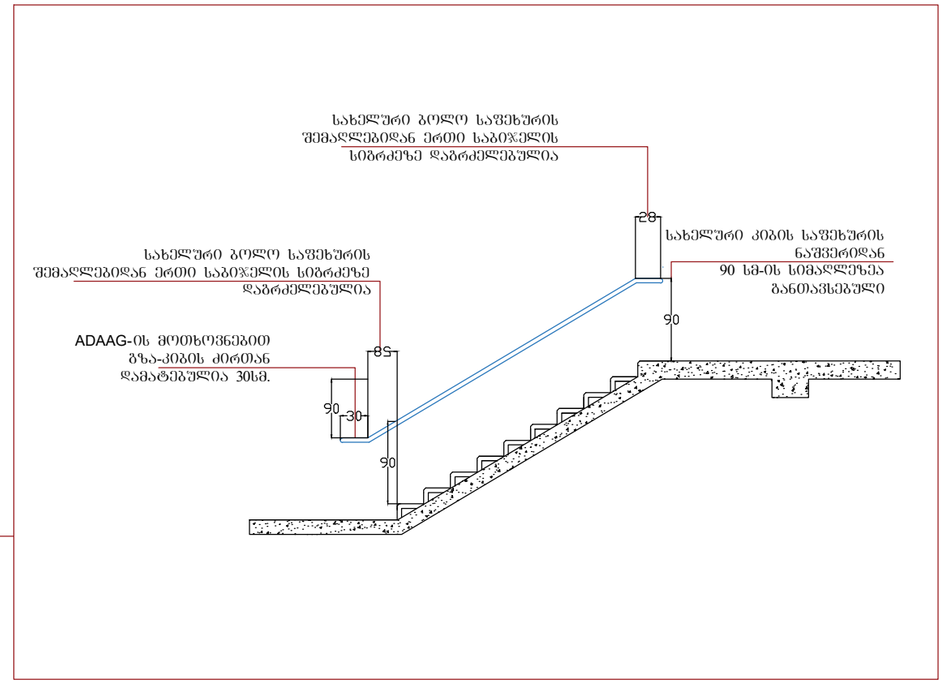

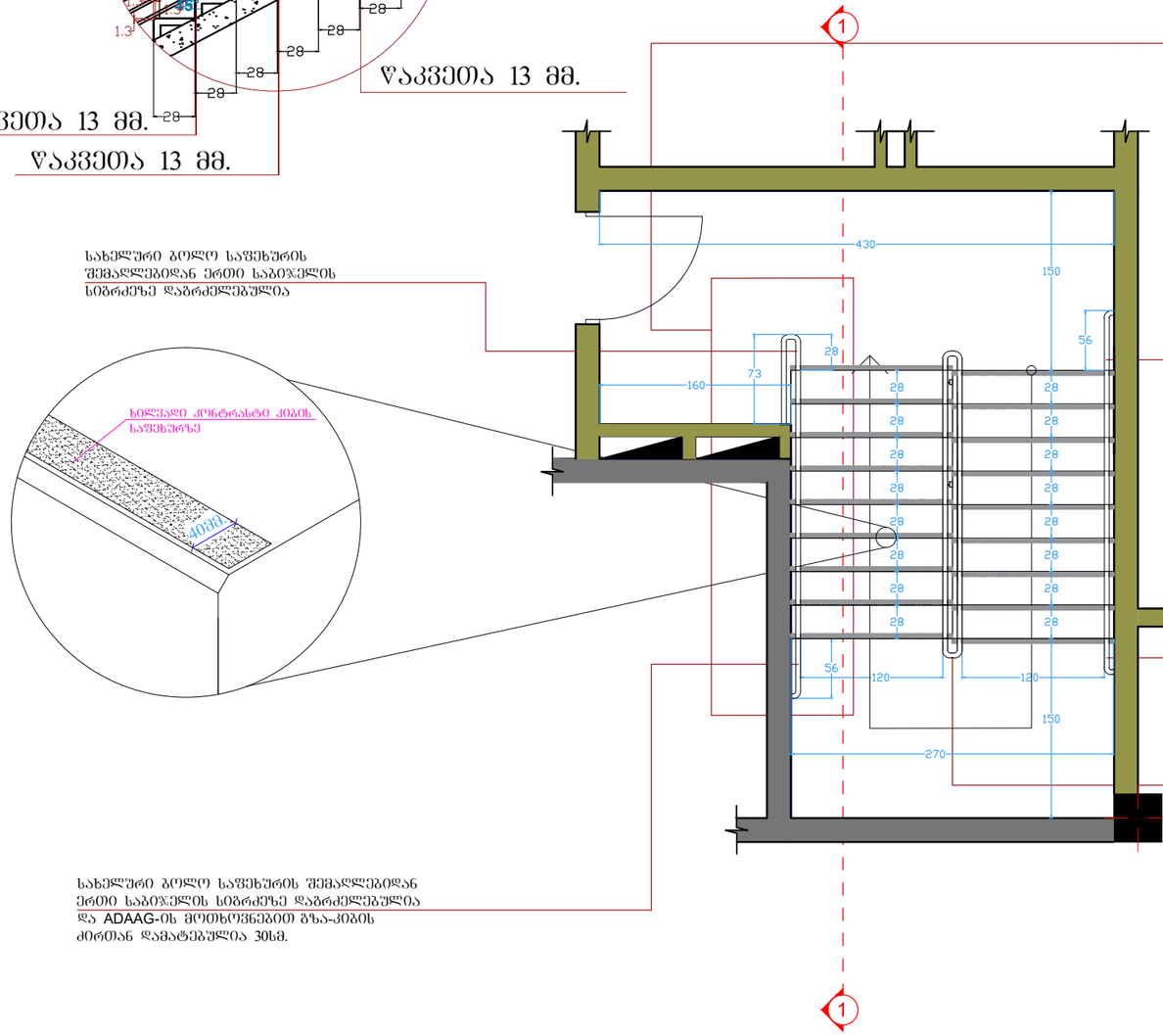

დეტ. №1

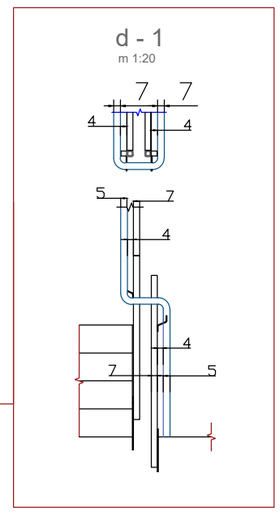

მისაწვდომობის ეროვნული სტანდარტების შესაბამისი დოკუმენტაცია

დ-6 - ლიფტი დეტალიზაცია

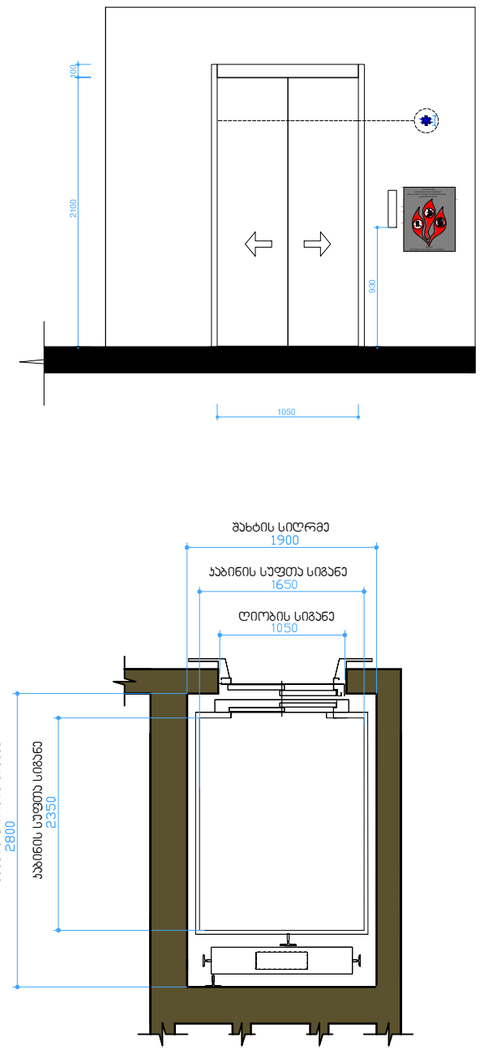

ლიფტის ტექნიკური მახასიათებლები
ლიფტის შახტის გაბარიტები 1900X2800 მმ
ლიფტის კაბინის შიდა გაბარიტები 1650X2350 მმ
ლიფტის კარის ცეცხლმედეგობა 60 წთ

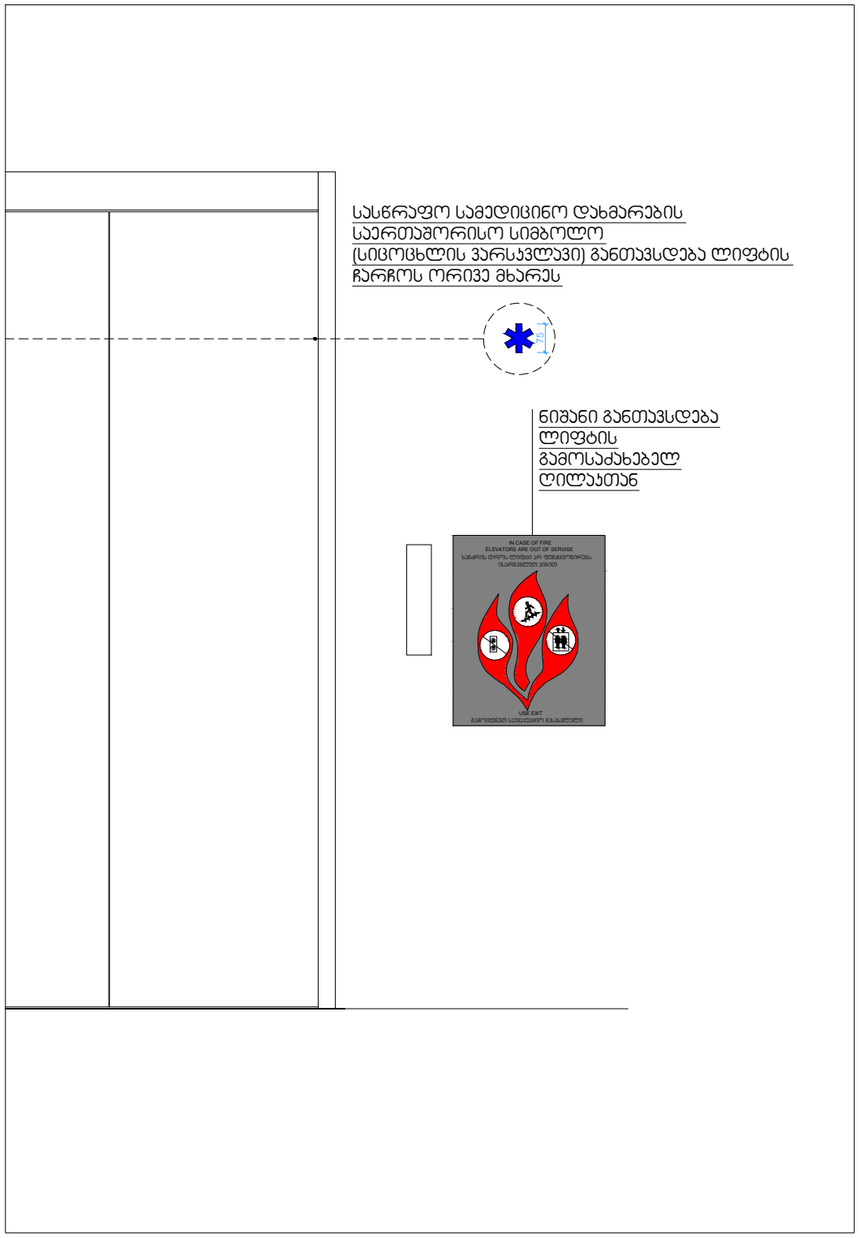

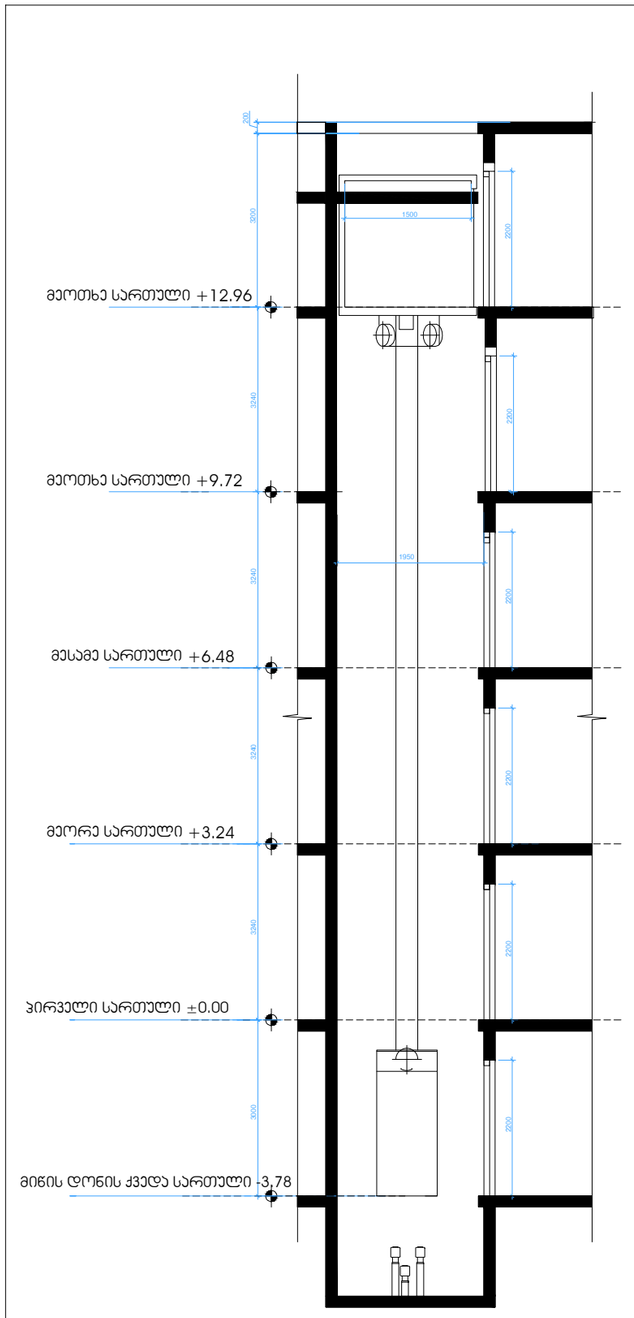

დ-6 - ლიფტი დეტალიზაცია

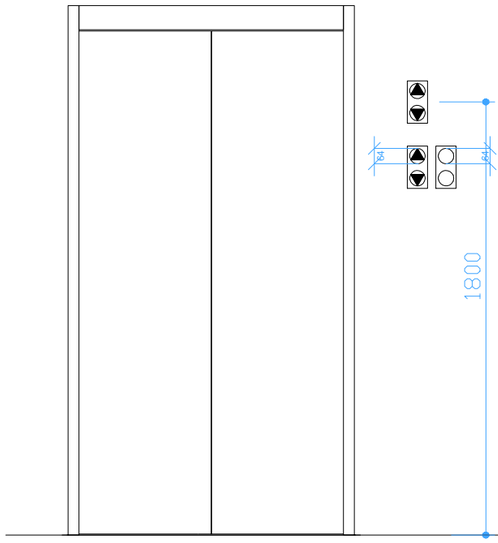

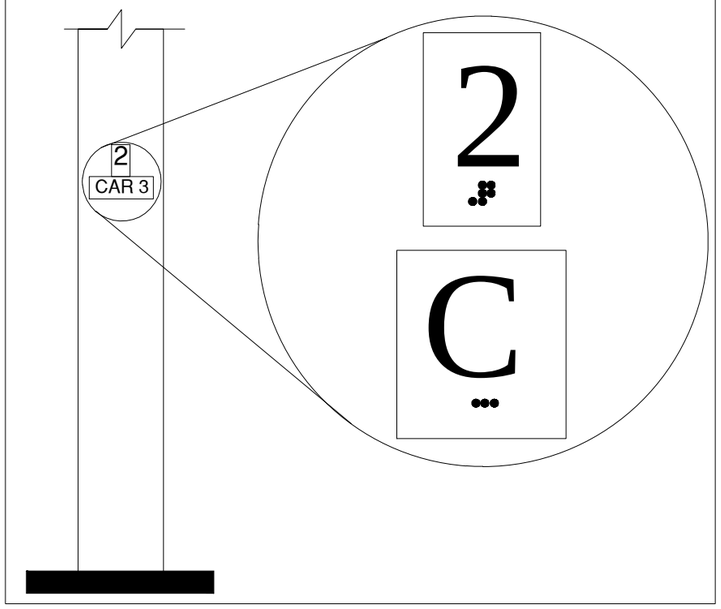

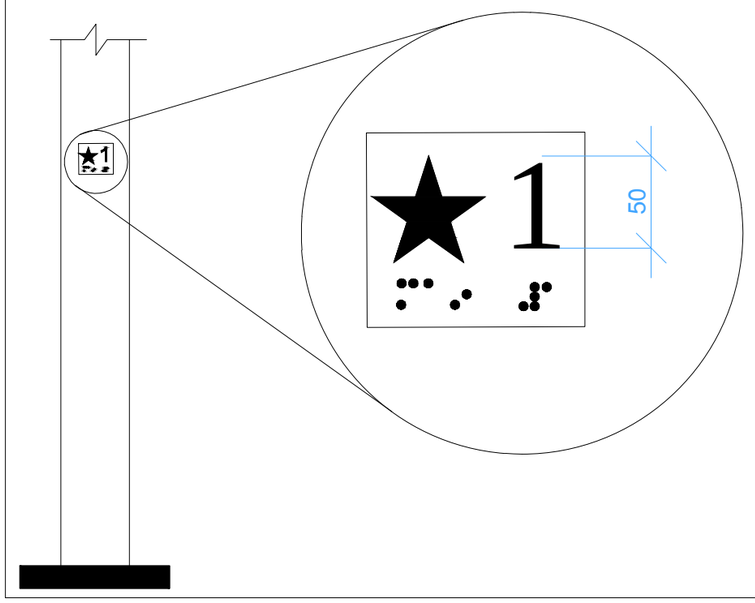

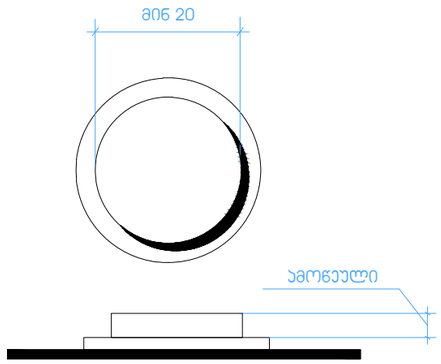

სურ. 407.4.6.2
ჯაბინის სამართავი ღილაკი

შენიშვნები:

შენობაში გამოყენებულია 408-ე ქვეთავის შესაბამისად შეზღუდული გამოყენების ლიფტი

- ლიფტი შესაბამისობაში იქნება ASMEA 17/CSA B44 სტანდარტთან
- ლიფტის გამოსაძახებელი ღილაკები და ჟლავიშები შესაბამისობაში იქნება 407.2.1 ქვეთავთან
- ფოიეს სიგნალები შესაბამისობაში იქნება 407.2.2 ქვეთავთან
- ლიფტის შახტასთან განთავსებული ნიშნები შესაბამისობაში იქნება 407.2.3 ქვეთავთან
- ლიფტის ჯაბინის ბალანსირება შესაბამისობაში იქნება 407.4.4 ქვეთავთან
- ლიფტის ჯაბინის განათება შესაბამისობაში იქნება 407.4.5 ქვეთავთან
- ლიფტის ჯაბინის სამართავები შესაბამისობაში იქნება 407.4.6 ქვეთავთან, მართვის პანელები განთავსდება გვერდითა კედლის ცენტრში,
- ლიფტის ჯაბინის სამართავების აღნიშვნები და მითითებები შესაბამისობაში იქნება 407.4.7 ქვეთავთან
- ლიფტის ჯაბინაში მოეწყობა 407.4.10 ქვეთავის შესაბამისი საავარიო სიგნალიზაციის მექანიზმი

დ-6 - ლიფტი დეტალიზაცია

სამართავი ღილაკის ტიპი	ამობურცული ნიშანი	ბრაილის შეტყობინება	თანაფარდობა (გახსნილი რკალები აღნიშნავს გამოუყენებელ წერტილებს ბრაილის თითოეულ უჯრაში)
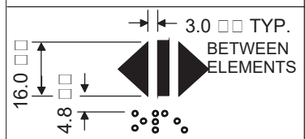 DOOR OPEN		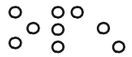 op en"“	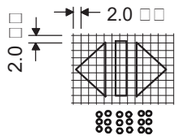
 REAR/SIDE DOOR OPEN		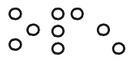 op en"“	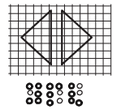
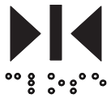 DOOR CLOSE		 close	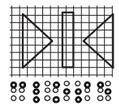
 REAR/SIDE DOOR CLOSE		 close	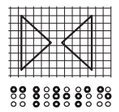
 MAIN		 ma in"“	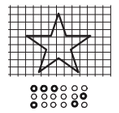
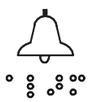 ALARM		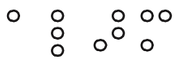 al“ m”ra	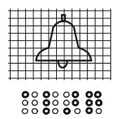
 PHONE		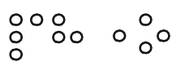 ph one"“	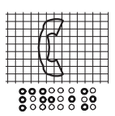
 EMERGENCY STOP (WHEN PROVIDED) X on face of octagon is not required to be tactile		 “st”op	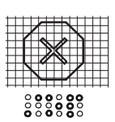

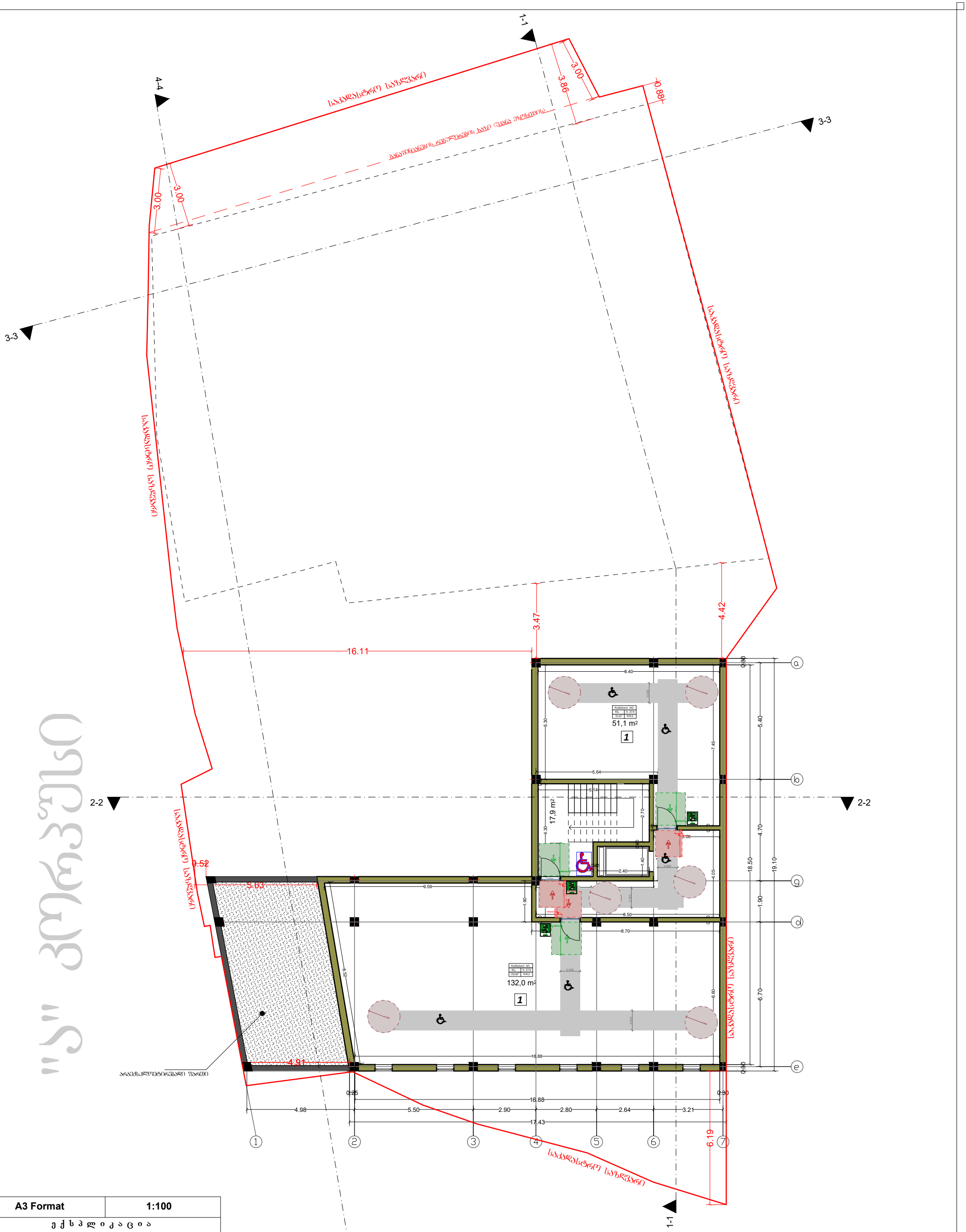

A3 Format	1:100
ე ქ ს პ ლ ი კ ა ც ი ა	

"ა" კორპუსი

1 დამხმარე ფართი: 183.10კვ.მ

2 სადარბაზო/კიბის უჯრედი: 39.50კვ.მ

საპროექტო შენობის საერთო ფართობი 1411.50კვ.მ
სართული ნიშნულზე -3.24
ფართით: 222.60კვ.მ

"ბ" კორპუსი

პირობითი ნიშნები:

- ნაკვეთის საზღვარი
- ჭრილის ხაზი
- 1 — ექსპლიკაციის ნუმერაცია
- არქიტექტორული ნიშნული

შენიშვნები:

1. ნახაზზე ზომები მოცემულია მეტრებში მეასედის სიზუსტით
2. ნახაზის ყველა ცვლილება მშენებლობისას შეთანხმებული უნდა იყოს ავტორთან

არქიტექტორი: დიმიტრი ელიკაშვილი
შემსრულებელი: გურამ ციმაკურიძე

დამკვეთი:
შ.პ.ს აპარტ დეველოპმენტი

-3.24



A3 Format	1:100
ექსპლიკაცია	

"ა" კორპუსი	
1 საცხოვრებელი ფართი: 175.40კვ.მ **2** სადარბაზო/კიბის უჯრედი: 38.80კვ.მ **3** დამხმარე ფართი: 4.40კვ.მ	საპროექტო შენობის საერთო ფართობი 1411.50კვ.მ სართული ნიშნულზე 0.000 ფართით: 218.60კვ.მ
"ბ" კორპუსი	
1 საპარკინგე ფართი: 344.50კვ.მ **2** სადარბაზო/კიბის უჯრედი: 36.40კვ.მ **3** დამხმარე ფართი: 66.10კვ.მ	საპროექტო შენობის საერთო ფართობი 1901.90კვ.მ სართული ნიშნულზე -3.78 ფართით: 447.00კვ.მ

პირობითი ნიშნები:

- ნაკვეთის საზღვარი
- ჭრილის ხაზი
- ექსპლიკაციის ნუმერაცია
- არქიტექტორული ნიშნული

შენიშვნები:

1. ნახაზზე ზომები მოცემულია მეტრებში მეასედის სიზუსტით
2. ნახაზის ყველა ცვლილება მშენებლობისას შეთანხმებული უნდა იყოს ავტორთან

არქიტექტორი: დიმიტრი ელიკაშვილი
შემსრულებელი: გურამ ციმაკურიძე

დამკვეთი: შ.პ.ს აპარტ დეველოპმენტი	0.000 / -3.78



A3 Format	1:100
ე ქ ს პ ლ ი კ ა ც ი ა	

"ა" კორპუსი

1	საცხოვრებელი ფართი: 212.60კვ.მ	საპროექტო შენობის საერთო ფართობი 1411.50კვ.მ სართული ნიშნულზე +3.24 ფართით: 274.80კვ.მ
2	საზაფხულო ფართი: 13.90კვ.მ	
3	სადარბაზო/კიბის უჯრედი: 43.90კვ.მ	
4	დამხმარე ფართი: 4.40კვ.მ	

"ბ" კორპუსი

1	საცხოვრებელი ფართი: 200.40კვ.მ	საპროექტო შენობის საერთო ფართობი 1901.90კვ.მ სართული ნიშნულზე 0.000 ფართით: 274.20კვ.მ
2	სადარბაზო/კიბის უჯრედი: 73.80კვ.მ	

პირობითი ნიშნები:

- ნაკვეთის საზღვარი
- ჭრილის ხაზი
- 1 — ექსპლიკაციის ნუმერაცია
- არქიტექტორული ნიშნული

შენიშვნები:

1. ნახაზზე ზომები მოცემულია მეტრებში მეასედის სიზუსტით
2. ნახაზის ყველა ცვლილება მშენებლობისას შეთანხმებული უნდა იყოს ავტორთან

არქიტექტორი: დიმიტრი ელიკაშვილი
შემსრულებელი: გურამ ციმაკურიძე

დამკვეთი:
შ.პ.ს აპარტ დეველოპმენტი

+3.24 / 0.000


1-1
2-2
3-3
4-4
საპროექტო საზღვარი
გაითვალისწინეთ რელიეფის ხაზი (ჭრილი იხილეთ)



"ა" კორპუსი

1	საცხოვრებელი ფართი: 103.40კვ.მ
2	საზაფხულო ფართი: 152.10კვ.მ
3	სადარბაზო/კიბის უჯრედი: 20.50კვ.მ
4	დამხმარე ფართი: 2.10კვ.მ

საპროექტო შენობის საერთო ფართობი 1411.50კვ.მ
სართული ნიშნულზე +9.72
ფართით: 278.10კვ.მ

"ბ" კორპუსი

1	საცხოვრებელი ფართი: 220.20კვ.მ
2	საზაფხულო ფართი: 43.40კვ.მ
3	სადარბაზო/კიბის უჯრედი: 61.80კვ.მ

საპროექტო შენობის საერთო ფართობი 1901.90კვ.მ
სართული ნიშნულზე +6.48
ფართით: 325.40კვ.მ

პირობითი ნიშნები:

- ნაკვეთის საზღვარი
- ჭრილის ხაზი
- 1 — ექსპლიკაციის ნუმერაცია
- არქიტექტორული ნიშნული

შენიშვნები:

1. ნახაზზე ზომები მოცემულია მეტრებში მეასედის სიზუსტით
2. ნახაზის ყველა ცვლილება მშენებლობისას შეთანხმებული უნდა იყოს ავტორთან

არქიტექტორი: დიმიტრი ელიკაშვილი
შემსრულებელი: გურამ ციმაკურიძე

დამკვეთი: შ.პ.ს აპარტ დეველოპმენტი	+9.72 / +6.48

A3 Format	1:100

ე ქ ს პ ლ ი კ ა ც ი ა



A3 Format	1:100

ე ქ ს პ ლ ი კ ა ც ი ა

"ა" კორპუსი

1	საცხოვრებელი ფართი: 51.40კვ.მ
2	საზაფხულო ფართი: 78.90კვ.მ
3	შიდა კიბის უჯრედი: 4.20კვ.მ

საპროექტო შენობის საერთო ფართობი 1411.50კვ.მ
სართული ნიშნულზე +12.96
ფართით: 134.50კვ.მ

"ბ" კორპუსი

1	საცხოვრებელი ფართი: 220.20კვ.მ
2	საზაფხულო ფართი: 43.40კვ.მ
3	სადარბაზო/კიბის უჯრედი: 61.80კვ.მ

საპროექტო შენობის საერთო ფართობი 1901.90კვ.მ
სართული ნიშნულზე +9.72
ფართით: 325.40კვ.მ

პირობითი ნიშნები:

- ნაკვეთის საზღვარი
- ჭრილის ხაზი
- 1 — ექსპლიკაციის ნუმერაცია
- არქიტექტორული ნიშნული

შენიშვნები:

1. ნახაზზე ზომები მოცემულია მეტრებში მეასედის სიზუსტით
2. ნახაზის ყველა ცვლილება მშენებლობისას შეთანხმებული უნდა იყოს ავტორთან

არქიტექტორი: დიმიტრი ელიკაშვილი
შემსრულებელი: გურამ ციმაკურიძე

დამკვეთი:
შ.პ.ს აპარტ დეველოპმენტი

+12.96 / +9.72

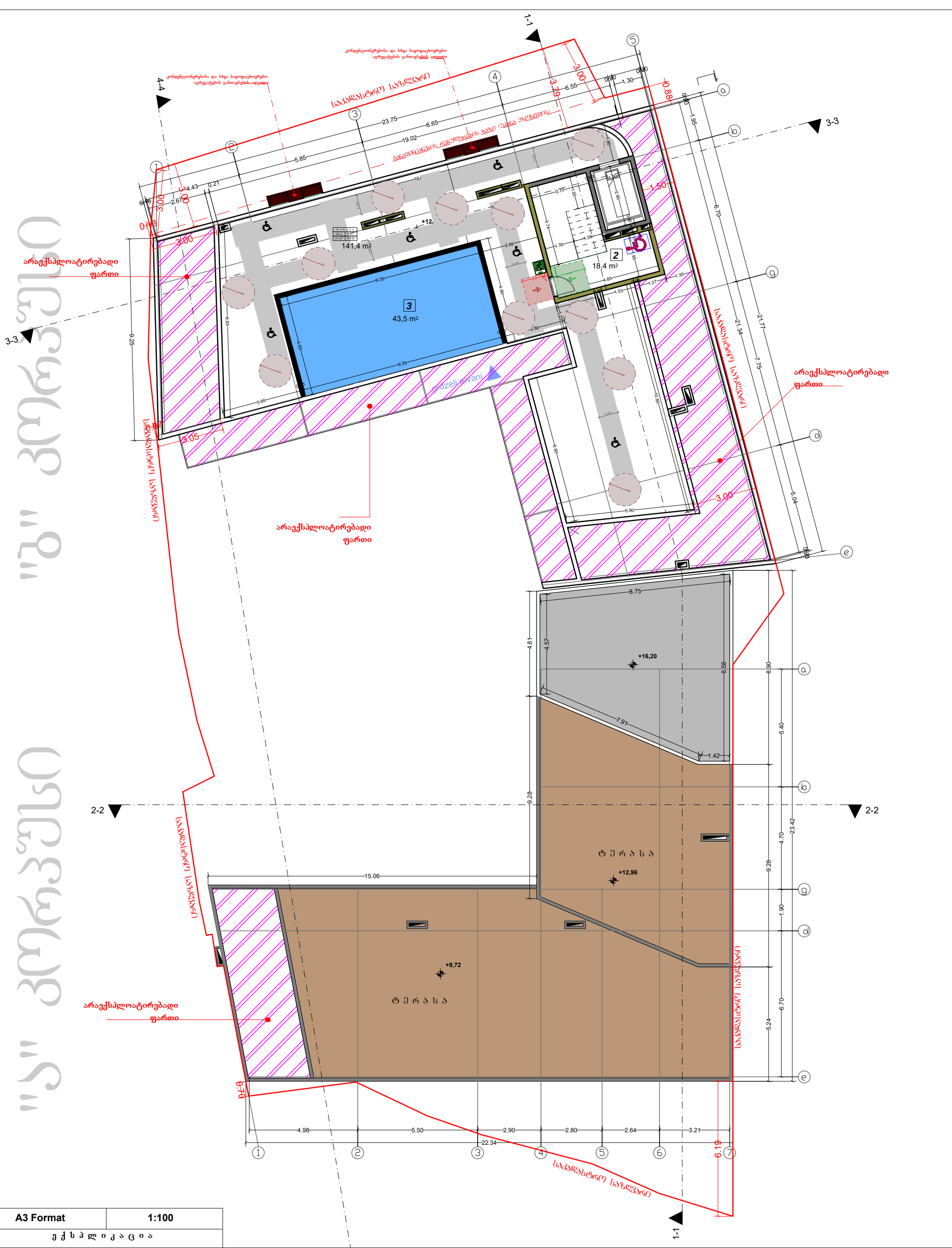

ექსპლიკაცია

A3 Format	1:100

"ა" კორპუსი

საპროექტო შენობის საერთო ფართობი 1411.50კვ.მ

"ბ" კორპუსი

1	საზაფხულო ფართი: 141.40კვ.მ
2	სადარბაზო/კიბის უჯრედი: 18.40კვ.მ
3	აუზის ფართი: 43.50კვ.მ

საპროექტო შენობის საერთო ფართობი 1901.20კვ.მ
სართული ნიშნულზე +12.96
ფართით: 203.30კვ.მ

პირობითი ნიშნები:

- ნაკვეთის საზღვარი
- ჭრილის ხაზი
- 1 — ექსპლიკაციის ნუმერაცია
- არქიტექტორული ნიშნული

შენიშვნები:

1. ნახაზზე ზომები მოცემულია მეტრებში მეასედის სიზუსტით
2. ნახაზის ყველა ცვლილება მშენებლობისას შეთანხმებული უნდა იყოს ავტორთან

არქიტექტორი: დიმიტრი ელიკაშვილი
შემსრულებელი: გურამ ციმაკურიძე

დამკვეთი:
შ.პ.ს აპარტ დეველოპმენტი

სახურავი / +12.96

"ა" კორპუსი

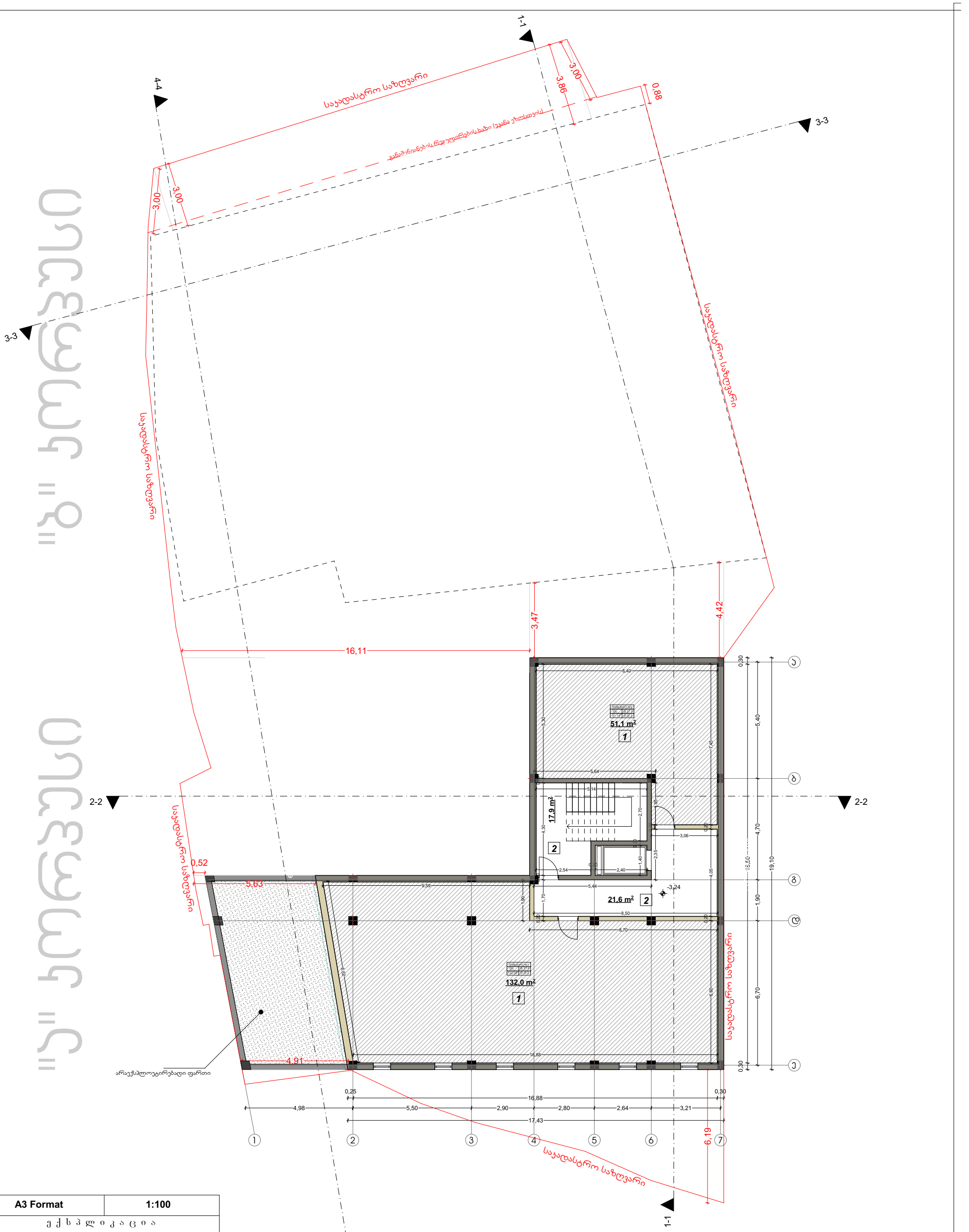

A3 Format	1:100

ე ქ ს პ ლ ი კ ა ც ი ა

"ა" კორპუსი

1 დამხმარე ფართი: 183.10კვ.მ

2 სადარბაზო/კიბის უჯრედი: 39.50კვ.მ

საპროექტო შენობის საერთო ფართობი 1411.50კვ.მ
სართული ნიშნულზე -3.24
ფართით: 222.60კვ.მ

"ბ" კორპუსი

პირობითი ნიშნები:

- ნაკვეთის საზღვარი
- ჭრილის ხაზი
- 1 — ექსპლიკაციის ნუმერაცია
- არქიტექტორული ნიშნული

შენიშვნები:

1. ნახაზზე ზომები მოცემულია მეტრებში მეასედის სიზუსტით
2. ნახაზის ყველა ცვლილება მშენებლობისას შეთანხმებული უნდა იყოს ავტორთან

არქიტექტორი: დიმიტრი ელიკაშვილი
შემსრულებელი: გურამ ციმაკურიძე

დამკვეთი:
შ.პ.ს აპარტ დეველოპმენტი

-3.24

"ბ" კორპუსი

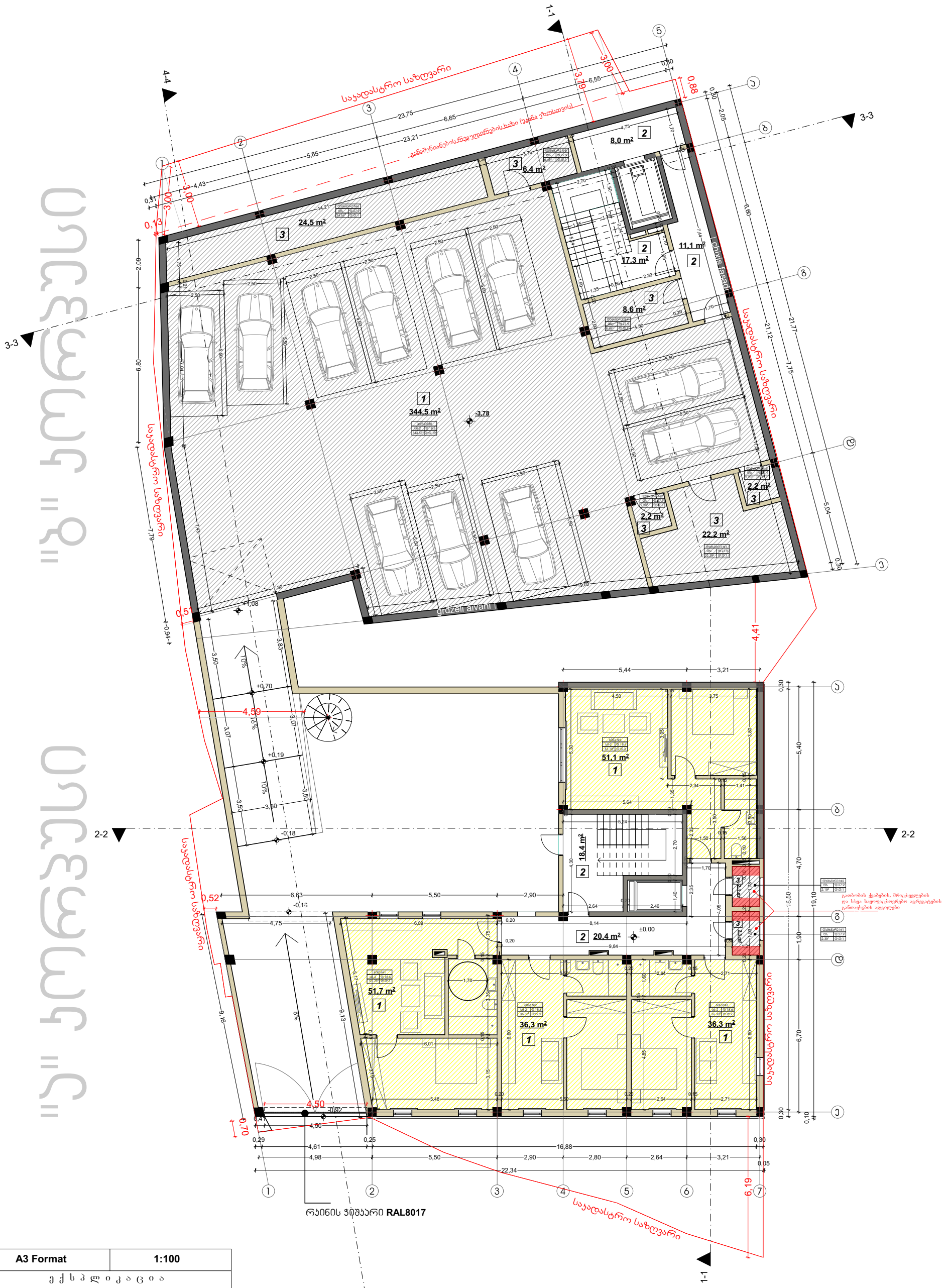

A3 Format	1:100

ე ქ ს პ ლ ი კ ა ც ი ა

"ა" კორპუსი

1	საცხოვრებელი ფართი: 175.40კვ.მ
2	სადარბაზო/კიბის უჯრედი: 38.80კვ.მ
3	დამხმარე ფართი: 4.40კვ.მ

საპროექტო შენობის საერთო ფართობი 1411.50კვ.მ
სართული ნიშნულზე 0.000
ფართით: 218.60კვ.მ

"ბ" კორპუსი

1	საპარკინგე ფართი: 344.50კვ.მ
2	სადარბაზო/კიბის უჯრედი: 36.40კვ.მ
3	დამხმარე ფართი: 66.10კვ.მ

საპროექტო შენობის საერთო ფართობი 1901.20კვ.მ
სართული ნიშნულზე -3.78
ფართით: 447.00კვ.მ

პირობითი ნიშნები:

- ნაკვეთის საზღვარი
- ჭრილის ხაზი
- 1 — ექსპლიკაციის ნუმერაცია
- არქიტექტორული ნიშნული

შენიშვნები:

1. ნახაზზე ზომები მოცემულია მეტრებში მეასედის სიზუსტით
2. ნახაზის ყველა ცვლილება მშენებლობისას შეთანხმებული უნდა იყოს ავტორთან

არქიტექტორი: დიმიტრი ელიკაშვილი
შემსრულებელი: გურამ ციმაკურიძე

დამკვეთი: შ.პ.ს აპარტ დეველოპმენტი	0.000 / -3.78

ქალაქ "ბათუმის" ქუჩების

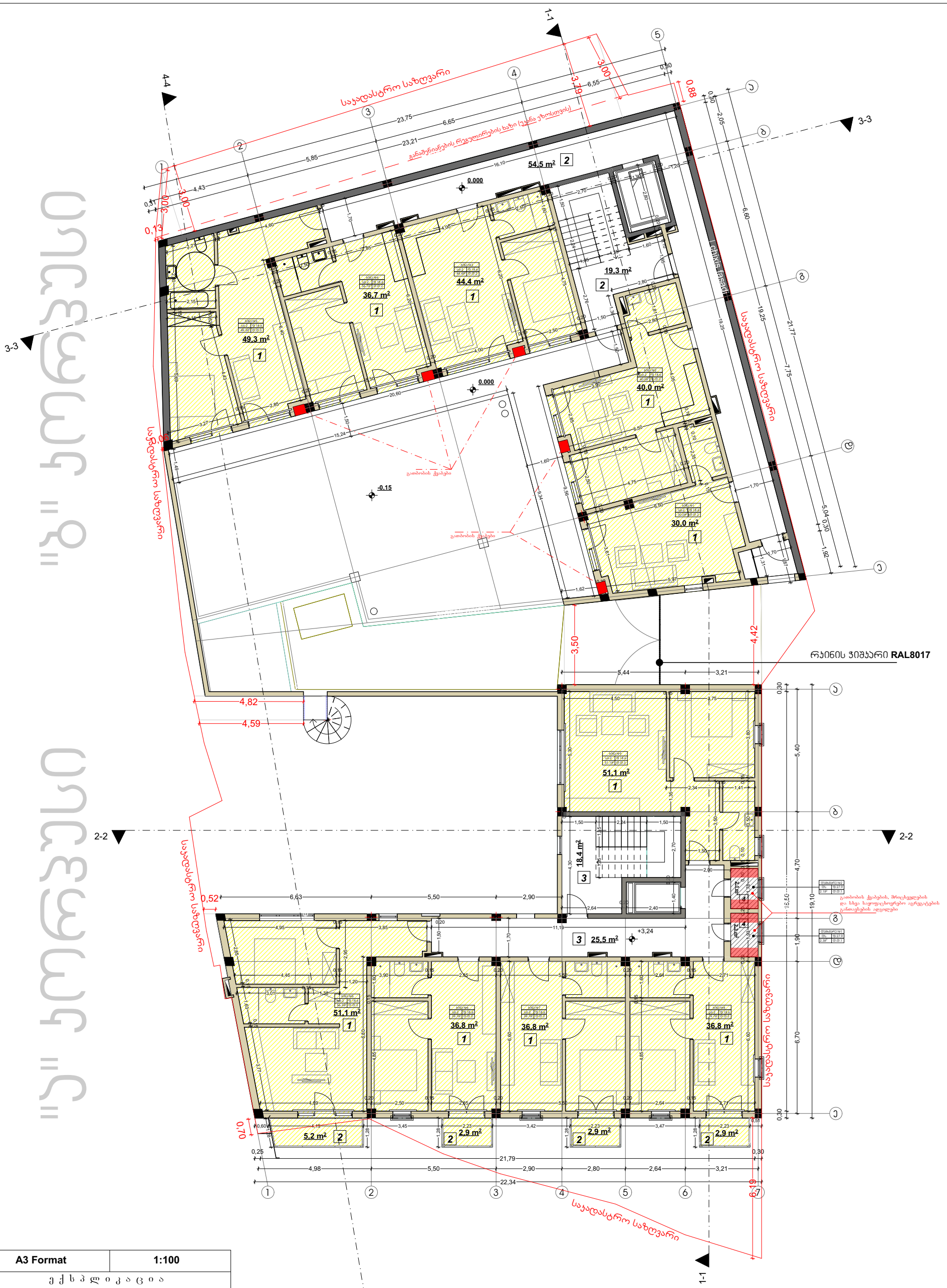

A3 Format	1:100

ე ქ ს პ ლ ი კ ა ც ი ა

"ა" კორპუსი

1	საცხოვრებელი ფართი: 212.60კვ.მ
2	საზაფხულო ფართი: 13.90კვ.მ
3	სადარბაზო/კიბის უჯრედი: 43.90კვ.მ
4	დამხმარე ფართი: 4.40კვ.მ

საპროექტო შენობის საერთო ფართობი 1411.50კვ.მ
სართული ნიშნულზე +3.24
ფართით: 274.80კვ.მ

"ბ" კორპუსი

1	საცხოვრებელი ფართი: 200.40კვ.მ
2	სადარბაზო/კიბის უჯრედი: 73.80კვ.მ

საპროექტო შენობის საერთო ფართობი 1901.20კვ.მ
სართული ნიშნულზე 0.000
ფართით: 274.20კვ.მ

პირობითი ნიშნები:

- ნაკვეთის საზღვარი
- ჭრილის ხაზი
- 1 — ექსპლიკაციის ნუმერაცია
- არქიტექტორული ნიშნული

შენიშვნები:

1. ნახაზზე ზომები მოცემულია მეტრებში მეასედის სიზუსტით
2. ნახაზის ყველა ცვლილება მშენებლობისას შეთანხმებული უნდა იყოს ავტორთან

არქიტექტორი: დიმიტრი ელიკაშვილი
შემსრულებელი: გურამ ციმაკურიძე

დამკვეთი: შ.პ.ს აპარტ დეველოპმენტი	+3.24 / 0.000



A3 Format	1:100

ე ქ ს პ ლ ი კ ა ც ი ა

"ა" კორპუსი

1	საცხოვრებელი ფართი: 213.80კვ.მ	საპროექტო შენობის საერთო ფართობი 1411.50კვ.მ სართული ნიშნულზე +6.48 ფართით: 282.90კვ.მ
2	საზაფხულო ფართი: 20.80კვ.მ	
3	სადარბაზო/კიბის უჯრედი: 43.90კვ.მ	
4	დამხმარე ფართი: 4.40კვ.მ	

"ბ" კორპუსი

1	საცხოვრებელი ფართი: 220.70კვ.მ	საპროექტო შენობის საერთო ფართობი 1901.20კვ.მ სართული ნიშნულზე +3.24 ფართით: 325.90კვ.მ
2	საზაფხულო ფართი: 43.40კვ.მ	
3	სადარბაზო/კიბის უჯრედი: 61.80კვ.მ	

პირობითი ნიშნები:

- ნაკვეთის საზღვარი
- ჭრილის ხაზი
- 1 — ექსპლიკაციის ნუმერაცია
- არქიტექტორული ნიშნული

შენიშვნები:

1. ნახაზზე ზომები მოცემულია მეტრებში მეასედის სიზუსტით
2. ნახაზის ყველა ცვლილება მშენებლობისას შეთანხმებული უნდა იყოს ავტორთან

არქიტექტორი: დიმიტრი ელიკაშვილი
შემსრულებელი: გურამ ციმაკურიძე

დამკვეთი:
შ.პ.ს აპარტ დეველოპმენტი

+6.48 / +3.24

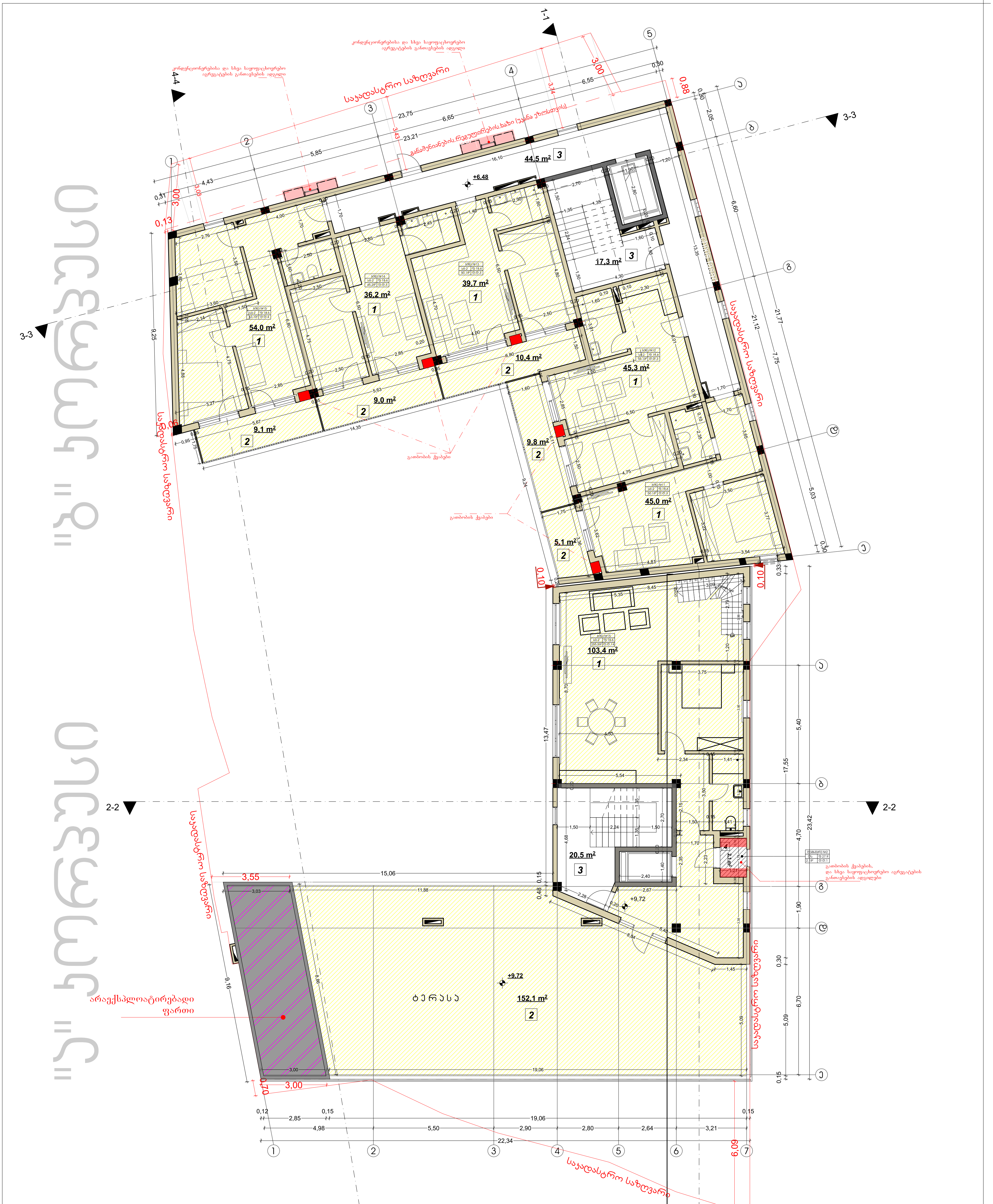

A3 Format	1:100

ე ქ ს პ ლ ი კ ა ც ი ა

"ა" კორპუსი

1 საცხოვრებელი ფართი: 103.40კვ.მ **2** საზაფხულო ფართი: 152.10კვ.მ **3** სადარბაზო/კიბის უჯრედი: 20.50კვ.მ **4** დამხმარე ფართი: 2.10კვ.მ	საპროექტო შენობის საერთო ფართობი 1411.50კვ.მ სართული ნიშნულზე +9.72 ფართით: 278.10კვ.მ

"ბ" კორპუსი

1 საცხოვრებელი ფართი: 220.20კვ.მ **2** საზაფხულო ფართი: 43.40კვ.მ **3** სადარბაზო/კიბის უჯრედი: 61.80კვ.მ	საპროექტო შენობის საერთო ფართობი 1901.20კვ.მ სართული ნიშნულზე +6.48 ფართით: 325.40კვ.მ

პირობითი ნიშნები:

- ნაკვეთის საზღვარი
- ჭრილის ხაზი
- 1 ექსპლიკაციის ნუმერაცია
- არქიტექტორული ნიშნული

შენიშვნები:

1. ნახაზზე ზომები მოცემულია მეტრებში მეასედის სიზუსტით
2. ნახაზის ყველა ცვლილება მშენებლობისას შეთანხმებული უნდა იყოს ავტორთან

არქიტექტორი: დიმიტრი ელიკაშვილი
შემსრულებელი: გურამ ციმაკურიძე

დამკვეთი: შ.პ.ს აპარტ დეველოპმენტი	+9.72 / +6.48



"ა" კორპუსი

1	საცხოვრებელი ფართი: 51.40კვ.მ
2	საზაფხულო ფართი: 78.90კვ.მ
3	შიდა კიბის უჯრედი: 4.20კვ.მ

საპროექტო შენობის საერთო ფართობი 1411.50კვ.მ
სართული ნიშნულზე +12.96
ფართით: 134.50კვ.მ

"ბ" კორპუსი

1	საცხოვრებელი ფართი: 220.20კვ.მ
2	საზაფხულო ფართი: 43.40კვ.მ
3	სადარბაზო/კიბის უჯრედი: 61.80კვ.მ

საპროექტო შენობის საერთო ფართობი 1901.20კვ.მ
სართული ნიშნულზე +9.72
ფართით: 325.40კვ.მ

პირობითი ნიშნები:

- ნაკვეთის საზღვარი
- ჭრილის ხაზი
- 1 — ექსპლიკაციის ნუმერაცია
- არქიტექტორული ნიშნული

შენიშვნები:

1. ნახაზზე ზომები მოცემულია მეტრებში მეასედის სიზუსტით
2. ნახაზის ყველა ცვლილება მშენებლობისას შეთანხმებული უნდა იყოს ავტორთან

არქიტექტორი: დიმიტრი ელიკაშვილი
შემსრულებელი: გურამ ციმაკურიძე

დამკვეთი: შ.პ.ს აპარტ დეველოპმენტი	+12.96 / +9.72

A3 Format	1:100

ე ქ ს პ ლ ი კ ა ც ი ა

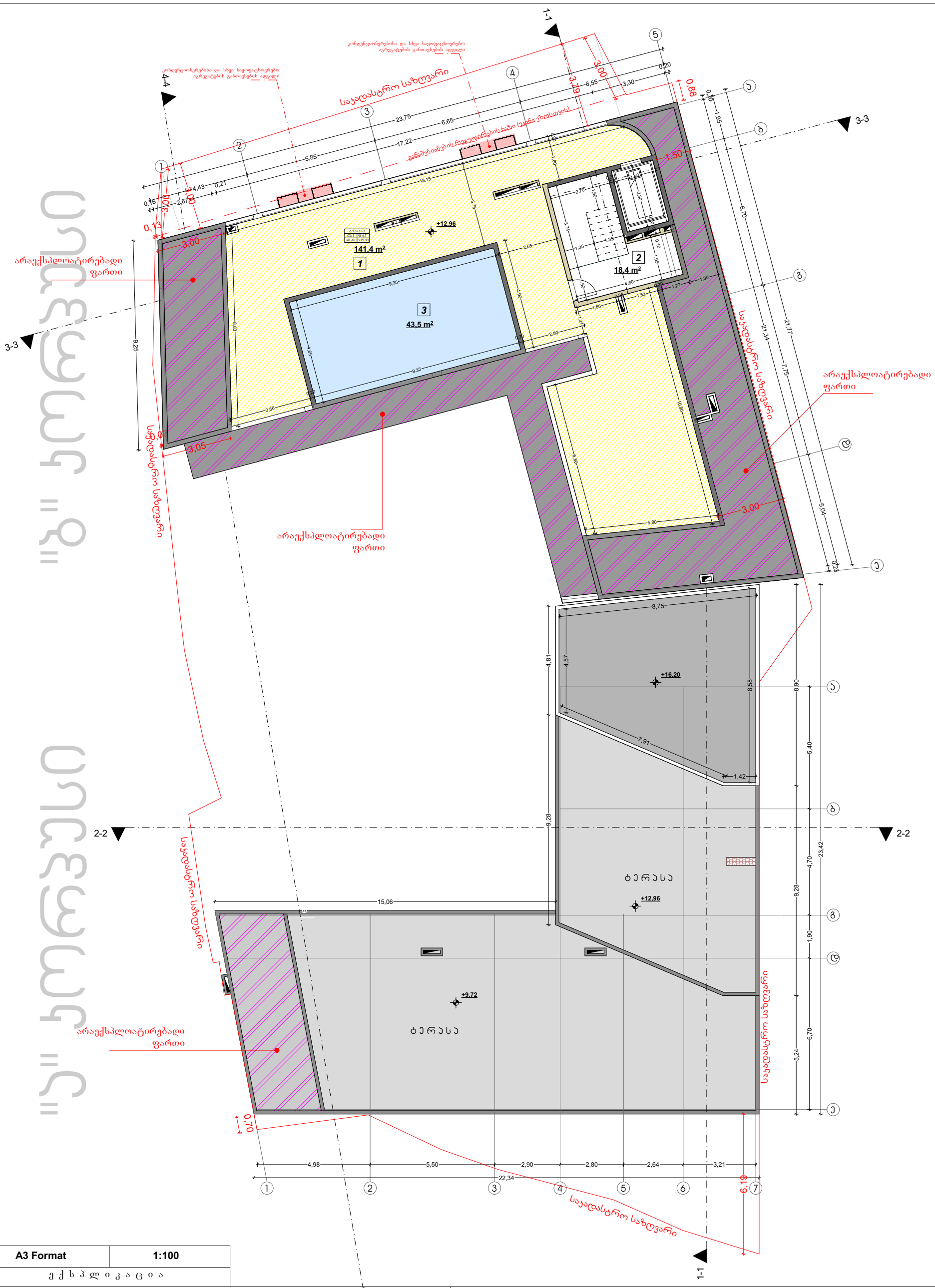

ა ქ ს პ ლ ი კ ა ც ი ა

A3 Format	1:100

"ა" კორპუსი

საპროექტო შენობის საერთო ფართობი 1411.50კვ.მ

"ბ" კორპუსი

1 საზაფხულო ფართი: 141.40კვ.მ	საპროექტო შენობის საერთო ფართობი 1901.20კვ.მ
2 სადარბაზო/კიბის უჯრედი: 18.40კვ.მ	სართული ნიშნულზე +12.96
3 აუზის ფართი: 43.50კვ.მ	ფართით: 203.30კვ.მ

პირობითი ნიშნები:

- ნაკვეთის საზღვარი
- ჭრილის ხაზი
- 1 ექსპლიკაციის ნუმერაცია
- არქიტექტორული ნიშნული

შენიშვნები:

1. ნახაზზე ზომები მოცემულია მეტრებში მეასედის სიზუსტით
2. ნახაზის ყველა ცვლილება მშენებლობისას შეთანხმებული უნდა იყოს ავტორთან

არქიტექტორი: დიმიტრი ელიკაშვილი
შემსრულებელი: გურამ ციმაკურიძე

დამკვეთი:
შ.პ.ს აპარტ დეველოპმენტი

სახურავი / +12.96

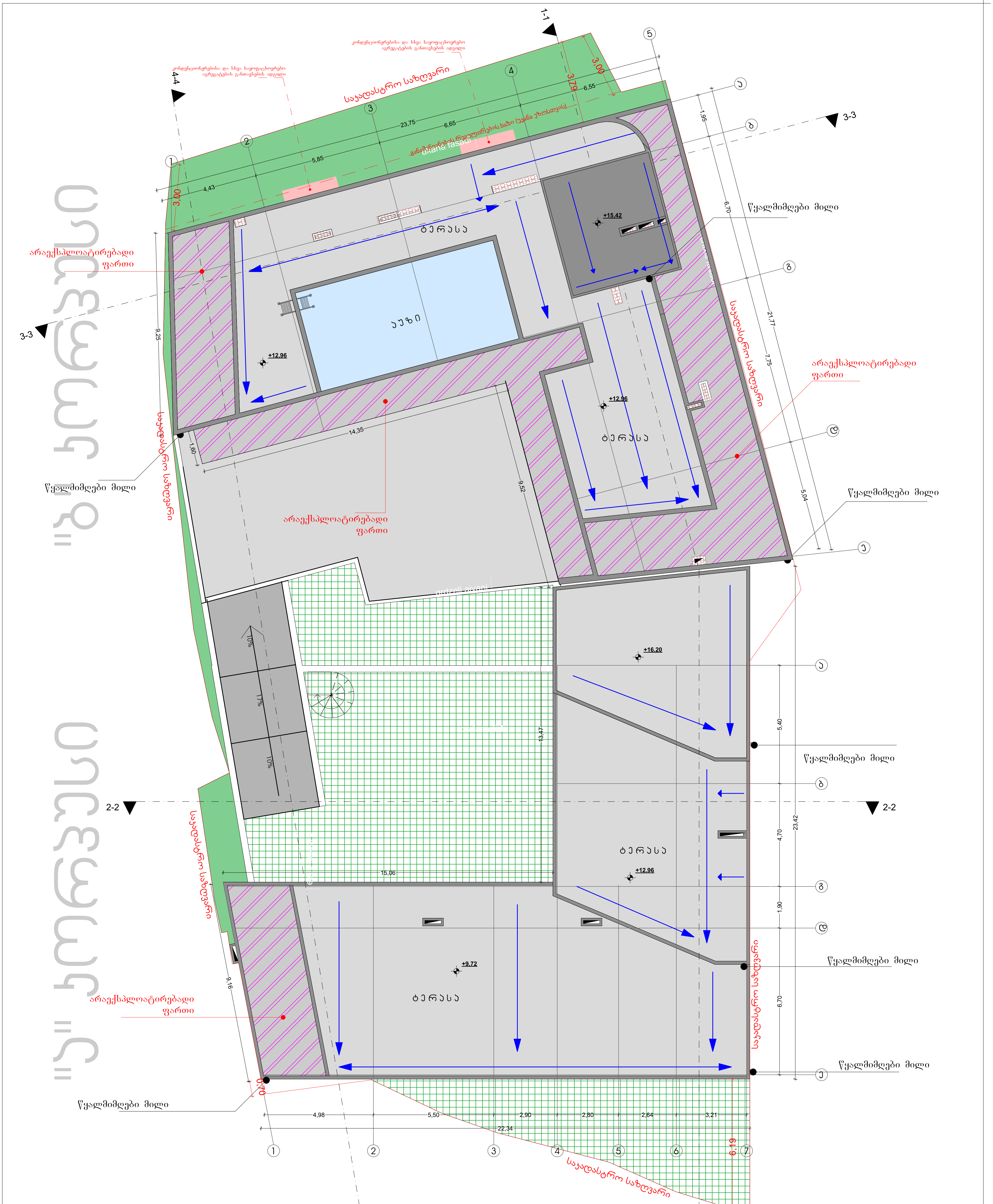

A3 Format	1:100

ექსპლიკაცია

"ა" კორპუსი

საპროექტო შენობის საერთო ფართობი 1411.50კვ.მ

"ბ" კორპუსი

საპროექტო შენობის საერთო ფართობი 1902.20კვ.მ

პირობითი ნიშნები:

- ნაკვეთის საზღვარი
- ჭრილის ხაზი
- 1 ექსპლიკაციის ნუმერაცია
- არქიტექტორული ნიშნული

შენიშვნები:

1. ნახაზზე ზომები მოცემულია მეტრებში მეასედის სიზუსტით
2. ნახაზის ყველა ცვლილება მშენებლობისას შეთანხმებული უნდა იყოს ავტორთან

არქიტექტორი: დიმიტრი ელიკაშვილი
შემსრულებელი: გურამ ციმაკურიძე

დამკვეთი:
შ.პ.ს აპარტ დეველოპმენტი

სახურავი