ქ. თბილისი, დიღმის სასწავლო-საცდელი მეურნეობის ტერიტორია, ს/კ: 01.72.14.009.663, მრავალბინიანი საცხოვრებელი სახლის პროექტი

კონსტრუქციული ნაწილი

თბილისი 2023 წელი

№	დასახელება	ფურც. №
1	თავფურცელი	კ-1
2	განმარტებითი ბარათი	კ-2
3	საძირკვლის ფილის საყალიბე ნახაზი (ძირითადი არმირების	კ-4
4	საძირკვლის ფილის დამატებითი არმირება ქვედა ზონაში X ღერძის მიმართულებით	კ-5
5	საძირკვლის ფილის დამატებითი არმირება ქვედა ზონაში Y ღერძის მიმართულებით	კ-6
6	საძირკვლის ფილის დამატებითი არმირება ზედა ზონაში X ღერძის მიმართულებით	კ-7
7	საძირკვლის ფილის დამატებითი არმირება ზედა ზონაში Y ღერძის მიმართულებით	კ-8
8	საძირკვლის ფილის განივი არმირება	კ-9
9	დეტალი 1	კ-10
10	საძირკვლის ფილის ჭრილები; მასალის სპეციფიკაცია	კ-11
11	კოლონების, დიაფრაგმების და კედლების ანკერების განლაგება	კ-12
12	ანკერი ა-1	კ-13
13	ანკერი ა-2	კ-14
14	ანკერი ა-3	კ-15
15	ანკერი ა-4	კ-16
16	ანკერი ა-5	კ-17
17	ანკერი ა-6	კ-18
18	კოლონების, დიაფრაგმების და კედლების განლაგება	კ-19
19	კოლონა კ-1	კ-20
20	კოლონა კ-2	კ-21
21	კოლონა კ-3	კ-22
22	დიაფრაგმა დ-1	კ-22-1
23	დიაფრაგმა დ-2	კ-22-2
24	გადახურვის ფილის საყალიბე ნახაზი -0.10 ნიშნულზე	კ-23
25	რიგელები რ-1, რ-2, რ-3 და რ-4	კ-24
26	რიგელები რ-5, რ-6 და რ-7	კ-25
27	რიგელის კვეთი 1-1	კ-26
28	გადახურვის ფილის ძირითადი არმირება -0.10 ნიშნულზე	კ-27
29	გადახურვის ფილის კვეთი; მასალის სპეციფიკაცია	კ-28
30	გადახურვის ფილის საყალიბე ნახაზი (ძირითადი არმირების სქემით) 3.20 ნიშნულზე	კ-29
31	გადახურვის ფილის დამატებითი არმირება ზედა და ქვედა ზონაში 3.20 ნიშნულზე	კ-30
32	გადახურვის ფილის კვეთი; მასალის სპეციფიკაცია	კ-31
33	გადახურვის ფილის საყალიბე ნახაზი (ძირითადი არმირების სქემით) 6.50, 9.80, 13.10, 16.40, 19.70, 23.00, 26.30, 29.60 ნიშნულზე	კ-32
34	გადახურვის ფილის დამატებითი არმირება ზედა და ქვედა ზონაში 6.50, 9.80, 13.10, 16.40, 19.70, 23.00, 26.30, 29.60 ნიშნულზე	კ-33
35	გადახურვის ფილის კვეთი; მასალის სპეციფიკაცია	კ-34

ქ. თბილისი, დიღმის სასწავლო-საცდელი მეურნეობის ტერიტორია, ს/კ: 01.72.14.009.663, მრავალბინიანი საცხოვრებელი სახლის პროექტი				სტადია	ფურც.	რაოდ
					კ-1	
მთ. არქიტექტორი	რ. ტყემალაძე		კონსტრუქციული ნაწილი			
ავტორი	რ. ტყემალაძე					
პრ. მთ. ინჟინ.	რ. სილაგაძე		თავფურცელი	მასშტაბი		
შეასრულა	დ. მაისურაძე					
შეამოწმა	რ. სილაგაძე					

საძირკვლის ფილის საყალიბე ნახაზი (ძირითადი არმირების სქემით)

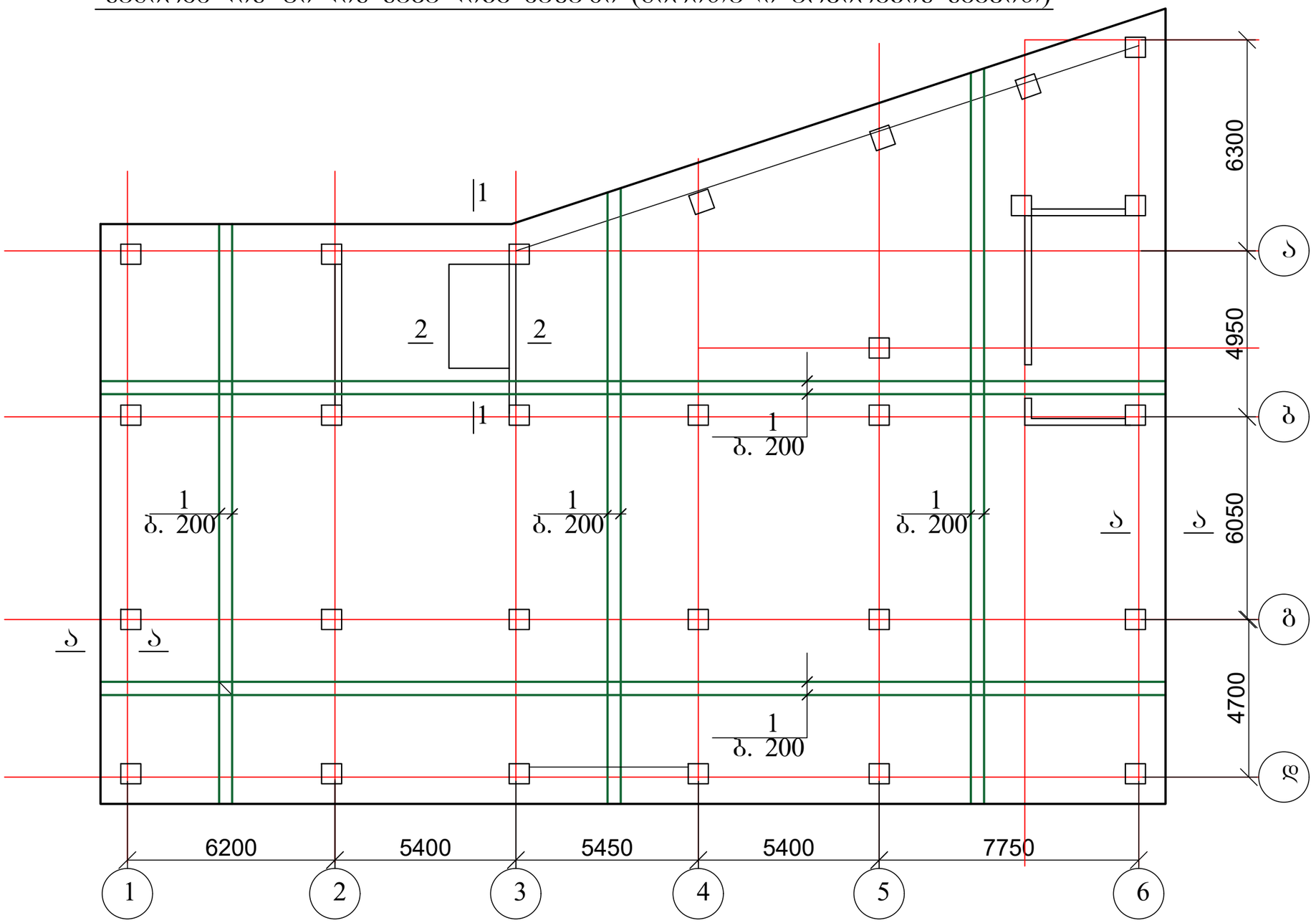

1. ფილის დამატებითი არმირება იხ. ფურც. კ-კ-კ-9
2. კვეთები 1-1, 2-2, ა-ა, იხ. ფურც. კ-11;
3. მასალის სპეციფიკაცია იხ. ფურც. კ-11.

ქ. თბილისი, დიღმის სასწავლო-საცდელი მეურნეობის ტერიტორია, ს/კ: 01.72.14.009.663, მრავალბინიანი საცხოვრებელი სახლის პროექტი				სტადია	ფურც. / რაოდ
					კ-3 /
მთ. არქიტექტორი	რ. ტყემალაძე		კონსტრუქციული ნაწილი		
ავტორი	რ. ტყემალაძე				
პრ. მთ. ინჟინ.	რ. სილაგაძე		მასალების ამოკრეფა	მასშტაბი	
შეასრულა	დ. მაისურაძე				
შეამოწმა	რ. სილაგაძე				

საძირკვლის ფილის საყალიბე ნახაზი (ძირითადი არმირების სქემით)

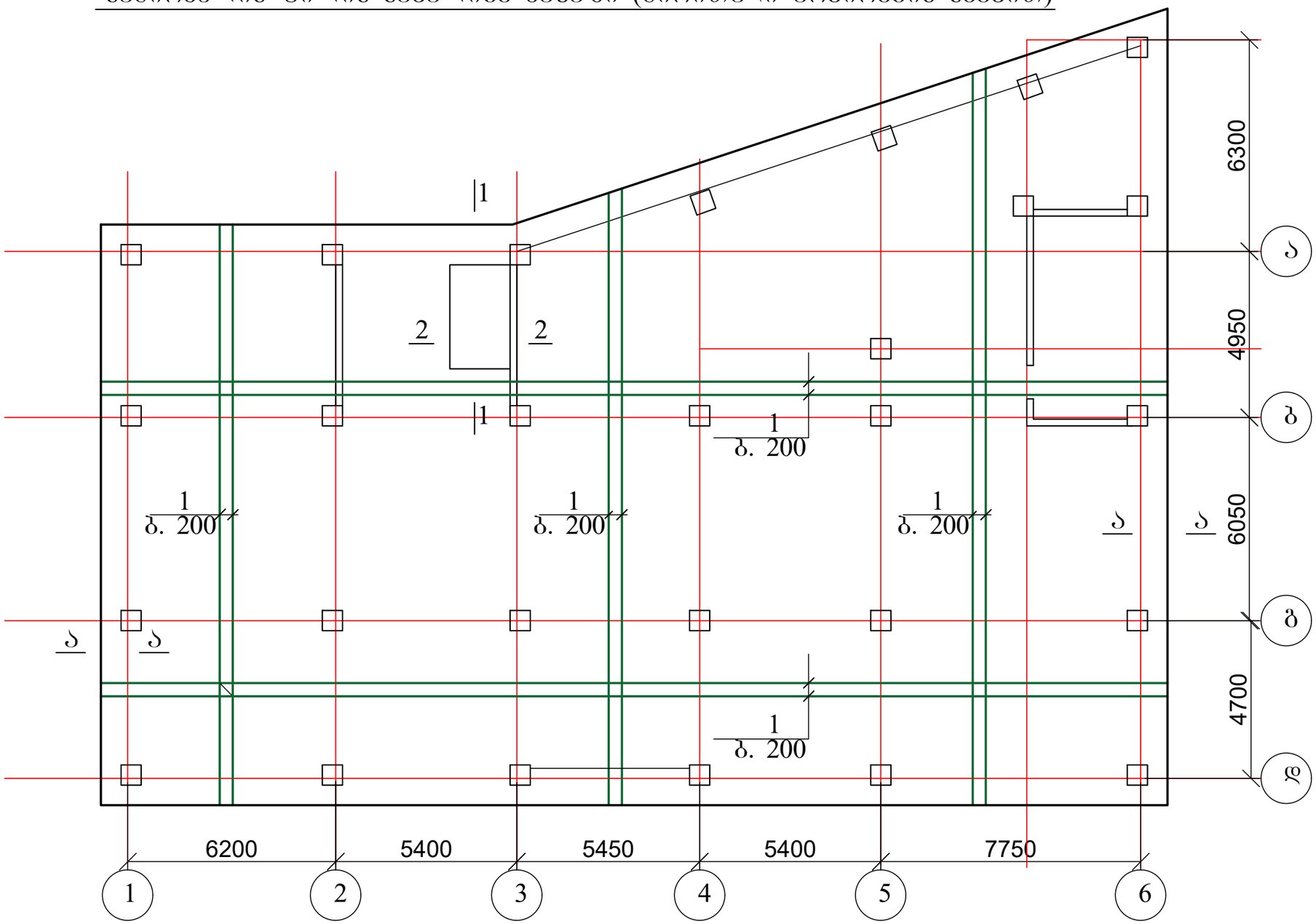

1. ფილის დამატებითი არმირება იხ. ფურც. კ-კ-კ-9
2. კვეთები 1-1, 2-2, ა-ა, იხ. ფურც. კ-11;
3. მასალის სპეციფიკაცია იხ. ფურც. კ-11.

ქ. თბილისი, დიღმის სასწავლო-საცდელი მეურნეობის ტერიტორია, ს/კ: 01.72.14.009.663, მრავალბინიანი საცხოვრებელი სახლის პროექტი				სტადია	ფურც.	რაოდ
					კ-4	
მთ. არქიტექტორი	რ. ტყემალაძე		კონსტრუქციული ნაწილი			
ავტორი	რ. ტყემალაძე					
პრ. მთ. ინჟინ.	რ. სილაგაძე		საძირკვლის ფილის საყალიბე ნახაზი (ძირითადი არმირების სქემით)	მასშტაბი		
შეასრულა	დ. მაისურაძე					
შეამოწმა	რ. სილაგაძე					

საძირკვლის ფილის დამატებითი არმირება ქვედა ზონაში X ღერძის მიმართულებით

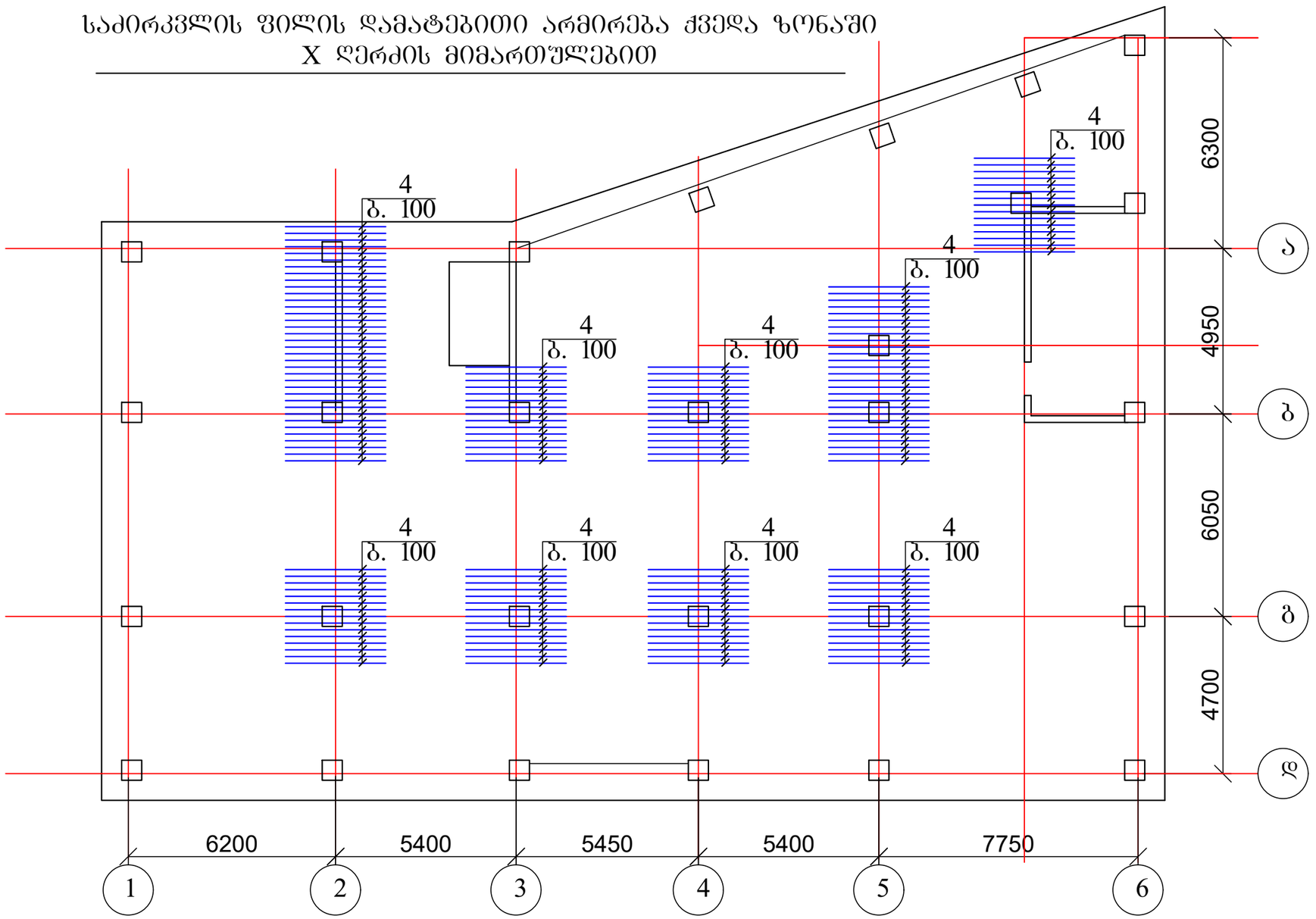

1. მასალის სპეციფიკაცია იხ. ფურც. კ-11.

ქ. თბილისი, დიღმის სასწავლო-საცდელი მეურნეობის ტერიტორია, ს/კ: 01.72.14.009.663, მრავალბინიანი საცხოვრებელი სახლის პროექტი				სტადია	ფურც. / რაოდ
					კ-5 /
მთ. არქიტექტორი	რ. ტყემალაძე		კონსტრუქციული ნაწილი		
ავტორი	რ. ტყემალაძე				
პრ. მთ. ინჟინ.	რ. სილაგაძე		საძირკვლის ფილის დამატებითი არმირება ქვედა ზონაში X ღერძის მიმართულებით	მასშტაბი	
შეასრულა	დ. მაისურაძე				
შეამოწმა	რ. სილაგაძე				

საძირკვლის ფილის დამატებითი არმირება ძვედა ზონაში Y ღერძის მიმართულებით

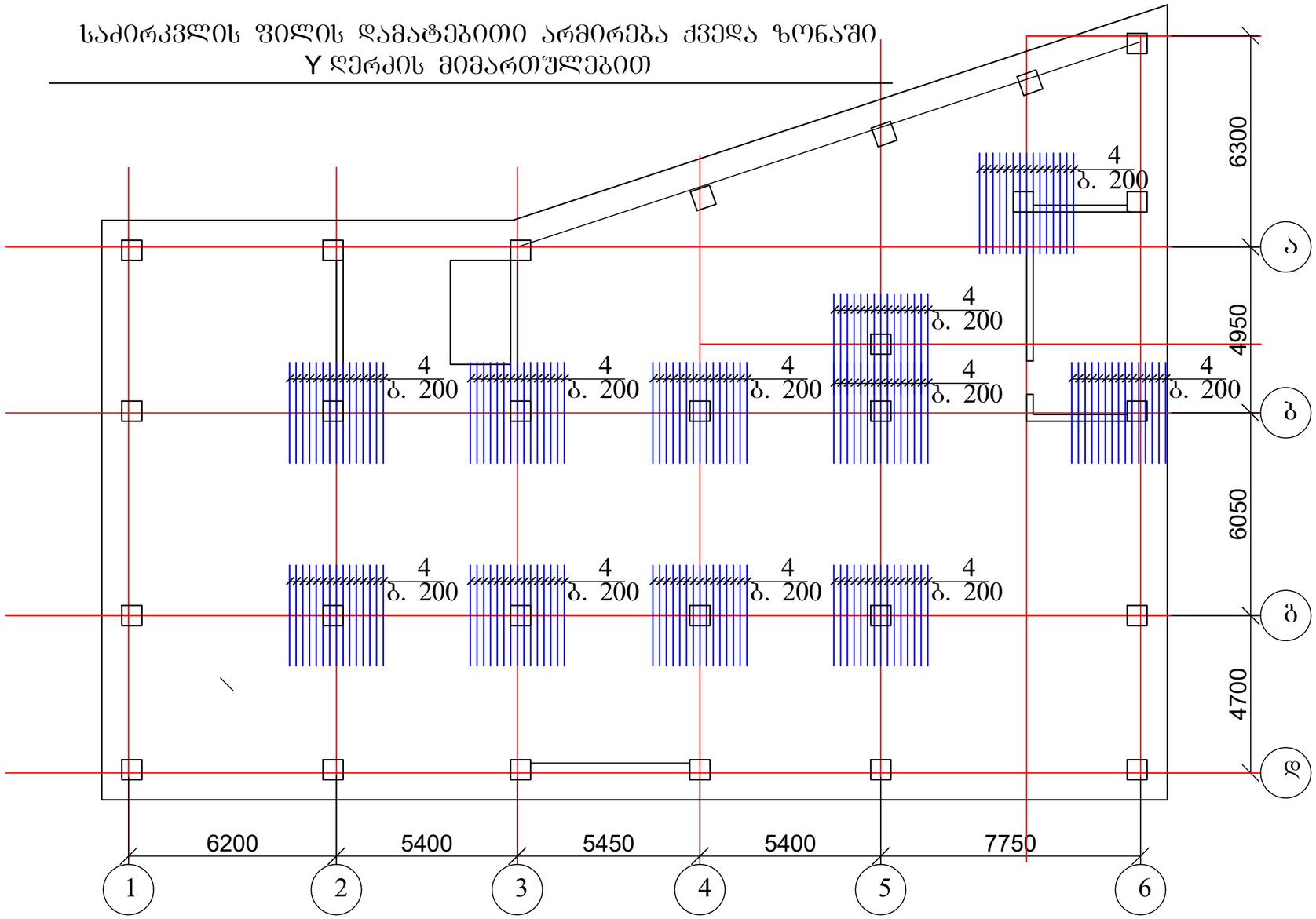

1. მასალის სპეციფიკაცია იხ. ფურც. კ-11.

ქ. თბილისი, დიღმის სასწავლო-საცდელი მეურნეობის ტერიტორია, ს/კ: 01.72.14.009.663, მრავალბინიანი საცხოვრებელი სახლის პროექტი				სტადია	ფურც.	რაოდ
					კ-6	
მთ. არქიტექტორი	რ. ტყემალაძე		კონსტრუქციული ნაწილი			
ავტორი	რ. ტყემალაძე					
პრ. მთ. ინჟინ.	რ. სილაგაძე		საძირკვლის ფილის დამატებითი არმირება ძვედა ზონაში Y ღერძის მიმართულებით	მასშტაბი		
შეასრულა	დ. მაისურაძე					
შეამოწმა	რ. სილაგაძე					

საძირკვლის ფილის დამატებითი არმირება ზედა ზონაში X ღერძის მიმართულებით

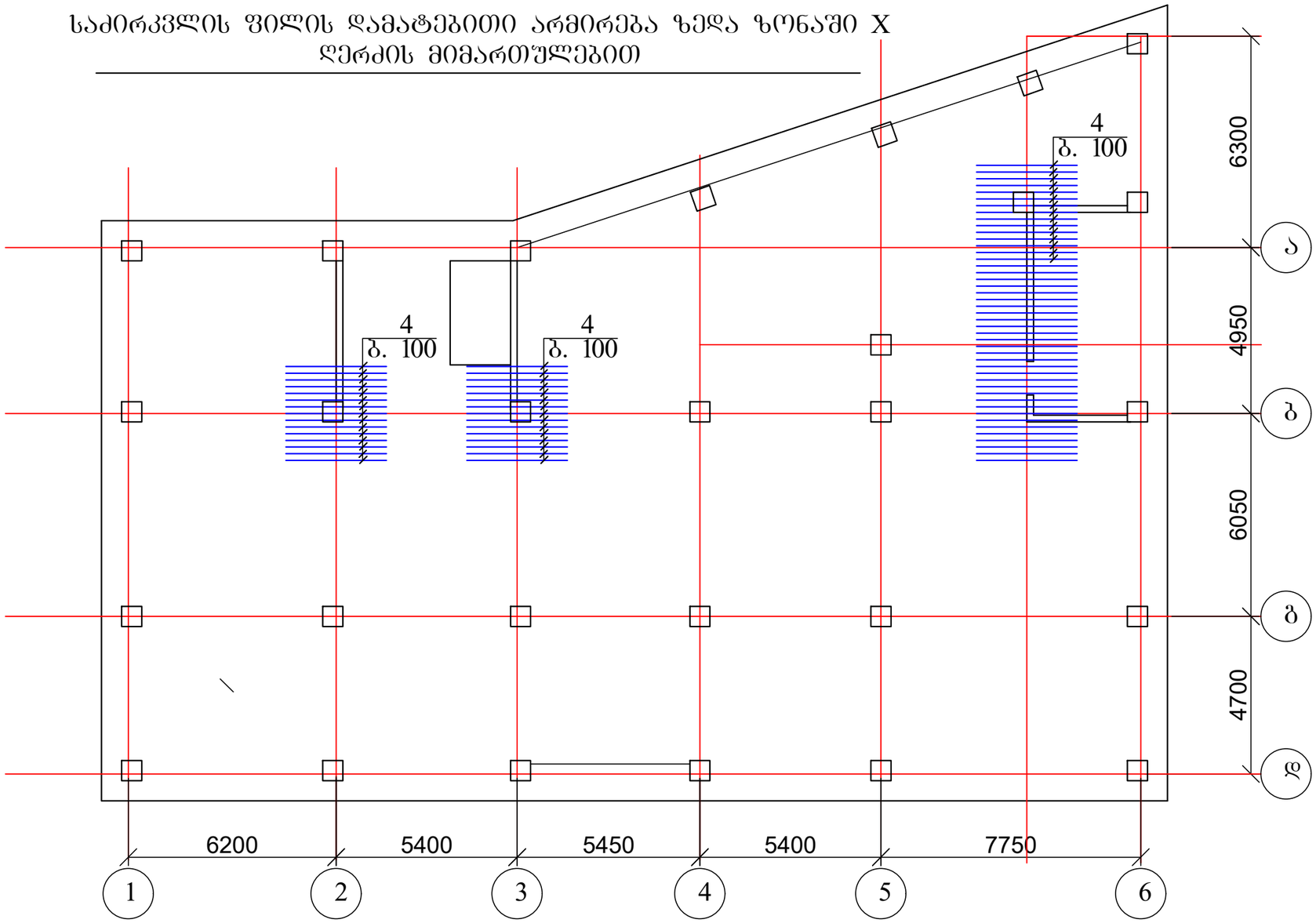

1. მასალის სპეციფიკაცია იხ. ფურც. კ-11.

ქ. თბილისი, დიღმის სასწავლო-საცდელი მეურნეობის ტერიტორია, ს/კ: 01.72.14.009.663, მრავალბინიანი საცხოვრებელი სახლის პროექტი				სტადია	ფურც. / რაოდ
					კ-7 /
მთ. არქიტექტორი	რ. ტყემალაძე		კონსტრუქციული ნაწილი		
ავტორი	რ. ტყემალაძე				
პრ. მთ. ინჟინ.	რ. სილაგაძე		საძირკვლის ფილის დამატებითი არმირება ზედა ზონაში X ღერძის მიმართულებით	მასშტაბი	
შეასრულა	დ. მაისურაძე				
შეამოწმა	რ. სილაგაძე				

საძირკვლის ფილის დამატებითი არმირება ზედა ზონაში Y ღერძის მიმართულებით

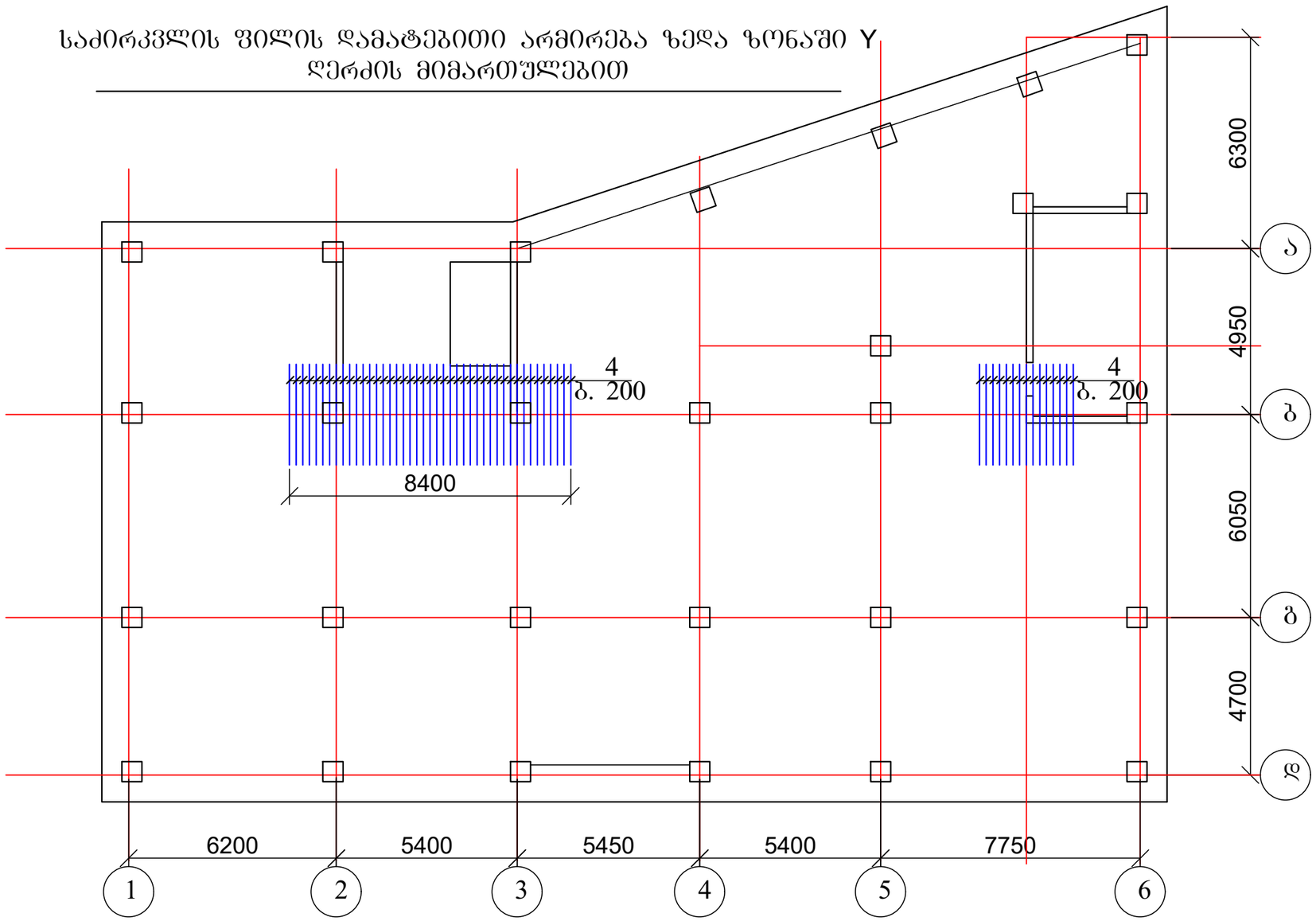

1. მასალის სპეციფიკაცია იხ. ფურც. კ-11.

ქ. თბილისი, დიღმის სასწავლო-საცდელი მეურნეობის ტერიტორია, ს/კ: 01.72.14.009.663, მრავალბინიანი საცხოვრებელი სახლის პროექტი				სტადია	ფურც.	რაოდ
					კ-8	
მთ. არქიტექტორი	რ. ტყემალაძე		კონსტრუქციული ნაწილი			
ავტორი	რ. ტყემალაძე					
პრ. მთ. ინჟინ.	რ. სილაგაძე		საძირკვლის ფილის დამატებითი არმირება ზედა ზონაში Y ღერძის მიმართულებით	მასშტაბი		
შეასრულა	დ. მაისურაძე					
შეამოწმა	რ. სილაგაძე					

საძირკვლის ფილის განივი არმირება

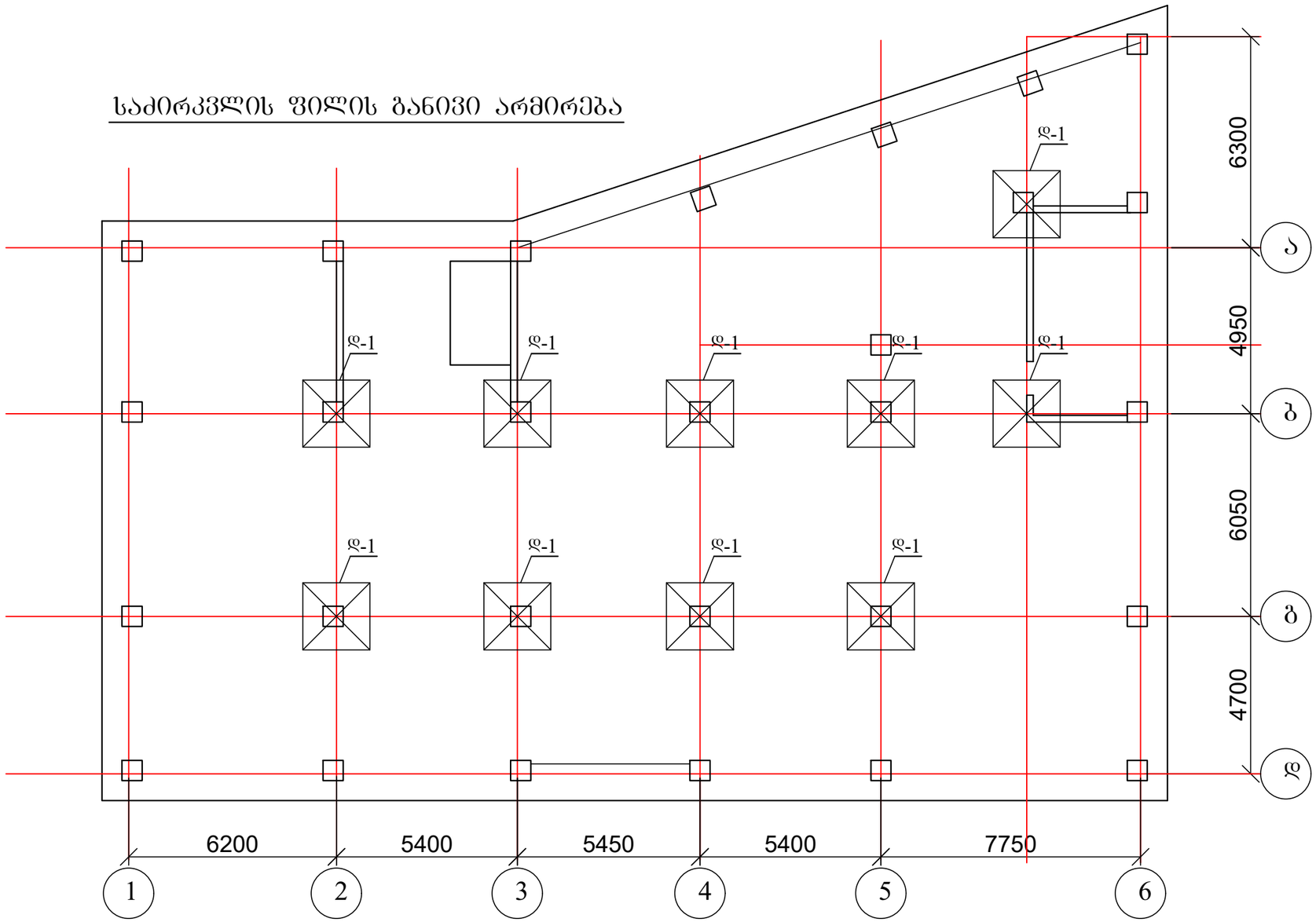

1. დეტალი 1. იხ. ფურც. კ-10
2. მასალის სპეციფიკაცია იხ. ფურც. კ-11.

ქ. თბილისი, დიღმის სასწავლო-საცდელი მეურნეობის ტერიტორია, ს/კ: 01.72.14.009.663, მრავალბინიანი საცხოვრებელი სახლის პროექტი				სტადია	ფურც.	რაოდ
					კ-9	
მთ. არქიტექტორი	რ. ტყემალაძე		კონსტრუქციული ნაწილი			
ავტორი	რ. ტყემალაძე					
პრ. მთ. ინჟინ.	რ. სილაგაძე		საძირკვლის ფილის განივი არმირება	მასშტაბი		
შეასრულა	დ. მაისურაძე					
შეამოწმა	რ. სილაგაძე					

დეტალი 1

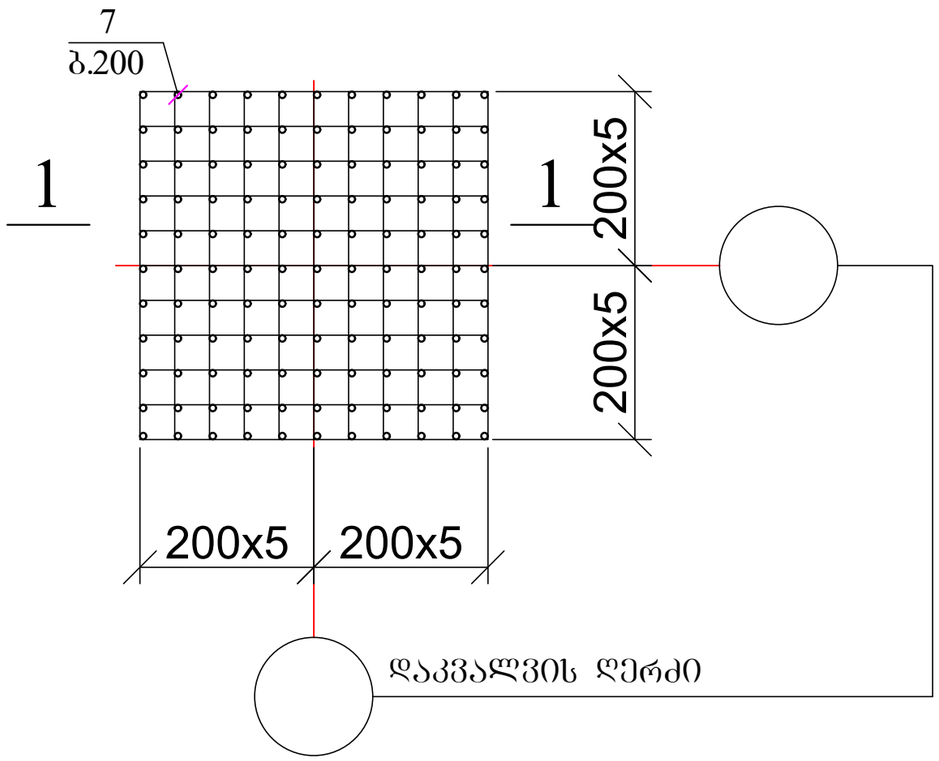

1 - 1

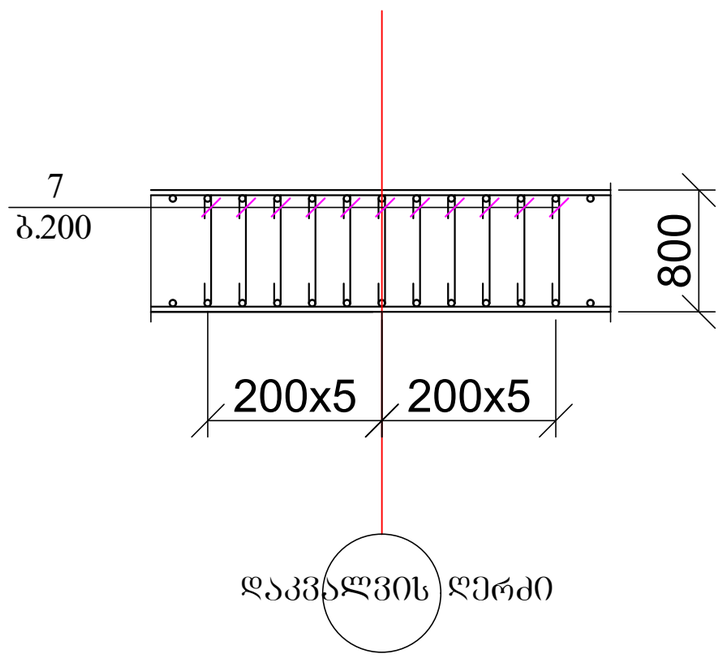

ქ. თბილისი, დიღმის სასწავლო-საცდელი მეურნეობის ტერიტორია, ს/კ: 01.72.14.009.663, მრავალბინიანი საცხოვრებელი სახლის პროექტი				სტადია	ფურც.	რაოდ
					კ-10	
მთ. არქიტექტორი	რ. ტყემალაძე		კონსტრუქციული ნაწილი			
ავტორი	რ. ტყემალაძე					
პრ. მთ. ინჟინ.	რ. სილაგაძე		დეტალი 1	მასშტაბი		
შეასრულა	დ. მაისურაძე					
შეამოწმა	რ. სილაგაძე					

ა — ა

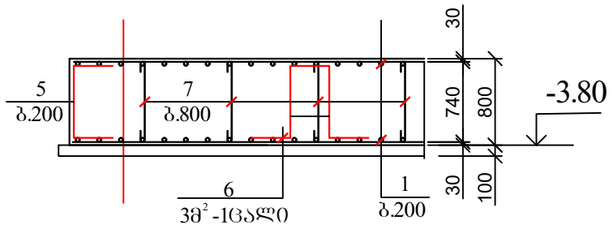

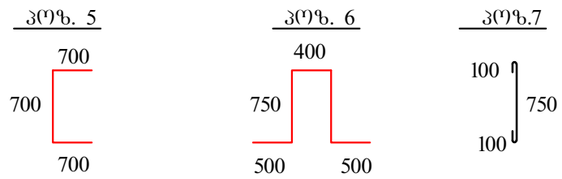

1 — 1

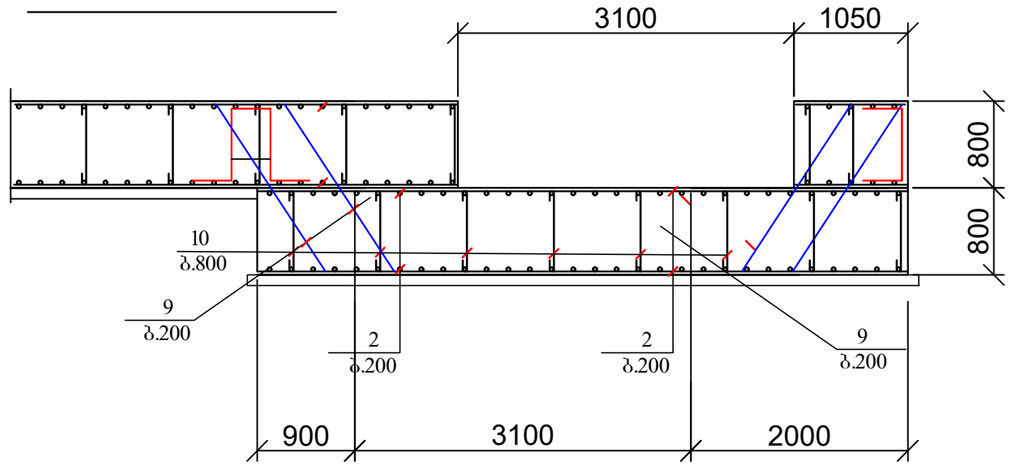

2 — 2

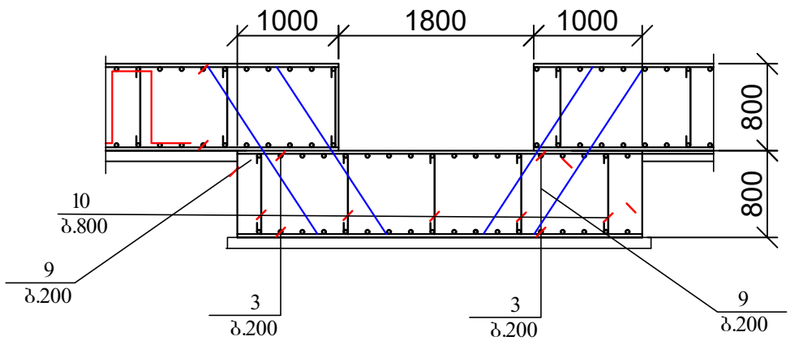

პოზ	დასახელება	რაოდ	წონა კგ	
			ერთ	სულ
	საძირკვლის ფილა			
1	Ø 12 B500B ΣL= 12800 გ.მ		0.9	11520
2	Ø 12 B500B L= 3700	60	3.33	199.8
3	Ø 12 B500B L= 5800	38	5.22	198.36
4	Ø 25 B500B L= 3000	460	11.55	5313
5	Ø 12 B500B L= 2100	550	1.89	1039.5
6	Ø 12 B500B L= 3000	220	2.7	594
7	Ø 8 A240 L= 950	2200	0.38	836
	ბეტონი B25		მ³	491
	ბეტონი B15		მ³	61

ქ. თბილისი, დიღმის სასწავლო-საცდელი მეურნეობის ტერიტორია, ს/კ: 01.72.14.009.663, მრავალბინიანი საცხოვრებელი სახლის პროექტი				სტადია	ფურც.	რაოდ
					კ-11	
მთ. არქიტექტორი	რ. ტყემალაძე		კონსტრუქციული ნაწილი			
ავტორი	რ. ტყემალაძე					
პრ. მთ. ინჟინ.	რ. სილაგაძე		საძირკვლის ფილის ჭრილები; მასალის სპეციფიკაცია	მასშტაბი		
შეასრულა	დ. მაისურაძე					
შეამოწმა	რ. სილაგაძე					

კოლონების, დიაფრაგმების და კედლების ანკერების განლაგება

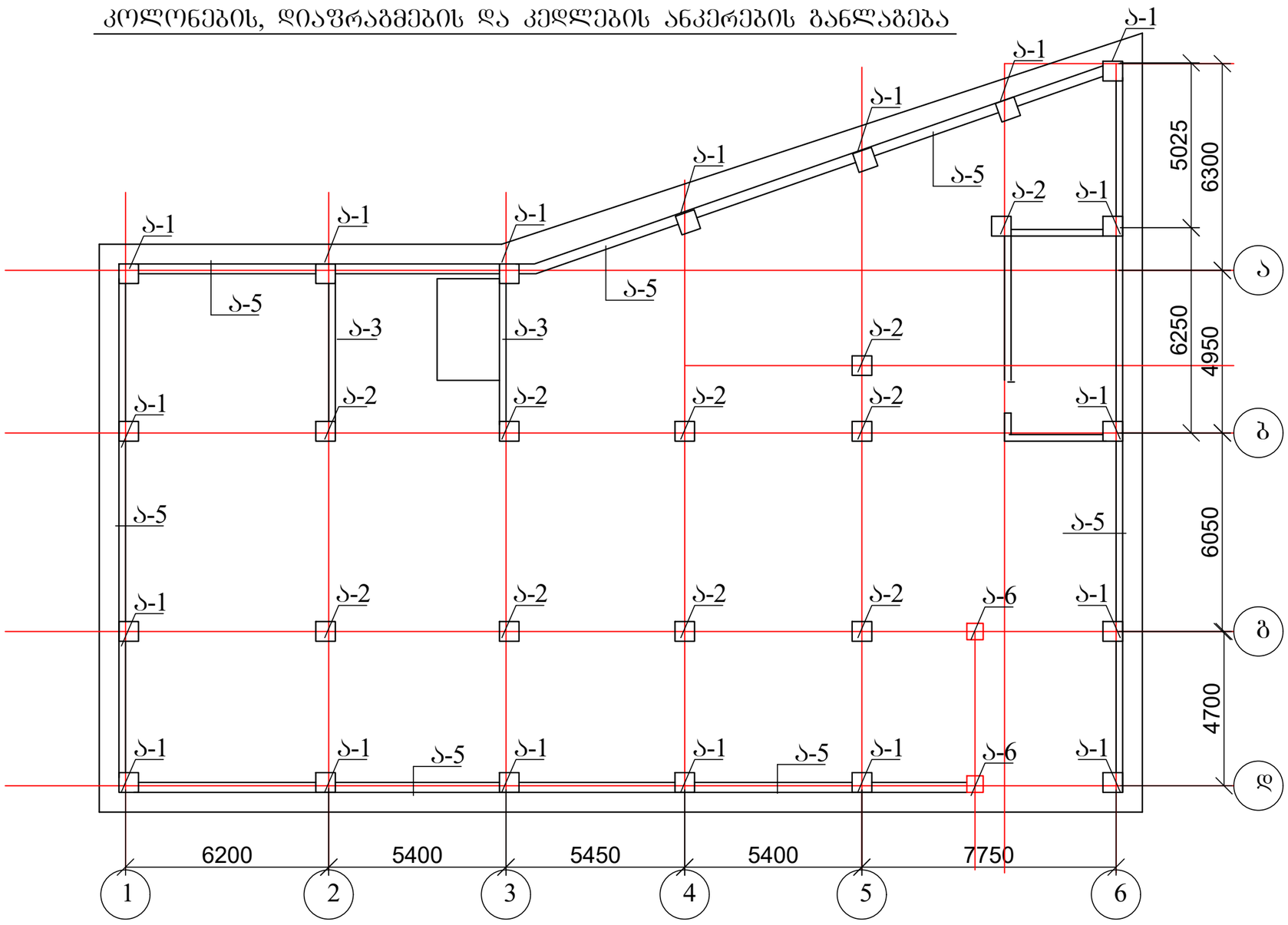

1. ანკერების კონსტრუქცია იხ. ფურც. კ-13-კ-18.

ქ. თბილისი, დიღმის სასწავლო-საცდელი მეურნეობის ტერიტორია, ს/კ: 01.72.14.009.663, მრავალბინიანი საცხოვრებელი სახლის პროექტი				სტადია	ფურც.
					კ-12
მთ. არქიტექტორი	რ. ტყემალაძე		კონსტრუქციული ნაწილი		
ავტორი	რ. ტყემალაძე				
პრ. მთ. ინჟინ.	რ. სილაგაძე		კოლონების, დიაფრაგმების და კედლების ანკერების განლაგება	მასშტაბი	
შეასრულა	დ. მაისურაძე				
შეამოწმა	რ. სილაგაძე				

ანკერი ა-1

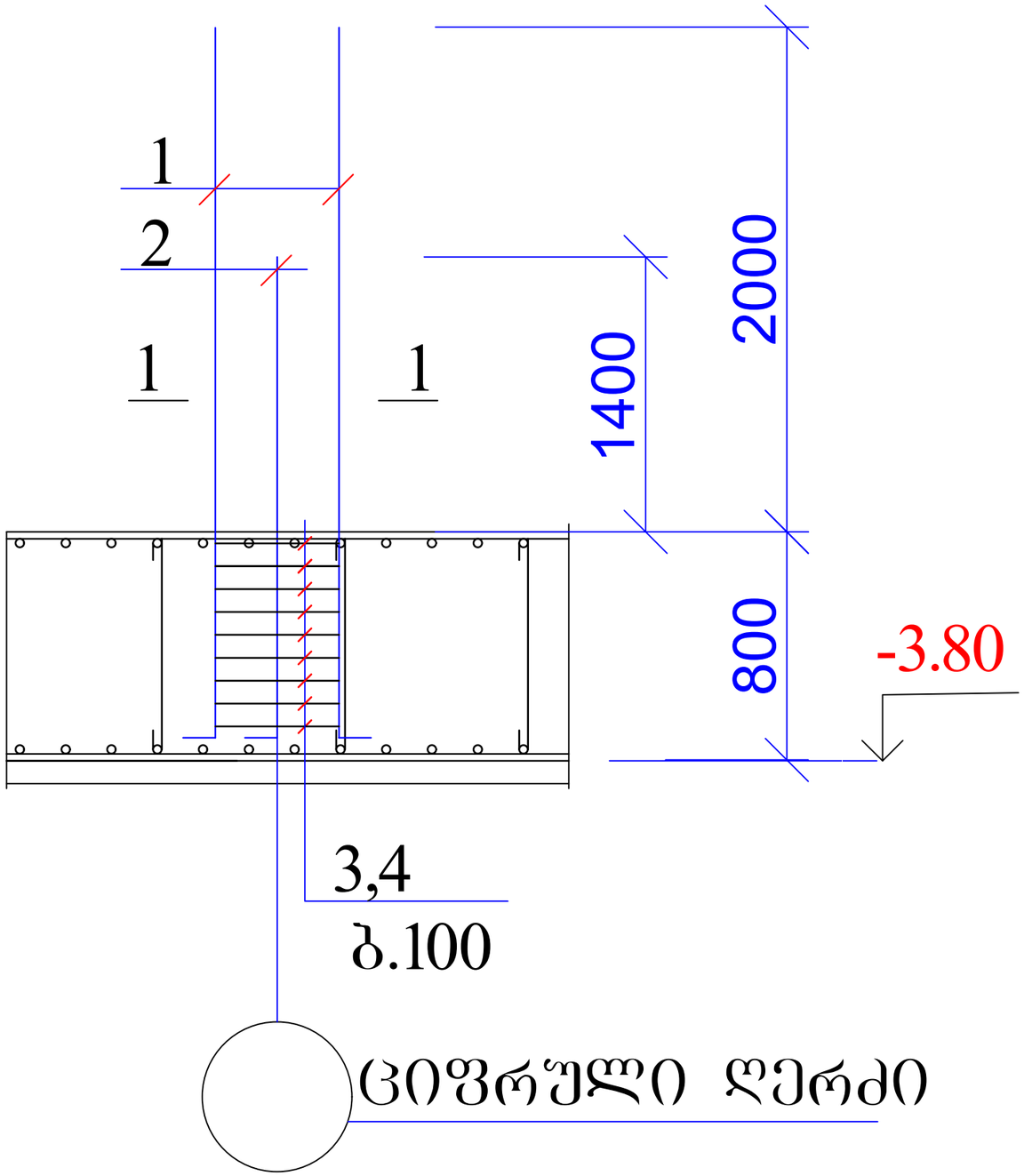

1 — 1

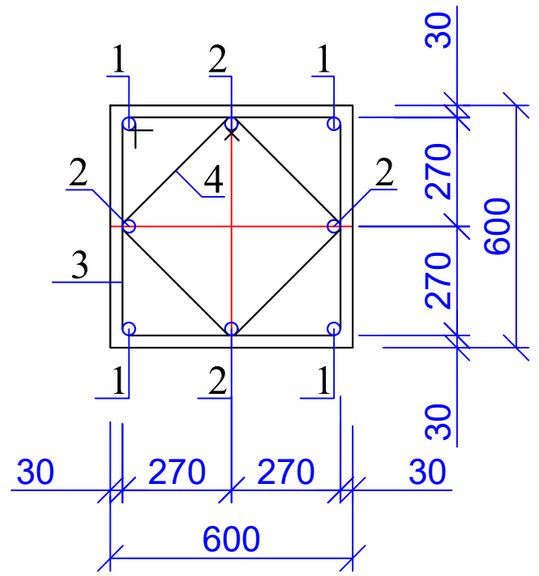

კოზ. 4

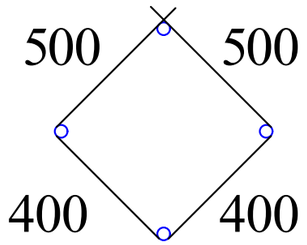

კოზ. 3

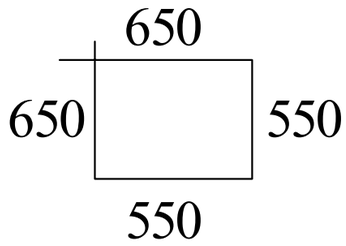

პოზ	დასახელება		რაოდ	წონა კგ	
				ერთ	სულ
	ანკერი ა-1		18		
1	Ø 25	B500B L= 3000	4	11.55	46.2
2	Ø 25	B500B L= 2500	4	9.625	38.5
3	Ø 8	A240 L= 2400	8	0.96	7.68
4	Ø 8	A240 L= 1800	8	0.72	5.76

ქ. თბილისი, დიღმის სასწავლო-საცდელი მეურნეობის ტერიტორია, ს/კ: 01.72.14.009.663, მრავალბინიანი საცხოვრებელი სახლის პროექტი				სტადია	ფურც.	რაოდ
					კ-13	
მთ. არქიტექტორი	რ. ტყემალაძე		კონსტრუქციული ნაწილი			
ავტორი	რ. ტყემალაძე					
პრ. მთ. ინჟინ.	რ. სილაგაძე		ანკერი ა-1	მასშტაბი		
შეასრულა	დ. მაისურაძე					
შეამოწმა	რ. სილაგაძე					

ანკერი ა-2

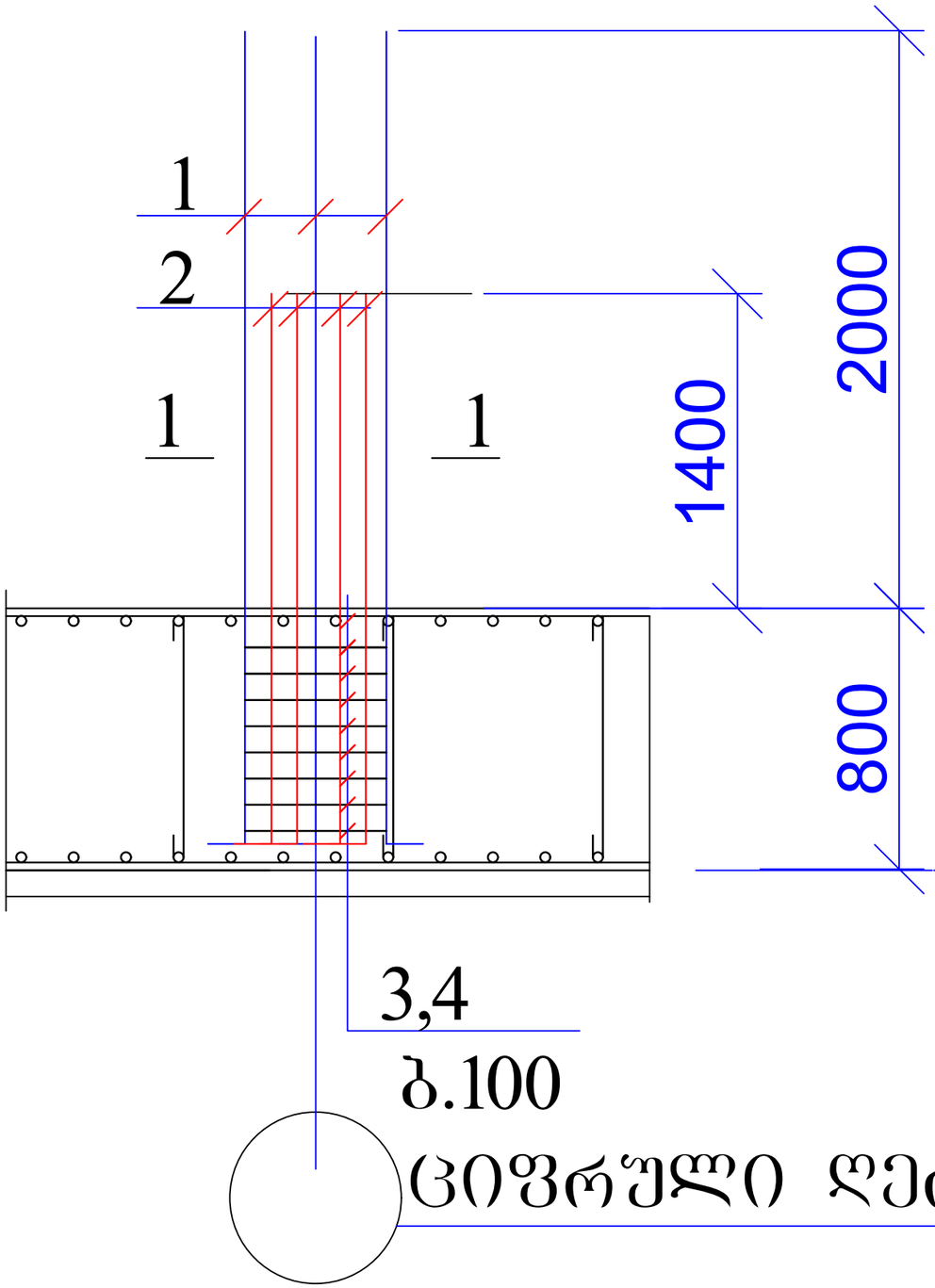

1 — 1

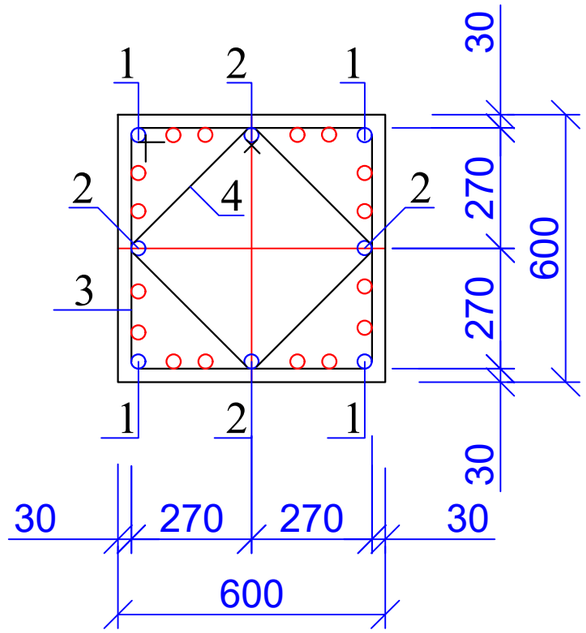

კოზ. 3

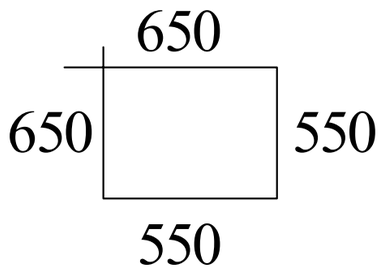

კოზ. 4

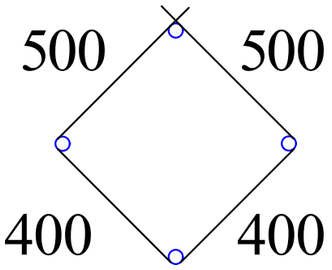

პოზ	დასახელება		რაოდ	წონა კგ	
				ერთ	სულ
	ანკერი ა-2		10		
1	Ø 25	B500B L= 3000	8	11.55	92.4
2	Ø 25	B500B L= 2500	16	9.625	154
3	Ø 8	A240 L= 2400	8	0.96	7.68
4	Ø 8	A240 L= 1800	8	0.72	5.76

ქ. თბილისი, დიღმის სასწავლო-საცდელი მეურნეობის ტერიტორია, ს/კ: 01.72.14.009.663, მრავალბინიანი საცხოვრებელი სახლის პროექტი				სტადია	ფურც.	რაოდ
					კ-14	
მთ. არქიტექტორი	რ. ტყემალაძე		კონსტრუქციული ნაწილი			
ავტორი	რ. ტყემალაძე					
პრ. მთ. ინჟინ.	რ. სილაგაძე		ანკერი ა-1	მასშტაბი		
შეასრულა	დ. მაისურაძე					
შეამოწმა	რ. სილაგაძე					

ანკერი ა-3

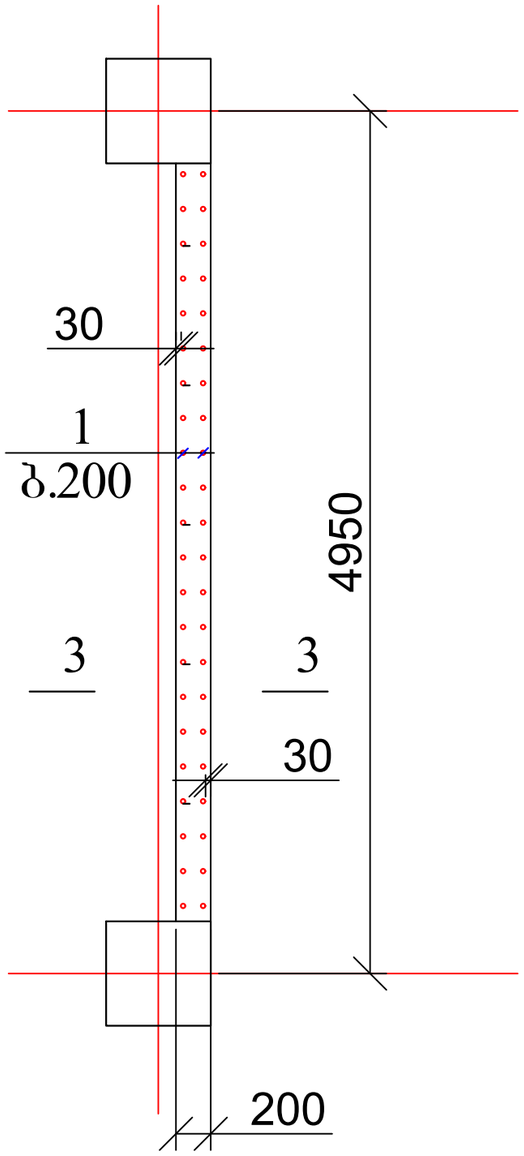

3 — 3

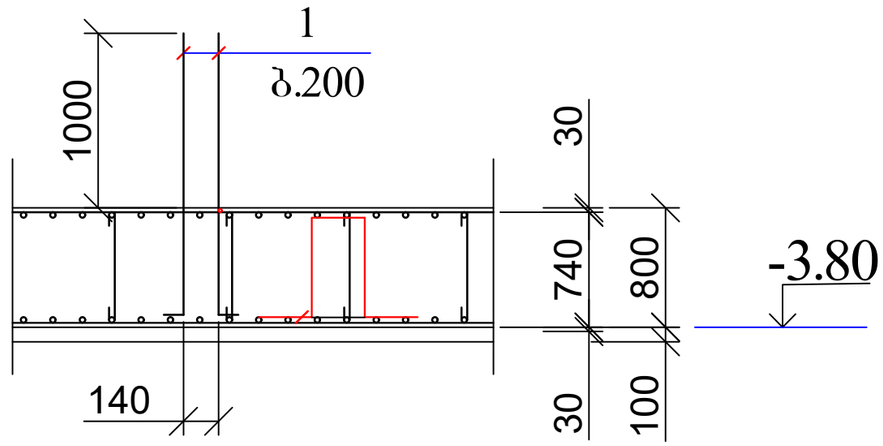

პოზ	დასახელება	რაოდ	წონა კგ	
			ერთ	სულ
	ანკერი ა-3	2		
1	Ø 16 B500B L= 2000	44	3.2	140.8

ქ. თბილისი, დიღმის სასწავლო-საცდელი მეურნეობის ტერიტორია, ს/კ: 01.72.14.009.663, მრავალბინიანი საცხოვრებელი სახლის პროექტი				სტადია	ფურც. / რაოდ
					კ-15 /
მთ. არქიტექტორი	რ. ტყემალაძე		კონსტრუქციული ნაწილი		
ავტორი	რ. ტყემალაძე				
პრ. მთ. ინჟინ.	რ. სილაგაძე		ანკერი ა-3	მასშტაბი	
შეასრულა	დ. მაისურაძე				
შეამოწმა	რ. სილაგაძე				

ანკერი ა-4

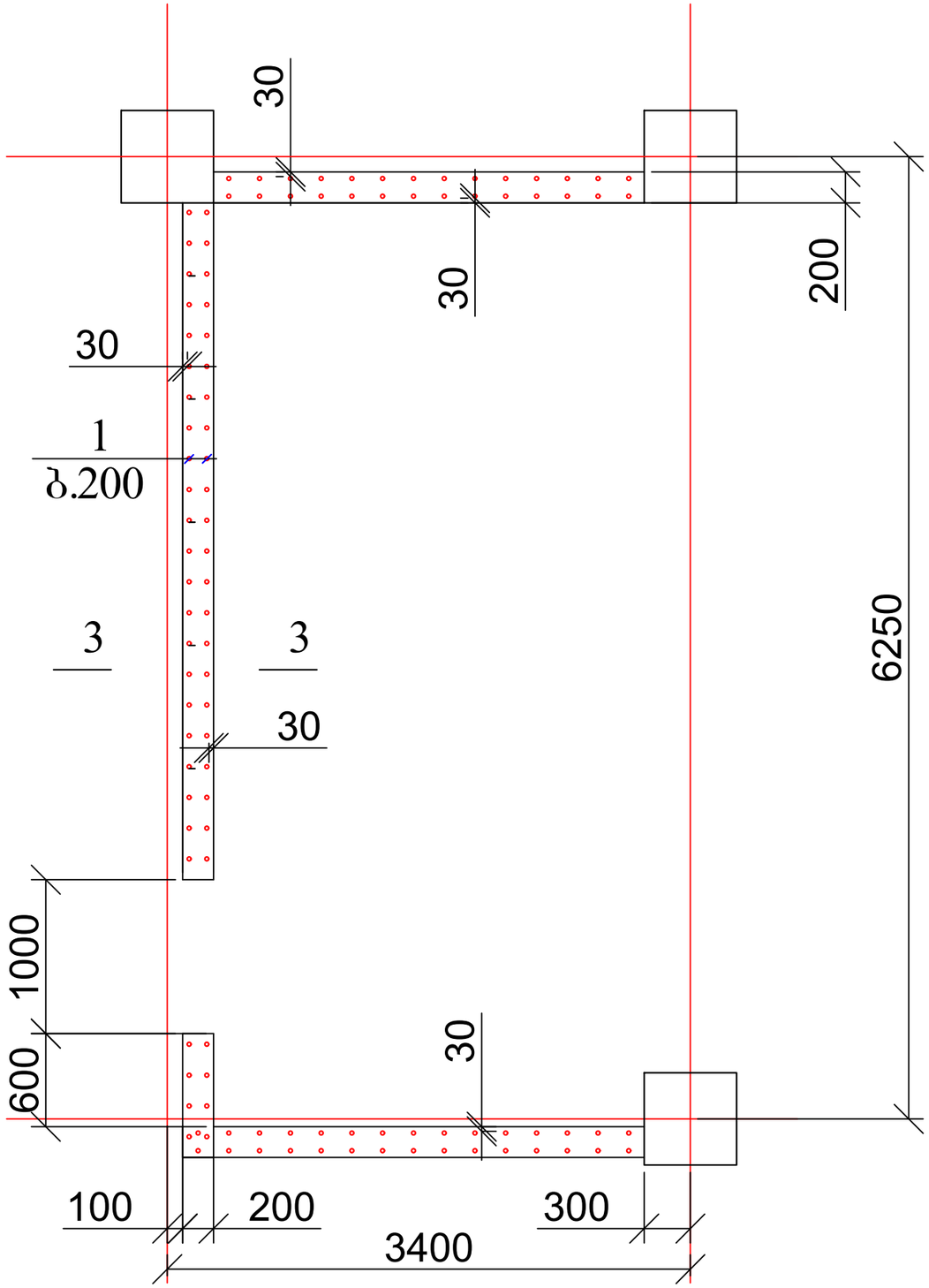

3 — 3

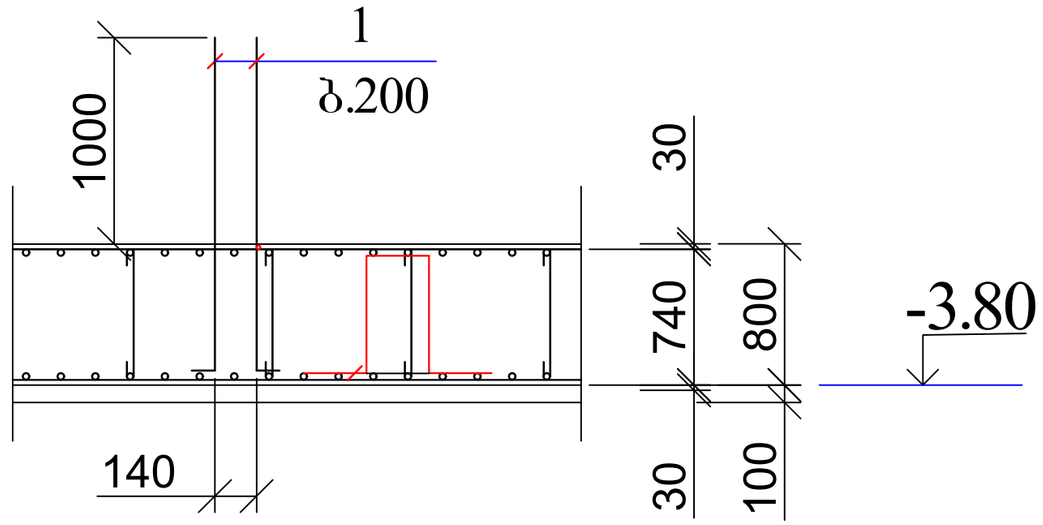

პოზ	დასახელება	რაოდ	წონა კგ	
			ერთ	სულ
	ანკერი ა-4	1		
1	Ø 16 B500B L= 2000	120	3.2	384

ქ. თბილისი, დიღმის სასწავლო-საცდელი მეურნეობის ტერიტორია, ს/კ: 01.72.14.009.663, მრავალბინიანი საცხოვრებელი სახლის პროექტი				სტადია	ფურც. კ-16 / რაოდ
მთ. არქიტექტორი	რ. ტყემალაძე		კონსტრუქციული ნაწილი		
ავტორი	რ. ტყემალაძე				
პრ. მთ. ინჟინ.	რ. სილაგაძე		ანკერი ა-4	მასშტაბი	
შეასრულა	დ. მაისურაძე				
შეამოწმა	რ. სილაგაძე				

ანკერი ა-5

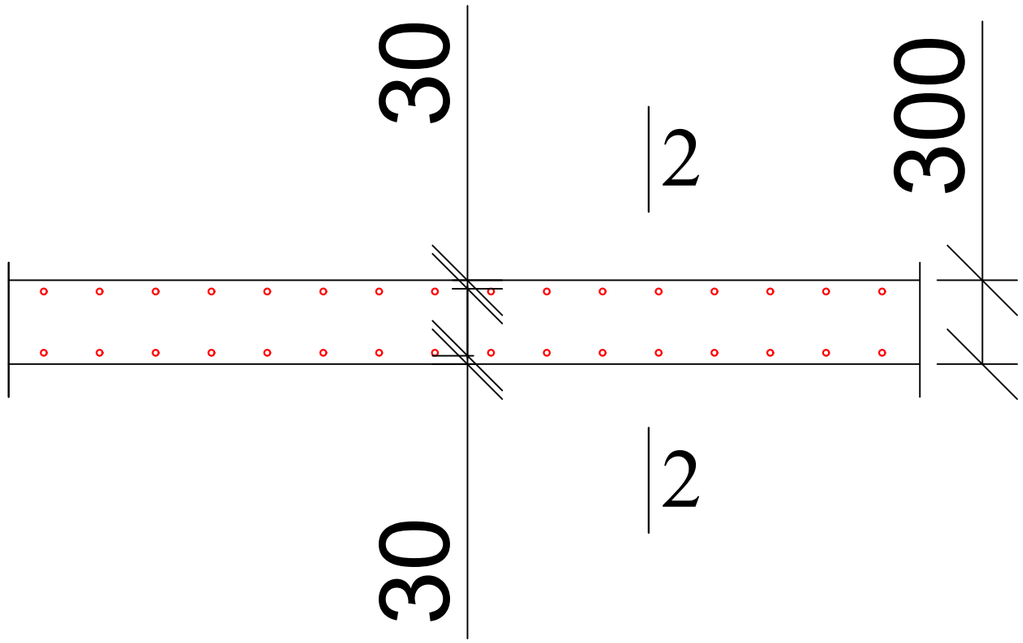

პოზ	დასახელება	რაოდ	წონა კგ	
			ერთ	სულ
	ანკერი ა-5	1		
1	Ø 12 B500B L= 2000	1000	1.8	1800

2 — 2

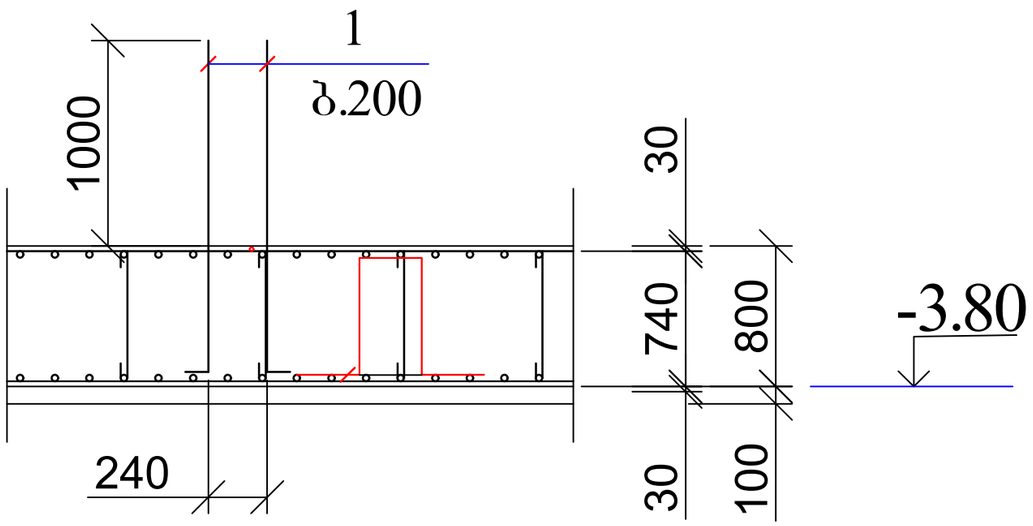

ქ. თბილისი, დიღმის სასწავლო-საცდელი მეურნეობის ტერიტორია, ს/კ: 01.72.14.009.663, მრავალბინიანი საცხოვრებელი სახლის პროექტი				სტადია	ფურც. / რაოდ
					კ-17 /
მთ. არქიტექტორი	რ. ტყემალაძე		კონსტრუქციული ნაწილი		
ავტორი	რ. ტყემალაძე				
პრ. მთ. ინჟინ.	რ. სილაგაძე		ანკერი ა-5	მასშტაბი	
შეასრულა	დ. მაისურაძე				
შეამოწმა	რ. სილაგაძე				

ანკერი ა-6

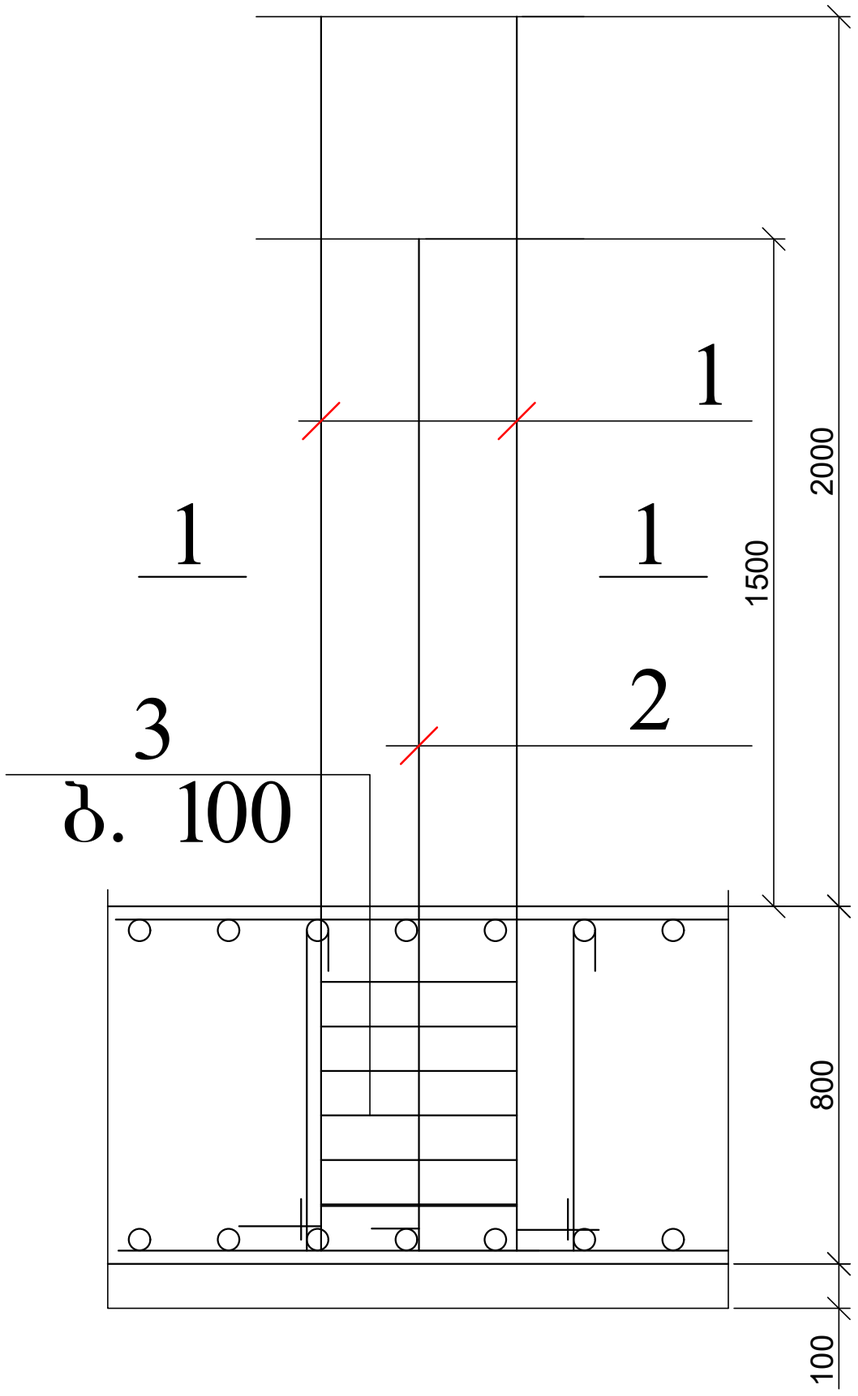

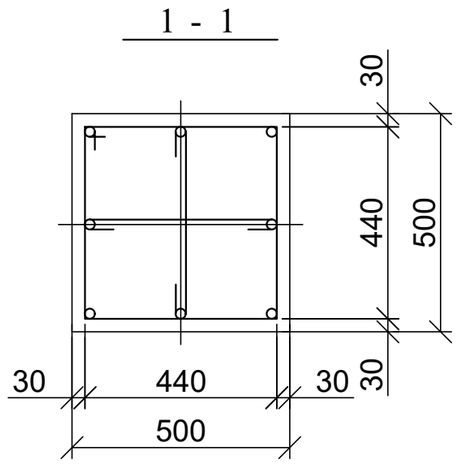

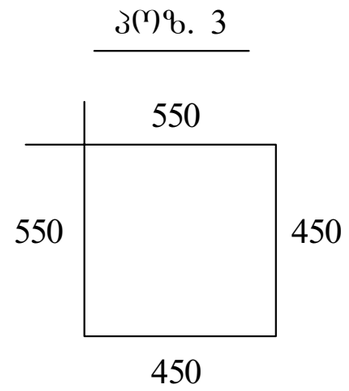

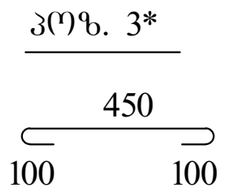

პოზ	დასახელება	რაოდ	წონა კგ	
			ერთ	სულ
	ანკერი ა-6	2		
1	Ø 25 B500B L= 3000	4	11.55	46.2
2	Ø 25 B500B L= 2500	4	9.625	38.5
3	Ø 8 A240 L= 2000	6	0.8	4.8
3*	Ø 8 A240 L= 650	12	0.26	3.12

ქ. თბილისი, დიღმის სასწავლო-საცდელი მეურნეობის ტერიტორია, ს/კ: 01.72.14.009.663, მრავალბინიანი საცხოვრებელი სახლის პროექტი				სტადია	ფურც.	რაოდ
					კ-18	
მთ. არქიტექტორი	რ. ტყემალაძე		კონსტრუქციული ნაწილი			
ავტორი	რ. ტყემალაძე					
პრ. მთ. ინჟინ.	რ. სილაგაძე		ანკერი ა-6	მასშტაბი		
შეასრულა	დ. მაისურაძე					
შეამოწმა	რ. სილაგაძე					

კოლონების, დიაფრაგმების და კედლების განლაგება

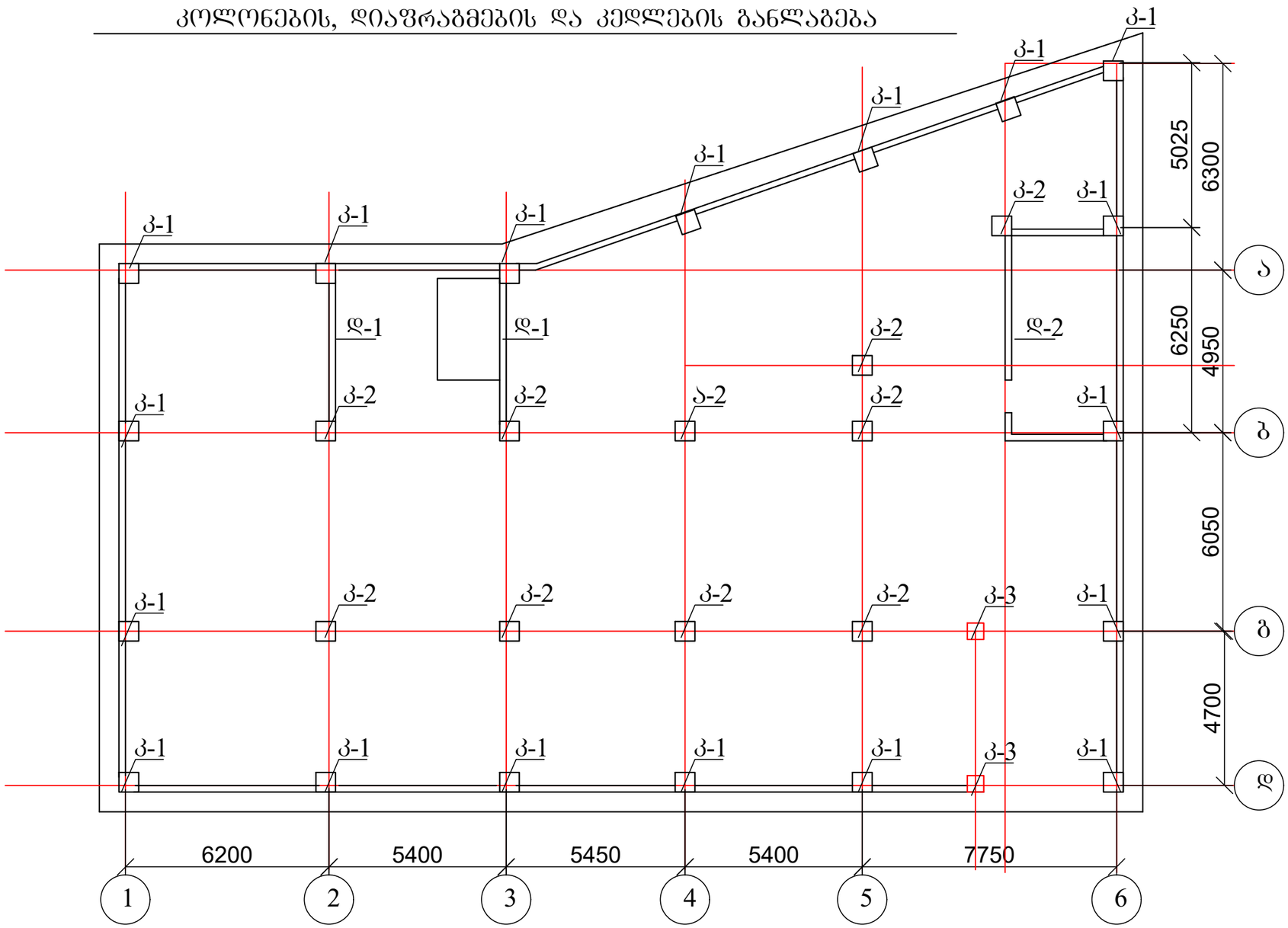

1. კოლონების კონსტრუქცია იხ. შურც. კ-20-კ-22.

ქ. თბილისი, დიღმის სასწავლო-საცდელი მეურნეობის ტერიტორია, ს/კ: 01.72.14.009.663, მრავალბინიანი საცხოვრებელი სახლის პროექტი				სტადია	შურც.	რაოდ
					კ-19	
მთ. არქიტექტორი	რ. ტყემალაძე		კონსტრუქციული ნაწილი			
ავტორი	რ. ტყემალაძე					
პრ. მთ. ინჟინ.	რ. სილაგაძე		კოლონების, დიაფრაგმების და კედლების განლაგება	მასშტაბი		
შეასრულა	დ. მაისურაძე					
შეამოწმა	რ. სილაგაძე					

კოლონა კ-1

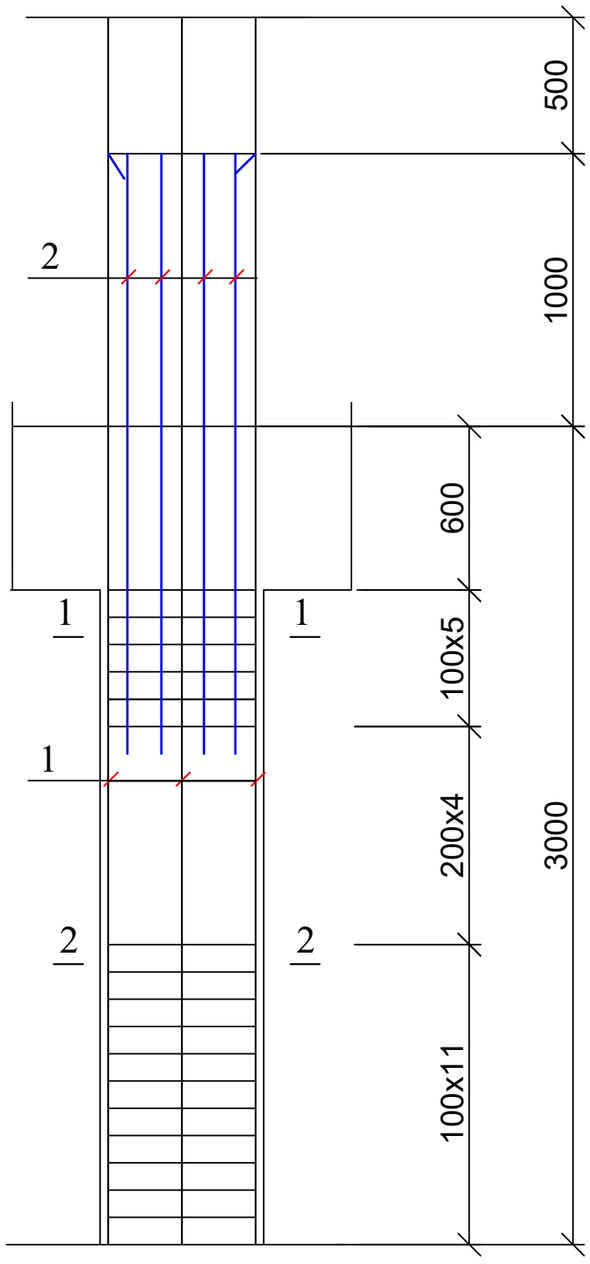

კოლონა კ-1; კვეთი 1-1

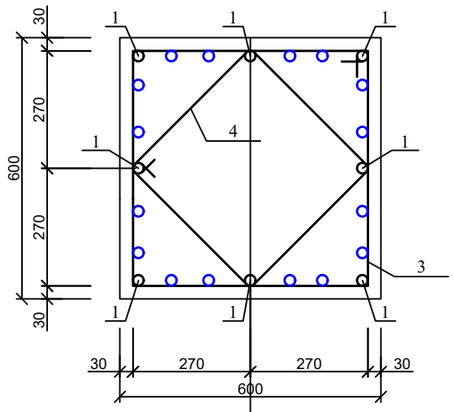

ასოითი ღერძი

კვეთი 3

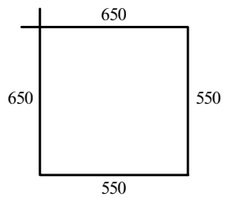

კვეთი 4

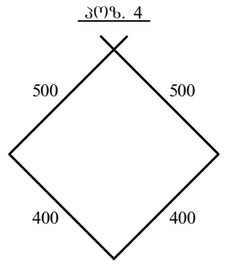

კოლონა კ-1; კვეთი 2-2

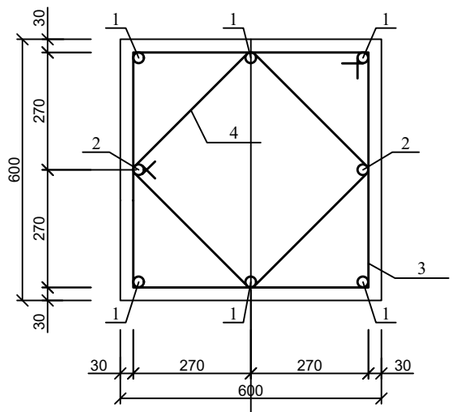

ცისფრული ღერძი

პოზ	დასახელება	რაოდ	წონა კგ	
			ერთ	სულ
	კოლონა კ-1	18		
1	Ø 25 B500B L= 4500	8	17.325	138.6
2	Ø 25 B500B L= 2000	16	7.7	123.2
3	Ø 8 A240 L= 2400	20	0.96	19.2
4	Ø 8 A240 L= 1800	20	0.72	14.4
	ბეტონი B25		$მ^3$	0.9

ქ. თბილისი, დიღმის სასწავლო-საცდელი მეურნეობის ტერიტორია, ს/კ: 01.72.14.009.663, მრავალბინიანი საცხოვრებელი სახლის პროექტი				სტადია	ფურც.	რაოდ
					კ-20	
მთ. არქიტექტორი	რ. ტყემალაძე		კონსტრუქციული ნაწილი			
ავტორი	რ. ტყემალაძე					
პრ. მთ. ინჟინ.	რ. სილაგაძე		კოლონა კ-1	მასშტაბი		
შეასრულა	დ. მაისურაძე					
შეამოწმა	რ. სილაგაძე					

კოლონა კ-2

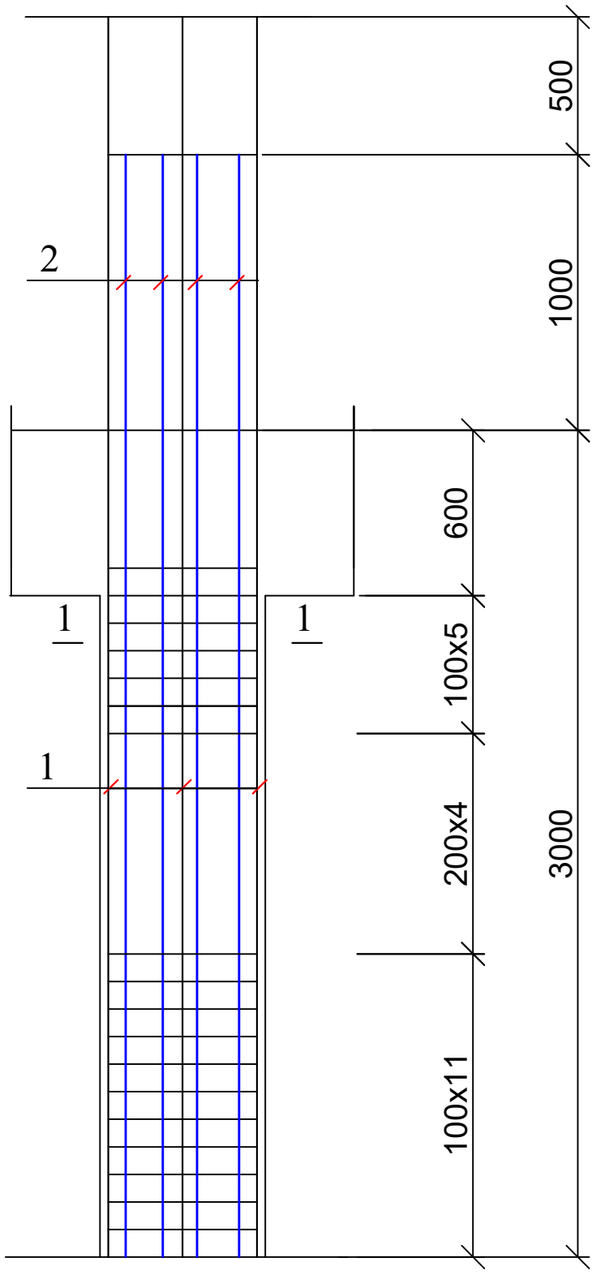

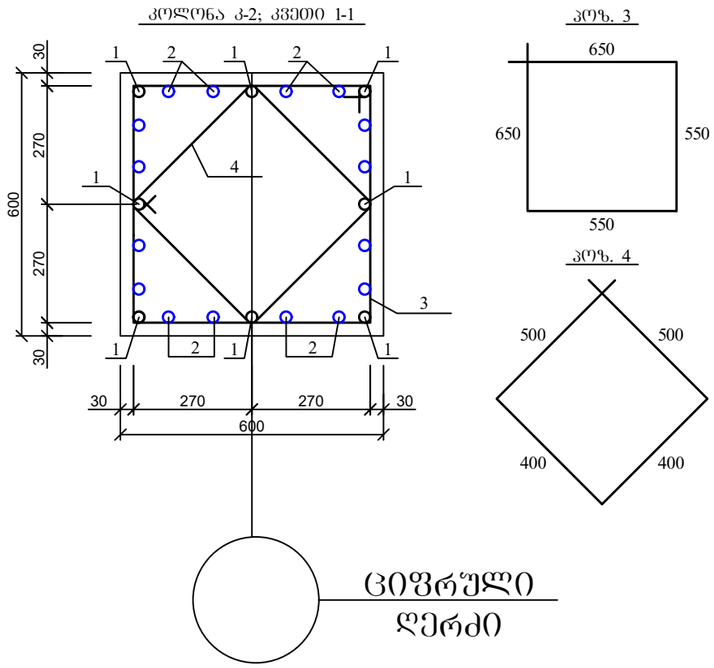

პოზ	დასახელება	რაოდ	წონა კგ	
			ერთ	სულ
	კოლონა კ-2	10		
1	Ø 25 B500B L= 4500	8	17.325	138.6
2	Ø 25 B500B L= 4000	16	15.4	246.4
3	Ø 8 A240 L= 2400	20	0.96	19.2
4	Ø 8 A240 L= 1800	20	0.72	14.4
	ბეტონი B25		მ³	0.9

ქ. თბილისი, დიღმის სასწავლო-საცდელი მეურნეობის ტერიტორია, ს/კ: 01.72.14.009.663, მრავალბინიანი საცხოვრებელი სახლის პროექტი				სტადია	ფურც.	რაოდ
					კ-21	
მთ. არქიტექტორი	რ. ტყემალაძე		კონსტრუქციული ნაწილი			
ავტორი	რ. ტყემალაძე					
პრ. მთ. ინჟინ.	რ. სილაგაძე		კოლონა კ-2	მასშტაბი		
შეასრულა	დ. მაისურაძე					
შეამოწმა	რ. სილაგაძე					

კოლონა კ-3

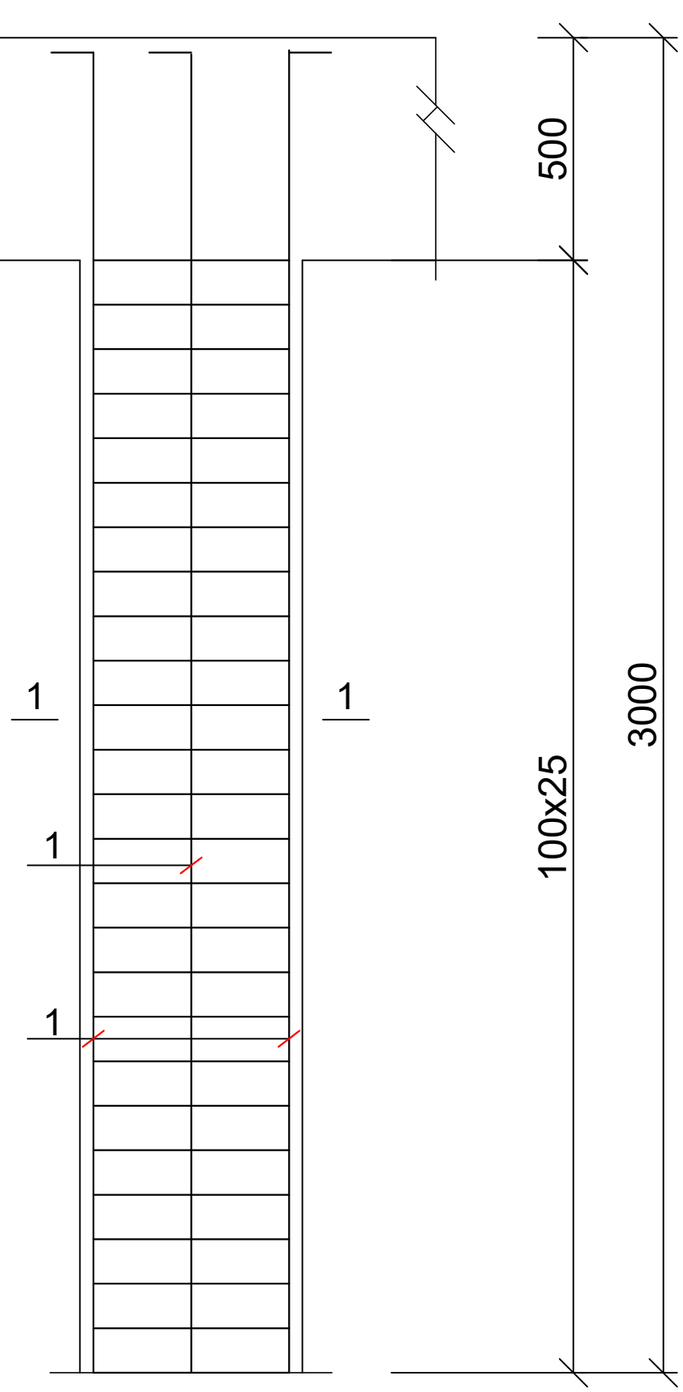

კოლონა კ-3
ჭრილი 1-1

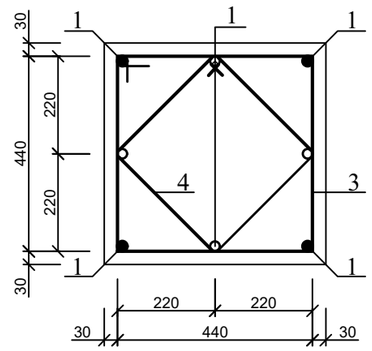

პოზ. 3

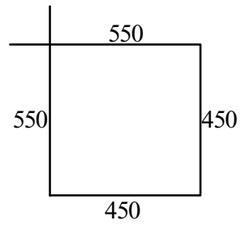

პოზ. 4

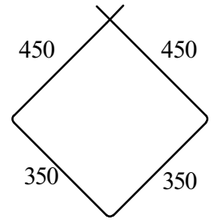

პოზ	დასახელება	რაოდ	წონა კგ	
			ერთ	სულ
	კოლონა კ-3	2		
1	Ø 25 B500B L= 3300	8	12.705	101.64
3	Ø 8 A240 L= 2000	20	0.8	16
4	Ø 8 A240 L= 1600	20	0.64	12.8
	ბეტონი B25		მ³	0.63

ქ. თბილისი, დიღმის სასწავლო-საცდელი მეურნეობის ტერიტორია, ს/კ: 01.72.14.009.663, მრავალბინიანი საცხოვრებელი სახლის პროექტი				სტადია	ფურც.	რაოდ
					კ-22	
მთ. არქიტექტორი	რ. ტყემალაძე		კონსტრუქციული ნაწილი			
ავტორი	რ. ტყემალაძე					
პრ. მთ. ინჟინ.	რ. სილაგაძე		კოლონა კ-3	მასშტაბი		
შეასრულა	დ. მაისურაძე					
შეამოწმა	რ. სილაგაძე					

დიაფრაგმა დ-1

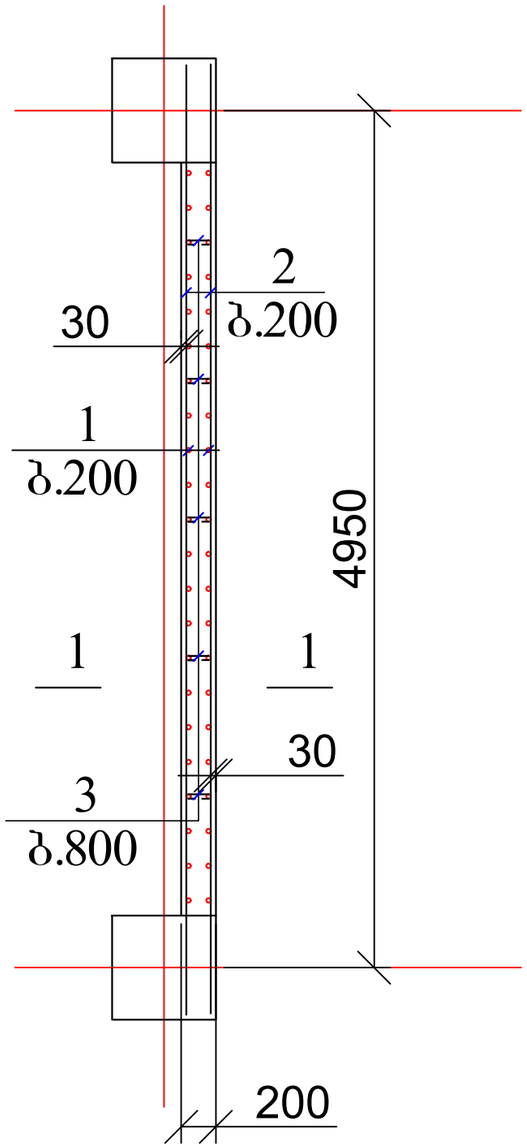

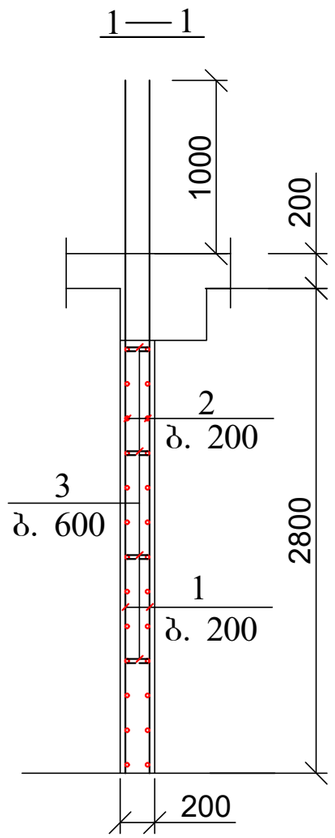

პოზ	დასახელება	რაოდ	წონა კგ	
			ერთ	სულ
	დიაფრაგმა დ-1	2		
1	Ø 16 B500B L= 4000	44	6.4	281.6
2	Ø 16 B500B L= 5500	26	8.8	228.8
3	Ø 8 A240 L= 300	20	0.12	2.4
	ბეტონი B25		მ³	2.2

ქ. თბილისი, დიღმის სასწავლო-საცდელი მეურნეობის ტერიტორია, ს/კ: 01.72.14.009.663, მრავალბინიანი საცხოვრებელი სახლის პროექტი				სტადია	ფურც. / რაოდ
					კ-22-1 /
მთ. არქიტექტორი	რ. ტყემალაძე		კონსტრუქციული ნაწილი		
ავტორი	რ. ტყემალაძე				
პრ. მთ. ინჟინ.	რ. სილაგაძე		დიაფრაგმა დ-1	მასშტაბი	
შეასრულა	დ. მაისურაძე				
შეამოწმა	რ. სილაგაძე				

დიაფრაგმა დ-2

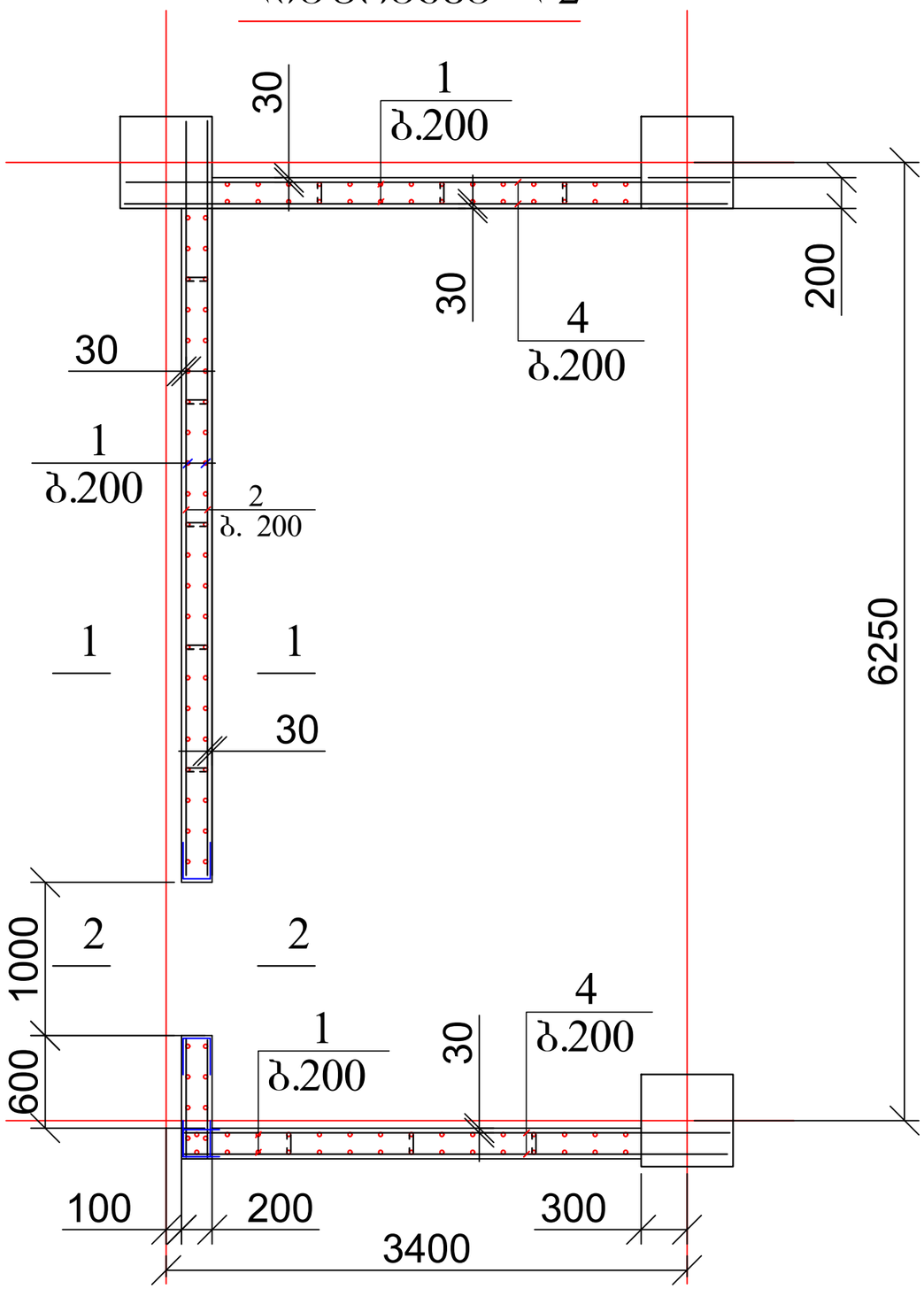

პოზ.10

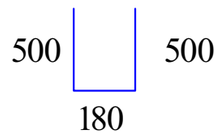

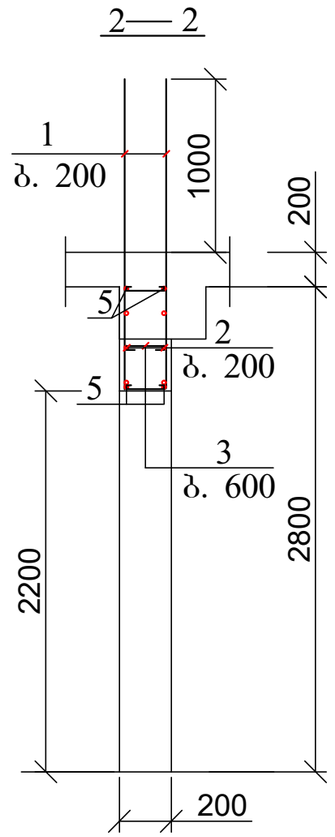

პოზ	დასახელება	რაოდ	წონა კგ	
			ერთ	სულ
	დიაფრაგმა დ-2	1		
1	Ø 16 B500B L= 4000	120	6.4	768
2	Ø 16 B500B L= 6700	26	10.72	278.72
3	Ø 8 A240 L= 300	50	0.12	6
4	Ø 16 B500B L= 3900	52	6.24	324.48
5	Ø 25 B500B L= 3900	4	15.015	60.06
10	Ø 8 A240 L= 1200	52	0.48	24.96
	ბეტონი B25		$მ^3$	5.3

ქ. თბილისი, დიღმის სასწავლო-საცდელი მეურნეობის ტერიტორია, ს/კ: 01.72.14.009.663, მრავალბინიანი საცხოვრებელი სახლის პროექტი				სტადია	ფურც.	რაოდ
					კ-22-2	
მთ. არქიტექტორი	რ. ტყემალაძე		კონსტრუქციული ნაწილი			
ავტორი	რ. ტყემალაძე					
პრ. მთ. ინჟინ.	რ. სილაგაძე		დიაფრაგმა დ-2	მასშტაბი		
შეასრულა	დ. მაისურაძე					
შეამოწმა	რ. სილაგაძე					

გადახურვის ფილის საყალიბე ნახაზი -0.10 ნიშნულზე

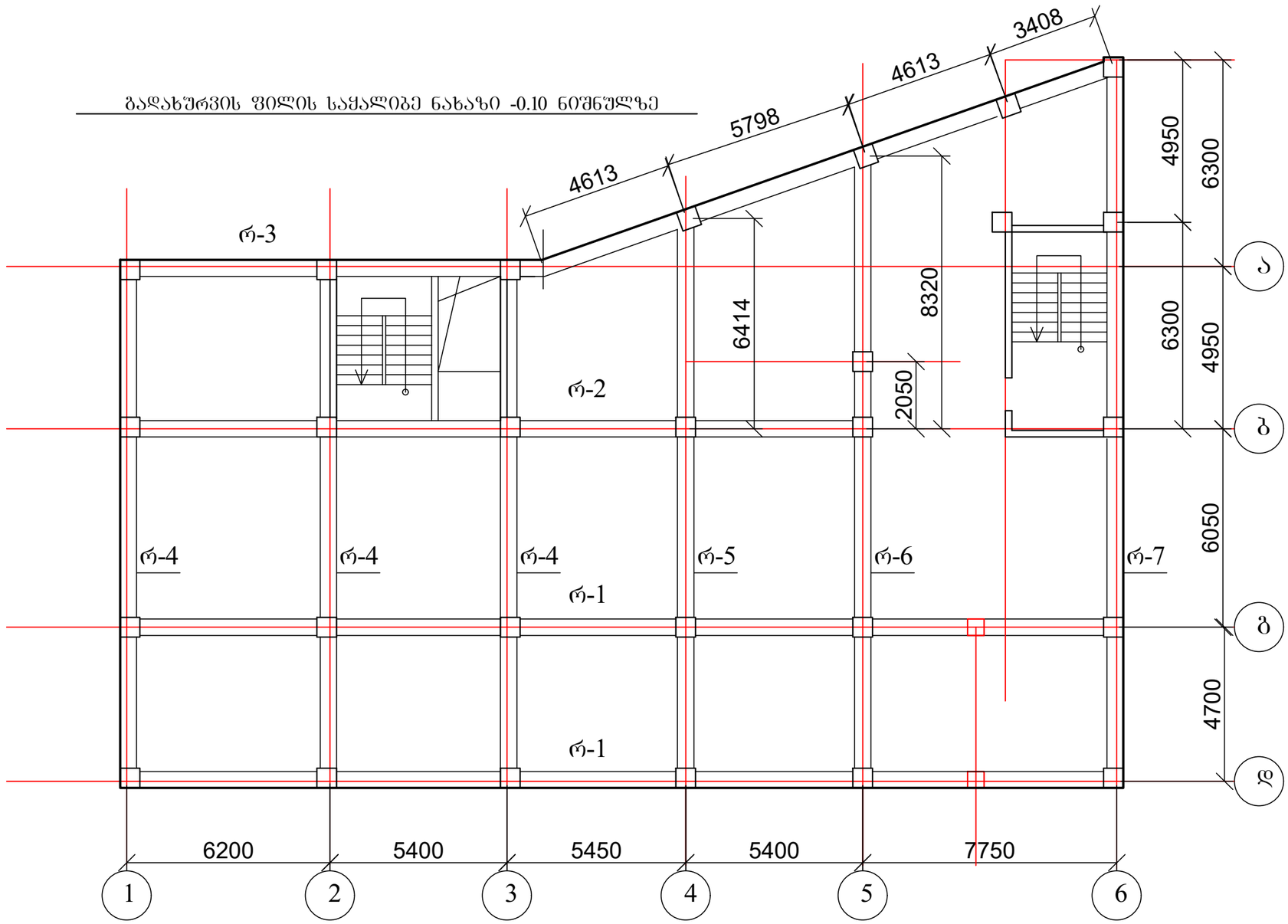

1. რიგელების კონსტრუქცია იხ. ფურც. კ-24-კ-26.

ქ. თბილისი, დიღმის სასწავლო-საცდელი მეურნეობის ტერიტორია, ს/კ: 01.72.14.009.663, მრავალბინიანი საცხოვრებელი სახლის პროექტი				სტადია	ფურც. / რაოდ
					კ-23 /
მთ. არქიტექტორი	რ. ტყემალაძე		კონსტრუქციული ნაწილი		
ავტორი	რ. ტყემალაძე				
პრ. მთ. ინჟინ.	რ. სილაგაძე		გადახურვის ფილის საყალიბე ნახაზი -0.10 ნიშნულზე	მასშტაბი	
შეასრულა	დ. მაისურაძე				
შეამოწმა	რ. სილაგაძე				

რიგელი რ-1

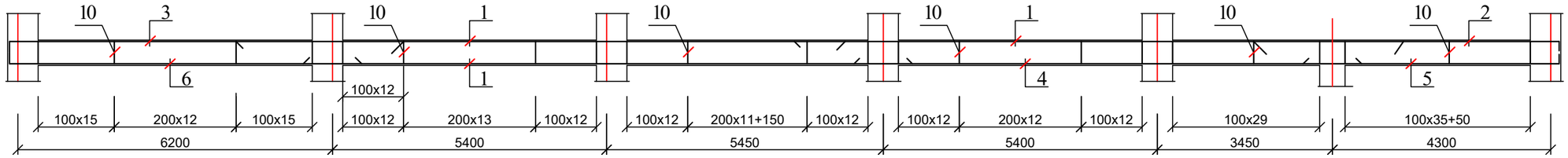

რიგელი რ-2

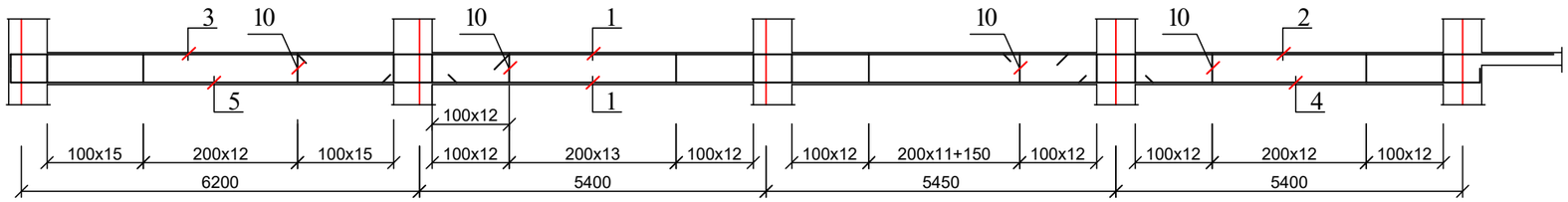

რიგელი რ-3

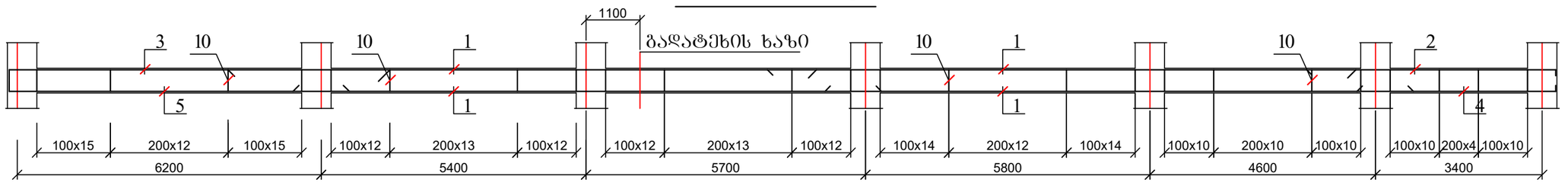

რიგელი რ-4

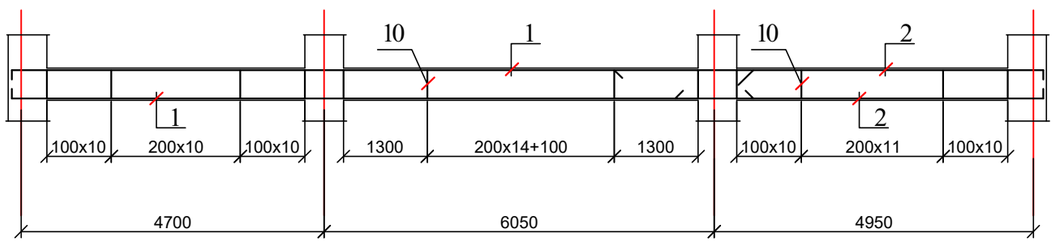

1. ჭრილი იხ. ფურც. კ-26.

ქ. თბილისი, დიღმის სასწავლო-საცდელი მეურნეობის ტერიტორია, ს/კ: 01.72.14.009.663, მრავალბინიანი საცხოვრებელი სახლის პროექტი				სტადია	ფურც.	რაოდ
					კ-24	
მთ. არქიტექტორი	რ. ტყემალაძე		კონსტრუქციული ნაწილი			
ავტორი	რ. ტყემალაძე					
პრ. მთ. ინჟინ.	რ. სილაგაძე		რიგელები რ-1, რ-2, რ-3 და რ-4	მასშტაბი		
შეასრულა	დ. მაისურაძე					
შეამოწმა	რ. სილაგაძე					

რიგელი რ-5

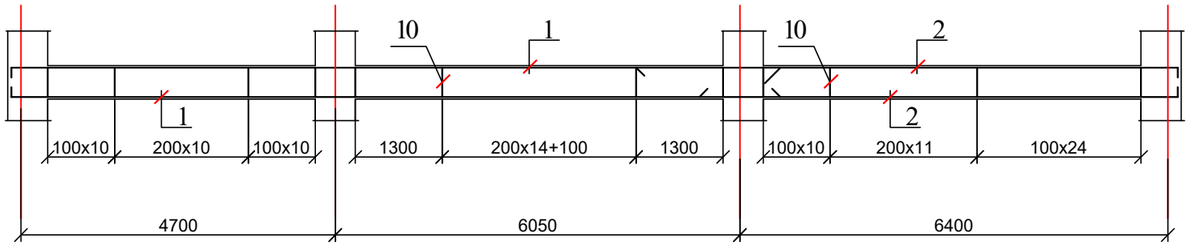

რიგელი რ-6

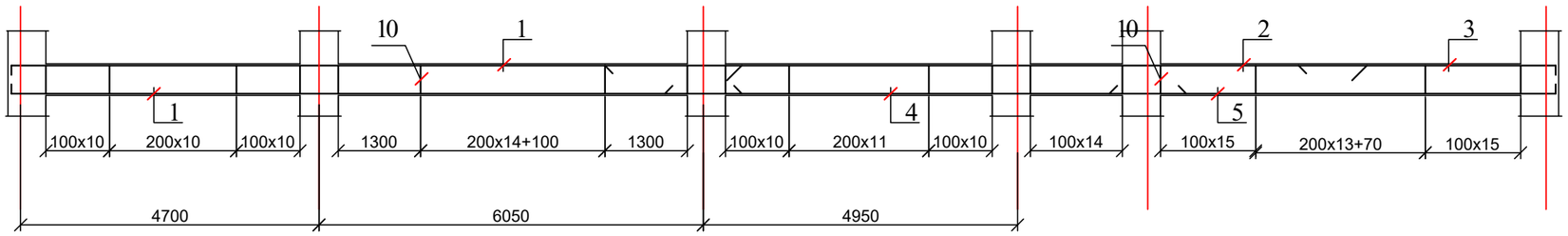

რიგელი რ-7

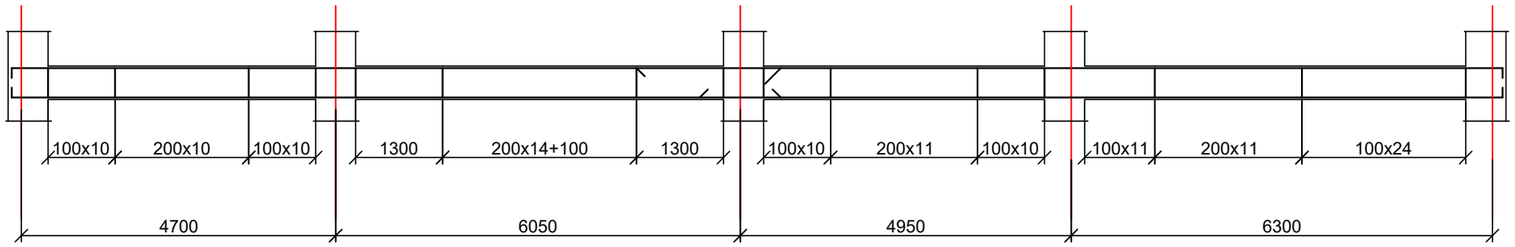

1. ჭრილი იხ. ფურც. კ-26.

ქ. თბილისი, დიღმის სასწავლო-საცდელი მეურნეობის ტერიტორია, ს/კ: 01.72.14.009.663, მრავალბინიანი საცხოვრებელი სახლის პროექტი				სტადია	ფურც.	რაოდ
					კ-25	
მთ. არქიტექტორი	რ. ტყემალაძე		კონსტრუქციული ნაწილი			
ავტორი	რ. ტყემალაძე					
პრ. მთ. ინჟინ.	რ. სილაგაძე		რიგელები რ-5, რ-6 და რ-7	მასშტაბი		
შეასრულა	დ. მაისურაძე					
შეამოწმა	რ. სილაგაძე					

1 — 1

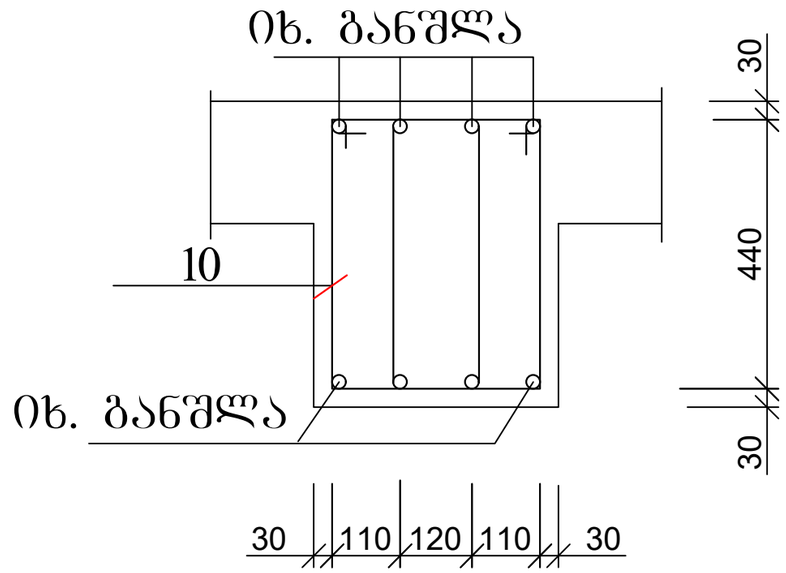

კოზ.10

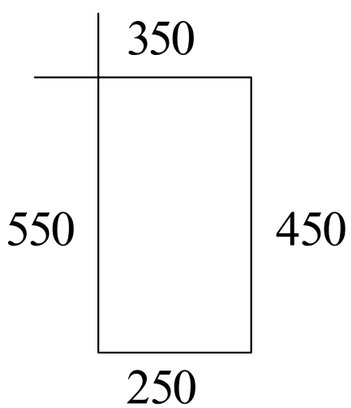

ქ. თბილისი, დიღმის სასწავლო-საცდელი მეურნეობის ტერიტორია, ს/კ: 01.72.14.009.663, მრავალბინიანი საცხოვრებელი სახლის პროექტი				სტადია	ფურც.	რაოდ
					კ-26	
მთ. არქიტექტორი	რ. ტყემალაძე		კონსტრუქციული ნაწილი			
ავტორი	რ. ტყემალაძე					
პრ. მთ. ინჟინ.	რ. სილაგაძე		რიგელის კვეთი 1-1	მასშტაბი		
შეასრულა	დ. მაისურაძე					
შეამოწმა	რ. სილაგაძე					

ბადახურვის ფილის ძირითადი არმირება -0.10 ნიშნულზე

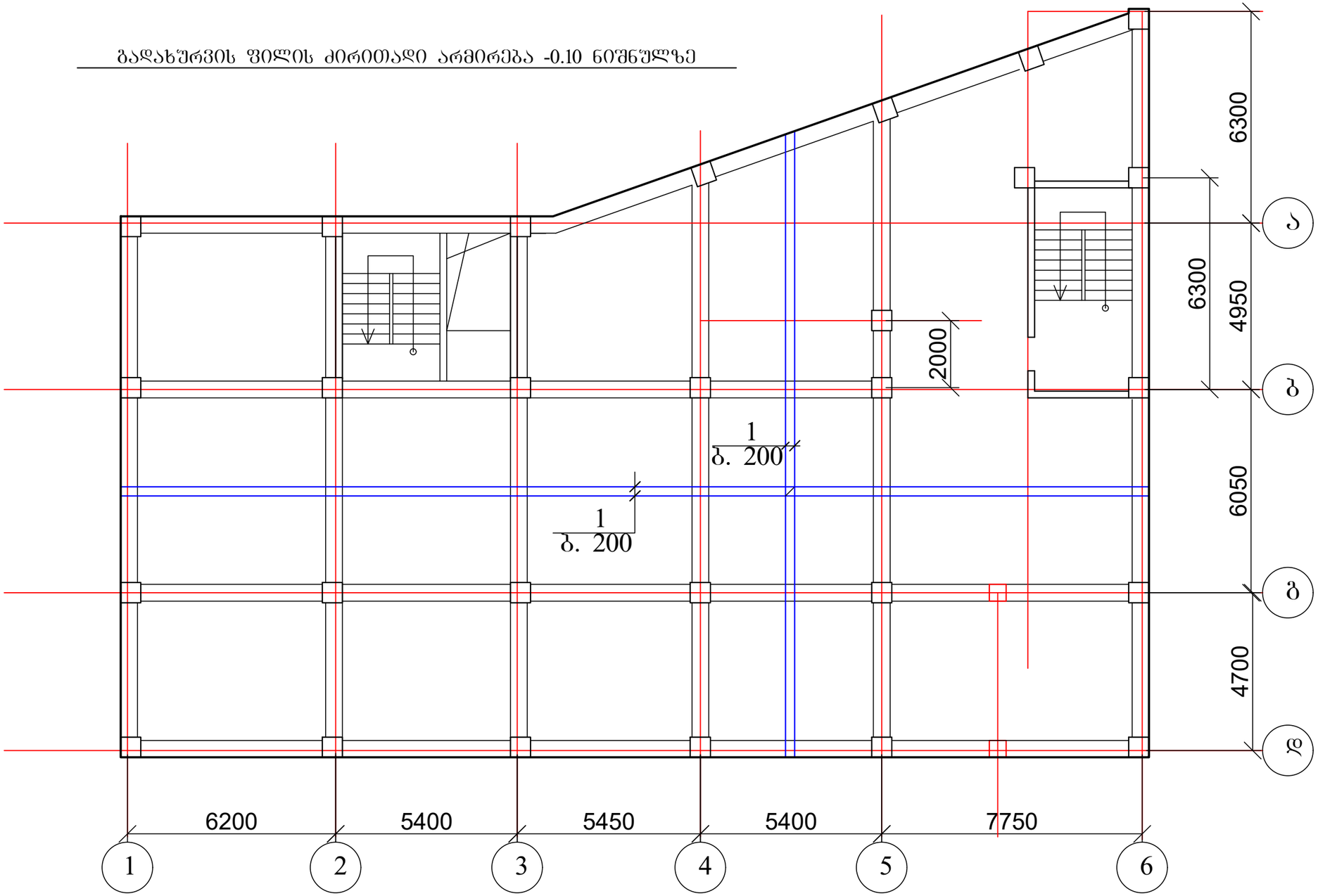

1. ჭრილი და მასალის სპეციფიკაცია იხ. ფურც. კ-28.

ქ. თბილისი, დიღმის სასწავლო-საცდელი მეურნეობის ტერიტორია, ს/კ: 01.72.14.009.663, მრავალბინიანი საცხოვრებელი სახლის პროექტი				სტადია	ფურც.
					კ-27
მთ. არქიტექტორი	რ. ტყემალაძე		კონსტრუქციული ნაწილი		
ავტორი	რ. ტყემალაძე				
პრ. მთ. ინჟინ.	რ. სილაგაძე		ბადახურვის ფილის ძირითადი არმირება -0.10 ნიშნულზე	მასშტაბი	
შეასრულა	დ. მაისურაძე				
შეამოწმა	რ. სილაგაძე				

გადახურვის ფილის კვეთი

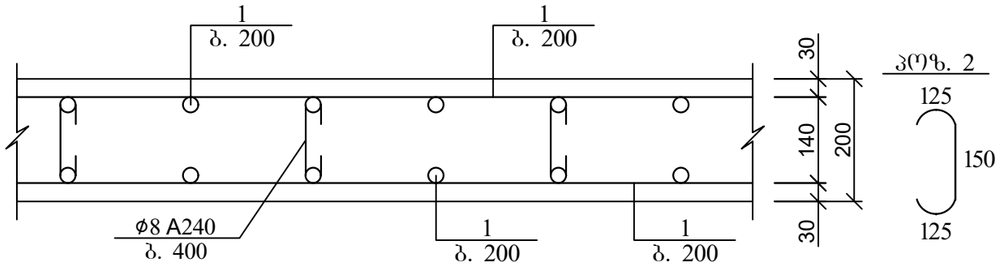

არმატურის გადაღებით (შეღუღების გარეშე) პირაპირის მოწყობის დეტალი ფილებისთვის

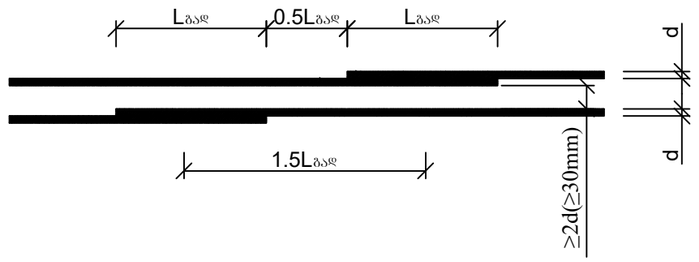

ქვედა და ზედა შრეების ფიქსატორების მოწყობის სქემატური ნახაზი

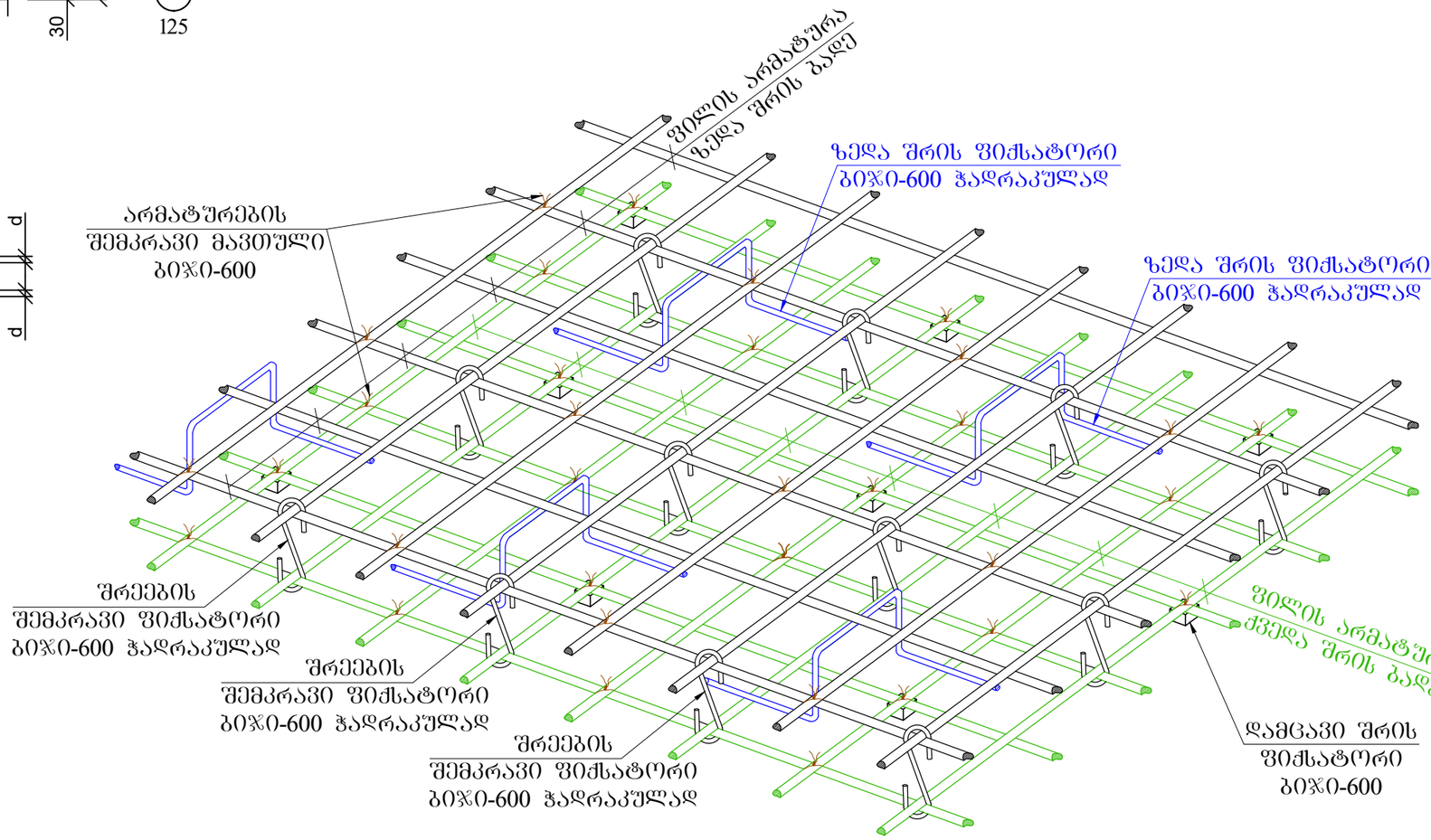

ქ. თბილისი, დიღმის სასწავლო-საცდელი მეურნეობის ტერიტორია, ს/კ: 01.72.14.009.663, მრავალბინიანი საცხოვრებელი სახლის პროექტი				სტადია	ფურც.
					კ-28
მთ. არქიტექტორი	რ. ტყემალაძე		კონსტრუქციული ნაწილი		
ავტორი	რ. ტყემალაძე				
პრ. მთ. ინჟინ.	რ. სილაგაძე		გადახურვის ფილის კვეთი; მასალის სპეციფიკაცია	მასშტაბი	
შეასრულა	დ. მაისურაძე				
შეამოწმა	რ. სილაგაძე				

გადახურვის ფილის საყალიბე ნახაზი (ძირითადი არმირების სქემით) 3.20 ნიშნულზე

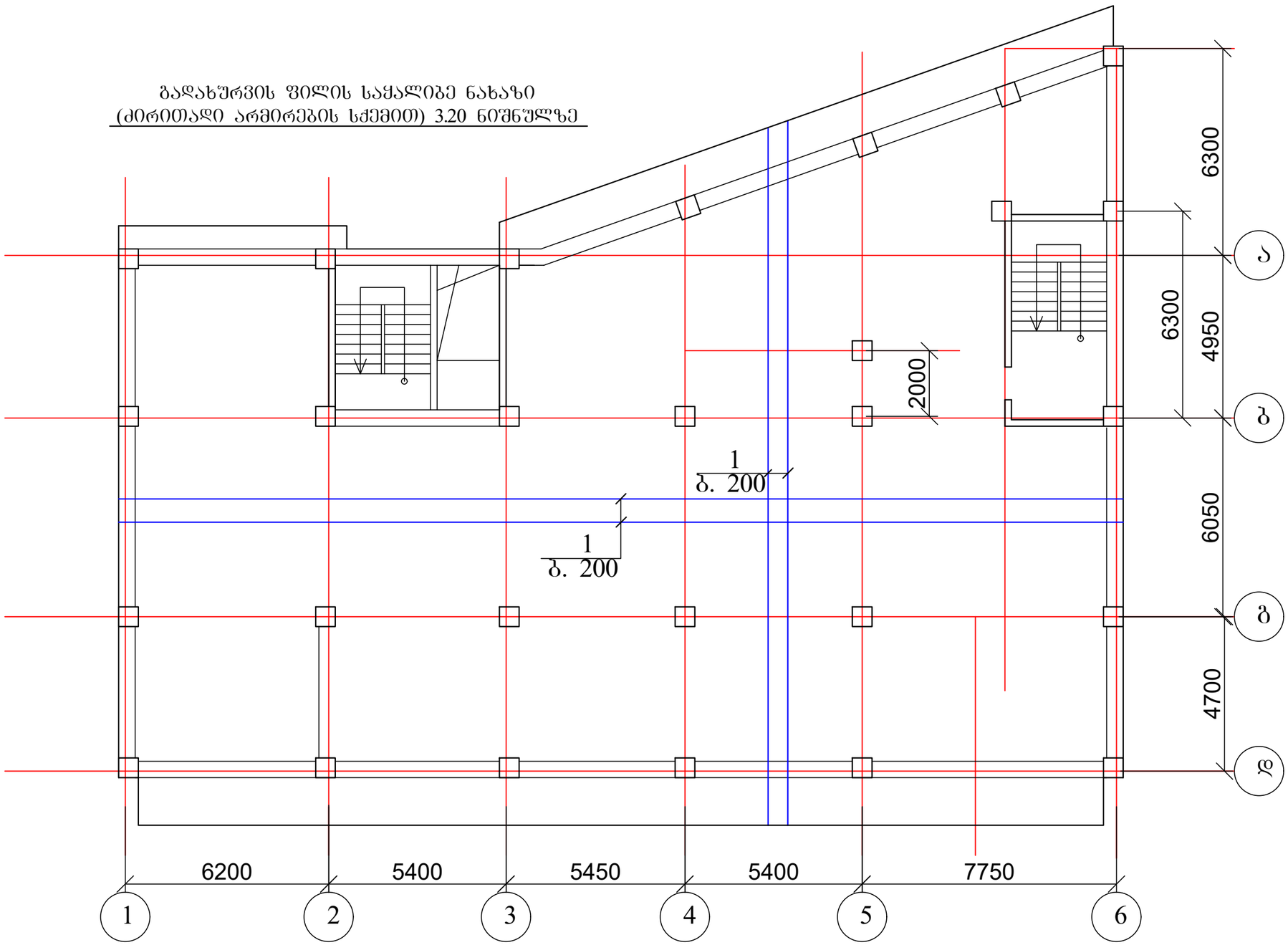

1. ფილის დამატებითი არმირება იხ. ფურც. კ-30.
2. ჭრილი და მასალის სპეციფიკაცია იხ. ფურც. კ-31.

ქ. თბილისი, დიღმის სასწავლო-საცდელი მეურნეობის ტერიტორია, ს/კ: 01.72.14.009.663, მრავალბინიანი საცხოვრებელი სახლის პროექტი				სტადია	ფურც.	რაოდ
					კ-29	
მთ. არქიტექტორი	რ. ტყემალაძე		კონსტრუქციული ნაწილი			
ავტორი	რ. ტყემალაძე					
პრ. მთ. ინჟინ.	რ. სილაგაძე		გადახურვის ფილის საყალიბე ნახაზი (ძირითადი არმირების სქემით) 3.20 ნიშნულზე	მასშტაბი		
შეასრულა	დ. მაისურაძე					
შეამოწმა	რ. სილაგაძე					

გადახურვის ფილის დამატებითი არმირება ზედა და ქვედა ზონაში 3.20 ნიშნულზე

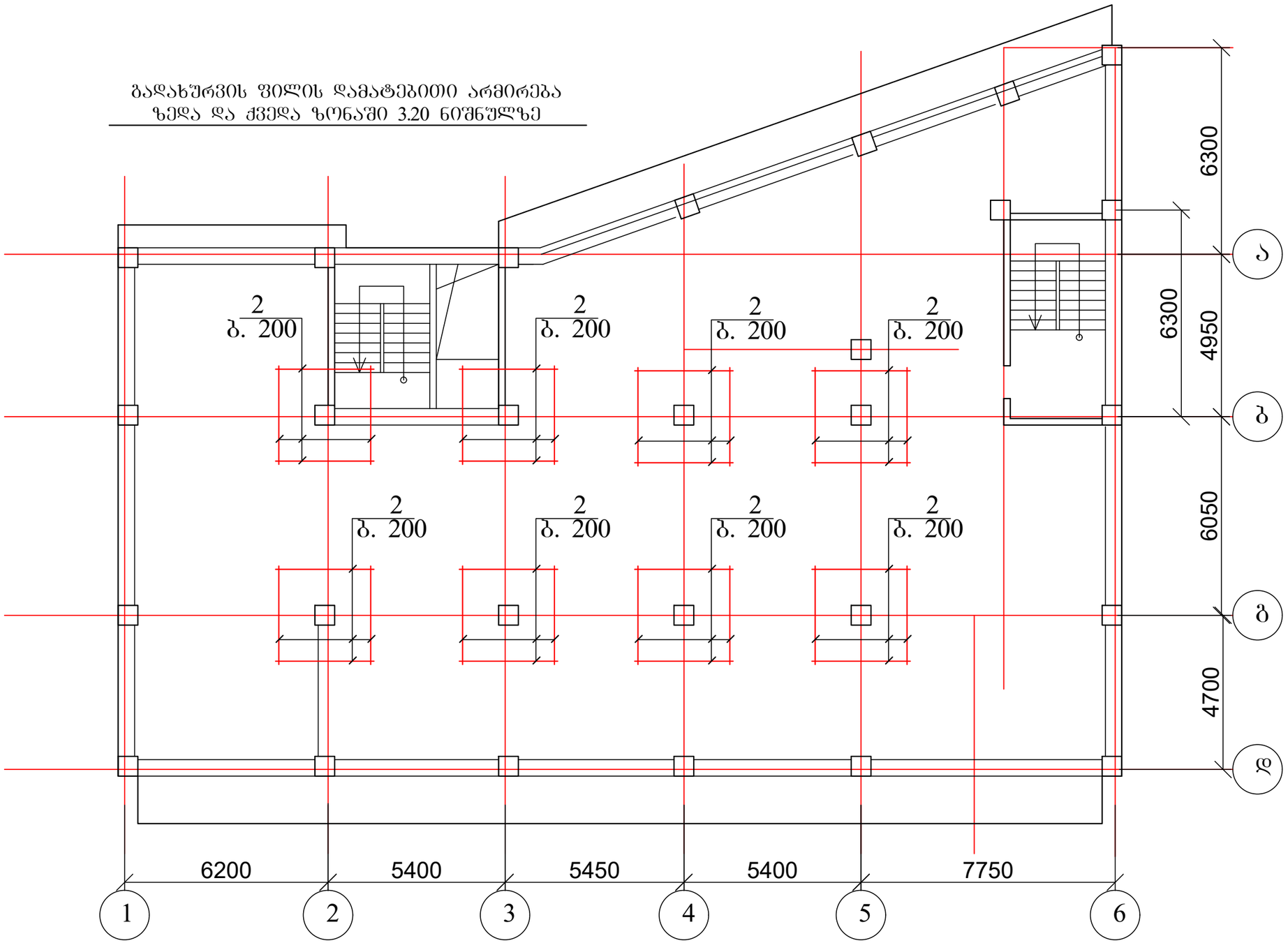

1. მასალის სპეციფიკაცია იხ. ფურც. კ-31.

ქ. თბილისი, დიღმის სასწავლო-საცდელი მეურნეობის ტერიტორია, ს/კ: 01.72.14.009.663, მრავალბინიანი საცხოვრებელი სახლის პროექტი				სტადია	ფურც.	რაოდ
					კ-30	
მთ. არქიტექტორი	რ. ტყემალაძე		კონსტრუქციული ნაწილი			
ავტორი	რ. ტყემალაძე					
პრ. მთ. ინჟინ.	რ. სილაგაძე		გადახურვის ფილის დამატებითი არმირება ზედა და ქვედა ზონაში 3.20 ნიშნულზე	მასშტაბი		
შეასრულა	დ. მაისურაძე					
შეამოწმა	რ. სილაგაძე					

გადახურვის ფილის კვეთი

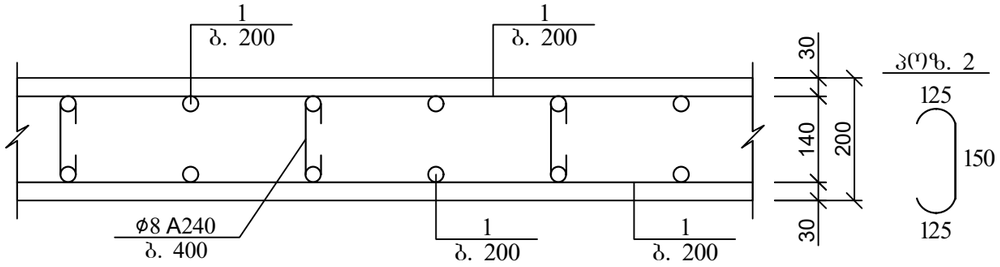

არმატურის გადაფენით (შეღუღების გარეშე) პირაპირის მოწყობის დეტალი ფილებისთვის

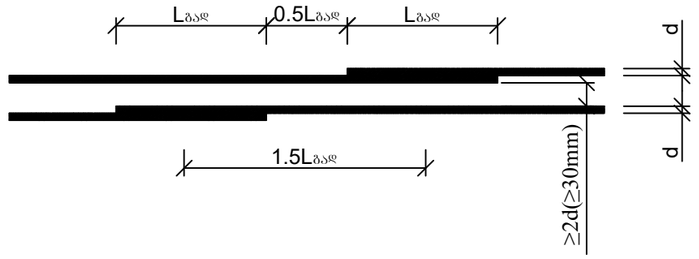

ქვედა და ზედა შრეების ფიქსატორების მოწყობის სქემატური ნახაზი

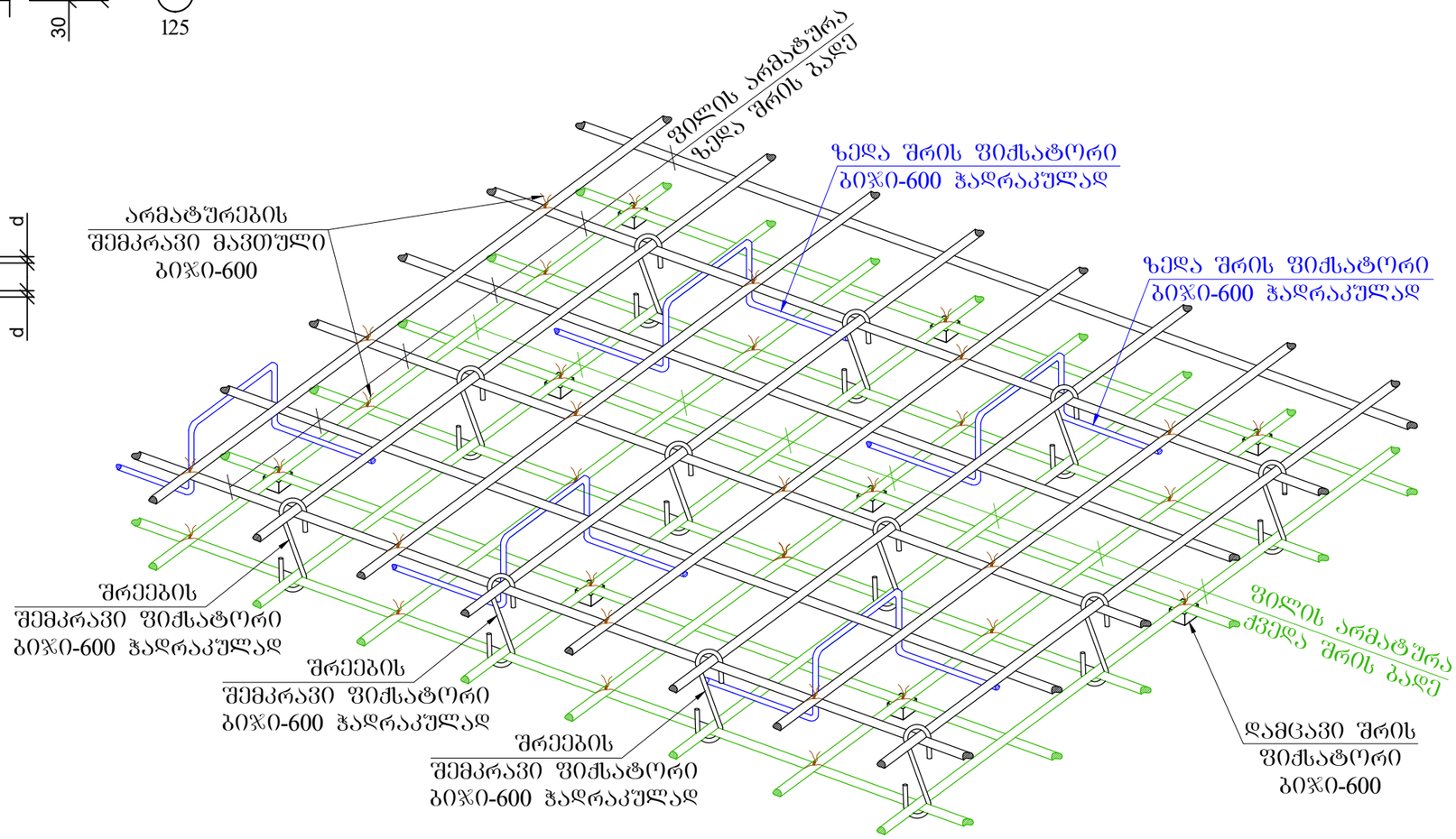

ქ. თბილისი, დიღმის სასწავლო-საცდელი მეურნეობის ტერიტორია, ს/კ: 01.72.14.009.663, მრავალბინიანი საცხოვრებელი სახლის პროექტი				სტადია	ფურც.	რაოდ
					კ-31	
მთ. არქიტექტორი	რ. ტყემალაძე		კონსტრუქციული ნაწილი			
ავტორი	რ. ტყემალაძე					
პრ. მთ. ინჟინ.	რ. სილაგაძე		გადახურვის ფილის კვეთი; მასალის სპეციფიკაცია	მასშტაბი		
შეასრულა	დ. მაისურაძე					
შეამოწმა	რ. სილაგაძე					

გადახურვის ფილის საყალიბე ნახაზი (ძირითადი არმირების სქემით) 6.50, 9.80, 13.10, 16.40, 19.70, 23.00, 26.30, 29.60 ნიშნულზე

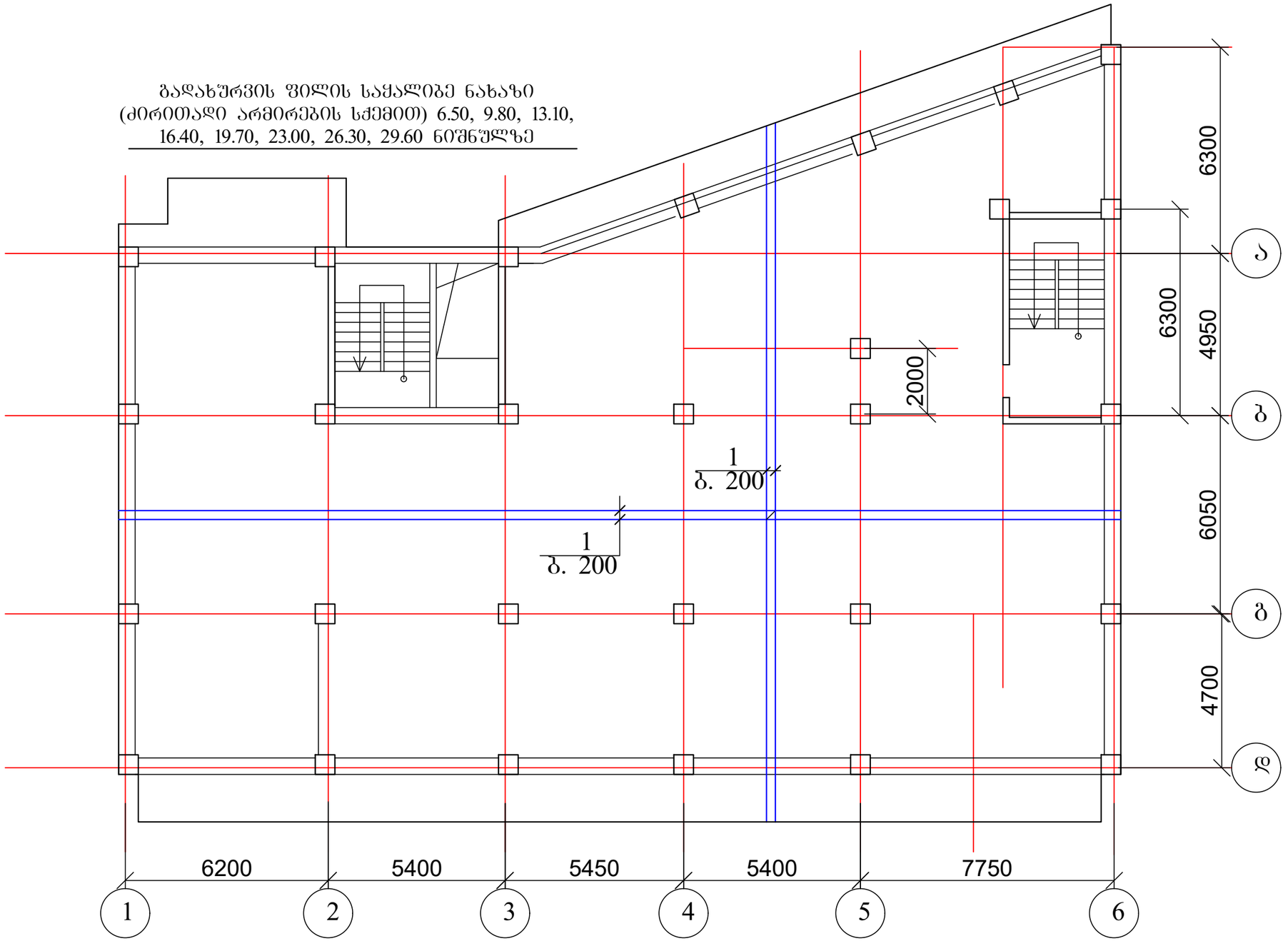

1. ფილის დამატებითი არმირება იხ. ფურც. კ-33.
2. ჭრილი და მასალის სპეციფიკაცია იხ. ფურც. კ-34.

ქ. თბილისი, დიღმის სასწავლო-საცდელი მეურნეობის ტერიტორია, ს/კ: 01.72.14.009.663, მრავალბინიანი საცხოვრებელი სახლის პროექტი				სტადია	ფურც.	რაოდ
					კ-32	
მთ. არქიტექტორი	რ. ტყემალაძე		კონსტრუქციული ნაწილი			
ავტორი	რ. ტყემალაძე					
პრ. მთ. ინჟინ.	რ. სილაგაძე		გადახურვის ფილის საყალიბე ნახაზი (ძირითადი არმირების სქემით) 6.50, 9.80, 13.10, 16.40, 19.70, 23.00, 26.30, 29.60 ნიშნულზე	მასშტაბი		
შეასრულა	დ. მაისურაძე					
შეამოწმა	რ. სილაგაძე					

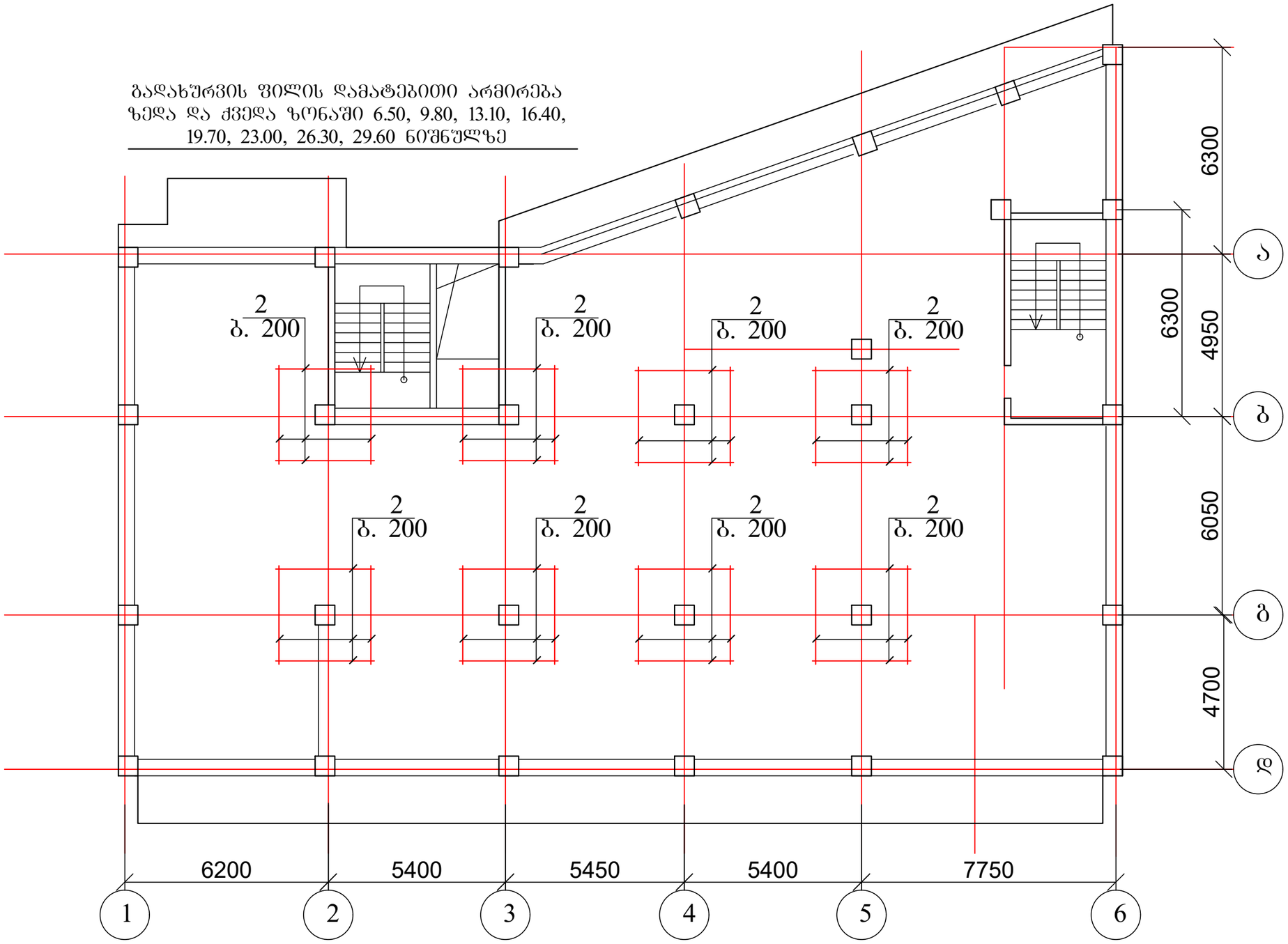

1. მასალის სპეციფიკაცია იხ. ფურც. კ-34.

ქ. თბილისი, დიღმის სასწავლო-საცდელი მეურნეობის ტერიტორია, ს/კ: 01.72.14.009.663, მრავალბინიანი საცხოვრებელი სახლის პროექტი				სტადია	ფურც. / რაოდ
					კ-33 /
მთ. არქიტექტორი	რ. ტყემალაძე		კონსტრუქციული ნაწილი		
ავტორი	რ. ტყემალაძე				
პრ. მთ. ინჟინ.	რ. სილაგაძე		გადახურვის ფილის დამატებითი არმირება ზედა და ქვედა ზონაში 6.50, 9.80, 13.10, 16.40, 19.70, 23.00, 26.30, 29.60 ნიშნულზე	მასშტაბი	
შეასრულა	დ. მაისურაძე				
შეამოწმა	რ. სილაგაძე				

გადახურვის ფილის კვეთი

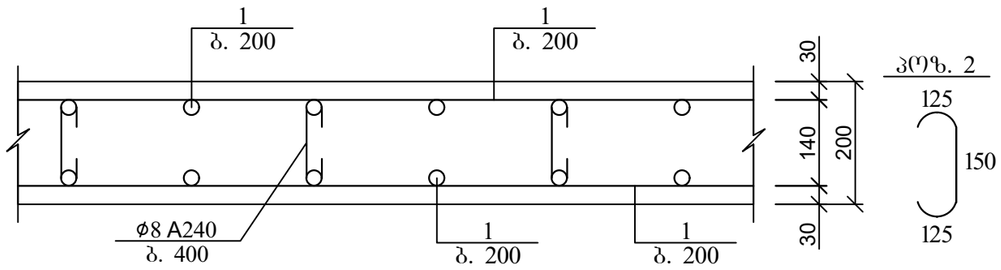

არმატურის გადადებით (შეღუღების გარეშე) პირაპირის მოწყობის დეტალი ფილებისთვის

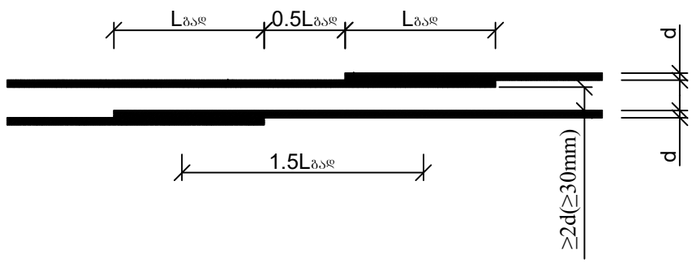

ქვედა და ზედა შრეების ფიქსატორების მოწყობის სქემატური ნახაზი

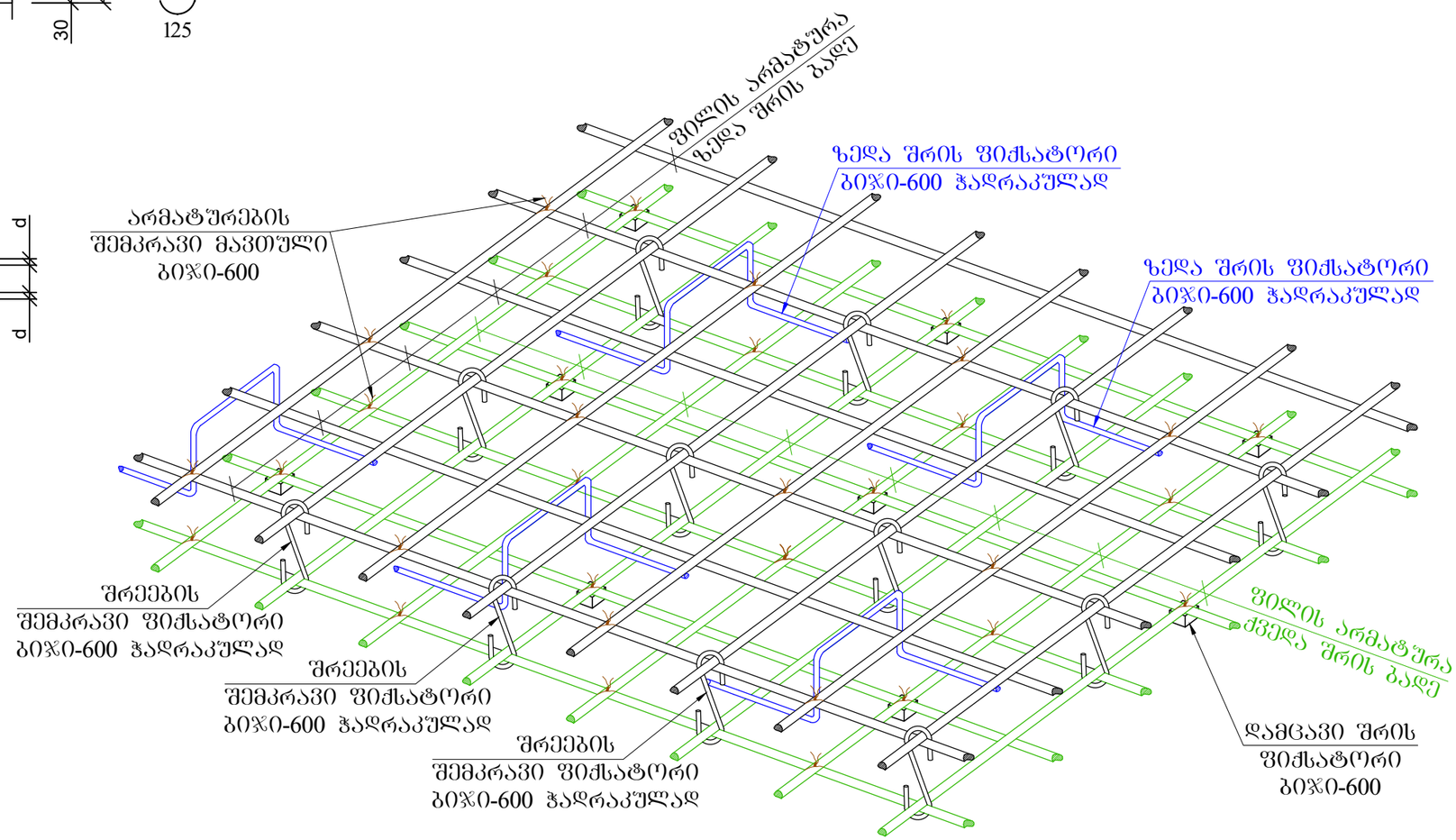

ქ. თბილისი, დიღმის სასწავლო-საცდელი მეურნეობის ტერიტორია, ს/კ: 01.72.14.009.663, მრავალბინიანი საცხოვრებელი სახლის პროექტი				სტადია	ფურც.	რაოდ
					კ-34	
მთ. არქიტექტორი	რ. ტყემალაძე		კონსტრუქციული ნაწილი			
ავტორი	რ. ტყემალაძე					
პრ. მთ. ინჟინ.	რ. სილაგაძე		გადახურვის ფილის კვეთი; მასალის სპეციფიკაცია	მასშტაბი		
შეასრულა	დ. მაისურაძე					
შეამოწმა	რ. სილაგაძე					