ქ.თბილისი , კონსტანტინე ჩაჩავას ქუჩა №2 (ს/კ 01.13.02.004.062)

1:150

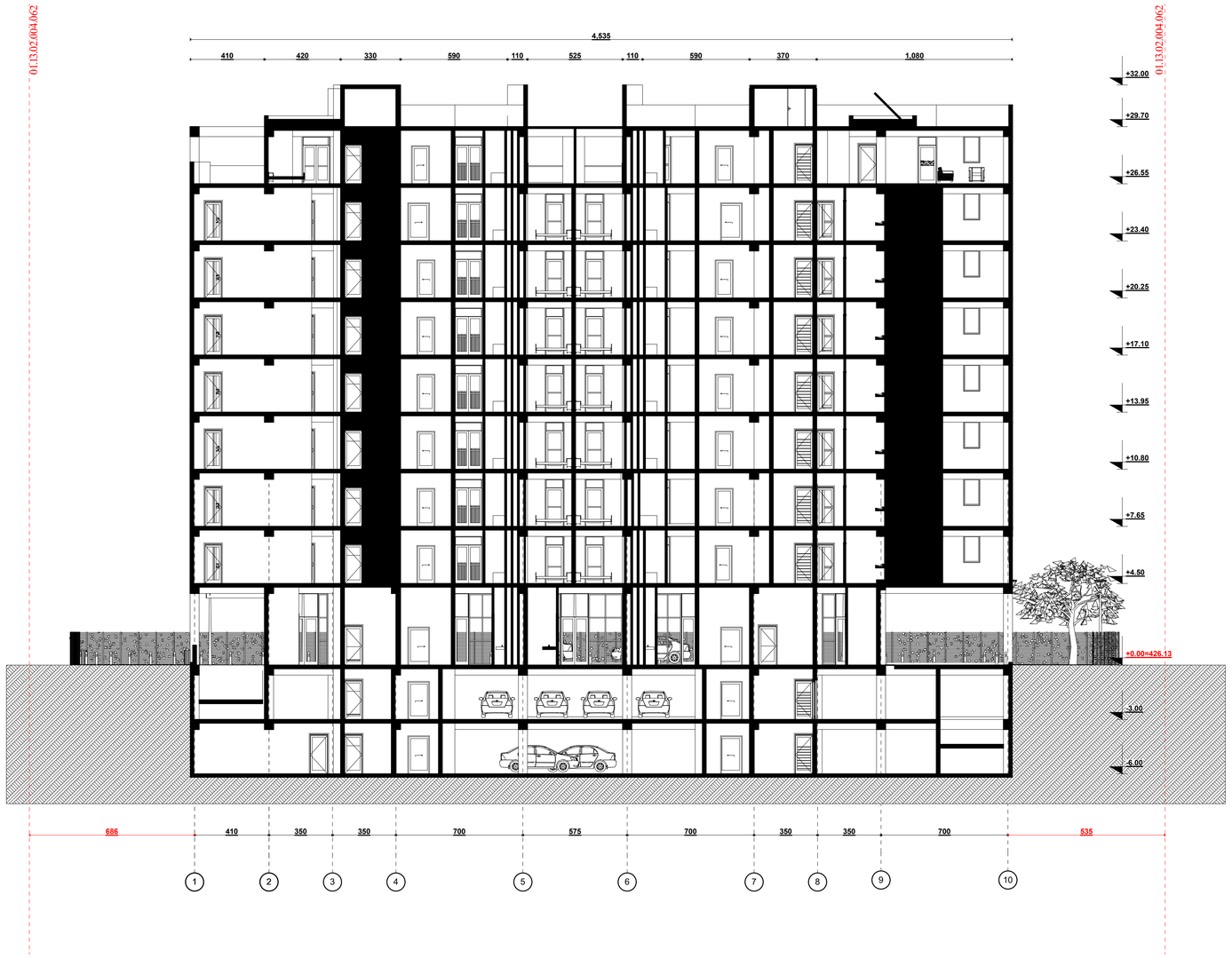

შ.პ.ს. "არი" L.T.D. "ARI" (400117235)		
თანამდებობა	გვარი	ხელმოწერა
დირექტორი	გ. ჯანიაშვილი	
არქიტექტორი	გ. ჯანიაშვილი	
არქიტექტორი	ნ.გიგაური	
არქიტექტორი	თ.ლაშხი	
დამკვეთი	შპს "ასტრა პარკი" (202339497)	
თარიღი	12.06.2022	

ქ.თბილისი , კონსტანტინე ჩაჩავას ქუჩა №2 (ს/კ 01.13.02.004.062)

1:150

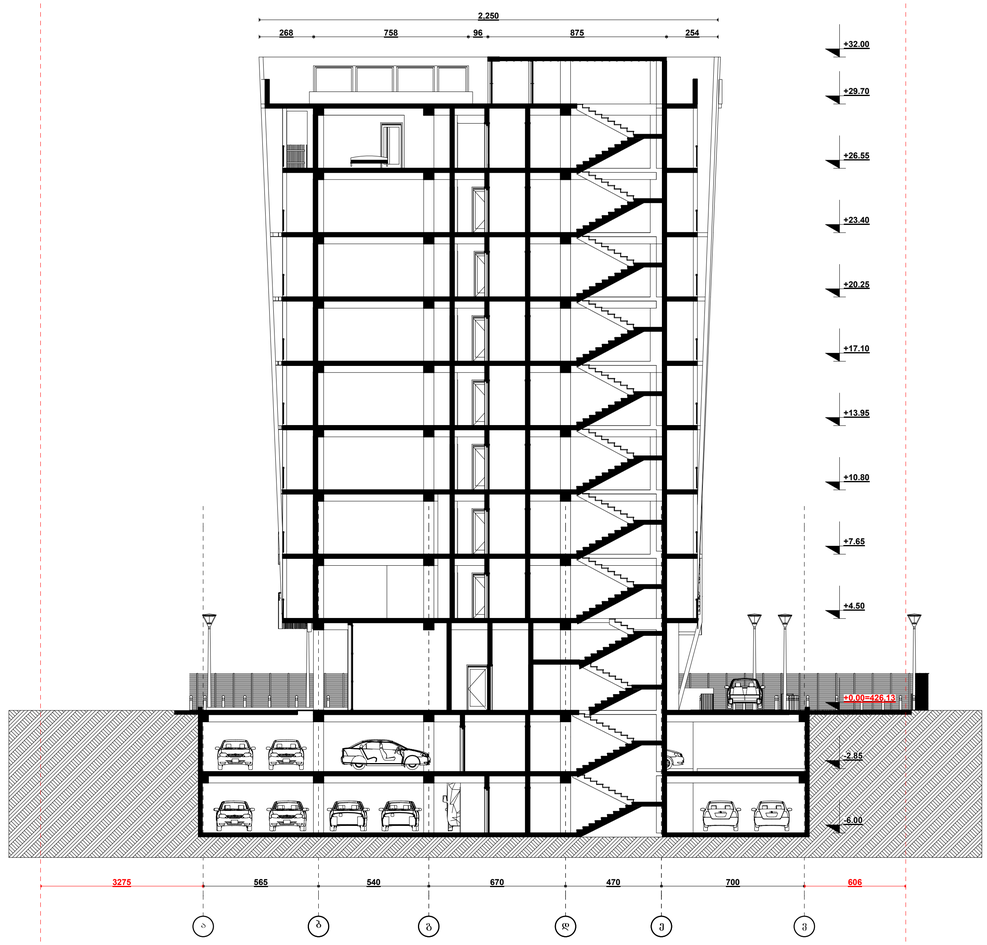

შ.პ.ს. "არი" **L.T.D. "ARI"** (400117235)		
თანამდებობა	გვარი	ხელმოწერა
დირექტორი	გ. ჯანიაშვილი	
არქიტექტორი	გ. ჯანიაშვილი	
არქიტექტორი	ნ.გიგაური	
არქიტექტორი	თ.ლაშხი	
დამკვეთი	შპს "ასტრა პარკი" (202339497)	
თარიღი	12.06.2022	

ქ.თბილისი , კონსტანტინე ჩაჩავას ქუჩა №2 (ს/კ 01.13.02.004.062)

კიბის დეტალური ჭრილი

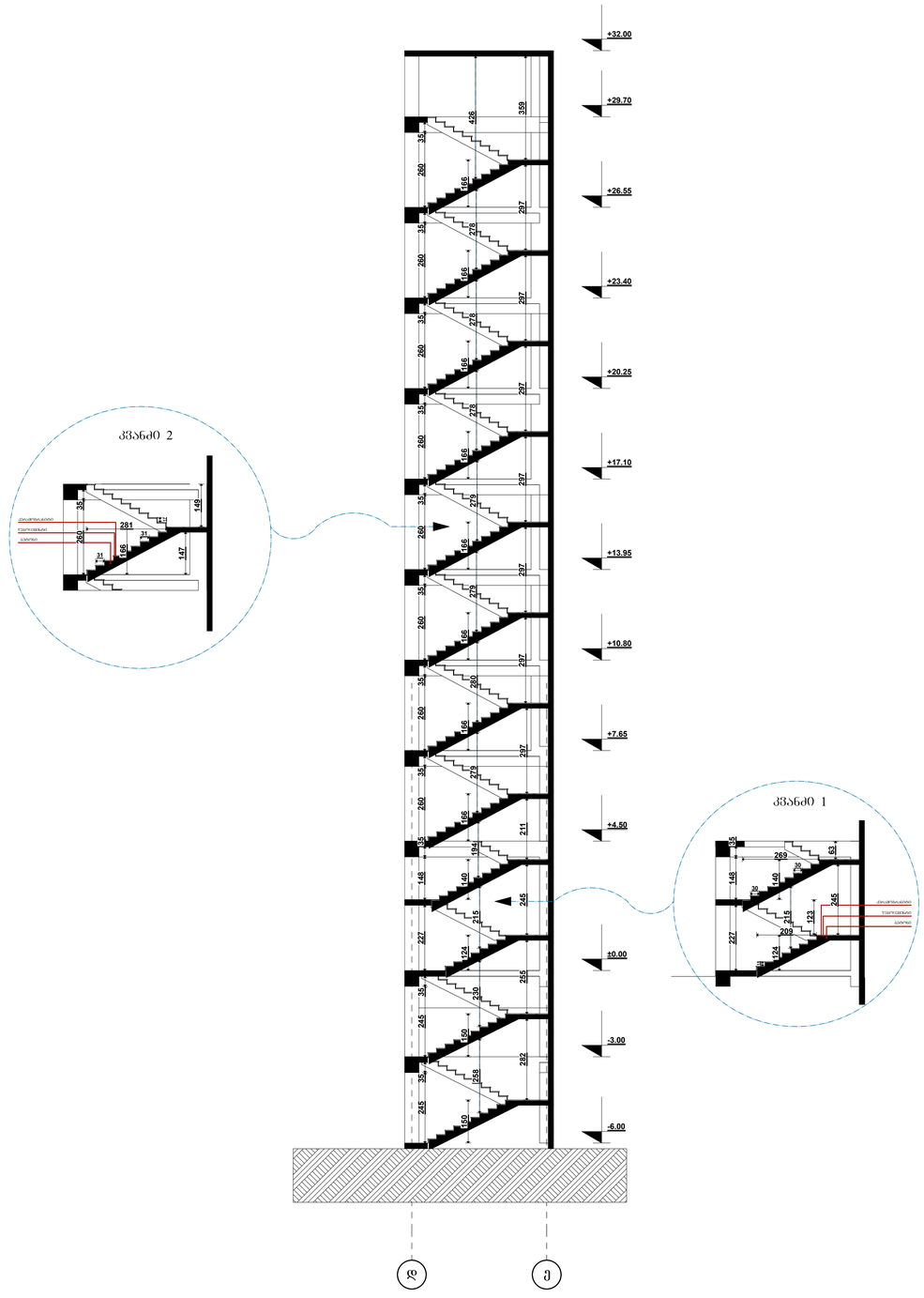

შ.პ.ს. "არი" L.T.D. "ARI" (400117235)		
თანამდებობა	გვარი	ხელმოწერა
დირექტორი	გ. ჯანიაშვილი	
არქიტექტორი	გ. ჯანიაშვილი	
არქიტექტორი	ნ.გიგაური	
არქიტექტორი	თ.ლაშხი	
დამკვეთი	შპს "ასტრა პარკი" (202339497)	
თარიღი	12.06.2022	

ქ.თბილისი , კონსტანტინე ჩაჩავას ქუჩა №2 (ს/კ 01.13.02.004.062)

ლიფტის დეტალური ჭრილი

კვანძი 1

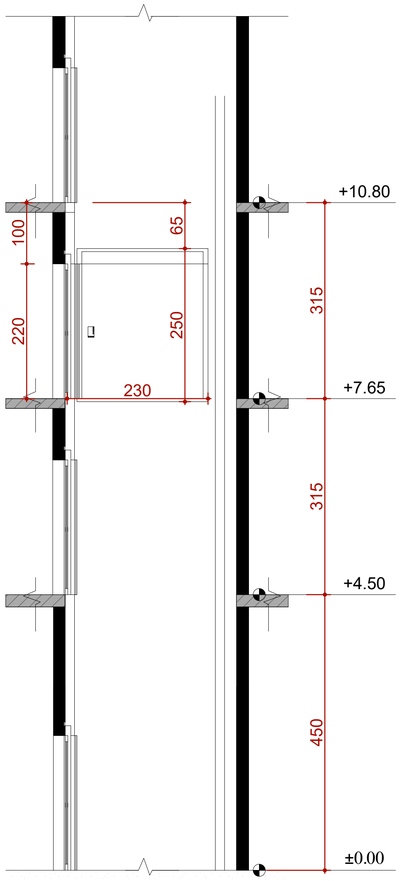

კვანძი 2

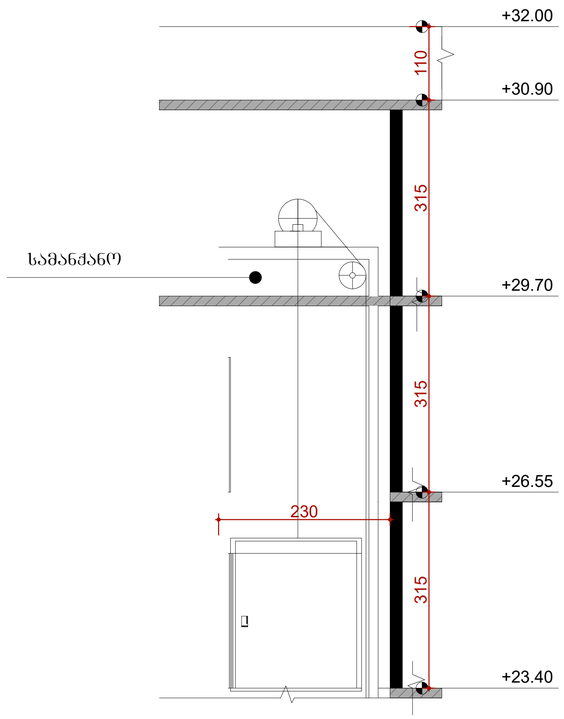

შ.პ.ს. "არი"
L.T.D. "ARI"
(400117235)

თანამდებობა	გვარი	ხელმოწერა
დირექტორი	გ. ჯანიაშვილი	
არქიტექტორი	გ. ჯანიაშვილი	
არქიტექტორი	ნ.გიგაური	
არქიტექტორი	თ.ლაშხი	
დამკვეთი	შპს "ასტრა პარკი" (202339497)	
თარიღი	12.06.2022	

ქ.თბილისი , კონსტანტინე ჩაჩავას ქუჩა №2 (ს/კ 01.13.02.004.062)

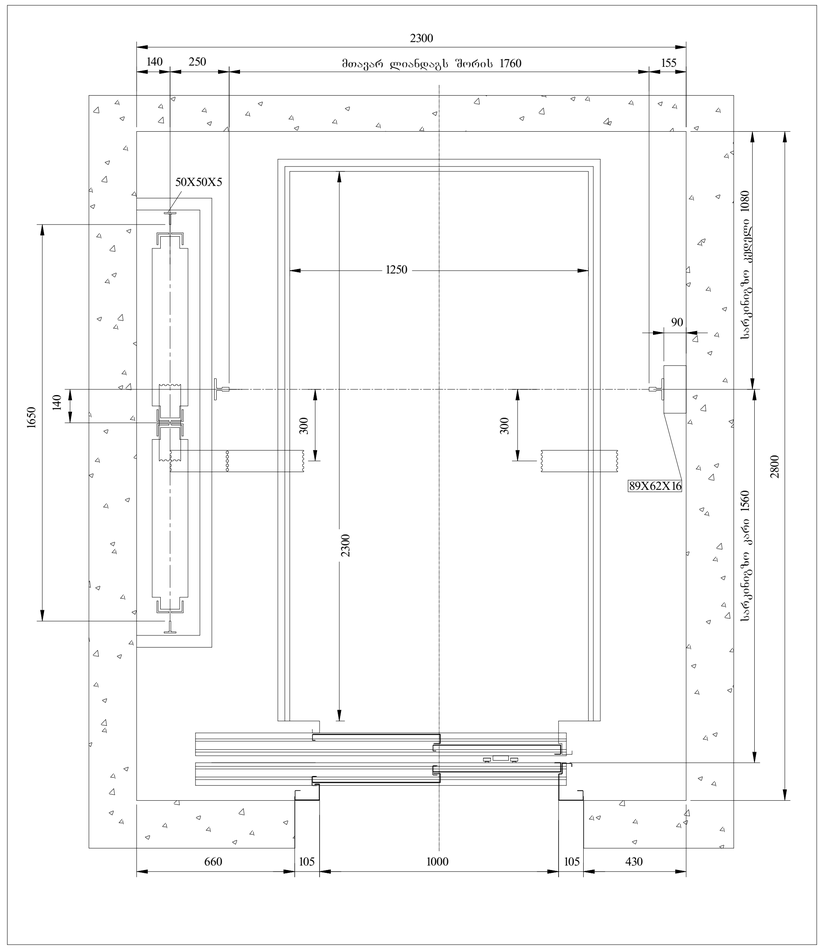

შ.პ.ს. "არი" L.T.D. "ARI" (400117235)		
თანამდებობა	გვარი	ხელმოწერა
დირექტორი	გ. ჯანიაშვილი	
არქიტექტორი	გ. ჯანიაშვილი	
არქიტექტორი	ნ.გიგაური	
არქიტექტორი	თ.ლაშხი	
დამკვეთი	შპს "ასტრა პარკი" (202339497)	
თარიღი	12.06.2022	