პირობითი აღნიშვნები

დაპატიმრებულობის ჯგუფის აღნიშვნა	
აღნიშვნა	დაპატიმრებულობის ჯგუფი
	სავაჭრო ჯგუფი
	საცხოვრებელი ჯგუფი
	პარკინგი
	დამხმარე სათავსი

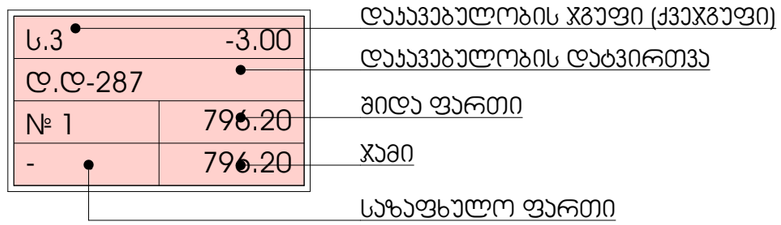

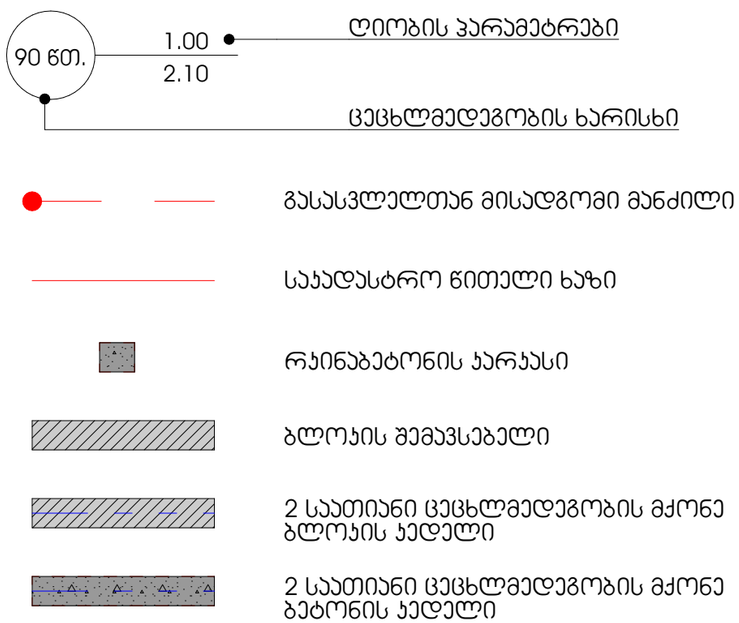

	სიმბოლოს სახელწოდება
	კვამლზე მორეაგირე მაუწყებელი
	სახანძრო კარადა
	ხელის ცეცხლმაქრი
	სახანძრო განგაშის ღილაკი
	ავტოსაშხეფი სისტემა
	სიგნალიზაციის ხმოვანი მაუწყებელი
EXIT	გასასვლელის მანიშნებელი
	წყლის დასალევი შადრევანი/დისპენსერი
	სამომსახურეო ნიჟარა

პროექტი

მრავალბინიანი საცხოვრებელი სახლი

პროექტის მისამართი

ქალაქი თბილისი, მანდორ ჰეტეფის ქუჩა N48
საკადასტრო კოდი - 01.17.10.002.432

ნახაზის დასახელება

ფურცელი

მასშტაბი

ფორმატი

A3

მთავარი არქიტექტორი

სოფიო ხოჯავა

არქიტექტორი

odadezeen

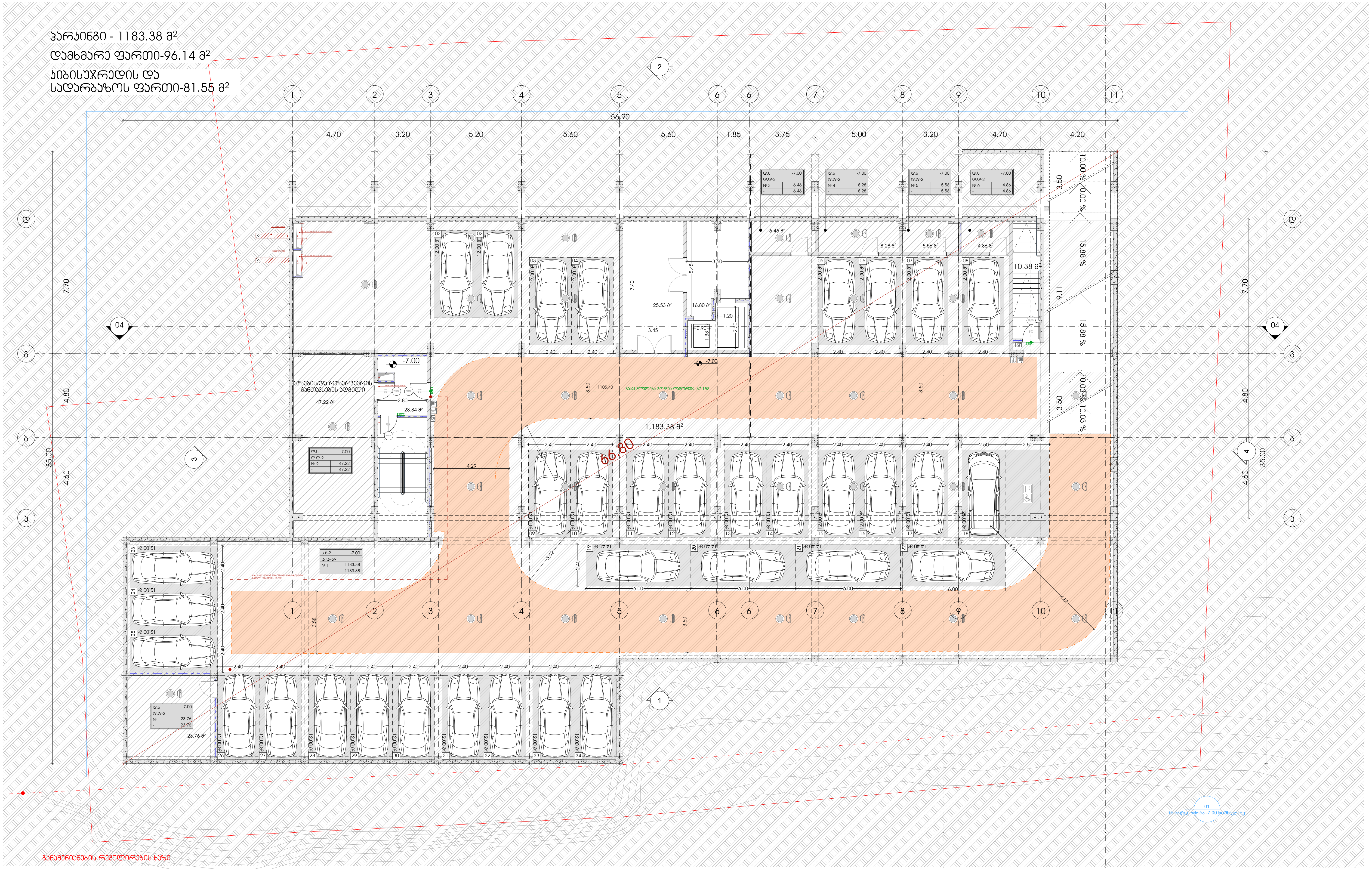

პროექტი

მრავალბინიანი საცხოვრებელი სახლი

ნახაზის დასახელება

მასშტაბი

მთავარი არქიტექტორი

სოფიო ხოჯავა

პროექტის მისამართი

ქალაქი თბილისი, შანდორ პეტეფის ქუჩა N48
საკადასტრო კოდი - 01.17.10.002.432

ფურცელი

ფორმატი

A3

არქიტექტორი

odadezeen

კომერციული ფართი-1473.92 მ²

კიბისუჯრედის და
სადარბაზოს ფართი-63.41 მ²

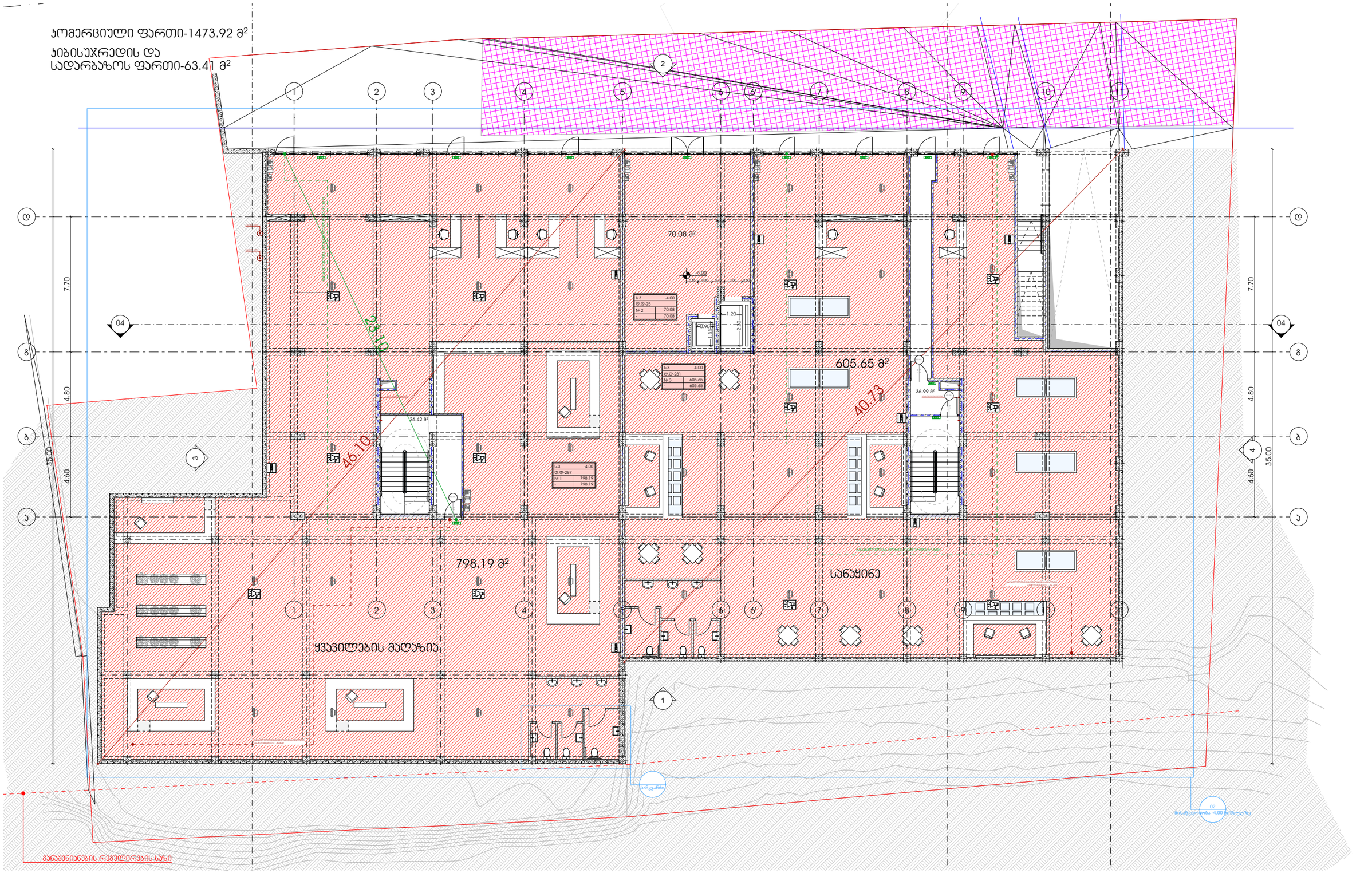

პროექტი

მრავალბინიანი საცხოვრებელი სახლი

პროექტის მისამართი

ქალაქი თბილისი, მანდორ პეტფის ქუჩა N48
საკადასტრო კოდი - 01.17.10.002.432

ნახაზის დასახელება

ფურცელი

მასშტაბი

ფორმატი

A3

მთავარი არქიტექტორი

სოფიო ხოჯავა

არქიტექტორი

odadezeen

კომერციული ფართი-905.43 მ²

კიბისუჯრედის და
სადარბაზოს ფართი-48.05 მ²

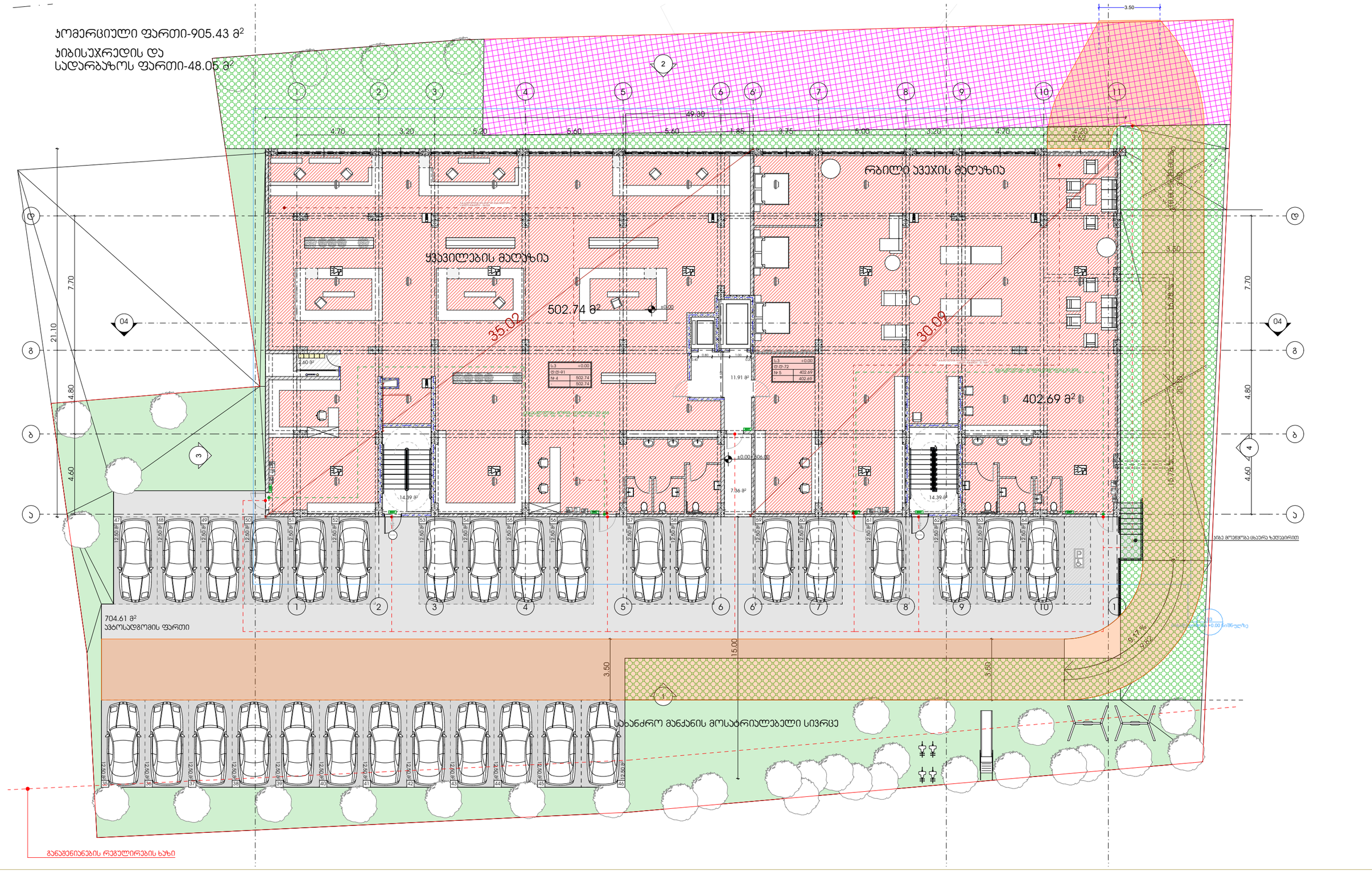

პროექტი

მრავალბინიანი საცხოვრებელი სახლი

პროექტის მისამართი

ქალაქი თბილისი, მანდორ პეტეფის ქუჩა N48
საკადასტრო კოდი - 01.17.10.002.432

ნახაზის დასახელება

ფურცელი

მასშტაბი

ფორმატი

A3

მთავარი არქიტექტორი

სოფიო ხოჯავა

არქიტექტორი

odadezeen

საცხოვრებელი ფართი-777.987 მ²

საზაფხულო ფართი-142.646 მ²

ჯიბისუჯრედის და
სადარბაზოს ფართი-98.15 მ²

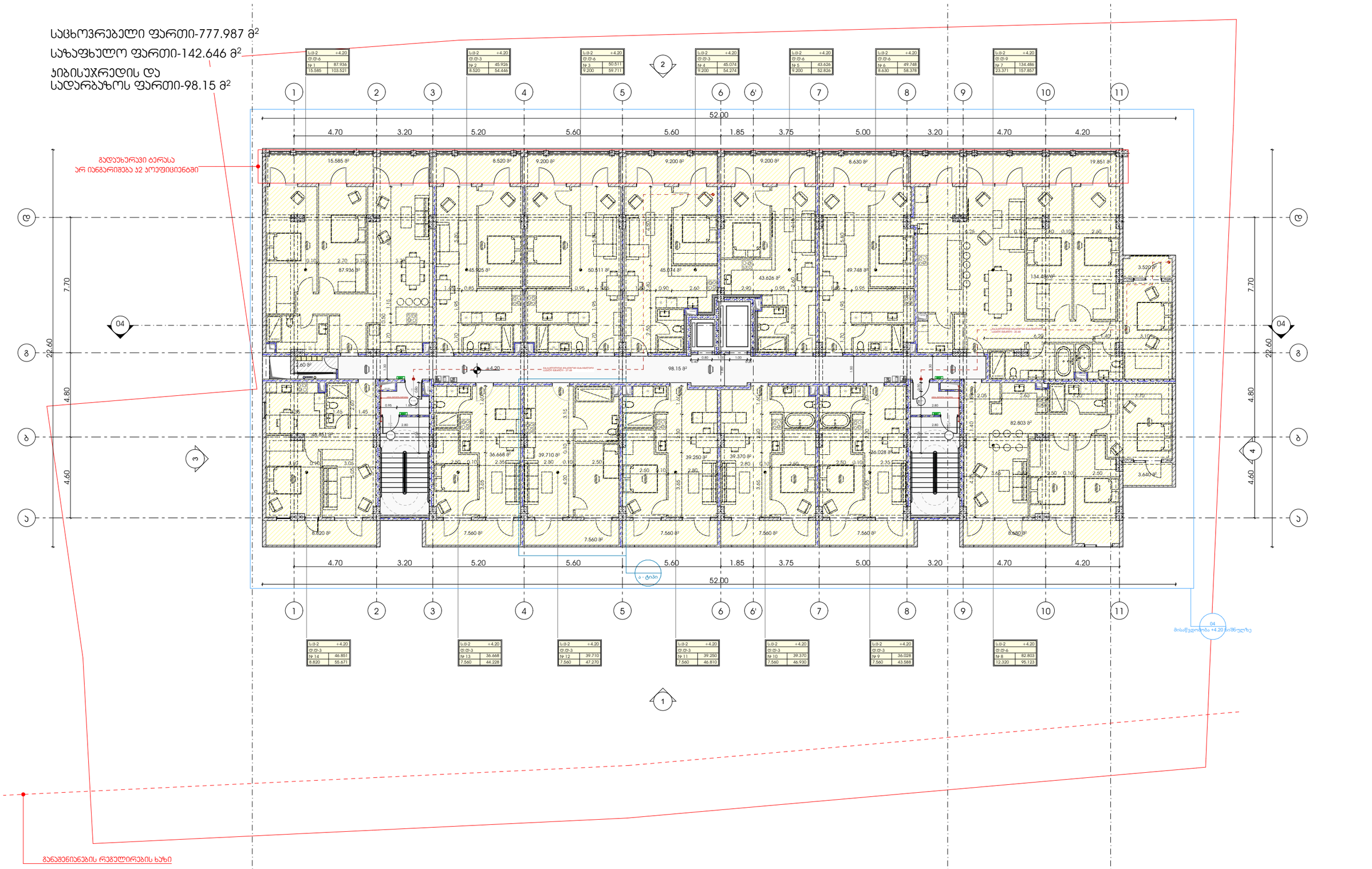

პროექტი

მრავალბინიანი საცხოვრებელი სახლი

პროექტის მისამართი

ქალაქი თბილისი, შანდორ პეტეფის ქუჩა N48
საკადასტრო კოდი - 01.17.10.002.432

ნახაზის დასახელება

ფურცელი

მასშტაბი

ფორმატი

A3

მთავარი არქიტექტორი

სოფიო ხოჯავა

არქიტექტორი

odadezeen

საცხოვრებელი ფართი-697.549 მ²

საზაფხულო ფართი-147.290 მ²

კიბისუჯრედის და
სადარბაზოს ფართი-98.15 მ²

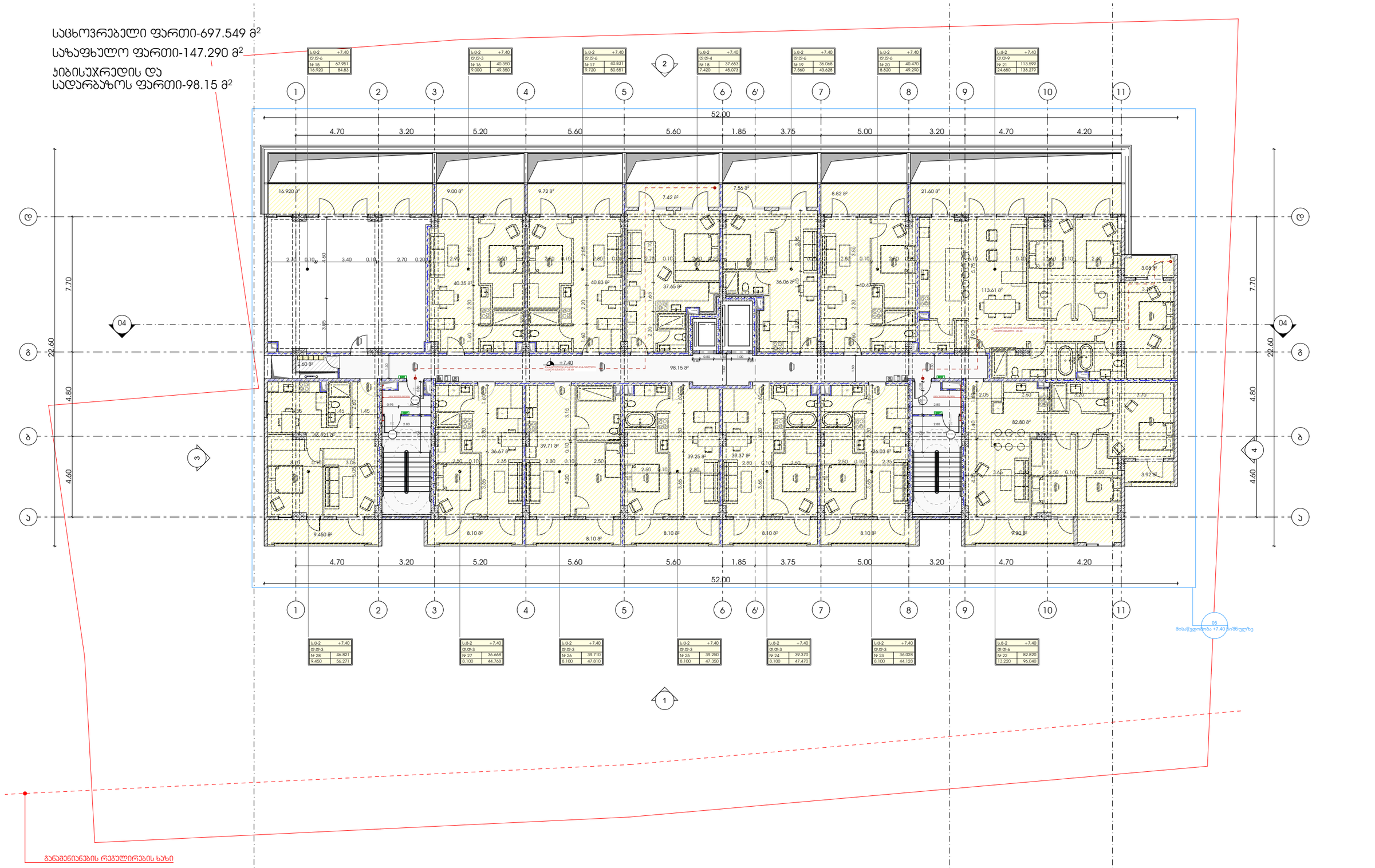

პროექტი

მრავალბინიანი საცხოვრებელი სახლი

პროექტის მისამართი

ქალაქი თბილისი, შანდორ პეტეფის ქუჩა N48
საკადასტრო კოდი - 01.17.10.002.432

ნახაზის დასახელება

ფურცელი

მასშტაბი

ფორმატი

A3

მთავარი არქიტექტორი

სოფიო ხოჯავა

არქიტექტორი

odadezeen

საცხოვრებელი ფართი-700.480 მ²

საზაფხულო ფართი-133.81 მ²

ჯიბისუჯრედის და
სადარბაზოს ფართი-98.15 მ²

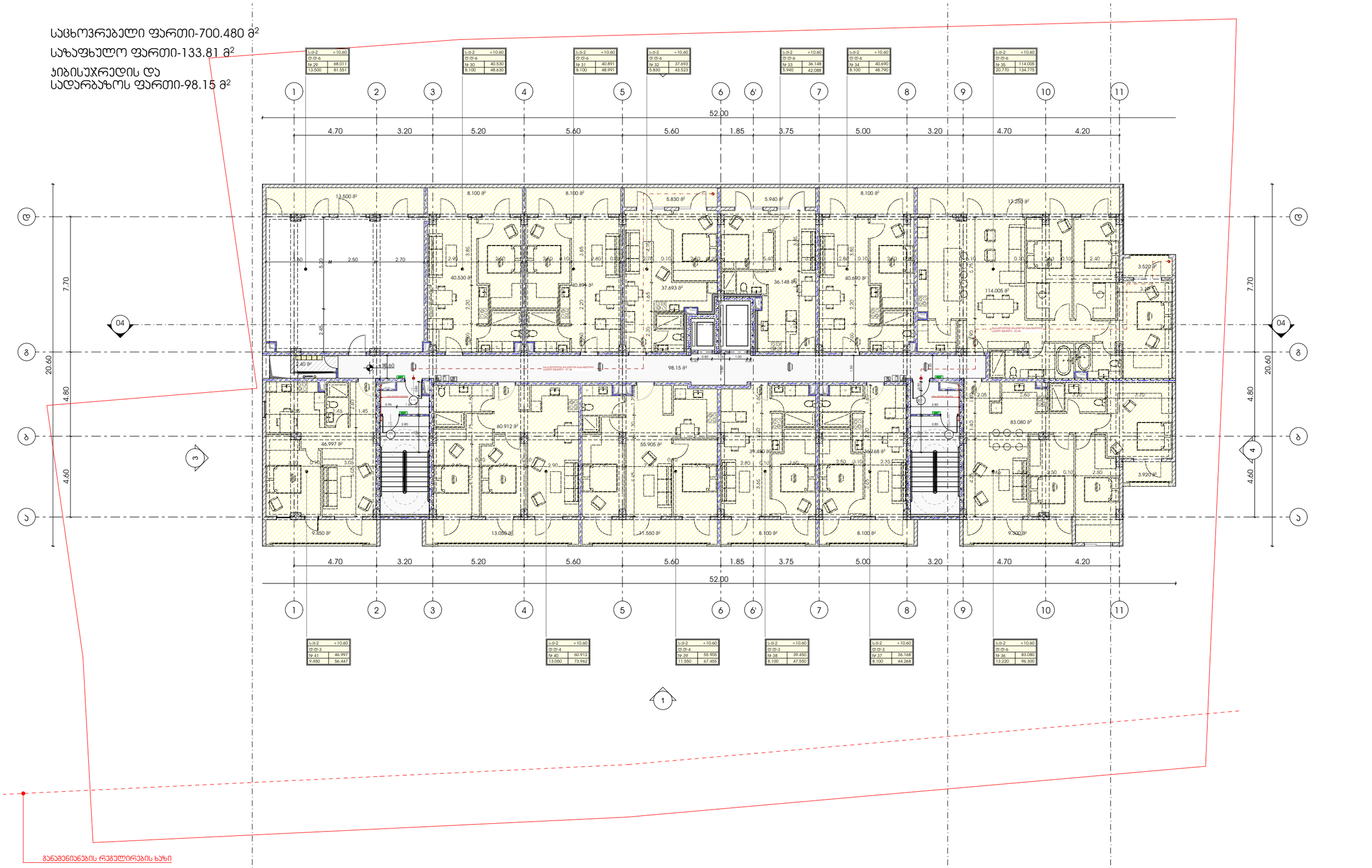

პროექტი	ნახაზის დასახელება	მასშტაბი	მთავარი არქიტექტორი
მრავალბინიანი საცხოვრებელი სახლი			სოფიო ხოჯავა
პროექტის მისამართი	ფურცელი	ფორმატი	არქიტექტორი
ქალაქი თბილისი, შანდორ პეტეფის ქუჩა N48 საკადასტრო კოდი - 01.17.10.002.432		A3	

odadezeen

საცხოვრებელი ფართი-699.512 მ²

საზაფხულო ფართი-133.510 მ²

ჯიბისუჯრედის და
სადარბაზოს ფართი-98.15 მ²

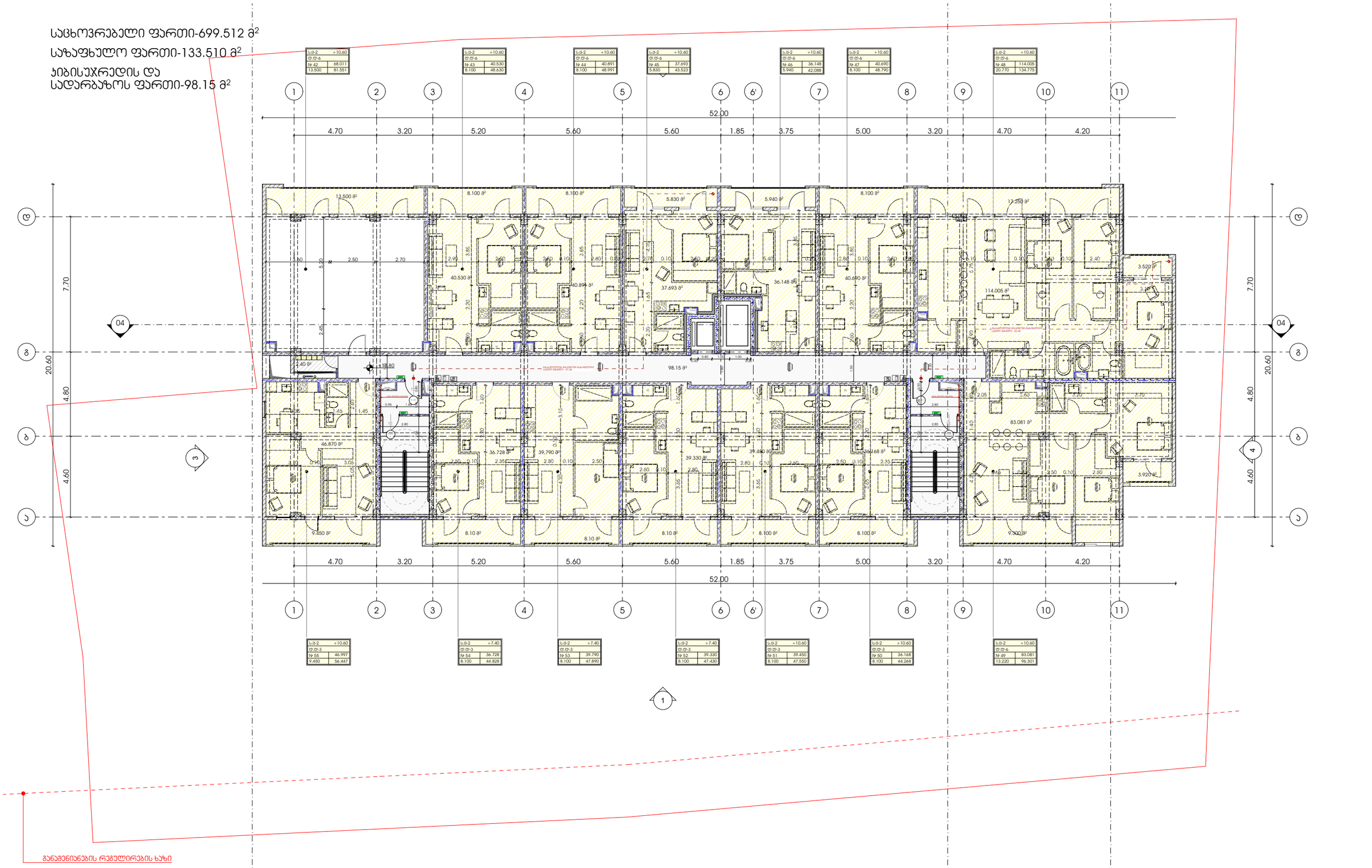

ს.ბ-2	+10.60
ტ.ტ-6	
№ 41	68.011
13.500	81.551

ს.ბ-2	+10.60
ტ.ტ-6	
№ 43	40.530
8.100	48.630

ს.ბ-2	+10.60
ტ.ტ-6	
№ 44	40.891
8.100	48.991

ს.ბ-2	+10.60
ტ.ტ-6	
№ 45	37.693
5.830	43.523

ს.ბ-2	+10.60
ტ.ტ-6	
№ 46	36.148
5.940	42.088

ს.ბ-2	+10.60
ტ.ტ-6	
№ 47	40.690
8.100	48.790

ს.ბ-2	+10.60
ტ.ტ-6	
№ 48	114.005
20.770	134.775

ს.ბ-2	+10.60
ტ.ტ-3	
№ 55	46.997
9.450	56.447

ს.ბ-2	+7.40
ტ.ტ-3	
№ 54	36.728
8.100	44.828

ს.ბ-2	+7.40
ტ.ტ-3	
№ 53	39.790
8.100	47.890

ს.ბ-2	+7.40
ტ.ტ-3	
№ 52	39.330
8.100	47.430

ს.ბ-2	+10.60
ტ.ტ-3	
№ 51	39.450
8.100	47.550

ს.ბ-2	+10.60
ტ.ტ-3	
№ 50	36.168
8.100	44.268

ს.ბ-2	+10.60
ტ.ტ-6	
№ 49	83.081
13.220	96.301

პროექტი

მრავალბინიანი საცხოვრებელი სახლი

პროექტის მისამართი

ქალაქი თბილისი, შანდორ პეტეფის ქუჩა N48
საკადასტრო კოდი - 01.17.10.002.432

ნახაზის დასახელება

ფურცელი

მასშტაბი

ფორმატი

A3

მთავარი არქიტექტორი

სოფიო ხოჯავა

არქიტექტორი

odadezeen

საცხოვრებელი ფართი-699.512 მ²

საზაფხულო ფართი-133.510 მ²

ჯიბისუჯრედის და
სადარბაზოს ფართი-98.15 მ²

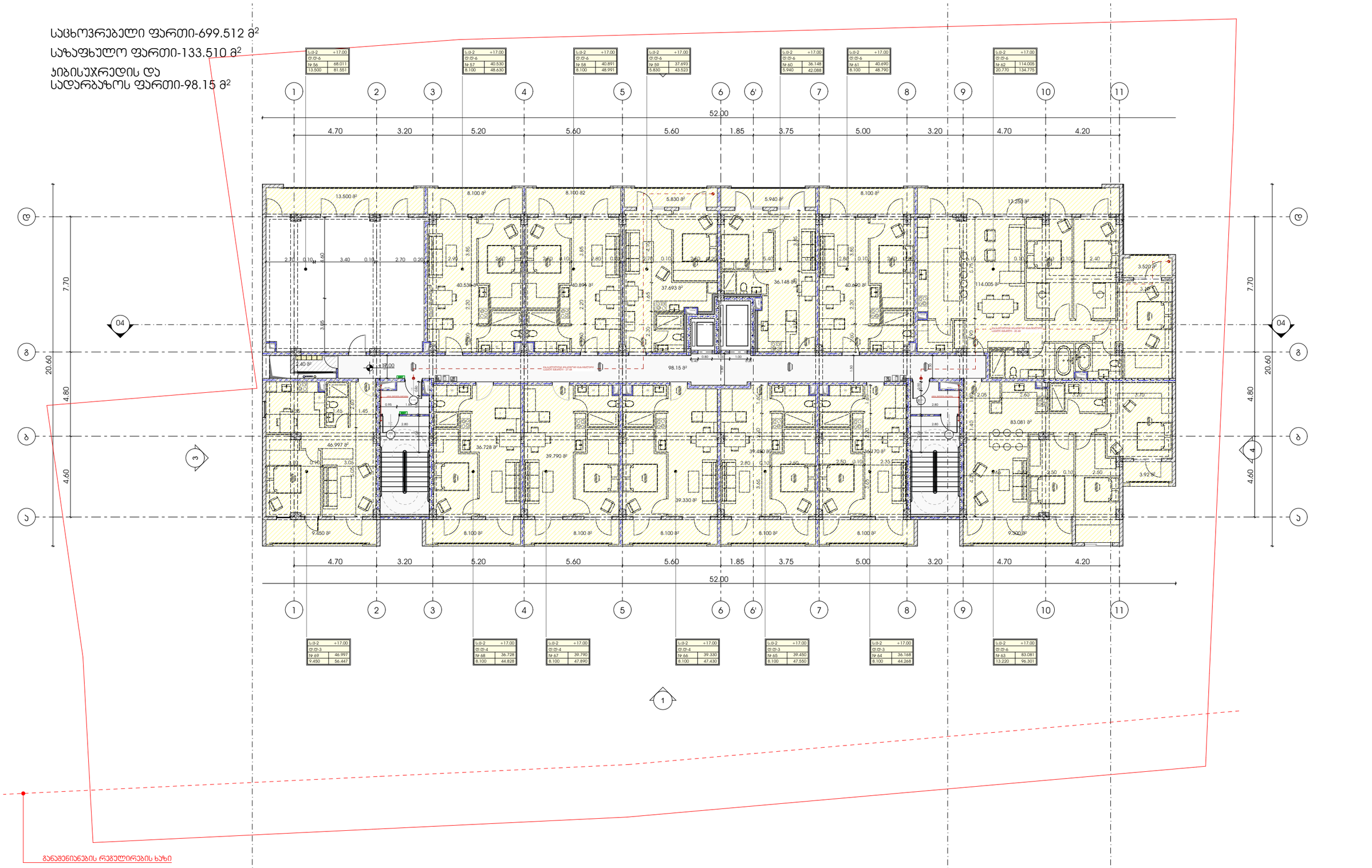

პროექტი

მრავალბინიანი საცხოვრებელი სახლი

ნახაზის დასახელება

მასშტაბი

მთავარი არქიტექტორი

სოფიო ხოჯავა

პროექტის მისამართი

ქალაქი თბილისი, შანდორ პეტეფის ქუჩა N48
საკადასტრო კოდი - 01.17.10.002.432

ფურცელი

ფორმატი

A3

არქიტექტორი

odadezeen

საცხოვრებელი ფართი-699.508 მ²

საზაფხულო ფართი-133.510 მ²

ჯიბისუჯრედის და
სადარბაზოს ფართი-98.15 მ²

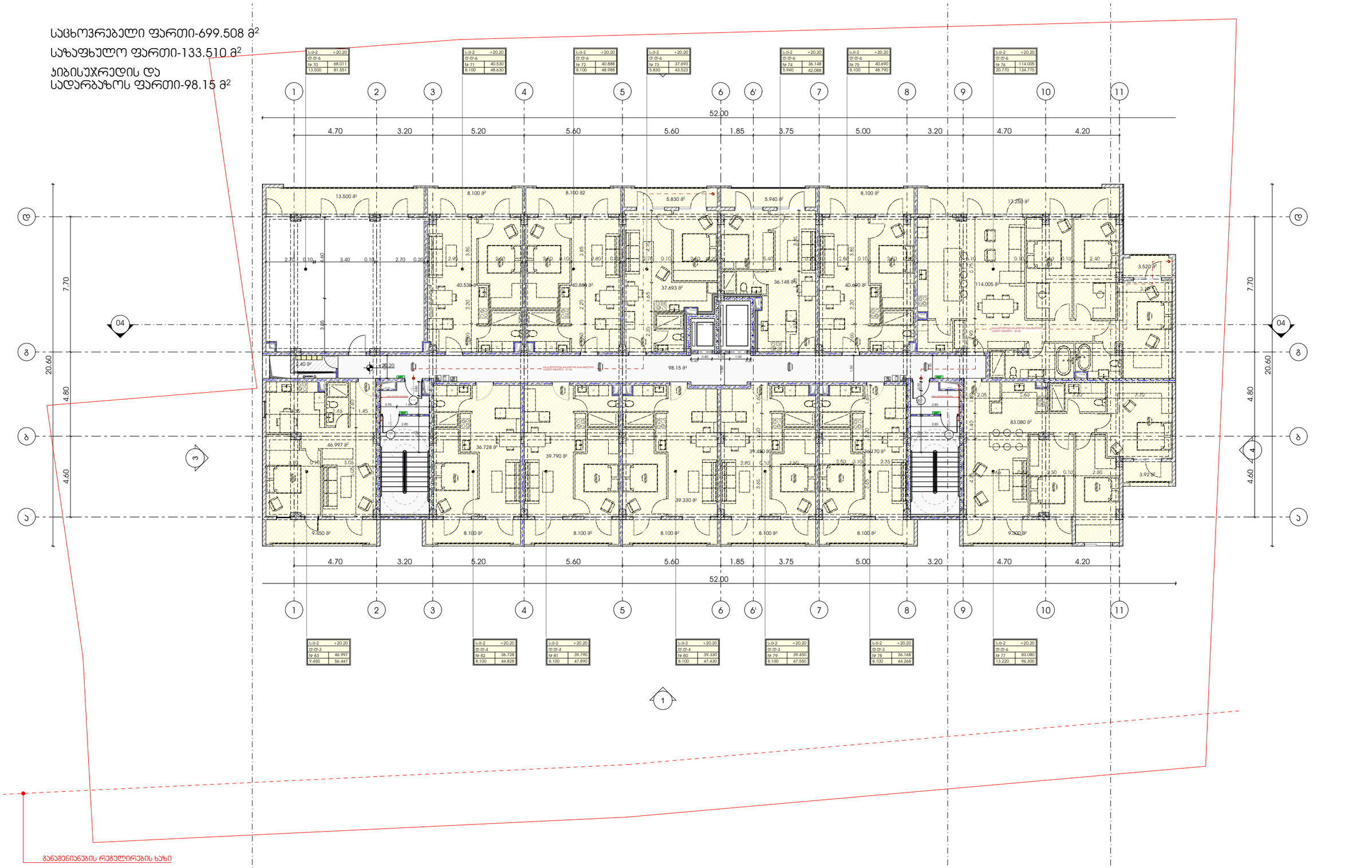

პროექტი	ნახაზის დასახელება	მასშტაბი	მთავარი არქიტექტორი
მრავალბინიანი საცხოვრებელი სახლი			სოფიო ხოჯავა
პროექტის მისამართი	ფურცელი	ფორმატი	არქიტექტორი
ქალაქი თბილისი, შანდორ პეტეფის ქუჩა N48 საკადასტრო კოდი - 01.17.10.002.432		A3	

odadezeen

საცხოვრებელი ფართი-702.621 მ²

საზაფხულო ფართი-133.81 მ²

ჯიბისუჯრედის და
სადარბაზოს ფართი-98.15 მ²

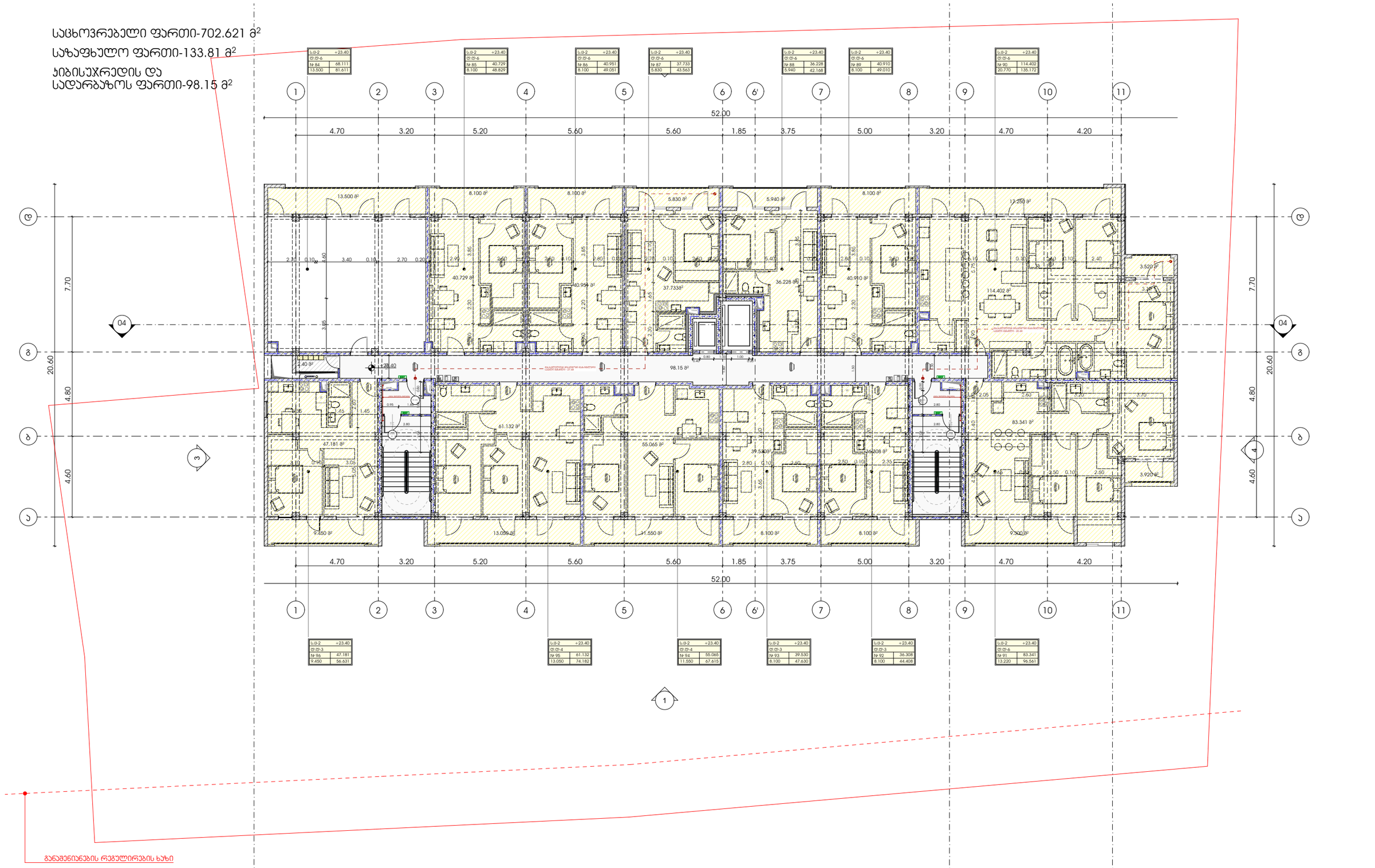

პროექტი	ნახაზის დასახელება	მასშტაბი
მრავალბინიანი საცხოვრებელი სახლი		
პროექტის მისამართი	ფურცელი	ფორმატი
ქალაქი თბილისი, შანდორ პეტეფის ქუჩა N48 საკადასტრო კოდი - 01.17.10.002.432		A3

მთავარი არქიტექტორი

სოფიო ხოჯავა

არქიტექტორი

odadezeen

საცხოვრებელი ფართი-702.621 მ²

საზაფხულო ფართი-133.81 მ²

ჯიბისუჯრედის და
სადარბაზოს ფართი-98.15 მ²

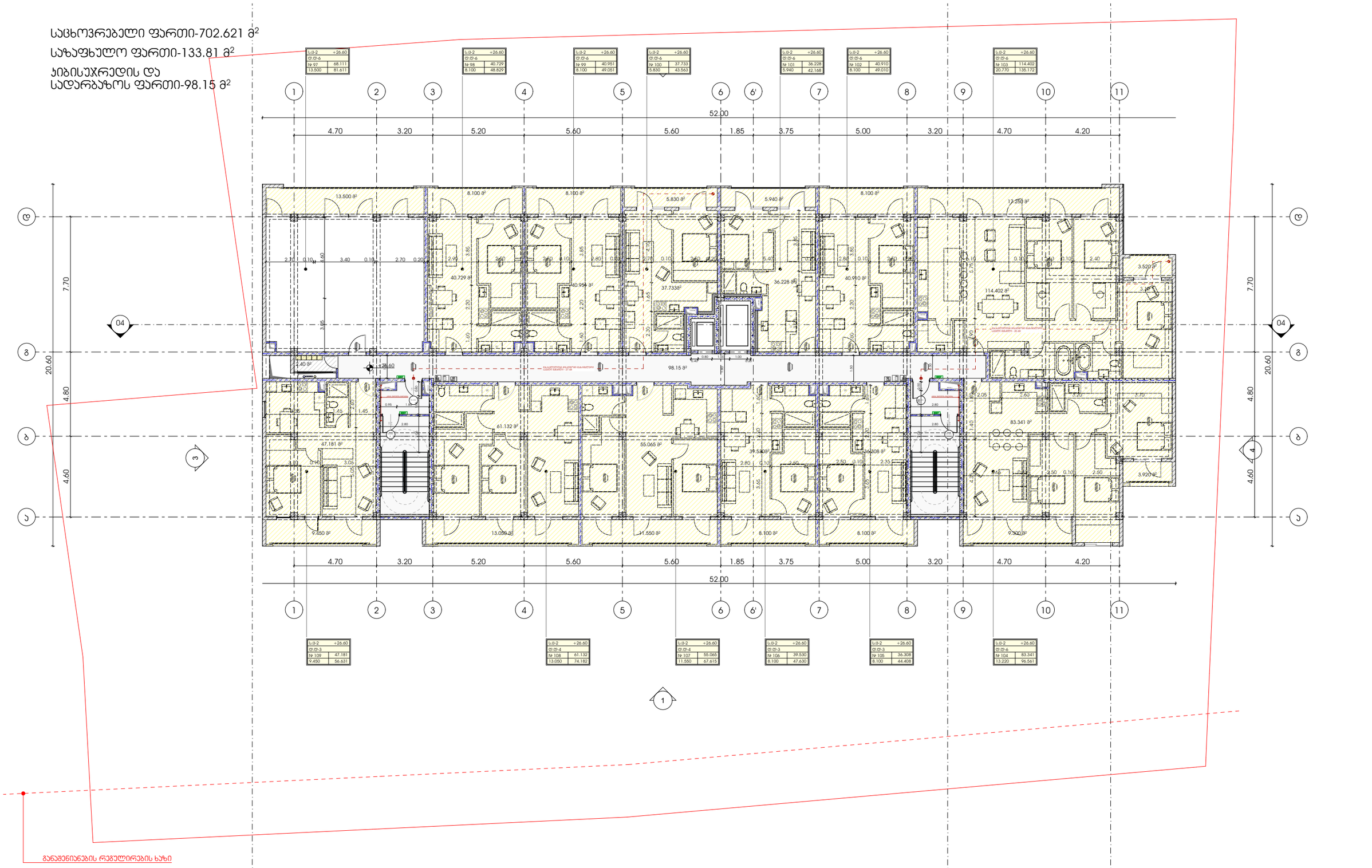

პროექტი

მრავალბინიანი საცხოვრებელი სახლი

პროექტის მისამართი

ქალაქი თბილისი, შანდორ პეტეფის ქუჩა N48
საკადასტრო კოდი - 01.17.10.002.432

ნახაზის დასახელება

ფურცელი

მასშტაბი

ფორმატი

A3

მთავარი არქიტექტორი

სოფიო ხოჯავა

არქიტექტორი

odadezeen

საცხოვრებელი ფართი-702.621 მ²

საზაფხულო ფართი-133.81მ²

ჯიბისუჯრედის და
სადარბაზოს ფართი-98.15 მ²

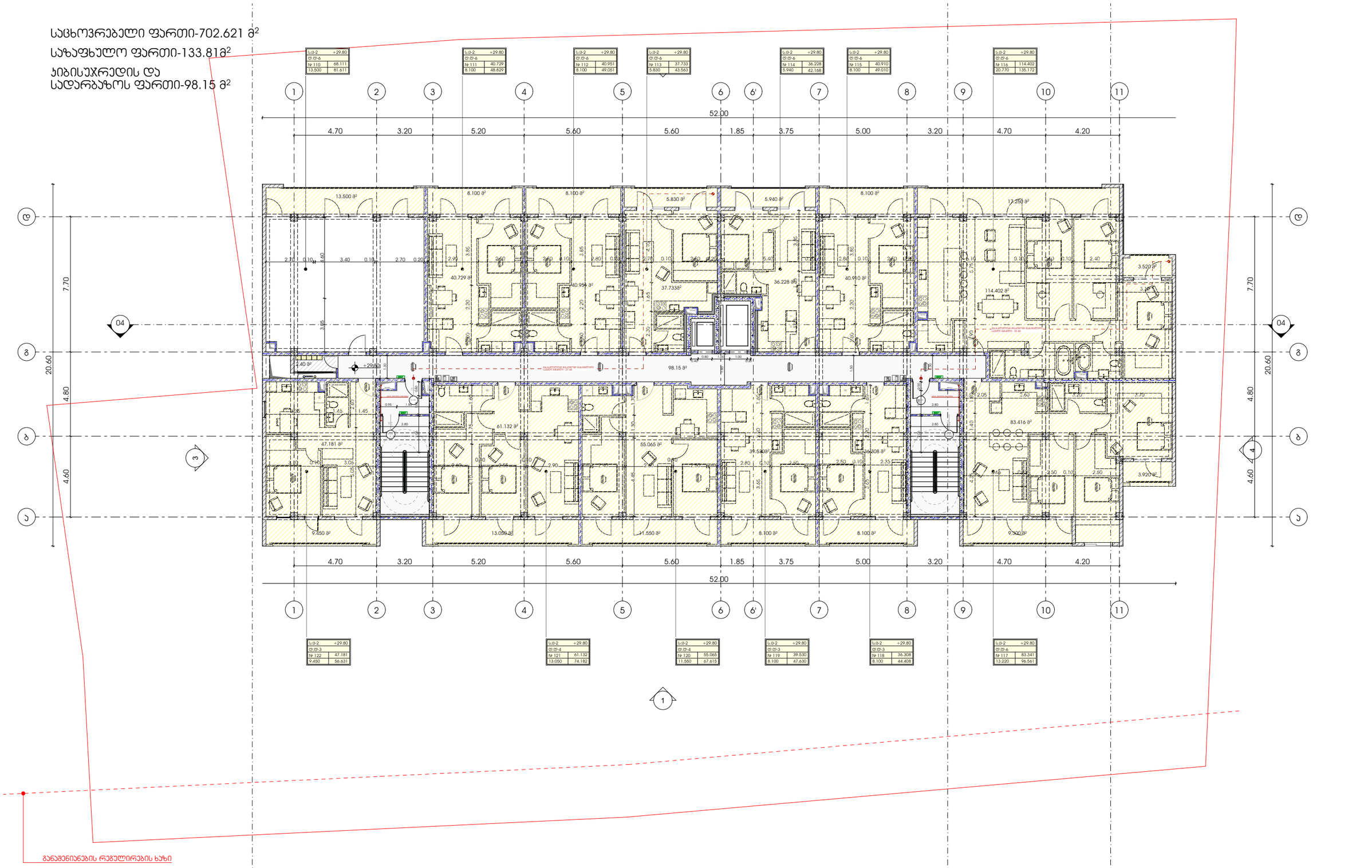

პროექტი	ნახაზის დასახელება	მასშტაბი	მთავარი არქიტექტორი
მრავალბინიანი საცხოვრებელი სახლი			სოფიო ხოჯავა
პროექტის მისამართი	**ფურცელი**	**ფორმატი**	**არქიტექტორი**
ქალაქი თბილისი, შანდორ პეტეფის ქუჩა N48 საკადასტრო კოდი - 01.17.10.002.432		A3	

odadezeen

საცხოვრებელი ფართი-287.629 მ²

საზაფხულო ფართი-573.734 მ²

ჯიბისუჯრედის და
სადარბაზოს ფართი-98.15 მ²

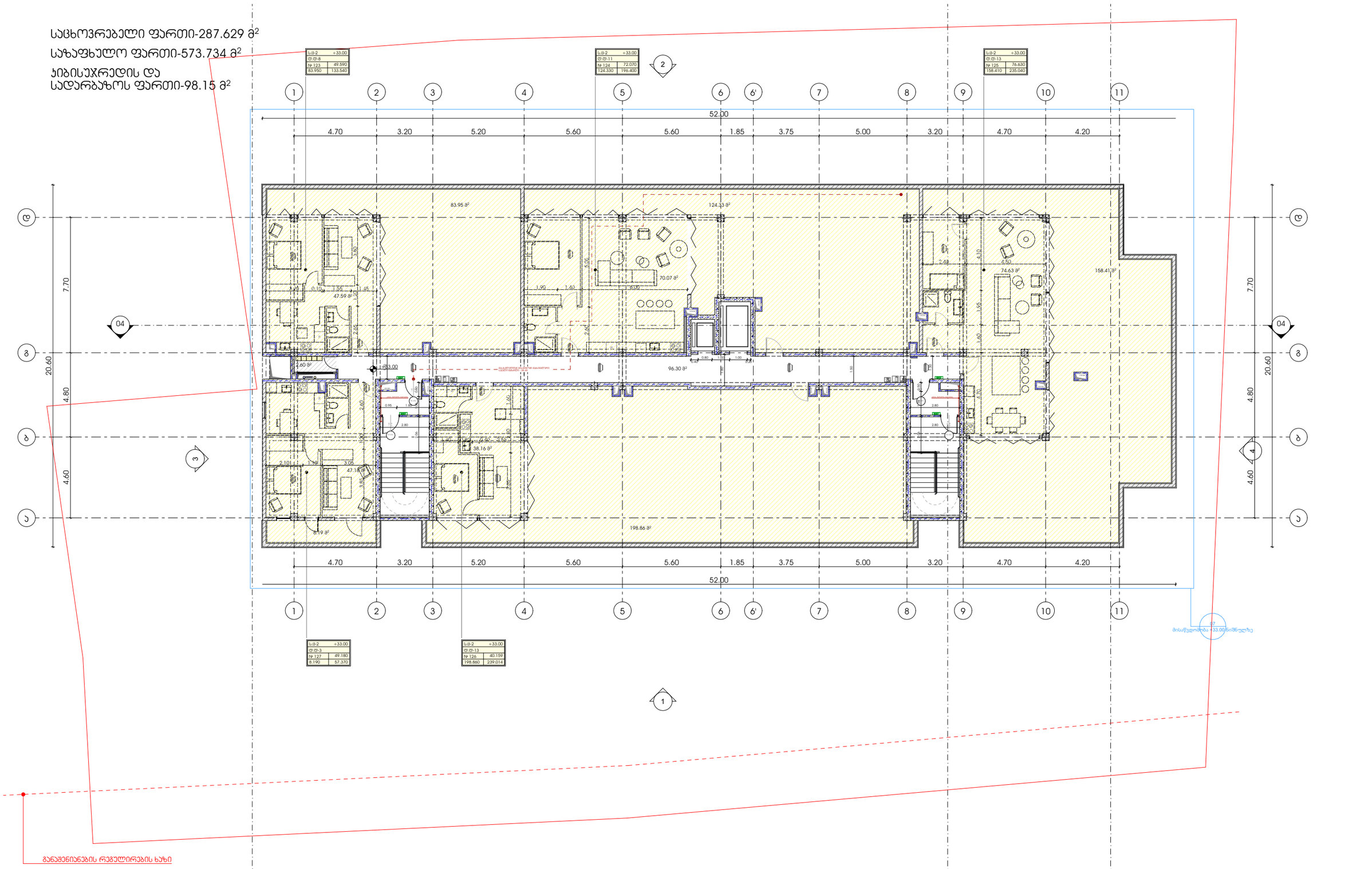

პროექტი	ნახაზის დასახელება	მასშტაბი
მრავალბინიანი საცხოვრებელი სახლი		
პროექტის მისამართი	ფურცელი	ფორმატი
ქალაქი თბილისი, შანდორ პეტეფის ქუჩა N48 საკადასტრო კოდი - 01.17.10.002.432		A3

მთავარი არქიტექტორი

სოფიო ხოჯავა

არქიტექტორი

odadezeen

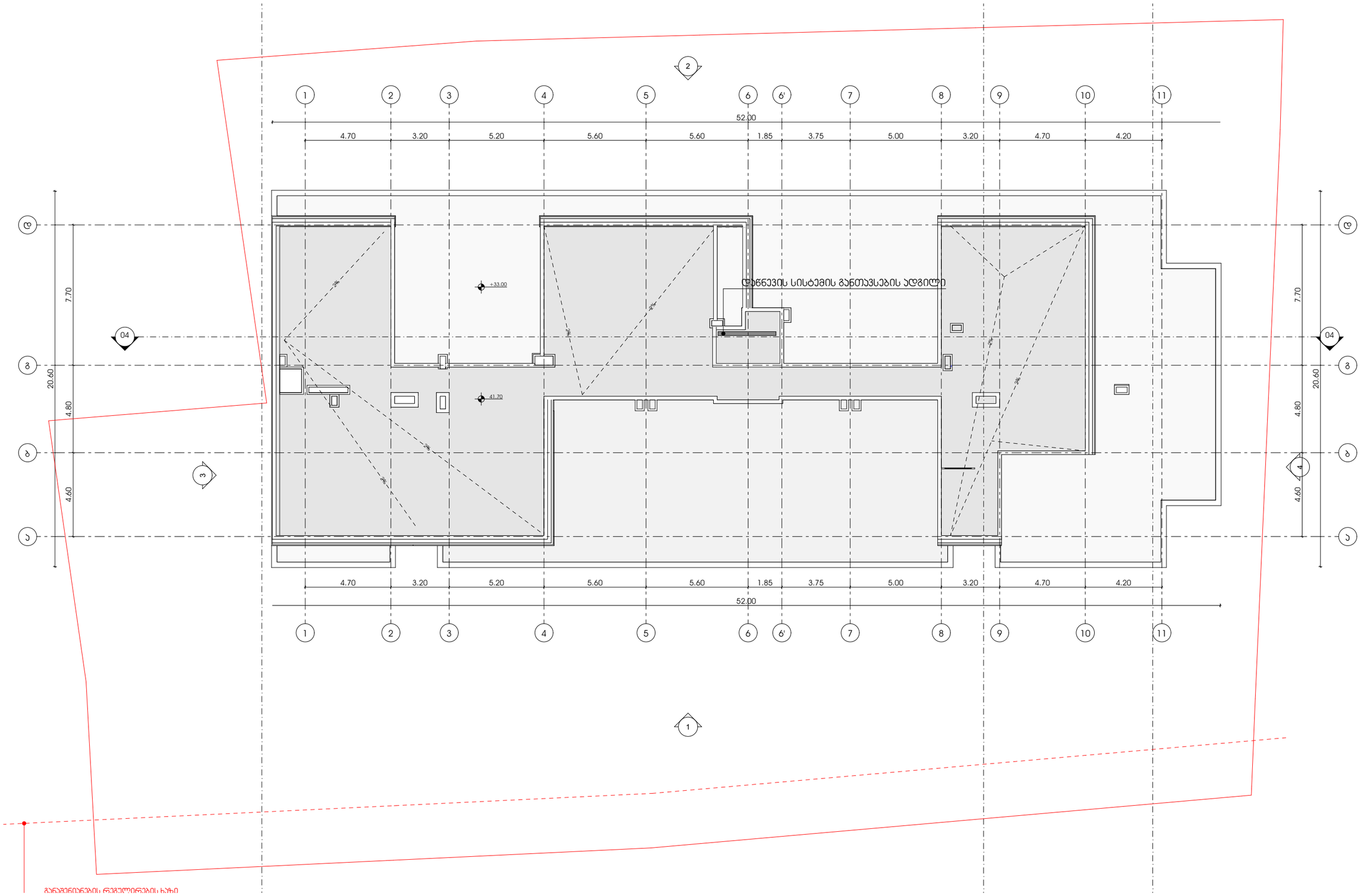

პროექტი

მრავალბინიანი საცხოვრებელი სახლი

პროექტის მისამართი

ქალაქი თბილისი, მანდორ პეტფის ქუჩა N48
საკადასტრო კოდი - 01.17.10.002.432

ნახაზის დასახელება

ფურცელი

მასშტაბი

ფორმატი

A3

მთავარი არქიტექტორი

სოფიო ხოჯავა

არქიტექტორი

odadezeen

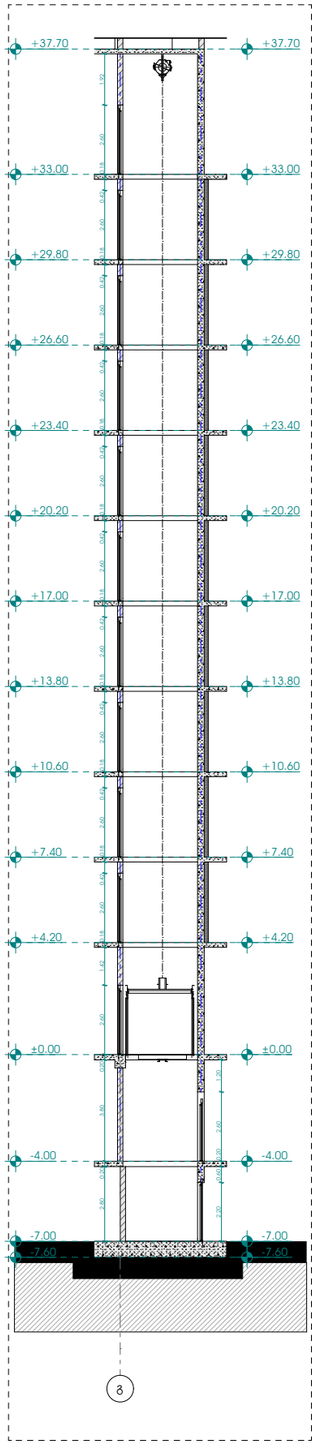

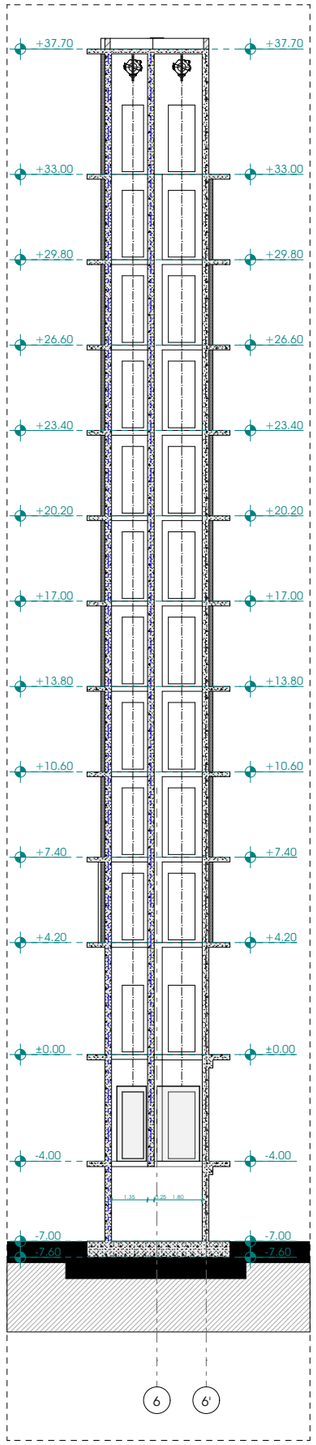

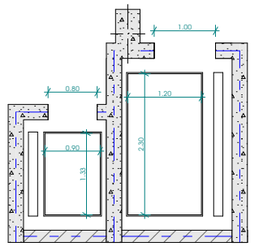

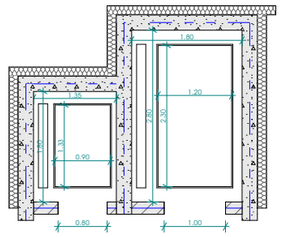

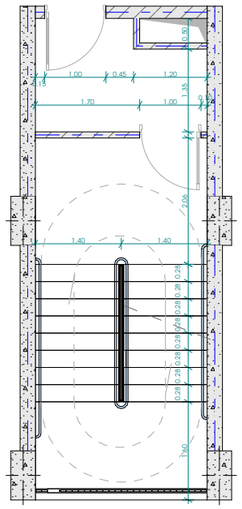

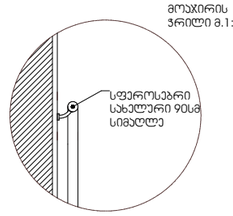

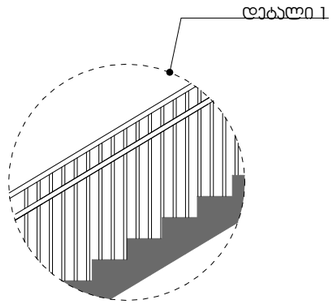

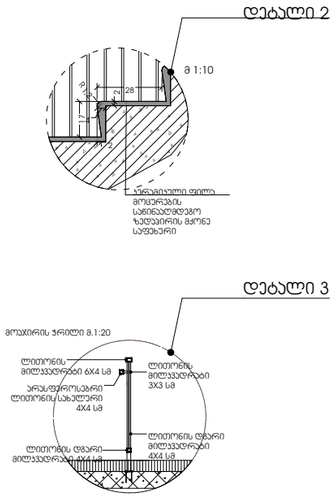

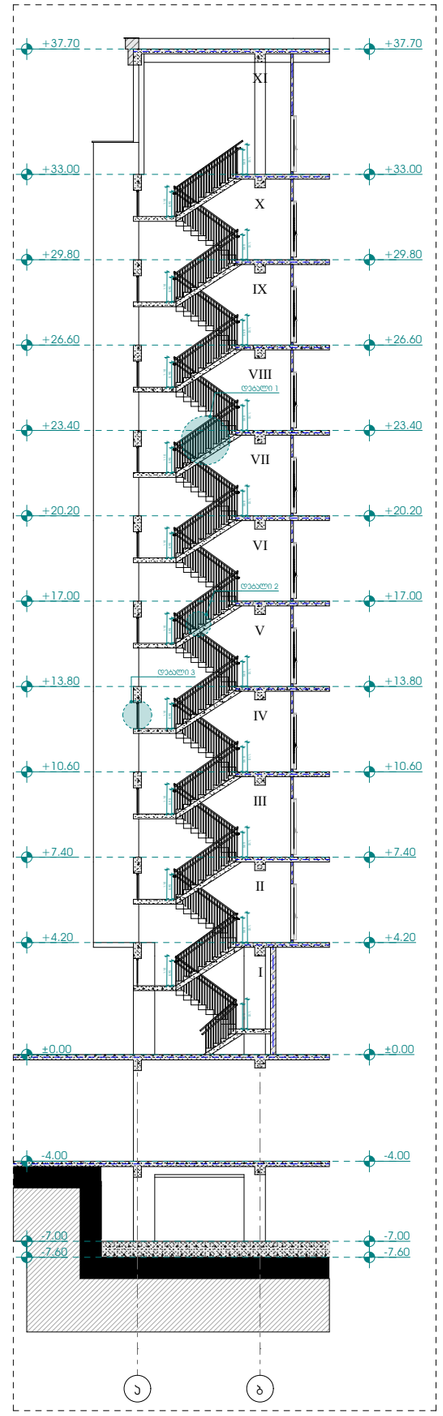

პროექტი

მრავალბინიანი საცხოვრებელი სახლი

პროექტის მისამართი

ქალაქი თბილისი, შანდორ პეტეფის ქუჩა N48
საკადასტრო კოდი - 01.17.10.002.432

ნახაზის დასახელება

ფურცელი

მასშტაბი

ფორმატი

A3

მთავარი არქიტექტორი

სოფიო ხოჯავა

არქიტექტორი

odadezeen

ᲙᲝᲛᲔᲠᲪᲘᲣᲚ ᲤᲐᲠᲗᲔᲑᲨᲘ ᲒᲐᲜᲗᲐᲕᲡᲔᲑᲣᲚᲘ ᲡᲐᲜᲘᲢᲐᲠᲣᲚᲘ ᲙᲕᲐᲜᲫᲘ

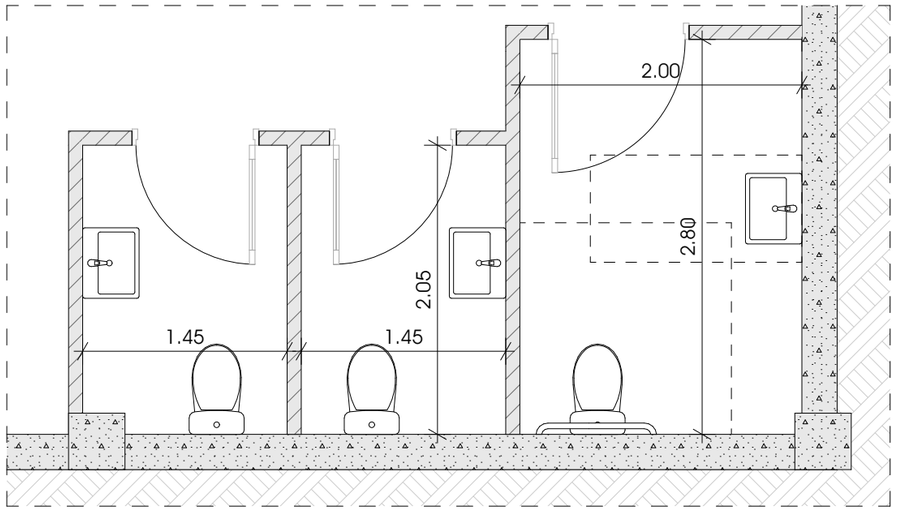

ᲣᲜᲘᲢᲐᲖᲘᲡ ᲒᲐᲜᲗᲐᲕᲡᲔᲑᲐ

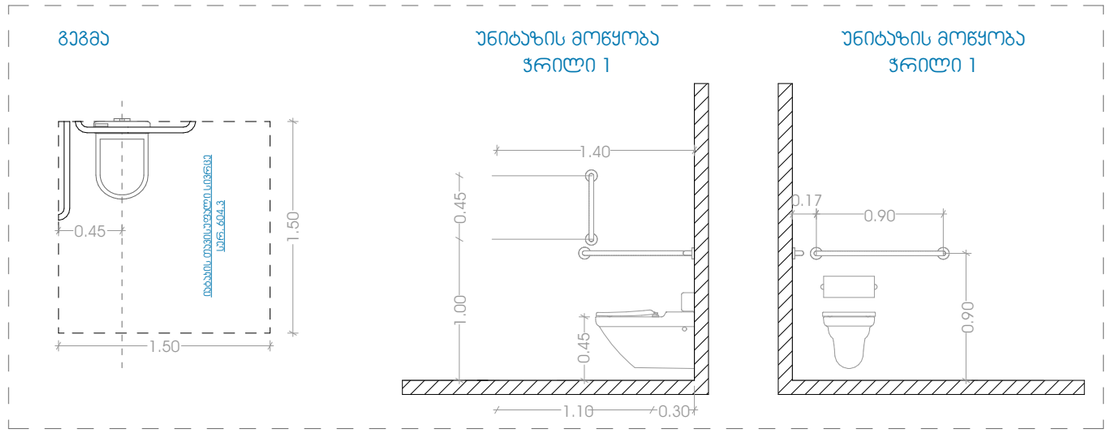

ᲮᲔᲚᲡᲐᲑᲐᲜᲘᲡ ᲒᲐᲜᲗᲐᲕᲡᲔᲑᲐ

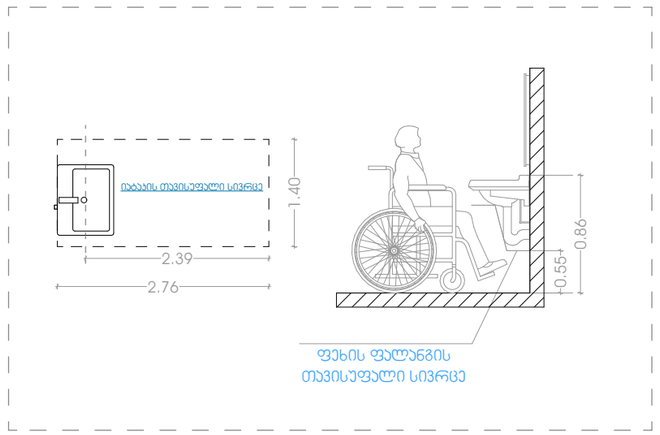

ᲞᲠᲝᲔᲥᲢᲘ

ᲛᲠᲐᲕᲐᲚᲑᲘᲜᲘᲐᲜᲘ ᲡᲐᲪᲮᲝᲕᲠᲔᲑᲔᲚᲘ ᲡᲐᲮᲚᲘ

ᲞᲠᲝᲔᲥᲢᲘᲡ ᲛᲘᲡᲐᲛᲐᲠᲗᲘ

ᲥᲐᲚᲐᲥᲘ ᲗᲑᲘᲚᲘᲡᲘ, ᲨᲐᲜᲓᲝᲠ ᲞᲔᲢᲔᲤᲘᲡ ᲥᲣᲩᲐ N48
ᲡᲐᲯᲐᲓᲐᲡᲢᲠᲝ ᲙᲝᲓᲘ - 01.17.10.002.432

ᲜᲐᲮᲐᲖᲘᲡ ᲓᲐᲡᲐᲮᲔᲚᲔᲑᲐ

ᲤᲣᲠᲪᲔᲚᲘ

ᲛᲐᲡᲨᲢᲐᲑᲘ

ᲤᲝᲠᲛᲐᲢᲘ

A3

ᲛᲗᲐᲕᲐᲠᲘ ᲐᲠᲥᲘᲢᲔᲥᲢᲝᲠᲘ

ᲡᲝᲤᲘᲝ ᲮᲝᲬᲐᲫᲔ

ᲐᲠᲥᲘᲢᲔᲥᲢᲝᲠᲘ

odadezeen

საქართველოს მთავრობის 2020 წლის 4 დეკემბრის დადგენილება №732 ტექნიკური რეგლამენტის ,,მისაწვდომობა ეროვნულ სტანდარტებთან" შესაბამისობის დოკუმენტაცია

დამუშავებულია საქართველოს მთავრობის 2020 წლის 4 დეკემბრის დადგენილება №732 ტექნიკური რეგლამენტის ,,მისაწვდომობა ეროვნული სტანდარტების" შესაბამისად

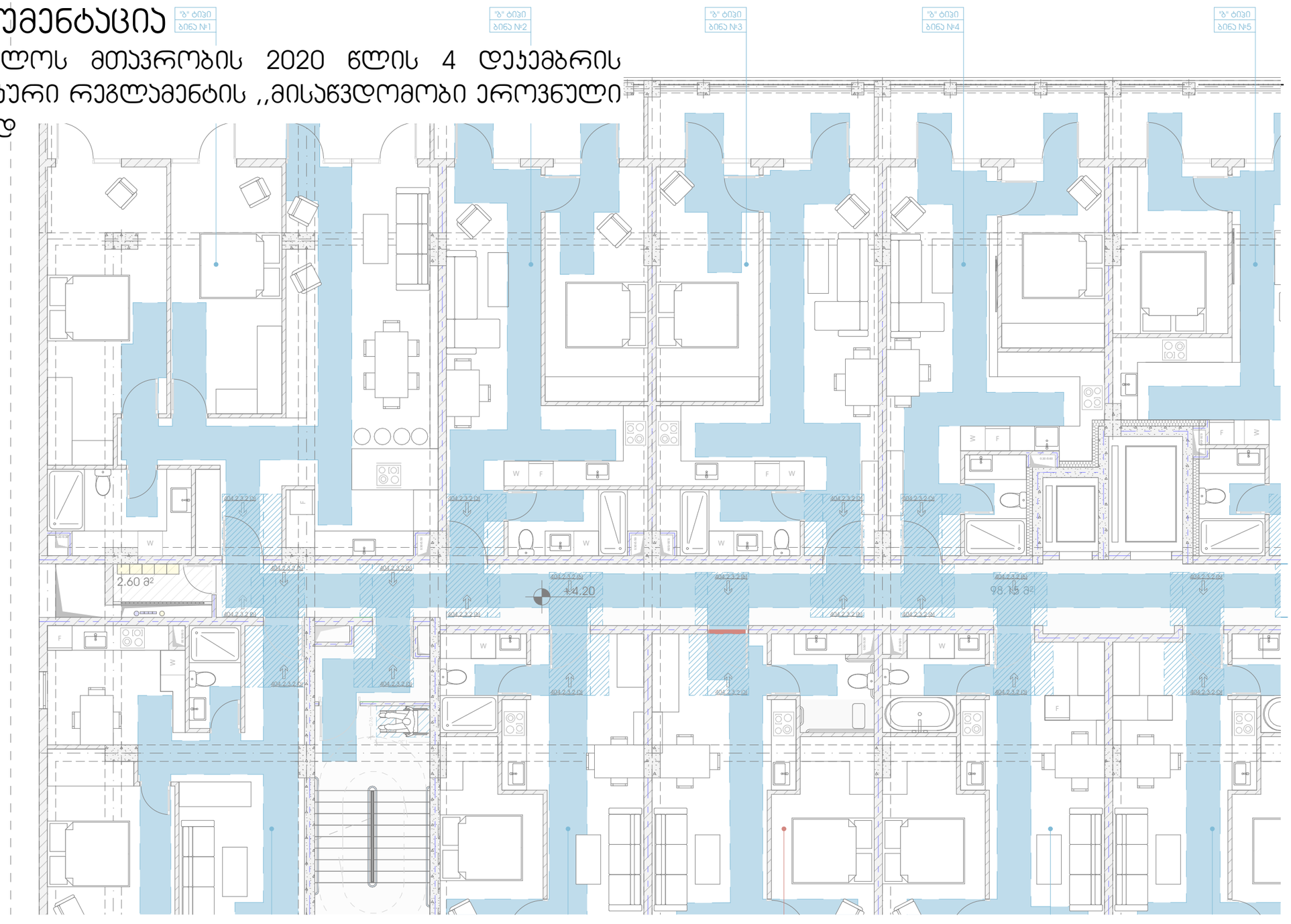

ლიფტის ხილული სიგნალების სიმაღლე სარ.407.2.2.2(ა)

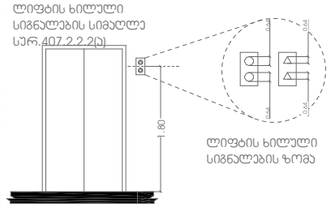

ლიფტის ხილული სიგნალების ზომა

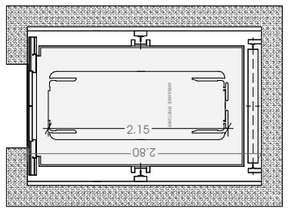

თავისუფალი სივრცე კართან მანევრირებისთვის ანკასმიანი კარი საკეტის მხრიდან მინასცდომი მიწოლილ გალება

სარ.304.2.3.2 (ა)

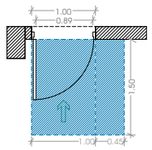

თავისუფალი სივრცე კართან მანევრირებისთვის ანკასმიანი კარი საკეტის მხრიდან მინასცდომი მიწოლილ გალება

სარ.304.2.3.2 (ბ)

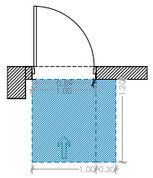

იატაკის თავისუფალი სივრცის ზომა ახალი შენობა ნაგებობისთვის

სარ.305.3.1

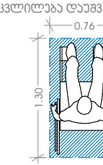

T მოსაბრიალებელი სივრცე

სარ.404.3.2.1 (ბ) ვარიანტი 3

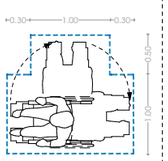

შენიშვნა:
იატაკის ზედაპირი უნდა იყოს მდგრადი, მჯარი და არასასრიალო.
იატაკის თავისუფალ სივრცეში ღონის ცვლილება დაუშვებელია.

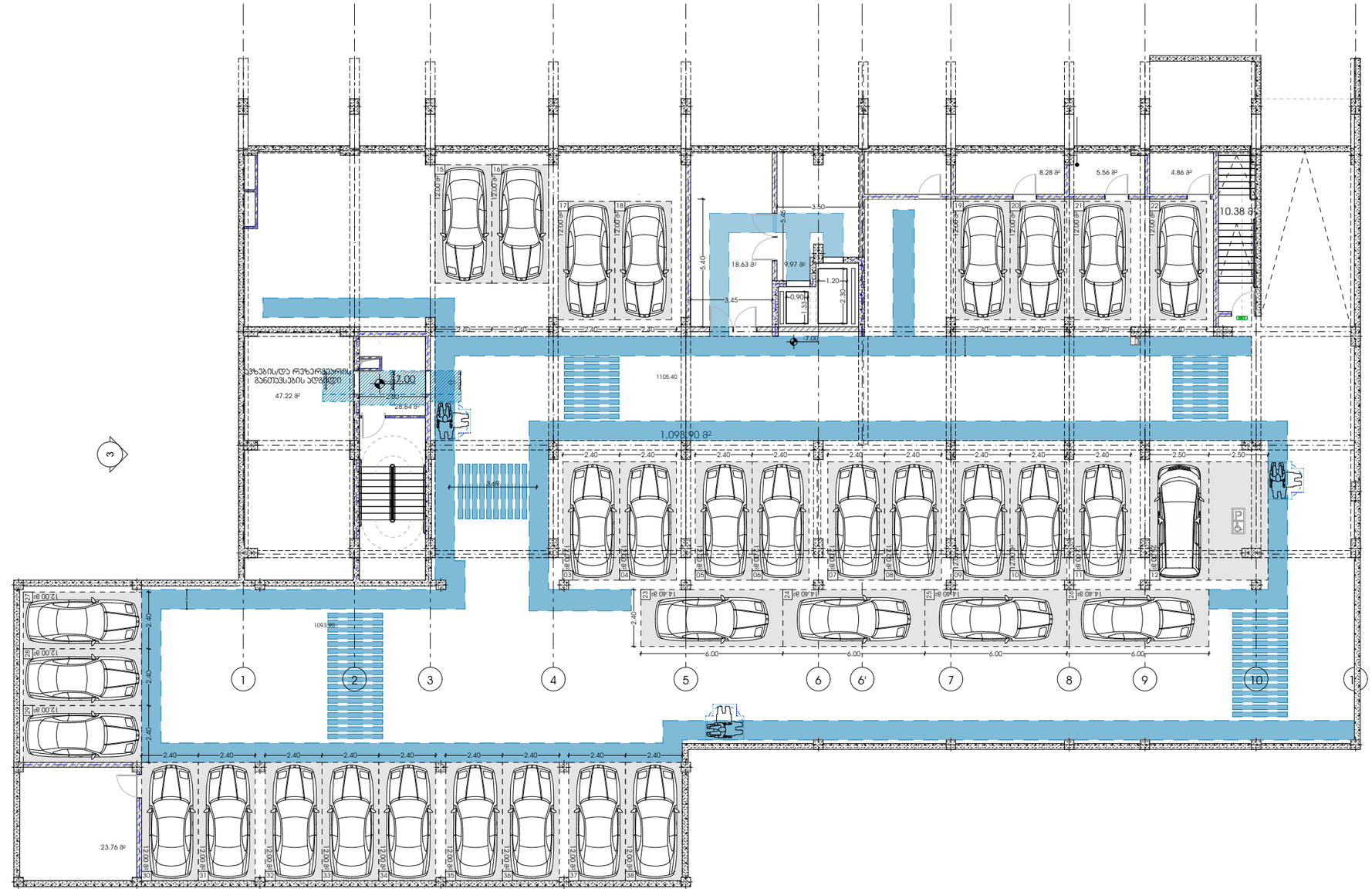

პროექტი

მრავალბინიანი საცხოვრებელი სახლი

პროექტის მისამართი

ქალაქი თბილისი, მანდორ პეტეფის ქუჩა N48
საკადასტრო კოდი - 01.17.10.002.432

ნახაზის დასახელება

ფურცელი

მასშტაბი

ფორმატი

A3

მთავარი არქიტექტორი

სოფიო ხოჯავა

არქიტექტორი

odadezeen

ლიფტის ხილული სიგნალების სიმაღლე
სურ.407.2.2.2(ა)

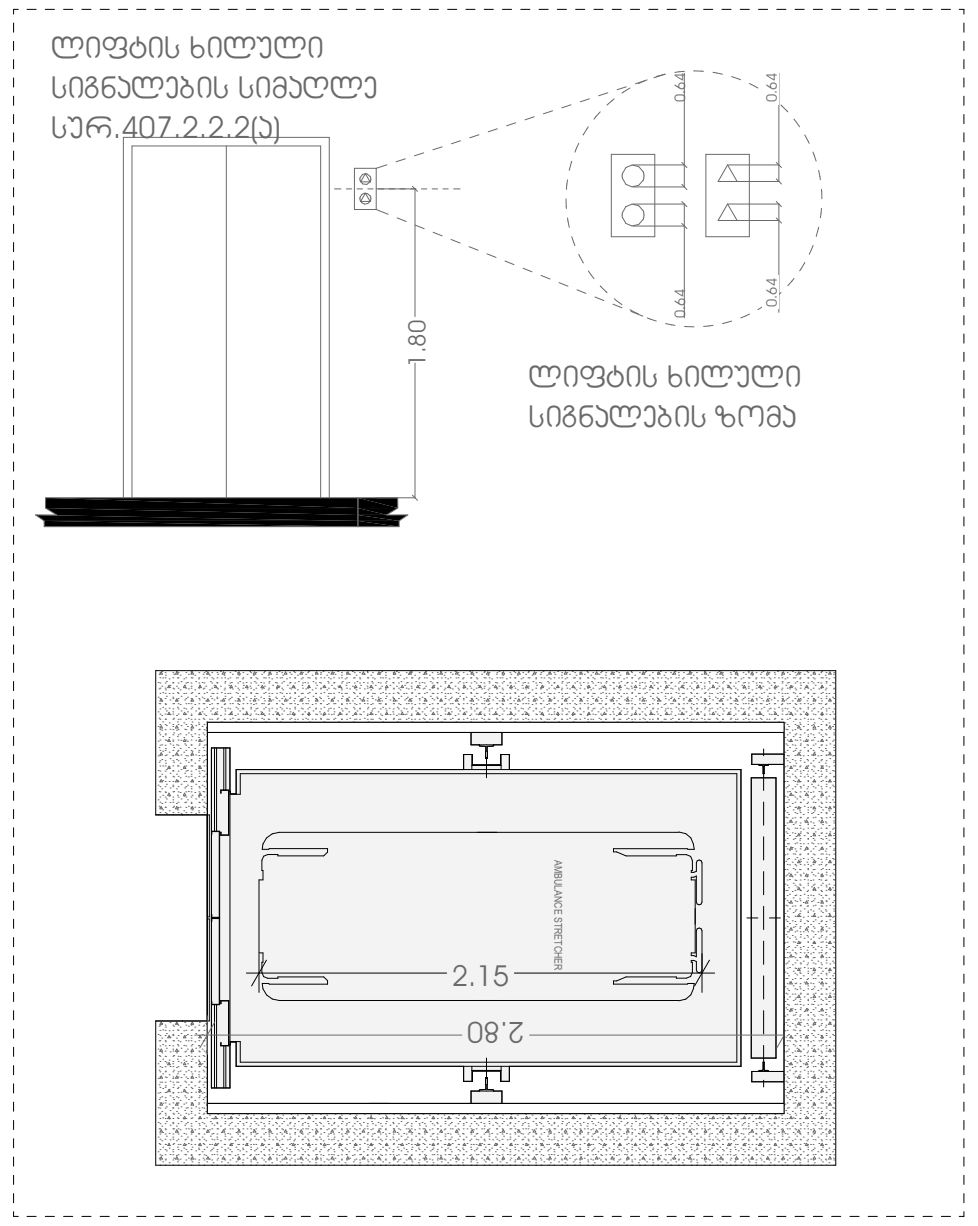

ლიფტის ხილული სიგნალების ზომა

თავისსუფალი სივრცე კართან მანევრირებისთვის ანჯამიანი კარი საკეტის მხრიდან მიწასვდომი მიწოლიდ გაღება

სურ.304.2.3.2 (ა)

თავისსუფალი სივრცე კართან მანევრირებისთვის ანჯამიანი კარი საკეტის მხრიდან მიწასვდომი მიწოლიდ გაღება

სურ.304.2.3.2 (ბ)

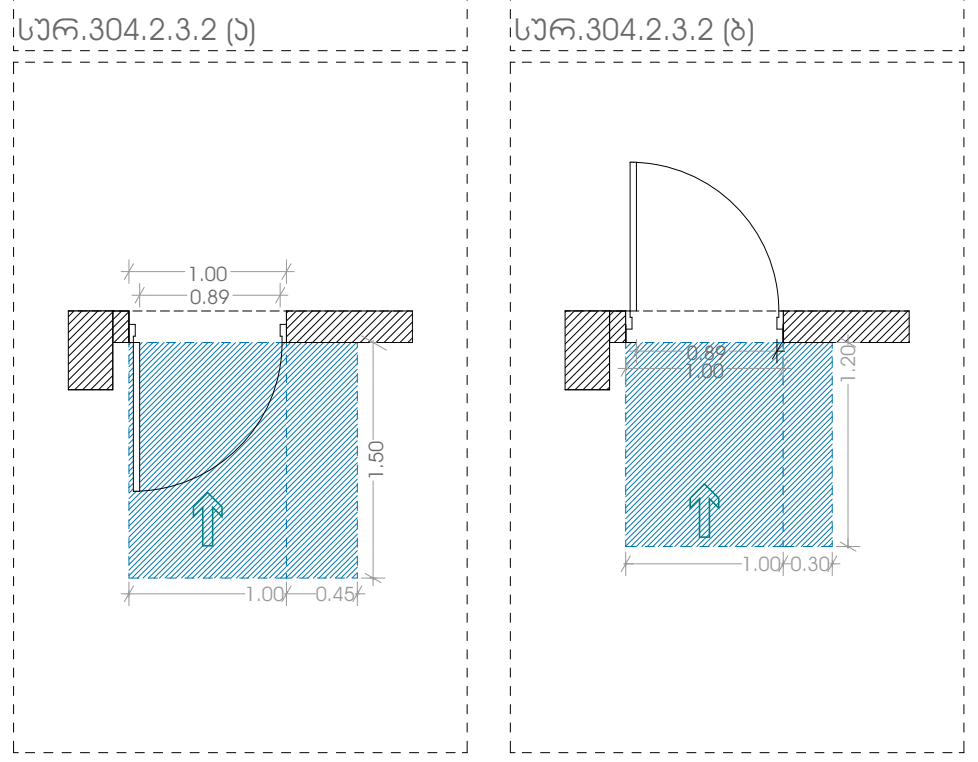

იატაკის თავისუფალი სივრცის ზომა ახალი შენობა ნაგებობისთვის

სურ.305.3.1

T მოსატრიალებელი სივრცე

სურ.404.3.2.1 (გ) ვარიანტი 3

შენიშვნა:
იატაკის ზედაპირი უნდა იყოს მდგრადი, მყარი და არასასრიალო. იატაკის თავისუფალ სივრცეში დონის ცვლილება დაუშვებელია.

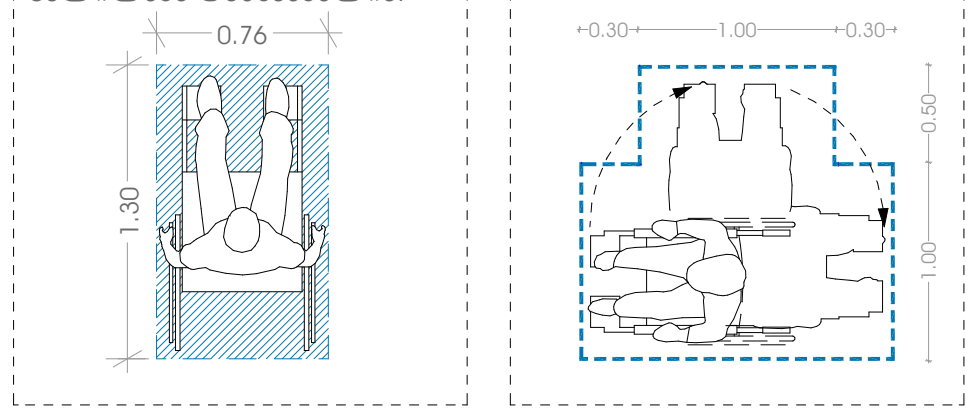

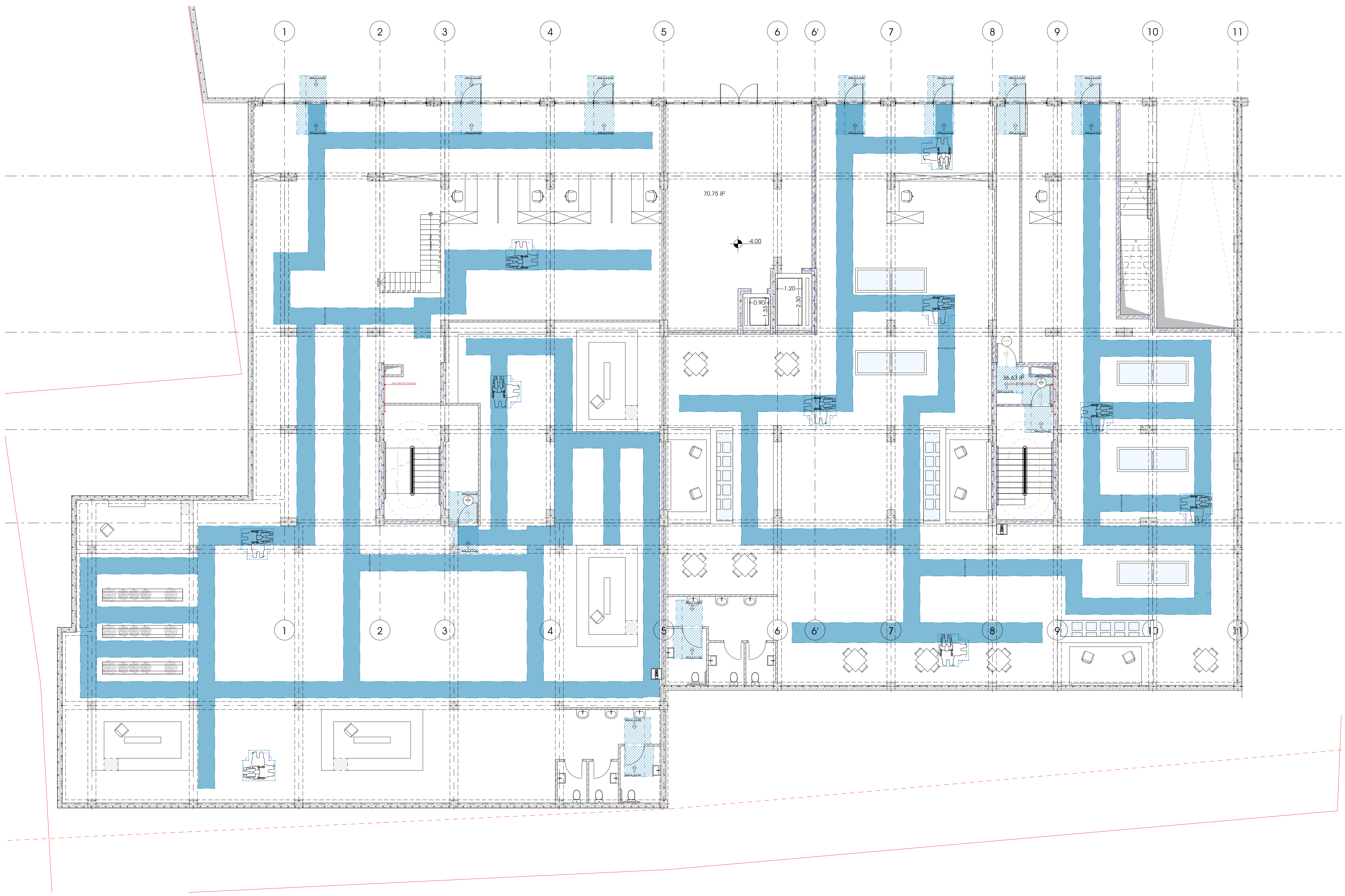

პროექტი
მრავალბინიანი საცხოვრებელი სახლი

ნახაზის დასახელება

მასშტაბი

მთავარი არქიტექტორი
სოფიო ხოჯავა

პროექტის მისამართი
ქალაქი თბილისი, შანდორ პეტეფის ქუჩა N48
საკადასტრო კოდი - 01.17.10.002.432

ფურცელი

ფორმატი
A3

არქიტექტორი

odadezeen

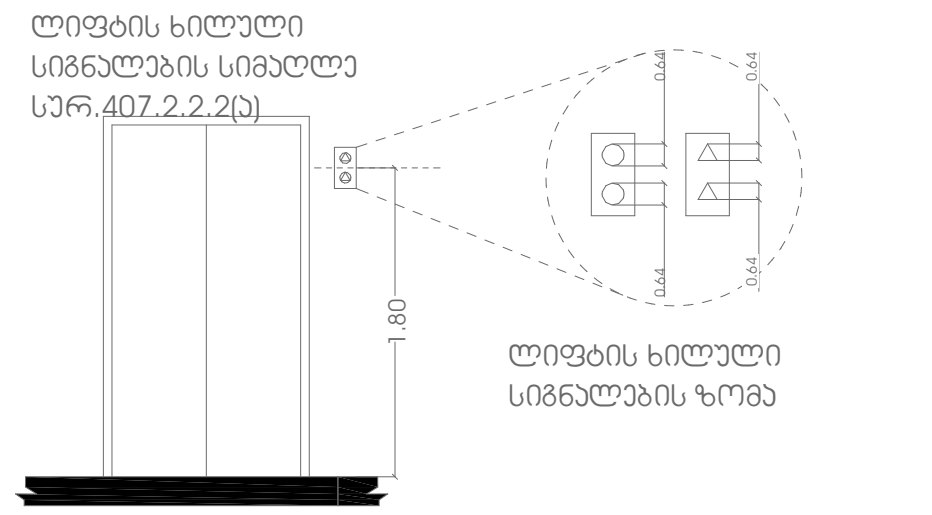

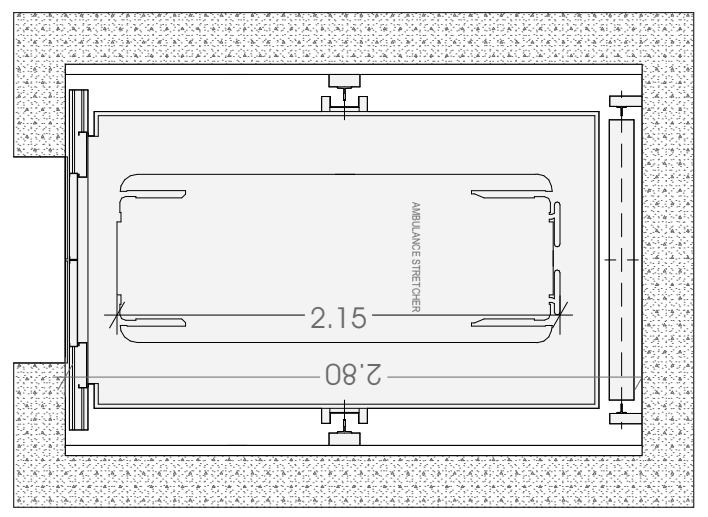

თავისსუფალი სივრცე
კართან მანევრირებისთვის
ანჯამიანი კარი საკეტის
მხრიდან მიწასვლომი
მიწოლიდ გაღება

სურ.304.2.3.2 (ა)

თავისსუფალი სივრცე
კართან მანევრირებისთვის
ანჯამიანი კარი საკეტის
მხრიდან მიწასვლომი
მიწოლიდ გაღება

სურ.304.2.3.2 (ბ)

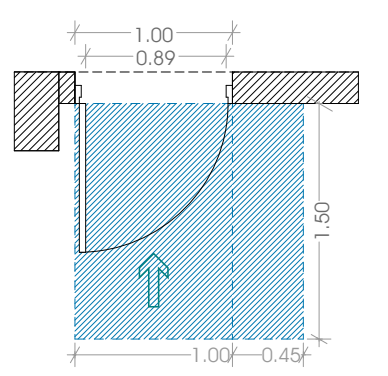

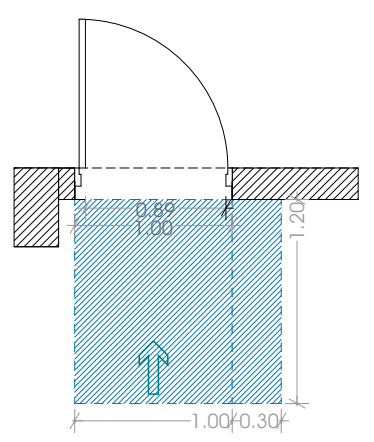

იატაკის თავისუფალი
სივრცის ზომა
ახალი შენობა
ნაგებობისთვის

სურ.305.3.1

T მოსატრიალებელი
სივრცე

სურ.404.3.2.1 (გ) ვარიანტი 3

შენიშვნა:
იატაკის ზედაპირი უნდა
იყოს მდგრადი, მყარი
და არასასრიალო.
იატაკის თავისუფალ
სივრცეში დონის
ცვლილება დაუშვებელია.

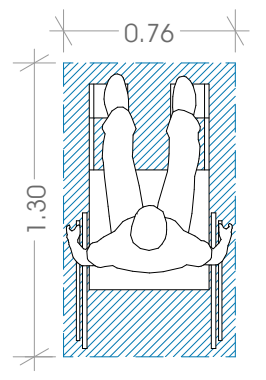

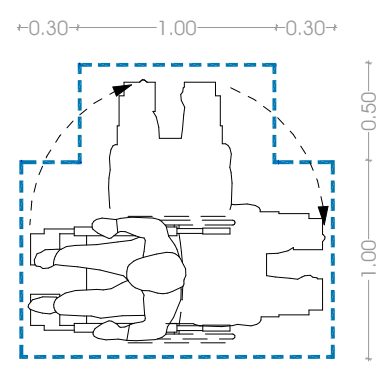

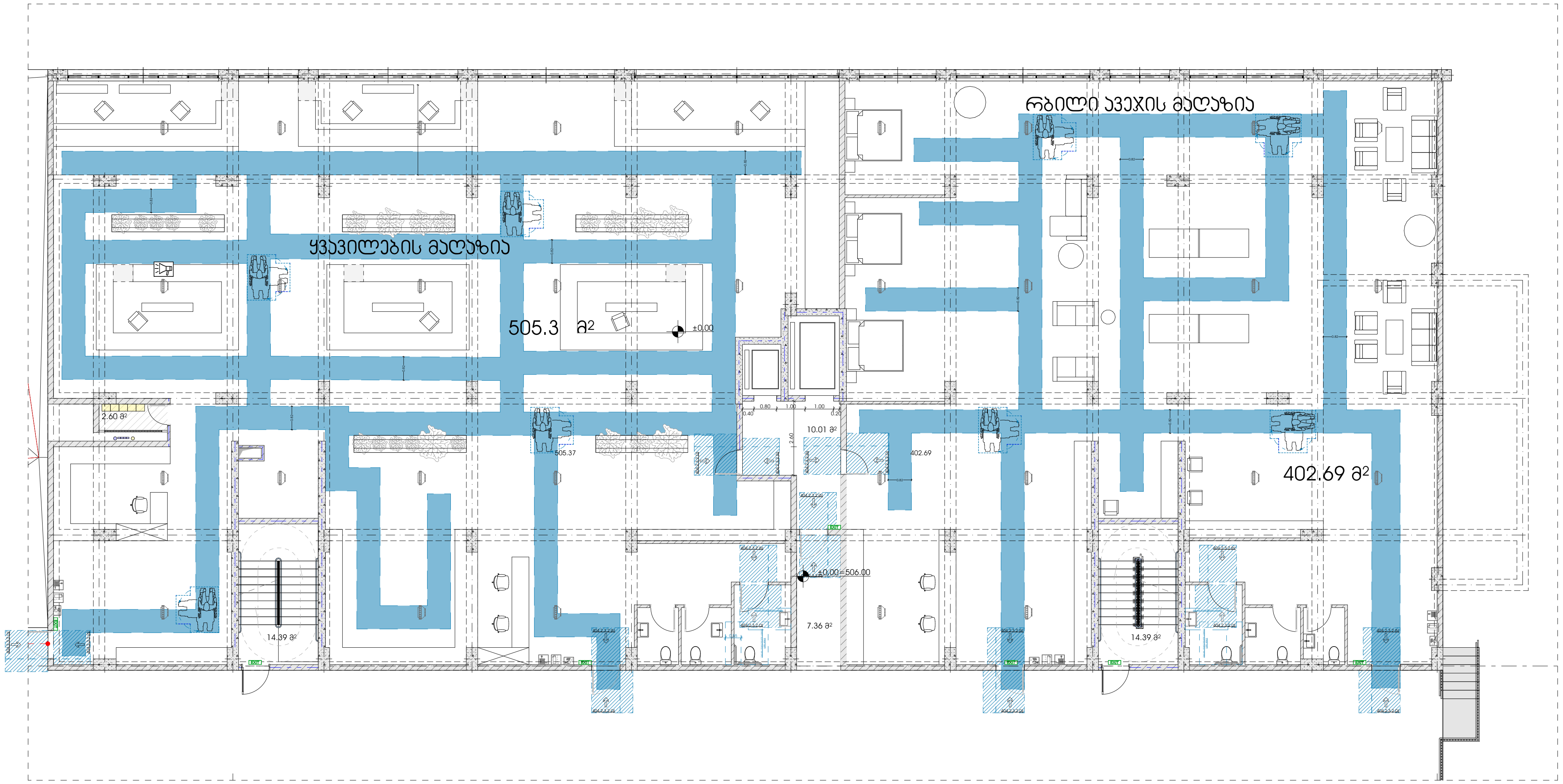

პროექტი

მრავალბინიანი საცხოვრებელი სახლი

პროექტის მისამართი

ქალაქი თბილისი, შანდორ პეტეფის ქუჩა N48
საკადასტრო კოდი - 01.17.10.002.432

ნახაზის დასახელება

ფურცელი

მასშტაბი

ფორმატი

A3

მთავარი არქიტექტორი

სოფიო ხოჯავა

არქიტექტორი

odadezeen

ლიფტის ხილული
სიგნალების სიმაღლე
სურ.407.2.2.2(ა)

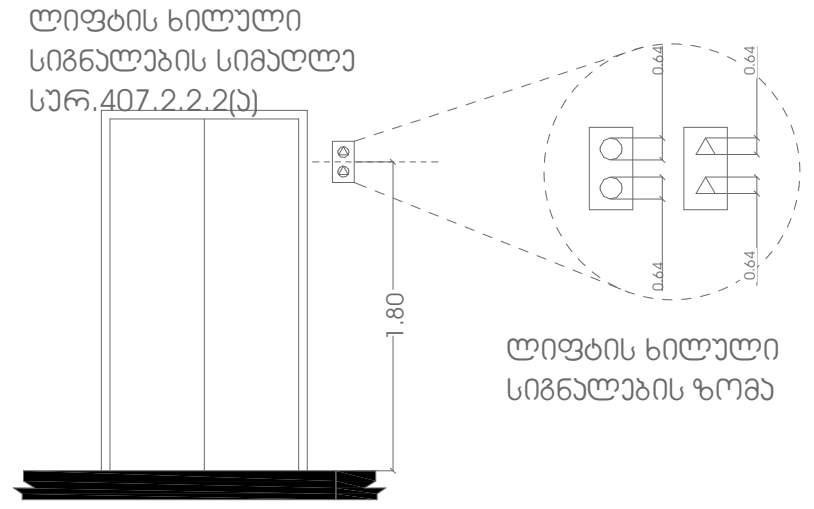

ლიფტის ხილული
სიგნალების ზომა

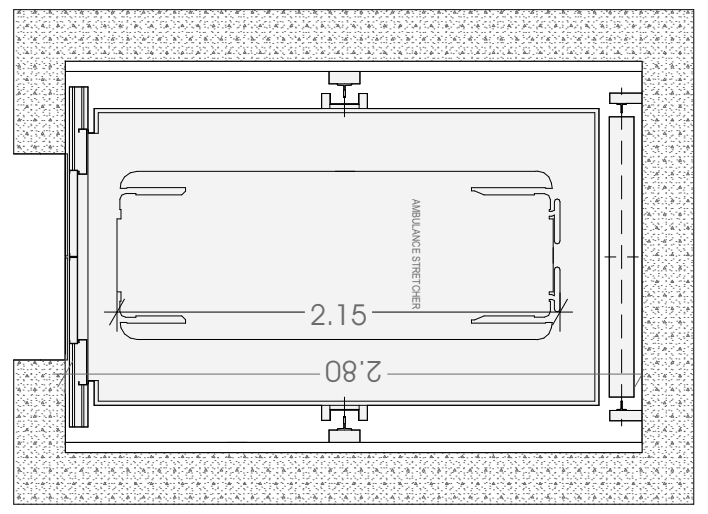

თავისსუფალი სივრცე
კართან მანევრირებისთვის
ანჯამიანი კარი საკეტის
მხრიდან მიწასვლომი
მიწოლილ გაღება

სურ.304.2.3.2 (ა)

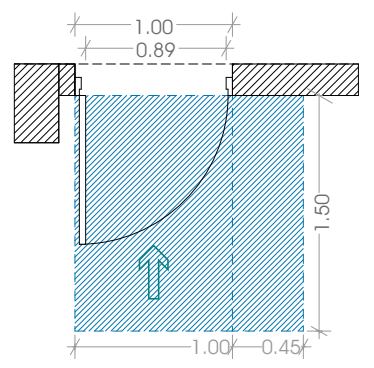

თავისსუფალი სივრცე
კართან მანევრირებისთვის
ანჯამიანი კარი საკეტის
მხრიდან მიწასვლომი
მიწოლილ გაღება

სურ.304.2.3.2 (ბ)

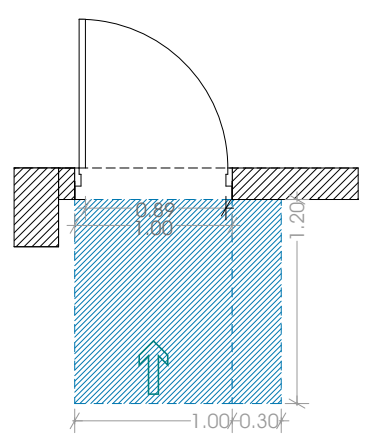

იატაკის თავისუფალი
სივრცის ზომა
ახალი შენობა
ნაგებობისთვის

სურ.305.3.1

T მოსატრიალებელი
სივრცე

სურ.404.3.2.1 (გ) ვარიანტი 3

შენიშვნა:
იატაკის ზედაპირი უნდა
იყოს მდგრადი, მყარი
და არასასრიალო.
იატაკის თავისუფალ
სივრცეში დონის
ცვლილება დაუშვებელია.

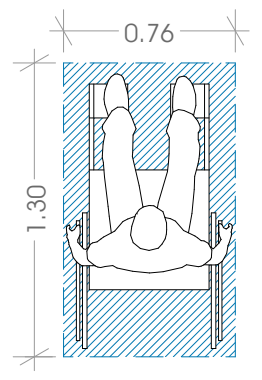

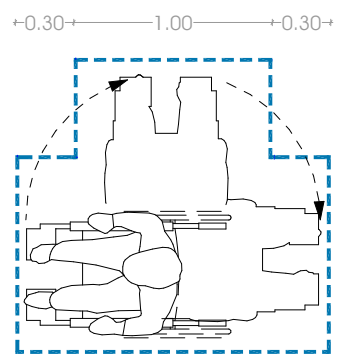

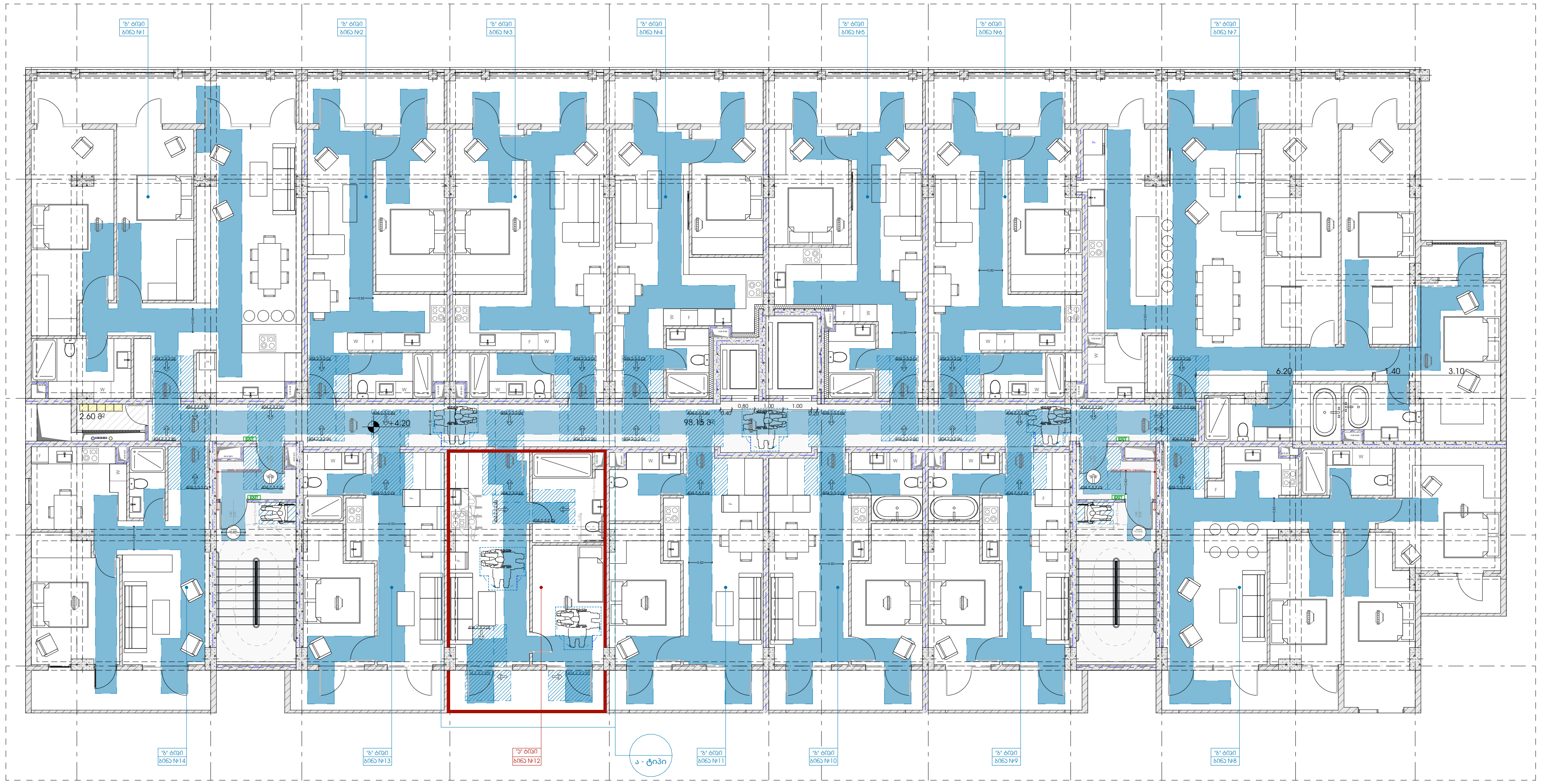

პროექტი

მრავალბინიანი საცხოვრებელი სახლი

პროექტის მისამართი

ქალაქი თბილისი, შანდორ პეტეფის ქუჩა N48
საკადასტრო კოდი - 01.17.10.002.432

ნახაზის დასახელება

ფურცელი

მასშტაბი

ფორმატი

A3

მთავარი არქიტექტორი

სოფიო ხოჯავა

არქიტექტორი

odadezeen

ლიფტის ხილული
სიგნალების სიმაღლე
სარ.407.2.2.2(ა)

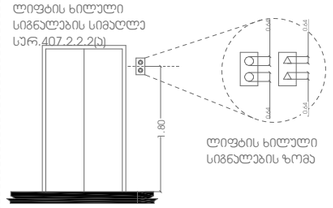

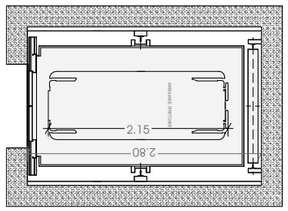

თავისუფალი სივრცე
კართან მანევრირებისთვის
ანჯამიანი კარი საპირის
მხრიდან მიწასცდომი
მიწოლილ გალობა

სარ.304.2.3.2 (ა)

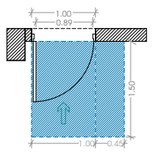

თავისუფალი სივრცე
კართან მანევრირებისთვის
ანჯამიანი კარი საპირის
მხრიდან მიწასცდომი
მიწოლილ გალობა

სარ.304.2.3.2 (ბ)

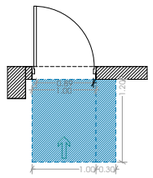

იატაკის თავისუფალი
სივრცის ზომა
ახალი შენობა
ნაგებობისთვის

სარ.305.3.1

T მოსატრიალებელი
სივრცე

სარ.404.3.2.1 (ბ) ვარიანტი 3

შენიშვნა:
იატაკის ზედაპირი უნდა
იყოს მდგრადი, მყარი
და არასასრიალო.
იატაკის თავისუფალ
სივრცეში ღრონის
ცვლილება დაუშვებელია.

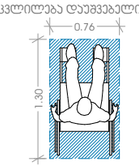

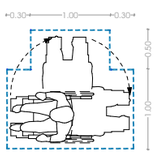

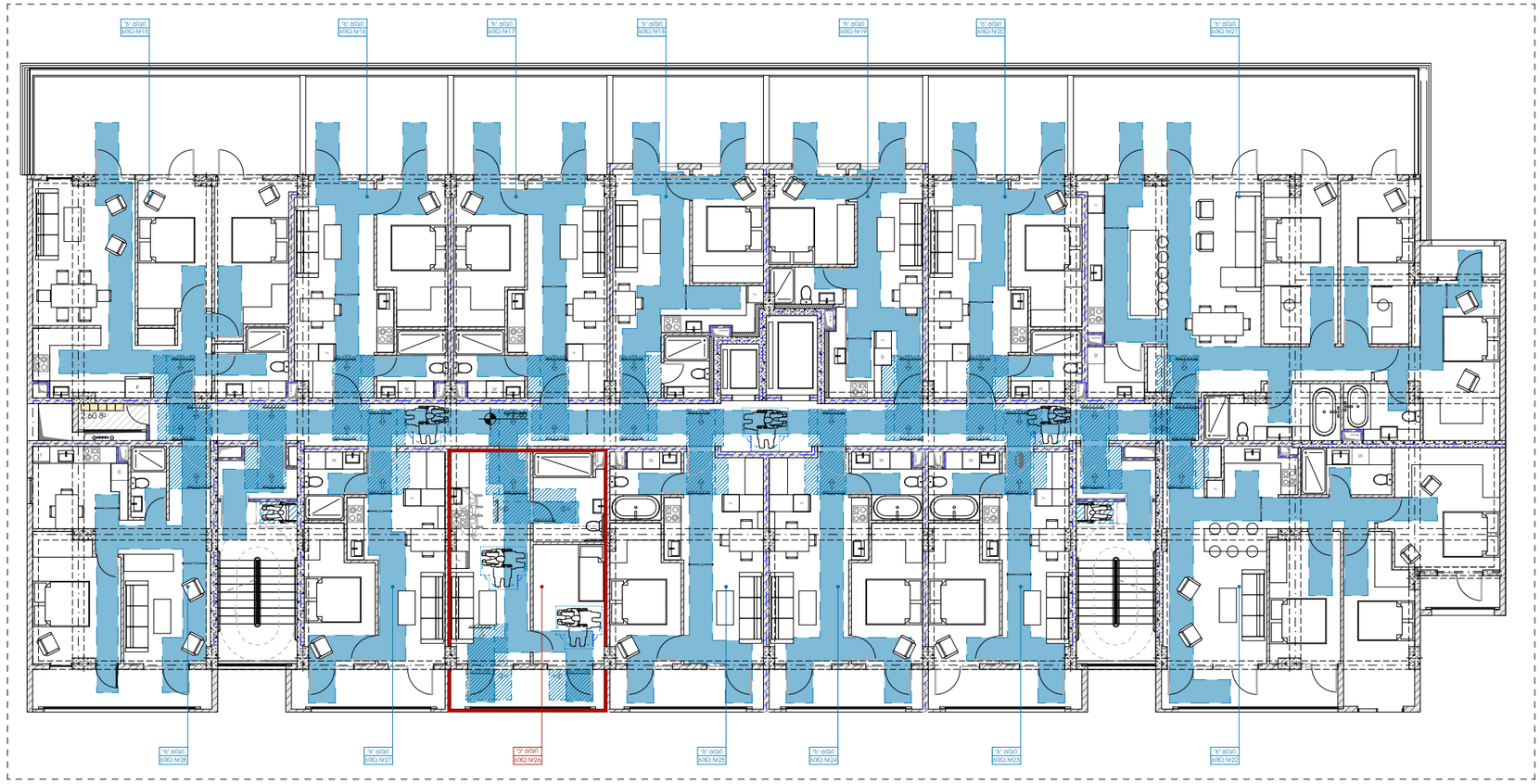

პროექტი

მრავალბინიანი საცხოვრებელი სახლი

პროექტის მისამართი

ქალაქი თბილისი, შანდორ პეტეფის ქუჩა N48
საკადასტრო კოდი - 01.17.10.002.432

ნახაზის დასახელება

ფურცელი

მასშტაბი

ფორმატი

A3

მთავარი არქიტექტორი

სოფიო ხოჯავა

არქიტექტორი

odadezeen

ლიფტის ხილული
სიგნალების სიმაღლე
სარ.407.2.2.2(ა)

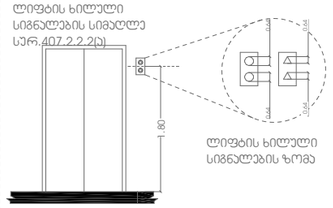

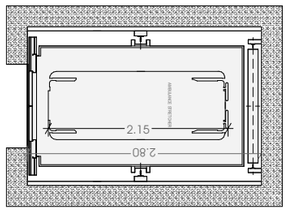

თავისუფალი სივრცე
კართან მანევრირებისთვის
ანჯამიანი კარი საპირის
მხრიდან მინასცდომი
მიწოლილ გალობა

სარ.304.2.3.2 (ა)

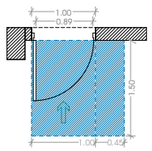

თავისუფალი სივრცე
კართან მანევრირებისთვის
ანჯამიანი კარი საპირის
მხრიდან მინასცდომი
მიწოლილ გალობა

სარ.304.2.3.2 (ბ)

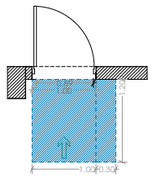

იატაკის თავისუფალი
სივრცის ზომა
ახალი შენობა
ნაგებობისთვის

სარ.305.3.1

T მოსატრიალებელი
სივრცე

სარ.404.3.2.1 (ბ) ვარიანტი 3

შენიშვნა:
იატაკის ზედაპირი უნდა
იყოს მდგრადი, მყარი
და არასასრიალო.
იატაკის თავისუფალ
სივრცეში ღრონის
ცვლილება დაუშვებელია.

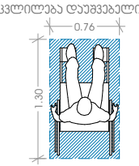

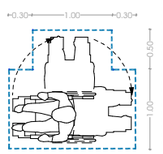

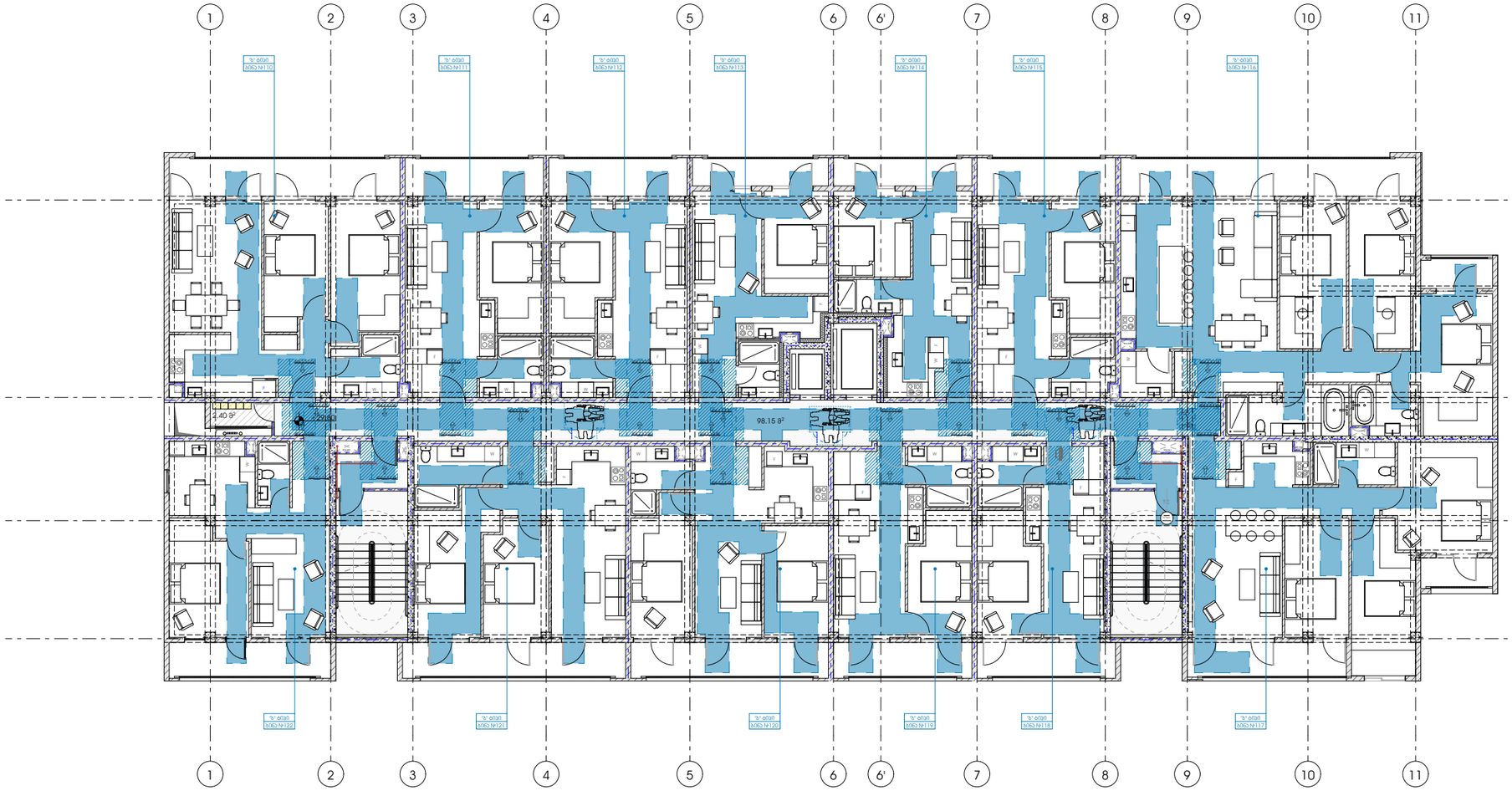

პროექტი

მრავალბინიანი საცხოვრებელი სახლი

პროექტის მისამართი

ქალაქი თბილისი, შანდორ პეტეფის ქუჩა N48
საკადასტრო კოდი - 01.17.10.002.432

ნახაზის დასახელება

ფურცელი

მასშტაბი

ფორმატი

A3

მთავარი არქიტექტორი

სოფიო ხოჯავა

არქიტექტორი

odadezeen

ლიფტის ხილული
სიგნალების სიმაღლე
სურ.407.2.2.2(ა)

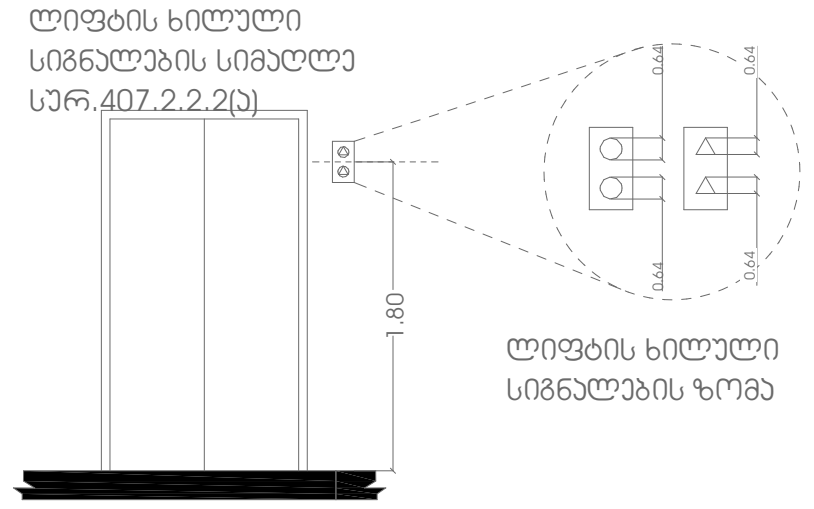

ლიფტის ხილული
სიგნალების ზომა

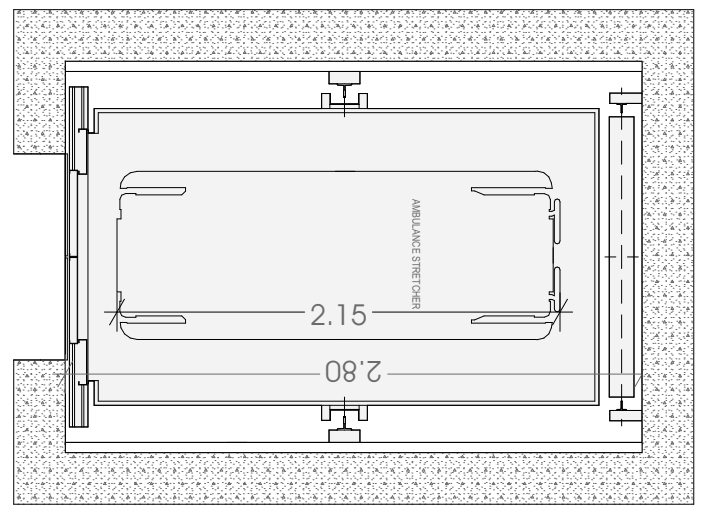

თავისსუფალი სივრცე
კართან მანევრირებისთვის
ანჯამიანი კარი საკეტის
მხრიდან მიწასვდომი
მიწოლიდ გაღება

სურ.304.2.3.2 (ა)

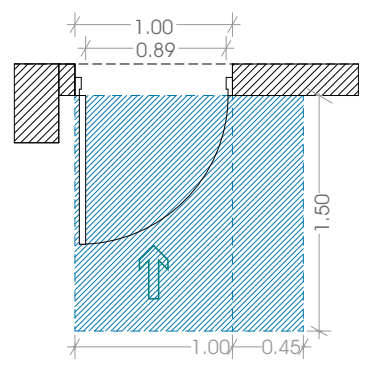

თავისსუფალი სივრცე
კართან მანევრირებისთვის
ანჯამიანი კარი საკეტის
მხრიდან მიწასვდომი
მიწოლიდ გაღება

სურ.304.2.3.2 (ბ)

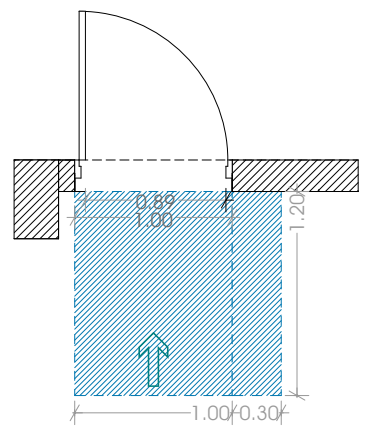

იატაკის თავისუფალი
სივრცის ზომა
ახალი შენობა
ნაგებობისთვის

სურ.305.3.1

T მოსატრიალებელი
სივრცე

სურ.404.3.2.1 (გ) ვარიანტი 3

შენიშვნა:
იატაკის ზედაპირი უნდა
იყოს მდგრადი, მყარი
და არასასრიალო.
იატაკის თავისუფალ
სივრცეში დონის
ცვლილება დაუშვებელია.

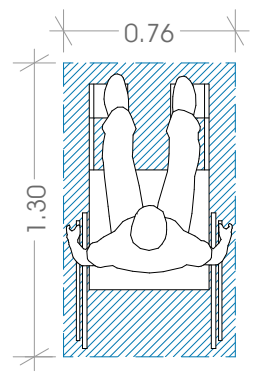

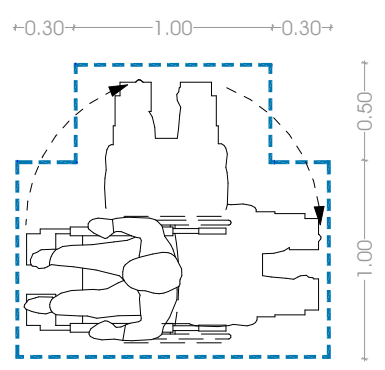

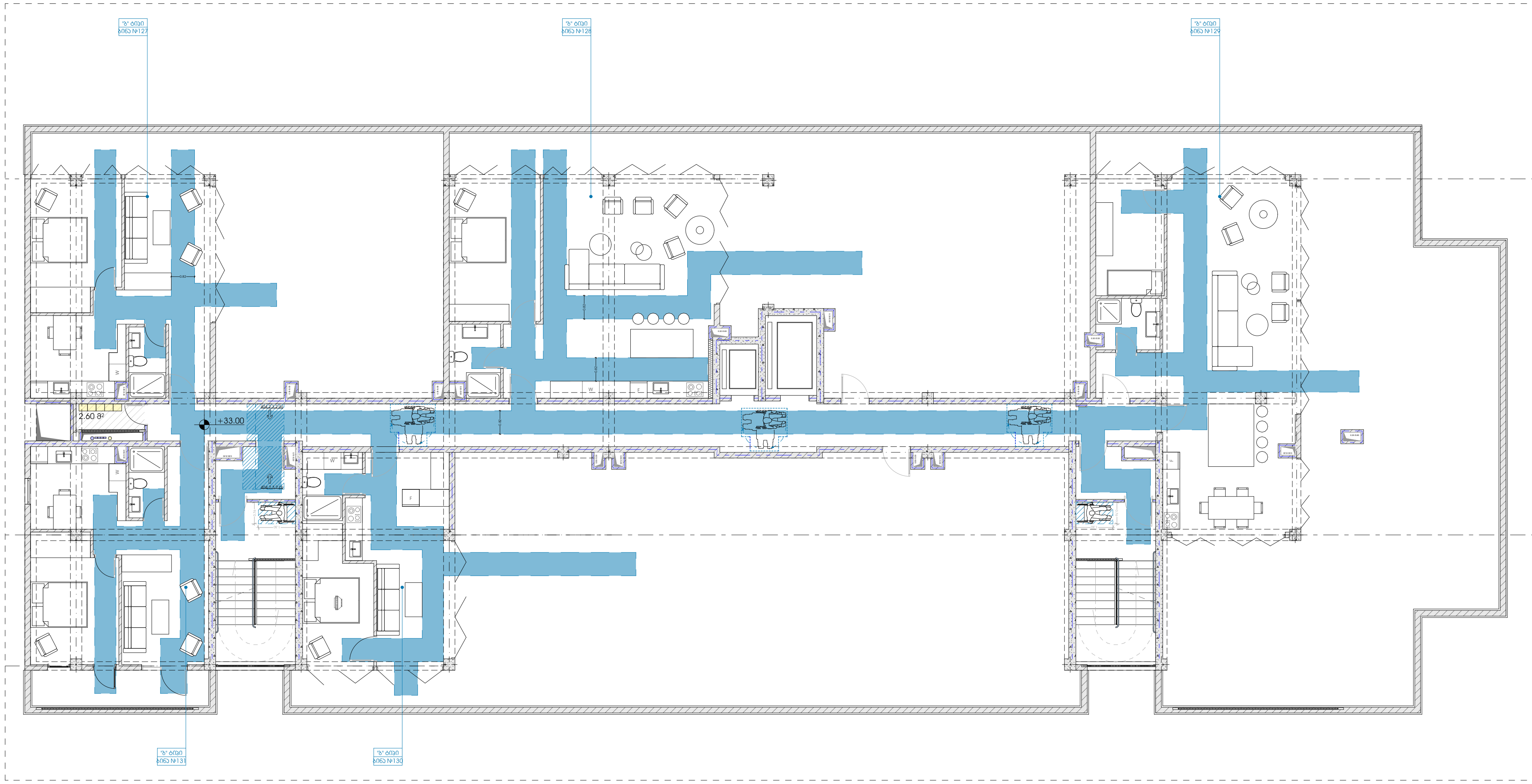

პროექტი

მრავალბინიანი საცხოვრებელი სახლი

პროექტის მისამართი

ქალაქი თბილისი, შანდორ პეტეფის ქუჩა N48
საკადასტრო კოდი - 01.17.10.002.432

ნახაზის დასახელება

ფურცელი

მასშტაბი

ფორმატი

A3

მთავარი არქიტექტორი

სოფიო ხოჯავა

არქიტექტორი

odadezeen

ა- ტიპის ბინა

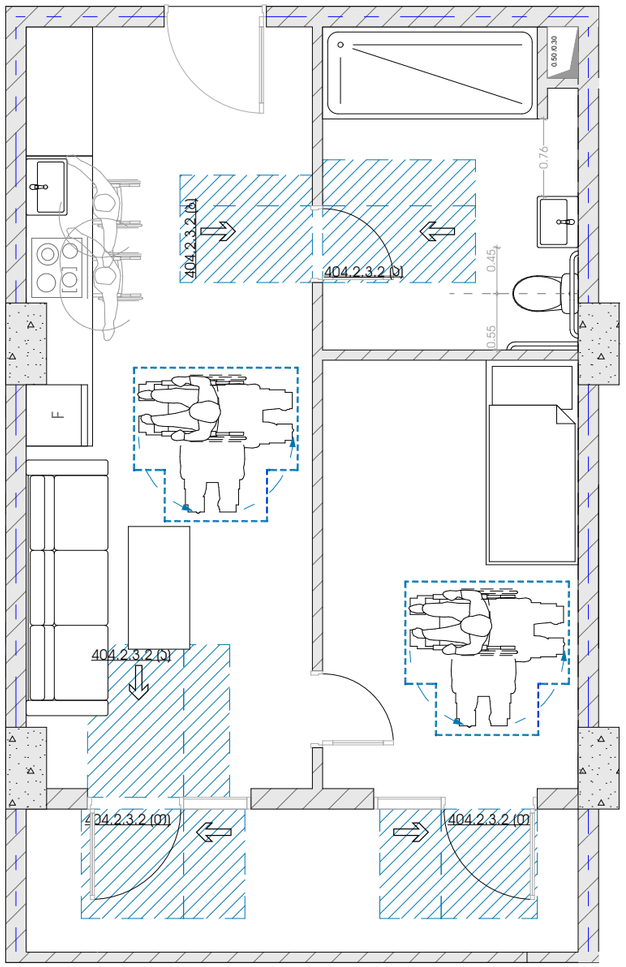

უნიტაზის განთავსება

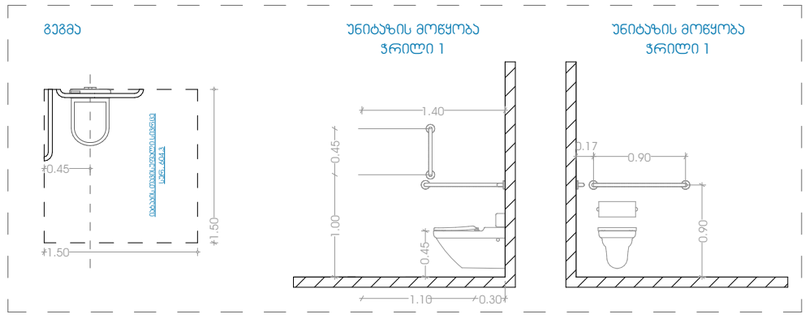

ხელსაბანის განთავსება

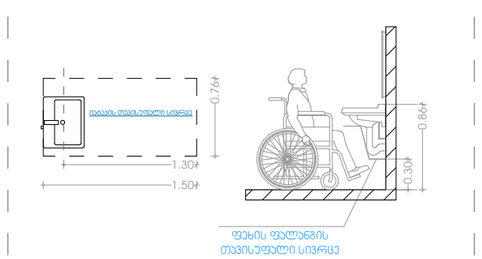

აბაზანის განთავსება

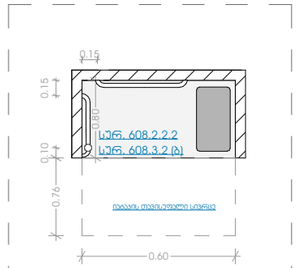

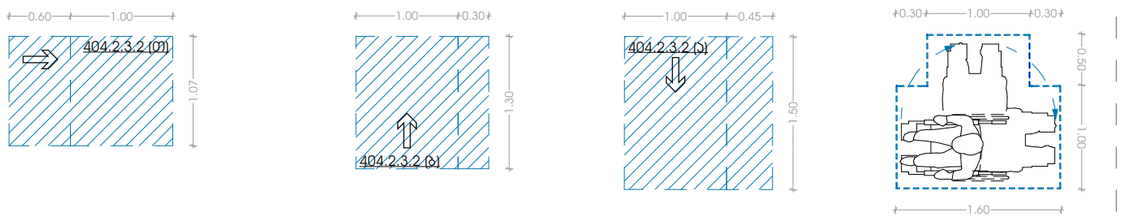

პროექტი

მრავალბინიანი საცხოვრებელი სახლი

პროექტის მისამართი

ქალაქი თბილისი, შანდორ პეტეფის ქუჩა N48
საკადასტრო კოდი - 01.17.10.002.432

ნახაზის დასახელება

ფურცელი

მასშტაბი

ფორმატი

A3

მთავარი არქიტექტორი

სოფიო ხოჯავა

არქიტექტორი

odadezeen

კარ-ფანჯრების დეტალიზაცია მ. 1:50

კ-1
კარი ზღურბლის გარეშე მიმახურავით

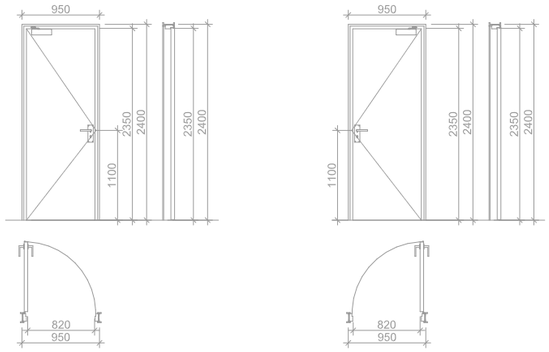

კ-2
კარი ზღურბლით მიმახურავის გარეშე

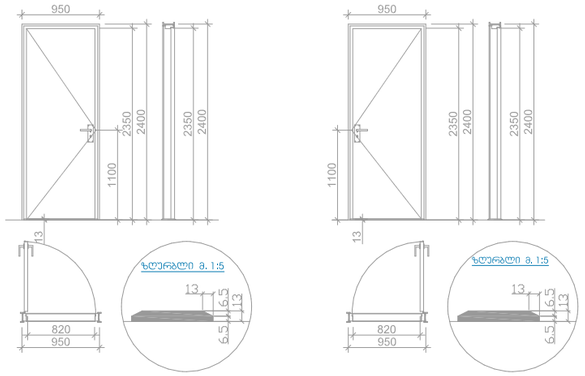

კ-3
კარი ზღურბლის და მიმახურავის გარეშე

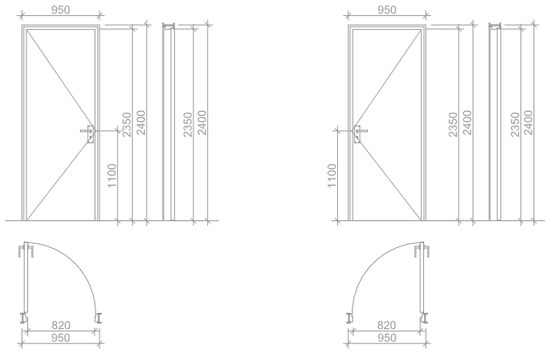

თავისსუფალი სივრცე კართან მანევრირებისთვის
ანჯამიანი კარი საპეტის მხრიდან მიწასვდომი
მიწოლილი გაღება

სურ.304.2.3.2 (ა)

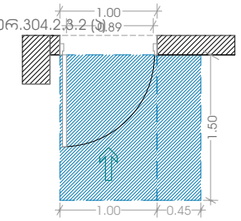

თავისსუფალი სივრცე კართან მანევრირებისთვის
ანჯამიანი კარი საპეტის მხრიდან მიწასვდომი
მიწოლილი გაღება

სურ.304.2.3.2 (ბ)

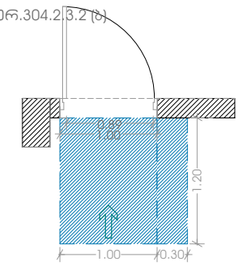

თავისსუფალი სივრცე კართან მანევრირებისთვის
ანჯამიანი კარი საპეტის მხრიდან მიწასვდომი
მიწოლილი გაღება

სურ.304.2.3.2 (გ)

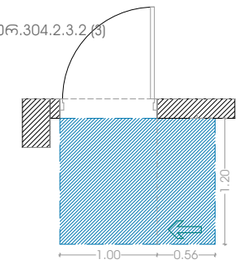

თავისსუფალი სივრცე კართან მანევრირებისთვის
ანჯამიანი კარი საპეტის მხრიდან მიწასვდომი
მიწოლილი გაღება

სურ.304.2.3.2 (დ)

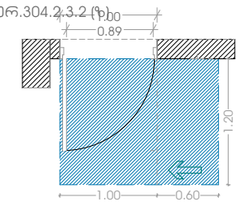

ვოსატრიალებელი სივრცეები

ვარიანტი 1

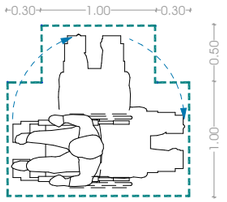

ლიფტის ხილული სიგნალების
სიმაღლე
სურ.407.2.2.2(ა)

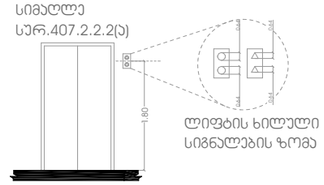

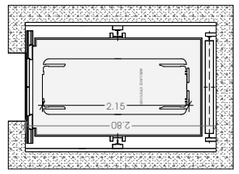

სასწრაფო სამედიცინო დახმარების საერთაშორისო სიმბოლო
(საიცოცხლის ვარსკვლავი) განთავსდება ლიფტის ჩარცოს ორივე მხარეს

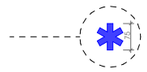

ნიშანი განთავსდება
ლიფტის
გამოსაძახებელ
ღილაკთან



ჯომერციულ ფართებში განთავსებული სანტექნიკა

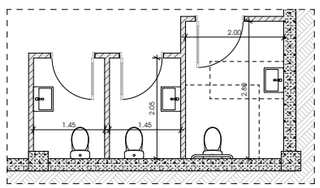

უნიტაზის განთავსება

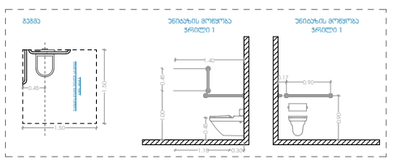

ხელსაბანის განთავსება

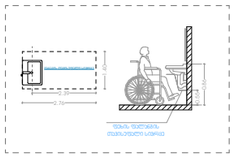

პროექტი	ნახაზის დასახელება	მასშტაბი	მთავარი არქიტექტორი
მრავალბინიანი საცხოვრებელი სახლი			სოფიო ხოჯავა
პროექტის მისამართი	ფურცელი	ფორმატი	არქიტექტორი
ქალაქი თბილისი, შანდორ პეტეფის ქუჩა N48 საკადასტრო კოდი - 01.17.10.002.432		A3	

odadezeen

ნიშანი №1

ორმხრივი აუვნირის გამოძახების ნესები.
ნიშანი უნდა გაიარას თუვშესაფრის ფარითობთან

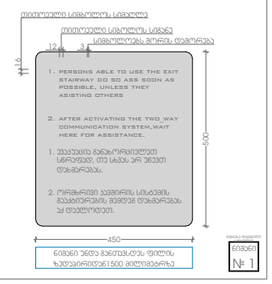

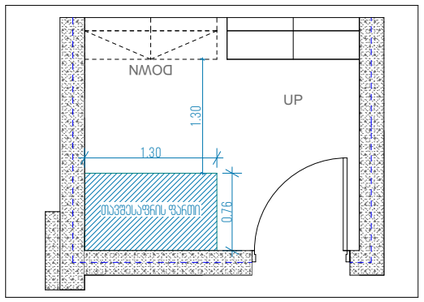

ნიშანი №2

გზა-ჯიბის ამოსაცნობის ნიშანი. გზა-ჯიბის
საზღვრებში დერეფანში გამავალი ჯარის
საპების მიმიჯნავად

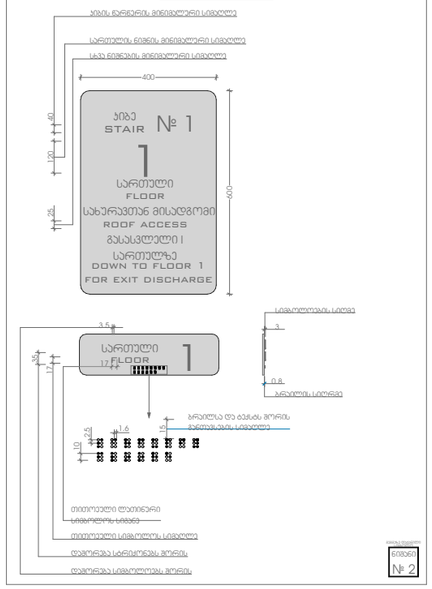

ნიშანი ბიჭებისთვის, ამოკვეთილი ნიშნებით და ბრაილით
განთავსება
მისაკუთრება ტუალეტებთან ჯარის მიმიჯნავად

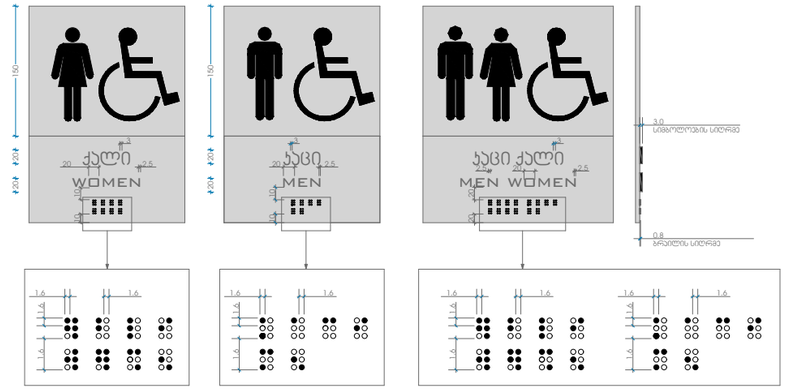

ნიშანი ამობურცული სიმბოლოებით
და ბრაილით გზა-ჯიბის შესასვლელთან
და გარეთ გამავალ ყველა ჯართან

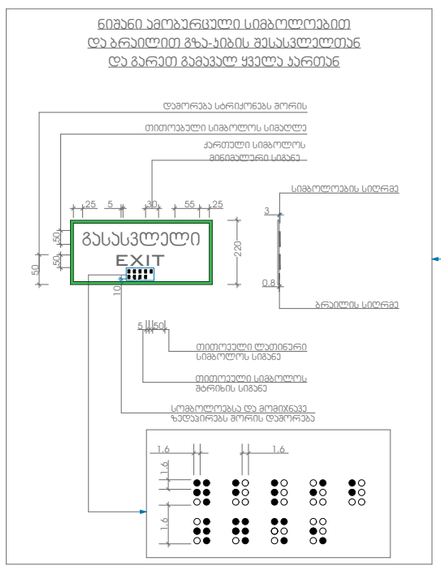

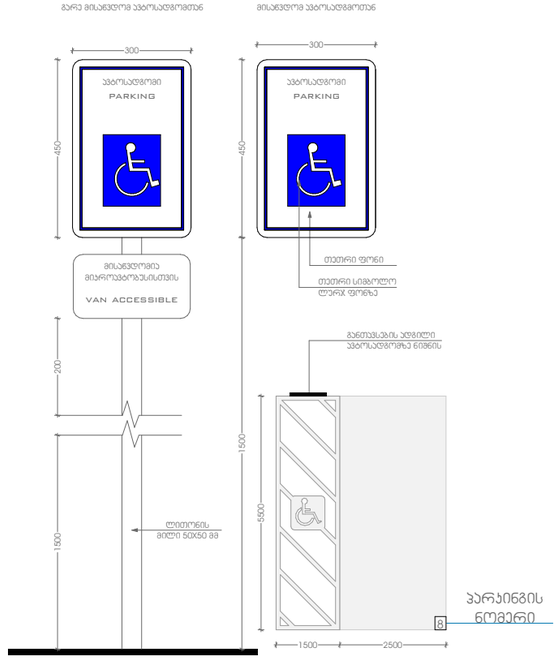

ᲞᲠᲝᲔᲥᲢᲘ	ᲜᲐᲮᲐᲖᲘᲡ ᲓᲐᲡᲐᲮᲔᲚᲔᲑᲐ	ᲛᲐᲡᲨᲢᲐᲑᲘ	ᲛᲗᲐᲕᲐᲠᲘ ᲐᲠᲥᲘᲢᲔᲥᲢᲝᲠᲘ
მრავალბინიანი საცხოვრებელი სახლი			სოფიო ხოჯავა
ᲞᲠᲝᲔᲥᲢᲘᲡ ᲛᲘᲡᲐᲛᲐᲠᲗᲘ	ᲤᲣᲠᲪᲔᲚᲘ	ᲤᲝᲠᲛᲐᲢᲘ	ᲐᲠᲥᲘᲢᲔᲥᲢᲝᲠᲘ
ქალაქი თბილისი, მანდორ პეტეფის ქუჩა N48 საკადასტრო კოდი - 01.17.10.002.432		A3	

odadezeen

შენობა-ნაგებობის უსაფრთხოების წესებთან შესაბამისობის ანალიზი

გამოყენებული წესები - „შენობა-ნაგებობის უსაფრთხოების წესები“

ჩამოთვალეთ შენობის დაკავებულებები და აღწერეთ თითოეული გამოყენება	
ს.ვ(309.1)სავაჭრო ჯგუფი.	,-1,1 სართულზე
ს.ც-2(310.4) საცხოვრებელი ჯგუფი. (საცხოვრებელი ბინები)	2,3,4,5,6,7,8,9,10,11 სათულებზე
დ.ს(312.1) დამხმარე ფართი	-2 სართულზე
ს.წ-2(311.1) სასაწყობე ჯგუფი	-2 სართულზე

კონსტრუქციის ტიპი:	
განსაზღვრეთ კონსტრუქციის ტიპი ახალი შენობისთვის: მაგალითი: II-A, II-B, V-A, V-B	I-B ტიპი

სიმაღლის შეზღუდვები ცხრილი 503 -ის მიხედვით		
დაკავებულობები	დასაშვები სართულიანობა	შემოთავაზებული სართულიანობა
1. საცხოვრებელი ჯგუფი სც-2	11	10
2. სავაჭრო ჯგუფი ს.ვ	11	2
3. დამხმარე ფართი დ.ს	11	1
4. სასაწყობე ჯგუფი ს.წ	11	1
	დასაშვები	შემოთავაზებული
საერთო სიმაღლე =	48,8	45,3
მიწის ზემოთ სართულის რაოდენობა =	12	12

ფართობის შეზღუდვები ცხრილი 503 -ის მიხედვით		
დაკავებულობები	დასაშვები ფართობი	შემოთავაზებული ფართობი
1. საცხოვრებელი ჯგუფი სც-2	შეუზღუდავი	8469.48
2. სავაჭრო ჯგუფი სვ	შეუზღუდავი	2379.35
3. დამხმარე ფართი დ.ს	შეუზღუდავი	96.16
4. სასაწყობე ჯგუფი ს.წ-2	შეუზღუდავი	1183.38
იატაკის საერთო ფართობი =	12992.32	
იატაკების რაოდენობა =	12	
შენობის საერთო ფართობი სართულების გარე პერიმეტრებით =	14 729,88	

გარე კედლის ცეცხლმედეგობისა და ღიობისადმი მოთხოვნები ცხრილების 602-ის და 705.8 -ის მიხედვით									
გარე კედელი	ხანძარსაწინააღმდეგო მანძილი (მეტრი)	ცეცხლმედეგობის ხარისხი(საათი)		კედლის ღიობების ფართობი (კედლის %)					
		მოთხოვნილი	გათვალისწინებული	დასაშვები			გათვალისწინებული		
				დაცული	დაუცველი საშხეფებით	დაუცველი	დაცული	დაუცველი საშხეფებით	დაუცველი
ა-დ ფასადი	0-1 მეტრი	1	1	დაუშვებელი	შეუზღუდავი	დაუშვებელი	-	-	0%
1-11 ფასადი	9-ზემეტი	1	1	შეუზღუდავი	შეუძღუდავი	შეუზღუდავი	-	-	კი
დ-ა ფასადი	0-1 მეტრი	1	1	დაუშვებელი	შეუზღუდავი	დაუშვებელი	-	-	0%
11-1 ფასადი	9-ზემეტი	1	1	დაუშვებელი	დაუშვებელი	შეუზღუდავი	-	-	კი

ხანძრისაგან დაცვის სისტემებისადმი მოთხოვნები								
დაკავებულობები/სივრცეები/გასასვლელი საშუალებები	ავტოსაშხეფი სისტემა	ალტერნატიული ავტომატური ცეცხლსაქრობი სისტემები	ხელით სამართავი სახანძრო განგაშის სისტემები	სახანძრო მილდგარების სისტემები	კვამლის საკონტროლო სისტემები	ხელის ცეცხლმაქრები	საავარიო განგაშის სისტემები	ჰაერის დაწნევის სისტემა
1. საცხოვრებელი ჯგუფი სც-2	-	-	-	-	კი	-	-	-
2. სავაჭრო ჯგუფი ს.ვ	-	-	კი	კი	კი	კი	კი	-
2 სავაჭრო ჯგუფი ს.ვ (-7.00)	კი	-	-	-	კი	-	-	-
3. დამხმარე ფართიდ.ს	კი	-	-	-	კი	-	-	-
4. სასაწყობე ჯგუფი ს.წ	კი	-	კი	კი	კი	კი	კი	-
5. დერეფნები	-	-	-	კი	კი	კი	კი	-
6. კიბის უჯრედები	-	-	-	-	-	-	-	-
7. ლიფტი	-	-	-	-	-	-	-	კი
სახანძრო-სამაშველო სამსახურის მიერ გამოსაყენებელიმისაერთებლები				კი				

განიავების მოთხოვნა		
დაკავებულობები/სივრცეები/გასასვლელი საშუალებები	ბუნებრივი განიავება	ხელოვნური განიავება
1. საცხოვრებელი ჯგუფი სც-2	კი	
2. სავაჭრო ჯგუფი სვ	კი	
3. დამხმარე ფართი დ.ს	კი	კი
4. სასაწყობე ჯგუფი ს.წ-2		კი

5. კიბის უჯრედი		კი
6. დერეფნები		კი

წყალსადენისისტემისფიქსირებულიმოწყობილობებისრაოდენობა-საცხოვრებელიჯგუფი სც-2 და სც-3 ქვეჯგუფები ცხრილი 1602.1-ის მიხედვით											
სართულები	საცხოვრებელი ერთეული	ფიქსირებული მოწყობილობები									
		უნიტაზი (ერთ საცხოვრებელ ერთეულზე)		ტუალეტის ხელსაბანები (ერთ საცხოვრებელ ერთეულზე)		აბაზანა/შხაპი (ერთ საცხოვრებელ ერთეულზე)		სამზარეულოს ნიჟარა (ერთ საცხოვრებელ ერთეულზე)		ავტომატურისარეცხი მანქანისმისაერთებელი	
		მიწისქვეშა	მიწისზედა	მიწისქვეშა	მიწისზედა	მიწისქვეშა	მიწისზედა	მიწისქვეშა	მიწისზედა	მიწისქვეშა	მიწისზედა
2,3,4,5,6,7,8,9,10,11 სართულები	131	1	1	1	1	1	1	1	1	1	1

წყალსადენი სისტემის ფიქსირებული მოწყობილობების რაოდენობა -კომერციული ჯგუფისთვის სვ ცხრილი 1602.1-ის მიხედვით												
სართულები	ერთეული	ფიქსირებული მოწყობილობები										
		უნიტაზი (ერთ ერთეულზე)		ტუალეტის ხელსაბანები (ერთ ერთეულზე)		სამომსახურე ნიჟარა (ერთ ერთეულზე)		სამზარეულოს ნიჟარა (ერთ ერთეულზე)		ავტომატურისარეცხი მანქანისმისაერთებელი		
		მოთხოვნილი	გათვალის წინებული	მოთხოვნილი	გათვალის წინებული	მოთხოვნილი	გათვალის წინებული	მოთხოვნილი	გათვალის წინებული	მოთხოვნილი	გათვალის წინებული	
-1 სართული	1	1	3	1	3	1	3	-	-	-	-	
1 სართული	1	1	3	1	3	1	3	-	-	-	-	