ჭრილი "1-1"
მ. 1:100

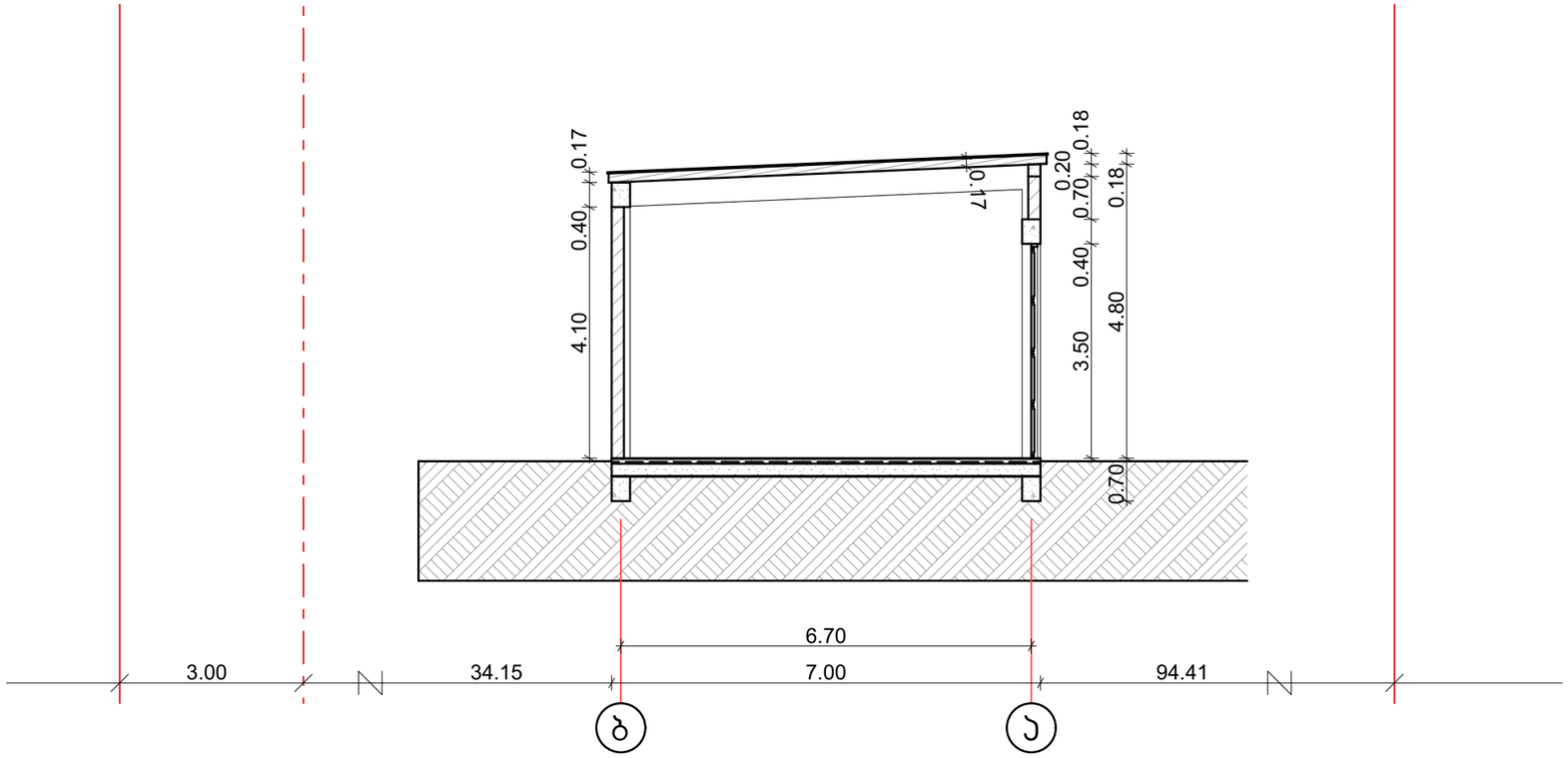

ინდ. მეწარმე "ბიორგი თუმიშვილი"			მ 1:100	ქ. თბილისი, მუხრან მაჭავარიანის ქუჩა №1, ს/კ 01.10.10.019.001			
პრ. ავტორი	ბ. თუმიშვილი		05.23	ავტოსარემონტო ბოქსების არქიტექტურული პროექტი	სტადია	ფურცელი	სულ
პრ. ავტორი			05.23		პრ.	08	10
შეასრულა	ბ. თუმიშვილი		05.23	ჭრილი "1-1"	დამკვეთი ს.ს. "ჯეო კონსალტინგი"		
შეასრულა			05.23				
შეამოწმა			05.23				

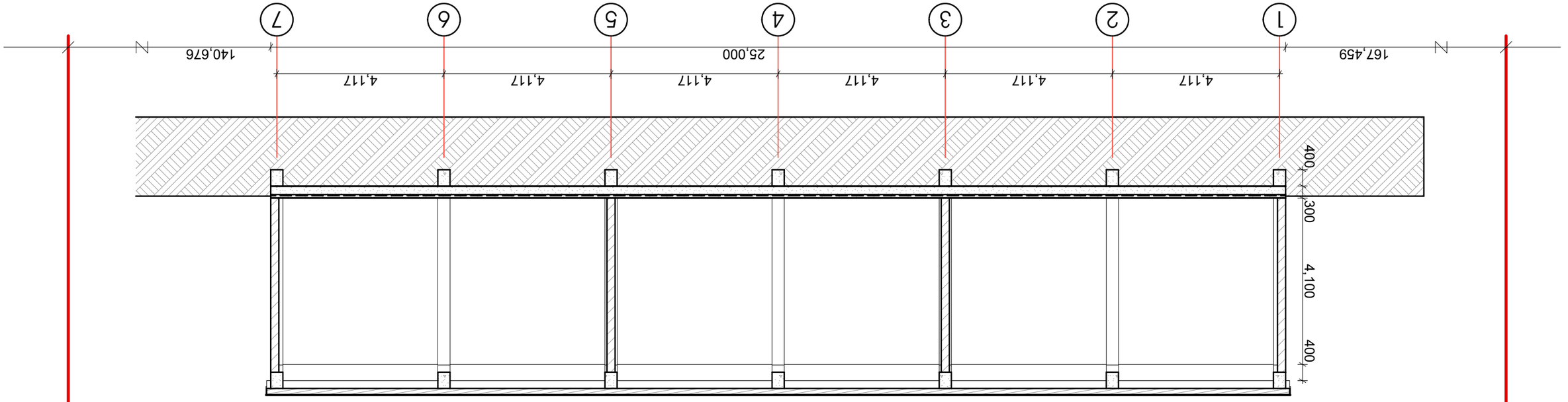

зависимость "2-2"

а. 1:100

Зам. Зафиксировано					
Зам. Зафиксировано					
Зам. Зафиксировано					
Зам. Зафиксировано					
Зам. Зафиксировано					
Зам. Зафиксировано					
Зам. Зафиксировано					