შ.პ.ს. "მონოლითი"

ქ. თბილისი, გ. აბესაძის ქ. №7, №9

კონსტრუქციული ნაწილი

თბილისი 2020 წ

ჩ ა მ ო ნ ა თ ვ ა ლ ი		
№	ფ უ რ ც ლ ი ს დ ა ს ა ხ ე ლ ე ბ ა	ფურცლის №
1	ნახაზების ჩამონათვალი	კ. – 01
2	განმარტებითი ბარათი; მასალის ხარჯის უწყისი	კ. – 02
3	საძირკვლის ფილის მოწყობა ნიშნულზე –1.30	კ. – 03
4	კვეთი ა–ა; საძირკვლის სპეციფიკაცია	კ. – 04
5	ფოლადის დგარების განლაგების გეგმა	კ. – 05
6	გადახურვის ფილის მოწყობა ნიშნულზე –0.10	კ. – 06
7	გადახურვის ფილის მოწყობა ნიშნულზე +2.80	კ. – 07
8	გადახურვის ფილის მოწყობა ნიშნულზე +5.70	კ. – 08
9	კვანძი "II"	კ. – 09
10	კვეთები 1–1, 2–2	კ. – 10
11	ფოლადის სპეციფიკაცია	კ. – 11
12	კვეთი 3–3 (ფოლადის კიბე)	კ. – 12
13	ფოლადის კიბის სპეციფიკაცია	კ. – 13
14	სახურავის გეგმა	კ. – 14
15	ჭრილი 4–4 (სახურავი)	კ. – 15
16	კვანძი, ხის სპეციფიკაცია	კ. – 16

დამკვეთი	მარიანა მამაჯანოვი	ნახაზების ჩამონათვალი	შ.პ.ს. "მოწოლითი"	კონსტრუქტორი	ნ. არჩვაძე		ფურცელი	სულ	მასშტაბი
მისამართი	ქ. თბილისი, გ. აბესაძის ქ. №7, №9			შეასრულა	ნ. არჩვაძე		კ. – 01	16	–

განმარტებითი ბარათი

შენობა სამ სართულიანია, გეგმაში მართკუთხა მოხაზულობის მქონე, ზომებით ღერძებში LxB=10.6x8.2 მ. შენობა კონსტრუქციულად ჩარჩოვანია, რომელთა მზიდ ელემენტებად გამოყენებულია ნაგლინი ფოლადის პროფილური ელემენტები. ჩარჩოს სვეტებად მიღებულია ფოლადის კვადრატული მილები განივკვეთით 200X5 მმ, რიგელებად მიღებულია ფოლადის ორტესებრი და შველერი კოჭები კვეთით №20.

სახურავი ხის. ორ ქანობიან ნივნივებზე.

შენობის საძირკვლებად გამოყენებულია მთლიანკვეთიანი ფილა, სისქით 30 სმ. საძირკვლის დაფუძნება განხორციელდეს ფენა №2-ზე (თიხნარი), რომლის საანგარიშო მაჩვენებლებია: დეფორმაციის მოდული E=220 კგძ/სმ^2, საანგარიშო წინაღობა Ro=2.20 კგძ/სმ^2, ხვედრითი შეჭიდულობა C=0.12 კგძ/სმ^2.

პირობით ნიშნულად ±0.00 მიღებულია პირველი სართულის იატაკის დონე.

კონსტრუქციებისათვის ბეტონის კლასი მიღებულია B25, ხოლო არმატურის კლასი A500C, A240C.

პროექტი შედგენილია დღეისათვის მოქმედი სამშენებლო ნორმებისა და წესების საფუძველზე.

დამკვეთი	მარიანა მამაჯანოვი	განმარტებითი ბარათი	შ.პ.ს. "მონოლითი"	კონსტრუქტორი	ნ. არჩვაძე		ფურცელი	სულ	მასშტაბი
მისამართი	ქ. თბილისი, გ. აბესაძის ქ. №7, №9			შეასრულა	ნ. არჩვაძე		კ. - 02	16	-

საძირკვლის ფილის მოწყობა ნიშნულზე -2.75
მ. 1:100

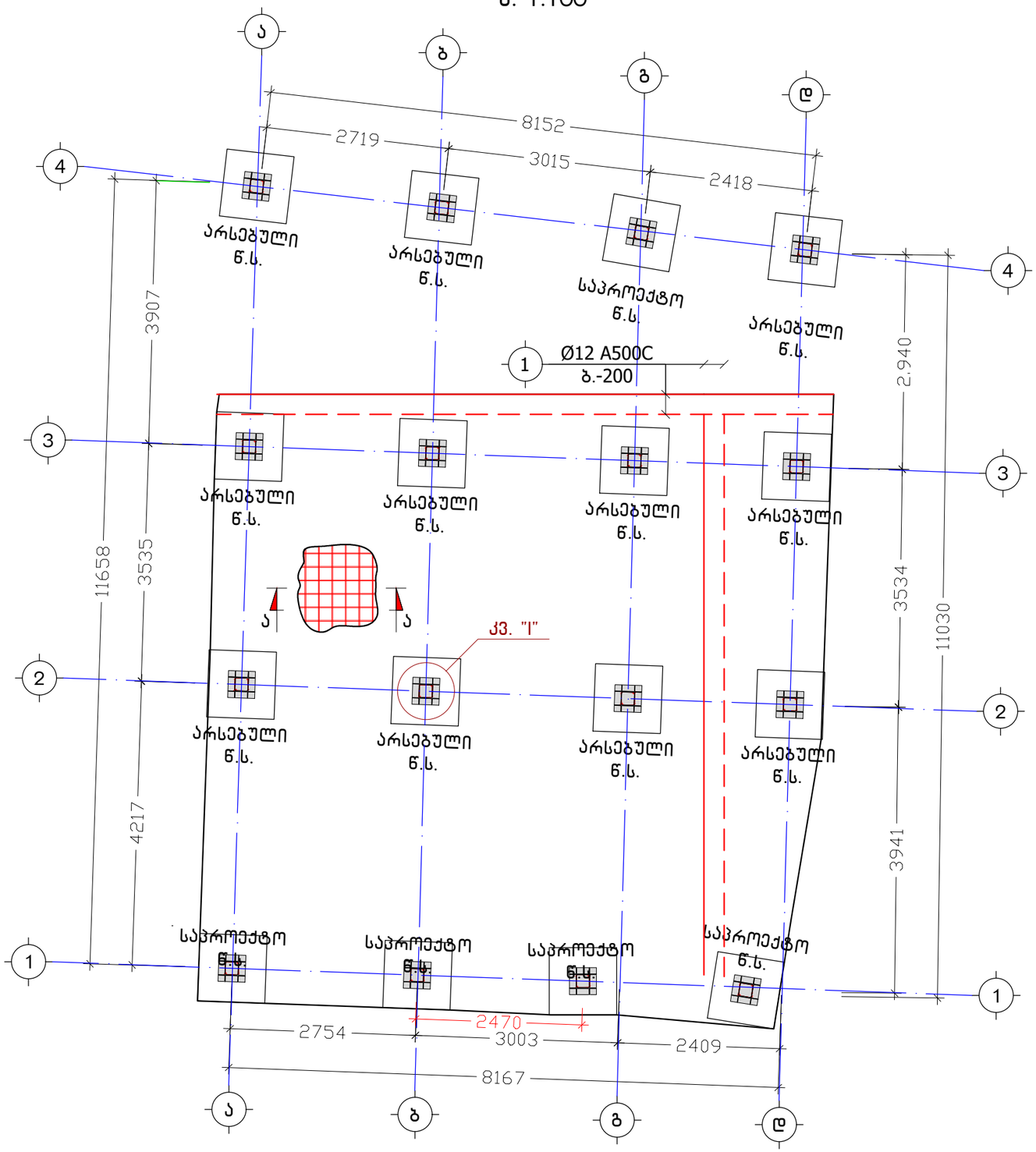

კ ვ ა ნ ძ ი "I"
მ. 1:10

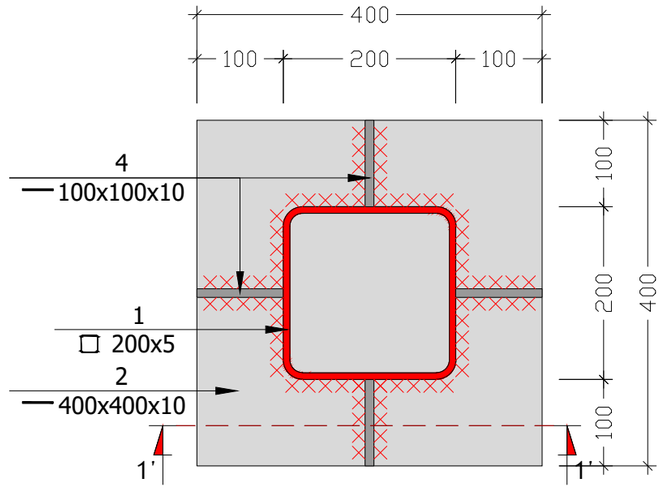

კვეთი 1'-1'
მ. 1:10

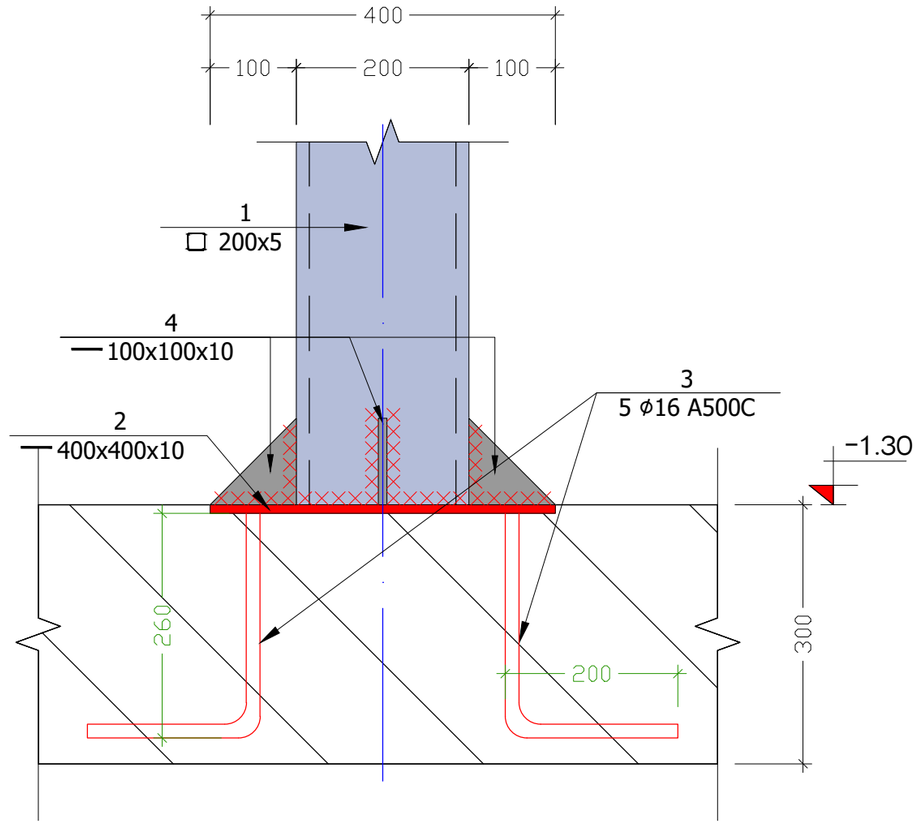

დამკვეთი	მარიანა მამაჯანოვი	საძირკვლის ფილის მოწყობა ნიშნულზე -1.30	შ.პ.ს. "მოწოლითი"	კონსტრუქტორი	ნ. არჩვაძე		ფურცელი	სულ	მასშტაბი
მისამართი	ქ. თბილისი, გ. აბესაძის ქ. №7, №9			შეასრულა	ნ. არჩვაძე		კ. - 03	16	1:100

კ ვ ე თ ი ა–ა
მ 1:10

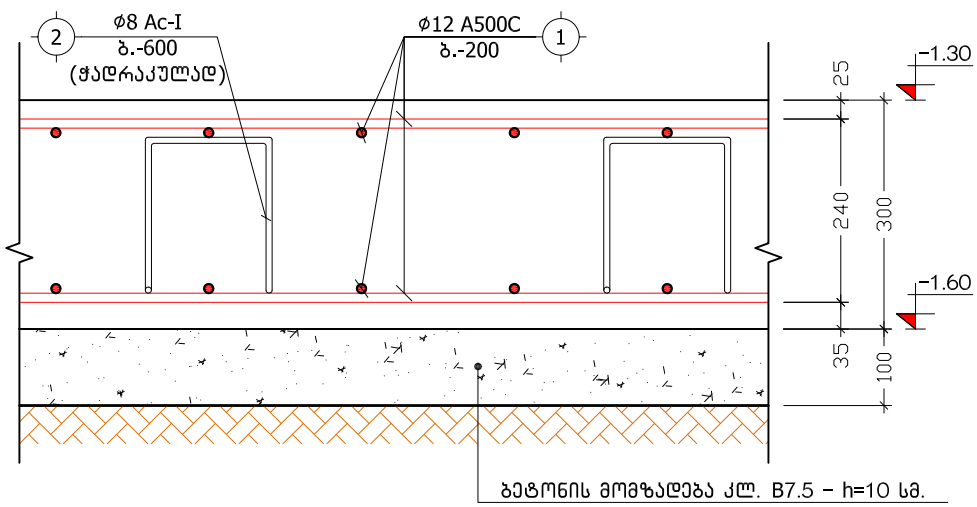

საძირკვლის ფილის გადაბმის კვანძი
მ: 1:10

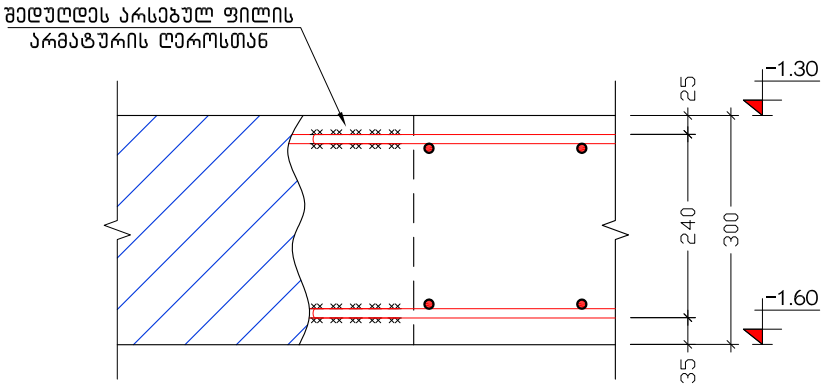

პოზ. №	ე ს კ ი ზ ი	L
2	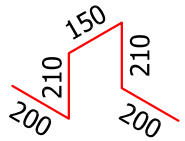	970

პოზიცია	აღნიშვნა	დასახელება	ერთეულის სიგრძე (მმ.)	ერთეულის სიგრძე (მ.)	რაოდენობა (ც.)	საერთო სიგრძე (მ.)	საერთო წონა (კგ.)
		საძირკვლის ფილა					
		ანაკრები ერთეულები					
1	დ.ა	Ø 10 A500C ДСТУ 3760-98 (ISO 6935)	L =	L = 2040	1 x 1	2040	1257.1
2	ფიქსატორი	Ø 8 A240C ДСТУ 3760-98 (ISO 6935)	L = 970	L =	260 x 1	252.2	99.5
		მასალა: ბეტონი კლ. B25		V =	27.0 x 1	= 27.0	მ³
		მასალა: ბეტონის მომზადება კლ. B7.5		V =	10.0 x 1	= 10.0	მ³

დამკვეთი	მარიანა მამაჯანოვი	კვეთი ა–ა; საძირკვლის სპეციფიკაცია	შ.პ.ს. "მოწოლითი"	კონსტრუქტორი	ნ. არჩვაძე		ფურცელი	სულ	მასშტაბი
მისამართი	ქ. თბილისი, გ. აბესაძის ქ. №7, №9			შეასრულა	ნ. არჩვაძე		კ. – 04	16	1:10

ფოლადის დგარების განლაგების გეგმა

მ. 1:100

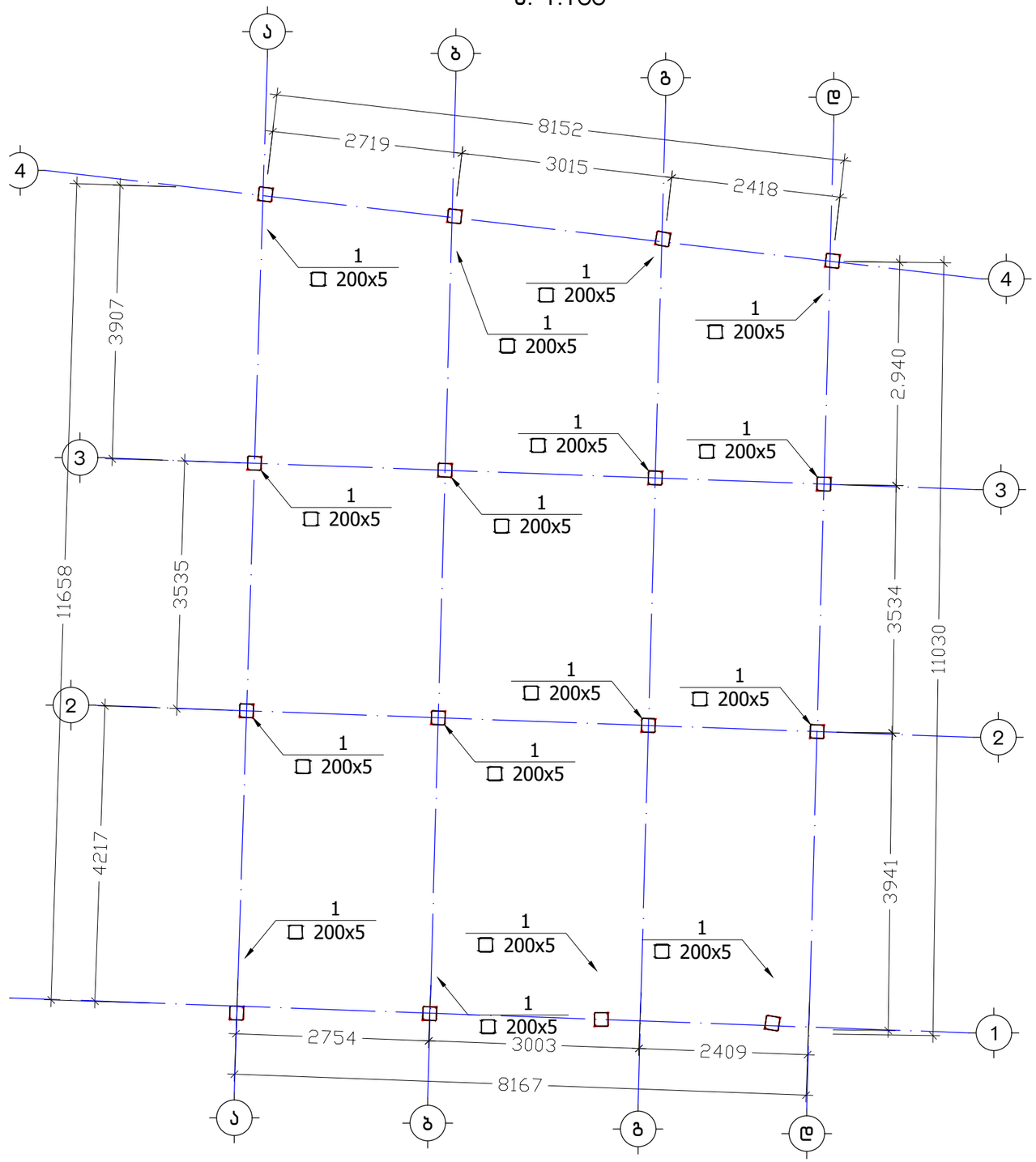

დამკვეთი	მარიანა მამაჯანოვი	ფოლადის დგარების განლაგების გეგმა	შ.პ.ს. "მოწოლითი"	კონსტრუქტორი	ნ. არჩვაძე		ფურცელი	სულ	მასშტაბი
მისამართი	ქ. თბილისი, გ. აბესაძის ქ. №7, №9			შეასრულა	ნ. არჩვაძე		კ. - 05	16	1:100

გადახურვის ფილის მოწყობა ნიშნულზე -0.10

მ. 1:100

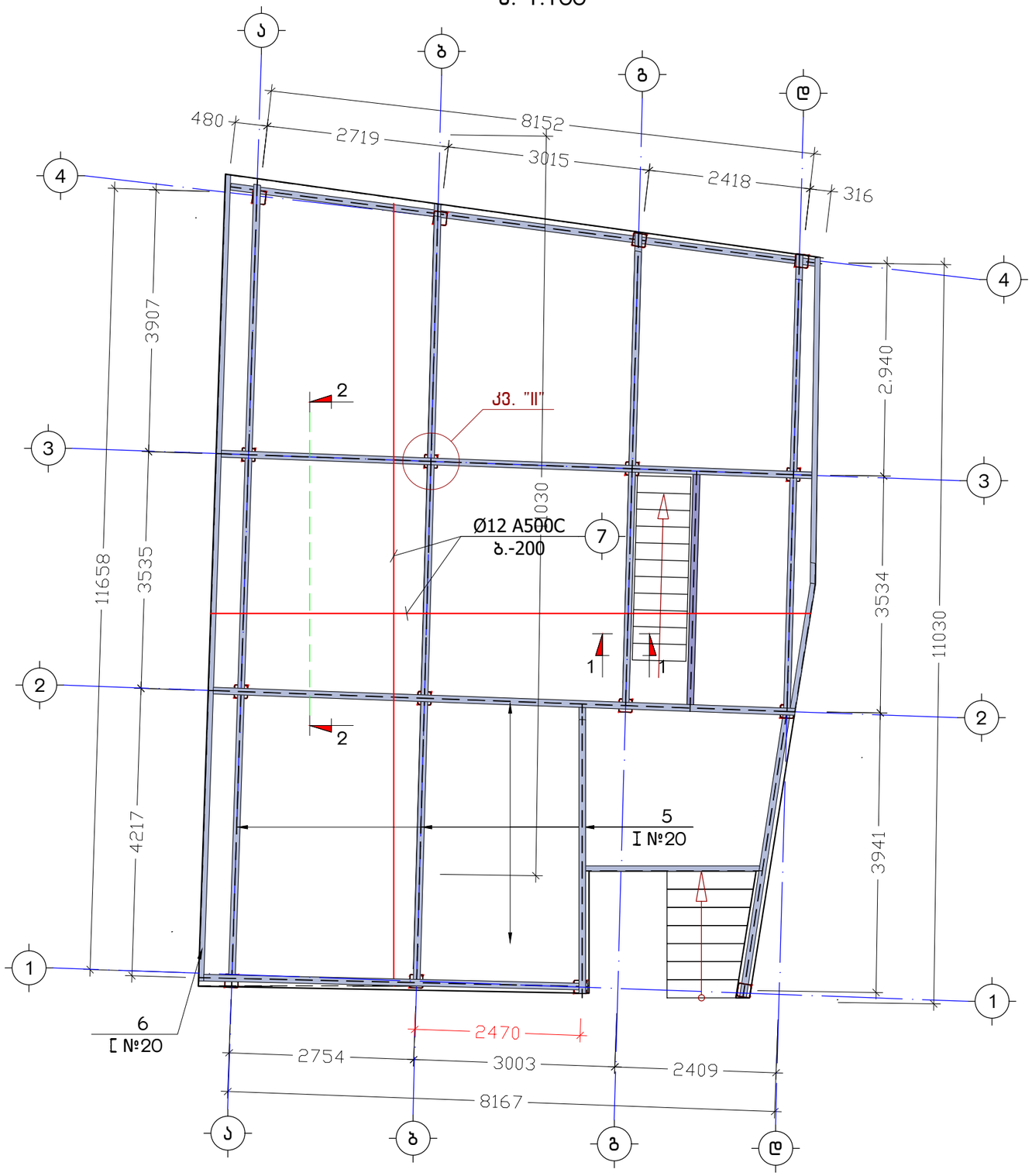

დამკვეთი	მარიანა მამაჯანოვი	გადახურვის ფილის მოწყობა ნიშნულზე -0.10	შ.პ.ს. "მონოლითი"	კონსტრუქტორი	ნ. არჩვაძე		ფურცელი	სულ	მასშტაბი
მისამართი	ქ. თბილისი, გ. აბესაძის ქ. №7, №9			შეასრულა	ნ. არჩვაძე		კ. - 06	16	1:100

გადახურვის ფილის მოწყობა ნიშნულზე +2.80

მ. 1:100

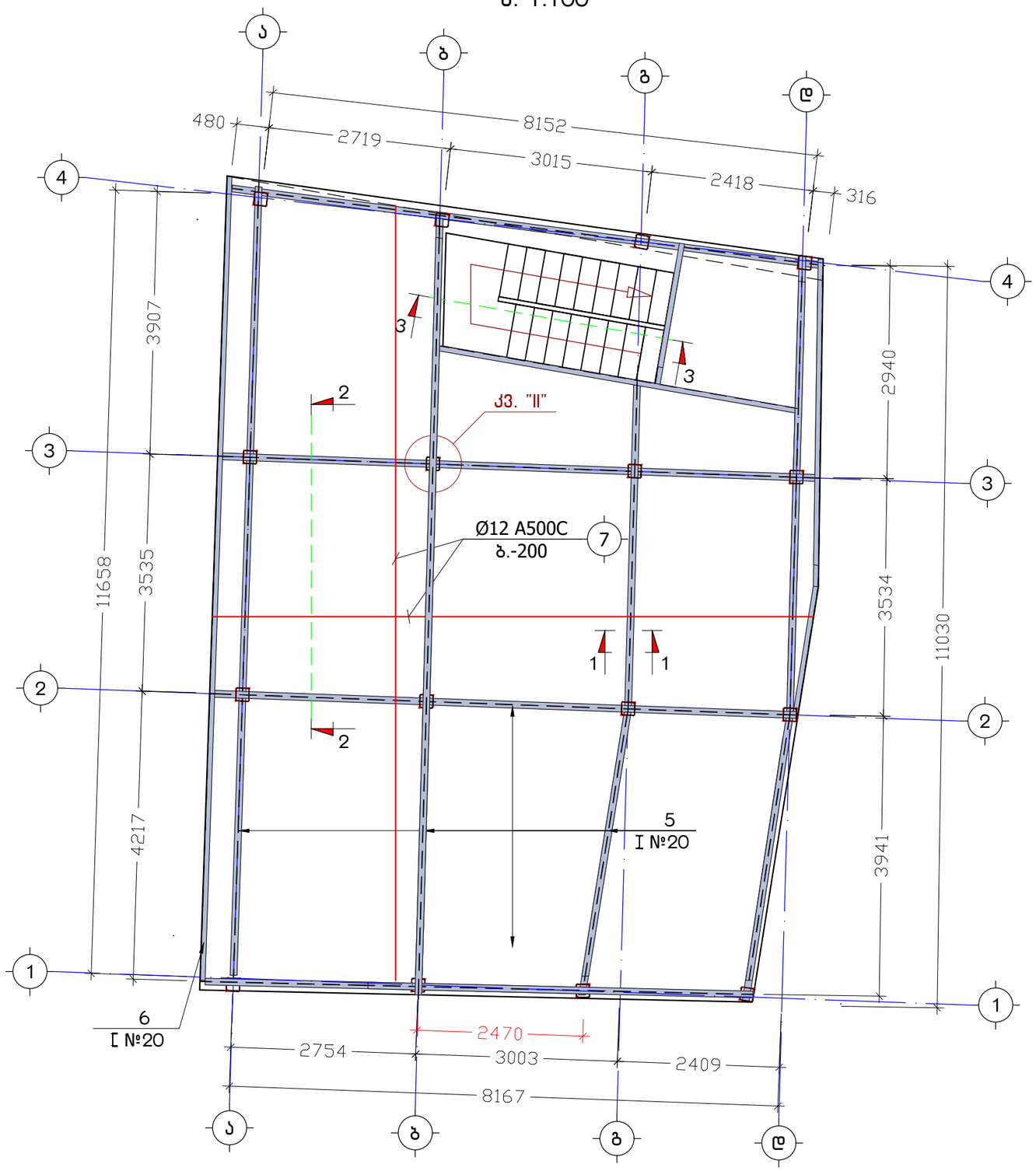

დამკვეთი	მარიანა მამაჯანოვი	გადახურვის ფილის მოწყობა ნიშნულზე +2.80	შ.პ.ს. "მონოლითი"	კონსტრუქტორი	ნ. არჩვაძე		ფურცელი	სულ	მასშტაბი
მისამართი	ქ. თბილისი, გ. აბესაძის ქ. №7, №9			შეასრულა	ნ. არჩვაძე		ჯ. - 07	16	1:100

გადახურვის ფილის მოწყობა ნიშნულზე +5.70

მ. 1:100

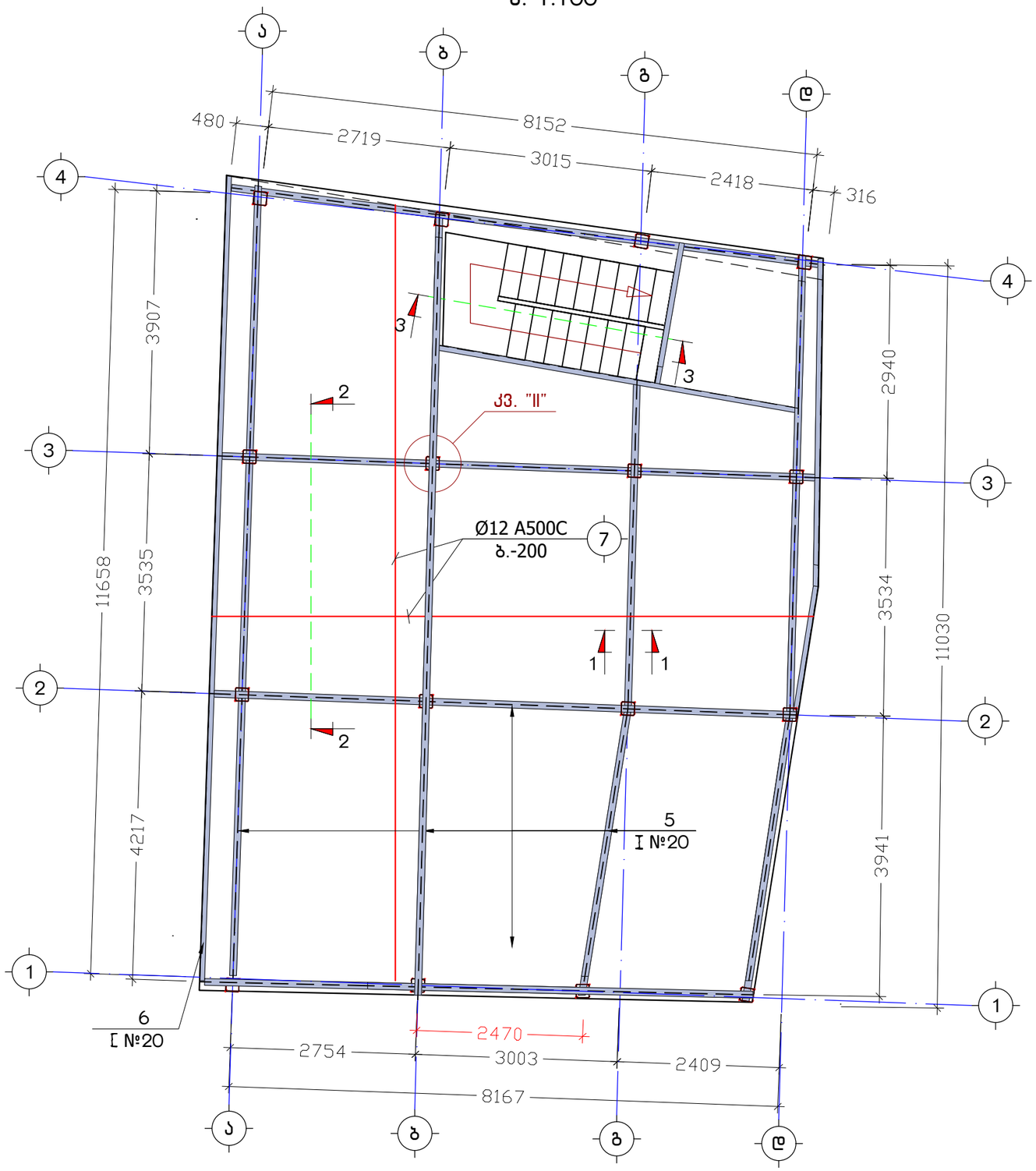

დამკვეთი	მარიანა მამაჯანოვი	გადახურვის ფილის მოწყობა ნიშნულზე +5.70	შ.პ.ს. "მონოლითი"	კონსტრუქტორი	ნ. არჩვაძე		ფურცელი	სულ	მასშტაბი
მისამართი	ქ. თბილისი, გ. აბესაძის ქ. №7, №9			შეასრულა	ნ. არჩვაძე		კ. - 08	16	1:100

კვანძი "II"

მ. 1:10

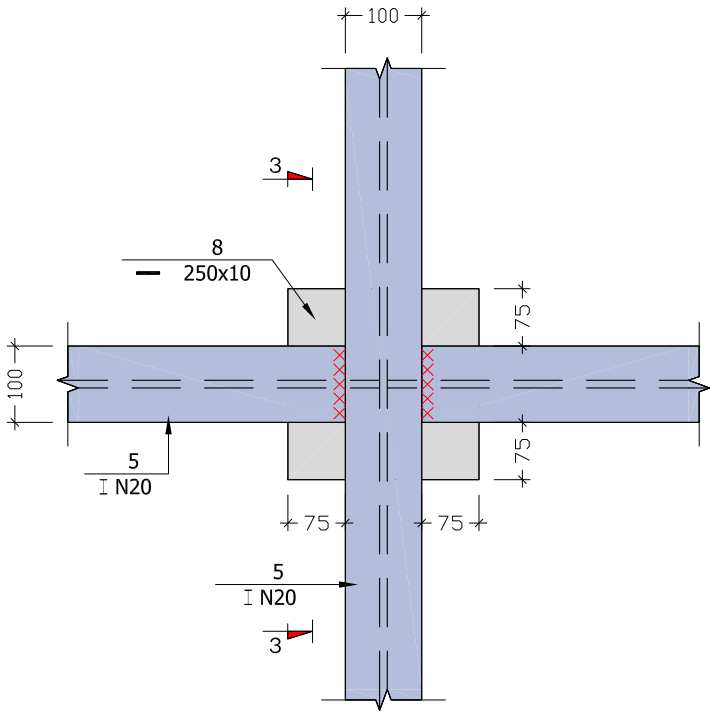

კვეთი 3-3

მ. 1:10

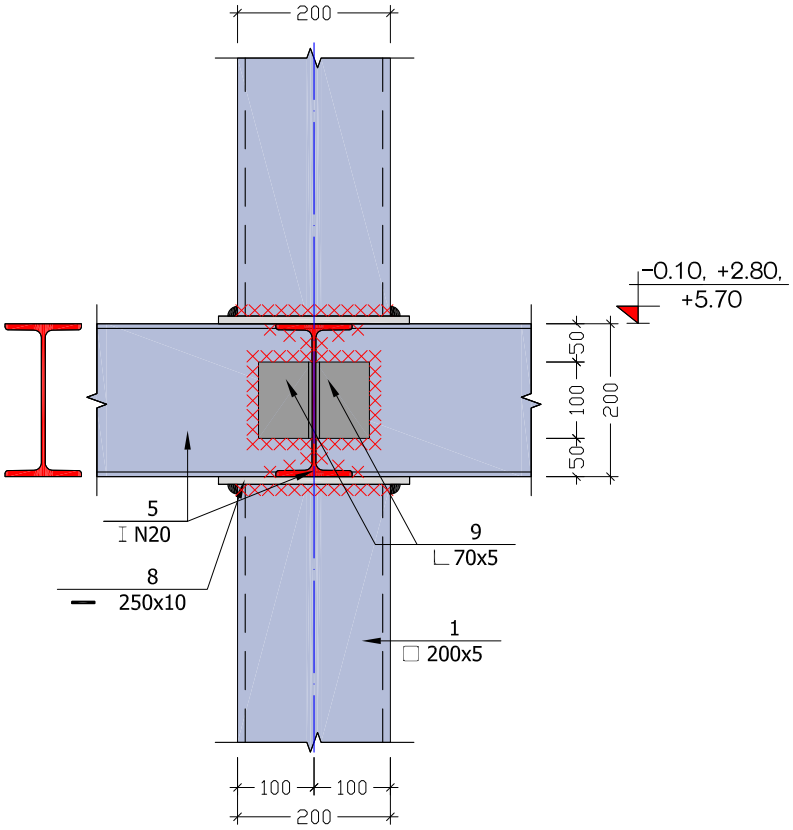

დამკვეთი	მარიანა მამაჯანოვი	კვანძი "II"	შ.პ.ს. "მოწოლითი"	კონსტრუქტორი	ნ. არჩვაძე		ფურცელი	სულ	მასშტაბი
მისამართი	ქ. თბილისი, გ. აბესაძის ქ. №7, №9			შეასრულა	ნ. არჩვაძე		კ. - 09	16	1:10

კ ვ ე თ ი 1-1
მ 1:10

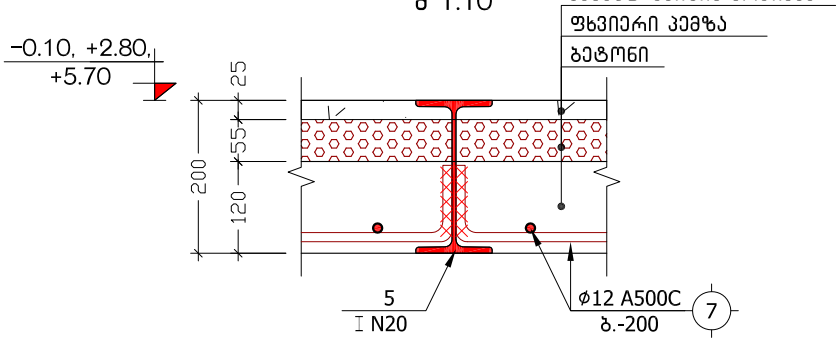

კ ვ ე თ ი 2-2
მ 1:10

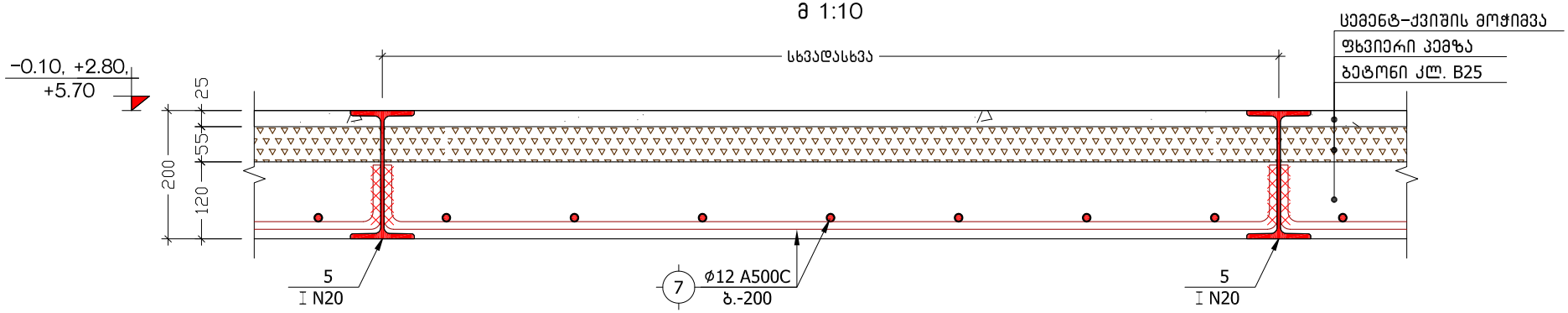

დამკვეთი	მარიანა მამაჯანოვი	კვეთები 1-1, 2-2	შ.პ.ს. "მოწოლითი"	კონსტრუქტორი	ნ. არჩვაძე		ფურცელი	სულ	მასშტაბი
მისამართი	ქ. თბილისი, გ. აბესაძის ქ. №7, №9			შეასრულა	ნ. არჩვაძე		კ. - 10	16	1:10

ელემენტის დასახელება	პოზიცია	დასახელება	კვეთი	ერთეულის სიგრძე (მმ.)	ერთეულის სიგრძე (მ.)	რაოდენობა (ც.)	საერთო სიგრძე (მ.)	საერთო წონა (კგ.)
ელემენტები	1	კვადრატული მილი	□ № 200 x 5 --------- ГОСТ 12336-66	L =	L = 92	1 x 1	92	558.00
	2	ლით.ფურცელი	— 400 x 10 --------- ГОСТ 19903-74*	L = 400	L =	1 x 16	6.4	200.96
	3	არმატურა	Ø 16 A500C --------- ДСТУ 3760-98 (ISO 6935)	L = 320	L =	5 x 16	25.6	40.385
	4	ლით.ფურცელი	— 100 x 10 --------- ГОСТ 19903-74*	L = 100	L =	2 x 16	3.2	25.12
	5	ორტესებრი	I № 20 ---------- ГОСТ 5239-72*	L =	L = 260	1 x 1	260	5460.0
	6	შველერი	[№ 20 ---------- ГОСТ 8240-89*	L =	L = 150	1 x 1	150	2760.0
	7	არმატურა	Ø 12 A500C --------- ДСТУ 3760-98 (ISO 6935)	L =	L = 3250	1 x 1	3250	2883.933
	9	ლით.ფურცელი	— 250 x 10 --------- ГОСТ 19903-74*	L = 250	L =	96 x 1	24	471.00
	10	კუთხოვანა	L № 70 x 5 --------- ГОСТ 8509-86	L =	L = 16	1 x 1	16	86.08
დადუღებული ლითონის წონა 2% = 249.7							Σ=	12735.2
მასალა: ბეტონი კლ. B25						V = 36.0 x 1 =	36.0	$მ^3$

დამკვეთი	მარიანა მამაჯანოვი	ფოლადის სპეციფიკაცია	შ.პ.ს. "მონოლითი"	კონსტრუქტორი	ნ. არჩვაძე		ფურცელი	სულ	მასშტაბი
მისამართი	ქ. თბილისი, გ. აბესაძის ქ. №7, №9			შეასრულა	ნ. არჩვაძე		ა. – 11	16	–

კ ვ ე თ ი 3-3
(ფოლადის კიბე)
მ. 1:50

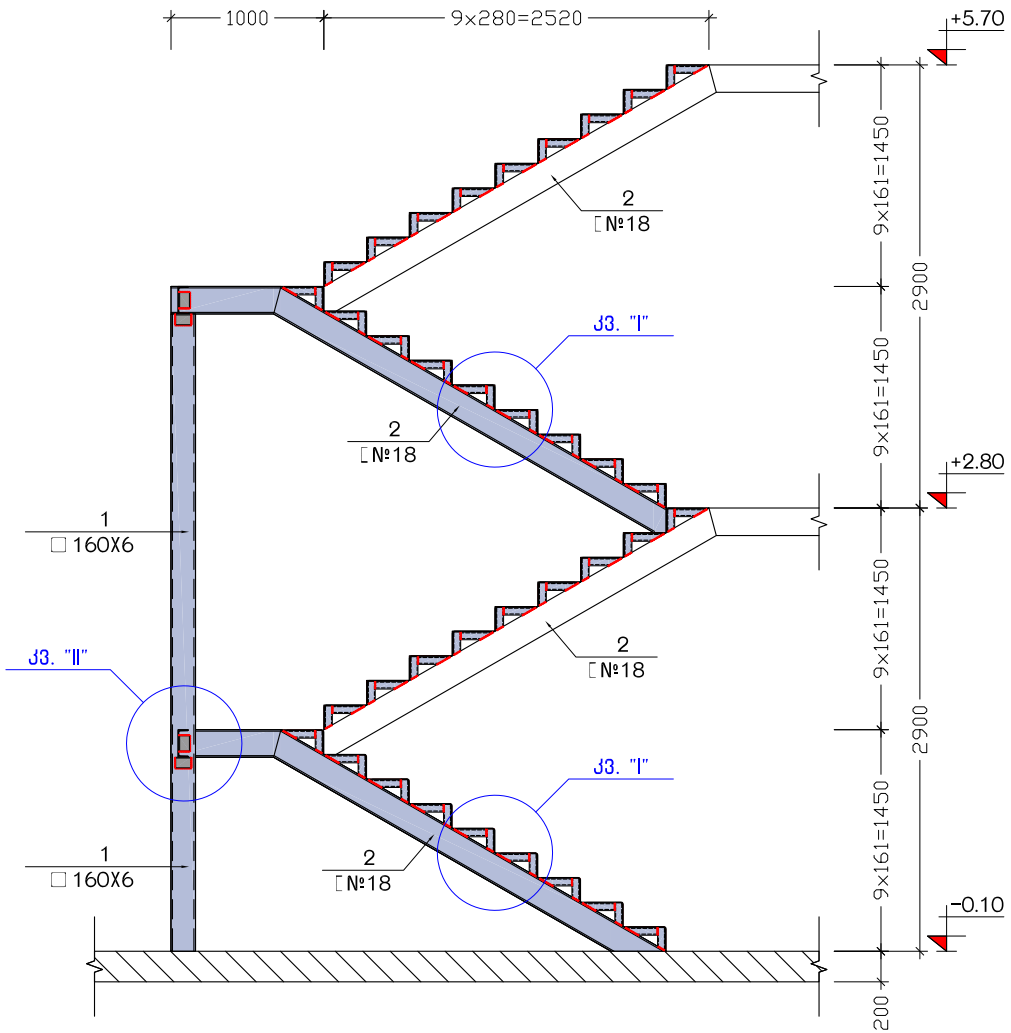

კ ვ ა ნ ძ ი "I"
მ. 1:10

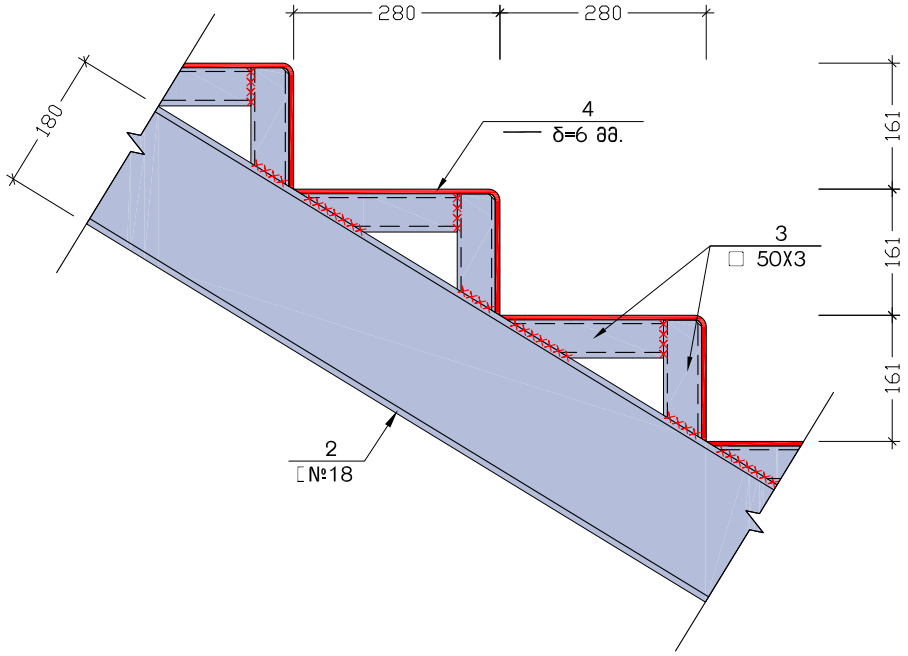

კ ვ ა ნ ძ ი "II"
მ. 1:10

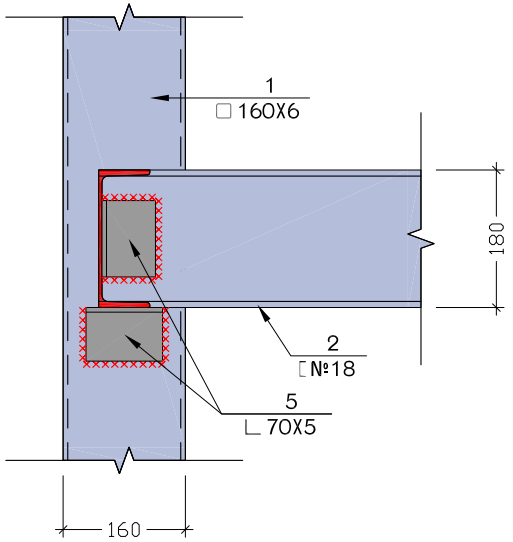

დამკვეთი	მარიანა მამაჯანოვი	კვეთი 3-3 (ფოლადის კიბე)	შ.პ.ს. "მოწოლითი"	კონსტრუქტორი	ნ. არჩვაძე		ფურცელი	სულ	მასშტაბი
მისამართი	ქ. თბილისი, გ. აბესაძის ქ. №7, №9			შეასრულა	ნ. არჩვაძე		კ. – 12	16	1:50

ფოლადის შველერის მოღუნვის
დამუშავების დეტალი
მ. 1:10

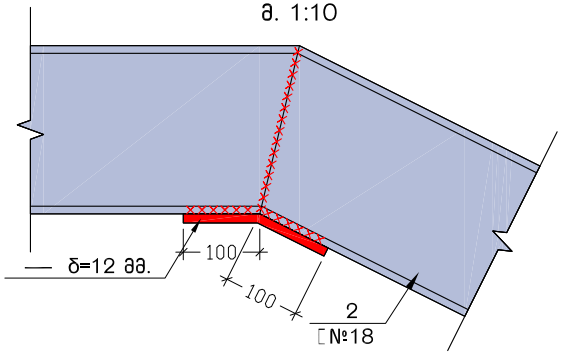

მოსაღუნი ფოლადის
შველერის დეტალი
მ. 1:10

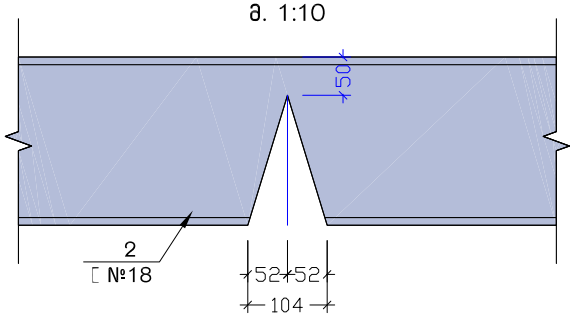

ელემენტის დასახელება	პოზიცია	დასახელება	კვეთი	ერთეულის სიგრძე (მმ.)	ერთეულის სიგრძე (მ.)	რაოდენობა (ც.)	საერთო სიგრძე (მ.)	საერთო წონა (კგ.)
ცალკეული ელემენტები	1	კვადრატული მილი	□ № 160 x 6 --------- ГОСТ 12336-66	L =	L = 5	1 x 1	5	139.00
	2	შველერი	[№ 18 ---------- ГОСТ 8240-89*	L =	L = 32	1 x 1	32	521.6
	3	კვადრატული მილი	□ № 50 x 3 --------- ГОСТ 12336-66	L =	L = 40	1 x 1	40	176.80
	4	ლით.ფურცელი	— 440 x 6 --------- ГОСТ 19903-74*	L = 800	L =	36 x 1	28.8	596.85
	5	კუთხოვანა	∟ № 70 x 5 --------- ГОСТ 8509-86	L =	L = 2	1 x 1	2	10.76
დაღუნებული ლითონის წონა 2% = 28.9							Σ=	1473.9

დამკვეთი	მარიანა მამაჯანოვი	ფოლადის კიბის სპეციფიკაცია	შ.პ.ს. "მოწოლითი"	კონსტრუქტორი	ნ. არჩვაძე		ფურცელი	სულ	მასშტაბი
მისამართი	ქ. თბილისი, გ. აბესაძის ქ. №7, №9			შეასრულა	ნ. არჩვაძე		კ. – 13	16	1:10

სახურავის გეგმა

მ. 1:100

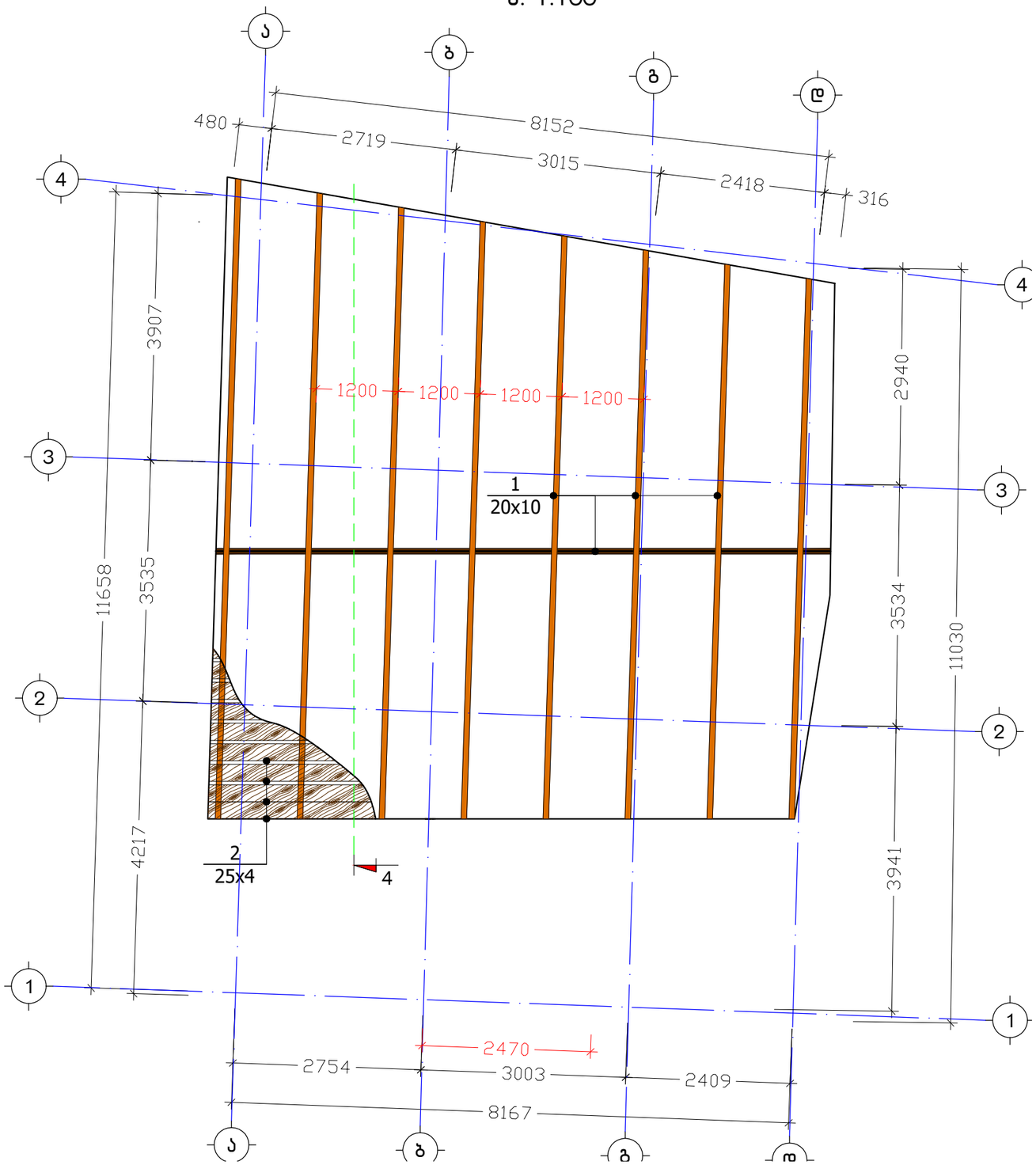

დამკვეთი	მარიანა მამაჯანოვი	სახურავის გეგმა	შ.პ.ს. "მოწოლითი"	კონსტრუქტორი	ნ. არჩვაძე		ფურცელი	სულ	მასშტაბი
მისამართი	ქ. თბილისი, გ. აბესაძის ქ. №7, №9			შეასრულა	ნ. არჩვაძე		კ. - 14	16	1:100

ჭ რ ი ლ ი 4-4
(სახურავი)
მ. 1:50

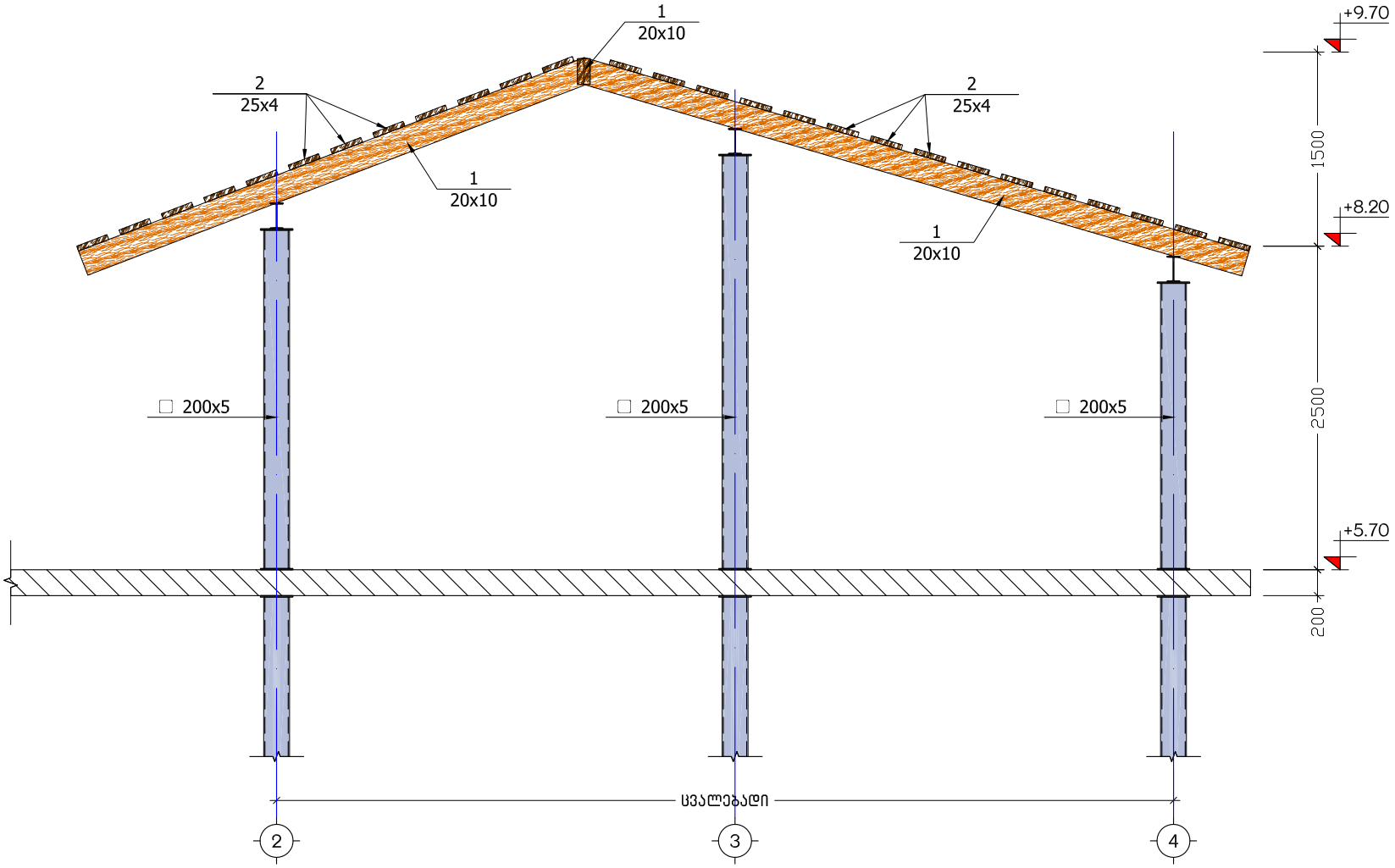

დამკვეთი	მარიანა მამაჯანოვი	ჭრილი 4-4 (სახურავი)	შ.პ.ს. "მოწოლითი"	კონსტრუქტორი	ნ. არჩვაძე		ფურცელი	სულ	მასშტაბი
მისამართი	ქ. თბილისი, გ. აბესაძის ქ. №7, №9			შეასრულა	ნ. არჩვაძე		კ. – 15	16	1:50

ხის ელემენტების გადაბმის
ტიპიური კვანძი
მ 1:10

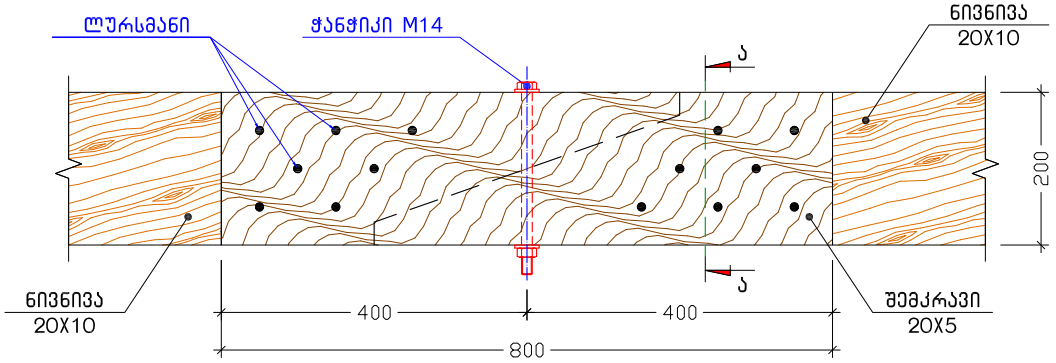

კ ვ ე თ ი ა–ა
მ 1:10

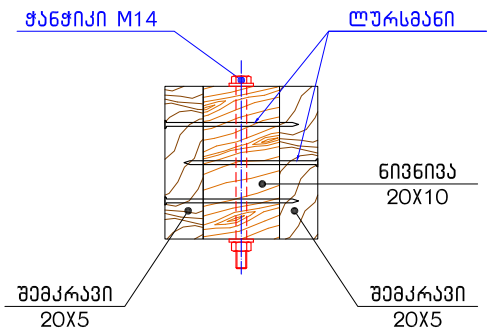

პოზ. №	ელემენტის დასახელება	კვეთი, (მმ)	საერთო სიგრძე (მ.)	სულ ხარჯი
				მ^3
სახურავის სპეციფიკაცია				
1	ნივნივა	200 X 100	86.0	1.72
2	შეფიცვრა	δ = 40 მმ	-	3.00
ხის მასალის ხარჯი, მ^3				4.7

დამკვეთი	მარიანა მამაჯანოვი	კვანძი, ხის სპეციფიკაცია	შ.პ.ს. "მოწოლითი"	კონსტრუქტორი	ნ. არჩვაძე		ფურცელი	სულ	მასშტაბი
მისამართი	ქ. თბილისი, გ. აბესაძის ქ. №7, №9			შეასრულა	ნ. არჩვაძე		კ. – 16	16	1:10

საქართველო, ქ. თბილისი
S.p.s. „monoliTi“
202242233
თევდორე მღვდლის ქ. №5

GEORGIA, TBILISI
„MONOLITI“ L.T.D.
202242233
5 TEVDORE MGVDELI STR.

№19/23 `24~ აპრილი 2023 წ.

კონსტრუქციული დასკვნა

შ.პ.ს. ”ლათა N”-ის დირექტორს, ქალბატონ მარიანა მამაჯანოვას.

ქალაქ თბილისში, ძველი თბილისის რაიონში, ქუჩა გ. აბესაძე №7. ქალაქი თბილისი ქუჩა აბესაძე (ყოფილი პირველი მაისი) №9-ში, შ.პ .ს . „ლათა N“-ს გააჩნია ორი მიწის ნაკვეთი მათზე მდებარე შენობებით, რომლებშიდაც ფუნქციონირებს სასტუმრო.

მიწის ნაკვეთზე (საკადასტრო კოდით ს/კ№01.18.03.039.048) მდებარე შენობის სართულიანობა ასეთია: -ერთი სარდაფის სართული - ერთი მიწისზედა სართული. შენობის მზიდი კონსტრუქციული ნაწილი გადაწყვეტილია ფოლადის ხისტკვანძებიან, კარკასულ ვარიანტში. კერძოდ კარკასის დგარებად და რიგელებად გამოყენებულია ფოლადის კვადრატული განივი კვეთის მქონე ელემენტები 200×5მმ. სართულშუა გადახურვებად სარფდაფის სართულისათვის გამოყენებულია მონოლითური რკინაბეტონის ფილა; ხოლო სასხვენო გადახურვად და სახურავის ელემენტებად გამოყენებულია ხის კონსტრუქციები. პერიმეტრზე შენობა შემოსაზღვრულია კედლებით წითელი აგურის წყობისაგან სისქით 70სმ.

მიწის ნაკვეთზე (საკადასტრო კოდით ს/კ№01.18.03.039.049) მდებარე შენობა კონსტრუქციულად გადაწყვეტილია მონოლითური რკინაბეტონის ჩარჩოვან ვარიანტში. ჩარჩოს სვეტების განივი კვეთებია b×h=40×40სმ. სართულშუა გადახურვებად მიღებულია მონოლითური რკინაბეტონის წიბოვანი (რიგელებიანი) ფილები. წიბოების (რიგელების) განივი კვეთებია b×h=40×50სმ. სართულშუა გადახურვის ფილების სისქე δ=16სმ. საძირკვლებად გამოყენებულია მონოლითური რკინაბეტონის მთლიანკვეთიანი ფილა, სისქით 70სმ. იგი დაფუძნებულია 150სმ. სისქის მდინარის ბალასტოვან ფენაზე. იგი გაანგარიშებულია 8 ბალიან სეისმურ ზემოქმედებაზე იმყოფება კარგ ტექნიკურ მდგომარეობაში და მთლიანად აკმაყოფილებს მასზე წაყენებულ მოთხოვნებს. შენობის სართულიანობა შემდეგია:

-ერთი ნახევრადსარდაფის სართული.
-ოთხი მიწისზედა სართული.
-მანსარდის სართული.

შემოწმებით დადგინდა, რომ საკვლევ შენობებს რამდენადმე მნიშვნელოვანი კონსტრუქციული სახის დაზიანებები და დეფორმაციები არ აღენიშნებათ და იმყოფებიან დამაკმაყოფილებელ ტექნიკურ მდგომარეობაში.

ჩვენს ქვეყანაში ტურისტული პოტენციალისა და ტურისტული ნაკადის ზრდის გამო, შ.პ.ს. „ლათა N“-ის ხელმძღვანელობამ მიიღო გადაწყვეტილება ჩაატაროს არსებული შენობის რეკონსტრუქცია და №01.18.03.039.048 საკადასტრო ერთეულით განსაზღვრულ შენობას დააშენოს ორი სართული.

№01.18.03.039.049 საკადასტრო ერთეულით განსაზღვრული სასტუმრო შ.პ.ს. „ლათა N” აგებულია 2007 წელს შ.პ.ს. „ინფინიტი“-ს მიერ დამუშავებული და ქ. თბილისის მერიის ურბანული დაგეგმარების საქალაქო სამსახურის მიერ შეთანხმებული პროექტის საფუძველზე (ბრძანება №03/360. 18.04.2007წ.). გაცემულია მშენებლობის სანებართვო მოწმობა №6/463-1.

როგორც ითქვა შ.პ.ს. „ლათა N” განთავსდა ახლად აგებულ შენობაში. 2015 წელს შ.პ.ს. „სითი +“-ს მიერ მოქალაქე იოსებ საათაშვილისაგნ შეძენილი იქნა მომიჯნავედ არსებული ძველი შენობა მისამართით გ. აბესაძის ქუჩა №9. იმავე წელს შ.პ.ს. „სითი +“ და შ.პ.ს. „ლათა N”. გაერთიანდა და დაერქვა შ.პ.ს. „ლათა N”. გ. აბესაძის ქუჩა №9-ში მდებარე ძველ შენობას ჩაუტარდა რეკონსტრუქცია და დაუკავშირდა გ. აბესაძის ქუჩა №7-ში მდებარე შენობას. აღსანიშნავია, რომ შენობების კავშირი ერთმანეთთან წმინდა არქიტეტურული სახისაა; ხოლო კონსტრუქციული თვალსაზრისით ისინი წარმოადგენენ სხვადასხვა ნაგებობებს, განსხვავებული კონსტრუქციული სქემიებით, სხვადასხვა საძირკვლებითა და სართულიანობით.

ზემოაღნიშნული კარგად იკითხება თანდართულ ფოტომასალაზე (ფოტო1;2)



ფოტო 1არსებული მდგომარეობა



ფოტო2. ძველი მდგომარეობა

დასკვნა:

1. ქალაქ თბილისში, ძველი თბილისის რაიონში, ქუჩა გ. აბესაძე №7. ქალაქი თბილისი ქუჩა აბესაძე (ყოფილი პირველი მაისი) №9-ში, შ.პ .ს . „ლათა N“-ს თავის კუთვნილ მიწის ნაკვეთზე (ს/კ№01.18.03.039.048) გააჩნია შენობა სადაც ფუნქციონირებს სასტუმრო.

ჩვენს ქვეყანაში ტურისტული პოტენციალისა და ტურისტული ნაკადის

ზრდის გამო, შ.პ.ს. „ლათა N“-ის ხელმძღვანელობამ მიიღო გადაწყვეტილება ჩაატაროს არსებული შენობის რეკონსტრუქცია და დააშენოს მასზე ორი სართული.

ადგილზე ჩატარებული კვლევებით დადგინდა, რომ არსებული სასტუმროს შენობის მზიდ კონსტრუქციულ ნაწილს წარმოადგენს ფოლადის კარკასი. კარკასი ეყრდნობა მონოლითური რკინაბეტონის წერტილოვან საძირკვლებს, ძირის ბალიშის ზომებით 200×200სმ.

მიხეილ მახათაძის მიერ № 01.18.03.039.048-თი განსაზღვრულ საკადასტრო კოდზე დამუშავებული 2023 წლის პროექტის არქიტექტურული ნაწილის მიხედვით სარეკონსტრუქციო სამუშაოების ჩატარება შესაძლებელია, მიზანშეწონილი და არ იქონიებს უარყოფით ტექნიკურ ზეგავლენას არსებული არცერთი შენობისთვის. დაშენება უნდა იწარმოოს დამუშავებული პროეტის კონსტრუქციული ნაწილის მიხედვით, რომელშიც გათვალისწინებული იქნება ქვეყანაში დღეს მოქმედი სამშენებლო ნორმები და წესები.

2. ამასთან ერთად გაცნობებთ, რომ საკვლევი შენობები (რომლებიც განთავსებული არიან გ. აბესაძის ქ. №7 (ს/კ№01.18.03.039.049) და გ. აბესაძის ქ. №9 (ს/კNo01.18.03.039.048) კონსტრუქციული თვალსაზრისით წარმოადგენენ სხვადასხვა შენობა-ნაგებობებს.

3. დღეისათვის, მიხეილ მახათაძის მიერ, ს/კ №01.18.03.039.049-თი განსაზღვრულ მიწის ნაკვეთზე, მიმდინარე წელს დამუშავდა შენობის რეკონსტრუქციის არქიტექტურული ნაწილი.

პროექტის ამიხედვით, გათვალისწინებულია გ. აბესაძის ქუჩა №7-ში (ს/კ№ 01.18.03.039.048) და №9-ში (ს/კ№ 01.18.03.039.049) მდებარე შენობების არქიტექტურული თვალსაზრისით განცალკევება (მათ შორის საერთო სივრცობრივი კავშირი აღარ იქნება), კერძოდ: გათვალისწინებულია 2015 წელს შეთანხმებული პროექტის მიხედვით (ბრძანების ნომერი №1708460) შენობებს შორის სივრცობრივად დამაკავშირებელი ნაწილის დემონტაჟი და გარე კედლის შევსების სამუშაოები. აღნიშნული სამუშაოების ჩატარება არ იქონიებს უარყოფით ტექნიკურ ზეგავლენას არც ერთი შენობა-ნაგებობის მზიდი კონსტრუქციული ნაწილის მუშაობის ხასიათზე და დასაშვებად მიგვაჩნია.

ზემოთ მითითებულია, რომ საკვლევ შენობებს ერთმანეთთან კონსტრუქციული კავშირი არ გააჩნიათ და წარმოადგენენ დამოუკიდებელ ნაშენებს.

შ.პ.ს. „მონოლითი“-ს
დირექტორი /გ. იაშვილი/

მთავარი ინჟინერი /მ. საველიძე/

KA020180320865218

საქართველოს
ეკონომიკისა და მდგრადი
განვითარების სამინისტრო

MINISTRY OF ECONOMY
AND SUSTAINABLE
DEVELOPMENT OF GEORGIA

0108 თბილისი, ჭოველიძის ქ. №10ა (ყოფილი ბელინსკი)
10ª, Chovelidze str., 0108 Tbilisi, Georgia

Tel.: (+995 32) 2 99 11 05
Tel.: (+995 32) 2 99 11 11

№ 11/1557

26 / თებერვალი / 2018 წ.

ბ-ნ მიხეილ სველიძეს (პ/ნ 01011042590)
მის: ქ. თბილისი, კახეთის გზატკეცილი კორპუსი
№36„3", ბინა №12

ბატონ მიხეილ,

თქვენს 2018 წლის 23 თებერვალის განცხადებაზე პასუხად გაცნობებთ, რომ ბ-ნი მიხეილ სველიძე (პ/ნ 01011042590) სამინისტროს მიერ შეთანხმებულია განსაკუთრებული მნიშვნელობის ობიექტების არსებული შენობა-ნაგებობის საექსპერტო შეფასების განსახორციელებლად.

პატივისცემით,

ნინო გვენცაძე

სივრცითი დაგეგმარებისა და სამშენებლო
პოლიტიკის დეპარტამენტის უფროსი,
პირველადი სტრუქტურული ერთეულის
ხელმძღვანელი

საქართველო, ქ. თბილისი
S.p.s. „monoliTi“
202242233
თევდორე მღვდლის ქ. №5

GEORGIA, TBILISI
„MONOLITI“ L.T.D.
202242233
5 TEVDORE MGVDELI STR.

პირადი მონაცემები (CV).

მე მალხაზ (მიხეილ) ივანეს ძე საველიძე დავიბადე ქალაქ ბათუმში 1962 წლის 22 ნოემბერს. 1966 წლიდან ვცხოვრობ ქალაქ თბილისში. 1979 წელს დავამთავრე ქ. თბილისის №77-ე საშუალო სკოლა. 1980წელს ჩავაბარე მისაღები გამოცდები საქართველოს პოლიტექნიკურ ინსტიტუტში (სპი) სატრანსპორტო ფაკულტეტზე სპეციალობით ხიდები და გვირაბები. პოლიტექნიკური ინსტიტუტის დამთავრების შემდეგ 1985 წელს განაწილებით მოვხვდი საპროექტო ინსტიტუტ „საქსახპროექტი“-ს (ამჟამად ამ შენობაში განთავსებულია კულტურისა და ძეგლთა დაცვის სამინისტრო) პირველ არქიტექტურულ-სამშენებლო განყოფილებაში. ინსტიტუტში მუშაობის პერიოდში (1985-1987 წლის სექტემბერი) მონაწილეობა მივიღე მრავალი სამრეწველო შენობის დაპროექტებაში. 1987წლის სექტემბრიდან 2005წლამდე ვმუშაობდი საქართველოს მეცნიერებათა აკადემიის კ. ზავრიევის სახელობის სამშენებლო მექანიკისა და სეისმომედეგობის სამეცნიერო ინსტიტუტში, გამოყენებითი დრეკადობის თეორიის განყოფილებაში. ინსტიტუტში მუშაობის წლებში გამოქვეყნებული მაქვს სამეცნიერო სტატიები გარსული ტიპის გადახურვებში 1990 წელს დავაფუძნე საპროექტო ორგანიზაცია, კოოპერატივი „ხუროთმოძღვარი“ სადაც ვმუშაბდი მთავარი ინჟინრის თანამდებობაზე. 2005 წლიდან ორგანიზაცია იწოდება შ.პ.ს. ”მონოლითი”, სადაც დღემდე ვმუშაობ მთავარი ინჟინრის თანამდებობაზე. ორგანიზაციის ფაქტიური მისამართია ქ. თბილისი, ისნის რაიონი, გელათის ქუჩა №7 (საპრეზიდენტო რეზიდენციასთან ახლოს) ტელეფონი: 277-45-84.

განვლილი წლების განმავლობაში შ.პ.ს. ”მონოლითი”-ში ჩემი ხელმძღვნელობით დაპროექტებული და აშენებულია მრავალი სხვადასხვა ფუნქციონალური დანიშნულების მქონე (სამრეწველო, სამოქალაქო, საზოგადოებრივი და ხელოვნური) ობიექტები, როგორც ქალაქ თბილისის, ისე საქართველოს დანარჩენ რეგიონებში და საზღვარგარეთის ქვეყნებში.

მოვიყვანთ შესრულებული სამუშაოების მცირე ჩამონათვალს:

- ალუმინის მეორადი გადამუშავების ქარხნის რეკონსტრუქცია ქ. რუსთავში. 1987 წ.
- ქ. რუსთავის ცენტრალური კინოთეატრის რეკონსტრუქცია. 2000 წ.

- მრავალსართულიანი, მრავალფუნქციური საცხოვრებელი კომპლექსები ქ. თბილისში (დამკვეთები: შ.პ.ს. ”ცენტრ-პოინტი”; შ.პ.ს. ”საბა+”; შ.პ.ს. ”მოდული”; შ.პ.ს. ”D+”). 1997-2008 წწ.
- საინვესტიციო ჯგუფი ”ტიფლისი”.
- მრავალსართულიანი, მრავალფუნქციური საცხოვრებელი შენობები ქ. თბილისში, ქ. ბათუმში, ქ. ქობულეთში.
- მრავალფუნქციური სავაჭრო ცენტრი ქ. თბილისში, ცაბაძის ქ. №8-ში. (საქართველო-ისრაელის ერთობლივი პროექტი). 2008 წ.
- კოჭური ხიდი ქ. თბილისის ბოტანიკურ ბაღში. 1995-1996 წწ.
- საყრდენი კედელი ქ. თბილისში. (მოსკოვის ქუჩა; ტაბიძის ქუჩა) 1997 წ. 2001 წ.
- სპორტის სასახლე ქ. ქუთაისში, ახალგაზრდობის გამზირზე. 2007 წ.
- რკინიგზის სადგური ქ. თბილისში, აეროპორტის ტერიტორიაზე. 2007 წ.
- საზკვების კომპლექსები ქ. თბილისში, ბელიაშვილის ქუჩაზე. ”წისქვილი”; ”თაღლაურა”; ”ლაკადა”
- ქ. ფოთის ღვთისმშობლის შობის სახელობის საკათედრო ტაძარი.
- სასტუმრო ქ. ქუთაისში. (რუსთაველის ქ. №5-ში). 2008 წ.
- ანგარი ავიაკომპანია ”აირზენა”-სათვის ბოინგი 737/500 ტიპის თვითმფრინავების დასაყენებლად. 2001 წ.
- ნავთობპროდუქტების შესანახი ბაზა ავიაკომპანია ”აირზენა”-ს საჭიროებისათვის ქ. თბილისში, აეროპორტის ტერიტორიაზე. 2002 წ.
- ავიაკომპანია ”აირზენა”-ს თვითმფრინავების მგზავრთა კვებისა და მომსახურებისათვის საჭირო შენობა ქ. თბილისში, აეროპორტის ტერიტორიაზე. 2002 წ.
- ღვინის ქარხნები, ყვარელში, სოფ. აკურაში, წინანდალში. 1998-2002 წწ.
- საცხოვრებელი კომპლექსი, ქ. თბილისში, გურამიშვილის გამზირი №78.
- ”ცენტრ-პოინტი”-ს აცხოვრებელი კომპლექსი, ქ. თბილისში, დიდი დიღმის ტერიტორიაზე.
- ყინულის საციგურაო მოედნის კომპლექსის (საბურთალო) რეკონსტრუქცია.
- ალ. ჭავჭავაძის სახლ-მუზეუმის რეკონსტრუქცია, ყვარელში. 2009 წ.
- ქართული კულტურის ცენტრის შენობა ქ. ბაქოში.
- მრავალფუნქციული კომპლექსი ქ. დნეპროპეტროვსკში 2009 წ.
- მუსტაფა ქემალ ათათურქის ქანდაკების კონსტრუქცია (სიმაღლით 29მ.) თურქეთში, ქალაქ ართვინში
- მრავალი ინდივიდუალური საცხოვრებელი სახლი.
- ძაღლსაშენი კომპლექსი მაკედონიაში, ქ. სკოპლე.

- ქ. თბილისის ძველი უბნების დაზიანებული საცხოვრებელი სახლების აღდგენა-გაძლიერება.
- ყოფილი "ბერიკონი"-ს შენობა "მშვიდობის" ხიდთან (კაზინო "შანგრილა") 2011 წ.
- საექსპერტო-ტექნიკური დასკვნები შ.პ.ს. „სოკარ"-ის ობიექტებზე. 2013წ.
- ოლიმპიური სოფლელი ქ. თბილისში. ვარკეთილის დასახლება IVმ/რ-ნი. 2013წ.
- მრავალბინიანი, მრავალსართულიანი საცხოვრებელი სახლი ერისთავის ქ.№2 თბილისი 2013წ.

მრავალბინიანი, მრავალსართულიანი საცხოვრებელი სახლი ქ. ქუთაისში. წერეთლის გამზირი №184 . 2014წ.

- ქ. თბილისი. სოფ. დიღომი. მრავალსართულიანი სავაჭრო-საოფისე შენობა. 2014წ.
- მრავალბინიანი, მრავალსართულიანი საცხოვრებელი სახლი ქ. თბილისში. 26 მაისის სახელობის ნოედნის მიმდებარედ. 2014წ.
- მრავალბინიანი, მრავალსართულიანი საცხოვრებელი სახლი ქ. თბილისში. ბერბუთიქ. №1;5;5ა. 2015წ
- სასტუმრო ქ. ქუთაისში. გრიშაშვილის ქ.№1-ში (თეთრი ხიდის მიმდებარედ) 2016წ.

- მრავალბინიანი, მრავალსართულიანი საცხოვრებელი სახლი ქ. თბილისში. 26 მაისის სახელობის ნოედნის მიმდებარედ. 2014წ.

- შ.პ.ს. „ნიუ ჰოსპიტალს"-ის მრავალსართულიანი სამედიცინო შენობები. კრწანისის ქ.№17. 2017წ.

- შანდორ პეტეფის ქ.№42. 25 სართულიანი საცხოვრებელი სახლი. 2018წ.

- სასტუმრო კომპლექსი გუდაურში 2018წ.

- სასტუმრო კომპლექსი გუდაურში 2019წ. ქ. თბილისში. ცურტაველის ქ№5.

ცალკე აღსანიშნავია სავარიული ნაგებობების აღდგენა-გამაგრებითი საპროექტო სამუშაოები.

ქ. თბილისში დაზიანებული საცხოვრებელი სახლები, სკოლები, ბაგა-ბაღები, საავადმყოფოები, სპორტული, ისტორიული მნიშვნელობის შენობები;

რომელთა კვლევის და საპროექტო დოკუმენტაციის მომზადების შემდეგ, აქტიური საავტორო ზედამხედველობის პირობებში შესაძლებელი გახდა მრავალი ნაგებობის გადარჩენა და შემდგომი უსაფრთხო ექსპლოატაცია.

შ.პ.ს. ”მონოლითი”-ს

მთავარი ინჟინერი. /მ. საველიძე. 599156649/

დიპლომი

КВ № 153475

ეს დიპლომი მიეცა საველიძე
მიხეილ ივანეს ძე საველიძის
მასზე, რომ იგი 1980 წელს შევიდა
საქართველოს ვ.ი.ლენინის სახელობის
პოლიტექნიკურ ინსტიტუტში
და 1985წელს დაამთავრა
სრული
ინსტიტუტის
სრული კურსი სპეციალობით ხიდები და
გვირაბები

სახელმწიფო საგამოცდო კომისიის 1985 წ.
„29" ივნისის გადაწყვეტილებით
ქ.ი.საველიძეს მიენიჭა ინჟინერ-
მშენებლის
კვალიფიკაცია.

სახელმწიფო საგამოცდო
კომისიის თავმჯდომარე
რექტორი

ბ. ა.

ქალაქი თბილისი 1986წ. „31" XII

სარეგისტრაციო № 4810

Грузинский яз.

ДИПЛОМ

КВ № 153475

Настоящий диплом выдан Савелидзе
Михаилу Ивановичу
в том, что он в 1980 году поступил
в Грузинский политехнический
институт им. В.И. Ленина
и в 1985 году окончил полный курс
названного
института
по специальности мосты и тоннели

Решением Государственной экзаменационной
комиссии от „29" июня 1985 г.
Савелидзе М.И.
присвоена квалификация инженера
строителя

Председатель Государственной
экзаменационной комиссии
Ректор

М. П.

Город Тбилиси „31" XII 1986 г.

Регистрационный № 4810

Московская типография Гознака. 1982.

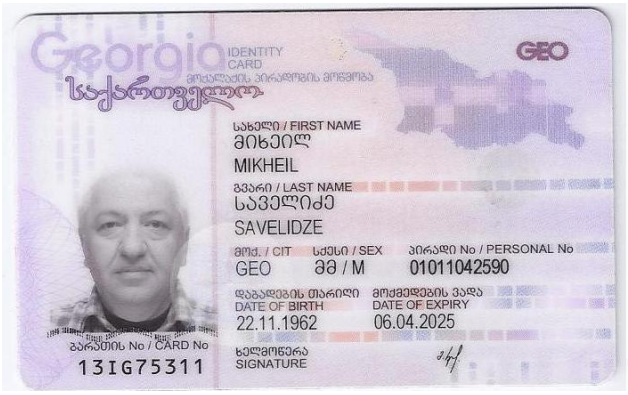



მობილური ტელეფონი: 599. 15-66-49.

საქართველო, ქ. თბილისი
S.p.s. „monoliTi“
202242233
თევდორე მღვდლის ქ №5

GEORGIA, TBILISI
„MONOLITI“ L.T.D.
202242233
5 TEVDORE MGVDELI STR.

№55/20

`01~ ივლისი 2020 წ.

შ.პ.ს. ”ლათა N”-ის დირექტორს, ქალბატონ მარიანა მამაჯანოვას.

ქალაქ თბილისში, ძველი თბილისის რაიონში, ქუჩა გ. აბესაძე №7. ქალაქი თბილისი ქუჩა აბესაძე (ყოფილი პირველი მაისი) №9-ში, შ.პ .ს . „ლათა N“-ს გააჩნია ორი მიწის ნაკვეთი მათზე მდებარე შენობებით, რომლებშიდაც ფუნქციონირებს სასტუმრო.

მიწის ნაკვეთზე (საკადასტრო კოდით ს/კ№01.18.03.039.048 მდებარე შენობის სართულიანობა ასეთია: -ერთი სარდაფის სართული ნიშნულზე -1.70მ (ნიშნულებში -1.70 -(+1.05) მ.). -ერთი მიწისზედა სართული ნიშნულებში ±0.00 -2.70მ. შენობის მზიდი კონსტრუქციული ნაწილი გადაწყვეტილიაფოლადის ხისტკვანძებიან კარკასულ ვარიანტში. კერძოდ კარკასის დგარებად და რიგელებად გამოყენებულია ფოლადის კვადრატული განივი კვეთის მქონე ელემენტები 200×5მმ. სართულშუა გადახურვებად სარფდაფის სართულისათვის გამოყენებულია მონოლითური რკინაბეტონის ფილა; ხოლო სასხვენო გადახურვად და სახურავის ელემენტებად გამოყენებულია ხის კონსტრუქციები პერიმეტრზე შენობა შემოსაზღვრულია კედლებით წითელი აგურის წყობისაგანსისქით 70სმ.

მშენებლობის პროცესში განხორციელდა არქიტექტურული პროექტის კორექტირება, რამაც გამოიწვია საპროექტო შენობის კონსტრუქციული ელემენტის ცვლილებაც, კერძოდ მე-„3“ და „ა“ ღერძების გადაკვეთაზე მდებარე კოლონა და ასევე მე-„4“ და „ა“ ღერძების გადაკვეთაზე მდებარე კოლონა გახდა სადემონტაჟო, განახლებული პროექტის მიხედვით, მოცემული კოლონების მაგივრად, მოეწყობა ორი ახალი კოლონა მე-„3ა“ და „ა“,; მე-„4ა“ და „ა“ ღერძს გადაკვეთებზე.

ასევე განხორციელდა სახურავის სტრუქტურის კონფიგურაციის ცვლილება, ბრტყელი გადახურვის ნაცვლად დაგეგმილია ორ ქანობიანი სახურავის მოწყობა.

ზემოთ ჩამოთვლილი ცვლილებები განხორციელებულია შესაბამისი კონსტრუქციული პროექტის მიხედვით. მთლიანობაში აღნიშნული ცვლილებები არ ცვლის შენობის კონფიგურაციას, არ იზრდება სართულიანობა და დატვირთვები.

ჩვენს ქვეყანაში ტურისტული პოტენციალისა და ტურისტული ნაკადის ზრდის გამო, შ.პ.ს. „ლათა N“-ის ხელმძღვანელობამ მიიღო გადაწყვეტილება ჩაატაროს არსებული შენობის რეკონსტრუქცია და №01.18.03.039.048 საკადასტრო ერთეულით განსაზღვრულ შენობას დააშენოს ორი სართული. დამატებული სართულების ნახიდი კონსტრუქციული სქემა იქნება ქვედა სართულების ანალოგიური, ე.ი. ფოლადის კარკასი. მის საძირკვლად მიღებულია მონოლითური რკინაბეტონის მთლიანკვეთიანი ფილა. ძაბვა გადაცემული ფუძეზე (საძირკვლის ფილის საშუალებით) დაშენებული სართულების პირობებში არ აღემატება $\sigma=0.6$კგ/სმ^2; რაც ნაკლებია საანგარიშო წინაღობაზე. $\sigma < R_{გრ}$

მომიჯნავე ნაკვეთზე, რომლის საკადასტრო კოდია №01.18.03.039.054; მიმდინარეობს შენობის მშენებლობა. იგი გადაწყვეტილია მონოლითური რკინაბეტონის ჩარჩოვან ვარიანტში (იხ. ფოტო1).



ფოტო1

დასკვნა:

1. ქალაქ თბილისში, ძველი თბილისის რაიონში, ქუჩა გ. აბესაძე №7. ქალაქი თბილისი ქუჩა აბესაძე (ყოფილი პირველი მაისი) №9-ში, შ.პ .ს . „ლათა N“-ს თავის კუთვნილ მიწის ნაკვეთზე (ს/კ№01.18.03.039.048) გააჩნია შენობა სადაც ფუნქციონირებს სასტუმრო.

2 ჩვენს ქვეყანაში ტურისტული პოტენციალისა და ტურისტული ნაკადის ზრდის გამო, შ.პ.ს. „ლათა N“-ის ხელმძღვანელობამ მიიღო გადაწყვეტილება ჩაატაროს არსებული შენობის რეკონსტრუქცია და დააშენოს მასზე ორი სართული.

მომიჯნავე ნაკვეთზე, რომლის საკადასტრო კოდია №01.18.03.039.054; მიმდინარეობს ახალი შენობის მშენებლობა, რომლის მზიდი კონსტრუქციულინაწილი გადაწყვეტილიამონოლითური რკინაბეტონის ჩარჩოვან ვარიანტში.

3. შ.პ .ს . „ლათა N“-ს მიერ ჩატარებული სამშენებლო-სარეკონსტრუქციო სამუშაოები, არ იქონიებს უარყოფით ტექნიკურ ზეგავლენას მომიჯნავე ნაკვეთზე (ს/კ №01.18.03.039.054) მშენებარე შენობისათვის, როგორც მშენებლობის, აგრეთვე მისი ექსპლოატაციის მთელი პერიოდის განმავლობაში.

შ.პ.ს. „მონოლითი“-ს
დირექტორი /გ. იაშვილი/

მთავარი ინჟინერი /მ. საველიძე/

KA020180320865218

საქართველოს
ეკონომიკისა და მდგრადი
განვითარების სამინისტრო

MINISTRY OF ECONOMY
AND SUSTAINABLE
DEVELOPMENT OF GEORGIA

0108 თბილისი, ჭოველიძის ქ. №10ა (ყოფილი ბელინსკი)
10ª, Chovelidze str., 0108 Tbilisi, Georgia

Tel.: (+995 32) 2 99 11 05
Tel.: (+995 32) 2 99 11 11

№ 11/1557

26 / თებერვალი / 2018 წ.

ბ-ნ მიხეილ სველიძეს (პ/ნ 01011042590)
მის: ქ. თბილისი, კახეთის გზატკეცილი კორპუსი
№36„3", ბინა №12

ბატონ მიხეილ,

თქვენს 2018 წლის 23 თებერვალის განცხადებაზე პასუხად გაცნობებთ, რომ ბ-ნი მიხეილ სველიძე (პ/ნ 01011042590) სამინისტროს მიერ შეთანხმებულია განსაკუთრებული მნიშვნელობის ობიექტების არსებული შენობა-ნაგებობის საექსპერტო შეფასების განსახორციელებლად.

პატივისცემით,

ნინო გვენცაძე

სივრცითი დაგეგმარებისა და სამშენებლო
პოლიტიკის დეპარტამენტის უფროსი,
პირველადი სტრუქტურული ერთეულის
ხელმძღვანელი

გიორგი ხომერიკი (დაბ. 07.07.1996 წ. რეგისტრირებული:
საქართველო, ქალაქი ბათუმი, ლეონიძის ნა, ბინა 32.
პირადი N 61001063863)

თანხმობა

მე, გიორგი ხომერიკი (დაბადების თარიღი: 07/07/1996წ. პ/ნ 61001063863, რეგისტრირებული: საქართველო, ქალაქი ბათუმი, ლეონიძის 6ა, ბინა 32) თანახმა ვარ, რომ ს/კ 01.18.03.039.048 და 01.18.03.039.049 ნაკვეთებზე, (მისამართი: ქალაქი თბილისი, ქუჩა გ.აბესაძე, N7) ჩემი ავტორობით შეთანხმებული პროექტები დაკორექტირდეს ნებისმიერი არქიტექტორის მიერ.

01.03.2023
გიორგი ხომერიკი ----გიორგი ხომერიკი----

სანოტარო მოქმედების რეგისტრაციის ნომერი	N230263435
სანოტარო მოქმედების რეგისტრაციის თარიღი	01.03.2023 წ
სანოტარო მოქმედების დასახელება	ხელმოწერის ნამდვილობის დამოწმება
ნოტარიუსი	ნინო გელაშვილი
სანოტარო ბიუროს მისამართი	ქ. თბილისი ბერი გაბრიელ სალოსის გამზირი #2, სართული #2
სანოტარო ბიუროს ტელეფონი	591701134
სანოტარო მოქმედების ინდივიდუალური ნომერი	62200062894123

ორი ათას ოცდასამი წლის პირველ მარტს მე, ნოტარიუსს ნინო გელაშვილს, რომლის სანოტარო ბიურო მდებარეობს მისამართზე: ქ. თბილისი ბერი გაბრიელ სალოსის გამზირი #2, სართული #2-ში, მომმართა გიორგი ხომერიკმა. მან წარმოადგინა დოკუმენტი - თანხმობა და მოითხოვა მასზე მისი ხელმოწერის ნამდვილობის სანოტარო წესით დამოწმება. მე დავადგინე მისი პირადობა მის მიერ წარმოდგენილი პირადობის დამადასტურებელი დოკუმენტით და დავრწმუნდი, რომ მე ნამდვილად გიორგი ხომერიკმა (დაბ.07.07.1966წ. რეგ მისამართი: სსაქართველო, ქალაქი ბათუმი, გიორგი ლეონიძის ქუჩა, N 6, ბინა 32, პირადი #61001063863) მომმართა. მე შევამოწმე მისი ქმედუნარიანობა და ვადასტურებ, რომ მის ქმედუნარიანობაში ეჭვის შეტანის საფუძველი არ მქონდა. შემდეგ განვუმარტე ხელმოწერის სამართლებრივი შედეგები და ასევე განვუმარტე, რომ ნოტარიუსი არ ადასტურებს მის მიერ წარმოდგენილ დოკუმენტში მოყვანილი ფაქტების ნამდვილობას და შესაბამისად პასუხს არ აგებს მათზე, რის შემდეგ ხელმომწერმა ჩემი თანდასწრებით პირადად მოაწერა ხელი წინამდებარე დოკუმენტს რასაც ვამოწმებ.
გადახდილია ნოტარიუსის საზღაური: ექვსი (06) ლარი, თანახმად სანოტარო მოქმედებათა შესრულებისათვის საზღაურისა და საქართველოს ნოტარიუსთა პალატისათვის დადგენილი საფასურის ოდენობების, მათი გადახდევინების წესისა და მომსახურების ვადების დამტკიცების შესახებ" საქართველოს მთავრობის #507-ე დადგენილების (29.11.2011 წ.) 31-ე მუხლისა, 39-ე მუხლის საფუძველზე ხუთი (05) ლარი ელექტრონულ სანოტარო რეესტრში რეგისტრაციისათვის, ასევე დღგ - ერთი (01) ლარი და რვა (08) თეთრი, თანახმად საქართველოს საგადასახადო კოდექსის 166-ე მუხლისა, სულ გადახდილია: თორმეტი (12) ლარი და რვა (08) თეთრი.

ნოტარიუსი ---------- ნინო გელაშვილი

სანოტარო მოქმედებისა და სანოტარო აქტის შესახებ ინფორმაციის (მისი შექმნის, შეცვლის და/ან გაუქმების შესახებ) მიღება–გადამოწმება შეგიძლიათ საქართველოს ნოტარიუსთა პალატის ვებ–გვერდზე: www.notary.ge ასევე შეგიძლიათ დარეკოთ ტელეფონზე: +995 (32) 2 66 19 18

კომერციული შეთავაზება

ამწე უნარშეზღუდულთათვის

მოდელი: WLP 300



ტექნიკური მონაცემები

მწარმოებელი ქვეყანა	
ამწის მოდელი	WLP 300
დამონტაჟების ადგილი	შენობის გარეთ / შენობის შიგნით
	300 კგ
	0,15 მ/წმ -
აწევის სიმაღლე	1300 მმ
გაჩერებების რაოდენობა	2
გამოძახების ღილაკები	მიმართულების აღმნიშვნელი ღილაკი, სიგნალიზაციის ღილაკი, ავარიული გაჩერების ღილაკი, სართულზე ასვლის მაფრთხილებელი სიგნალიზაცია.
მართვის თავისებურებები	ღილაკზე თითის ხანგრძლივი დაჭერით.

ავარიული გაჩერება	UPS -ის საშუალებით.
გადაცემის სისტემა	ელექტრული, ხრახნული სისტემა, ძრავი 2,2 კვ.
კვების წყარო	220 ვ, სამ ფაზიანი, 50/60 ჰერცი, 16 ამპერი (220ვ)
მოქმედების ტიპი	ხრახნი -
ექსპულატაციაში გაცემის პირობა	0 დან -+40 გრადუსამდე
ორმოს სიღრმე	მინიმუმ 80 მმ.
	შეღებილი / ფოლადი
	შეღებილი / ფოლადი
საერთაშორისო სტანდარტები	შეესაბამება TS ISO 9386-1, TS EN 81-41 - ის სტანდარტებს, 2006/42/AT ის მიხედვით ძრავის უსაფრთხოების ინსტრუქციას; სერთიფიცირებულია: CE

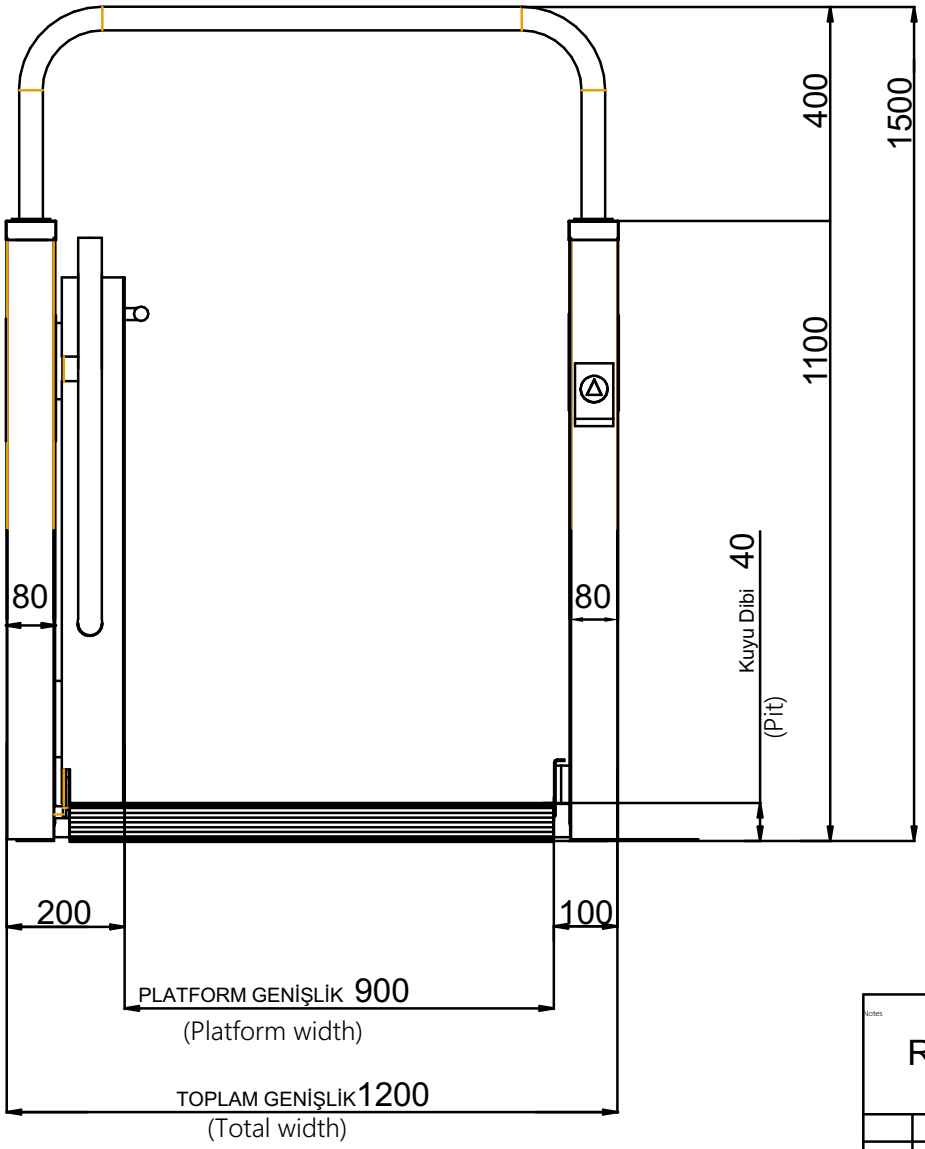

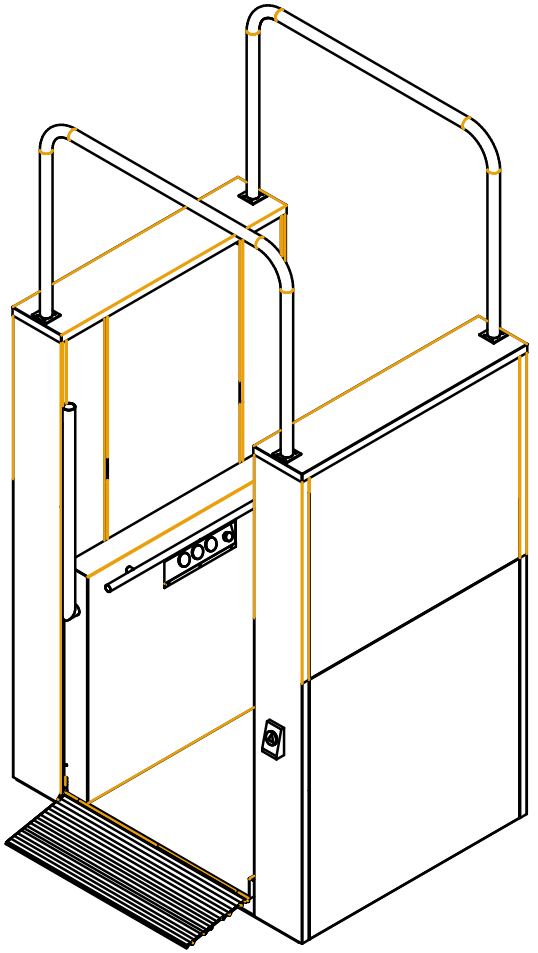

Notes	RAL 9016	ASANSÖR MALZ. PAZ. LTD. ŞTİ. Organize Sanayi Bölgesi Atatürk Bulvarı - ANTALYA	Weight
		Name and Surname / Tarih Date	WLP 300 DKEY TP ENGELL PLATFORMU VERTICAL TYPE PLATFORM FOR DISABLED Type:1000 (maks.seyir/max. travel=1000mm)
		Drawing By	
		Kontrol Controlled By	
		Onay Approved By	
Zone	Revizyon No Rev. No / Tarih Date / Name and Surname		Scale / Prod. No. / Resim No Drawing No

Adres:T:¥TEKNK ÇZM DOSYALARI¥Teknik_Buro_Dosyalari¥04_IMALAT_PROJE_VE_CIZIMLERI¥09_WORMLIFT¥0_WLP300_STANDART_PROJE¥WLP 300_GÜNCEL_STANDART_PROJE

სს "თიბისი ბანკი", მთაწმინდის ფილიალი
JSC "TBC Bank" Mtatsminda Branch

86/112-02

26/06/2020

სსიპ ქალაქ თბილისის მუნიციპალიტეტის

არქიტექტურის სამსახურს

"სს ,,თიბისი ბანკი", როგორც იპოთეკარი, თანახმაა, რომ უძრავ ქონებაზე ს\კ 01.18.03.039.049 აწარმოოს სამშენებლო სამუშაოები ისე, რომ იპოთეკის საგნის ფართი იყოს მინიმუმ:

- მიწის ფართი:262 კვ.მ (უცვლელი დარჩეს);
- შენობა ნაგებობების ფართობი 443,6 კვ.მ (დასაშვებია შემცირდეს 40 კვ.მ-თი);

ასევე, "სს ,,თიბისი ბანკი", როგორც იპოთეკარი, თანახმაა, რომ უძრავ ქონებაზე ს/კ 01.18.03.039.048 აწარმოოს სამშენებლო სამუშაოები და განახორციელოს შენობა ნაგებობის რეკონსტრუქცია ისე, რომ არ შემცირდეს იპოთეკის საგნის კვადრატულობა."

მთაწმინდის ფილიალის დირექტორი

მიხეილ ჯავახიშვილი

რუსთაველის გამზ. 1
0105 თბილისი, საქართველო

1 Rustaveli Ave.
0105 Tbilisi, Georgia

ტ/T: +995 32 227 27 27
ფ/F: +995 32 277 27 74

www.tbcbank.ge

სანოტარო მოქმედების ინდივიდუალური ნომერი

70246647676520

საქართველო

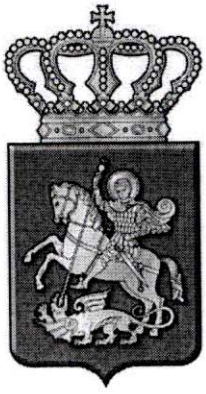

სანოტარო მოქმედების დასახელება

რწმუნებულების / მინდობილობის დამოწმება

სანოტარო მოქმედების რეგისტრაციის ნომერი

N200031607

რეგისტრაციის თარიღი

14.01.2020 წ

ნოტარიუსი: მედეა გვაზავა
მისამართი: ქ. თბილისი, კ. მარჯანიშვილის ქ. #5/დ.უზნაძის ქ.#16-18,II სართული.
ტელეფონი: 593373834

სანოტარო მოქმედებისა და სანოტარო აქტის შესახებ ინფორმაციის (მისი შექმნის, შეცვლის და/ან გაუქმების შესახებ) მიღება–გადამოწმება შეგიძლიათ საქართველოს ნოტარიუსთა პალატის ვებ–გვერდზე: www.notary.ge ასევე შეგიძლიათ დარეკოთ ტელეფონზე: +995(32) 2 66 19 18

ს ა ნ ო ტ ა რ ო ა ქ ტ ი

ორი ათას ოცი წლის თოთხმეტ იანვარს მე, ნოტარიუს მედეა გვაზავას, რომლის სანოტარო ბიურო მდებარეობს მისამართზე: ქ. თბილისი, კ.მარჯანიშვილის ქ. #5/ დ.უზნაძის ქ.#16-18, II სართული, მომმართა **სს ,,თიბისი ბანკის"** (ამონაწერი მეწარმეთა და არასამეწარმეო (არაკომერციულ) იურიდიულ პირთა რეესტრიდან **სს „თიბისი ბანკის“** შესახებ, განაცხადის რეგისტრაციის ნომერი, მომზადების თარიღი: B19139556, 11/12/2019 19:15:30) **გენერალური დირექტორის მოადგილემ თორნიკე გოგიჩაიშვილმა,** რომელმაც მოითხოვა მინდობილობის შედგენა და მისი სანოტარო წესით დამოწმება. მე დავადგინე მისი პირადობა მის მიერ წარმოდგენილი პირადობის დამადასტურებელი დოკუმენტით და დავრწმუნდი, რომ ნამდვილად **თორნიკე გოგიჩაიშვილმა** (დაბ. 24.05.1979 თბილისში, მცხ. ქ. თბილისი, ირ.აბაშიძის ქ.№86,ბ.21, პ/ნ01010005109, ბარათის № 18ID82597, გაც. იუსტიციის სამინიტროს მიერ 27.03.2019) მომმართა. მე დავადგინე მისი ქმედუნარიანობა და ვადასტურებ, რომ მის ქმედუნარიანობაში ეჭვის შეტანის საფუძველი არ მქონდა. შემდეგ დავადგინე მისი ნების გამოვლენის ნამდვილობა. წინამდებარე მინდობილობა წავუკითხე მას და განვუმარტე მისი შინაარსი. მან დაადასტურა, რომ მინდობილობა სრულად გამოხატავს მის ნებას, რის შემდეგ მან ჩემი თანდასწრებით პირადად მოაწერა ხელი წინამდებარე მინდობილობას.

მ ი ნ დ ო ბ ი ლ ო ბ ა

ორი ათას ოცი წლის თოთხმეტ იანვარს **სს ,,თიბისი ბანკის"** (ამონაწერი მეწარმეთა და არასამეწარმეო (არაკომერციულ) იურიდიულ პირთა რეესტრიდან **სს „თიბისი ბანკის“** შესახებ, განაცხადის რეგისტრაციის ნომერი, მომზადების თარიღი: B19139556, 11/12/2019 19:15:30) **გენერალური დირექტორის მოადგილემ თორნიკე გოგიჩაიშვილმა** (დაბ. 24.05.1979 თბილისში, მცხ. ქ. თბილისი, ირ.აბაშიძის ქ.№86,ბ.21, პ/ნ01010005109, ბარათის № 18ID82597, გაც. იუსტიციის სამინიტროს მიერ 27.03.2019) **სს,,თიბისი ბანკის" მთაწმინდის ფილიალის დირექტორს მიხეილ ჯავახიშვილს** (პ/ნ 01024000182), შემდეგში "რწმუნებულს", წინამდებარე მინდობილობით მიანიჭა შემდეგი უფლებამოსილებები:

1. 'რწმუნებული' **მიხეილ ჯავახიშვილი** უფლებამოსილია **სს ,,თიბისი ბანკი"-ს** სახელით ხელი მოაწეროს ზემოხსენებული **ფილიალის** საქმიანობასთან დაკავშირებულ ნებისმიერ დოკუმენტს, წერილს,ცნობასა და ხელშეკრულებას, მათ შორის, **ფილიალის** მიერ გაფორმებულ საბანკო ოპერაციების წარმოების შესახებ ხელშეკრულებას და მის ცვლილებას,საკრედიტო პროდუქტებით მომსახურების შესახებ ხელშეკრულებას და მის ცვლილებას,საბანკო კრედიტის ხელშეკრულებას და მის ცვლილებას,იპოთეკის ხელშეკრულებას და მის ცვლილებას, იპოთეკისა და ნასყიდობის ერთობლივ ხელშეკრულებას და მის ცვლილებას,გირავნობის ხელშეკრულებას და მის ცვლილებას, უძრავი ნივთის განკარგვის შეზღუდვის შესახებ შეთანხმებას და მის ცვლილებას, დირექტორის/პარტნიორის/აქციონერის უფლებამოსილების შეზღუდვის შესახებ შეთანხმებას და მის ცვლილებას,იპოთეკის,გირავნობისა და შეზღუდვის გაუქმების შესაბამის დოკუმენტაციას,თავდებობის ხელშეკრულებას და მის ცვლილებას,ოვერდრაფტის ხელშეკრულებას და მის ცვლილებას,საკრედიტო ბარათის ხელშეკრულებას და მის ცვლილებას,საბანკო გარანტიის ხელშეკრულებას და მის ცვლილებას,საკრედიტო ხაზის ხელშეკრულებას და მის ცვლილებას და სხვა სახის ხელშეკრულებებს/შეთანხმებებს,რაც აუცილებელი იქნება **ფილიალის** შეუფერხებელი ფუნქციონირებისთვის. წინამდებარე მინდობილობით აგრეთვე ვიწონებ **მთაწმინდის ფილიალის დირექტორის მიხეილ ჯავახიშვილის** (პ/ნ 01024000182), მიერ ორი ათას ოცი წლის თოთხმეტი იანვრის ჩათვლით ხელმოწერილ დოკუმენტაციას/ კონტრაქტებს და მისი დელეგირების ფარგლებში გაცემულ მინდობილობებს;
2. ამ მინდობილობით **მიხეილ ჯავახიშვილს** ენიჭება უფლებამოსილება წარმოადგინოს და დაიცვას **სს,,თიბისი ბანკის“** ინტერესები მესამე პირებთან ურთიერთობაში.
3. ეს მინდობილობა ძალაშია ორი ათას ოცი წლის ოცდათერთმეტი დეკემბრის ჩათვლით.
4. მინდობილობა გაცემულია სამი თანაბარი იურიდიული ძალის მქონე ეგზემპლარად, რომელთაგან ერთი ინახება ნოტარიუს მ. გვაზავას სანოტარო არქივში.
5. 'რწმუნებულს' უფლება აქვს ამ მინდობილობით მისთვის მინიჭებული უფლებამოსილებები გადასცეს (გადაანდოს) მის მიერ შერჩეულ პირს.

საზღაური: 10.00 ლარი (,,სანოტარო მოქმედებათა შესრულებისათვის საზღაურისა და საქართველოს ნოტარიუსთა პალატისთვის დადგენილი საფასურის ოდენობების, მათი გადახდევინების წესისა და მომსახურების ვადების დამტკიცების შესახებ" საქართველოს მთავრობის #507 დადგენილების 31-ე მუხლის თანახმად) და (საქართველოს საგადასახადო კოდექსის 169-ე მუხლის თანახმად) დღგ: 1.80 ლარი, სულ: 11.80 ლარი. რეგისტრაციის საფასური: 2.00 ლარი დღგ-ს ჩათვლით (მ.39).

თორნიკე გოგიჩაიშვილი

ნოტარიუსი: მედეა გვაზავა

საქართველო * GEORGIA * ნოტარიუსი მედეა გვაზავა * NOTARIUS MEDEA GVAZAVA * 01008018186 * ГРУЗИЯ. НОТАРИУС МЕДЕА ГВАЗАВА

ამონაწერი მეწარმეთა და არასამეწარმეო (არაკომერციული) იურიდიული პირების რეესტრიდან

განაცხადის რეგისტრაციის ნომერი, მომზადების თარიღი: B22091835, 25/07/2022 10:34:47

სუბიექტი

საფირმო სახელწოდება:	შპს ლათა N
სამართლებრივი ფორმა:	შეზღუდული პასუხისმგებლობის საზოგადოება
საიდენტიფიკაციო ნომერი:	204544083
რეგისტრაციის ნომერი, თარიღი:	29/11/2007
მარეგისტრირებელი ორგანო:	თბილისის საგადასახადო ინსპექცია
იურიდიული მისამართი:	საქართველო, თბილისი, კრწანისის რაიონი., გ. აბესაძის ქ., N7

რეორგანიზაციის ისტორია

რეორგანიზაციამდე არსებული სუბიექტი	ოპერაცია	რეორგანიზაციის შედეგად რეგისტრირებული სუბიექტი	თარიღი
შპს სითი + (404476866)	შერწყმა	შპს ლათა N (204544083)	13/02/2018

ინფორმაცია ლიკვიდაციის/ რეორგანიზაციის/ გადახდისუუნარობის პროცესის მიმდინარეობის შესახებ

რეგისტრირებული არ არის

ხელმძღვანელობა/წარმომადგენლობა

- დირექტორი

  მარიანა ბეგიაშვილი, 01015016791

კაპიტალი

პარტნიორები

მესაკუთრე	წილი	წილის მმართველი
ლევან ხეცურიანი, 01024004041	10%	
ლალი ალადაშვილი, 01024005792	15%	
თამარ ხულორდავა, 01008006060	30%	
ნატო ზაალიშვილი, 01015001971	30%	
დავით ალადაშვილი, 01024005852	15%	

ვალდებულება

რეგისტრირებული არ არის

ყადაღა/აკრძალვა

რეგისტრირებული არ არის

საგადასახადო გირავნობა/იპოთეკის უფლება

რეგისტრირებული არ არის

მოძრავ ნივთებსა და არამატერიალურ ქონებრივ სიკეთეზე გირავნობა/ლიზინგის უფლება

რეგისტრირებული არ არის

მოვალეთა რეესტრი

რეგისტრირებული არ არის

2022 წლის პირველ იანვრამდე რეგისტრირებული სუბიექტი ვალდებულია 2022 წლის 1 იანვრიდან 2 წლის განმავლობაში უზრუნველყოს სარეგისტრაციო მონაცემების 04.08.2021 წ. „მეწარმეთა შესახებ“ საქართველოს კანონთან შესაბამისობაში მოყვანა. კანონით გათვალისწინებულ ვადაში ამ ვალდებულების შეუსრულებლობის შემთხვევაში სუბიექტის რეგისტრაცია გაუქმებულად მიიჩნევა.

- დოკუმენტის ნამდვილობის გადამოწმება შესაძლებელია საჯარო რეესტრის ეროვნული სააგენტოს ოფიციალურ ვებ–გვერდზე www. napr.gov.ge;
- ამონაწერის მიღება შესაძლებელია ვებ–გვერდზე www. napr.gov.ge , ნებისმიერ ტერიტორიულ სარეგისტრაციო სამსახურში, იუსტიციის სახლებსა და სააგენტოს ავტორიზებულ პირებთან;
- ამონაწერში ტექნიკური ხარვეზის აღმოჩენის შემთხვევაში დაგვიკავშირდით: 2 405405 ან პირადად შეავსეთ განაცხადი ვებ–გვერდზე;

- კონსულტაციის მიღება შესაძლებელია იუსტიციის სახლის ცხელ ხაზზე 2 405405;
- საჯარო რეესტრის თანამშრომელთა მხრიდან უკანონო ქმედების შემთხვევაში დაგვიკავშირდით ცხელ ხაზზე: 08 009 009 09
- თქვენთვის საინტერესო ნებისმიერ საკითხთან დაკავშირებით მოგვწერეთ ელ-ფოსტით: info@napr.gov.ge

შ.პ.ს. "შსაფრთხოება 2027"

სახანძრო შსაფრთხოების სისტემის პროექტი

სასტუმრო

ქ. თბილისი, გ. აბესაძის ქუჩა №7,
ქ. თბილისი, აბესაძის ქუჩა (ყოფ. პირველი მაისი), №9

თბილისი 2020 წ.

განმარტებითი ბარათი

სახანძრო საგანგაშო სისტემის პროექტი

მოცემული სისტემა მოიცავს:

1.1 მთავარ მართვის პანელს (FACP). მართვის პანელი უზრუნველყოფს საგანგაშო მოწყობილობების კავშირს და ინფორმაციის შეკრება/დამუშავება/ვიზუალიზაციას. სახანძრო სიგნალიზაციის ცენტრალური პანელი განთავსდება მოცემული შენობის 0.00 ნიშნულზე არსებულ საერთო სივრცეში.
1.2 კვამლის დეტექტორებს. დეტექტორების ამოქმედება მოხდება კვამლის დაფიქსირების შემთხვევაში.
1.6 საგანგაშო ხელის ღილაკებს. ღილაკების მეშვეობით შესაძლებელი იქნება საგანგაშო სისტემის მექანიკურად ამუშავება.
1.7 საგანგაშო ხმოვან, მანათობელ სირენებს. სირენების გააქტიურებას გამოიწვევს საგანგაშო სისტემის როგორც აქტიური, ასევე მექანიკური ამოქმედება.

კვამლის დეტექტორები გათვალისწინებულია შენობის მთელ სივრცეში გარდა სველი წერტილებისა. საგანგაშო ხელის ღილაკები განთავსებულია შენობის ყველა სართულზე, გასასვლელთან და საევაკუაციო გზებზე. სირენები განთავსებულია ოთხივე სართულზე დერეფნებში, რათა უზრუნველყოს ხანძრის დროს ხალხის ეფეტური ევაკუაცია. სიგნალიზაციის ამოქმედებს შემთხვევაში პანელი ავტომატურად უზრუნველყოფს შენობაში დენის გათიშვას. დენის წყაროს გათიშვის შემთხვევაში საგანგაშ სისტემა გადავა სათადარიგო კვებაზე (აკუმლატორებზე), რომლებიც განთავსებულ იქნება საგუშაგოში მთავარ მართვის პანელთან.
სახანძრო საგანგაშო სისტემა განგაშის შემთხვევაში უზრუნველყოფს სახანძრო სირენების (ხმოვანი მაუწყებლობის) სისტემის აქტივაციას. გამომდინარე იქიდან, რომ მოცემული სისტემა არის სამისამართო, მთავარ საკონტროლო პანელზე აისახება თითოეული დეტექტორის მონაცემი.

ავარიული განათების სისტემა

ავარიული განათების სისტემა გათვალისწინებულია მთელ შენობაში. და ემსახურება ხანძრის ან საგანგებო მდგომარეობის შემთხვევაში ხალხის სწრაფ და ეფექტურ ევაკუაციას. დენის წყაროს გათიშვის შემთხვევაში განათების სისტემა გადავა სათადარიგო კვებაზე (აკუმულატორებზე), რომლებიც ჩაშენებული აქვს თითოეულ მოწყობილობას. დერეფნებში, კიბის უჯრედებთან და შენობის გასასვლელებთან დაყენდება გასასვლელის მანიშნებლები. მოცემული სისტემის კაბელგაყვანილობა იქნება ცეცხლმედეგი 90 წუთის განმავლობაში.

მაუწყებლობის და ევაკუაციის მართვის სისტემა

შენობაში გათვალისწინებულია მაუწყებლობის სისტემის პროექტი. სისტემის მართვის პანელი განთავსდება 0.00 დონეზე. მაუწყებლობის სისტემა დაკავშირებული იქნება ავტომატურ სახანძრო საგანგაშო სისტემასთან. სისტემა მოგვცემს ინფორმაციის მიწოდების საშუალებას ყველა სივრცეში საჭიროების შემთხვევაში.მოცემული ავტომატური სისტემით შესაძლებელი იქნება შენობაში მყოფი ადამიანების დროული ინფორმირება ხანძრის ან საგანგებო სიტუაციის შესახებ და მათი დაგეგმილი ევაკუაცია.

ხმოვანი განგაშის საკომუნიკაციო სისტემა სწრაფად უნდა რეაგირებდეს სახანრო სიგნალიზაციის სისტემიდან გადმოცემულ ავტომატურ თუ ხელის ბრძანებებზე, ან ხმოვანი განგაშის კომუნიკაციის საკონტროლო ცენტრიდან მიღებულ ბრძანებებზე. შესაძლებელი უნდა იყოს იმ სართულზე, სადაც მოხდა ხანძარი და ასევე მისი ზედა და ქვედა სართულების ერთდროული ევაკუაცია. ამასთან განგაშის სიგნალი უნდა გადაეცეს ყველა სხვა სართულს შენობაში წინასწარი ევაკუაციის განრიგით განსაზღვრული
თანმიმდევრობით.

გარე სახანძრო ჰიდრანტი

მოცემულ ტერიტორიაზე გათვალისწინებულია 1 სახანძრო ჰიდრანტი - გარე გამოყენების მიწისზედა ჰიდრანტი. სახანძრო ჰიდრანტი მომარაგდება ქალაქის ქსელიდან ცალკე გამომავალი, მიწაში განთავსებული შიდა დიამეტრით მინიმუმ 100მმ პოლიეთილენის მილით. დეტალური მონაცემებისთვის იხილეთ პროექტი.



სახანძრო, საგანგაშო სისტემის პროექტი

სასტუმრო

ქ. თბილისი, გ. აბესაძის ქუჩა №7,
ქ. თბილისი, აბესაძის ქუჩა (ყოფ. პირველი მაისი), №9

თბილისი 2020 წ.

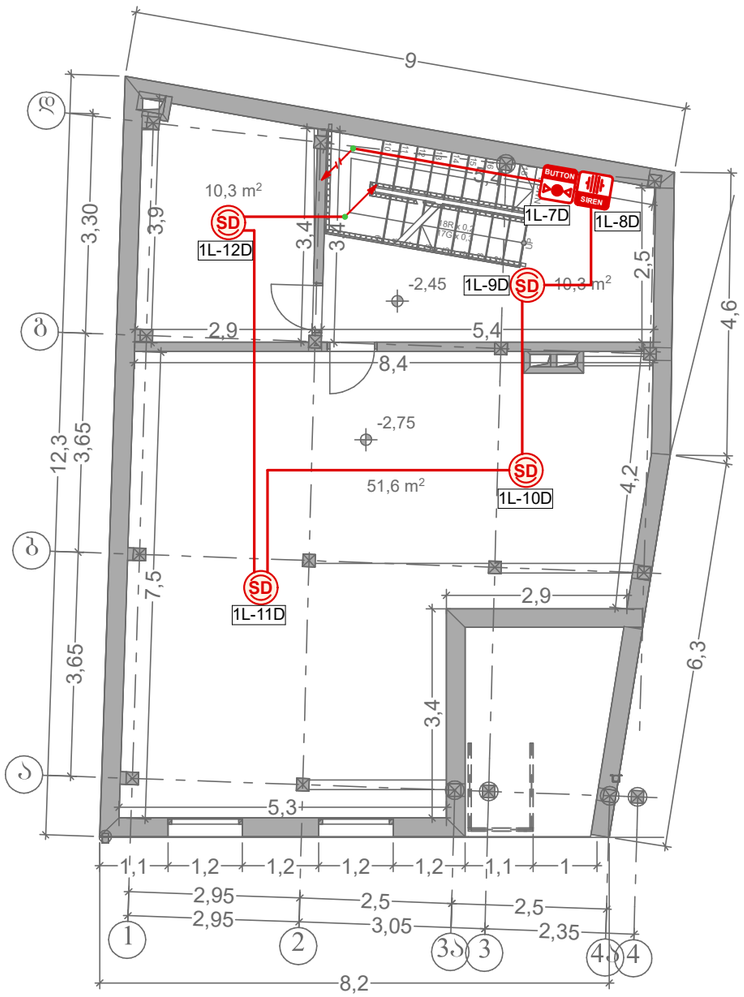

შენიშვნა | მოწყობილობების ზომები არ შეესაბამება მასშტაბს

გეგმა -2.75 ნიშნულზე

SD	კვამლის დეტექტორი Smoke Detector	4
BUTTON	სახანძრო ღილაკი Fire Button	1
SIREN	სახანძრო სირენა Fire Siren	1
—	სახანძრო კაბელი (მ.) Fire Cabel (m.)	70

	ქვემოდან ამოსული კაბელი
	ზემოდან ჩამოსული კაბელი
	კაბელის მიმართულება ზევით
	კაბელის მიმართულება ქვევით

სახანძრო საგანგაშო სისტემის პროექტი

მასშტაბი 1:100

სასტუმრო
ქ. თბილისი, გ. აბესაძის ქუჩა №7,
ქ. თბილისი, აბესაძის ქუჩა (ყოფ. პირველი მაისი), №9

დირექტორი: თორნიკე სირაძე _____

ფურც. ზომა: A3	შ.პ.ს. "უსაფრთხოება 2027"
ფურც. №1/5	

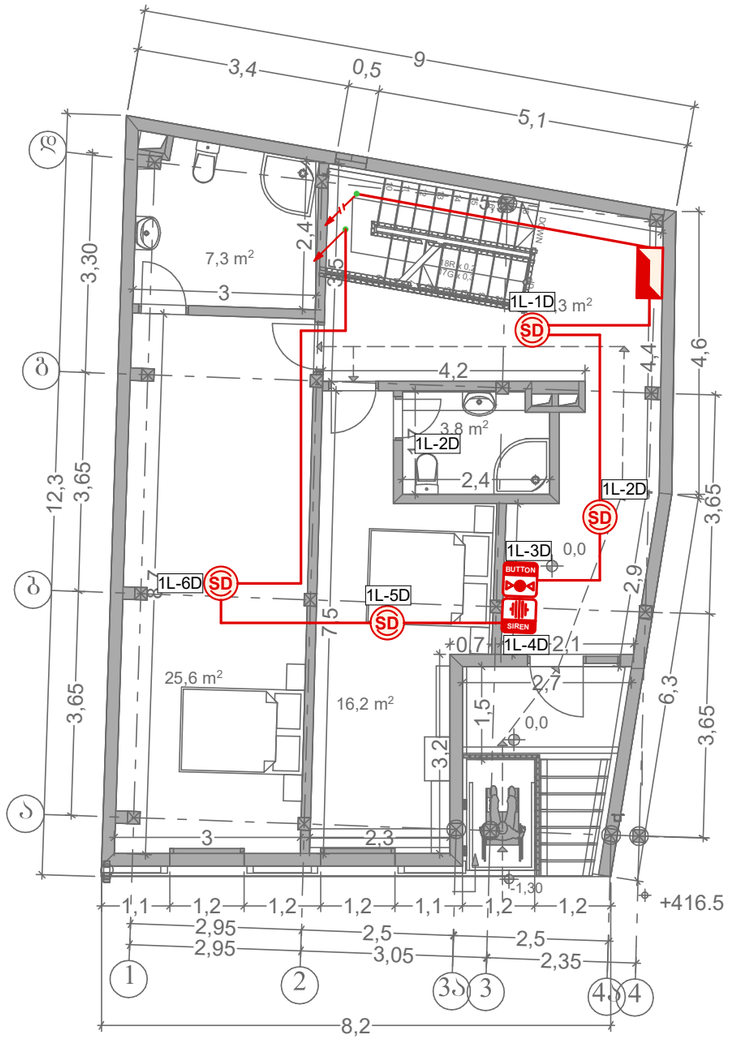

შენიშვნა	მოწყობილობების ზომები არ შეესაბამება მასშტაბს

გეგმა 0.00 ნიშნულზე

	სახანძრო საგანგაშო სისტემის საკონტროლო პანელი Fire Alarm System Control Panel	1
SD	კვამლის დეტექტორი Smoke Detector	4
BUTTON	სახანძრო ღილაკი Fire Button	1
SIREN	სახანძრო სირენა Fire Siren	1
—	სახანძრო კაბელი (მ.) Fire Cabel (m.)	90

	ქვემოდან ამოსული კაბელი
	ზემოდან ჩამოსული კაბელი
	კაბელის მიმართულება ზევით
	კაბელის მიმართულება ქვევით

სახანძრო საგანგაშო სისტემის პროექტი

მასშტაბი 1:100

სასტუმრო
ქ. თბილისი, გ. აბესაძის ქუჩა №7,
ქ. თბილისი, აბესაძის ქუჩა (ყოფ. პირველი მაისი), №9

დირექტორი: თორნიკე სირაძე _____

ფურც. ზომა: A3	შ.პ.ს. "შესაფრთხოება 2027"
ფურც. №2/5	

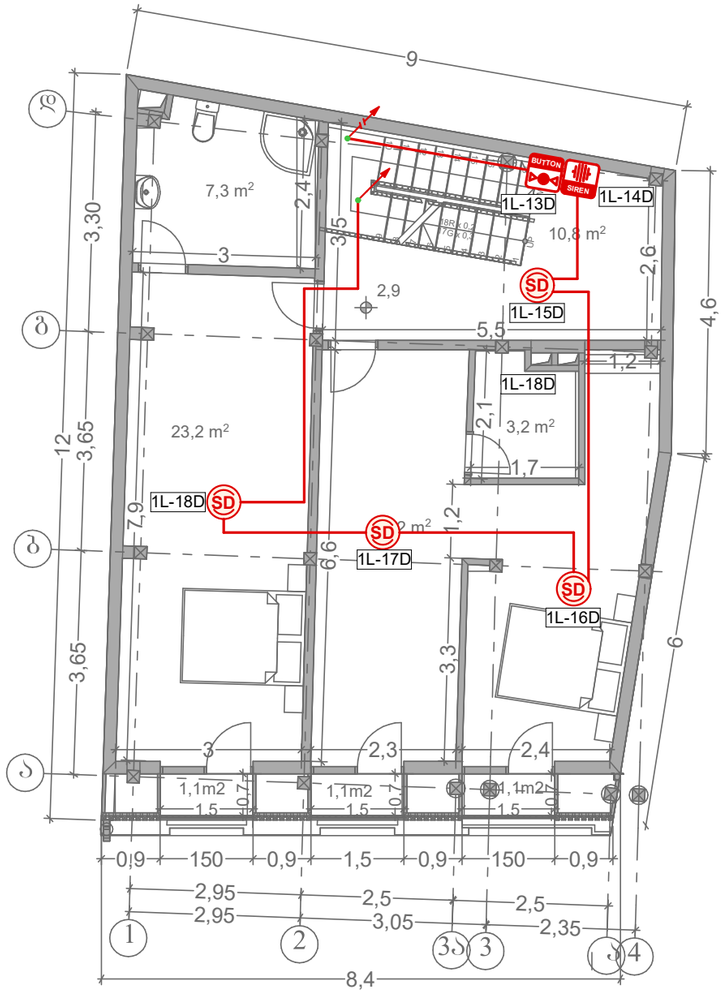

შენიშვნა | მოწყობილობების ზომები არ შეესაბამება მასშტაბს

გეგმა +2.90 ნიშნულზე

SD	კვამლის დეტექტორი Smoke Detector	4
BUTTON	სახანძრო ღილაკი Fire Button	1
SIREN	სახანძრო სირენა Fire Siren	1
—	სახანძრო კაბელი (მ.) Fire Cabel (m.)	70

	ჭერმოდან ამოსული კაბელი
	ზემოდან ჩამოსული კაბელი
	კაბელის მიმართულება ზევით
	კაბელის მიმართულება ქვევით

სახანძრო საგანგაშო სისტემის პროექტი

მასშტაბი 1:100

სასტუმრო
ქ. თბილისი, გ. აბესაძის ქუჩა №7,
ქ. თბილისი, აბესაძის ქუჩა (ყოფ. პირველი მაისი), №9

დირექტორი: თორნიკე სირაძე _____

ფურც. ზომა: A3	შ.პ.ს. "შსაფრთხოება 2027"
ფურც. №3/5	

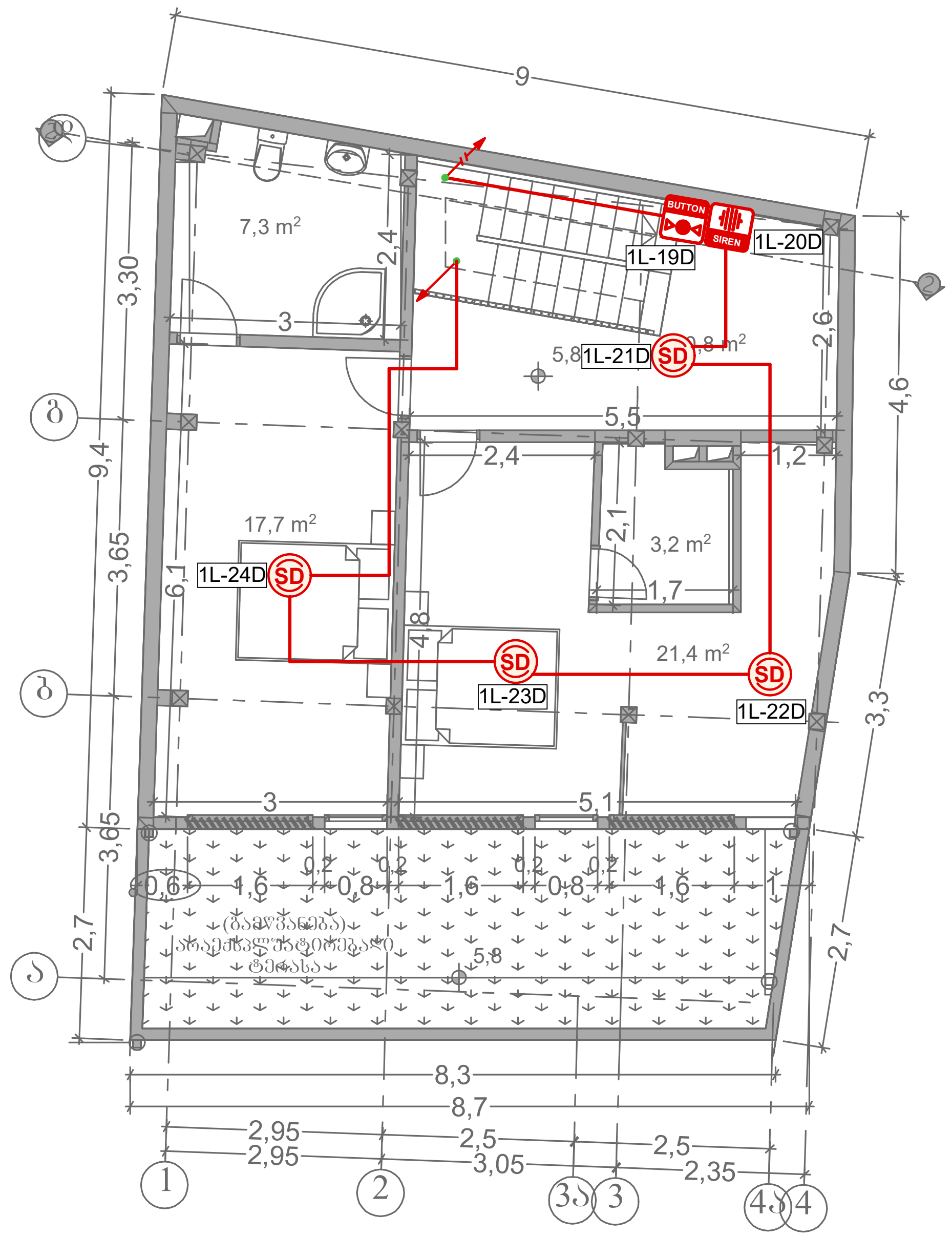

შენიშვნა | მოწყობილობების ზომები არ შეესაბამება მასშტაბს

გეგმა +5.80 ნიშნულზე

SD	კვამლის დეტექტორი Smoke Detector	4
BUTTON	სახანძრო ღილაკი Fire Button	1
SIREN	სახანძრო სირენა Fire Siren	1
—	სახანძრო კაბელი (მ.) Fire Cabel (m.)	70

- ქვემოდან ამოსული კაბელი
- ზემოდან ჩამოსული კაბელი
- კაბელის მიმართულება ზევით
- კაბელის მიმართულება ქვევით

სახანძრო საგანგაშო სისტემის პროექტი

მასშტაბი 1:100

სასტუმრო
ქ. თბილისი, გ. აბესაძის ქუჩა №7,
ქ. თბილისი, აბესაძის ქუჩა (ყოფ. პირველი მაისი), №9

დირექტორი თორნიკე სირაძე ——————————

ფურც. ზომა: A3

ფურც. №4/5

შ.პ.ს. "უსაფრთხოება 2027"



შენიშვნა

მოწყობილობების ზომები არ შეესაბამება მასშტაბს

სქემატური გეგმა

	სახანძრო საგანგაშო სისტემის საკონტროლო პანელი Fire Alarm System Control Panel	1
SD	კვამლის დეტექტორი Smoke Detector	16
BUTTON	სახანძრო ღილაკი Fire Button	4
SIREN	სახანძრო სირენა Fire Siren	4
—	სახანძრო კაბელი (მ.) Fire Cabel (m.)	300

	ქვემოდან ამოსული კაბელი
	ზემოდან ჩამოსული კაბელი
	კაბელის მიმართულება ზევით
	კაბელის მიმართულება ქვევით

სახანძრო საგანგაშო სისტემის პროექტი

სასტუმრო
ქ. თბილისი, გ. აბესაძის ქუჩა №7,
ქ. თბილისი, აბესაძის ქუჩა (ყოფ. პირველი მაისი), №9

დირექტორი: თორნიკე სირაძე _____

ფურც. ზომა: A3	შ.პ.ს. "შსაფრთხოება 2027"
ფურც. №5/5	



საევაკუაციო განათების სისტემის პროექტი

სასტუმრო

ქ. თბილისი, ბ. აბესაძის ქუჩა №7,
ქ. თბილისი, აბესაძის ქუჩა (ყოფ. პირველი მაისი), №9

თბილისი 2020 წ.

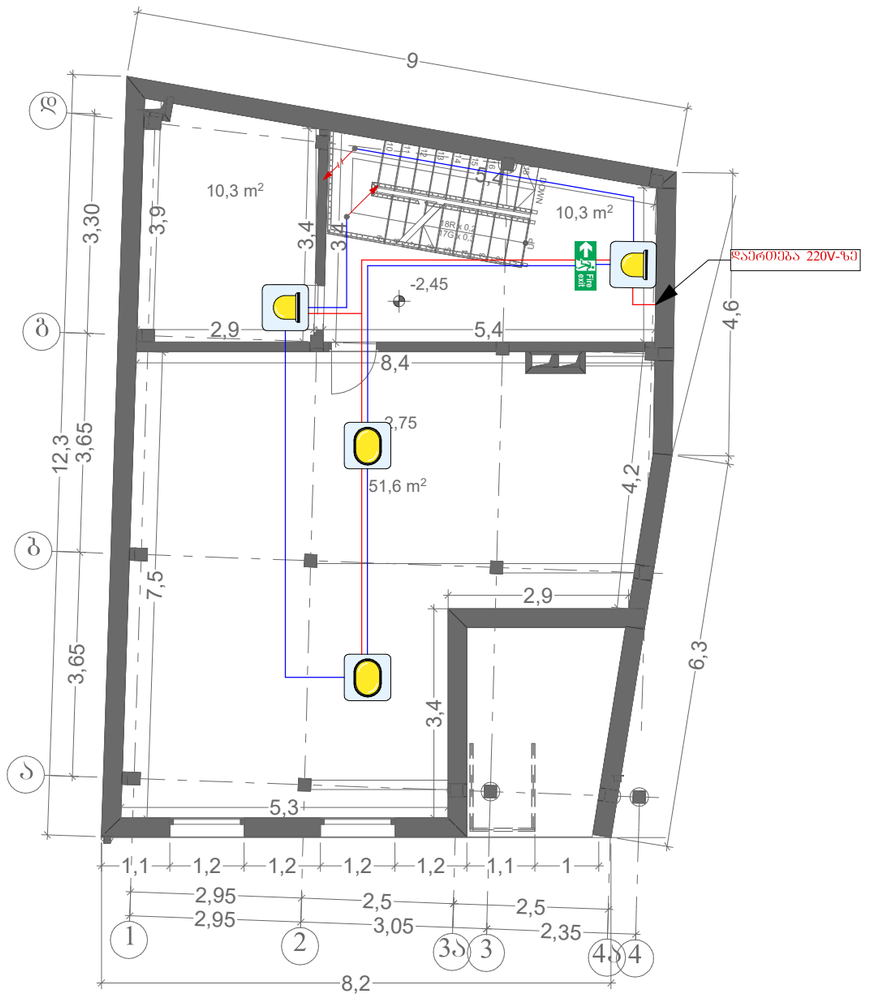

შენიშვნა	მოყვანილობების ზომები არ შეესაბამება მასშტაბს

შენობის გეგმა -2.75 ნიშნულზე

	ავარიული განათების ნათურა (დიდი) Emergency Light Bulb (Big)	2
	ავარიული განათების ნათურა (პატარა) Emergency Light Bulb (Small)	2
Fire exit	სევაკუაციო მანიშნებელი Evacuation Sign	1
	დენის კვების კაბელი (მ.) Power Supply Cable (m.)	40
	სახანძრო კაბელი (მ.) Fire Cable (m.)	50
	ქვემოდან ამოსული კაბელი	
	ზემოდან ჩამოსული კაბელი	
	კაბელის მიმართულება ზევით	
	კაბელის მიმართულება ქვევით	

საევაკუაციო განათების სისტემის პროექტი

მასშტაბი 1:100

სასტუმრო
ქ. თბილისი, გ. აბესაძის ქუჩა №7, ქ. თბილისი, აბესაძის ქუჩა (ყოფ. პირველი მაისი), №9

დირექტორი: თორნიკე სირაძე _____

ფურც. ზომა: A3	შ.პ.ს. "უსაფრთხოება 2027"
ფურც. №1/4	

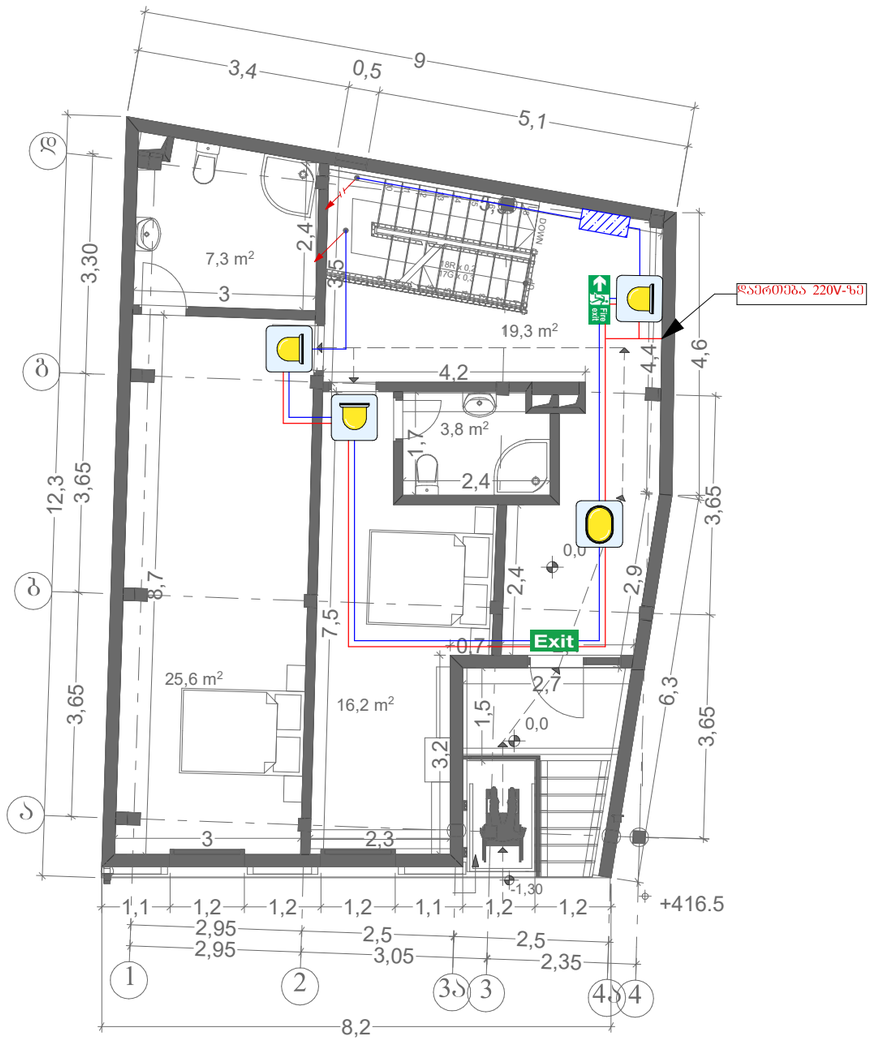

შენიშვნა	მოწყობილობების ზომები არ შეესაბამება მასშტაბს

შენობის გეგმა +0.00 ნიშნულზე

	ავარიული განათების ნათურა (დიდი) Emergency Light Bulb (Big)	1
	ავარიული განათების ნათურა (პატარა) Emergency Light Bulb (Small)	3
Fire exit	საევაკუაციო მანიშნებელი Evacuation Sign	1
Exit	საევაკუაციო მანიშნებელი Evacuation Sign	1
	დენის კვების კაბელი (მ.) Power Supply Cable (m.)	50
	სახანძრო კაბელი (მ.) Fire Cable (m.)	60

	ჭერიდან ამოსული კაბელი
	ზემოდან ჩამოსული კაბელი
	კაბელის მიმართულება ზევით
	კაბელის მიმართულება ქვევით

საევაკუაციო განათების სისტემის პროექტი

მასშტაბი 1:100

სასტუმრო
ქ. თბილისი, გ. აბესაძის ქუჩა №7,
ქ. თბილისი, აბესაძის ქუჩა (ყოფ. პირველი მაისი), №9

დირექტორი: თორნიკე სირაძე _____

ფურც. ზომა: A3	შ.პ.ს. "უსაფრთხოება 2027"
ფურც. №2/4	

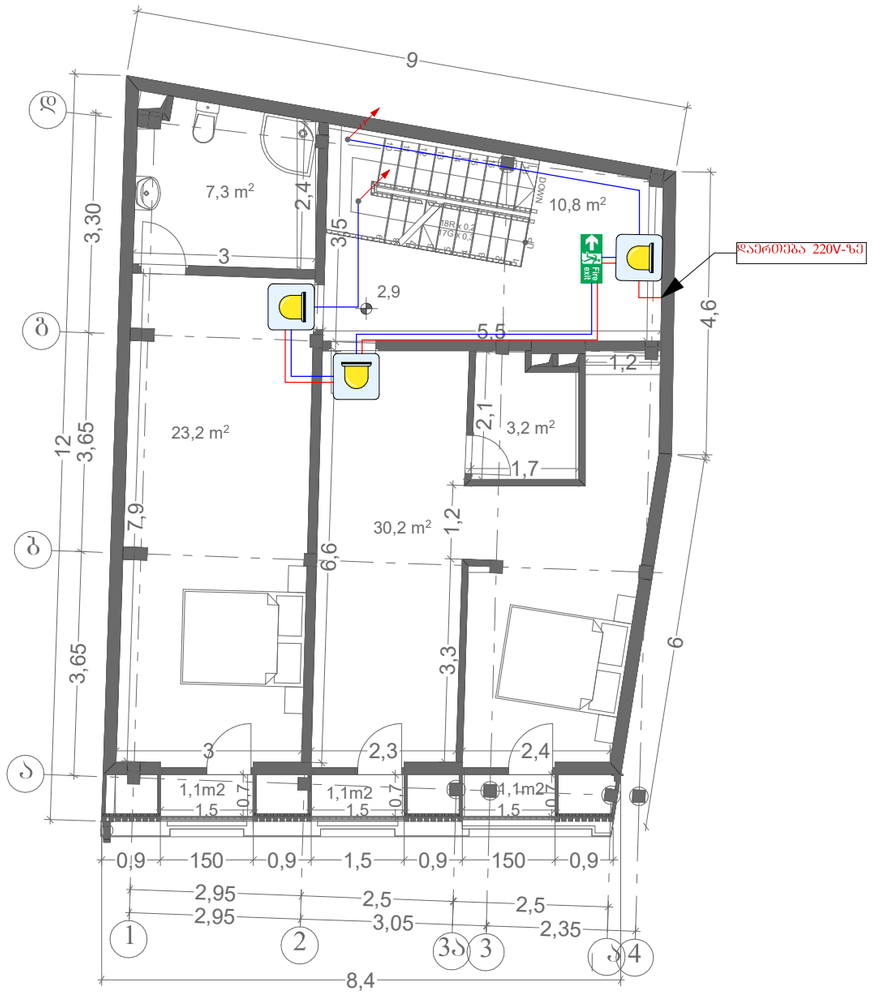

შენიშვნა	მოყვანილობების ზომები არ შეესაბამება მასშტაბს

შენობის ბეჭმა +2.90 ნიშნულზე

	ავარიული განათების ნათურა (პატარა) Emergency Light Bulb (Small)	3
	საევაკუაციო მანიშნებელი Evacuation Sign	1
	დენის კვების კაბელი (მ.) Power Supply Cable (m.)	30
	სახანძრო კაბელი (მ.) Fire Cable (m.)	40

	ქვემოდან ამოსული კაბელი
	ზემოდან ჩამოსული კაბელი
	კაბელის მიმართულება ზევით
	კაბელის მიმართულება ქვევით

საევაკუაციო განათების სისტემის პროექტი

მასშტაბი 1:100

სასტუმრო
ქ. თბილისი, გ. აბესაძის ქუჩა №7,
ქ. თბილისი, აბესაძის ქუჩა (ყოფ. პირველი მაისი), №9

დირექტორი: თორნიკე სირაძე _____

ფურც. ზომა: A3	შ.პ.ს. "შესაფრთხოება 2027"
ფურც. №3/4	

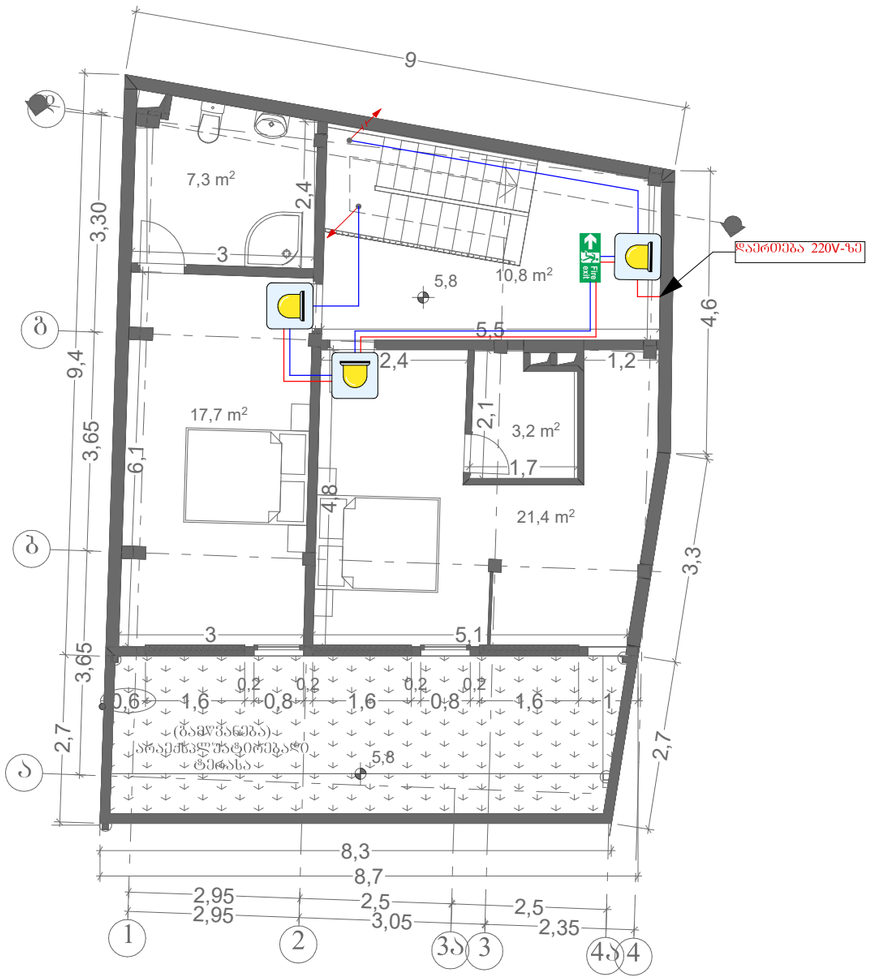

შენიშვნა	მოწყობილობების ზომები არ შეესაბამება მასშტაბს

შენობის ბეჭმა +5.80 ნიშნულზე

	ავარიული განათების ნათურა (პატარა) Emergency Light Bulb (Small)	3
	საევაკუაციო მანიშნებელი Evacuation Sign	1
	დენის კვების კაბელი (მ.) Power Supply Cable (m.)	30
	სახანძრო კაბელი (მ.) Fire Cable (m.)	40

	ქვემოდან ამოსული კაბელი
	ზემოდან ნამოსული კაბელი
	კაბელის მიმართულება ზევით
	კაბელის მიმართულება ქვევით

საევაკუაციო განათების სისტემის პროექტი

მასშტაბი 1:100

სასტუმრო
ქ. თბილისი, გ. აბესაძის ქუჩა №7,
ქ. თბილისი, აბესაძის ქუჩა (ყოფ. პირველი მაისი), №9

დირექტორი: თორნიკე სირაძე

ფურც. ზომა: A3	შ.პ.ს. "უსაფრთხოება 2027"
ფურც. №4/4	



მაუწყებლობისა და ევაკუაციის მართვის პროექტი

სასტუმრო

ქ. თბილისი, გ. აბესაძის ქუჩა №7,
ქ. თბილისი, აბესაძის ქუჩა (ყოფ. პირველი მაისი), №9

თბილისი 2020 წ.

შენიშვნა	მოწყობილობების ზომები არ შეესაბამება მასშტაბს

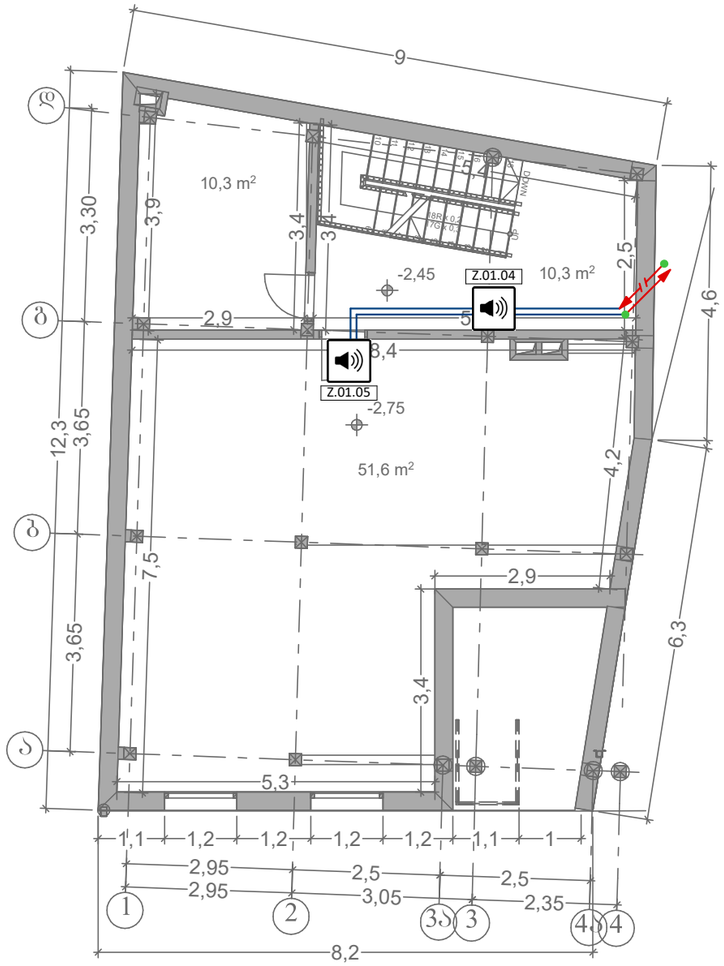

შენობის გეგმა -2.75 ნიშნულზე

გახმოვანების სისტემის მართვის პანელი	0
ჰერის ხმამაღლამოლაპარაკე	0
კედლის ხმამაღლამოლაპარაკე	2
სადენი	30
ქვემოდან ამოსული კაბელი	
ზემოდან ჩამოსული კაბელი	
კაბელის მიმართულება ზევით	
კაბელის მიმართულება ქვევით	

მაუწყებლობის და ევაკუაციის მართვის სისტემის პროექტი

მასშტაბი 1:100

სასტუმრო
ქ. თბილისი, ბ. აბესაძის ქუჩა №7,
ქ. თბილისი, აბესაძის ქუჩა (ყოფ. პირველი მაისი), №9

დირექტორი: ნ. ქარჩავა

ფურც. ზომა:	შ.პ.ს. "შსაფრთხოება 2027"
A3	
ფურც. №1/4	

შენიშვნა	მოწყობილობების ზომები არ შეესაბამება მასშტაბს

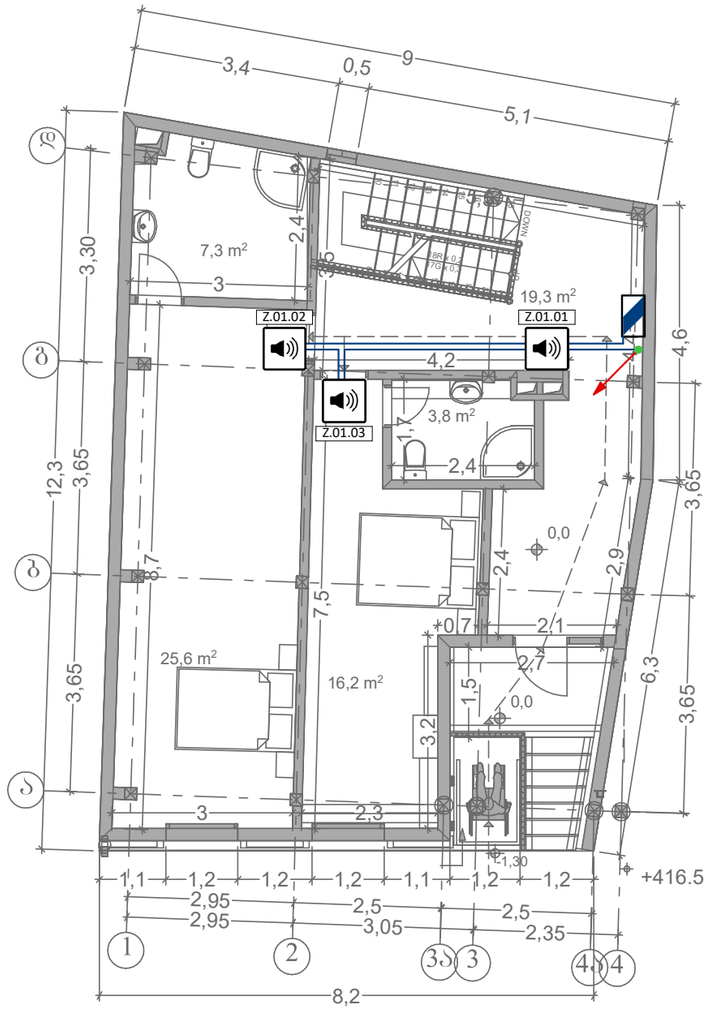

შენობის გეგმა ±0.00 ნიშნულზე

გახმოვანების სისტემის მართვის პანელი	1
ჰერის ხმამაღლამოლაპარაკე	0
კედლის ხმამაღლამოლაპარაკე	2
სადენი	50
ჭვემოდან ამოსული კაბელი	
ზემოდან ჩამოსული კაბელი	
კაბელის მიმართულება ზევით	
კაბელის მიმართულება ქვევით	

მაუწყებლობის და ევაკუაციის მართვის სისტემის პროექტი

მასშტაბი 1:100

სასტუმრო
ქ. თბილისი, ბ. აბესაძის ქუჩა №7,
ქ. თბილისი, აბესაძის ქუჩა (ყოფ. პირველი მაისი), №9

დირექტორი: ნ. ქარჩავა

ფურც. ზომა: A3	შ.პ.ს. "უსაფრთხოება 2027"
ფურც. №2/4	

შენიშვნა — მოწყობილობების ზომები არ შეესაბამება მასშტაბს

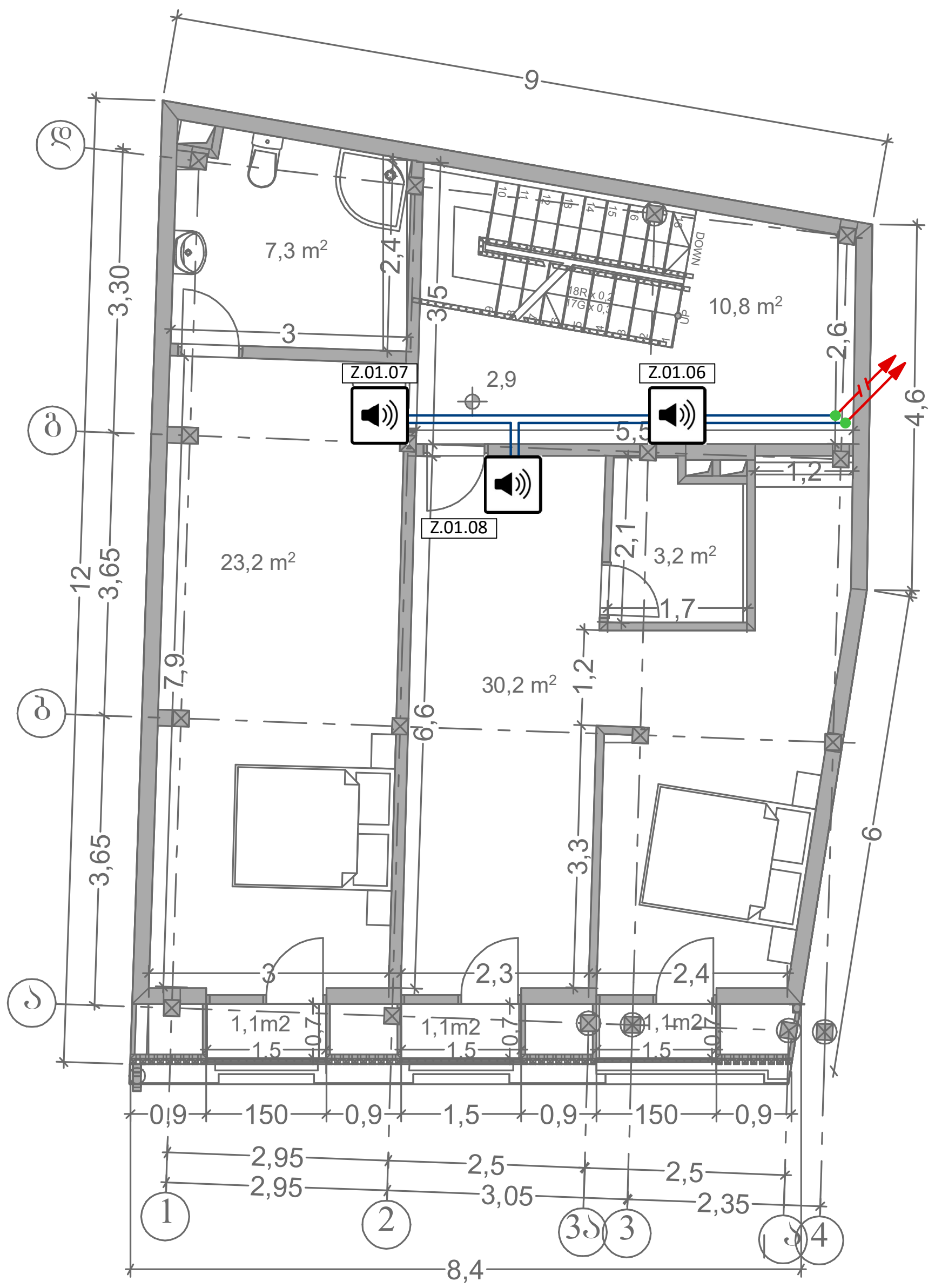

შენობის გეგმა +2.90 ნიშნულზე

	გახმოვანების სისტემის მართვის პანელი	0
	ჭერის ხმამაღლამოლაპარაკე	0
	კედლის ხმამაღლამოლაპარაკე	3
	სადენი	50
	ქვემოდან ამოსული კაბელი	
	ზემოდან ჩამოსული კაბელი	
	კაბელის მიმართულება ზევით	
	კაბელის მიმართულება ქვევით	

მაუწყებლობის და ევაკუაციის მართვის სისტემის პროექტი

მასშტაბი 1:100

სასტუმრო
ქ. თბილისი, გ. აბესაძის ქუჩა №7,
ქ. თბილისი, აბესაძის ქუჩა (ყოფ. პირველი მაისი), №9

დირექტორი: ნ. ქარჩავა

ფურც. ზომა: A3

ფურც. №3/4

შ.პ.ს. "უსაფრთხოება 2027"

შენიშვნა	მოწყობილობების ზომები არ შეესაბამება მასშტაბს

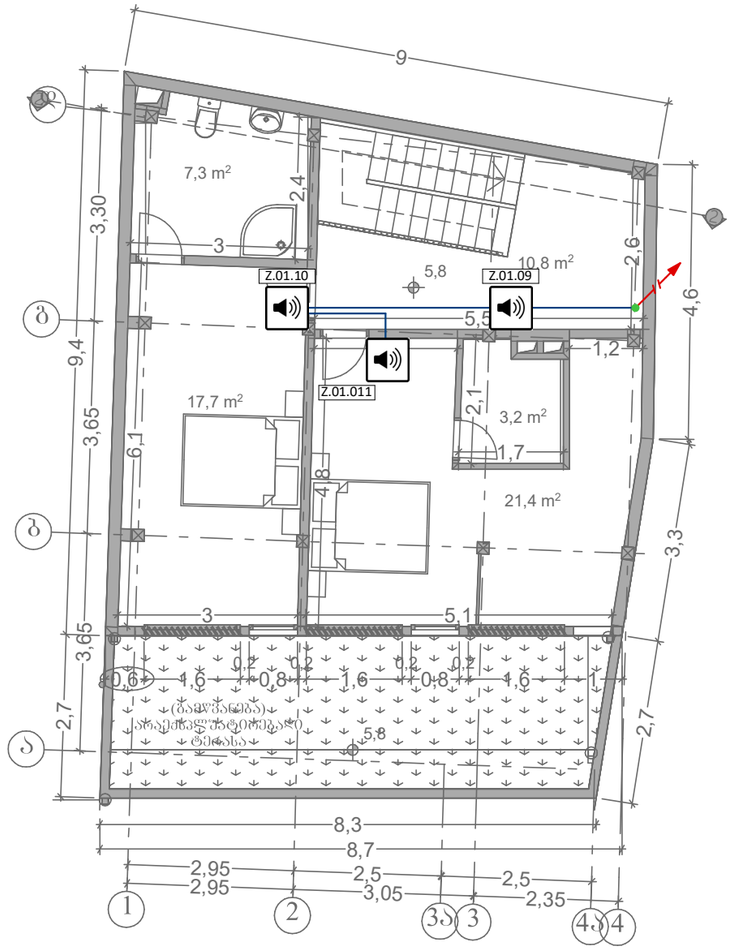

შენობის ბეჭმა +5.80 ნიშნულზე

გახმოვანების სისტემის მართვის პანელი	0
ჰერის ხმამაღლამოლაპარაკე	0
კედლის ხმამაღლამოლაპარაკე	3
სადენი	50
ჭვემოდან ამოსული კაბელი	
ზემოდან ჩამოსული კაბელი	
კაბელის მიმართულება ზევით	
კაბელის მიმართულება ქვევით	

მაუწყებლობის და ევაკუაციის მართვის სისტემის პროექტი

მასშტაბი 1:100

სასტუმრო
ქ. თბილისი, ბ. აბესაძის ქუჩა №7,
ქ. თბილისი, აბესაძის ქუჩა (ყოფ. პირველი მაისი), №9

დირექტორი: ნ. ჟარჩავა

ფურც. ზომა: A3	შ.პ.ს. "ესაფრთხოება 2027"
ფურც. №4/4	



გარე გამოყენების ჰიდრანტის პროექტი

სასტუმრო

ქ. თბილისი, გ. აბესაძის ქუჩა №7,
ქ. თბილისი, აბესაძის ქუჩა (ყოფ. პირველი მაისი), №9

თბილისი 2020 წ.

შენიშვნა | მოწყობილობების ზომები არ შეესაბამება მასშტაბს

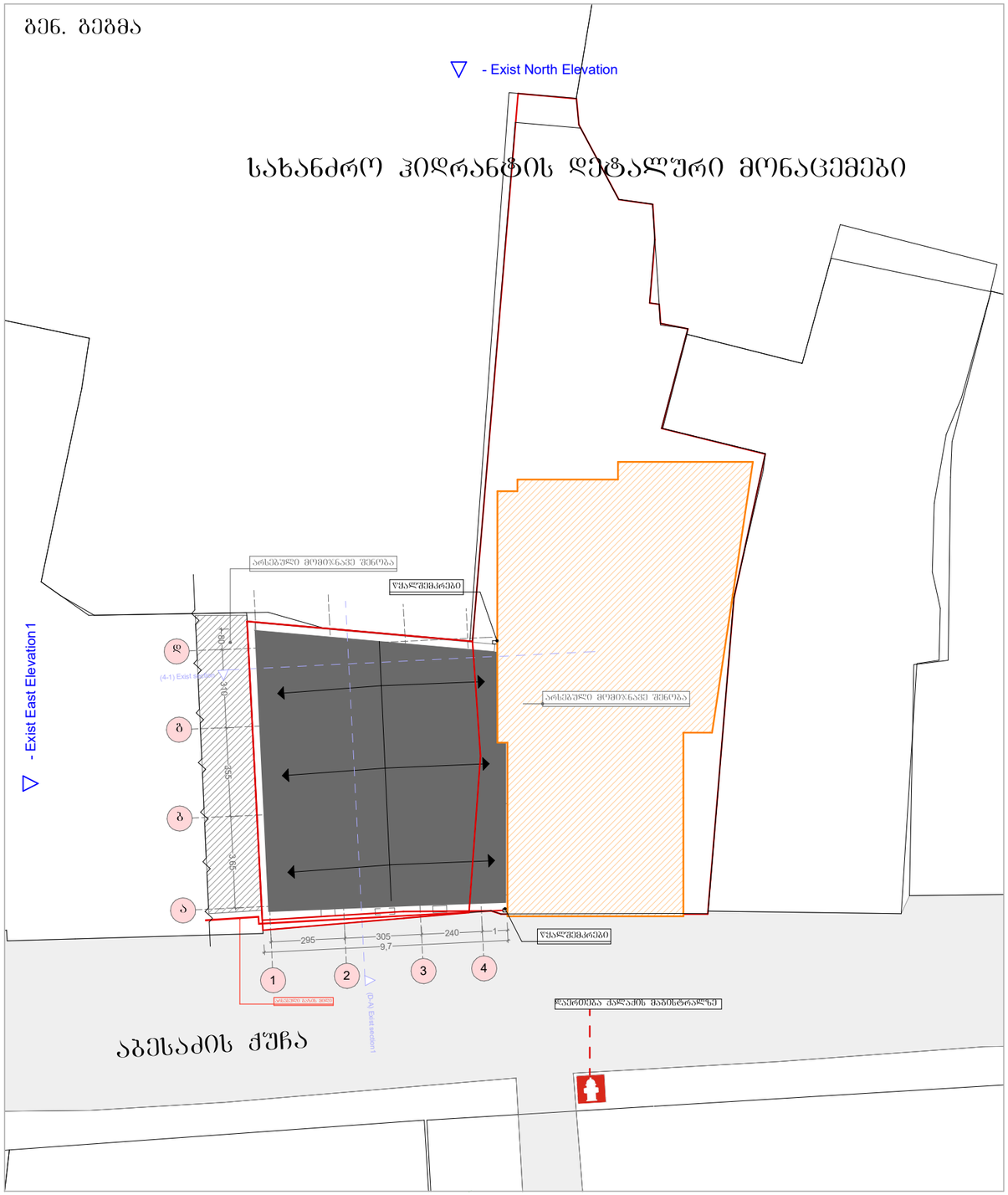

სახანძრო ჰიდრანტის დეტალური მონაცემები

გარე გამოქენების ჰიდრანტის პროექტი

მასშტაბი 1:200

სასტუმრო
ქ. თბილისი, ბ. აბესაძის ქუჩა №7,
ქ. თბილისი, აბესაძის ქუჩა (ყოფ. პირველი მაისი), №9

დირექტორი: ნ. ქარჩავა

ფურც. ზომა: A3

ფურც. №1/2

შ.პ.ს. "შსაფრთხოება 2027"

შენიშვნა

მოწყობილობების ზომები არ შეესაბამება მასშტაბს

სახანძრო ჰიდრანტის დეტალური მონაცემები

ურდულის და ჰიდრანტის გასაღები

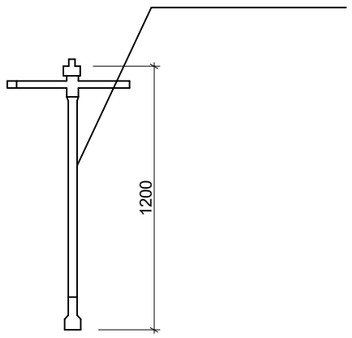

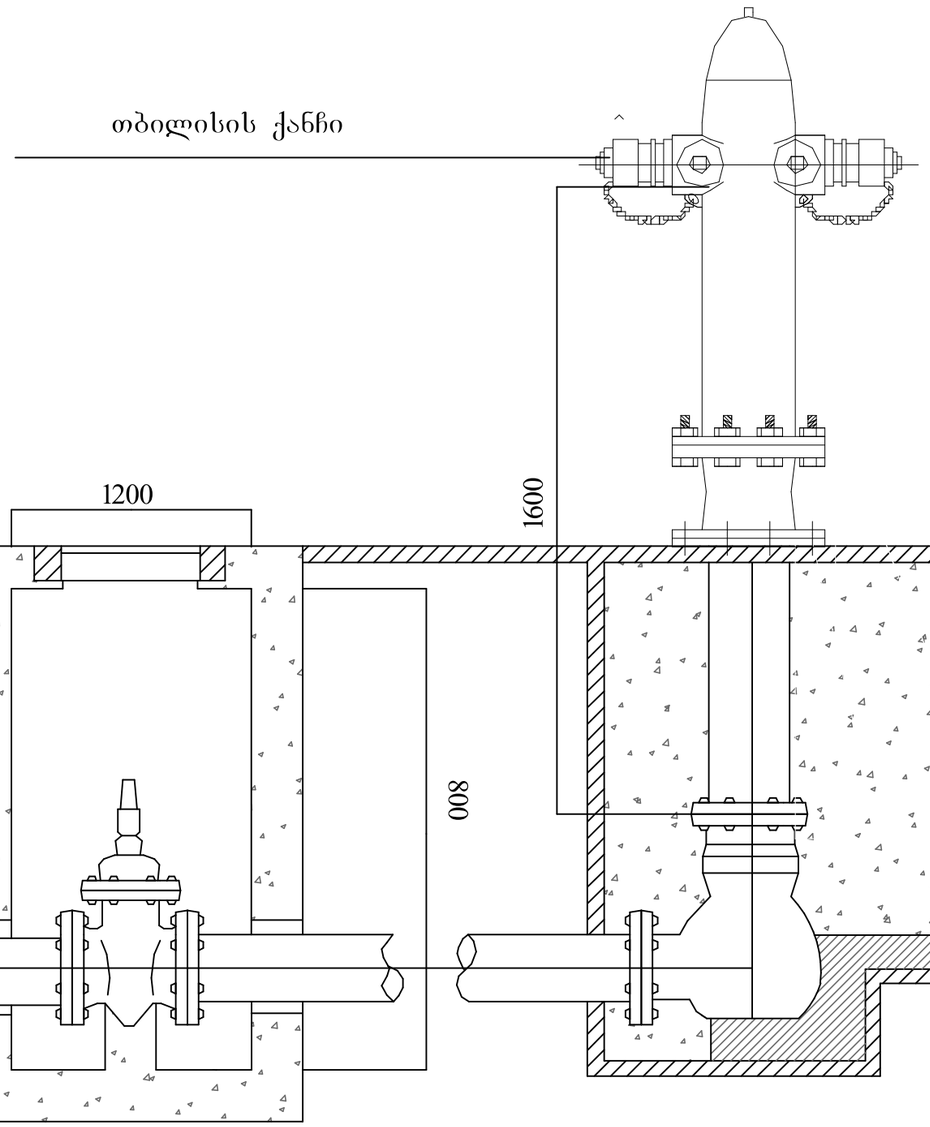

გარე გამოყენების მიწისზედა ჰიდრანტი

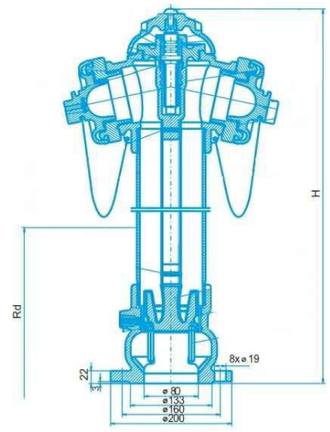

გარე გამოყენების ჰიდრანტის პროექტი

მასშტაბი 1:10

სასტუმრო
ქ. თბილისი, ბ. აბესაძის ქუჩა №7,
ქ. თბილისი, აბესაძის ქუჩა (ყოფ. პირველი მაისი), №9

დირექტორი: ნ. ქარჩავა

შრომ. ზომა: A3

შ.პ.ს. "შესფრთხოება 2027"

შრომ. №2/2