ՇԻՆՈՒՄ ԹՈՒՅԼԱՏՎԱԾ Է	ՀԱՅԱՍՏԱՆԻ ՀԱՆՐԱՊԵՏՈՒԹՅԱՆ ԿԱՌԱՎԱՐՈՒԹՅԱՆ 2023.05.18 ԹՎԱԿԱՆ ՈՐՈՇՄԱՄԲ
ՀՀ ԿԱՌԱՎԱՐՈՒԹՅԱՆ 2023.05.18 ԹՎԱԿԱՆ ՈՐՈՇՄԱՄԲ ՀԱՎԵԼՎԱԾԻ ՀԱՄԱՁԱՅՆ ԿԱՏԱՐՎՈՂ ՇԻՆԱՐԱՐԱԿԱՆ ԳՈՐԾՈՒՆԵՈՒԹՅԱՆ ՆԱԽԱԳԾԱՅԻՆ ՓԱՍԵԹՂԹԵՐԻ ՑԱՆԿ	
ՀՀ ԿԱՌԱՎԱՐՈՒԹՅԱՆ 2023.05.18 ԹՎԱԿԱՆ ՈՐՈՇՄԱՄԲ ՀԱՎԵԼՎԱԾԻ ՀԱՄԱՁԱՅՆ ԿԱՏԱՐՎՈՂ ՇԻՆԱՐԱՐԱԿԱՆ ԳՈՐԾՈՒՆԵՈՒԹՅԱՆ ՆԱԽԱԳԾԱՅԻՆ ՓԱՍԵԹՂԹԵՐԻ ՑԱՆԿ	

ՀԱՄԱՐ	1:100
ՀՈՂԱՄԱՍԵՐԻ ՀԱՄԱՐ	Ո.Ա.Ա.Ռ.Ի
ՀԱՄԱՐԱԿԱՐԳ	Ե.Ա.Ա.Ռ.Ի
ՀԱՄԱՐԱԿԱՐԳՄԱՆ	ՕՐ.ՍՏՈՒԳՈՒՄ
ՀԱՄԱՐԱԿԱՐԳՈՒՄ	ՕՐ.ՍՏՈՒԳՈՒՄ
ՀԱՄԱՐԱԿԱՐԳՄԱՆ ՓՈՒԼ	Ե.Ա.ՖԱՅԼԻ

ԱՌԱՆՑ ՄԱՍՇՏԱԲԻ

ԱՌԱՆՑ ՀՈՐԻԶՈՆԱԿԱՆ ՀԱՏՎԱԾՔ

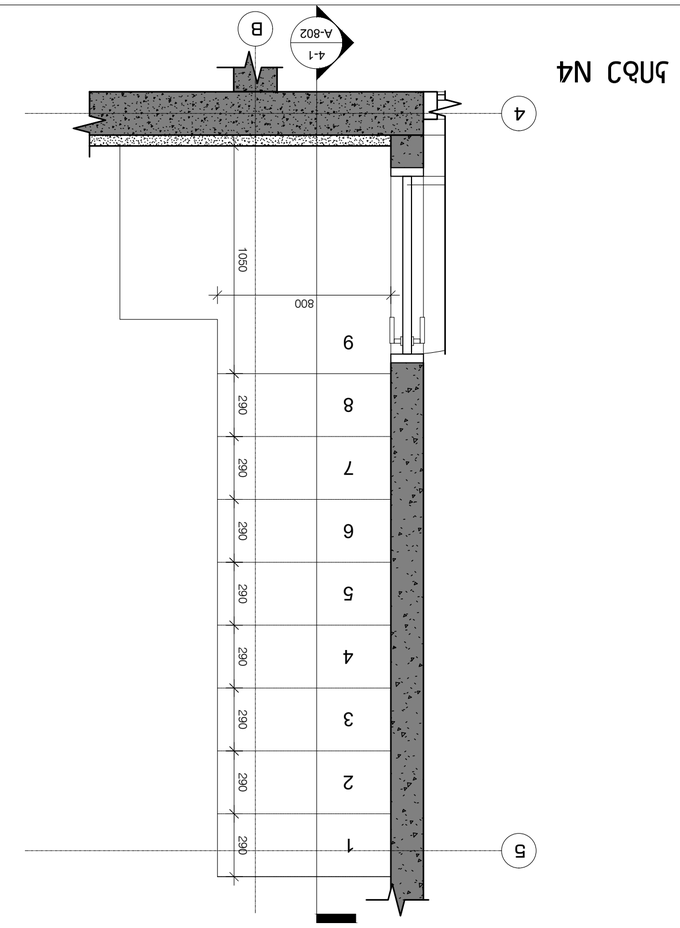

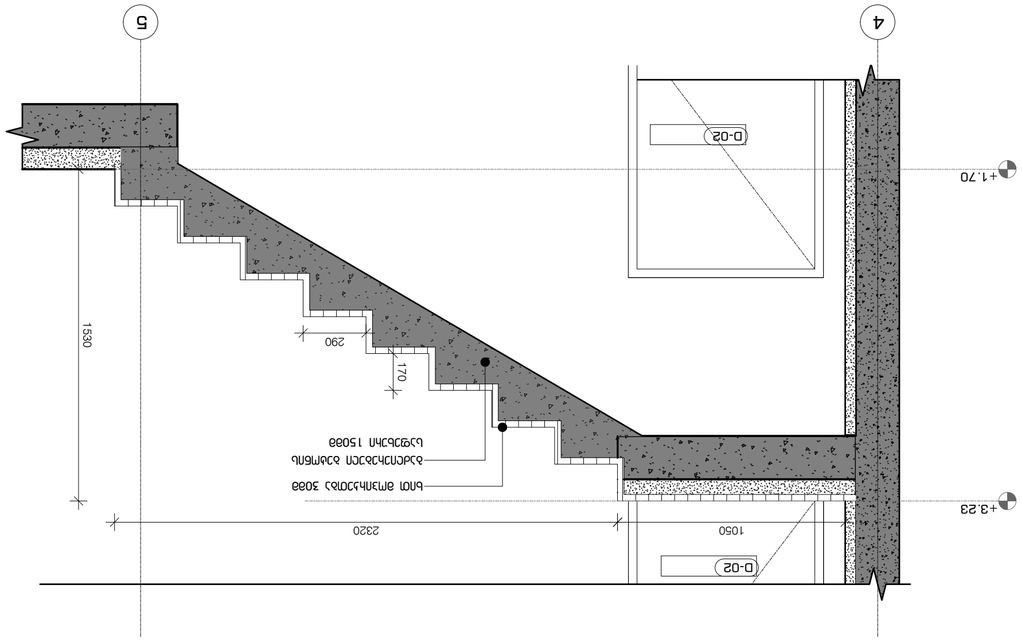

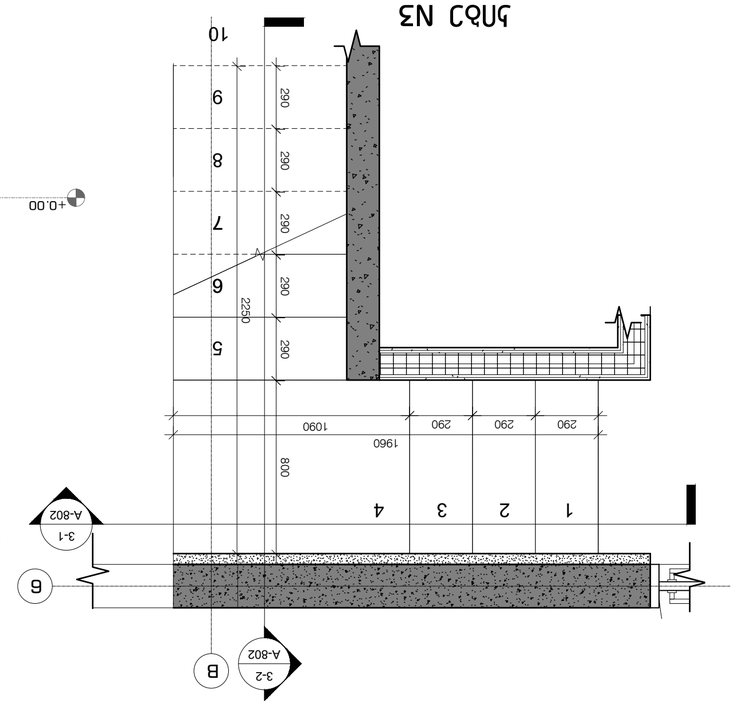

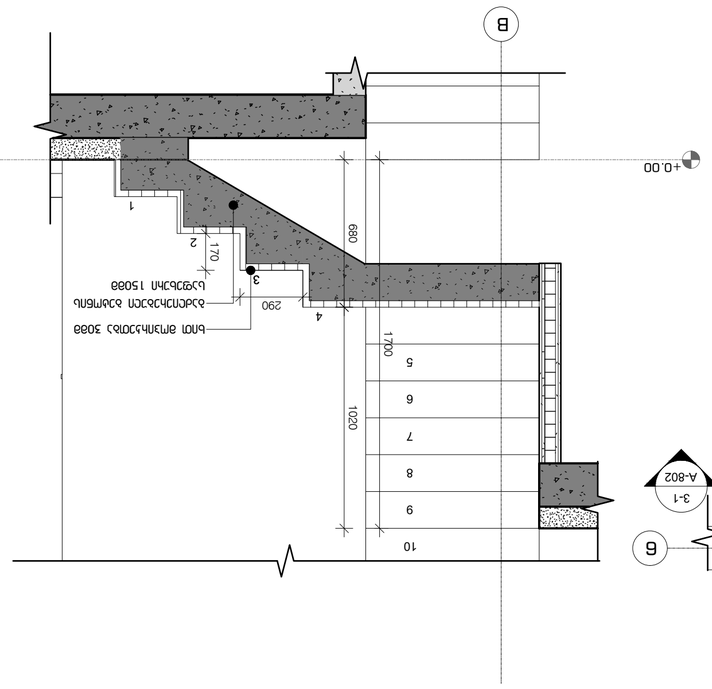

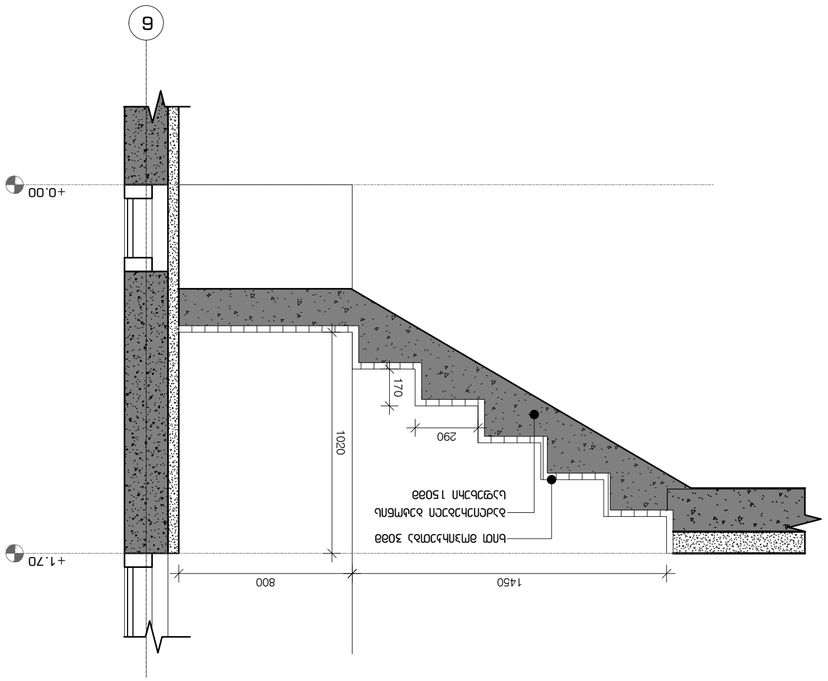

Отчетность по выполненным работам

Дата 02.05.2023 | Лист А2 | Листов 1

Изм. | Кол.уч. | №док. | Подп. | Дата

Стадия | Лист | Листов

Р | 1 | 1

Разработал | Проверил | Н.контр. | ГИП

Ведомость рабочих чертежей основного комплекта

Экспликация помещений

План 4

Масштаб 1:50

Общество с ограниченной ответственностью «Завод Инновационных Систем»

Заказчик

Объект: 81.02.19.882

Инв. № подл. | Подп. и дата | Взам. инв. №

Ведомость ссылочных и прилагаемых документов

Обозначение	Наименование	Примечание
ГОСТ 21.501-2018	Правила выполнения рабочей документации архитектурных и конструктивных решений	
ГОСТ 21.110-2013	Правила выполнения спецификации оборудования, изделий и материалов	
ГОСТ 21.101-2020	Основные требования к проектной и рабочей документации	
ГОСТ 21.508-2020	Правила выполнения рабочей документации генеральных планов предприятий, сооружений и жилищно-гражданских объектов	

Копировал | Формат А2

Ш-801

Изм.	Кол.уч.
Лист	№док.
Подп.	Дата

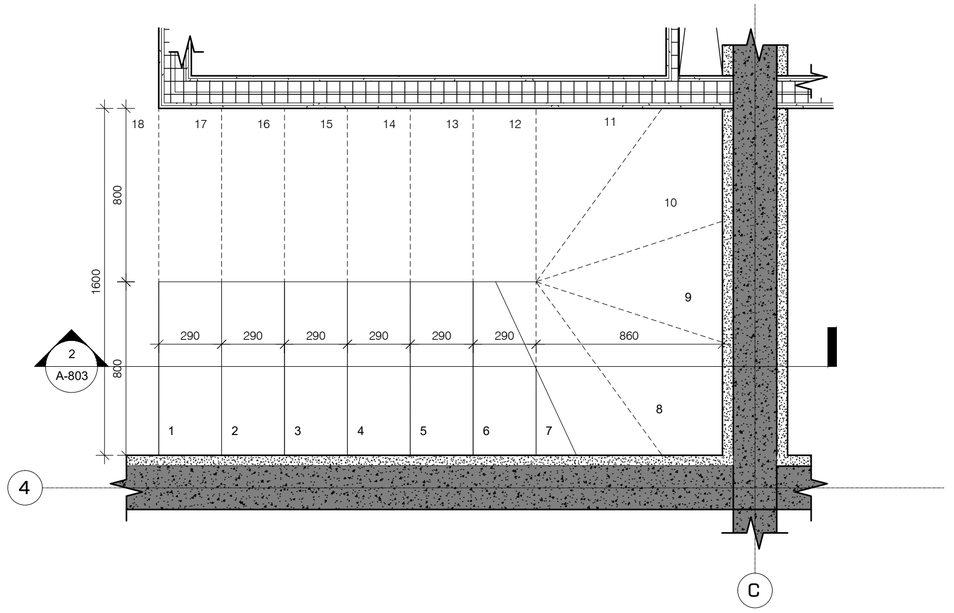

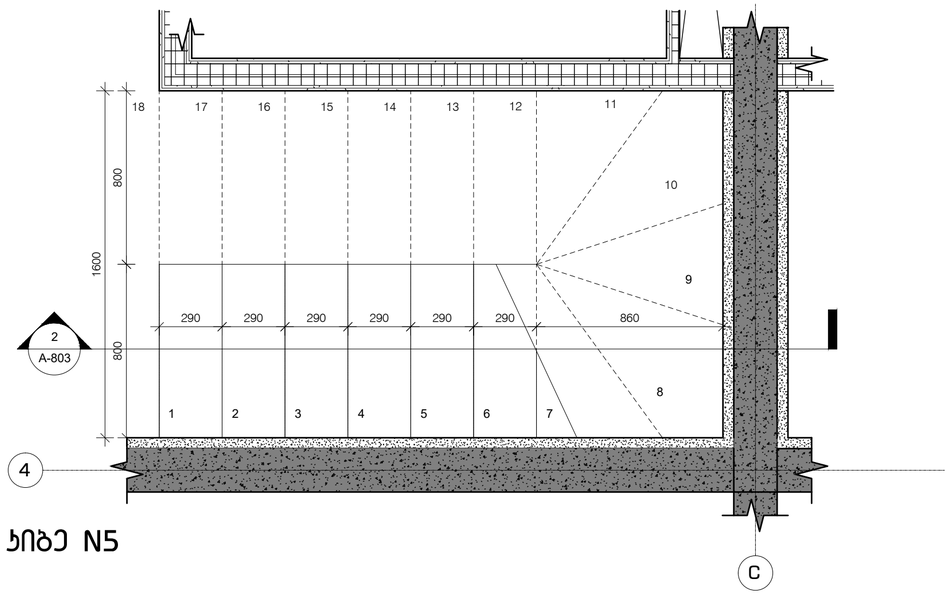

ჯიბე N5

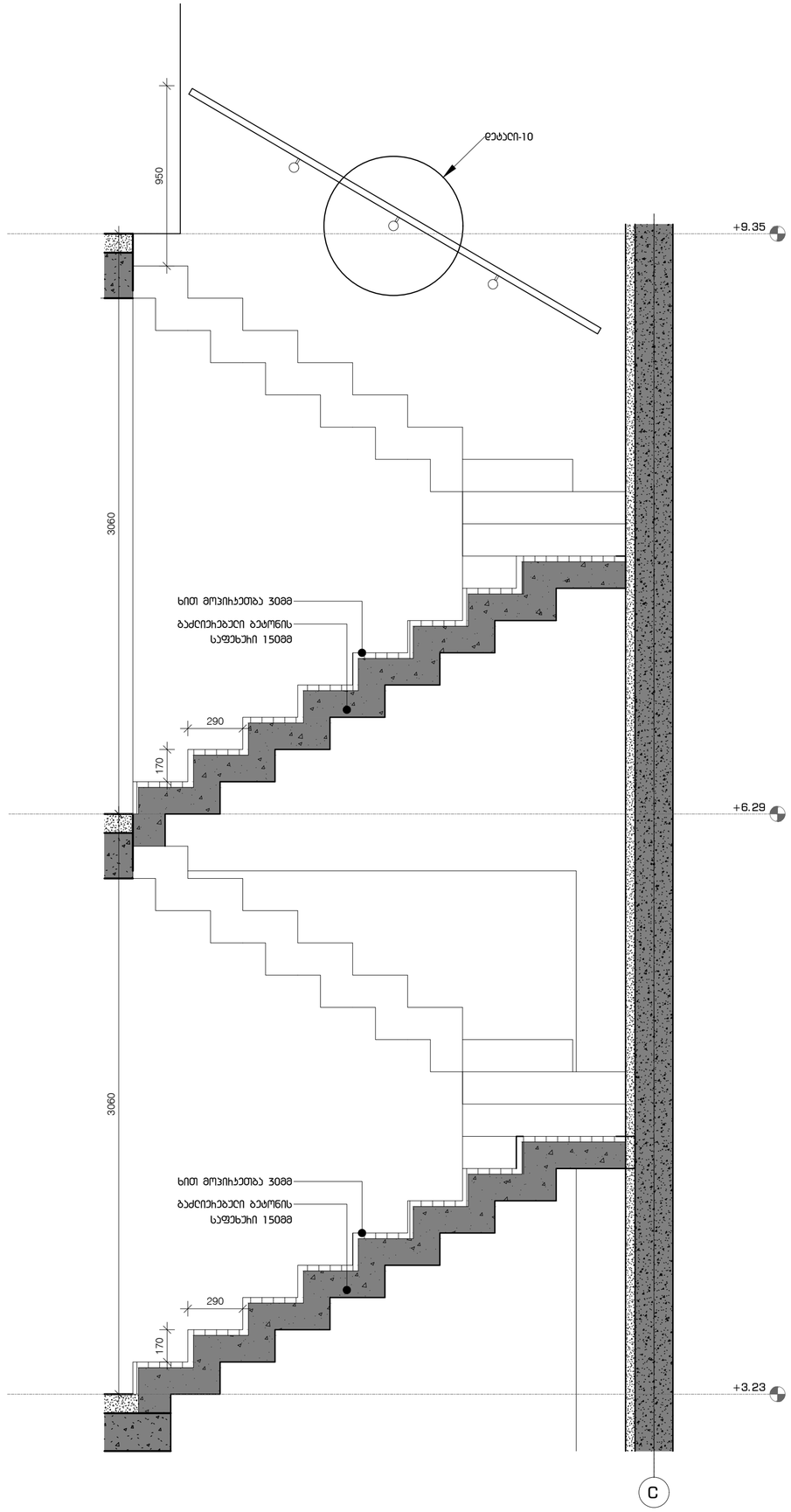

პროექტის დასახელება

"ნავჯისის ველი"
მიავალბინიანი სასხოვრებელი
სახლი
ს.ჯ. 81.02.19.282

ექსპლიკასია

მენიშვნები და სიმბოლოები

პროექტის ფოტო

ნახაზის დასახელება

ჯიბე 5

მასშტაბი	1:50
მთ.პიქიტექტოჩი	ი.აბაშიძე
პიქიტექტოჩი	დ.შაფაქიძე
პიქიტექტოჩი	თ.ტენოვა
პიქიტექტოჩი	თ.ფეიქიმვილი
ვიზეალიზასია	დ.ჯენჟომვილი

თარიღი 2023.05.12		ფერსელი	A2
ჩევ.	ბვეიდი	ა-802	
00	000		

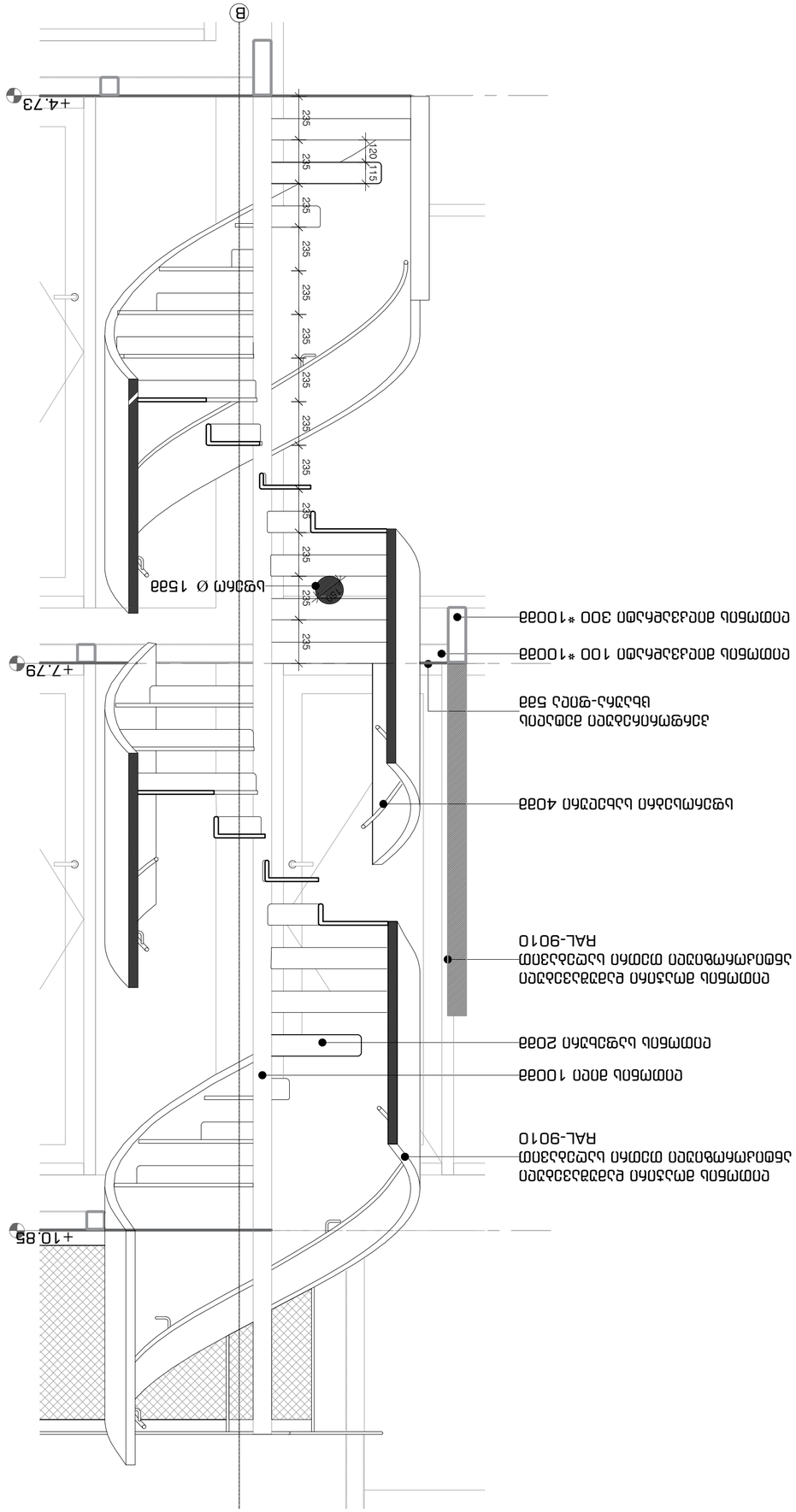

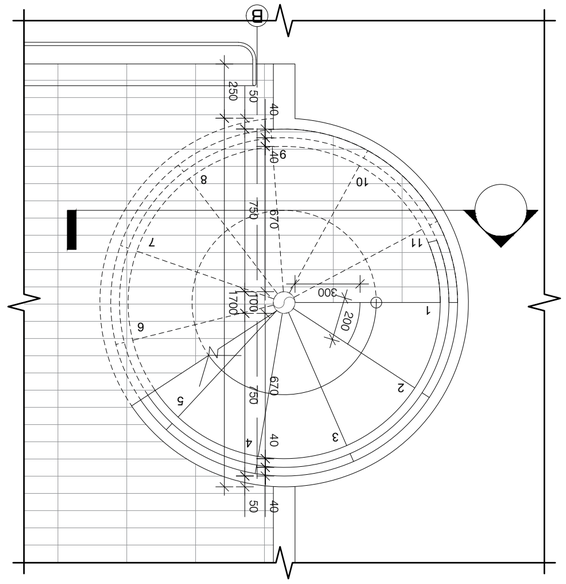

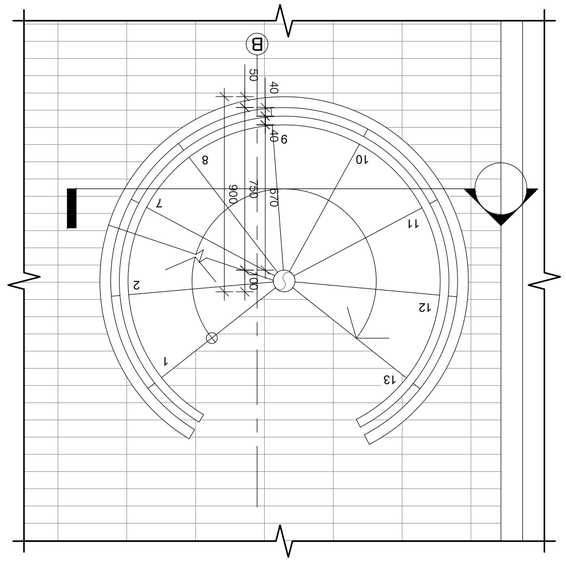

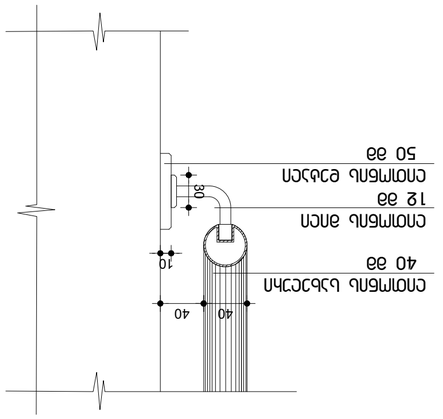

لحام

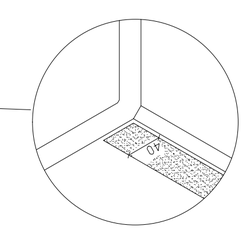

تفاصيل لوحة درابزين فولاذي مقاوم للصدأ
مثبتة في أرضية خرسانية

مقياس الرسم	1:50
تاريخ الإصدار	٢٠٢٣.٠٥.١٢
تعديل	٠٠
رقم الرسم	ل-803

المهندس المعماري	م. أحمد عبد الرحمن
المهندس الإنشائي	م. يوسف عبد الرحمن
المهندس الكهربائي	م. كريم عبد الرحمن
المهندس الميكانيكي	م. فاطمة عبد الرحمن

تاريخ الإصدار	٢٠٢٣.٠٥.١٢
الحالة	A2

تعديل	التاريخ
٠٠	٠٠٠

مكتب هندسي للاستشارات
"شركة المهندسون المعماريون المتحدون"
ش. 81.02.19.882

تفاصيل درابزين فولاذي مقاوم للصدأ

تفاصيل درابزين فولاذي مقاوم للصدأ

تفاصيل درابزين فولاذي مقاوم للصدأ

رقم اللوحة 6

مقياس الرسم 1:50
تاريخ الإصدار ٢٠٢٣.٠٥.١٢
المهندس المعماري م. أحمد عبد الرحمن
المهندس الإنشائي م. يوسف عبد الرحمن
المهندس الكهربائي م. كريم عبد الرحمن
المهندس الميكانيكي م. فاطمة عبد الرحمن

تاريخ الإصدار	٢٠٢٣.٠٥.١٢
الحالة	A2

تعديل	التاريخ
٠٠	٠٠٠

مكتب هندسي للاستشارات
"شركة المهندسون المعماريون المتحدون"
ش. 81.02.19.882

تفاصيل درابزين فولاذي مقاوم للصدأ

تفاصيل درابزين فولاذي مقاوم للصدأ

تفاصيل درابزين فولاذي مقاوم للصدأ

رقم اللوحة 6

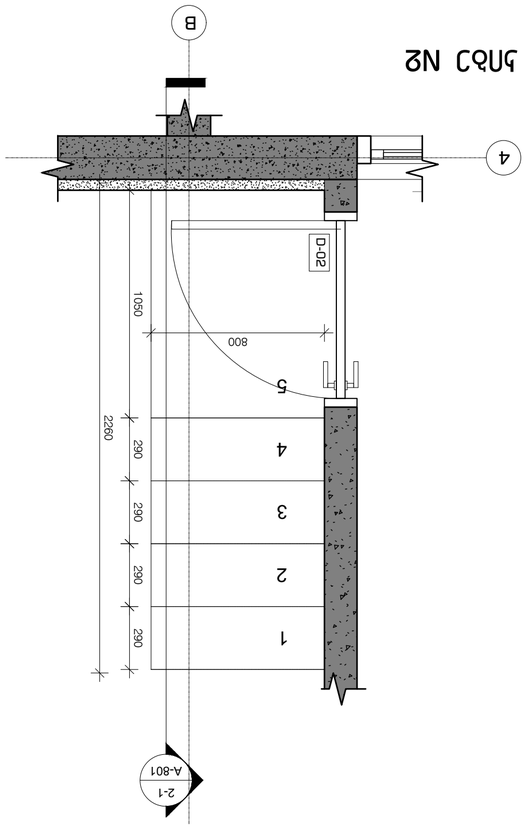

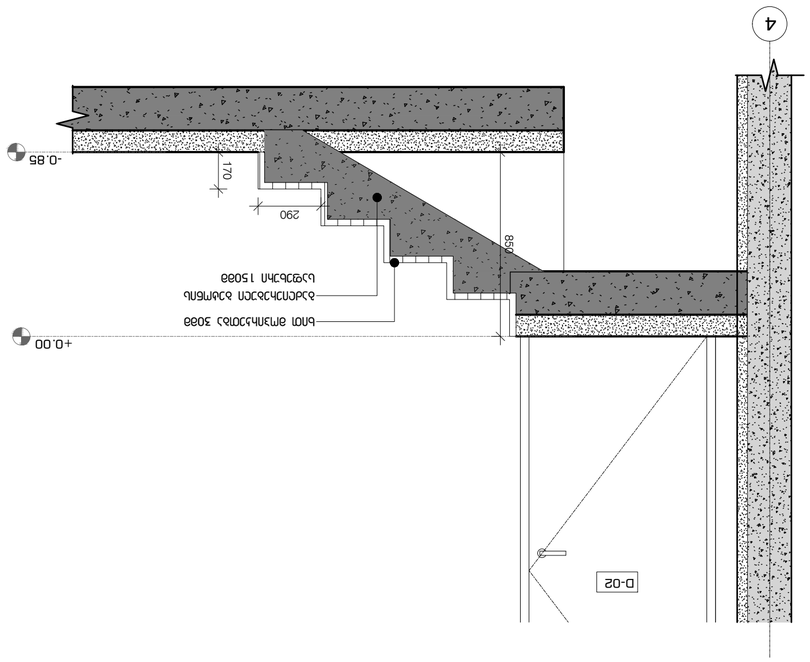

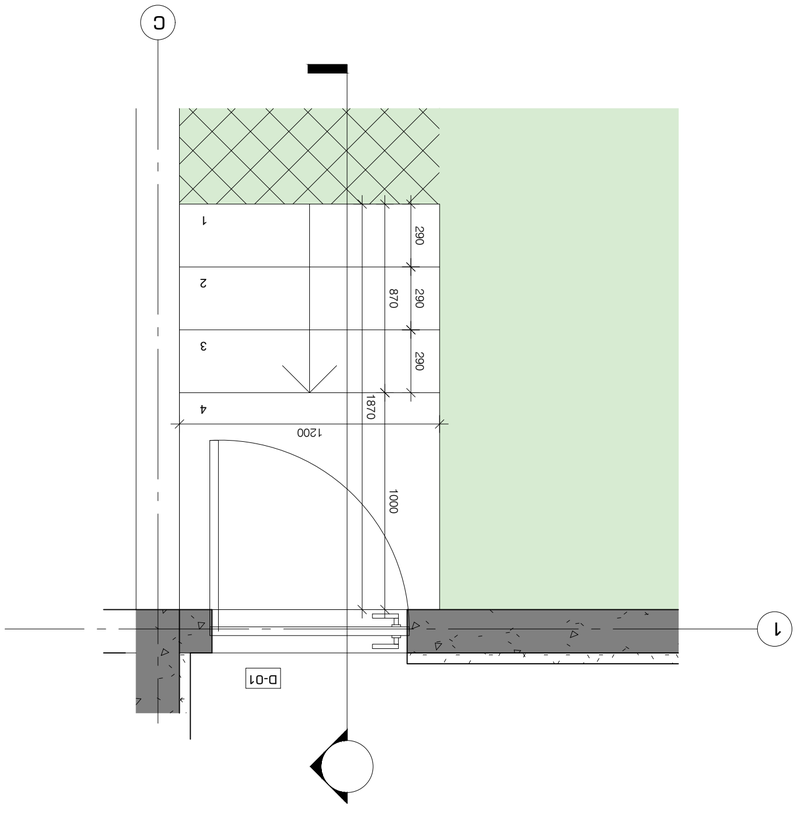

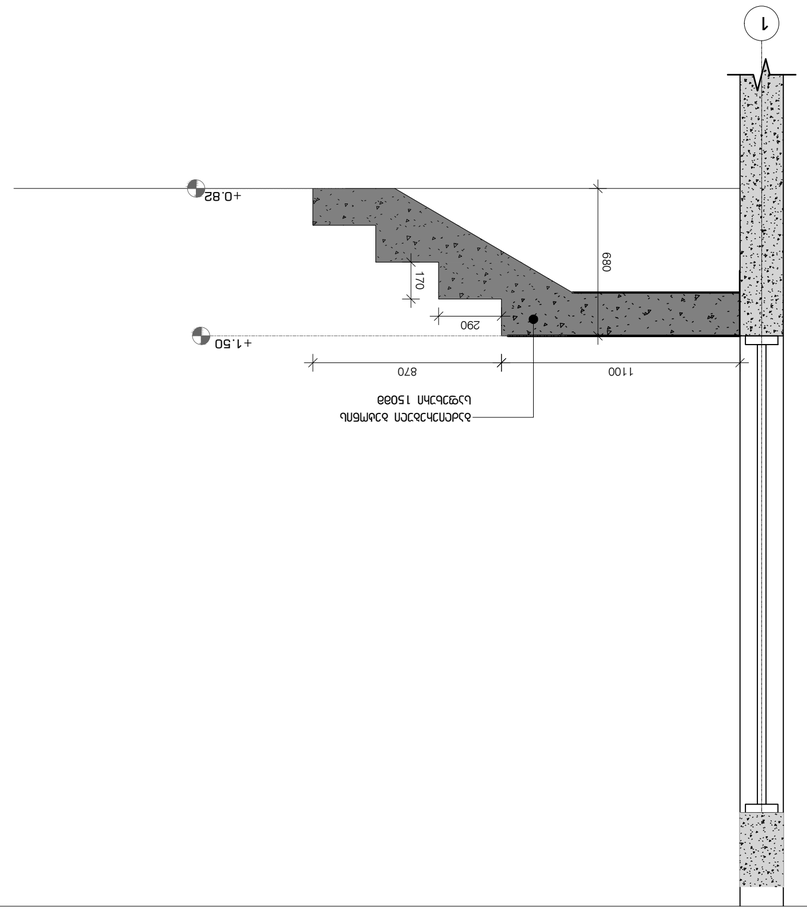

Стадия Р2023.05.19

Изм.	Кол.уч.	Лист	№ док.	Подп.	Дата
ГИП					
Разраб.					

Ж-804

Стадия | Лист | Листов
Р | 1 | 1

Схема №2

1:50

Детали ограждения площадки

Ограждение площадки

Ограждение площадки

Ограждение

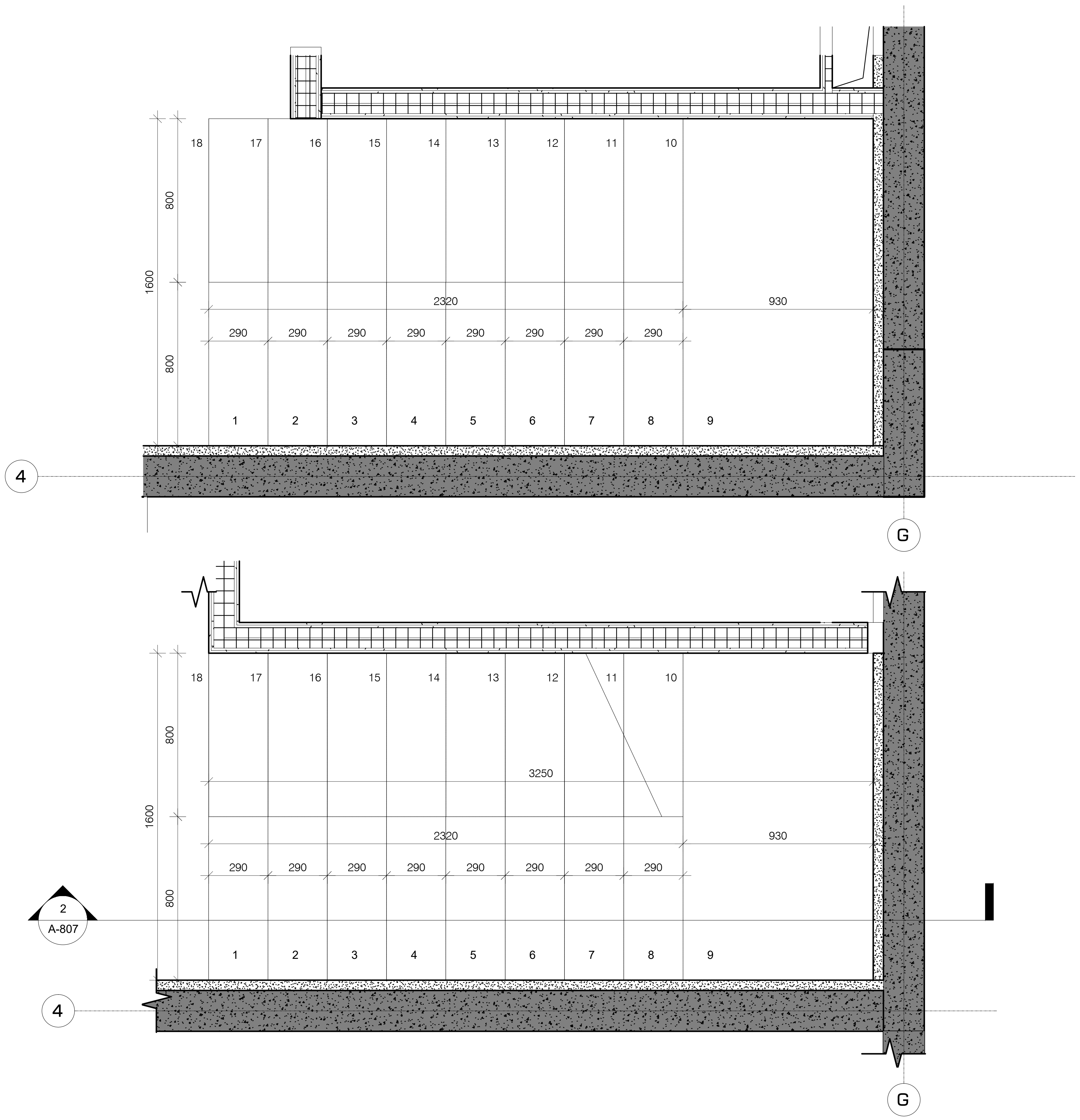

კიბე N5'

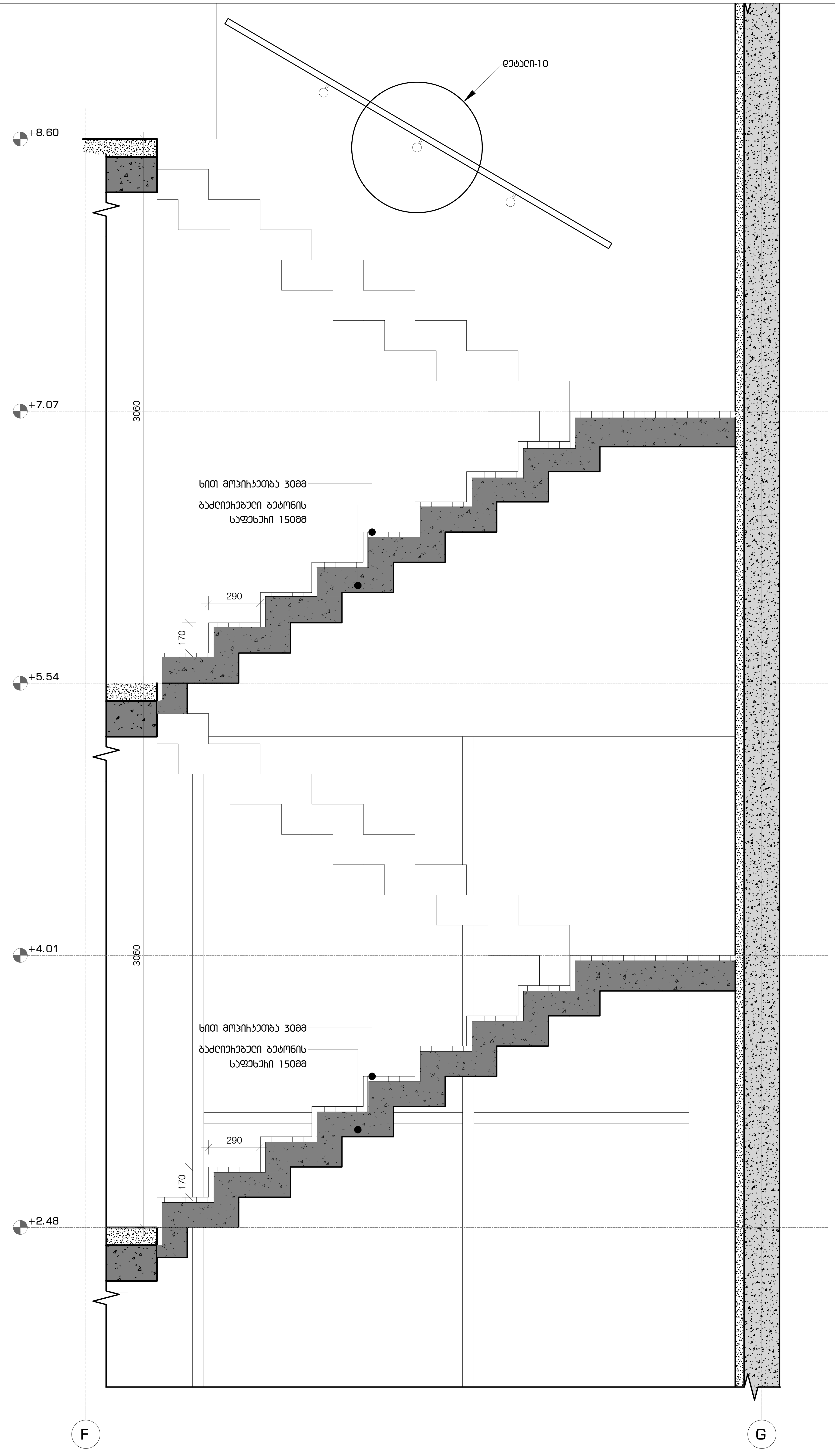

პროექტის დასახელება

"წავკისის ველი"
მრავალბინიანი საცხოვრებელი სახლი
ს.კ. 81.02.19.282

ექსპლიკაცია

შენიშვნები და სიმბოლოები

პროექტის ფოტო

ნახაზის დასახელება

კიბე 5'

მასშტაბი	1:50
მთ.არქიტექტორი	ი.აბაშიძე
არქიტექტორი	დ.შაფაქიძე
არქიტექტორი	თ.ტეხოვა
არქიტექტორი	თ.ფეიქრიშვილი
ვიზუალიზაცია	დ.კენჭოშვილი

თარიღი 2023.05.12 | ფურცელი A2

რევ.	გვერდი
00	000

ა-805

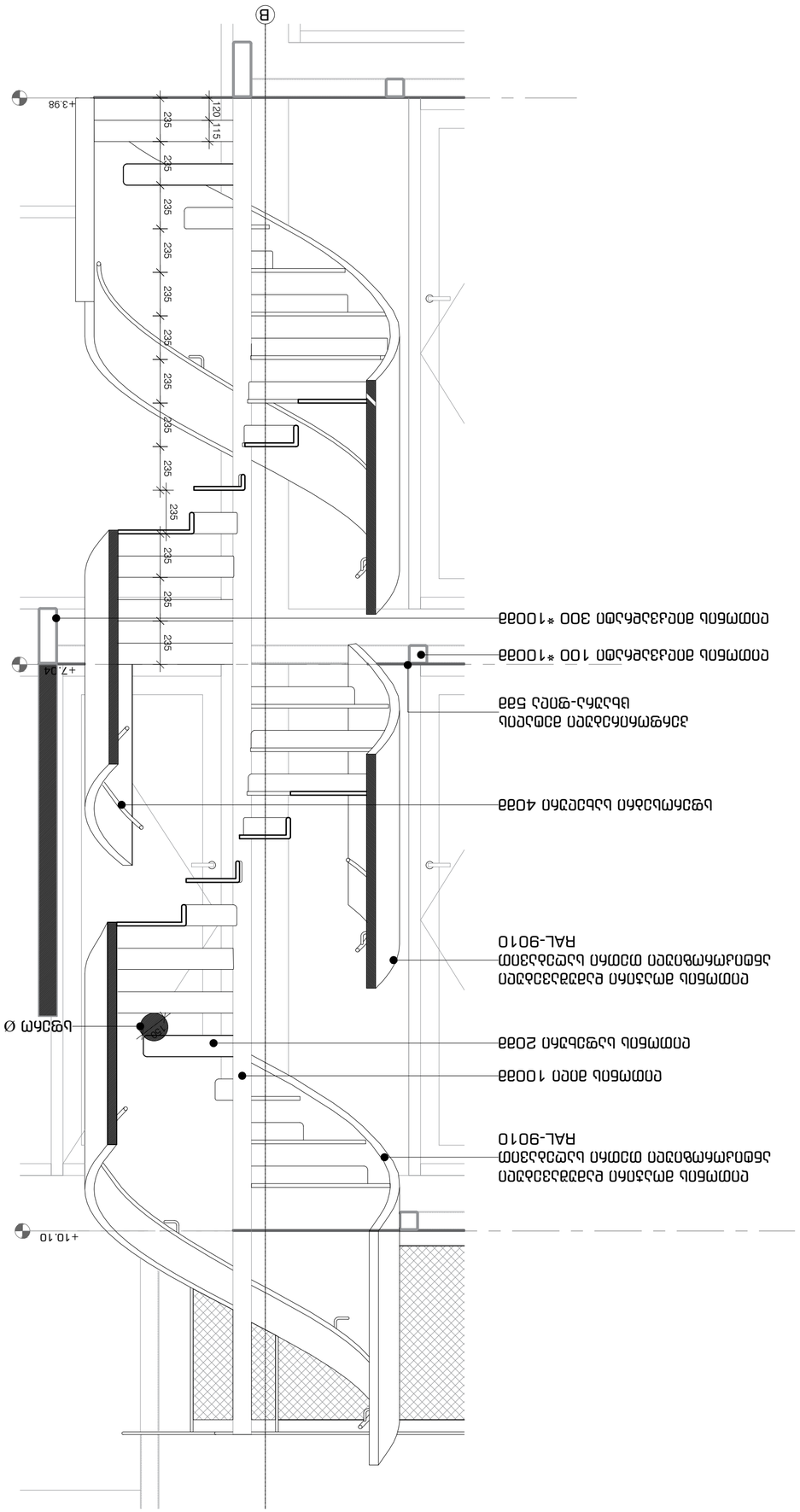

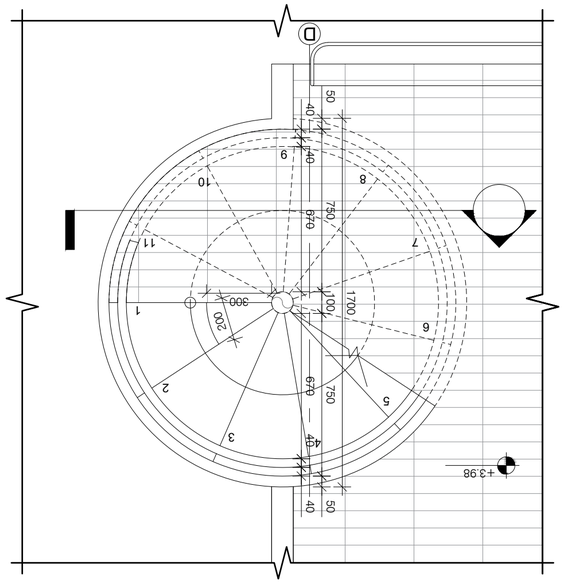

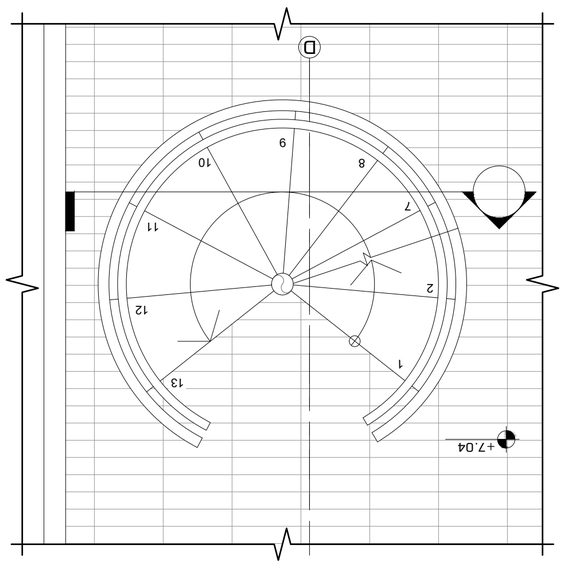

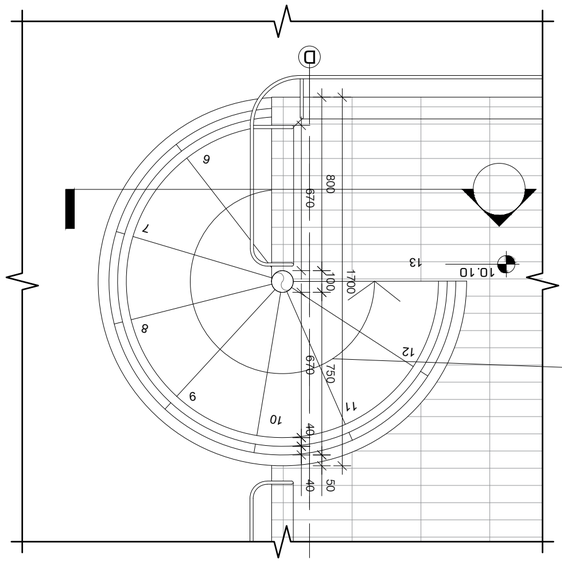

Вид N6'

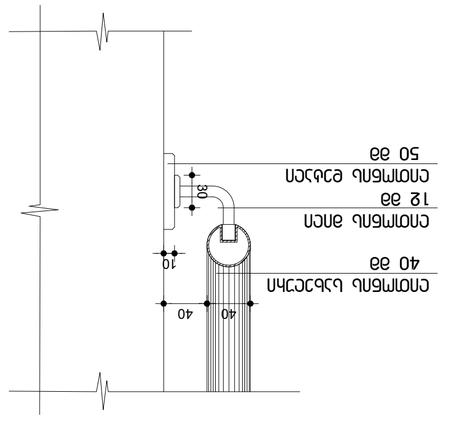

Ступень

Стальная труба 50 мм
Стальная труба 12 мм
Стальная труба 40 мм

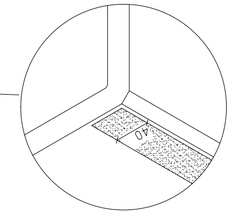

Вид на ступень из трубы диаметром 50 мм с заглушкой

Заказчик	ООО "Бизнес Центр Комплекс"
Объект	Бизнес центр "Бизнес Комплекс" по ул. Ленина, 81 в г. Воронеже
Стадия	Рабочая документация
Наименование	Ступень 6'
Масштаб	1:50
Дата	01.03.2019
Разработал	Е.Зотова
Проверил	Н.Зотова
Н.контроль	Ю.Зотова
ГИП	Е.Зотова
Отпечатано	2023.05.19
Формат	А2

Изм.	Кол.уч.	Лист	№ док.	Подп.	Дата
00	000				

Ш-806