# არსებული ადმინისტრაციული შენობის ჭრილი 1-1 1:100 მ.

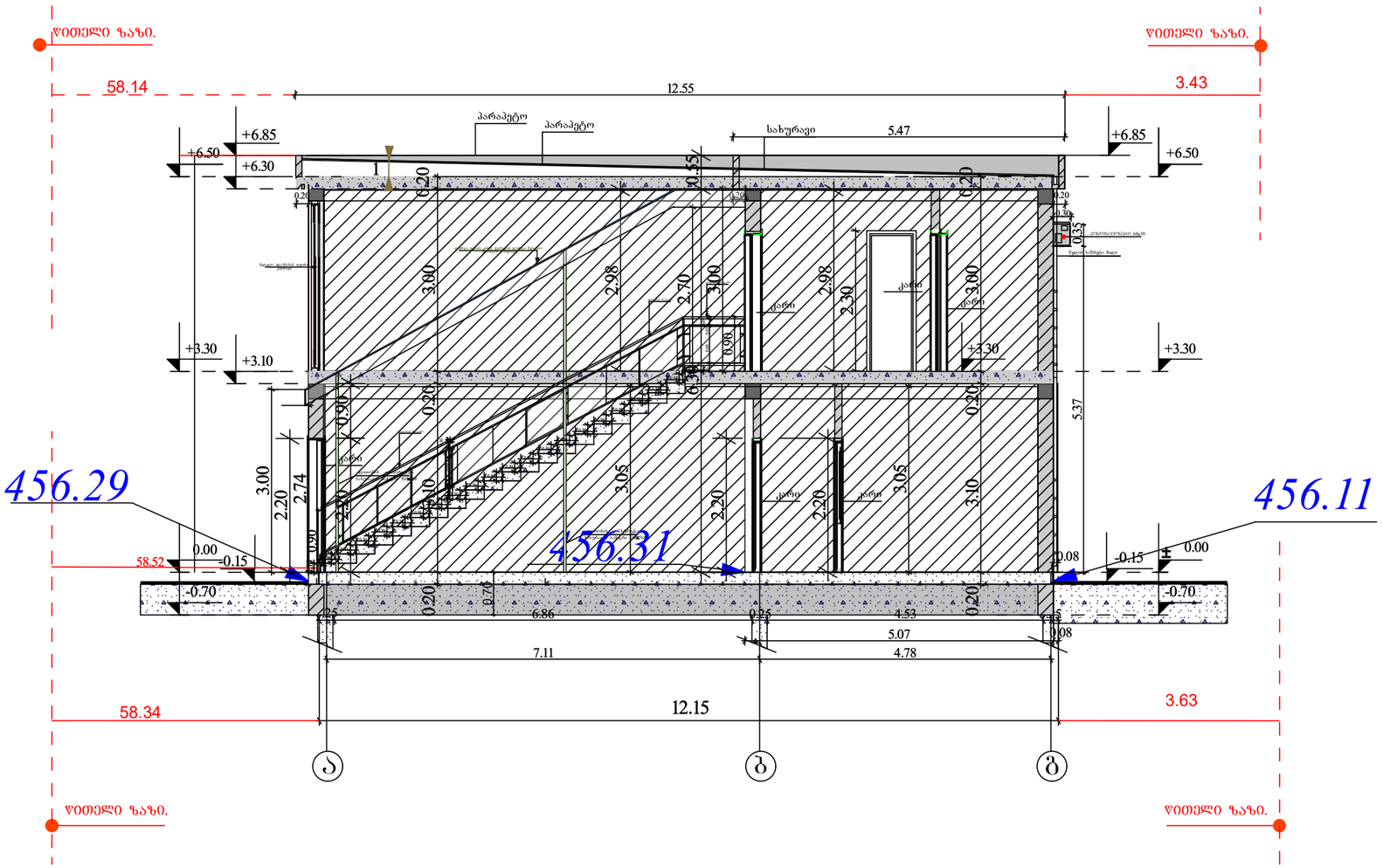


| | | | | | |
|---|---|---|---|---|---|
| პრ.მთ.არქ. | გიორგი დგებუაძე | | | ინვენტ. № | |
| არქიტექტორი | გიორგი დგებუაძე | | | | |
| დამკვეთი | შ.პ.ს. "ეკო გაზი კლიუსი" | | | თარიღი | 31.03.2023 |
| | | | ქალაქი თბილისი, დავით აღმაშენებლის ხეივანი გაზ გამართი სადგური(ს/კ 01.72.14.006.338) | | |
| | | | | სტადია | ფურცელი ფურ-ბი |
| | | | | ა.პ. | 5 72 |
| | | | არსებული ადმინისტრაციული შენობის ჭრილი 1- 1 | | |

# საპროექტო ადმინისტრაციული შენობის ჭრილი 1-1 1:100 მ.

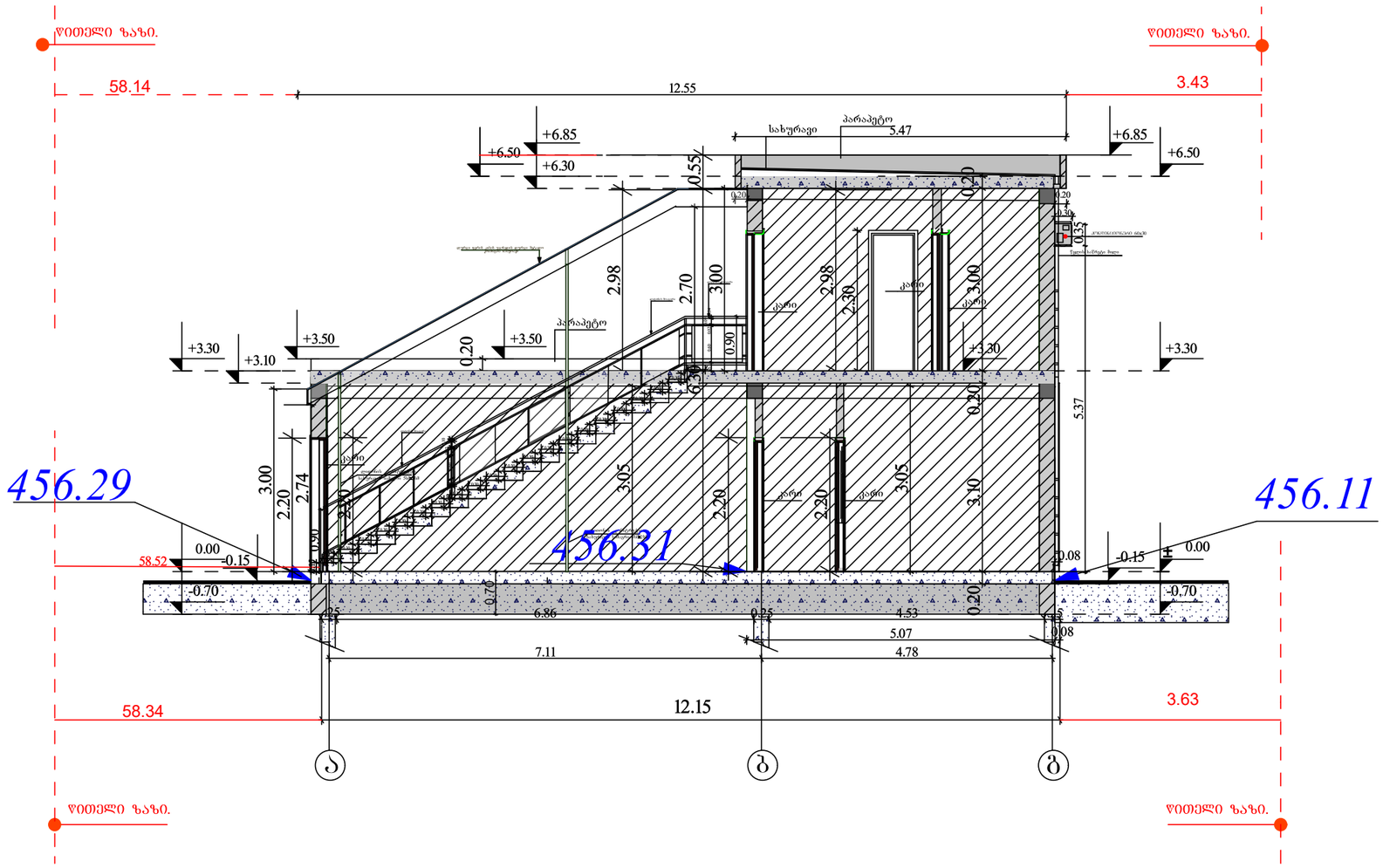


| | | | | | |
|---|---|---|---|---|---|
| პრ.მთ.არქ. | გიორგი დგებუაძე | | | ინვენტ. № | |
| არქიტექტორი | გიორგი დგებუაძე | | | | |
| დამკვეთი | შ.პ.ს. "ეკო ბაზი პლიუსი" | | | თარიღი | 31.03.2023 |
| | | | ქალაქი თბილისი, დავით აღმაშენებლის ხეივანი გაზ გამართი სადგური(ს/კ 01.72.14.006.338) | | |
| | | | | სტადია | ფურცელი ფურ-ბი |
| | | | | ა.პ. | 6 72 |
| | | | საპროექტო ადმინისტრაციული შენობის ჭრილი 1- 1 | | |

# არსებული ადმინისტრაციული შენობის ჭრილი 2-2 გეგმა 1:100 მ.

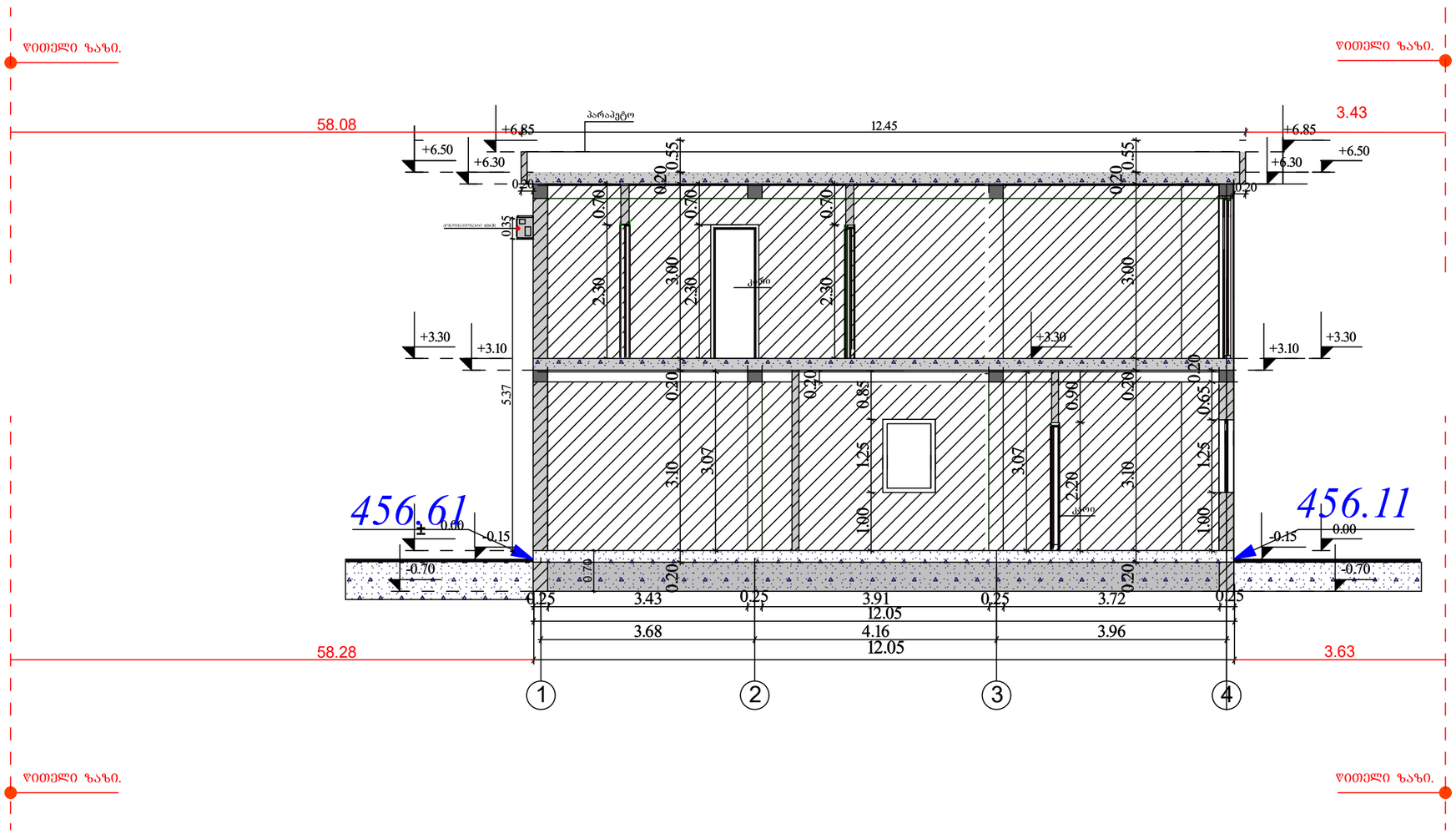


| | | | | | |
|---|---|---|---|---|---|
| პრ.მთ.არქ. | ბიორგი დგებუაძე | | | ინვენტ. № | |
| არქიტექტორი | ბიორგი დგებუაძე | | | | |
| დამკვეთი | შ.პს. "ეკო ბაზი ალიუსი" | | | თარიღი | 31.03.2023 |
| | | | ქალაქი თბილისი, დავით აღმაშენებელის ხეივანი გაზ გამართი სადგური(ს/კ 01.72.14.006.338) | | |
| | | | | სტადია | ფურცელი | ფურ-ბი |
| | | | | ა.პ. | 7 | 72 |
| | | | არსებული ადმინისტრაციული შენობის ჭრილი 2- 2 | | |

# საპროექტო ადმინისტრაციული შენობის ჭრილი 2-2 გეგმა 1:100 მ.

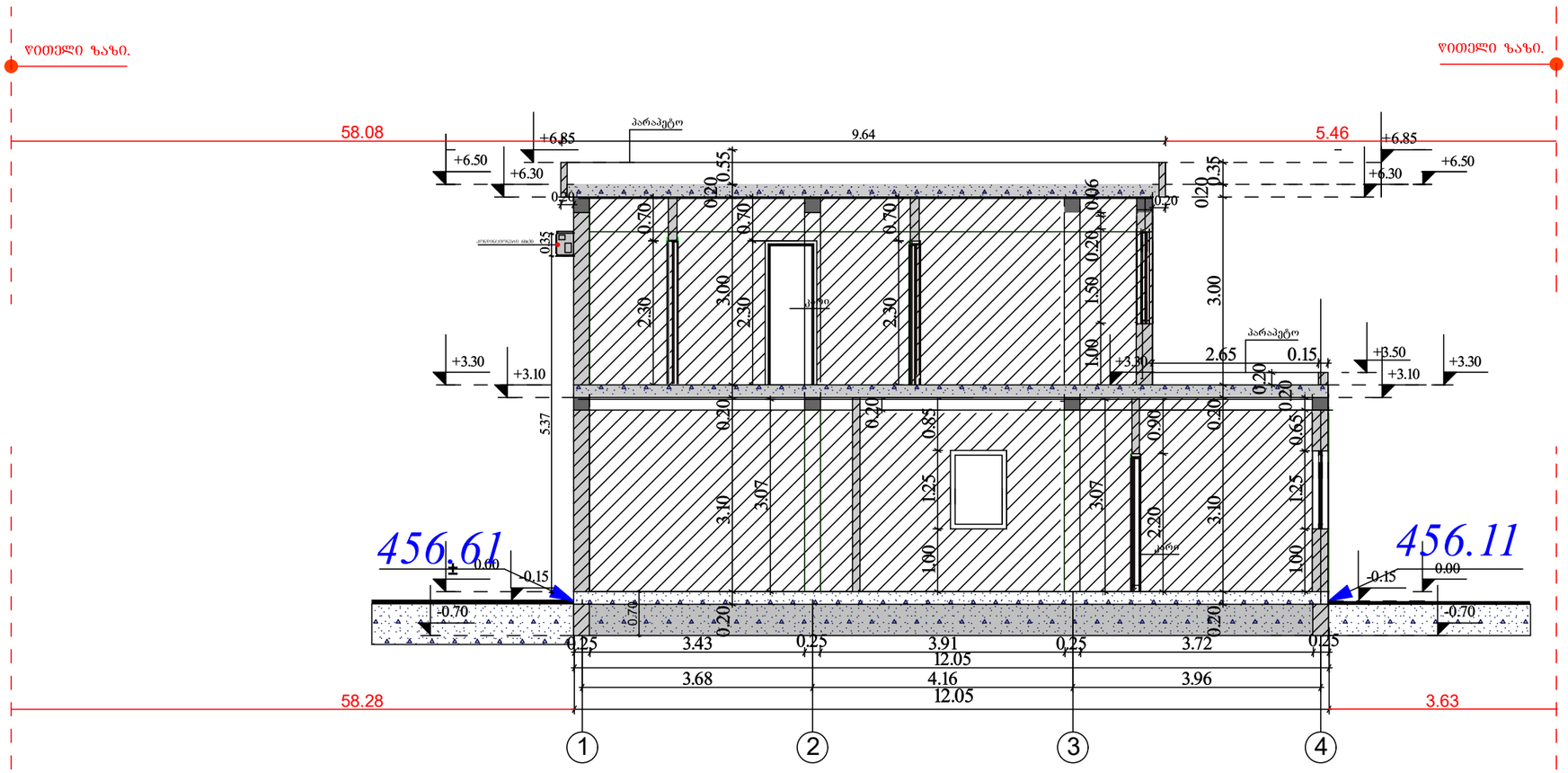


| | | | | | |
|---|---|---|---|---|---|
| არ.მთ.არქ. | გიორგი დგებუაძე | | | ნივნტ. № | |
| არქიტექტორი | გიორგი დგებუაძე | | | | |
| დამკვეთი | შპს. "ეკო ბაზი პლიუსი" | | | თარიღი | 31.03.2023 |
| | | | ქალაქი თბილისი, დავით აღმაშენებელის ხეივანი გაზ გამართი სადგური(ს/კ 01.72.14.006.338) | | |
| | | | | სტადია | ფურცელი ფურ-ბი |
| | | | | ა.პ. | 8 72 |
| | | | საპროექტო ადმინისტრაციული შენობის ჭრილი 2- 2 | | |

# არსებული ფარდულის ჭრილი 1-1 1:100 მ.

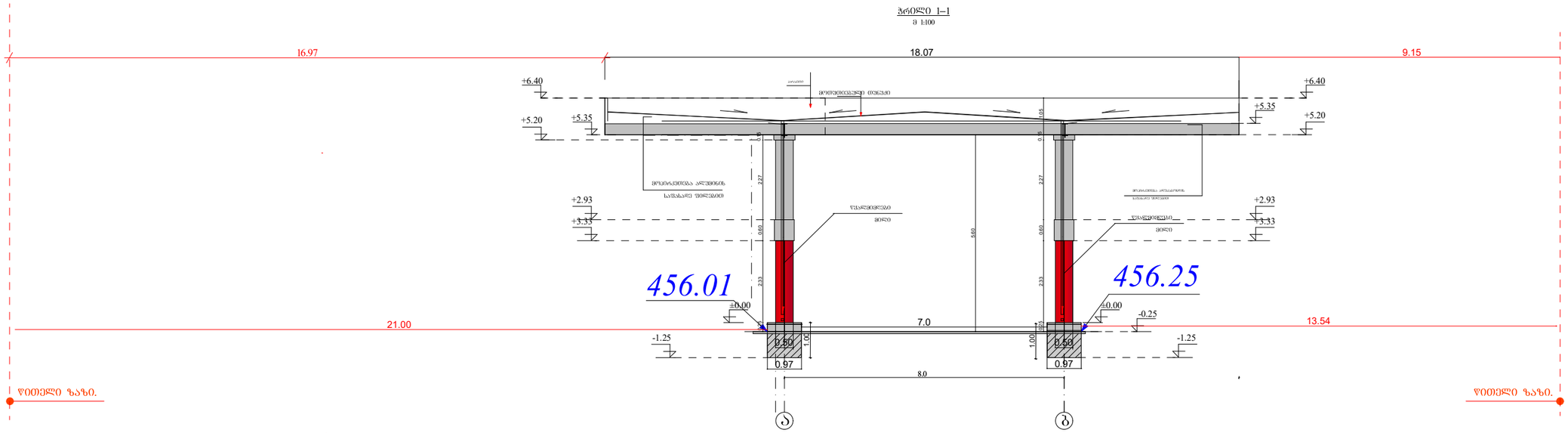


31.03.2023

18 65

| | | | | | |
|---|---|---|---|---|---|
| პრ.მთ.არქ. | გიორგი დგებუაძე | | | ინვენტ. № | |
| არქიტექტორი | გიორგი დგებუაძე | | | | |
| დამკვეთი | შ.პ.ს. "ეკო ბაზი კლიუსი" | | | თარიღი | 31.03.2023 |
| | | | ქალაქი თბილისი, დავით აღმაშენებელის ხეივანი გაზ გამართი სადგური(ს/კ 01.72.14.006.338) | | |
| | | | არსებული ფარდულის ჭრილი 1-1 ღერძებში | სტადია | ფურცელი | ფურ-ბი |
| | | | | ა.პ. | 19 | 72 |

# საპროექტო ფარდულის ჭრილი 1-1 1:100 მ.

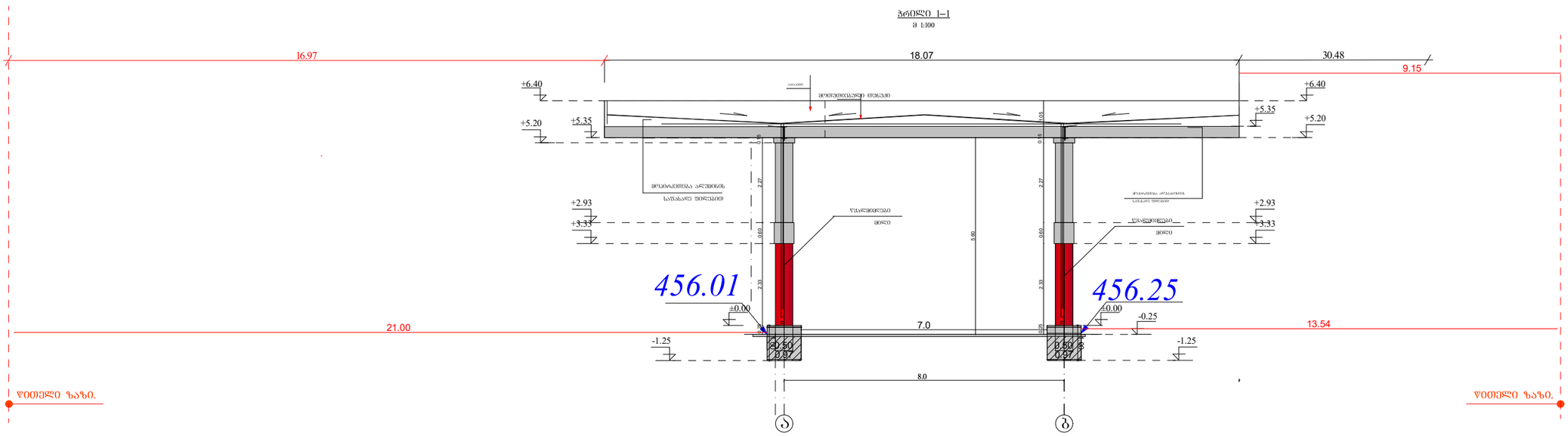


| | | | | | |
|---|---|---|---|---|---|
| პრ.მთ.არქ. | გიორგი დგებუაძე | | | ინვენტ. № | |
| არქიტექტორი | გიორგი დგებუაძე | | | | |
| დამკვეთი | შ.პს. "შკო ბაზი ალიუსი" | | | თარიღი | 31.03.2023 |
| | | | ქალაქი თბილისი, დავით აღმაშენებელის ხეივანი გაზ გამართი სადგური(ს/კ 01.72.14.006.338) | | |
| | | | საპროექტო ფარდულის ჭრილი 1-1 დერეფებში | სტადია | ფურცელი | ფურ-ბი |
| | | | | ა.პ. | 20 | 72 |

# არსებული საკომპრესოროს ჭრილი 2- 1 ღერძებში 1:100 მ.

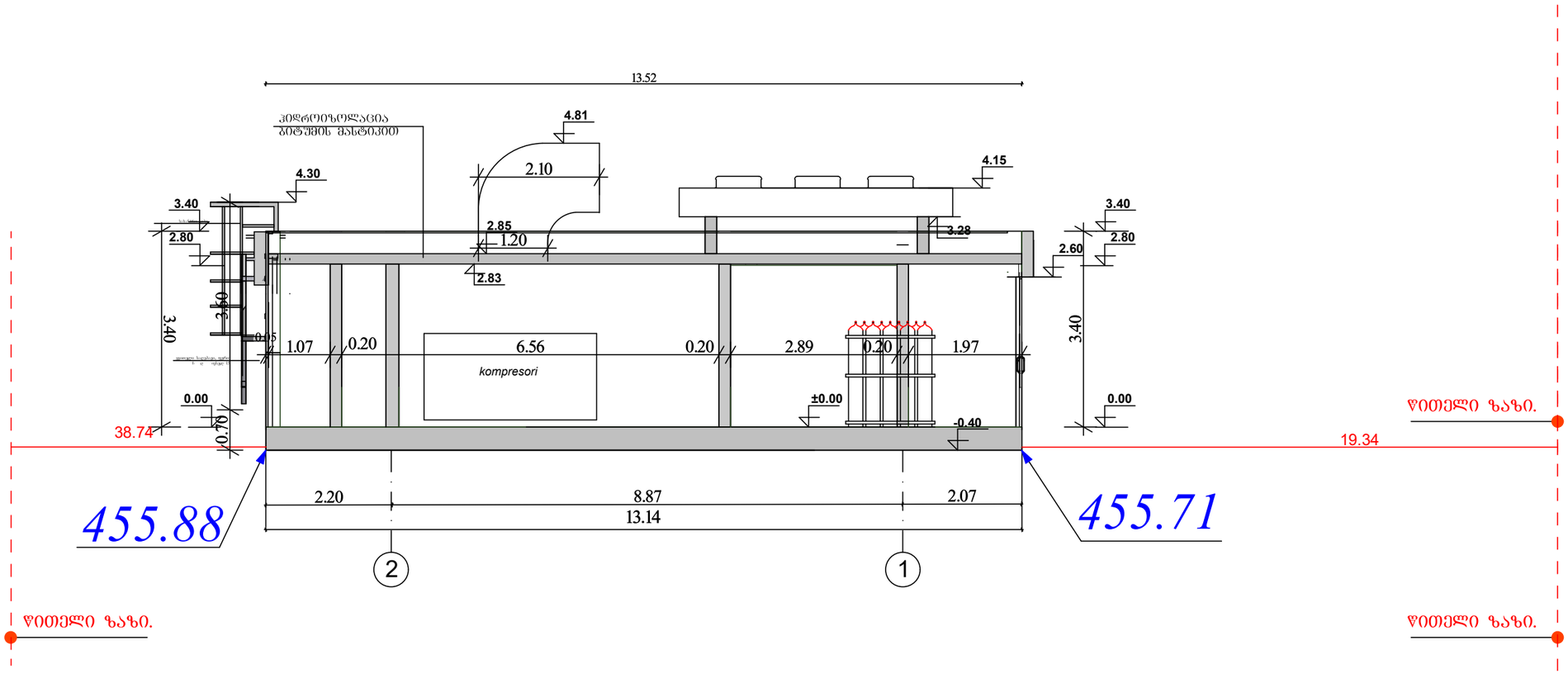


შენიშვნა

1. ნახაზზე ზომები მოცემულია სმ, ნიშნულები მ.

| | | | | | |
|---|---|---|---|---|---|
| პრ.მთ.არქ. | გიორგი დგებუაძე | | | ობიექტ. № | |
| არქიტექტორი | გიორგი დგებუაძე | | | | |
| დამკვეთი | შ.პს. "ეკო გაზი კლიუსი" | | | თარიღი | 31.03.2023 |
| | | | ქალაქი თბილისი, დავით აღმაშენებლის ხეივანი გაზ გამართი სადგური(ს/კ 01.72.14.006.338) | | |
| | | | | სტადია | ფურცელი ფურ-ბი |
| | | | | ა.პ. | 24 72 |
| | | | არსებული საკომპრესოროს ჭრილი 2- 1 ღერძებში 1:100 მ. | | |

# არსებული ტუალტის ჭრილი 1-1 1:100 მ.

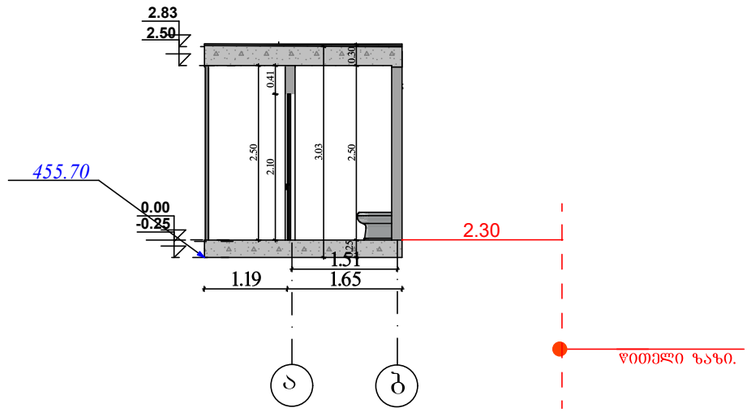


| | | | | | |
|---|---|---|---|---|---|
| პრ.მთ.არქ. | გიორგი დგებუაძე | | | ინვენტ. № | |
| არქიტექტორი | გიორგი დგებუაძე | | | | |
| დამკვეთი | შ.პს. "ეკო გაზი პლიუსი" | | | თარიღი | 31.03.2023 |
| | | | ქალაქი თბილისი, დავით აღმაშენებლის ხეივანი გაზ გამართი სადგური(ს/კ 01.72.14.006.338) | | |
| | | | | სტადია | ფურცელი ფურ-ბი |
| | | | | ა.პ. | 27 72 |
| | | | ტუალეტის ჭრილი 1-1 | | |

# არსებული მოსაცდელის ჭრილი 1-1  1:100 მ.

მოსაცდელის ჭრილი2-1 ღერძებში

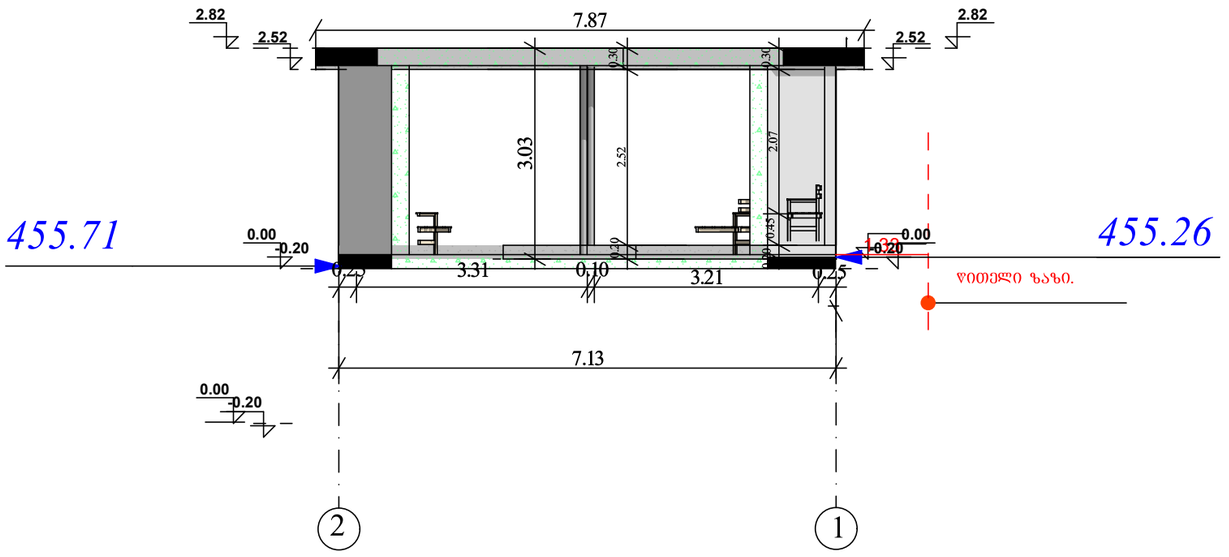


| | | | | | |
|---|---|---|---|---|---|
| არ.მთ.არქ. | გიორგი დგებუაძე | | | ობიექტ. № | |
| არქიტექტორი | გიორგი დგებუაძე | | | | |
| დამკვეთი | შ.პ.ს. "ეკო გაზი კლიუსი" | | | თარიღი | 31.03.2023 |
| | | | ქალაქი თბილისი, დავით აღმაშენებელის ხეივანი გაზ გამართი სადგური(ს/კ 01.72.14.006.338) | | |
| | | | | სტადია | ფურცელი | ფურ-ბი |
| | | | | ა.პ. | 30 | 72 |
| | | | ჭრილი 1-1 | | |

# არსებული ჯიხურის ჭრილი 1-1 ღერძებში 1:100

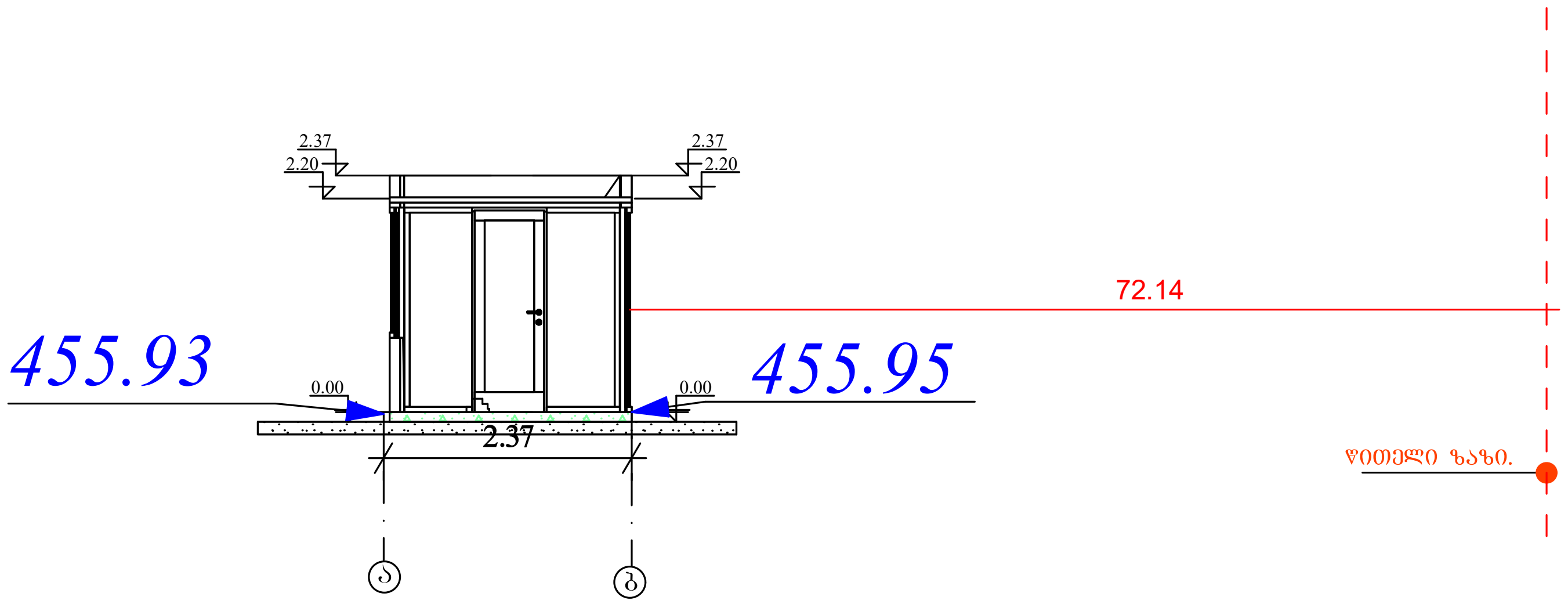


| | | | | | |
|---|---|---|---|---|---|
| პრ.მთ.არქ. | გიორგი დგებუაძე | | | ინვენტ. № | |
| არქიტექტორი | გიორგი დგებუაძე | | | | |
| დამკვეთი | შპს "[illegible]" | | | თარიღი | 31.03.2023 |
| | | | ქალაქი თბილისი, დავით აღმაშენებელის ხეივანი გაზ გამართი სადგური(ს/კ 01.72.14.006.338) | | |
| | | | სტადია | ფურცელი | ფურ-ბი |
| | | | ა.პ. | 33 | 72 |
| | | | არსებული ჯიხურის ჭრილი 1-1 | | |

# არსებული მომსახურე პერსონალის დამხმარე ჯიხური ჭრილი 1-1 ღერძებში      მ. 1:100

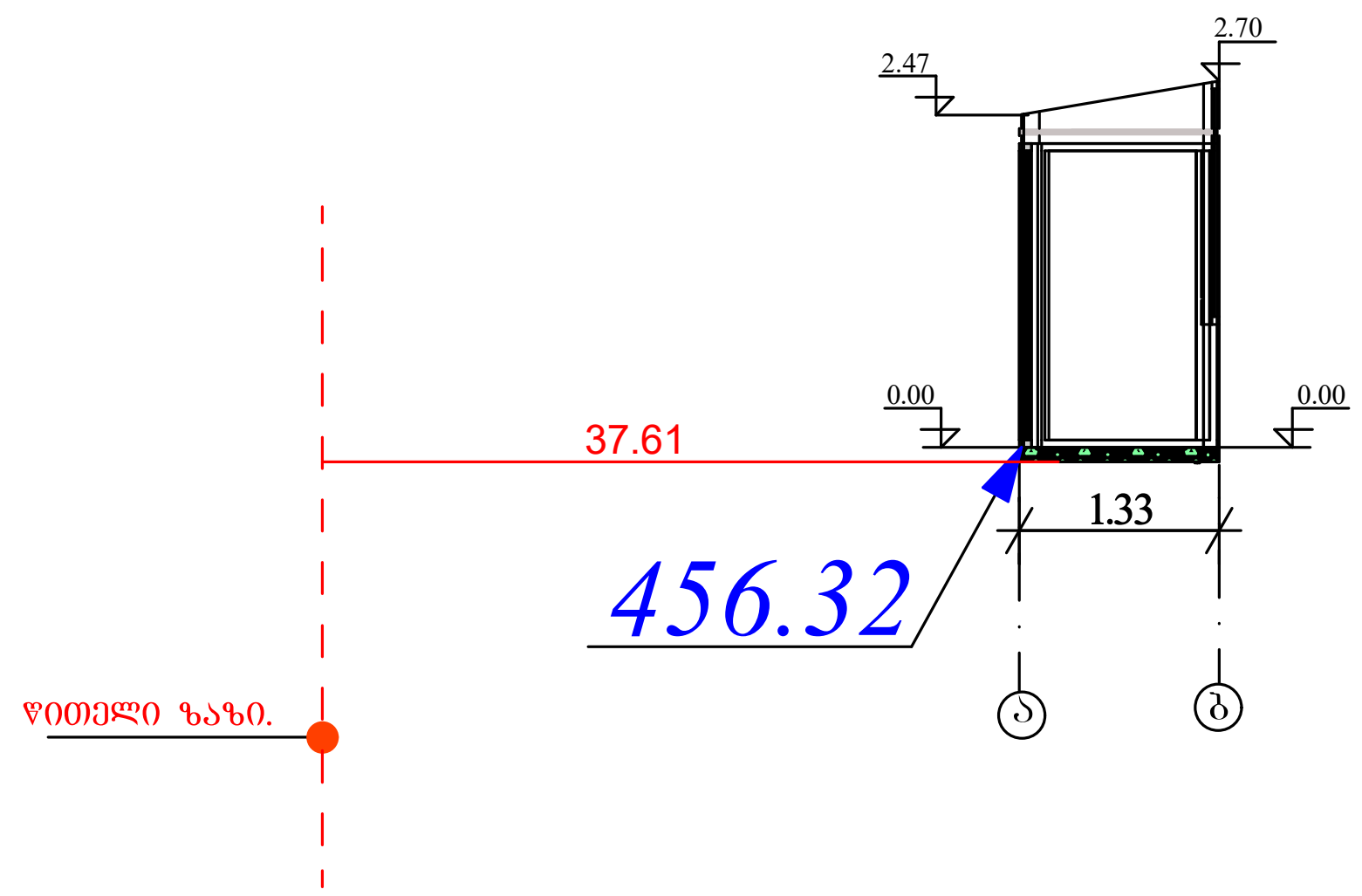


| | | | | | | |
|---|---|---|---|---|---|---|
| პრ.მთ.არქ. | გიორგი დგებუაძე | | | | ინვენტ. № | |
| არქიტექტორი | გიორგი დგებუაძე | | | | | |
| დამკვეთი | შ.პ.ს. "ეკო გაზი პლიუსი" | | | | თარიღი | 31.03.2023 |
| | | | ქალაქი თბილისი, დავით აღმაშენებელის ხეივანი გაზ გამართი სადგური(ს/კ 01.72.14.006.338) | | | |
| | | | | სტადია | ფურცელი | ფურ-ბი |
| | | | | ა.პ. | 36 | 72 |
| | | | არსებული პერსნალის ჯიხურის ჭრილი 1-1 | | | |

# არსებული ელექტრო ქვესადგური ჭრილი 1 :100 მ

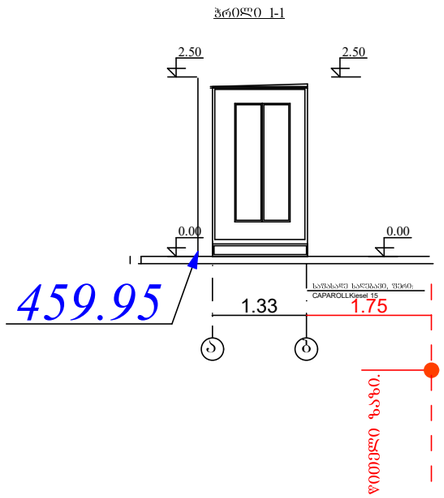


| | | | | | |
|---|---|---|---|---|---|
| პრ.მთ.არქ. | გიორგი დგებუაძე | | | ინვენტ. № | |
| არქიტექტორი | გიორგი დგებუაძე | | | | |
| დამკვეთი | შ.პ.ს. "ეკო გაზი კლიუსი" | | | თარიღი | 31.03.2023 |
| | | | ქალაქი თბილისი, დავით აღმაშენებლის ხეივანი გაზ გამართი სადგური(ს/კ 01.72.14.006.338) | | |
| | | | | სტადია | ფურცელი ფურ-ბი |
| | | | | ა.პ. | 39 72 |
| | | | ჭრილი ბ -ა ღერძში | | |

არსებული მოსაცდელის ჭრილი 1-1 ღერძებში მ. 1:100

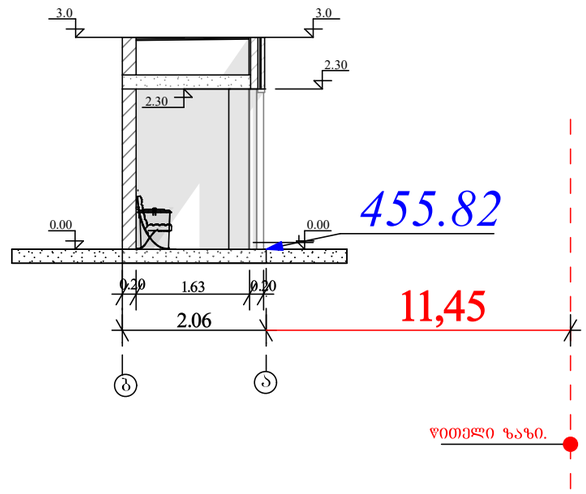


| | | | | | |
|---|---|---|---|---|---|
| პრ.მთ.არქ. | გიორგი დგებუაძე | | | ინვენტ. № | |
| არქიტექტორი | გიორგი დგებუაძე | | | | |
| დამკვეთი | შ.პს. "ეკო გაზი კლიუსი" | | | თარიღი | 31.03.2023 |
| | | | ქალაქი თბილისი, დავით აღმაშენებელის ხეივანი გაზ გამართი სადგური(ს/კ 01.72.14.006.338) | | |
| | | | | სტადია | ფურცელი ფურ-ბი |
| | | | | ა.პ. | 42 72 |
| | | | არსებული მოსაცდელის ჭრილი 1-1 | | |

# 1-1 սեկտոր գնահատման գործընթացի գծապատկեր




| | | | | | |
|---|---|---|---|---|---|
| | | | | | |
| | | | | | |
| | | | | | |

# არსებული მოსაცდელის ჭრილი 1-1

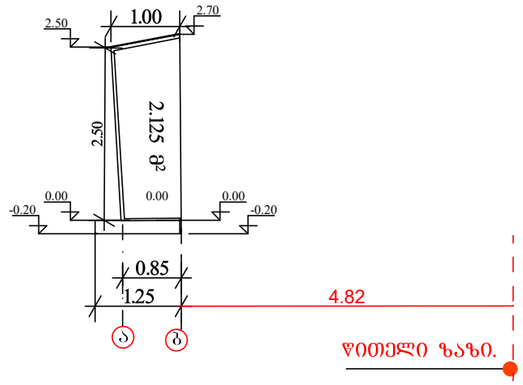


| | | | | | |
|---|---|---|---|---|---|
| პრ.მთ.არქ. | გიორგი დგებუაძე | | | ინვენტ. № | |
| არქიტექტორი | გიორგი დგებუაძე | | | | |
| დამკვეთი | შ.პს. "უკო გაზი ჯლიუსი" | | | თარიღი | 31.03.2023 |
| | | | ქალაქი თბილისი, დავით აღმაშენებელის ხეივანი გაზ გამართი სადგური(ს/კ 01.72.14.006.338) | | |
| | | | | სტადია | ფურცელი | ფურ-ბი |
| | | | | ა.პ. | 48 | 72 |
| | | | არსებული მოსაცდელის ჭრილი 1-1 | | |

# არსებული დამცავი კედელი ჭრილი 1-1 მ. 1:100

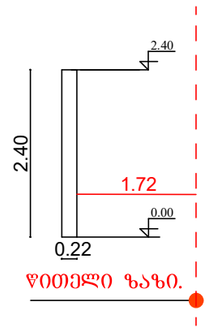


| | | | | | |
|---|---|---|---|---|---|
| პრ.მთ.არქ. | ბიორგი დგებუაძე | | | ინვენტ. № | |
| არქიტექტორი | ბიორგი დგებუაძე | | | | |
| დამკვეთი | შპს. "ეკო ბაზი კლიუსი" | | | თარიღი | 31.03.2023 |
| | | | ქალაქი თბილისი, დავით აღმაშენებლის ხეივანი გაზ გამართი სადგური(ს/კ 01.72.14.006.338) | | |
| | | | | სტადია | ფურცელი | ფურ-ბი |
| | | | | ა.პ. | 51 | 72 |
| | | | არსებული დამცავი კედლის ჭრილი 1-1 | | |

# არსებული დამცავი კედლის ჭრილი

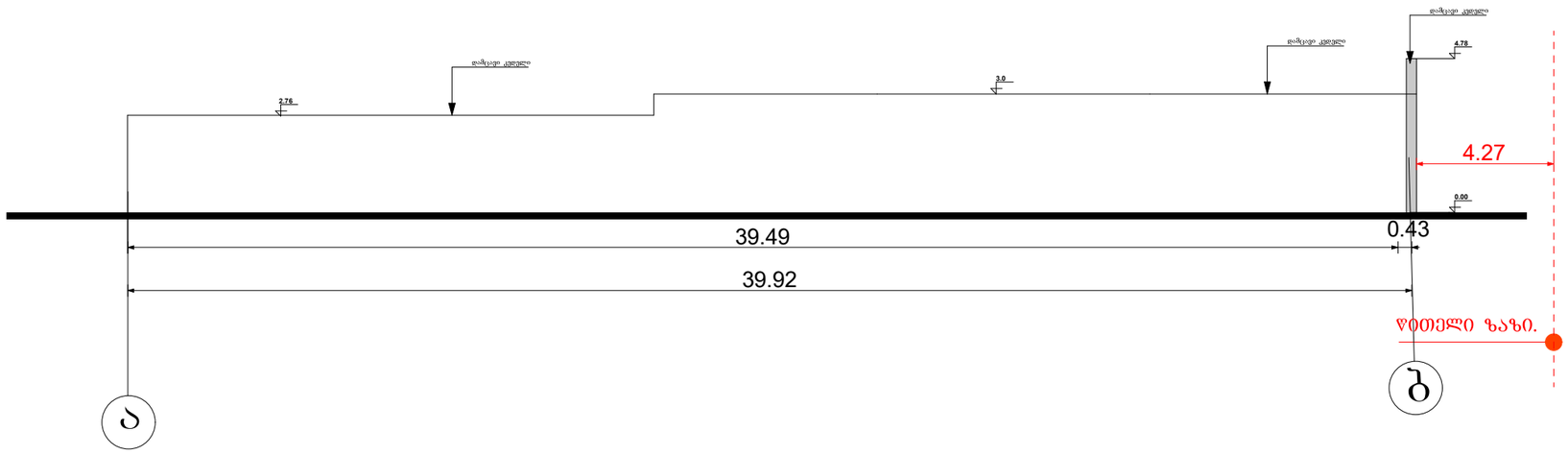


| | | | | | |
|---|---|---|---|---|---|
| პრ.მთ.არქ. | გიორგი დგებუაძე | | | ინვენტ. № | |
| არქიტექტორი | გიორგი დგებუაძე | | | | |
| დამკვეთი | შპს. "ეკო გაზი პლიუსი" **შპს "ეკოგაზ პლიუსი** | | | თარიღი | 31.03.2023 |
| | | | ქალაქი თბილისი, დავით აღმაშენებლის ხეივანი გაზ გამართი სადგური(ს/კ 01.72.14.006.338) | | |
| | | | არსებული დმცავი კედლის ჭრილი 1-1 ღერძებში | სტადია | ფურცელი | ფურ-ბი |
| | | | | ა.პ. | 54 | 72 |

# საპროექტო ბენზინის რეზერვუარის ჭრილი 1-1

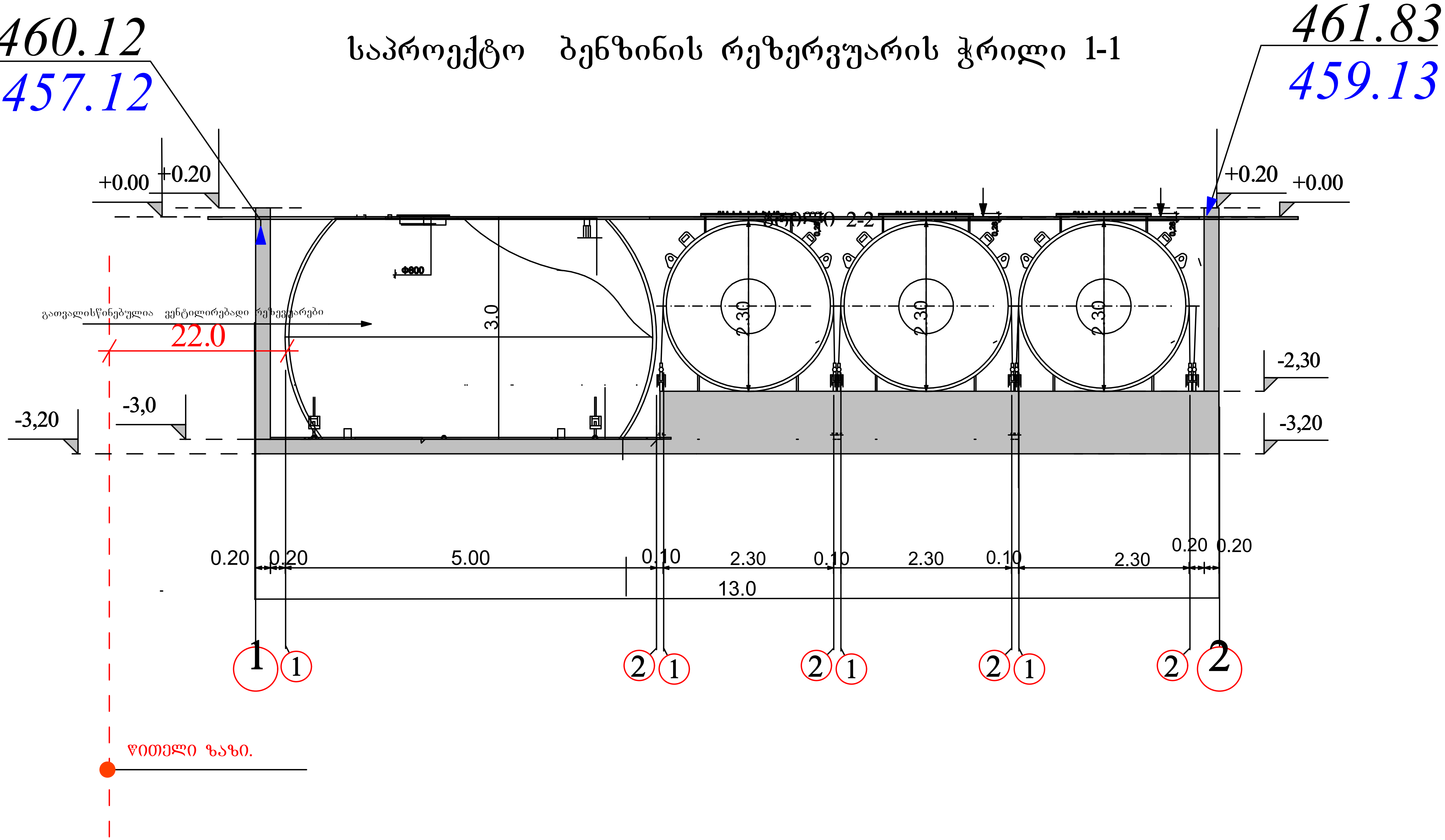


| | | | | | |
|---|---|---|---|---|---|
| პრ.მთ.არქ. | გიორგი დგებუაძე | | | ინვენ..№ | |
| არქიტექტორი | გიორგი დგებუაძე | | | | |
| დამკვეთი | შ.პ.ს. "ეკო გაზი პლიუსი" | | | თარიღი | 31.03.2023 |
| | | | ქალაქი თბილისი, დავით აღმაშენებლის ხეივანი გაზ გამართი სადგური(ს/კ 01.72.14.006.338) | | |
| | | | | სტადია | ფურცელი / ფურ-ბი |
| | | | | მ. 1:100 | 57 / 72 |
| | | | საპროექტო ბენზინ რეზერვუარის ჭრილი 1-1 | | |

# საპროექტო დამცავი კედელი ჭრილი 1-1 მ. 1:100

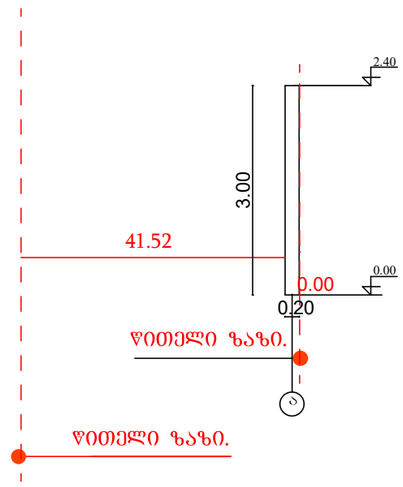


| | | | | | |
|---|---|---|---|---|---|
| პრ.მთ.არქ. | ბიორგი დგებუაძე | | | ინვენტ. № | |
| არქიტექტორი | ბიორგი დგებუაძე | | | | |
| დამკვეთი | შ.პ.ს. "ეკო გაზი კლიუსი" | | | თარიღი | 31.03.2023 |
| | | | ქალაქი თბილისი, დავით აღმაშენებლის ხეივანი გაზ გამართი სადგური(ს/კ 01.72.14.006.338) | | |
| | | | | სტადია | ფურცელი ფურ-ბი |
| | | | | ა.პ. | 61 72 |
| | | | საპროექტო დამცავი კედლის ჭრილი 1-1 | | |

# საპროექტო დამცავი კედელი ჭრილი 1-1 მ. 1:100

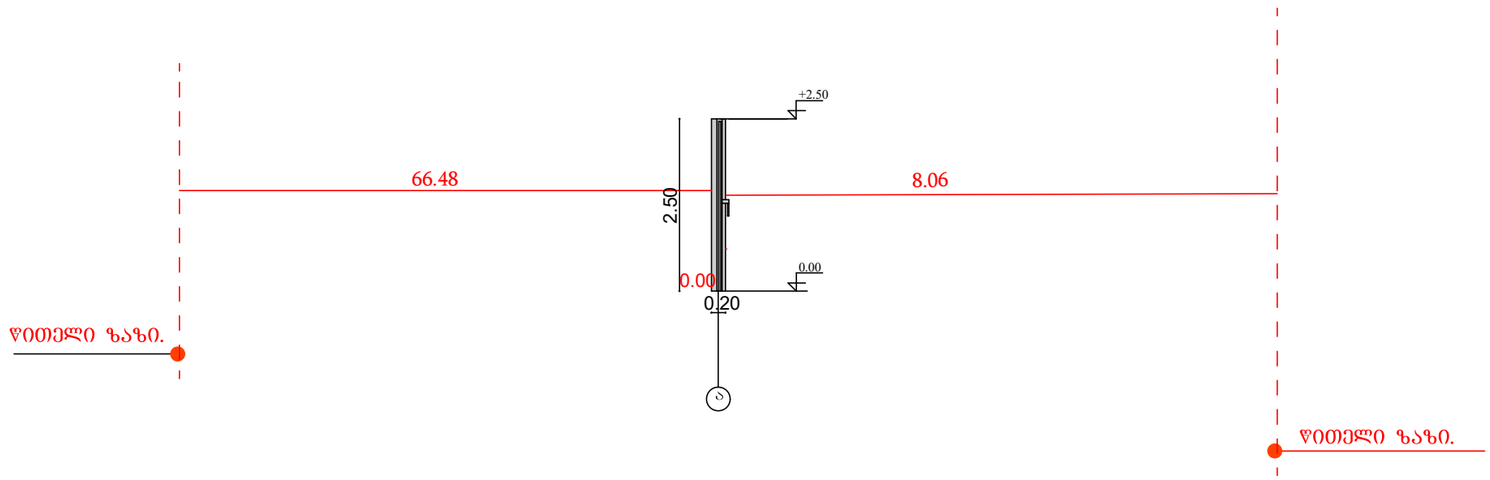


| | | | | | |
|---|---|---|---|---|---|
| არ.მთ.არქ. | გიორგი დგებუაძე | | | ნიშნტ. № | |
| არქიტექტორი | გიორგი დგებუაძე | | | | |
| დამკვეთი | შ.პ.ს. "ეკო ბაზი კლიუსი" | | | თარიღი | 31.03.2023 |
| | | | ქალაქი თბილისი, დავით აღმაშენებელის ხეივანი გაზ გამართი სადგური(ს/კ 01.72.14.006.338) | | |
| | | | | სტადია | ფურცელი ფურ-ბი |
| | | | | ა.პ. | 64 72 |
| | | | საპროექტო დამცავი კედლის ჭრილი 1-1 | | |