შენობა-ნაგებობის უსაფრთხოების წესებთან შესაბამისობის ანალიზი

განმარტებითი ბარათი

- ***დაგეგმარების საფუძვლები და მიზნები:***

- საპროექტო სამუშაოები განხორციელებულია სსიპ ქალაქ თბილისის მუნიციპალიტეტის არქიტექტურის სამსახურის N6333806 (20.02.2023) მიწის ნაკვეთის სამშენებლოდ გამოყენების პირობების საფუძველზე.

- ***საპროექტო მიწის ნაკვეთის მდებარეობა და აღწერა:***

საპროექტო ტერიტორია მდებარეობს ქ.თბილისში, სოფელ დიღომში, არქანჯელო ლამბერტის ქუჩა N 36-ში (ს.კ. 01.72.14.040.570). 707 კვ.მ.-ის მქონე მიწის ნაკვეთს, ჩრდილოეთის მხრიდან ესაზღვრება არსებული გზა, ხოლო სხვა გვერდებიდან გარშემოსაზღვრულია რეგისტრირებული საკადასტრო ერთეულებით.

- ***საპროექტო ობიექტის სტრუქტურისა და მოცულობით-სივრცითი დაგეგმარების აღწერა:***

პროექტი ითვალისწინებს მიწის დონიდან 21.35 მ. სიმაღლის მრავალბინიანი საცხოვრებელი სახლის მშენებლობას. შენობის კონსტრუქციული სართულიანობა არის 6 მიწისზედა და 1 მიწისქვეშა სართული.

შენობის ყველაზე მაღლა მდებარე დაკავებული იატაკი, 15.5 მ.-ზე მდებარეობს. აქედან გამომდინარე შენობა არ ხვდება მაღლივ კატეგორიაში.

კონსტრუქციული სტრუქტურა ადგილზე ფორმირებული რკინა/ბეტონის მონოლითური კარკასია. შემავსებლად გამოიყენება ბლოკი.

- ***ნულოვანი ნიშნულის განსაზღვრა:***

+/-0.00 ნიშნული განსაზღვრულია კანონმდებლობის შესაბამისად მიწისპირა სართულის კონსტრუქციული იატაკის ზედაპირზე და გათვალისწინებულია მიწის პირის დონეზე. +/-0.00 = 485.60

- ***საპროექტო ობიექტის მხატვრულ-ესთეტიკური გადაწყვეტა:***

ფასადები მოეწყობა არქიტექტურული პროექტის შესაბამისად.

- ***საპროექტო შენობაში გათვალისწინებულია:***

o ხელის ცეცხლმაქრები ს დაკავებულობაში;

o კვამლაღმომჩენი და კვამლზე მოერაგირე მაუწყებელი;

o მილდგარების სისტემა;

o ხელით სამართავი განგაშის სისტემა;

- ***დაგეგმარებისთვის გამოყენებული კანონმდებლობის აღწერა:***

o საქართველოს მთავრობის N41 (28.01.2016) დადგენილება - ტექნიკური რეგლამენტის

შენობა-ნაგებობის უსაფრთხოების წესების დამტკიცების თაობაზე.

o ტექნიკური რეგლამენტი - „მისაწვდომობის ეროვნული სტანდარტი“.

o ქ. თბილისის მუნიციპალიტეტის საკრებულოს N14-39 (24.05.2016) დადგენილება - ქ.

თბილისის მუნიციპალიტეტის ტერიტორიების გამოყენებისა და განა შენია ნების

რეგულირების წესების დამტკიცების შესახებ.

ი მშენებლობის ნებართვის გაცემისა და შენობა-ნაგებობის ექსპლუატაციაში მიღების წესისა და პირობების შესახებ საქართველოს მთავრობის №255 (31.05.2019) დადგენილება

შენობა-ნაგებობის უსაფრთხოების წესებთან შესაბამისობის ანალიზის ცხრილები

გამოყენებული წესები - „შენობა-ნაგებობის უსაფრთხოების წესები“

დს დამხმარე სათავსები -2.80 +0.00
სც-2 +/-0.00; +6.20; +9.30; +12.40; +15.50 ნიშნულებზე საცხოვრებელი ბინები

<u>კონსტრუქციის ტიპი:</u>	
განსაზღვრეთ კონსტრუქციის არსებული შენობისთვის: მაგალითი: II-A, II-B, V-A, V-B	
განსაზღვრეთ კონსტრუქციის ტიპი ახალი შენობისთვის: მაგალითი: II-A, II-B, V-A, V-B	**I-B**
შერეული კონსტრუქციის შემთხვევაში მიუთითეთ ტიპები, რომელიც გამოყენებული იქნება, განსაზღვრეთ ტიპები და მათი მდებარეობა:	

სიმაღლის შეზღუდვები **ცხრილი 503 -ის მიხედვით**		
დაკავებულობები	დასაშვები სართულიანობა	შემოთავაზებული სართულიანობა
დს	**5**	**2 (-2.80; +0.00)**
სც-2	**11**	**6**
	დასაშვები სიმაღლე	შემოთავაზებული სიმაღლე
შენობის სიმაღლე =	48.80 მ.	21.35მ.
მიწის დონის ზემოთ სართულების რაოდენობა =		**6**
მიწის დონის ქვემოთ სართულ(ებ)ის რაოდენობა =		**1**

ფართობის შეზღუდვები ცხრილი 503 -ის მიხედვით		
დაკავებულობები	დასაშვები ფართობი კვ.მ.	შემოთავაზებული ფართობი კვ.მ.
დს	3300	**241.70** მ^2
სც-2	შეუზღუდავი	1078.7 მ^2
შემოთავაზებული ფართობების ჯამი =	**1320.40 კვ.მ.**	
სართულების რაოდენობა =	**7(მათ შორის 1მიწისქვეშა)**	
შენობის საერთო ფართობი =	**11320.40კვ.მ.**	

გარე კედლის ცეცხლმედეგობისა და ღიობისადმი მოთხოვნები ცხრილების 602-ის და 705.8 -ის მიხედვით									
გარე კედელი	ხანძარსაწინააღმდეგო მანძილი (მეტრი)	ცეცხლმედეგობის		კედლის ღიობების ფართობი (კედლის %)					
		მოთხოვნილი	გათვალისწინებული	დასაშვები			გათვალისწინებული		
				დაცული	დაუცველი საშხეფებით	დაუცველი	დაცული	დაუცველი საშხეფებით	დაუცველი
1-4	**9მ.<**	**0**	**0**			**შეუზღუდავია**			**შეუზღუდავია**
დ-ა	**0.05-0.45**	**1**	**1**			**დაუშვებელია**			**0%**
4-1	**9მ.<**	**0**	**0**			**შეუზღუდავია**			**შეუზღუდავია**
ა-დ	**0.50**	**1**	**1**			**დაუშვებელია**			**0%**

ხანძრისაგან დაცვის სისტემებისადმი მოთხოვნები								
დაკავებულობები/ სივრცეები/გასასვლელი საშუალებები	ავტოსაშხეფი სისტემა	ალტერნატიული ავტომატური ცეცხლსაქრობი სისტემები	სახანძრო განგაშისა, კვამლაღმომჩენი და ცეცხლაღმომჩენი სისტემები	სახანძრო მილდგარებ ის სისტემები	კვამლის საკონტროლო სისტემები	ხელის ცეცხლმაქრე ბი	საავარიო განგაშის სისტემები	ჰაერის განიავების სისტემა
დს -2.80 დამხმარე სათავსები	-	-	**კი** (კვამლაღმომჩენი)	-		**კი**		მექანიკური განიავება
დს +0.00 დამხმარე სათავსები და მექანიკური დანადგარები	-	-	**კი** (კვამლაღმომჩენი)	-		**კი**	-	ბუნებრივი განიავება
საცხოვრებელი ჯგუფი **სც-2**	-	-	**კი** (კვამლზე მორეაგირე მაუწყებელი)	-	-	-	-	ბუნებრივი განიავება
კიბის უჯრედი	-	-	-	-	-	-	-	ბუნებრივი განიავება
ლიფტის შახტა					**დაწნევის სისტემა**			ბუნებრივი განიავება
დერეფანი	-	-	**კი** (კვამლაღმომჩენი)	**კი**	-	**კი +0.00**	**კი**	**ბუნებრივი და მექანიკური განიავება**
სახანძრო-სამაშველო სამსახურის მიერ გამოსაყენებელი მისაერთებლები				**კი** (სახანძრო-სამაშველო სამსახუღათან შეთანხმება-რეკომენდაციით)				
სახანძრო ტუმბოები და წყლის რეზერვუარი				**არა**				

განიავებისადმი მოთხოვნები		
დაკავებულობები/სივრცეები/გასასვლელი საშუალებები	ბუნებრივი განიავება	მექანიკური განიავება
დს -2.80	კი	კი
საცხოვრებელი ჯგუფი სც-2	კი	-
კიბის უჯრედი	კი	-
დერეფანი	კი	კი

თითოეული სართულიდან გასასვლელი საშუალება									
სართულები	დაკავებულობა და დაკავებულობის დატვირთვის ჯამური მაჩვენებელი	მოთხოვნილი გასასვლელების/გასასვლელთან მისადგომის რაოდენობა	გათვალისწინებული გასასვლელების/ გასასვლელთან მისადგომის რაოდენობა და ტიპი	გასასვლელი საშუალებების სიგანე(მეტრი)					
				გზა-კიბეები		დერაფანი,		გასასვლელის გზა-კარი	
				მოთხოვნილი	გათვალისწინებული	მოთხოვნილი	გათვალისწინებული	მოთხოვნილი	გათვალისწინებული
მიწისქვეშა სართული -2.80	დს	1	1 (შიგაგასასვლელის გზა-კიბე)	1,20	1.20 (სახელურებს შორის)	1.20	1.20<	0.82	0.82<
I სართული	სვ	1	1 (2 გზა-კარი)	-	-	1.20	1.20<	0.82	0.82<
II სართული	სც-2	1	1 (შიგაგასასვლელის გზა-კიბე)	1,20	1.20 (სახელურებს შორის)	1.20	1.20<	0.82	0.82<
III სართული	სც-2	1	1 (შიგაგასასვლელის გზა-კიბე)	1,20	1.20 (სახელურებს შორის)	1.20	1.20<	0.82	0.82<
IV სართული	სც-2	1	1 (შიგაგასასვლელის გზა-კიბე)	1,20	1.20 (სახელურებს შორის)	1.20	1.20<	0.82	0.82<
V სართული	სც-2	1	1 (შიგაგასასვლელის გზა-კიბე)	1,20	1.20 (სახელურებს შორის)	1.20	1.20<	0.82	0.82<
VI სართული	სც-2	1	1 (შიგაგასასვლელის გზა-კიბე)	1,20	1.20 (სახელურებს შორის)	1.20	1.20<	0.82	0.82<

წყალსადენი სისტემის ფიქსირებული მოწყობილობების რაოდენობა სც-2 ქვეჯგუფ; **დს; სვ; სც-2** ცხრილი 1602.1-ის მიხედვით											
სართულები	ერთეულები	ფიქსირებული მოწყობილობები									
		უნიტაზი (ერთ ერთეულზე)		ტუალეტის ხელსაბანები (ერთ ერთეულზე)		აბაზანა/შხაპი (ერთ ერთეულზე)		სამზარეულოს ნიჟარა (ერთ საცხოვრებელ ერთეულზე)		ავტომატური სარეცხი მანქანის მისაერთებელი (ერთ საცხოვრებელ ერთეულზე) სხვა საშუალებები	
		მოთხოვნილი	წარმოდგენილი	მოთხოვნილი	წარმოდგენილი	მოთხოვნილი	წარმოდგენილი	მოთხოვნილი	წარმოდგენილი	მოთხოვნილი	წარმოდგენილი
-2.80	**დს** დდ 9	0	0	0	0	0	0	0	0	0	0
I სართული	სც-2 (ბინები) დდ 6	3	3	3	3	3	3	3	3	3 (1 სამზ. ნიჟარა 1 საცხ. ერთეულზე; 1 ავტომატური სარეცხი მანქანის მისაერთებელი ყოველ 20 საცხ.	3
II სართული	სც-2 (ბინები) დდ 8	4	4	4	4	4	4	4	4	4 (1 სამზ. ნიჟარა 1 საცხ. ერთეულზე; 1 ავტომატური სარეცხი მანქანის მისაერთებელი ყოველ 20 საცხ. ერთეულზე)	4
III სართული	სც-2 (ბინები) დდ 13	5	5	5	5	5	5	5	5	5 (1 სამზ. ნიჟარა 1 საცხ. ერთეულზე; 1 ავტომატური სარეცხი მანქანის მისაერთებელი ყოველ 20 საცხ. ერთეულზე)	5
IV სართული	სც-2 (ბინები) დდ 13	5	5	5	5	5	5	5	5	5 (1 სამზ. ნიჟარა 1 საცხ. ერთეულზე; 1 ავტომატური სარეცხი მანქანის მისაერთებელი ყოველ 20 საცხ. ერთეულზე)	5

V სართული	სც-2 (ბინები) დდ 13	5	5	5	5	5	5	5	5	5 (1 სამზ. ნიჟარა 1 საცხ. ერთეულზე; 1 ავტომატური სარეცხი მანქანის მისაერთებელი ყოველ 20 საცხ. ერთეულზე)	5
VI სართული	სც-2 (ბინები) დდ 13	5	5	5	5	5	5	5	5	5 (1 სამზ. ნიჟარა 1 საცხ. ერთეულზე; 1 ავტომატური სარეცხი მანქანის მისაერთებელი ყოველ 20 საცხ. ერთეულზე)	5

ՀԱՏԱԿԱՆ ՀԱՄԱԴԱՐԱՆ

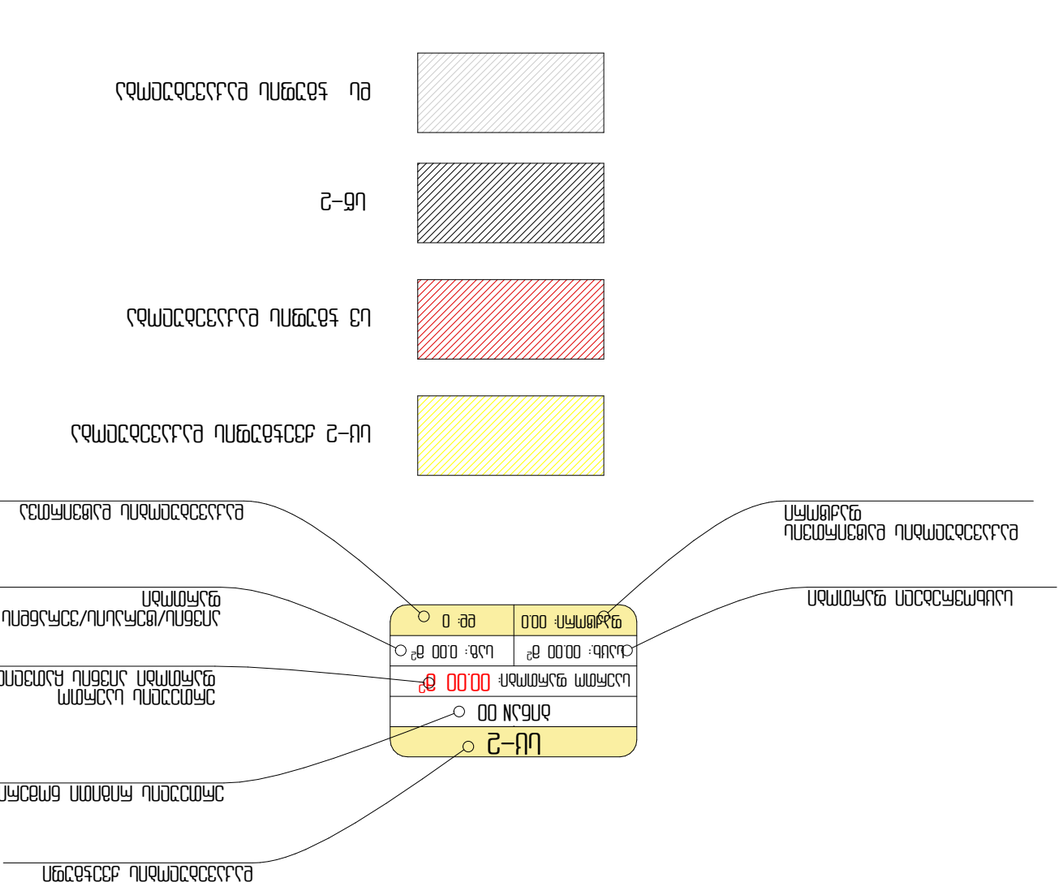
ՀԱՏԱԿԱՆ ՀԱՄԱԴԱՐԱՆ
ՇԻՆ–2
ՇԻՆ ՆՐՅՈՒ
ՀԱՐԿԱՅԻՆ ՄԱՍ՝ ±0.000
ՀԱՐԿԱՅԻՆ ՄԱՍ՝ 00.00 ՄՀ
ԱՆՇԱՐԺ՝ 0.000 ՄՀ
ՔԱՆԱԿ՝ 00.00 ՄՀ
ՊԱՏԱՍՏԱՆ՝ 000
ԲԱՐ՝ 0
ՇԻՆ–2 ԱՅՐՎԱԾՔԻ ՊԱՏԱՍՏԱՆՈՎ ՀՈՂԱՄԱՍԻ ՀԱՏԱԿԱԳԾԱՅԻՆ ՊԼԱՆ
ՇԻՆ–2 ԱՅՐՎԱԾՔԻ ՊԱՏԱՍՏԱՆՈՎ ՀՈՂԱՄԱՍԻ ՀԱՏԱԿԱԳԾԱՅԻՆ ՊԼԱՆ
ՇԻՆ–2
ՀԱՐԿԱՅԻՆ ՄԱՍ՝ 00.00 ՄՀ
ԱՆՇԱՐԺ՝ 0.000 ՄՀ
ՔԱՆԱԿ՝ 00.00 ՄՀ
ՊԱՏԱՍՏԱՆ՝ 000
ԲԱՐ՝ 0
ՇԻՆ–2
ՀԱՐԿԱՅԻՆ ՄԱՍ՝ ±0.000
ՀԱՐԿԱՅԻՆ ՄԱՍ՝ 00.00 ՄՀ
ՇԻՆ ՆՐՅՈՒ
ՇԻՆ–2
ՀԱՏԱԿԱԳԾԱՅԻՆ ՊԼԱՆ

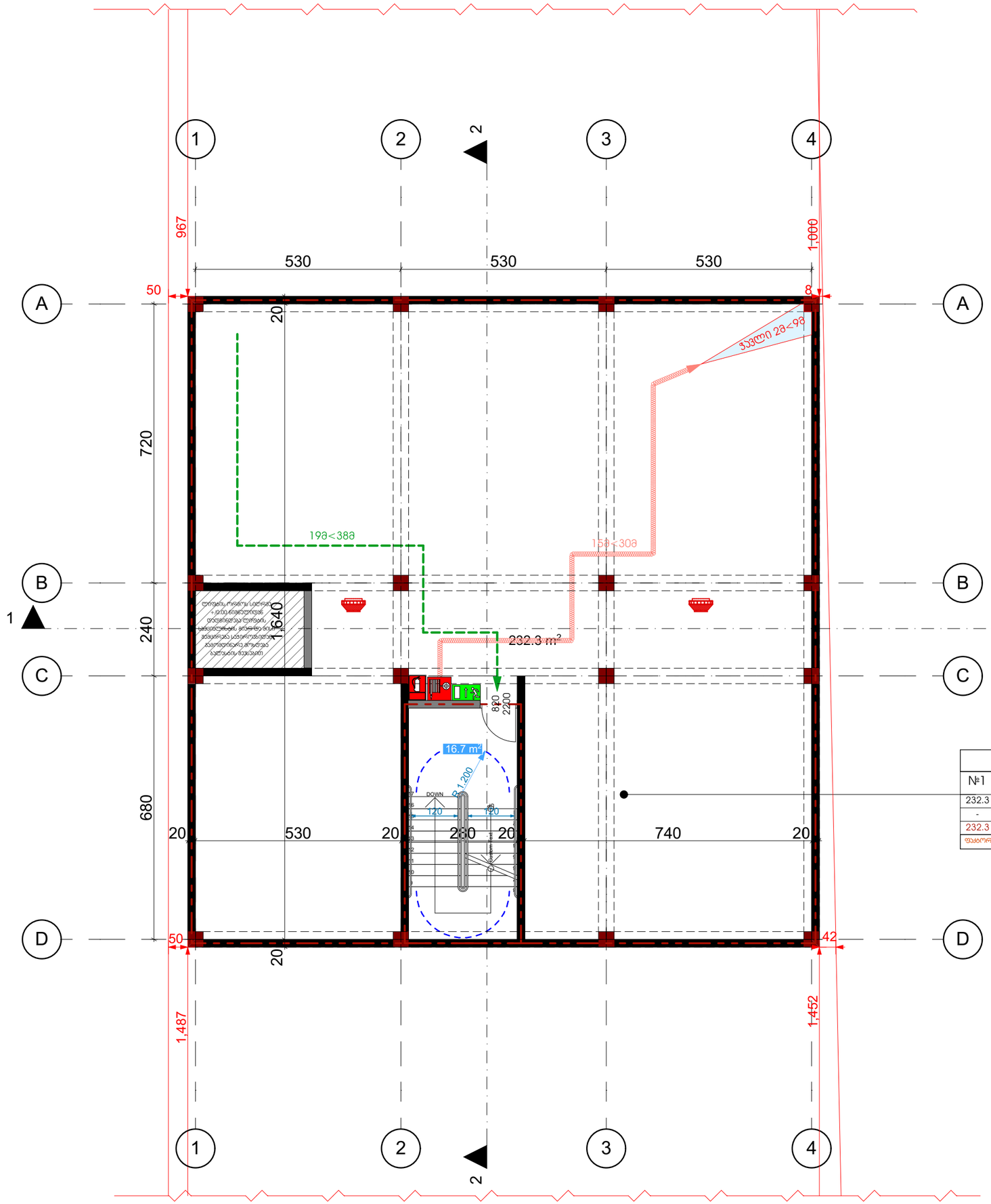

დს	
№1	დამხმარე ფართი
232.3	დამხმარე
-	საზაფხულო
232.3	საერთო
ფასადი: 27.9	დტ: 9

თბილისი 2023

ექსპლიკაცია

ფართების რაოდენობა	
სარდაფის ფართი	232.3
სადარბაზო და კიბის უჯრედი	16.7
ჯამი	249

შენიშვნები და პირობითი აღნიშვნა

პროექტის სახელწოდება

მრავალბინიანი საცხოვრებელი სახლი

ობიექტის მისამართი

ქ. თბილისი, სოფელი დიღომი, არქანჯელო ლამბერტის ქუჩა №36
(ს.კ: 01.72.14.040.570)

შ.პ.ს. "არქვეი"

ს.ნ.: 420425524

ელ-ფოსტა: arch.way@outlook.com

დირექტორი	უ.ჯანტარია
მთ. არქიტექტორი	დ. ჯაშია
დამკვეთი	შ.პ.ს. ენელია გრუპ

ნახაზის დასახელება

სარდაფის სართულის გეგმა

მასშტაბი	ფორმატი	გვერდი
1:100	A-3	

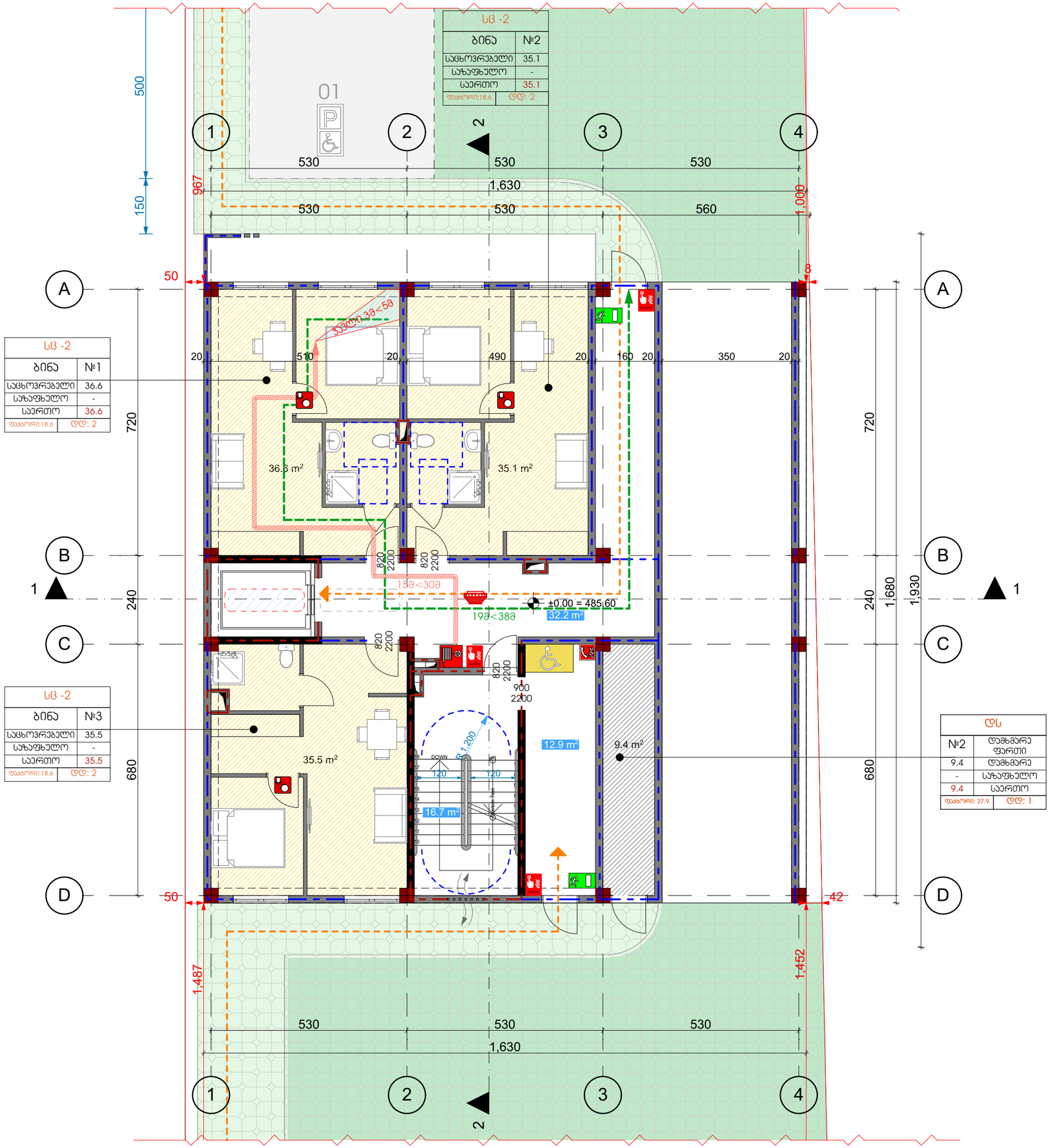

თბილისი 2023

ექსპლიკაცია

ფართების რაოდენობა	
საცხოვრებელი	107.2
დამხმარე	9.4
სადარბაზო და პირის უჯრედი	61.8
ჯამი	178.4

შენიშვნები და პირობითი აღნიშვნა

პროექტის სახელწოდება

მრავალბინიანი საცხოვრებელი სახლი

ობიექტის მისამართი

ქ. თბილისი, სოფელი დიღომი, არქანჯელო ლამბერტის ქუჩა №36
(ს.კ: 01.72.14.040.570)

შ.პ.ს. "არქვეი"

ს.ნ.: 420425524

ელ-ფოსტა: arch.way@outlook.com

დირექტორი უ.ჯანტარია

მთ. არქიტექტორი დ. ჯამია

დამკვეთი შ.პ.ს. ენელია გრუპ

ნახაზის დასახელება

I სართულის გეგმა

მასშტაბი	ფორმატი	გვერდი
1:100	A-3	

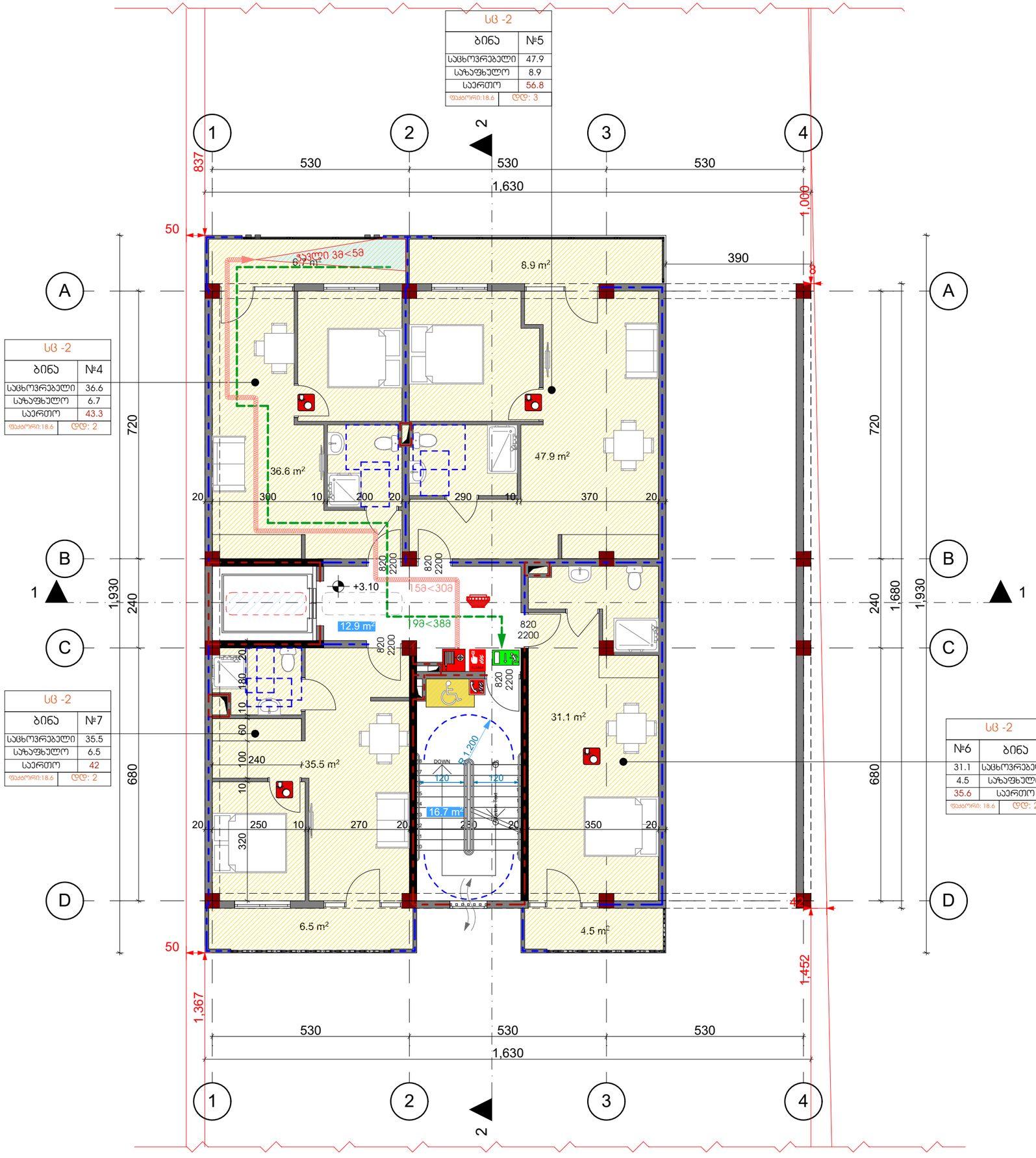

თბილისი 2023

ექსპლიკაცია

ფართების რაოდენობა	
საცხოვრებელი	151.1
საზაფხულო	26.6
სადარბაზო და პირის უჯრედი	29.6
ჯამი	207.3

შენიშვნები და პირობითი აღნიშვნა

პროექტის სახელწოდება

მრავალბინიანი საცხოვრებელი სახლი

ობიექტის მისამართი

ქ. თბილისი, სოფელი დიღომი, არქანჯელო ლამბერტის ქუჩა №36
(ს.კ: 01.72.14.040.570)

შ.პ.ს. "არქვეი"

ს.ნ.: 420425524

ელ-ფოსტა: arch.way@outlook.com

დირექტორი	უ.ჯანტარია
მთ. არქიტექტორი	დ. ჯაშია
დამკვეთი	შ.პ.ს. ენელია გრუპ

ნახაზის დასახელება

II სართულის გეგმა

მასშტაბი	ფორმატი	გვერდი
1:100	A-3	

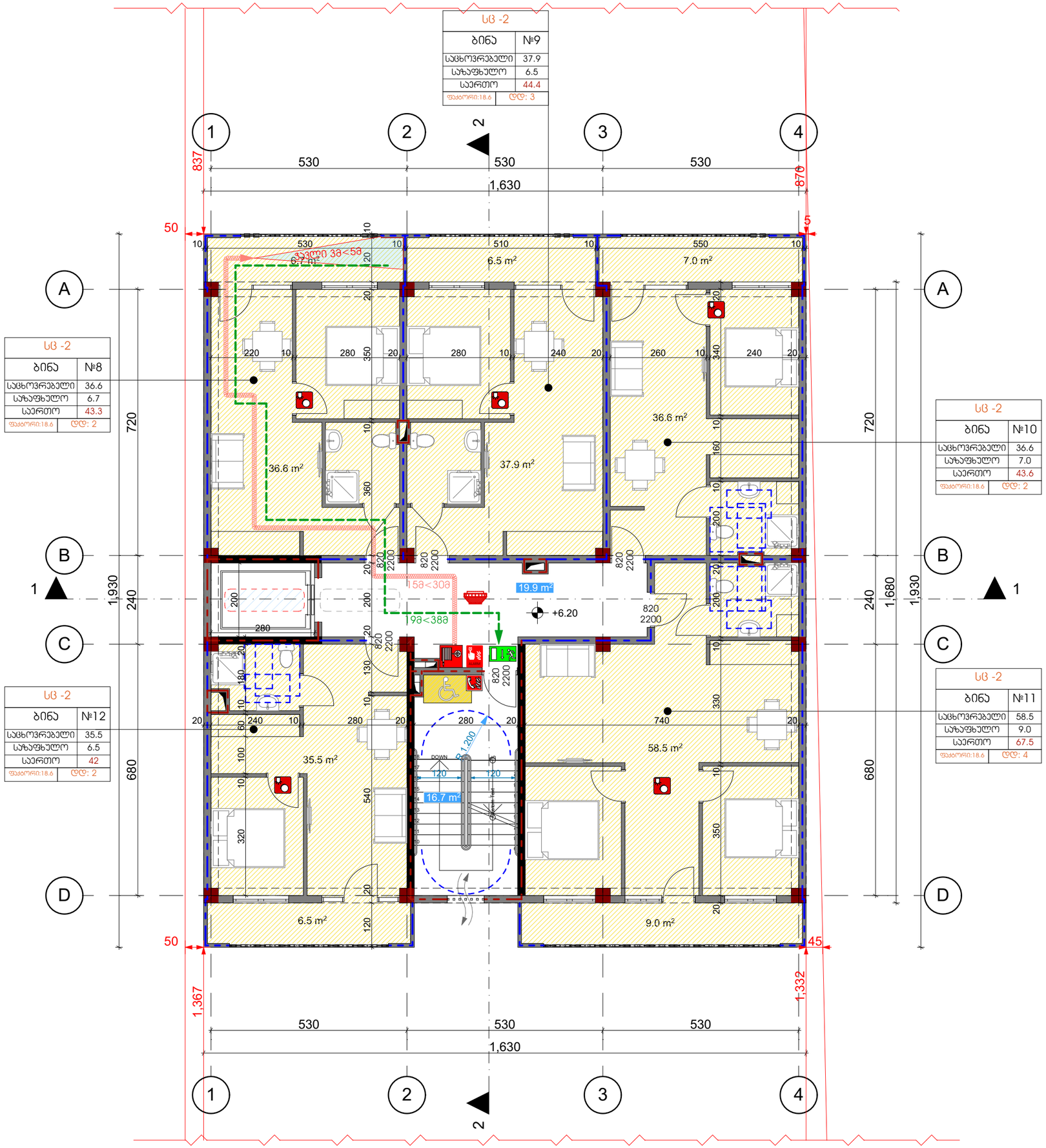

თბილისი 2023

ექსპლიკაცია

ფართების რაოდენობა	
საცხოვრებელი	205.1
საზაფხულო	35.7
სადარბაზო და პირის უჯრედი	36.6
ჯამი	277.4

შენიშვნები და პირობითი აღნიშვნა

პროექტის სახელწოდება

მრავალბინიანი საცხოვრებელი სახლი

ობიექტის მისამართი

ქ. თბილისი, სოფელი დიღომი, არქანგელოზ ლამბერტის ქუჩა №36
(ს.კ: 01.72.14.040.570)

შ.პ.ს. "არქვეი"

ს.კ.: 420425524
ელ-ფოსტა: arch.way@outlook.com

დირექტორი	უ.ჯანტარია
მთ. არქიტექტორი	დ. ჯაშია
დამკვეთი	შ.პ.ს. ენელია გრუპ

ნახაზის დასახელება

III სართულის გეგმა

მასშტაბი	ფორმატი	გვერდი
1:100	A-3	

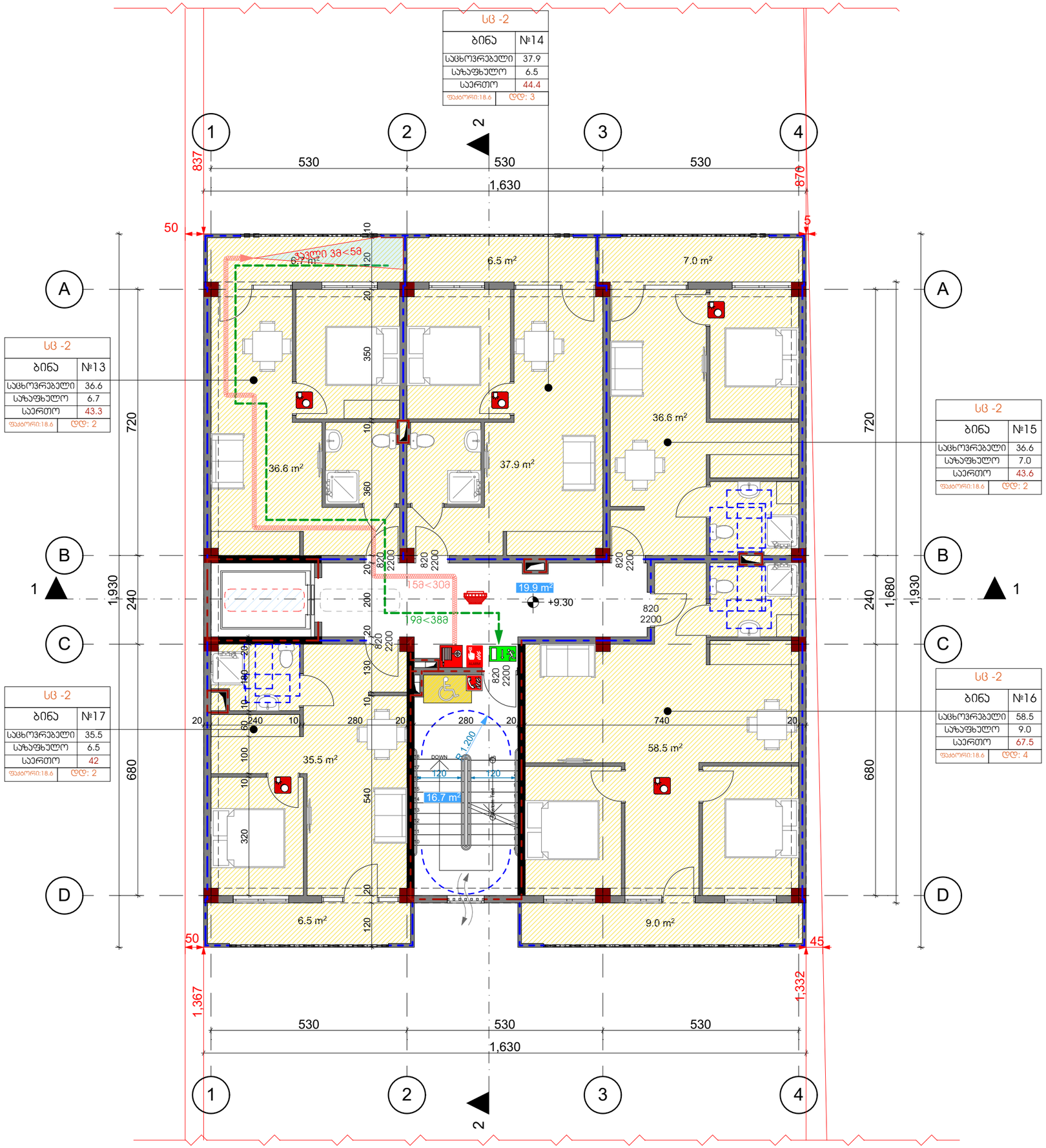

თბილისი 2023

ექსპლიკაცია

ფართების რაოდენობა	
საცხოვრებელი	205.1
საზაფხულო	35.7
სადარბაზო და პირის უჯრედი	36.6
ჯამი	277.4

შენიშვნები და პირობითი აღნიშვნა

პროექტის სახელწოდება

მრავალბინიანი საცხოვრებელი სახლი

ობიექტის მისამართი

ქ. თბილისი, სოფელი დიღომი, არქანგელოზ ლამბერტის ქუჩა №36
(ს.კ: 01.72.14.040.570)

შ.პ.ს. "არქვეი"

ARCHWAY

ს.ნ.: 420425524
ელ-ფოსტა: arch.way@outlook.com

დირექტორი უ.ჯანტურია

მთ. არქიტექტორი დ. ჯაშია

დამპროექტი შ.პ.ს. ენელია გრუპ

ნახაზის დასახელება

IV სართულის გეგმა

მასშტაბი	ფორმატი	გვერდი
1:100	A-3	

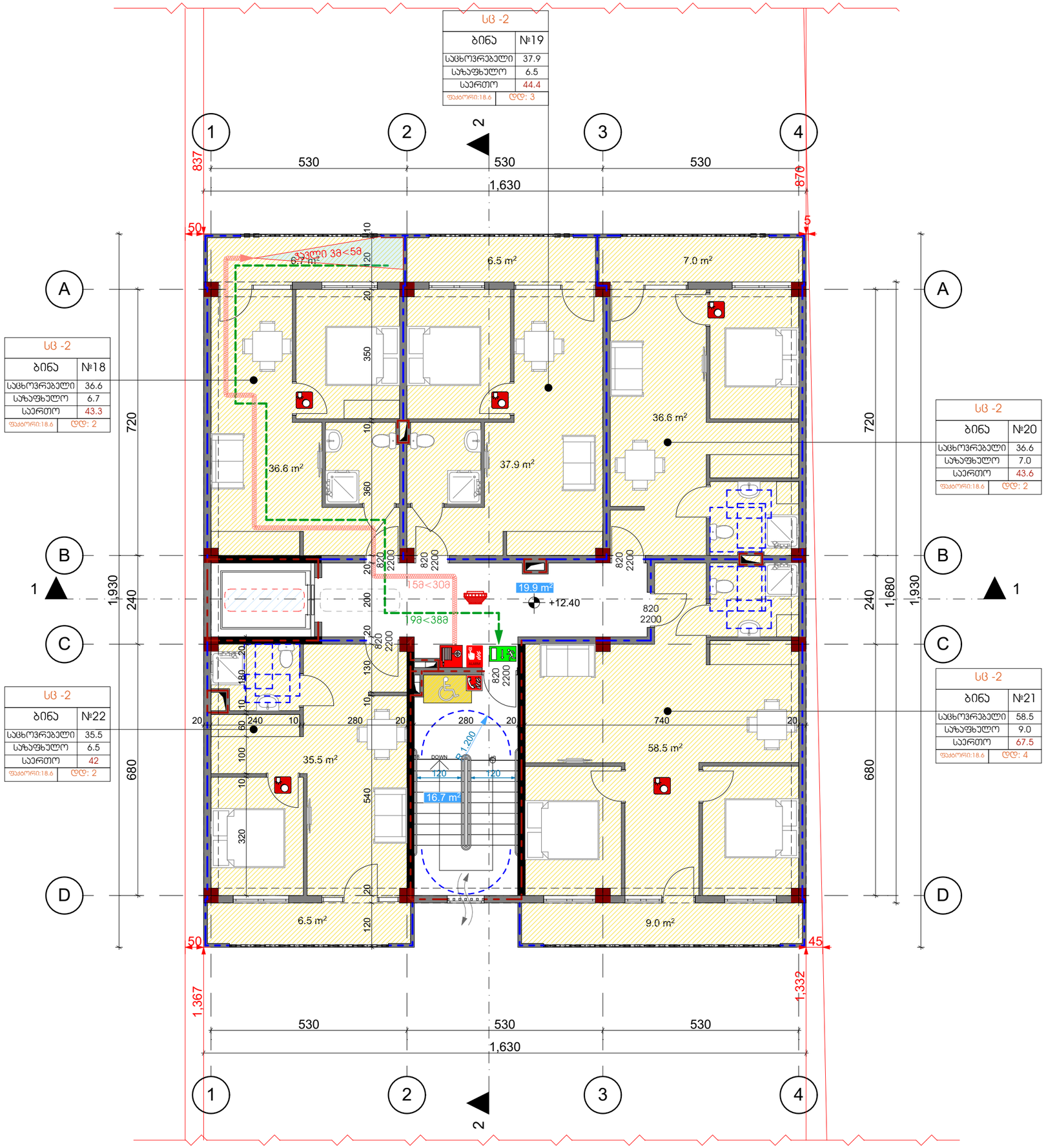

თბილისი 2023

ექსპლიკაცია

ფართების რაოდენობა	
საცხოვრებელი	205.1
საზაფხულო	35.7
სადარბაზო და პირის უჯრედი	36.6
ჯამი	277.4

შენიშვნები და პირობითი აღნიშვნა

პროექტის სახელწოდება

მრავალბინიანი საცხოვრებელი სახლი

ობიექტის მისამართი

ქ. თბილისი, სოფელი დიღომი, არქანჯელო ლამბერტის ქუჩა №36
(ს.კ: 01.72.14.040.570)

შ.პ.ს. "არქჯეი"

ს.ნ.: 420425524

ელ-ფოსტა: arch.way@outlook.com

დირექტორი	უ.ჯანტარია
მთ. არქიტექტორი	დ. ჯაშია
დამკვეთი	შ.პ.ს. ენელია გრუპ

ნახაზის დასახელება

V სართულის გეგმა

მასშტაბი	ფორმატი	გვერდი
1:100	A-3	

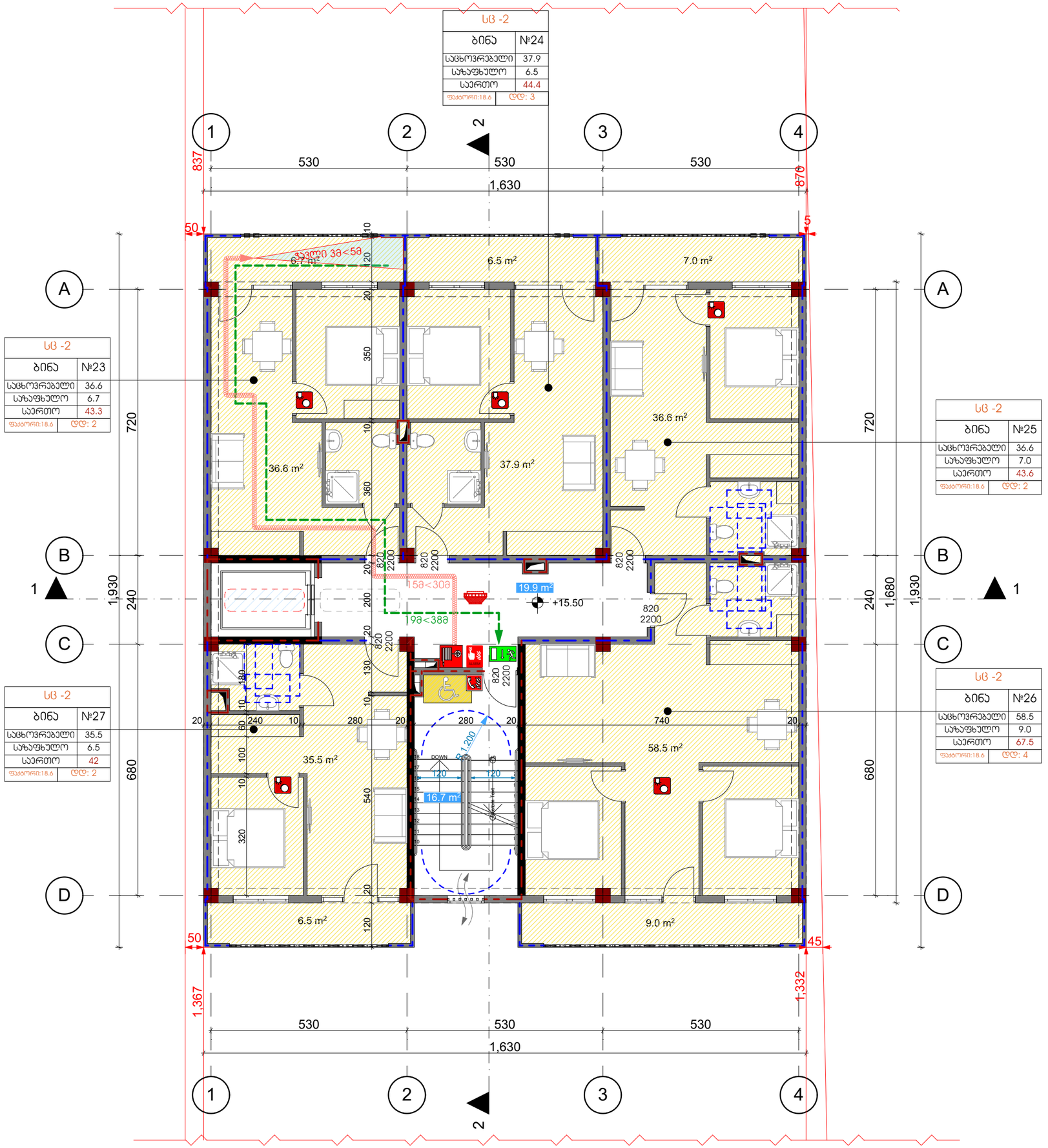

თბილისი 2023

ექსპლიკაცია

ფართების რაოდენობა	
საცხოვრებელი	205.1
საზაფხულო	35.7
სადარბაზო და პირის უჯრედი	36.6
ჯამი	277.4

შენიშვნები და პირობითი აღნიშვნა

პროექტის სახელწოდება

მრავალბინიანი საცხოვრებელი სახლი

ობიექტის მისამართი

ქ. თბილისი, სოფელი დიღომი, არქანგელო ლაბაურის ქუჩა №36
(ს.კ: 01.72.14.040.570)

შ.პ.ს. "არქვეი"

ს.ნ.: 420425524
ელ-ფოსტა: arch.way@outlook.com

დირექტორი უ.ჯანტურია
მთ. არქიტექტორი დ. ჯაშია
დამკვეთი შ.პ.ს. ენელია გრუპ

ნახაზის დასახელება

VI სართულის გეგმა

მასშტაბი	ფორმატი	გვერდი
1:100	A-3	

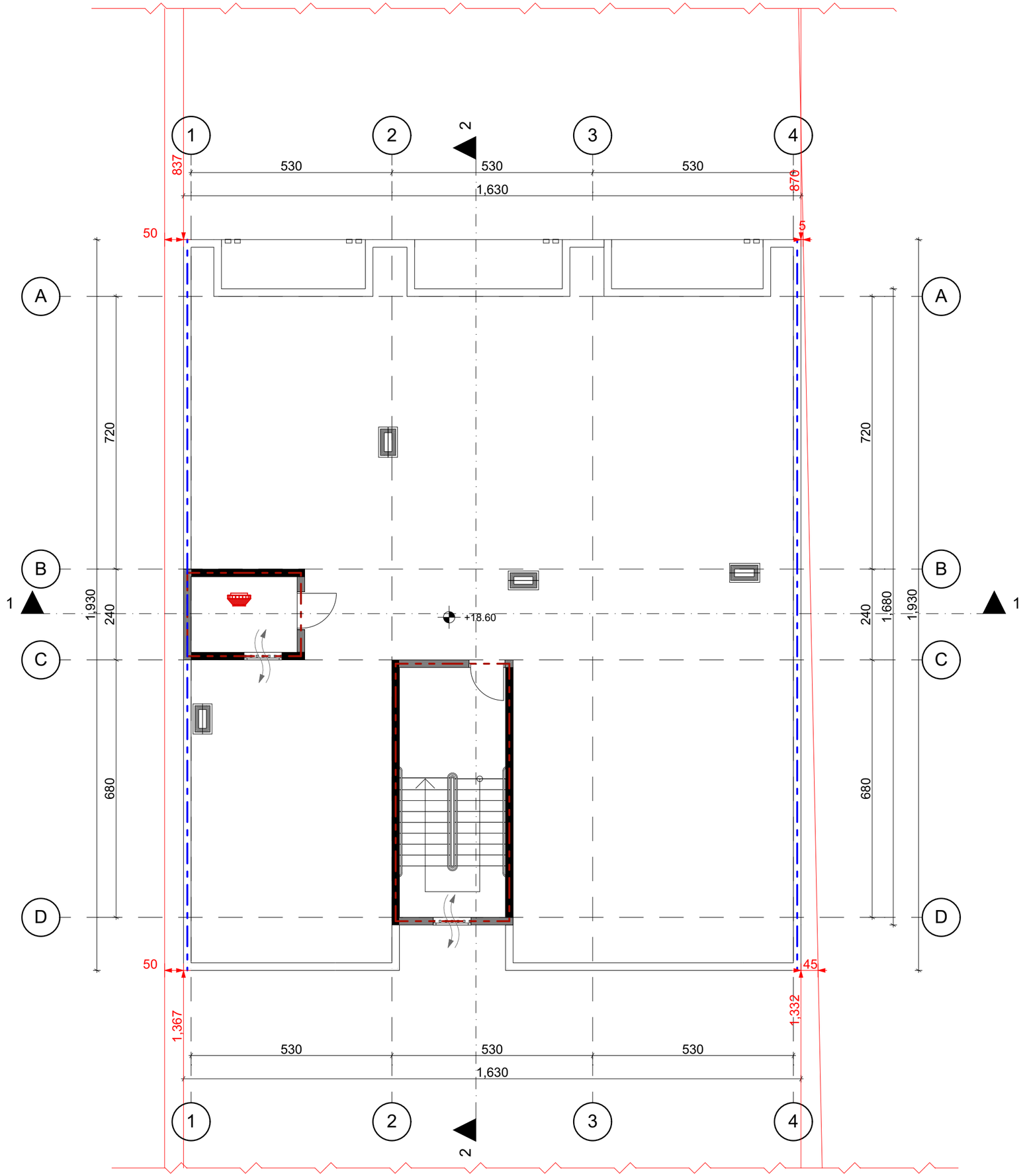

თბილისი 2023

ექსპლიკაცია

შენიშვნები და ჰიდრობიტი აღნიშვნა

პროექტის სახელწოდება

მრავალბინიანი საცხოვრებელი სახლი

ობიექტის მისამართი

ქ. თბილისი, სოფელი დიღომი, არქანგელო ლამბერტის ქუჩა №36
(ს.კ: 01.72.14.040.570)

შ.პ.ს. "არქვეი"

ს.ნ.: 420425524

ელ-ფოსტა: arch.way@outlook.com

დირექტორი	უ.ჯანტარია
მთ. არქიტექტორი	დ. ჯაშია
დამკვეთი	შ.პ.ს. ენელია გრუპ

ნახაზის დასახელება

სახურავის გეგმა

მასშტაბი	ფორმატი	გვერდი
1:100	A-3	

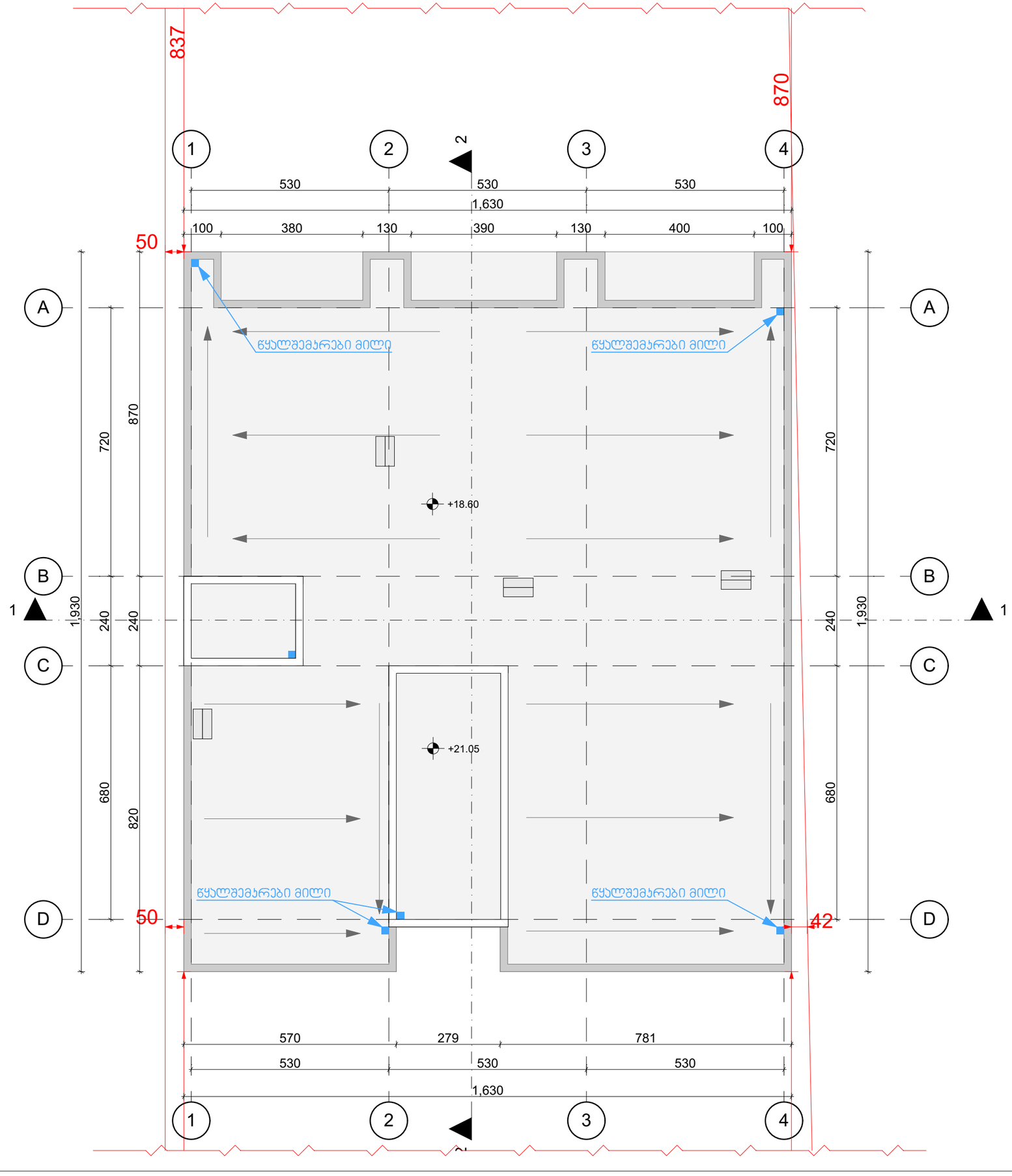

თბილისი 2023

ექსპლიკაცია

შენიშვნები და ჰიდრობიტი აღნიშვნა

პროექტის სახელწოდება

მრავალბინიანი საცხოვრებელი სახლი

ობიექტის მისამართი

ქ. თბილისი, სოფელი დიღომი, არქანგელოზ ლამბერტის ქუჩა №36
(ს.კ: 01.72.14.040.570)

შ.პ.ს. "არქვეი"

ს.ნ.: 420425524
ელ-ფოსტა: arch.way@outlook.com

დირექტორი	უ.ჯანტარია
მთ. არქიტექტორი	დ. ჯამია
დამპროექტი	შ.პ.ს. ენელია გრუპ

ნახაზის დასახელება

სახურავის გეგმა +21.05 ნიშნულზე

მასშტაბი	ფორმატი	გვერდი
1:100	A-3	

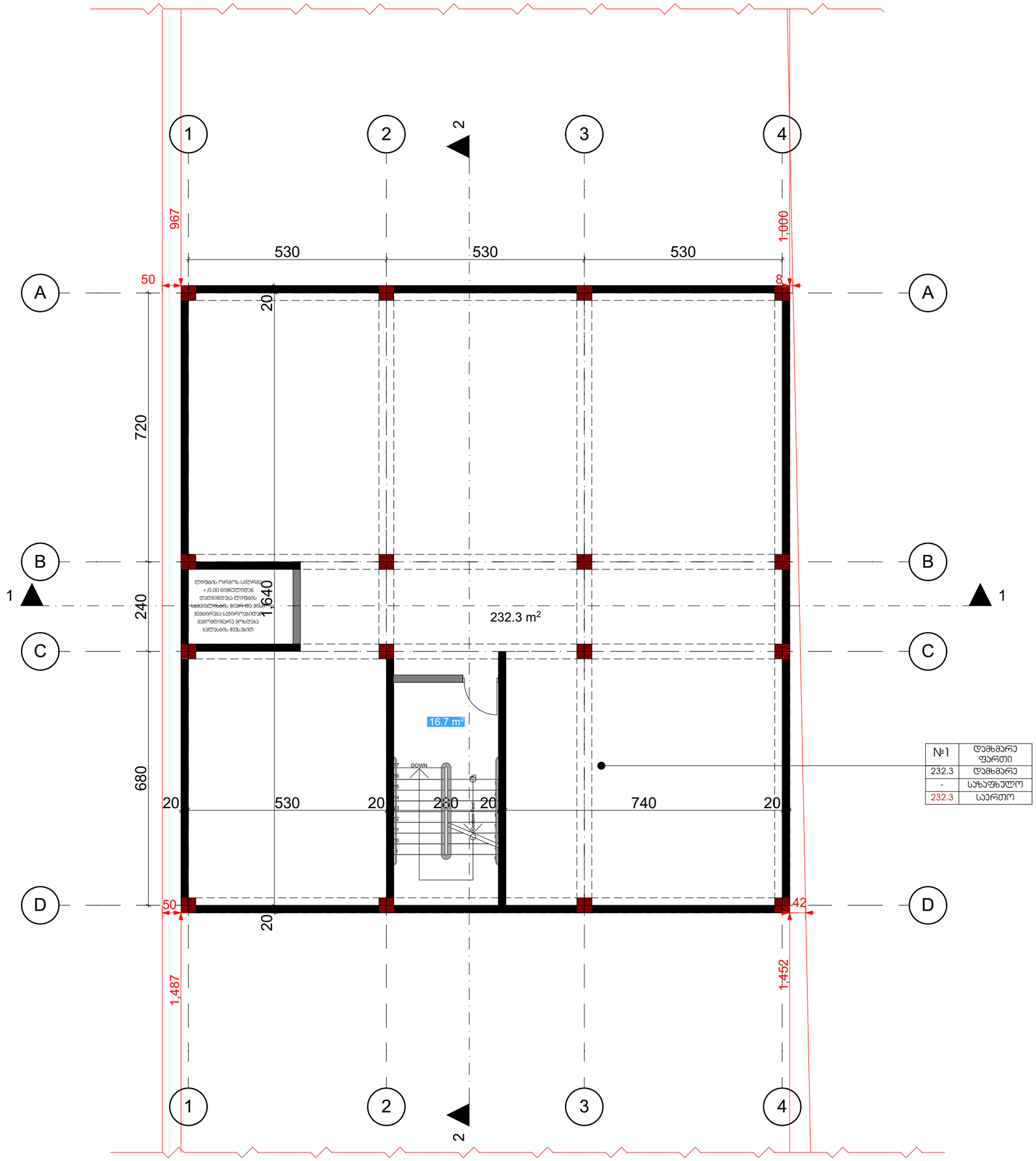

თბილისი 2023

ექსპლიკაცია

ფართების რაოდენობა	
სარდაფის ფართი	232.3
სადარბაზო და პიბის უჯრედი	16.7
ჯამი	249

შენიშვნები და პირობითი აღნიშვნა

პროექტის სახელწოდება

მრავალბინიანი საცხოვრებელი სახლი

ობიექტის მისამართი

ქ. თბილისი, სოფელი დიღომი, არქანგელო ლამბერტის ქუჩა №36
(ს.კ: 01.72.14.040.570)

შ.პ.ს. "არქკეი"

ს.ნ.: 420425524
ელ-ფოსტა: arch.way@outlook.com

დირექტორი	უ.ჯანტარია
მთ. არქიტექტორი	დ. ჯაშია
დამკვეთი	შ.პ.ს. ენელია გრუპ

ნახაზის დასახელება

სარდაფის სართულის გეგმა

მასშტაბი	ფორმატი	გვერდი
1:100	A-3	

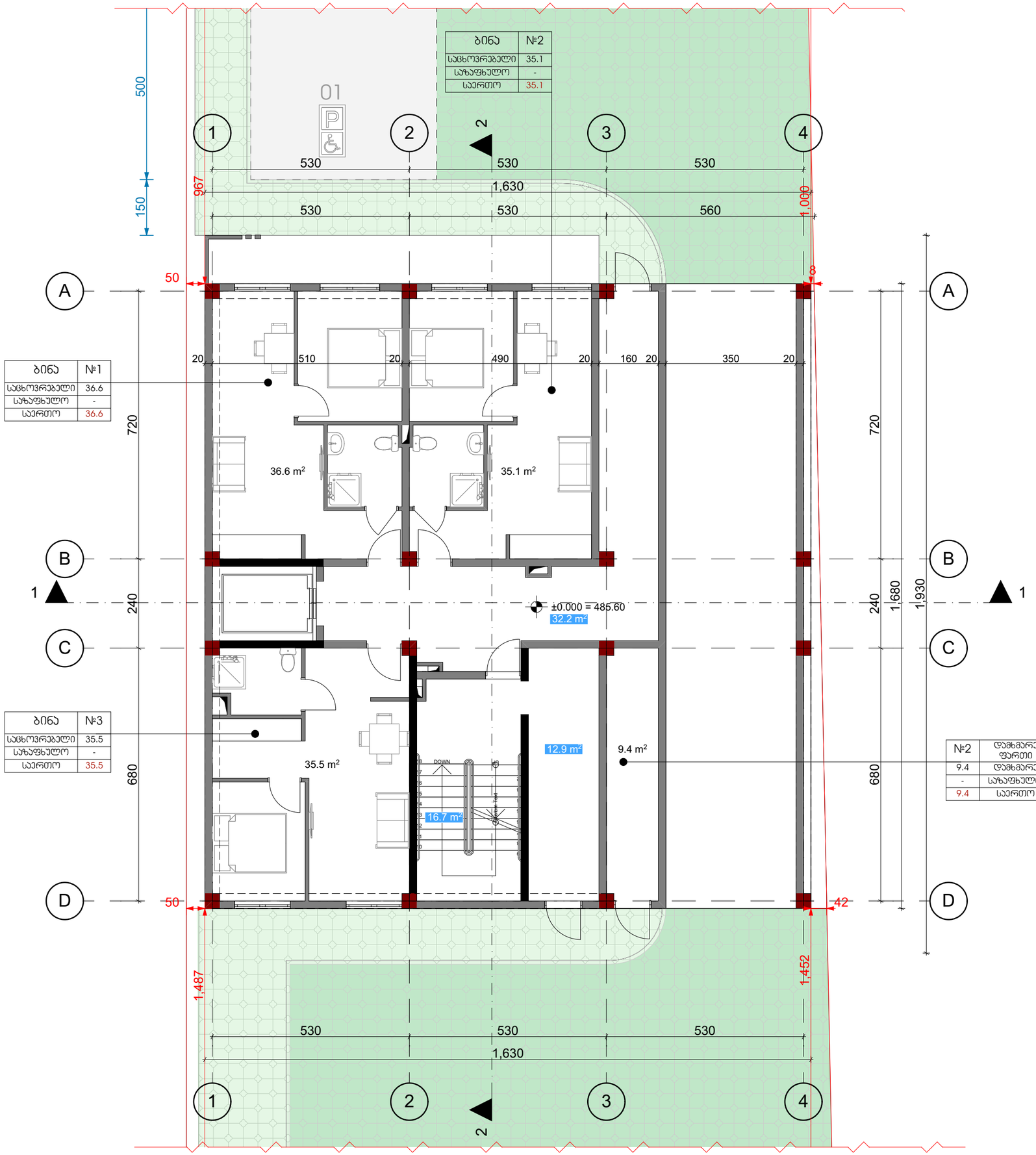

თბილისი 2023

ექსპლიკაცია

ფართების რაოდენობა	
საცხოვრებელი	107.2
დამხმარე	9.4
სადარბაზო და ბინის უჯრედი	61.8
ჯამი	178.4

შენიშვნები და პირობითი აღნიშვნა

პროექტის სახელწოდება

მრავალბინიანი საცხოვრებელი სახლი

ობიექტის მისამართი

ქ. თბილისი, სოფელი დიღომი, არქანჯელო ლამბერტის ქუჩა №36
(ს.კ: 01.72.14.040.570)

შ.პ.ს. "არქვეი"

ს.ნ.: 420425524

ელ-ფოსტა: arch.way@outlook.com

დირექტორი უ.ჯანტარია

მთ. არქიტექტორი დ. ჯამია

დამკვეთი შ.პ.ს. ენელია გრუპ

ნახაზის დასახელება

I სართულის გეგმა

მასშტაბი	ფორმატი	გვერდი
1:100	A-3	

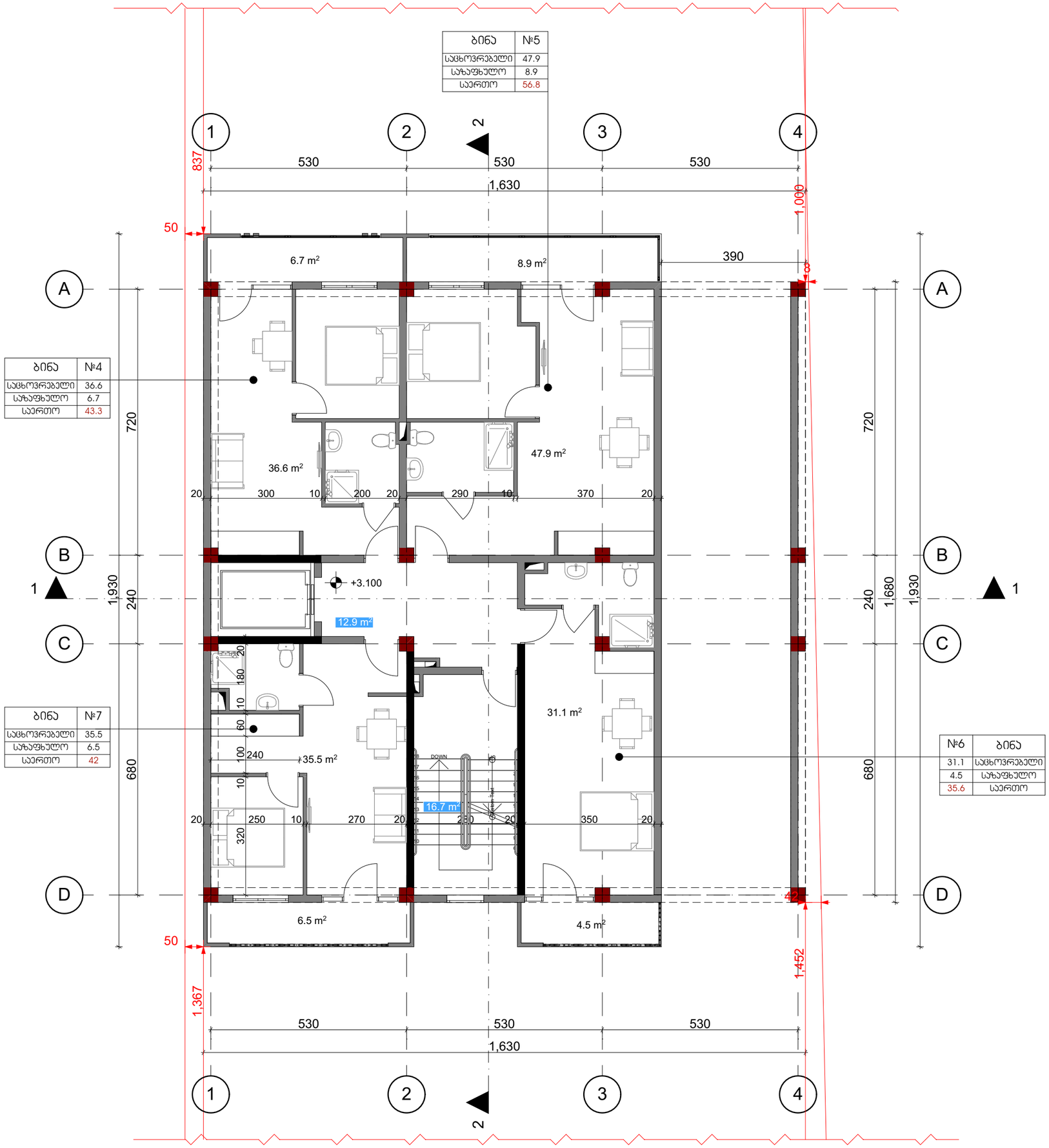

თბილისი 2023

ექსპლიკაცია

ფართების რაოდენობა	
საცხოვრებელი	151.1
საზაფხულო	26.6
სადარბაზო და პიბის უჯრედი	29.6
ჯამი	207.3

შენიშვნები და პირობითი აღნიშვნა

პროექტის სახელწოდება

მრავალბინიანი საცხოვრებელი სახლი

ობიექტის მისამართი

ქ. თბილისი, სოფელი დიღომი, არქანგელოზ ლამბერტის ქუჩა №36
(ს.კ: 01.72.14.040.570)

შ.პ.ს. "არქვეი"

ს.ნ.: 420425524
ელ-ფოსტა: arch.way@outlook.com

დირექტორი უ.ჯანტარია
მთ. არქიტექტორი დ. ჯამია
დამკვეთი შ.პ.ს. ენელია გრუპ

ნახაზის დასახელება

II სართულის გეგმა

მასშტაბი	ფორმატი	გვერდი
1:100	A-3	

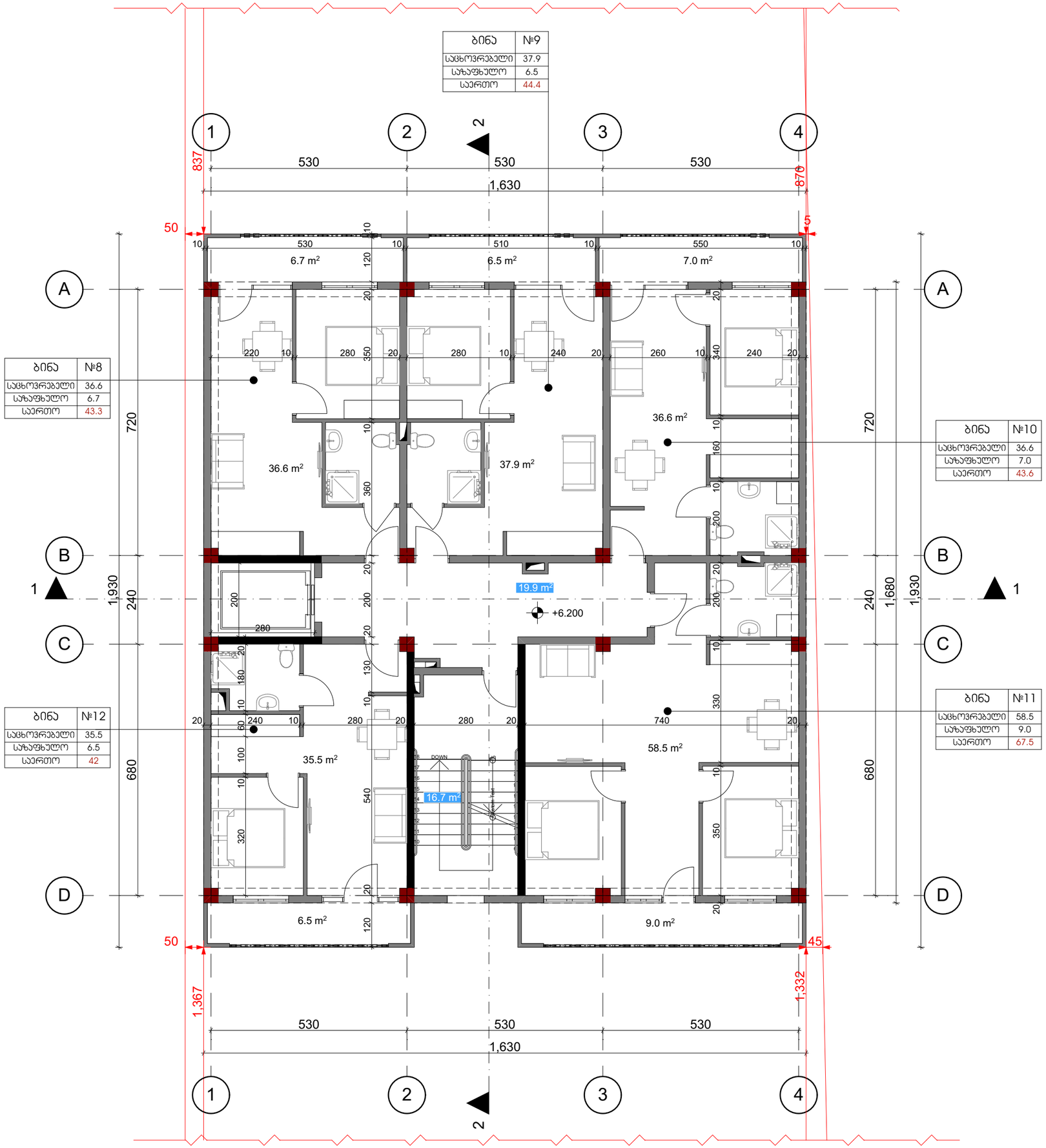

თბილისი 2023

ექსპლიკაცია

ფართების რაოდენობა	
საცხოვრებელი	205.1
საზაფხულო	35.7
სადარბაზო და ბინის უჯრედი	36.6
ჯამი	277.4

შენიშვნები და ჰირობითი აღნიშვნა

პროექტის სახელწოდება

მრავალბინიანი საცხოვრებელი სახლი

ობიექტის მისამართი

ქ. თბილისი, სოფელი დიღომი, არქანგელო ლამბერტის ქუჩა №36
(ს.კ: 01.72.14.040.570)

შ.პ.ს. "არქვეი"

ს.ნ.: 420425524
ელ-ფოსტა: arch.way@outlook.com

დირექტორი უ.ჯანტურია
მთ. არქიტექტორი დ. ჯაშია
დამკვეთი შ.პ.ს. ენელია გრუპ

ნახაზის დასახელება

III სართულის გეგმა

მასშტაბი	ფორმატი	გვერდი
1:100	A-3	

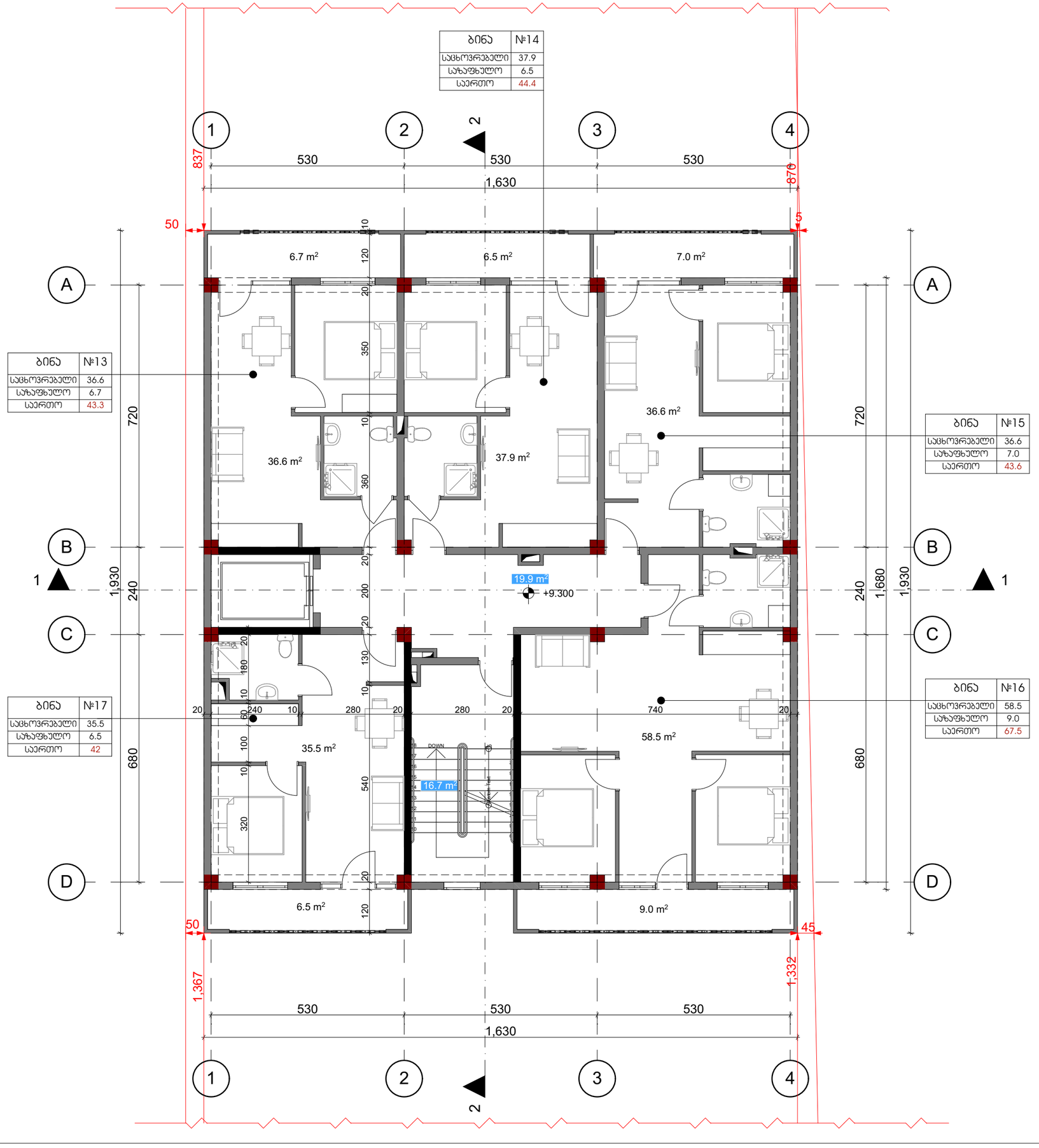

თბილისი 2023

ექსპლიკაცია

ფართების რაოდენობა	
საცხოვრებელი	205.1
საზაფხულო	35.7
სადარბაზო და პირის უჯრედი	36.6
ჯამი	277.4

შენიშვნები და ჰიდროიზოლაცია

პროექტის სახელწოდება

მრავალბინიანი საცხოვრებელი სახლი

ობიექტის მისამართი

ქ. თბილისი, სოფელი დიღომი, არქანგელოზის ტაძრის ქუჩა №36
(ს.კ: 01.72.14.040.570)

შ.პ.ს. "არქვეი"

ს.ნ.: 420425524

ელ-ფოსტა: arch.way@outlook.com

დირექტორი უ.ჯანტარია

მთ. არქიტექტორი დ. ჯაშია

დამკვეთი შ.პ.ს. ენელია გრუპ

ნახაზის დასახელება

IV სართულის გეგმა

მასშტაბი	ფორმატი	გვერდი
1:100	A-3	

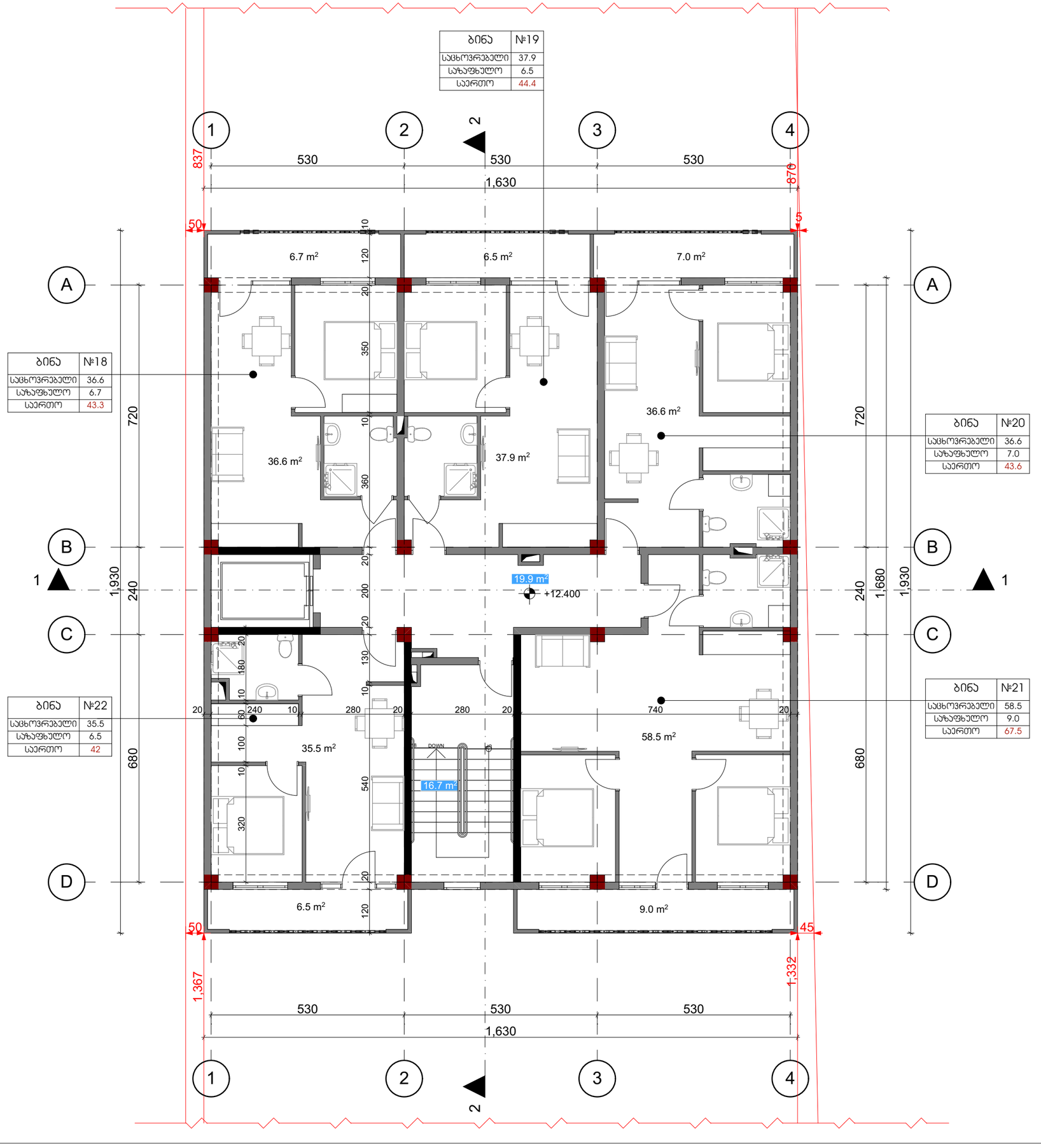

თბილისი 2023

ექსპლიკაცია

ფართების რაოდენობა	
საცხოვრებელი	205.1
საზაფხულო	35.7
სადარბაზო და პირის უჯრედი	36.6
ჯამი	277.4

შენიშვნები და პირობითი აღნიშვნა

პროექტის სახელწოდება

მრავალბინიანი საცხოვრებელი სახლი

ობიექტის მისამართი

ქ. თბილისი, სოფელი დიღომი, არქანგელოზ ლამბერტის ქუჩა №36
(ს.კ: 01.72.14.040.570)

შ.პ.ს. "არქვეი"

ს.ნ.: 420425524
ელ-ფოსტა: arch.way@outlook.com

დირექტორი უ.ჯანტარია
მთ. არქიტექტორი დ. ჯაშია
დამკვეთი შ.პ.ს. ენელია გრუპ

ნახაზის დასახელება

V სართულის გეგმა

მასშტაბი	ფორმატი	გვერდი
1:100	A-3	

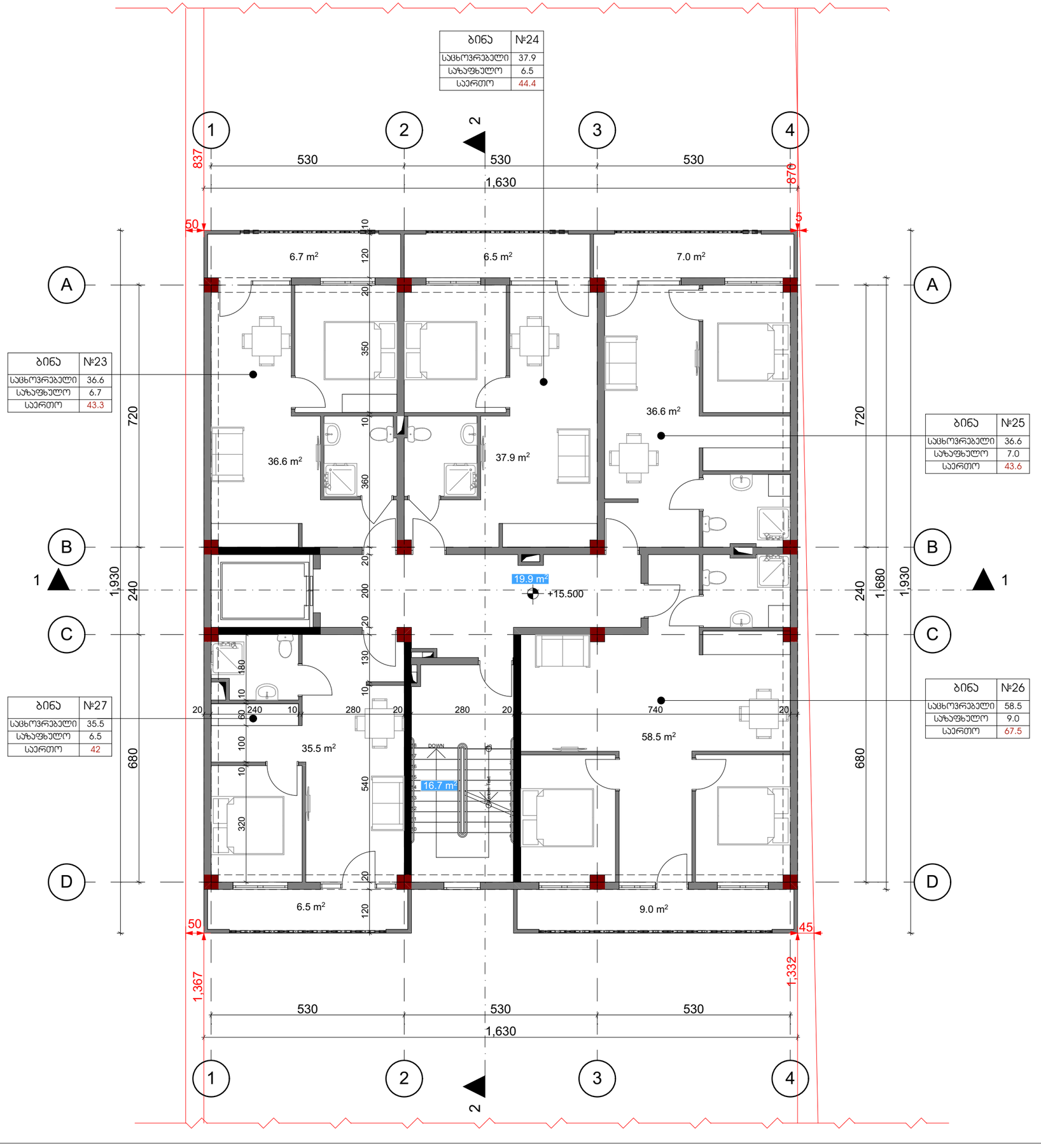

თბილისი 2023

ექსპლიკაცია

ფართების რაოდენობა	
საცხოვრებელი	205.1
საზაფხულო	35.7
სადარბაზო და პირის უჯრედი	36.6
ჯამი	277.4

შენიშვნები და ჰიდროიზოლაცია

პროექტის სახელწოდება

მრავალბინიანი საცხოვრებელი სახლი

ობიექტის მისამართი

ქ. თბილისი, სოფელი დიღომი, არქანგელოზ ლამბერტის ქუჩა №36
(ს.კ: 01.72.14.040.570)

შ.პ.ს. "არქვეი"

ს.ნ.: 420425524

ელ-ფოსტა: arch.way@outlook.com

დირექტორი უ.ჯანტარია

მთ. არქიტექტორი დ. ჯაშია

დამკვეთი შ.პ.ს. ენელია გრუპ

ნახაზის დასახელება

VI სართულის გეგმა

მასშტაბი	ფორმატი	გვერდი
1:100	A-3	

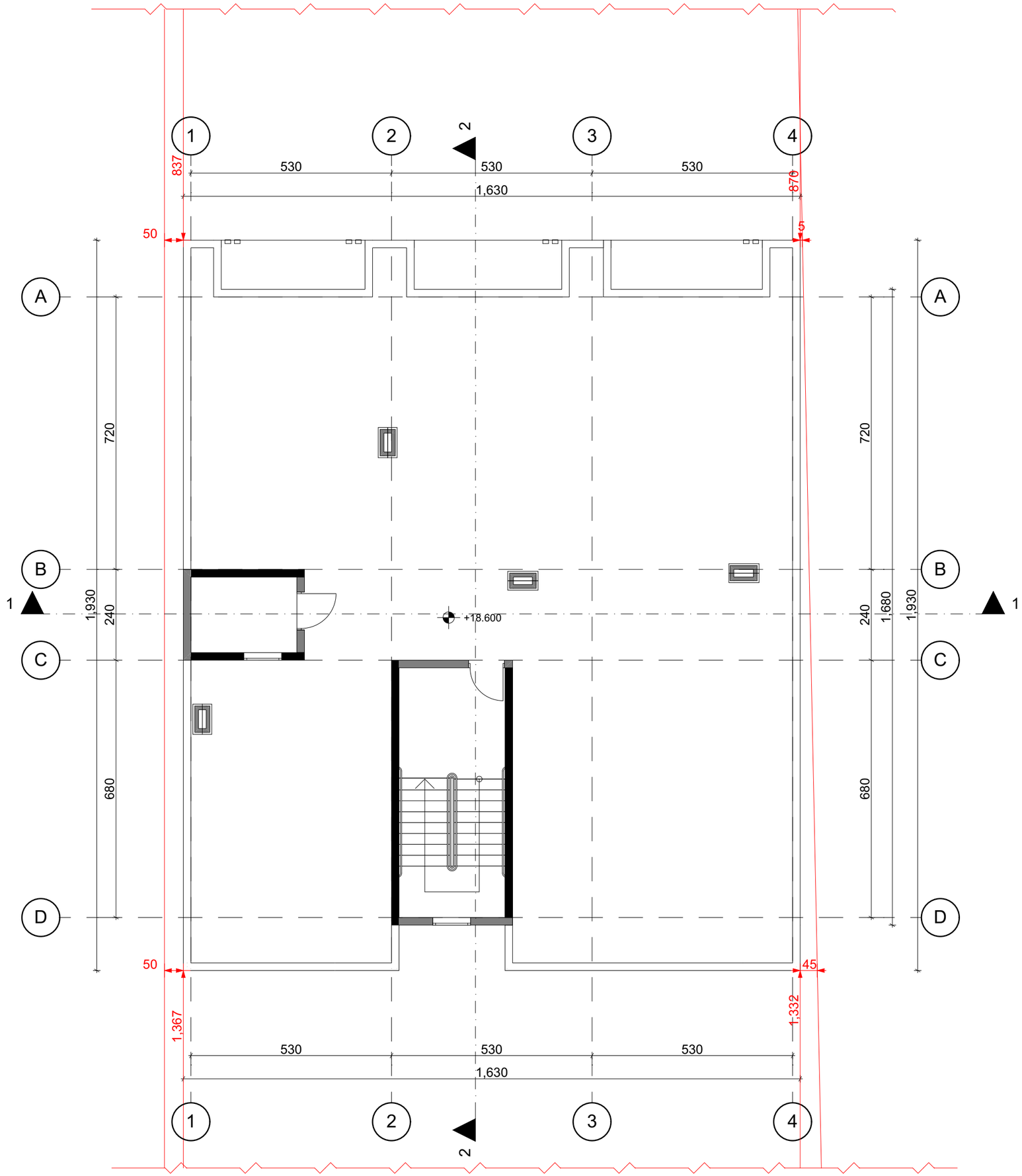

თბილისი 2023

ექსპლიკაცია

შენიშვნები და ჰიდროიზოლაცია

პროექტის სახელწოდება

მრავალბინიანი საცხოვრებელი სახლი

ობიექტის მისამართი

ქ. თბილისი, სოფელი დიღომი, არქანჯელო ლამბერტის ქუჩა №36
(ს.კ: 01.72.14.040.570)

შ.პ.ს. "არქვეი"

ს.ნ.: 420425524

ელ-ფოსტა: arch.way@outlook.com

დირექტორი	უ.ჯანტარია
მთ. არქიტექტორი	დ. ჯამია
დამპროექტი	შ.პ.ს. ენელია გრუპ

ნახაზის დასახელება

სახურავის გეგმა

მასშტაბი	ფორმატი	გვერდი
1:100	A-3	

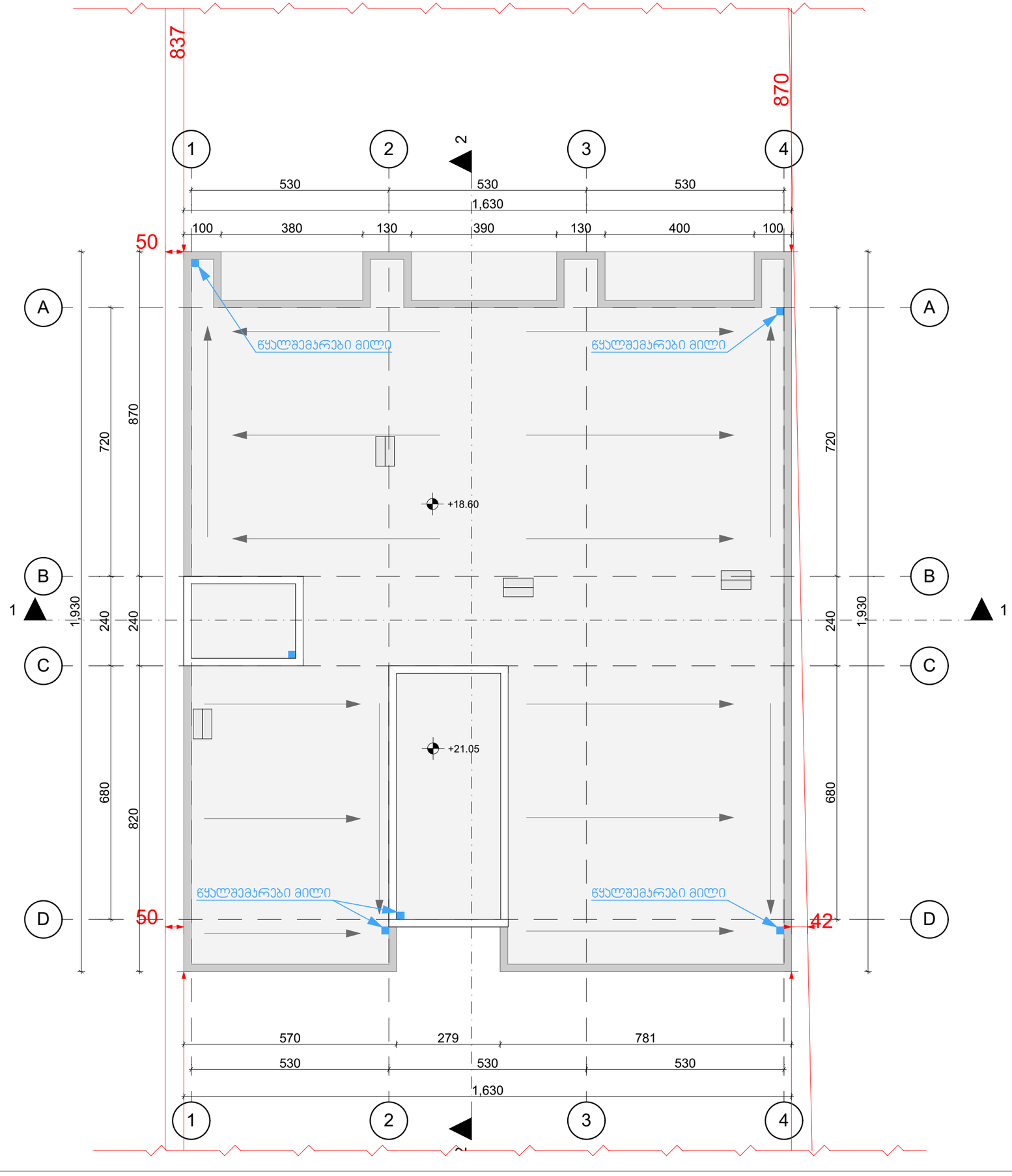

თბილისი 2023

ექსპლიკაცია

შენიშვნები და ჰიდრობიტი აღნიშვნა

პროექტის სახელწოდება

მრავალბინიანი საცხოვრებელი სახლი

ობიექტის მისამართი

ქ. თბილისი, სოფელი დიღომი, არქანგელოზ ლამბერტის ქუჩა №36
(ს.კ: 01.72.14.040.570)

შ.პ.ს. "არქვეი"

ს.ნ.: 420425524
ელ-ფოსტა: arch.way@outlook.com

დირექტორი	უ.ჯანტარია
მთ. არქიტექტორი	დ. ჯამია
დამპროექტი	შ.პ.ს. ენელია გრუპ

ნახაზის დასახელება

სახურავის გეგმა +21.05 ნიშნულზე

მასშტაბი	ფორმატი	გვერდი
1:100	A-3	

თბილისი, სოფელი დიღომი, არქანჯელო ლამბერტის ქუჩა №36
ს.კ. 01.72.14.040.570

მრავალბინიანი საცხოვრებელი სახლი

შშმპ მისაწვდომობა

2023

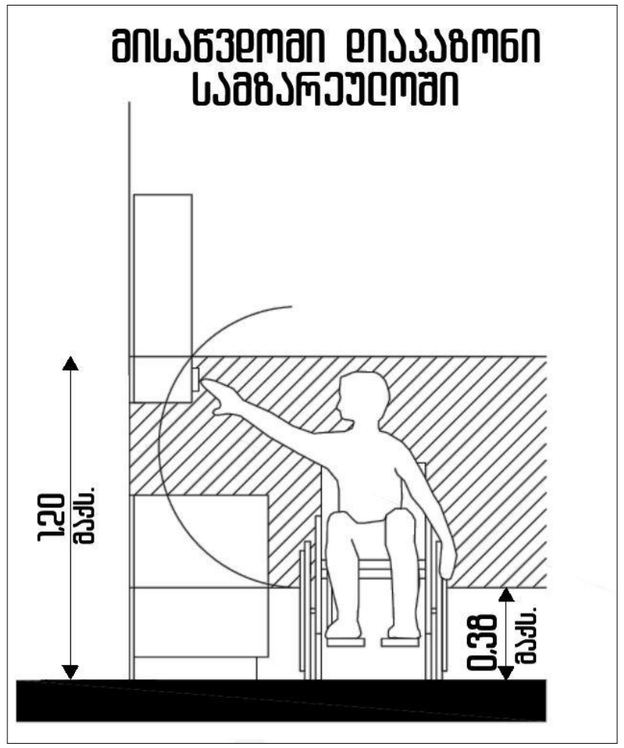

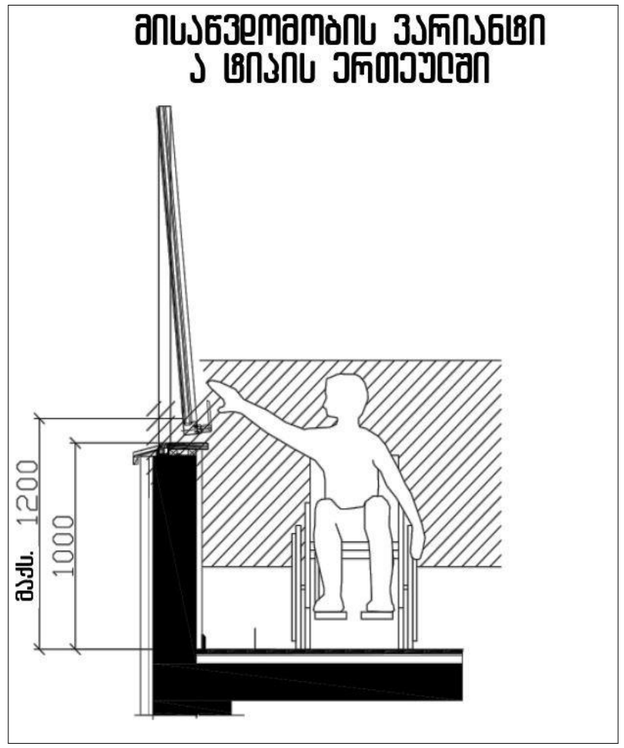

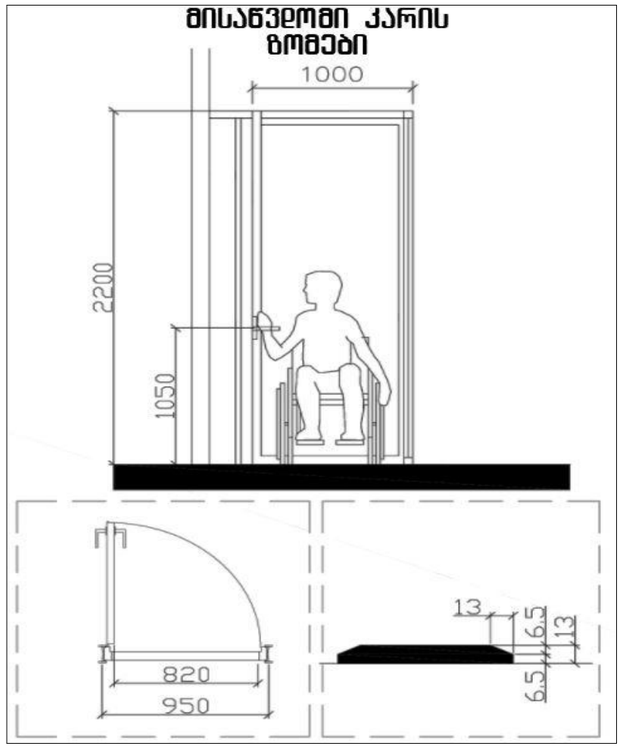

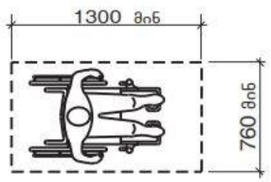

სურ. 305.3.1
იატაკის თავისუფალი სივრცის ზომა -
ახალი შენობა-ნაგებობები

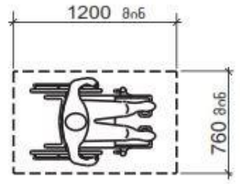

სურათი 1104.1.1
იატაკის თავისუფალი სივრცე ბ ტიპის
ერთეულებისთვის

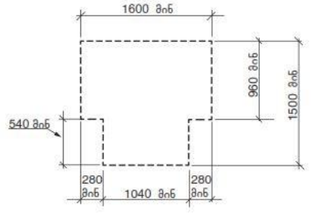

სურ. 304.3.2.1 (ბ)
T-ის ფორმის მოსატრიალებელი სივრცე
ახალი შენობა-ნაგებობებისთვის - ვარიანტი 2

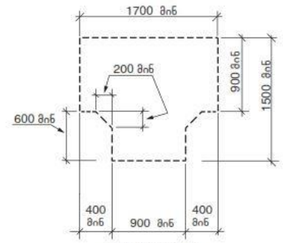

სურ. 304.3.2.1 (ა)
T-ის ფორმის მოსატრიალებელი სივრცე
ახალი შენობა-ნაგებობებისთვის - ვარიანტი 1

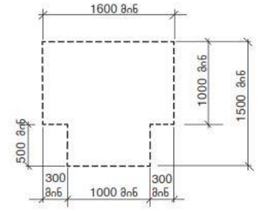

სურ. 304.3.2.1 (გ)
T-ის ფორმის მოსატრიალებელი სივრცე
ახალი შენობა-ნაგებობებისთვის - ვარიანტი 3

თბილისი 2023

ექსპლიკაცია

შენიშვნები და პირობითი აღნიშვნა

პროექტის სახელწოდება

მრავალბინიანი საცხოვრებელი სახლი

ობიექტის მისამართი

ქ. თბილისი, სოფელი დიღომი, არქანგელოზ ლამბერტის ქუჩა №36
(ს.კ: 01.72.14.040.570)

შ.პ.ს. "არქვეი"

ს.ნ.: 420425524
ელ-ფოსტა: arch.way@outlook.com

დირექტორი უ.ჯანტარია

მთ. არქიტექტორი დ. ჯაშია

დამკვეთი შ.პ.ს. ენელია გრუპ

ნახაზის დასახელება

მისაწვდომობის ილუსტრაციები

მასშტაბი	ფორმატი	გვერდი
	A-3	

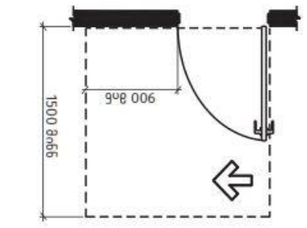

(ק) ת"ת. 404.2.3.2
מעקה בטיחות מותקן בהתאם לדרישות סעיף 404.2.3.2 ומאפשר מעבר חופשי של כיסא גלגלים בעל רוחב מינימלי של 900 מ"מ

(ה) ת"ת. 404.2.3.2
מעקה בטיחות מותקן בהתאם לדרישות סעיף 404.2.3.2 ומאפשר מעבר חופשי של כיסא גלגלים בעל רוחב מינימלי של 900 מ"מ - מותקן בגובה 1070 מ"מ מעל פני הרצפה

(ד) ת"ת. 404.2.3.2
מעקה בטיחות מותקן בהתאם לדרישות סעיף 404.2.3.2 ומאפשר מעבר חופשי של כיסא גלגלים בעל רוחב מינימלי של 900 מ"מ - מותקן בגובה 1070 מ"מ מעל פני הרצפה

(ג) ת"ת. 404.2.3.2
מעקה בטיחות מותקן בהתאם לדרישות סעיף 404.2.3.2 ומאפשר מעבר חופשי של כיסא גלגלים בעל רוחב מינימלי של 900 מ"מ - מותקן בגובה 1070 מ"מ מעל פני הרצפה

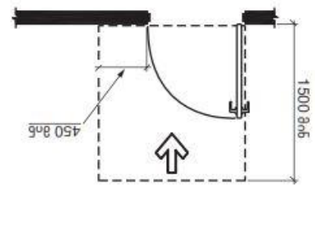

(ב) ת"ת. 404.2.3.2
מעקה בטיחות מותקן בהתאם לדרישות סעיף 404.2.3.2 ומאפשר מעבר חופשי של כיסא גלגלים בעל רוחב מינימלי של 900 מ"מ - מותקן בגובה 0 מ"מ מעל פני הרצפה

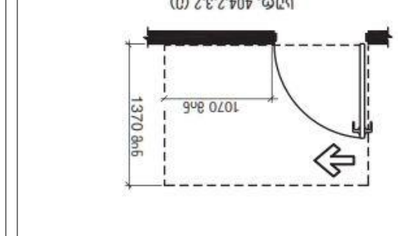

(א) ת"ת. 404.2.3.2
מעקה בטיחות מותקן בהתאם לדרישות סעיף 404.2.3.2 ומאפשר מעבר חופשי של כיסא גלגלים בעל רוחב מינימלי של 900 מ"מ - מותקן בגובה 450 מ"מ מעל פני הרצפה

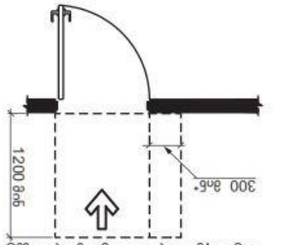

(ג) ת"ת. 404.2.3.2
מעקה בטיחות מותקן בהתאם לדרישות סעיף 404.2.3.2 ומאפשר מעבר חופשי של כיסא גלגלים בעל רוחב מינימלי של 900 מ"מ - מותקן בגובה 1070 מ"מ מעל פני הרצפה

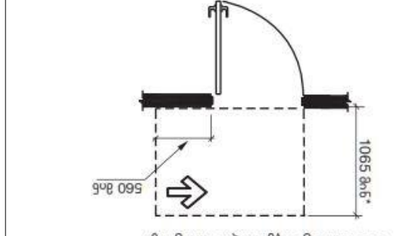

(ב) ת"ת. 404.2.3.2
מעקה בטיחות מותקן בהתאם לדרישות סעיף 404.2.3.2 ומאפשר מעבר חופשי של כיסא גלגלים בעל רוחב מינימלי של 900 מ"מ - מותקן בגובה 560 מ"מ מעל פני הרצפה

טבלה 404.2.3.2 מרווח חופשי מינימלי לכניסה לתוואי מעבר ומעקה בטיחות

	מרווח חופשי מינימלי		מרחק מינימלי מהקיר הסמוך לכניסה בכיוון תנועה של הולך הרגל	
מס' שלב #	תיאור הטיפוס	רוחב חופשי	קיר-קיר חופשי	קיר-קיר חופשי (מרחק מינימלי בין קירות סמוכים לכניסה בכיוון תנועה של הולך הרגל)
1	כניסה ישירה	מינימלי	1500 מ"מ	450 מ"מ
2.ה	כניסה ישירה	מרחב פתוח	1300 מ"מ[4]	0 מ"מ
2	כניסה מתוך מבנה	מינימלי	1500 מ"מ	900 מ"מ
3	כניסה מתוך מבנה	מינימלי	1370 מ"מ	1070 מ"מ
3	כניסה מתוך מבנה	מרחב פתוח	1070 מ"מ[1]	560 מ"מ[1]
4	כניסה מתוך מבנה	מינימלי	1200מ"מ[2]	600 מ"מ
ס	כניסה מתוך מבנה	מרחב פתוח	1070 מ"מ[2]	600 מ"מ

1 מעקה בגובה 150 מ"מ, ניתן להתקין מעקה בגובה נמוך יותר 150 מ"מ בגובה מרבי של 560 מ"מ
2 מעקה בגובה נמוך יותר 150 מ"מ, ניתן להתקין מעקה בגובה מרבי של 1200 מ"מ
3 כניסה מתוך מבנה ישירה
4 מרחב פתוח מאפשר תנועה חופשית של כיסא גלגלים ומאפשר מעבר חופשי של הולך רגל אל מחוץ למבנה בכיוון תנועה של הולך הרגל אל מחוץ למבנה ללא מכשולים ומעקה בטיחות בגובה 1200 מ"מ.

ARCHWAY
ת.ל.מ. "אדריכלות"
טל': 420425524
דוא"ל: arch.way@outlook.com

מתכנן השלד: אדריכל יוסי כהן
מתכנן אינסטלציה: מהנדס אברהם לוי
מתכנן חשמל: מהנדס דוד פרידמן

נגישות בבתי מלון
תקנות, חוקים ודרישות

3	A-3	

תאריך	שם מסמך	מס' גרסה
2023 מרץ	נגישות בבתי מלון	1

כל הזכויות שמורות. אין להעתיק, לשכפל או להפיץ חומר זה ללא אישור בכתב מראש.

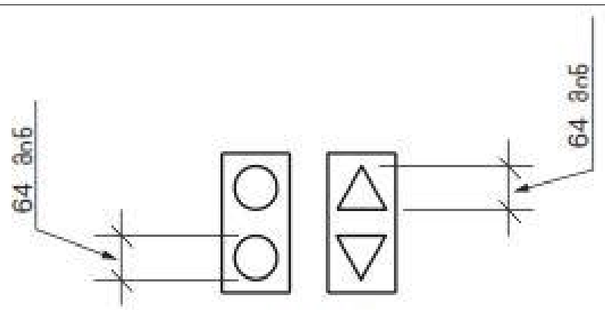

სურ. 407.2.2.2 (ბ)
ლიფტის ხილული სიგნალების ზომა

შენიშვნა: ამობურცული სიმბოლოების განთავსების სიმაღლისთვის იხილეთ 703.3.10

სურათი 703.4.5
ბრაილის ნიშნების მდებარეობა იატაკის ზემოთ

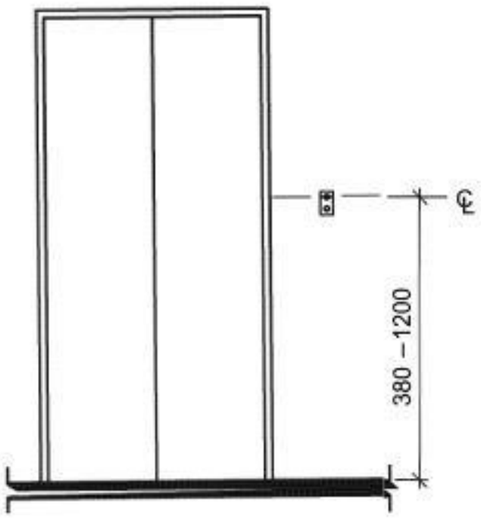

სურ. 407.2.1.1
ლიფტის გამოსაძახებელი ღილაკების
განთავსების სიმაღლე

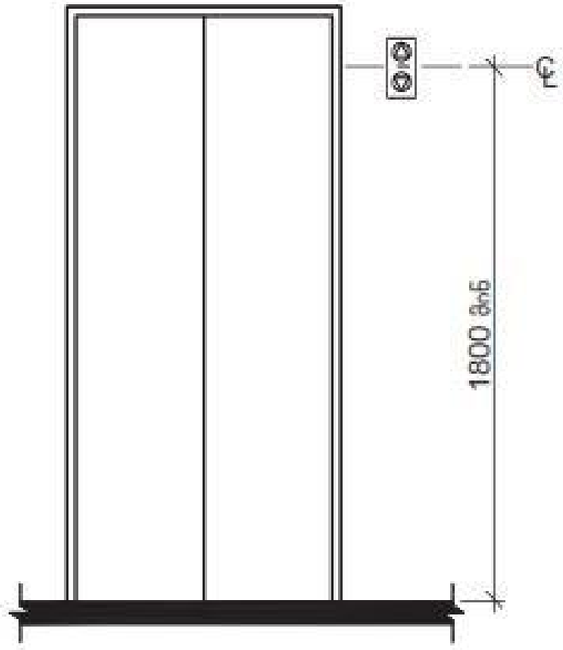

სურ. 407.2.2.2 (ა)
ლიფტის ხილული სიგნალების სიმაღლე

თბილისი 2023

ექსპლიკაცია

შენიშვნები და ჰიროგლიფი აღნიშვნა

პროექტის სახელწოდება

მრავალბინიანი საცხოვრებელი სახლი

ობიექტის მისამართი

ქ. თბილისი, სოფელი დიღომი, არქანგელოზ ლამბერტის ქუჩა №36
(ს.კ: 01.72.14.040.570)

შ.პ.ს. "არქვეი"

ს.ნ.: 420425524
ელ-ფოსტა: arch.way@outlook.com

დირექტორი	უ.ჯანტერია
მთ. არქიტექტორი	დ. ჯაშია
დამკვეთი	შ.პ.ს. ენელია გრუპ

ნახაზის დასახელება

მისაწვდომობის ილუსტრაციები

მასშტაბი	ფორმატი	გვერდი
	A-3	

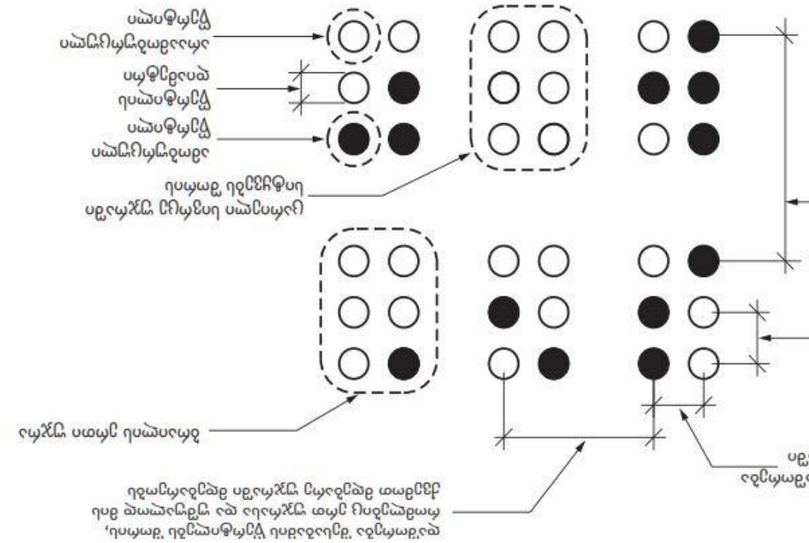

Рельефные символы должны быть расположены на расстоянии не менее 12,5 мм от любого края поверхности, имеющего специальные выступающие ограничители (ободки, бортики и т.п.), а также от края поверхности, на которой расположены рельефные символы, если ее ширина менее 75 мм

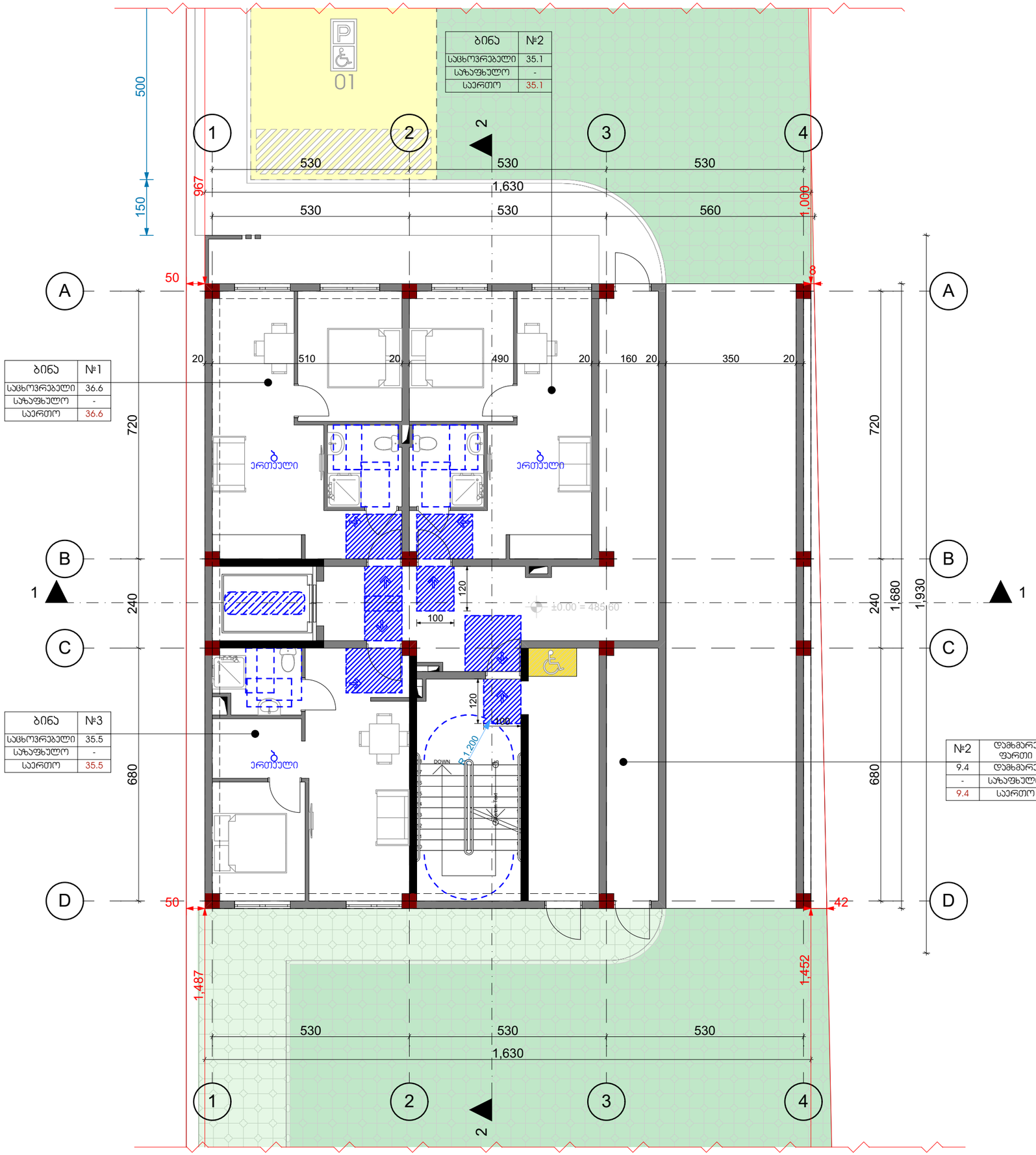

თბილისი 2023

ექსპლიკაცია

შენიშვნები და ჰიდროიზოლაცია

პროექტის სახელწოდება

მრავალბინიანი საცხოვრებელი სახლი

ობიექტის მისამართი

ქ. თბილისი, სოფელი დიღომი, არქანგელოზის ტაძრის ქუჩა №36
(ს.კ: 01.72.14.040.570)

შ.პ.ს. "არქვეი"

ს.ნ.: 420425524

ელ-ფოსტა: arch.way@outlook.com

დირექტორი	უ.ჯანტურია
მთ. არქიტექტორი	დ. ჯამია
დამკვეთი	შ.პ.ს. ენელია გრუპ

ნახაზის დასახელება

I სართულის გეგმა

მასშტაბი	ფორმატი	გვერდი
1:100	A-3	

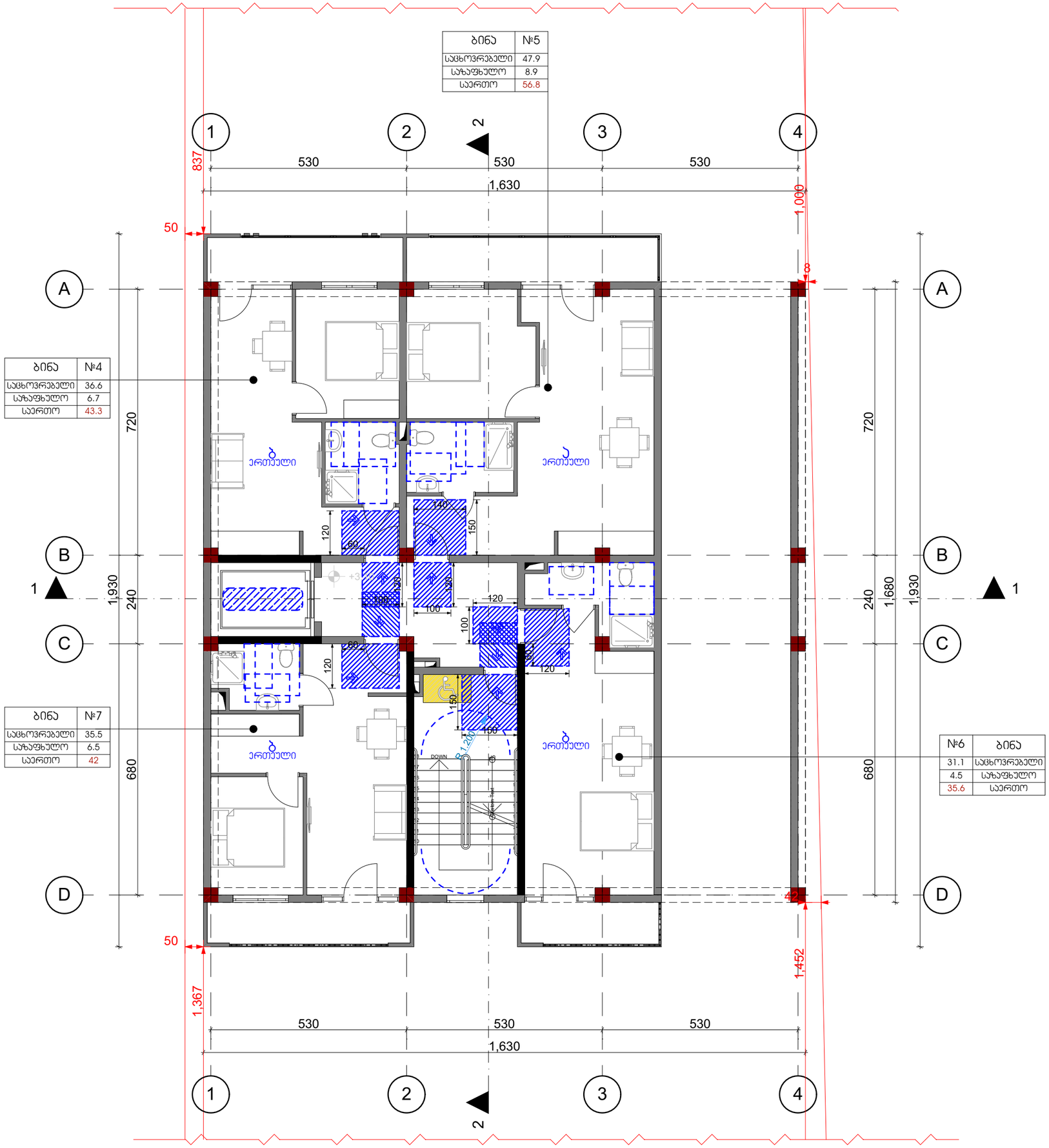

თბილისი 2023

ექსპლიკაცია

შენიშვნები და ჰიდროიზოლაცია

პროექტის სახელწოდება

მრავალბინიანი საცხოვრებელი სახლი

ობიექტის მისამართი

ქ. თბილისი, სოფელი დიღომი, არქანგელოზის ლამბერტის ქუჩა №36
(ს.კ: 01.72.14.040.570)

შ.პ.ს. "არქვეი"

ს.ნ.: 420425524

ელ-ფოსტა: arch.way@outlook.com

დირექტორი	უ.ჯანტურია
მთ. არქიტექტორი	დ. ჯაშია
დამპროექტი	შ.პ.ს. ენელია გრუპ

ნახაზის დასახელება

II სართულის გეგმა

მასშტაბი	ფორმატი	გვერდი
1:100	A-3	

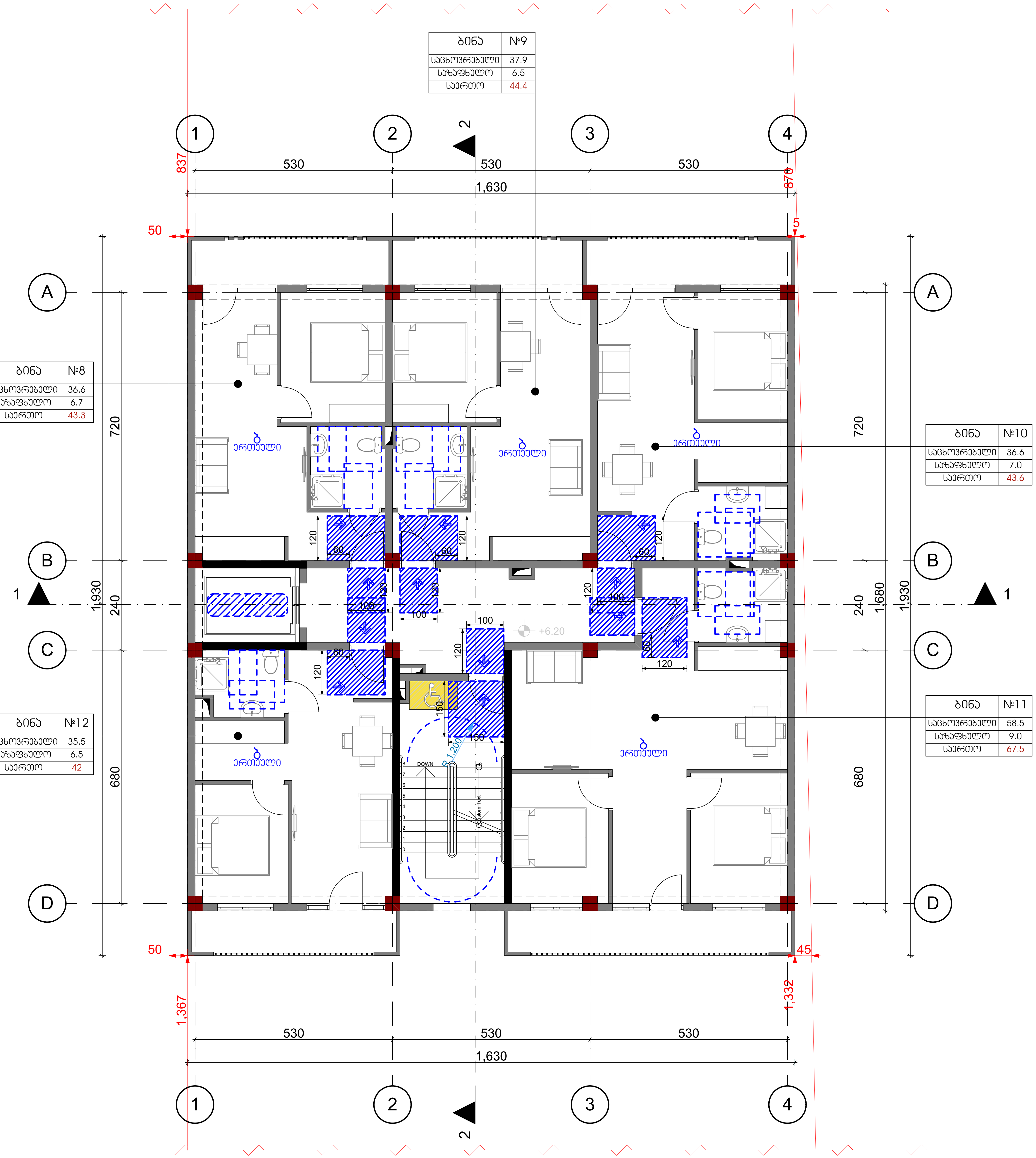

ბინა	№8
საცხოვრებელი	36.6
საზაფხულო	6.7
საერთო	43.3

ბინა	№9
საცხოვრებელი	37.9
საზაფხულო	6.5
საერთო	44.4

ბინა	№10
საცხოვრებელი	36.6
საზაფხულო	7.0
საერთო	43.6

ბინა	№11
საცხოვრებელი	58.5
საზაფხულო	9.0
საერთო	67.5

ბინა	№12
საცხოვრებელი	35.5
საზაფხულო	6.5
საერთო	42

თბილისი 2023

ექსპლიკაცია

შენიშვნები და პირობითი აღნიშვნა

პროექტის სახელწოდება

მრავალბინიანი საცხოვრებელი სახლი

ობიექტის მისამართი

ქ. თბილისი, სოფელი დიღომი, არქანჯელო ლამბერტის ქუჩა №36 (ს.კ: 01.72.14.040.570)

შ.პ.ს. "არქვეი"

ს.ნ.: 420425524
ელ-ფოსტა: arch.way@outlook.com

დირექტორი	უ.ჯანტურია
მთ. არქიტექტორი	დ. კაშია
დამკვეთი	შ.პ.ს. ენელია გრუპ

ნახაზის დასახელება

III სართულის გეგმა

მასშტაბი	ფორმატი	გვერდი
1:100	A-3	

ბინა	№14
საცხოვრებელი	37.9
საზაფხულო	6.5
საერთო	44.4

ბინა	№13
საცხოვრებელი	36.6
საზაფხულო	6.7
საერთო	43.3

ბინა	№15
საცხოვრებელი	36.6
საზაფხულო	7.0
საერთო	43.6

ბინა	№16
საცხოვრებელი	58.5
საზაფხულო	9.0
საერთო	67.5

ბინა	№17
საცხოვრებელი	35.5
საზაფხულო	6.5
საერთო	42

თბილისი 2023

ექსპლიკაცია

შენიშვნები და ჰიდროიზოლაცია

პროექტის სახელწოდება

მრავალბინიანი საცხოვრებელი სახლი

ობიექტის მისამართი

ქ. თბილისი, სოფელი დიდომი, არქანჯელო ლამბერტის ქუჩა №36
(ს.კ: 01.72.14.040.570)

შ.პ.ს. "არქვეი"

ს.ნ.: 420425524

ელ-ფოსტა: arch.way@outlook.com

დირექტორი	უ.ჯანტურია
მთ. არქიტექტორი	დ. ჯაშია
დამკვეთი	შ.პ.ს. ენელია გრუპ

ნახაზის დასახელება

IV სართულის გეგმა

მასშტაბი	ფორმატი	გვერდი
1:100	A-3	

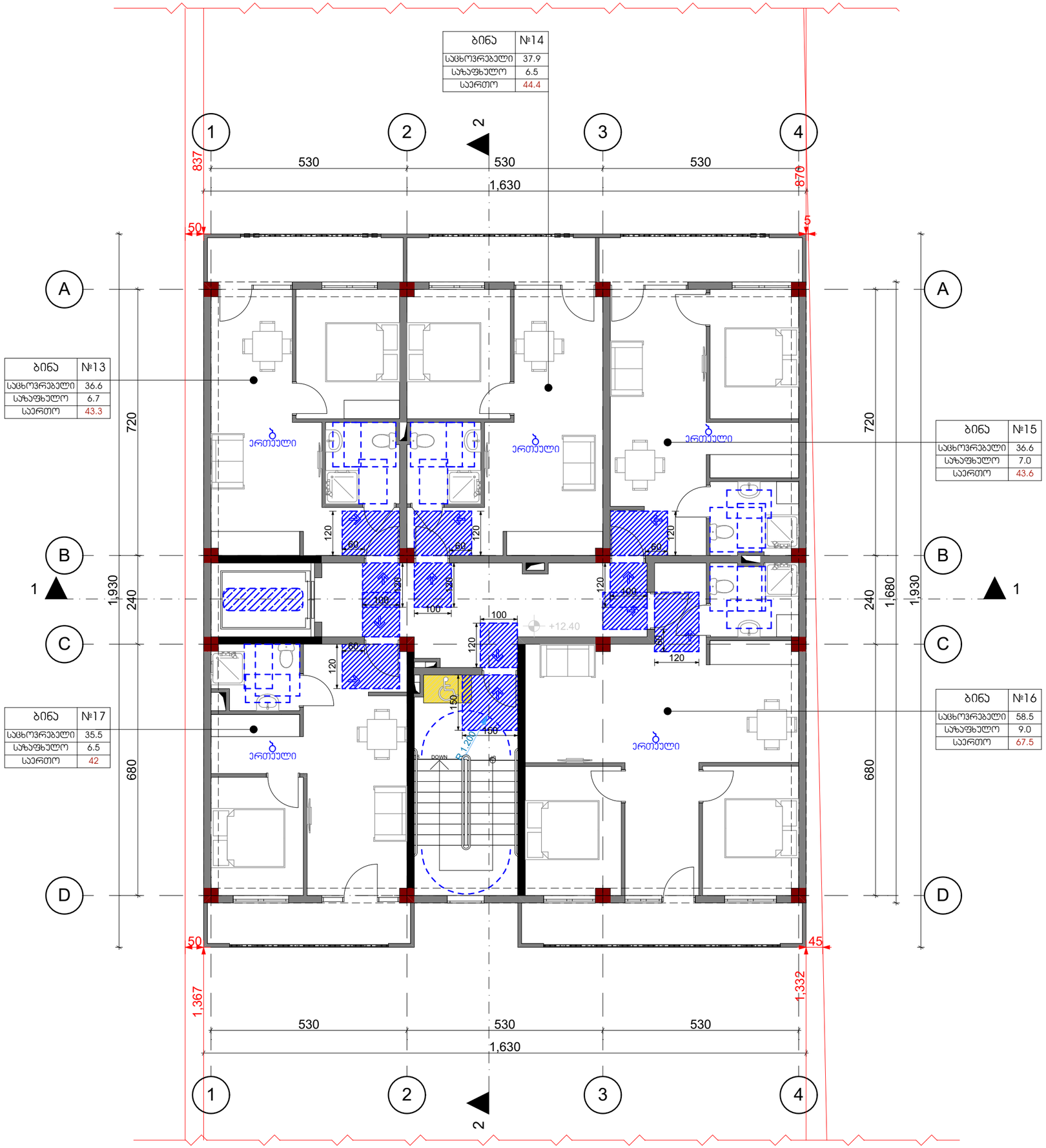

თბილისი 2023

ექსპლიკაცია

შენიშვნები და ჰიდროიზოლაცია

პროექტის სახელწოდება

მრავალბინიანი საცხოვრებელი სახლი

ობიექტის მისამართი

ქ. თბილისი, სოფელი დიდომი, არქანჯელო ლამბერტის ქუჩა №36
(ს.კ: 01.72.14.040.570)

შ.პ.ს. "არქვეი"

ს.ნ.: 420425524

ელ-ფოსტა: arch.way@outlook.com

დირექტორი	უ.ჯანტურია
მთ. არქიტექტორი	დ. ჯაშია
დამკვეთი	შ.პ.ს. ენელია გრუპ

ნახაზის დასახელება

V სართულის გეგმა

მასშტაბი	ფორმატი	გვერდი
1:100	A-3	

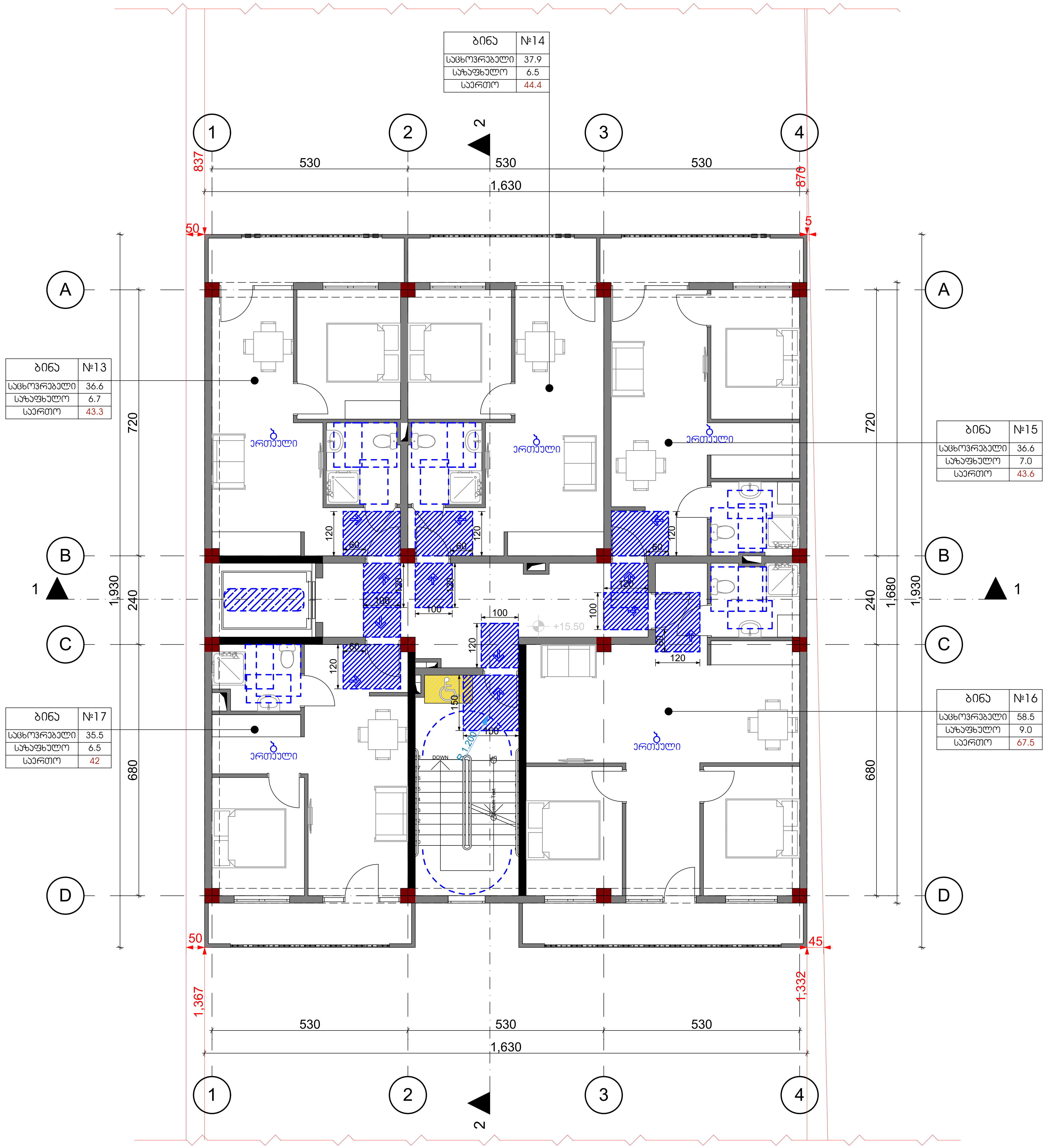

ბინა	№13
საცხოვრებელი	36.6
საზაფხულო	6.7
საერთო	43.3

ბინა	№14
საცხოვრებელი	37.9
საზაფხულო	6.5
საერთო	44.4

ბინა	№15
საცხოვრებელი	36.6
საზაფხულო	7.0
საერთო	43.6

ბინა	№16
საცხოვრებელი	58.5
საზაფხულო	9.0
საერთო	67.5

ბინა	№17
საცხოვრებელი	35.5
საზაფხულო	6.5
საერთო	42

თბილისი 2023

ექსპლიკაცია

შენიშვნები და პირობითი აღნიშვნა

პროექტის სახელწოდება

მრავალბინიანი საცხოვრებელი სახლი

ობიექტის მისამართი

ქ. თბილისი, სოფელი დიღომი, არქანჯელო ლამბერტის ქუჩა №36 (ს.კ: 01.72.14.040.570)

შ.პ.ს. "არქვეი"

ს.ნ.: 420425524

ელ-ფოსტა: arch.way@outlook.com

დირექტორი	უ.ჯანტურია
მთ. არქიტექტორი	დ. კაშია
დამკვეთი	შ.პ.ს. ენელია გრუპ

ნახაზის დასახელება

VI სართულის გეგმა

მასშტაბი	ფორმატი	გვერდი
1:100	A-3	

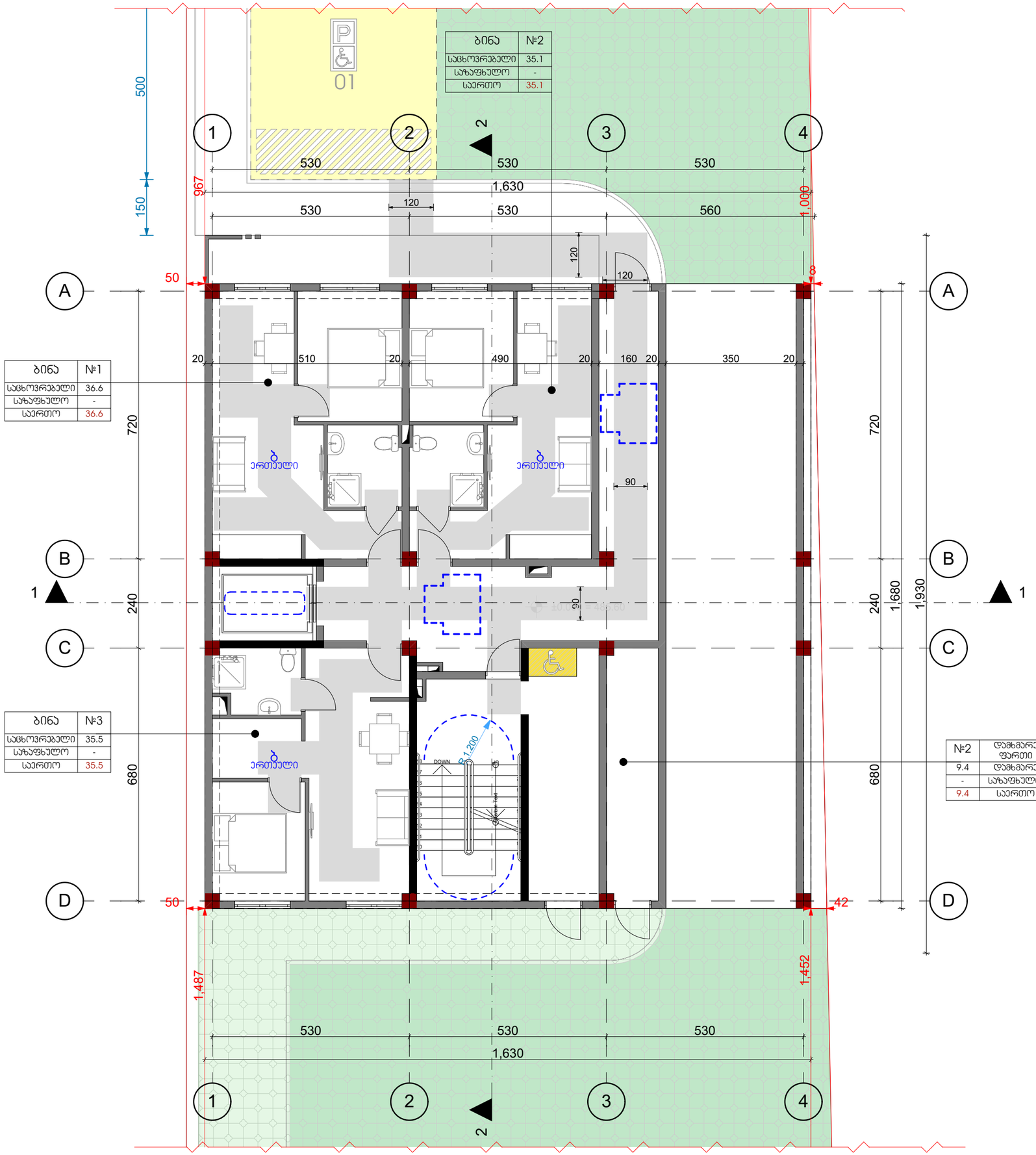

თბილისი 2023

ექსპლიკაცია

შენიშვნები და ჰიდროიზოლაცია

პროექტის სახელწოდება

მრავალბინიანი საცხოვრებელი სახლი

ობიექტის მისამართი

ქ. თბილისი, სოფელი დიღომი, არქანგელოს ლამბერტის ქუჩა №36
(ს.კ: 01.72.14.040.570)

შ.პ.ს. "არქვეი"

ს.ნ.: 420425524

ელ-ფოსტა: arch.way@outlook.com

დირექტორი	უ.ჯანტარია
მთ. არქიტექტორი	დ. ჯამია
დამკვეთი	შ.პ.ს. ენელია გრუპ

ნახაზის დასახელება

I სართულის გეგმა

მასშტაბი	ფორმატი	გვერდი
1:100	A-3	

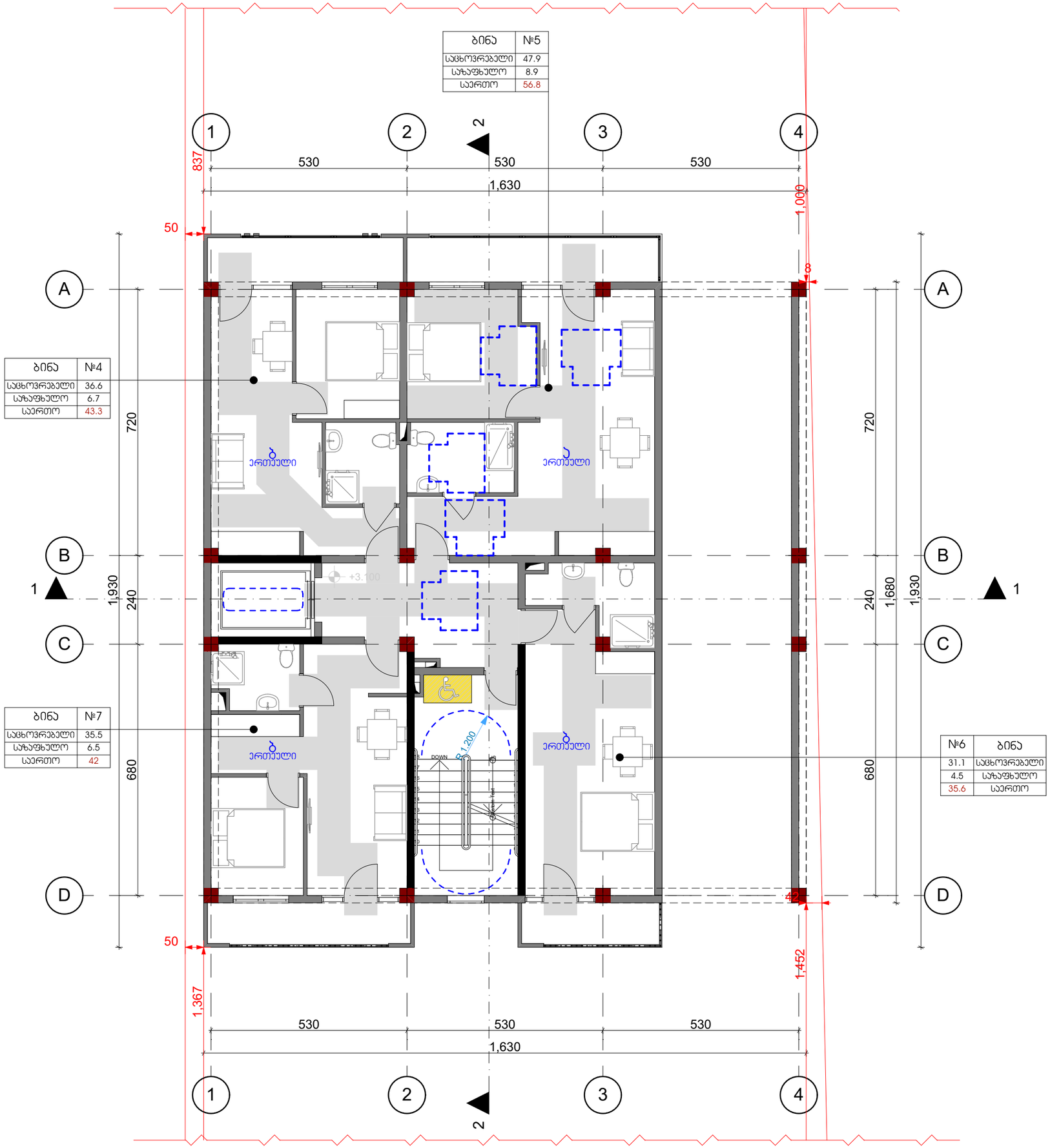

თბილისი 2023

ექსპლიკაცია

შენიშვნები და ჰიდროპითი აღნიშვნა

პროექტის სახელწოდება

მრავალბინიანი საცხოვრებელი სახლი

ობიექტის მისამართი

ქ. თბილისი, სოფელი დიღომი, არქანგელოზ ლამბერტის ქუჩა №36
(ს.კ: 01.72.14.040.570)

შ.პ.ს. "არქვეი"
ს.ნ.: 420425524
ელ-ფოსტა: arch.way@outlook.com

დირექტორი უ.ჯანტარია
მთ. არქიტექტორი დ. ჯამია
დამკვეთი შ.პ.ს. ენელია გრუპ

ნახაზის დასახელება

II სართულის გეგმა

მასშტაბი	ფორმატი	გვერდი
1:100	A-3	

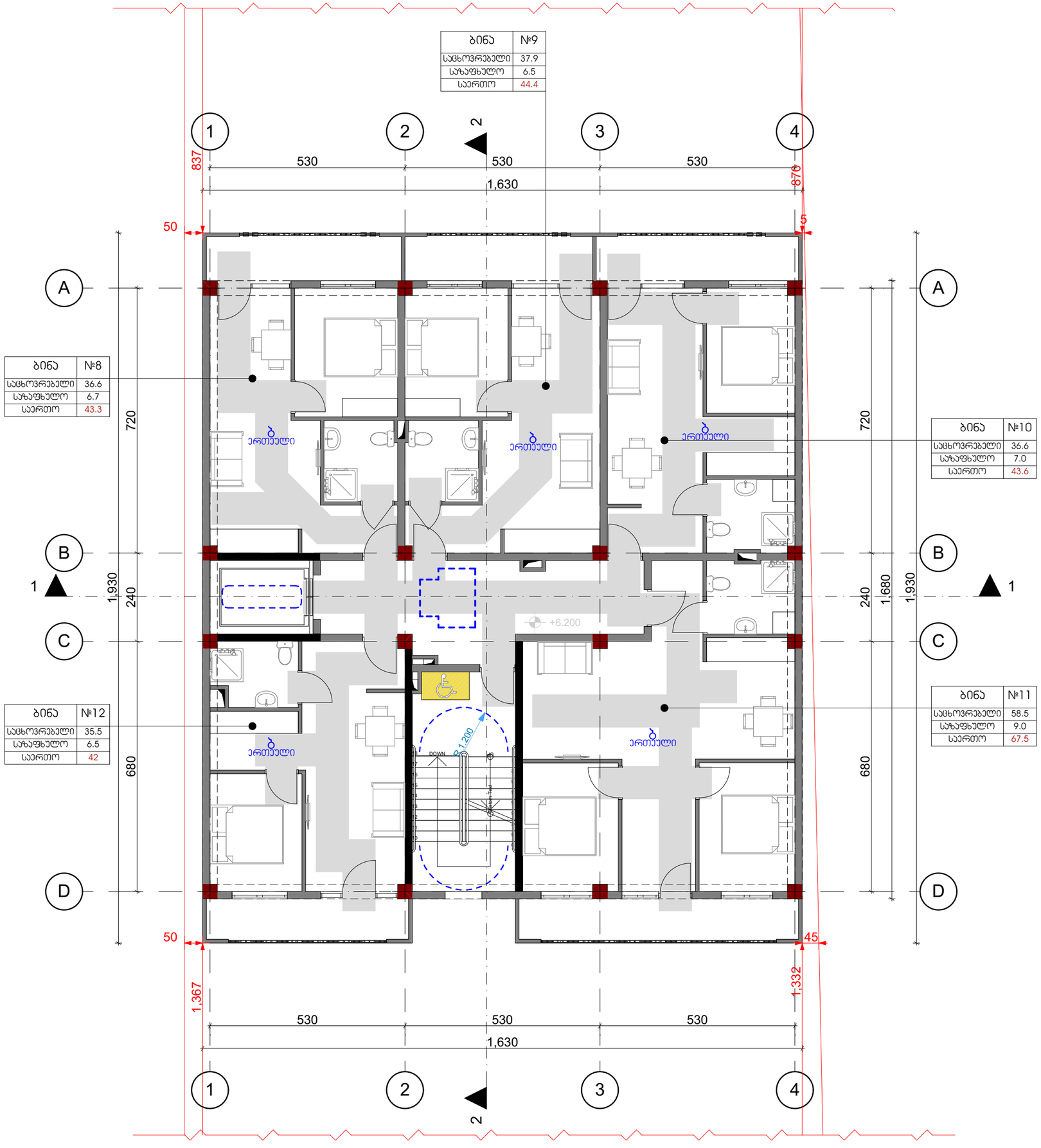

თბილისი 2023

ექსპლიკაცია

შენიშვნები და ჰიდროიზოლაცია

პროექტის სახელწოდება

მრავალბინიანი საცხოვრებელი სახლი

ობიექტის მისამართი

ქ. თბილისი, სოფელი დიღომი, არქანგელოზ ლამბერტის ქუჩა №36
(ს.კ: 01.72.14.040.570)

შ.პ.ს. "არქვეი"

ს.კ.: 420425524

ელ-ფოსტა: arch.way@outlook.com

დირექტორი	უ.ჯანტურია
მთ. არქიტექტორი	დ. ჯამია
დამკვეთი	შ.პ.ს. ენელია გრუპ

ნახაზის დასახელება

III სართულის გეგმა

მასშტაბი	ფორმატი	გვერდი
1:100	A-3	

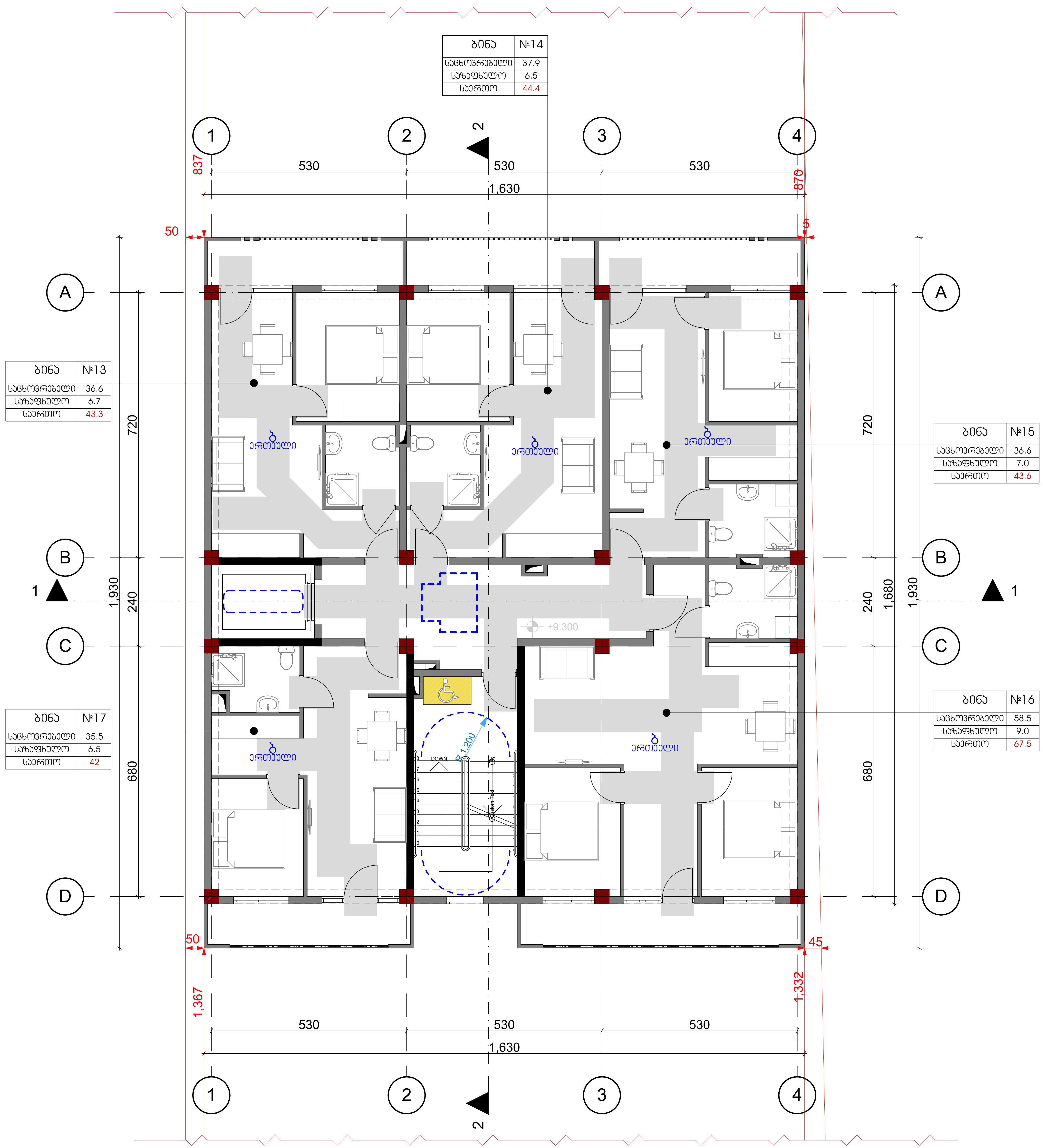

თბილისი 2023

ექსპლიკაცია

შენიშვნები და პირობითი აღნიშვნა

პროექტის სახელწოდება

მრავალბინიანი საცხოვრებელი სახლი

ობიექტის მისამართი

ქ. თბილისი, სოფელი დიღომი, არქანჯელო ლამბერტის ქუჩა №36
(ს.კ: 01.72.14.040.570)

შ.პ.ს. "არქვეი"

ს.ნ.: 420425524
ელ-ფოსტა: arch.way@outlook.com

დირექტორი	უ.ჭანტურია
მთ. არქიტექტორი	დ. კაშია
დამკვეთი	შ.პ.ს. ენელია გრუპ

ნახაზის დასახელება

IV სართულის გეგმა

მასშტაბი	ფორმატი	გვერდი
1:100	A-3	

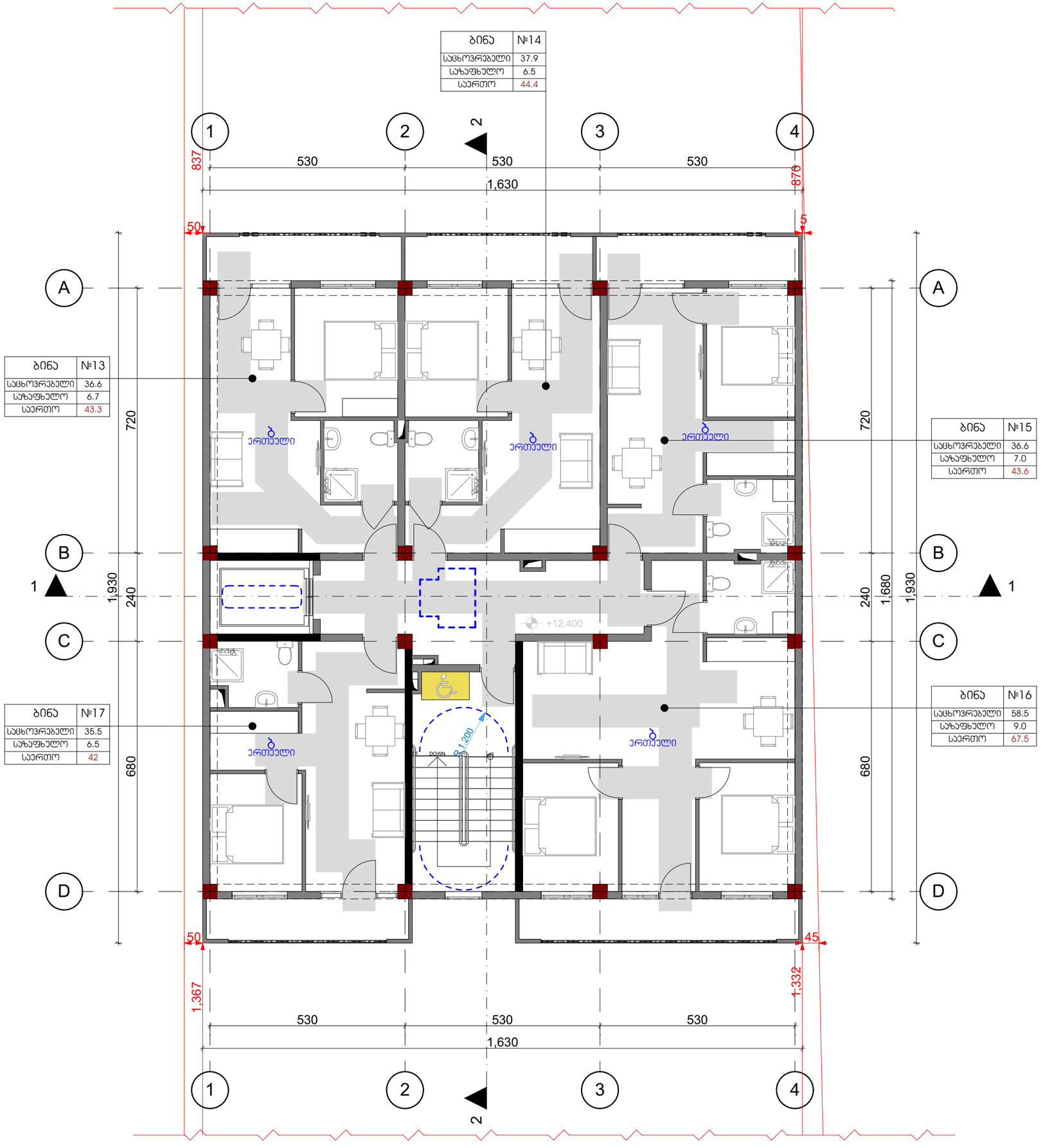

თბილისი 2023

ექსპლიკაცია

შენიშვნები და ჰიდროიზოლაცია

პროექტის სახელწოდება

მრავალბინიანი საცხოვრებელი სახლი

ობიექტის მისამართი

ქ. თბილისი, სოფელი დიღომი, არქანგელოზ ლამბერტის ქუჩა №36
(ს.კ: 01.72.14.040.570)

შ.პ.ს. "არქვეი"

ს.კ.: 420425524

ელ-ფოსტა: arch.way@outlook.com

დირექტორი	უ.ჯანტურია
მთ. არქიტექტორი	დ. ჯამია
დამკვეთი	შ.პ.ს. ენელია გრუპ

ნახაზის დასახელება

V სართულის გეგმა

მასშტაბი	ფორმატი	გვერდი
1:100	A-3	

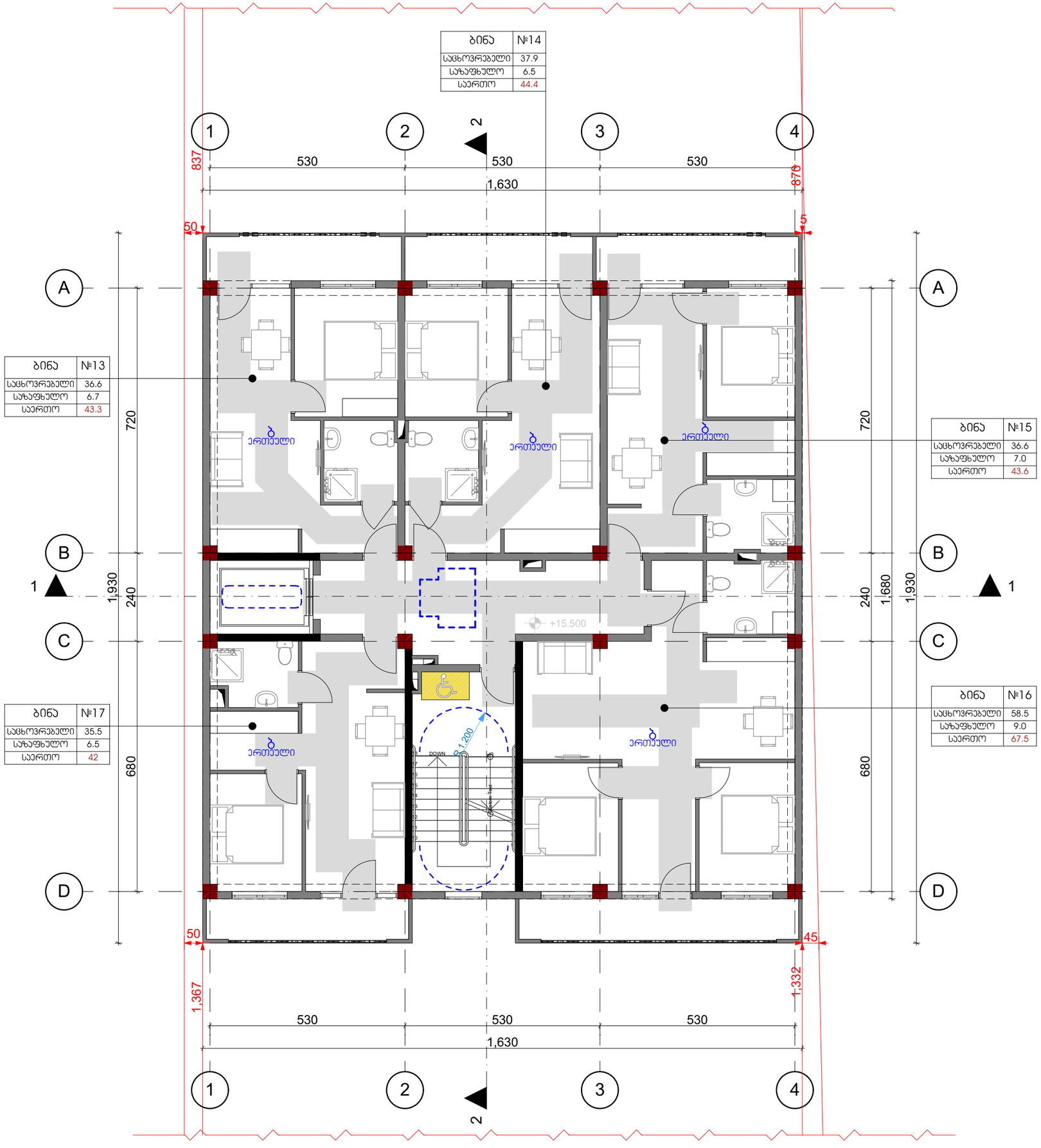

თბილისი 2023

ექსპლიკაცია

შენიშვნები და ჰიროგლიფი აღნიშვნა

პროექტის სახელწოდება

მრავალბინიანი საცხოვრებელი სახლი

ობიექტის მისამართი

ქ. თბილისი, სოფელი დიღომი, არქანგელოზ ლამბერტის ქუჩა №36
(ს.კ: 01.72.14.040.570)

შ.პ.ს. "არქვეი"

ს.კ.: 420425524

ელ-ფოსტა: arch.way@outlook.com

დირექტორი	უ.ჯანტურია
მთ. არქიტექტორი	დ. ჯამია
დამკვეთი	შ.პ.ს. ენელია გრუპ

ნახაზის დასახელება

VI სართულის გეგმა

მასშტაბი	ფორმატი	გვერდი
1:100	A-3	

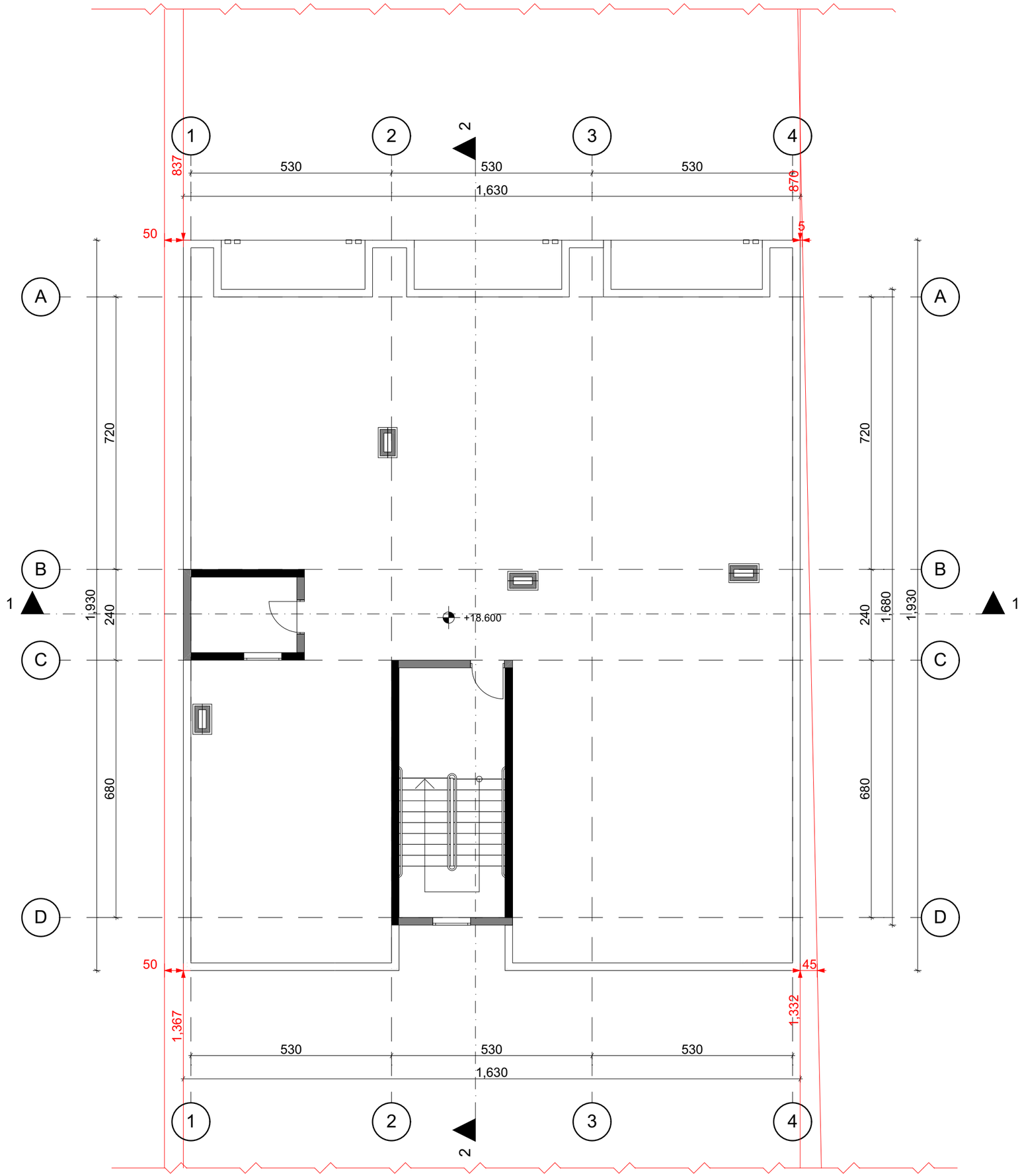

თბილისი 2023

ექსპლიკაცია

შენიშვნები და ჰიდროიზოლაცია

პროექტის სახელწოდება

მრავალბინიანი საცხოვრებელი სახლი

ობიექტის მისამართი

ქ. თბილისი, სოფელი დიღომი, არქანგელოზის ლამბერტის ქუჩა №36
(ს.კ: 01.72.14.040.570)

შ.პ.ს. "არქვეი"

ს.ნ.: 420425524

ელ-ფოსტა: arch.way@outlook.com

დირექტორი	უ.ჯანტურია
მთ. არქიტექტორი	დ. ჯამია
დამპროექტი	შ.პ.ს. ენელია გრუპ

ნახაზის დასახელება

სახურავის გეგმა

მასშტაბი	ფორმატი	გვერდი
1:100	A-3	

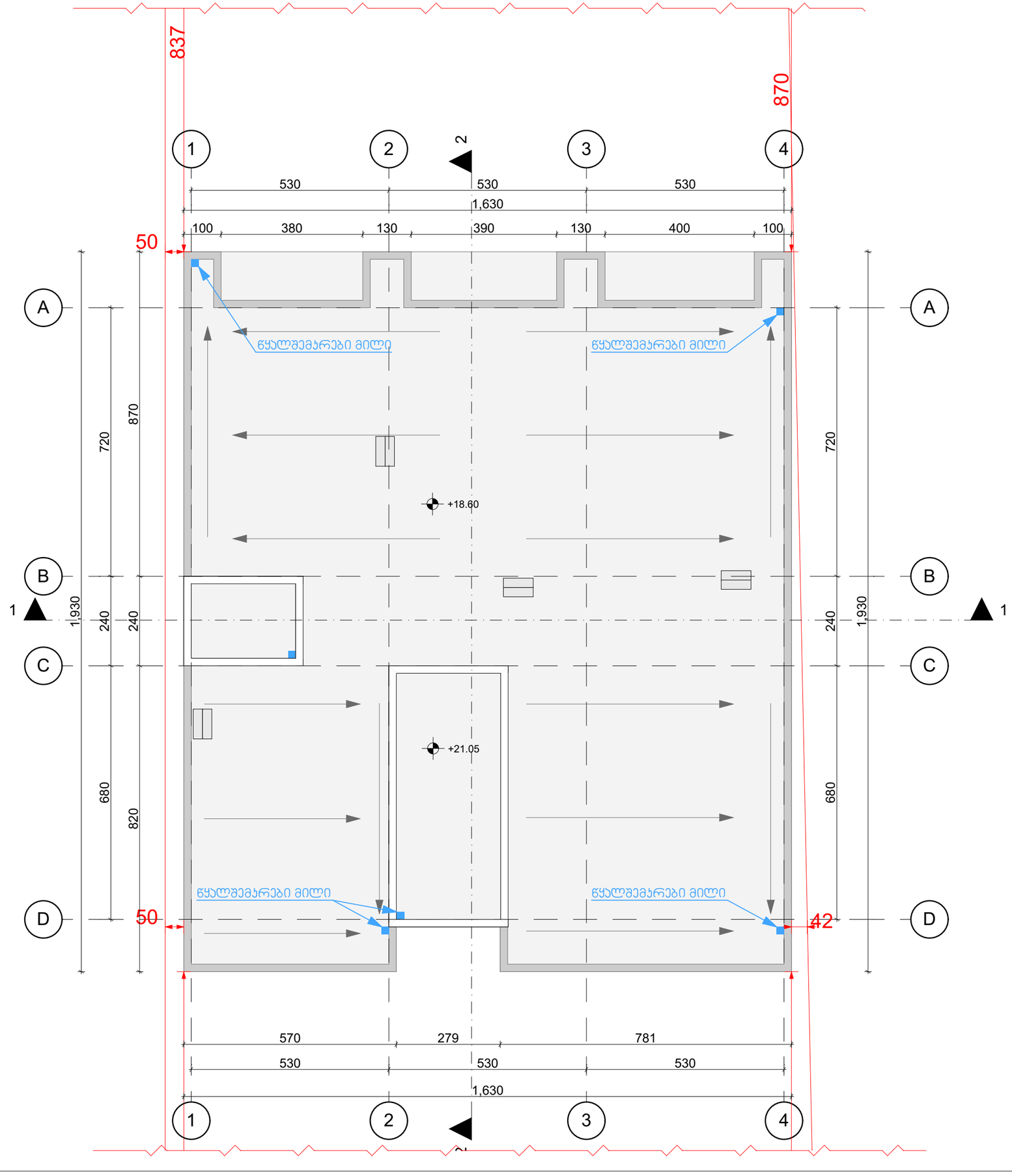

თბილისი 2023

ექსპლიკაცია

შენიშვნები და ჰიდრობიტი აღნიშვნა

პროექტის სახელწოდება

მრავალბინიანი საცხოვრებელი სახლი

ობიექტის მისამართი

ქ. თბილისი, სოფელი დიღომი, არქანგელოზ ლამბერტის ქუჩა №36
(ს.კ: 01.72.14.040.570)

შ.პ.ს. "არქვეი"

ს.ნ.: 420425524
ელ-ფოსტა: arch.way@outlook.com

დირექტორი	უ.ჯანტარია
მთ. არქიტექტორი	დ. ჯამია
დამპროექტი	შ.პ.ს. ენელია გრუპ

ნახაზის დასახელება

სახურავის გეგმა +21.05 ნიშნულზე

მასშტაბი	ფორმატი	გვერდი
1:100	A-3	

№5 ბინის გეგმა
მისაწვდომი სვლაგეზი
მოსატრიალებლები ყველა ოთახში

სც -2	
ფაქტორი:18.6	დდ: 3

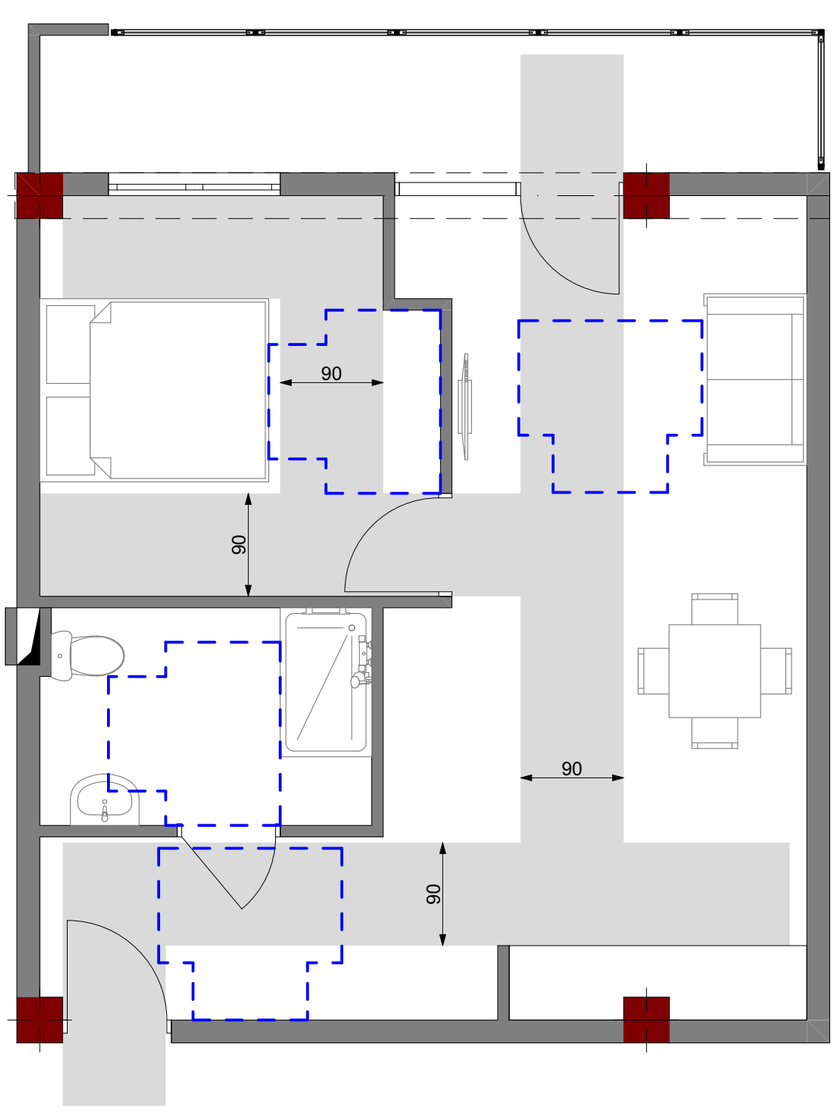

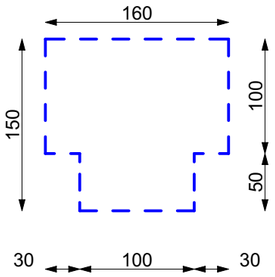

თბილისი 2023

ექსპლიკაცია

შენიშვნები და ჰირობითი აღნიშვნა

პროექტის სახელწოდება

მრავალბინიანი საცხოვრებელი სახლი

ობიექტის მისამართი

ქ. თბილისი, სოფელი დიღომი, არქანგელო ლამბერტის ქუჩა №36
(ს.ა: 01.72.14.040.570)

შ.პ.ს. "არქვეი"

ს.ნ.: 420425524

ელ-ფოსტა: arch.way@outlook.com

დირექტორი	უ.ჯანტარია
მთ. არქიტექტორი	დ. ჯაშია
დამკვეთი	შ.პ.ს. ენელია გრუპ

ნახაზის დასახელება

"ა" ტიპის ბინა

მასშტაბი	ფორმატი	გვერდი
1:50	A-3	

№5 ბინის გეგმა
ჯარებთან თავისუფალი არეალები

სც -2	
ფაქტორი:18.6	დდ: 3

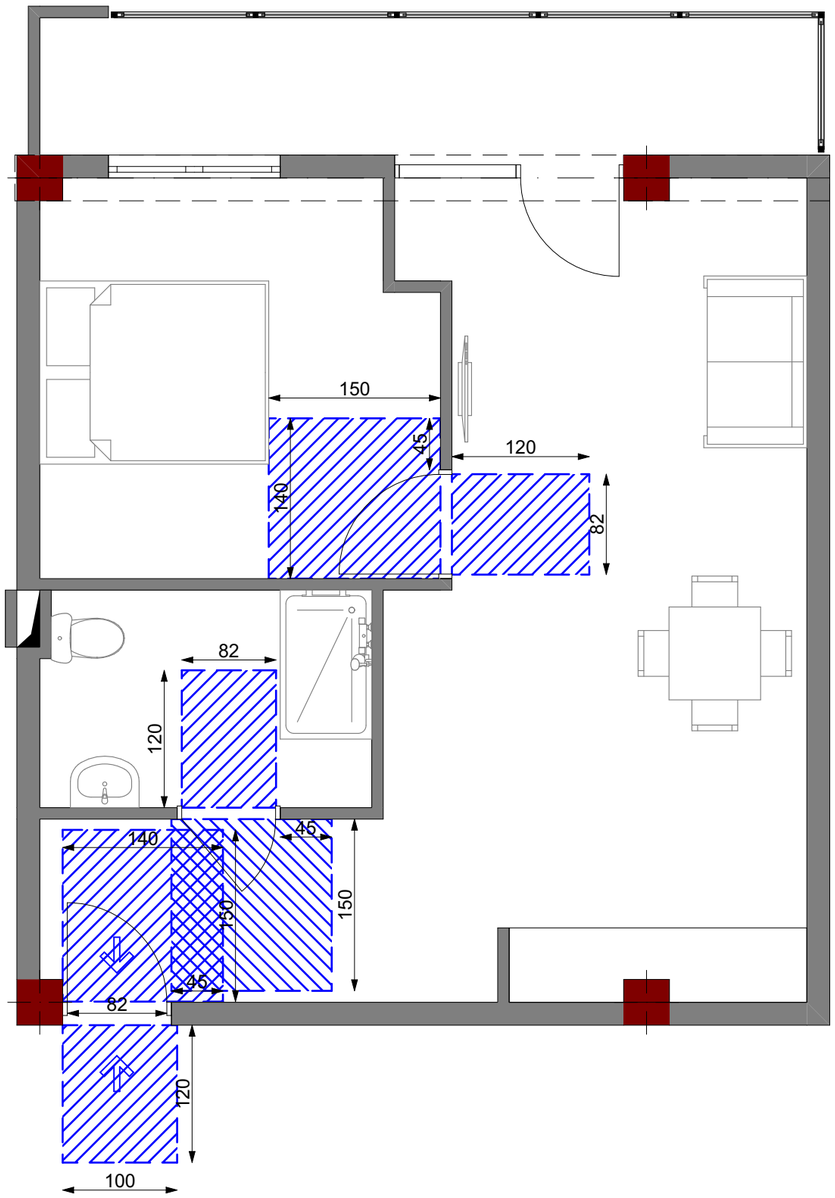

თბილისი 2023

ექსპლიკაცია

შენიშვნები და ჰირობითი აღნიშვნა

პროექტის სახელწოდება

მრავალბინიანი საცხოვრებელი სახლი

ობიექტის მისამართი

ქ. თბილისი, სოფელი დიღომი, არქანჯელო ლამბერტის ქუჩა №36
(ს.კ: 01.72.14.040.570)

შ.პ.ს. "არქვეი"

ს.ნ.: 420425524

ელ-ფოსტა: arch.way@outlook.com

დირექტორი უ.ჯანტარია

მთ. არქიტექტორი დ. ჯაშია

დამკვეთი შ.პ.ს. ენელია გრუპ

ნახაზის დასახელება

"ა" ტიპის ბინა

მასშტაბი	ფორმატი	გვერდი
1:50	A-3	

№5 ბინის გეგმა
ჯარებთან თავისუფალი ფართობები მოწყობილობებთან

სც -2	
ფაქტორი:18.6	დდ: 3

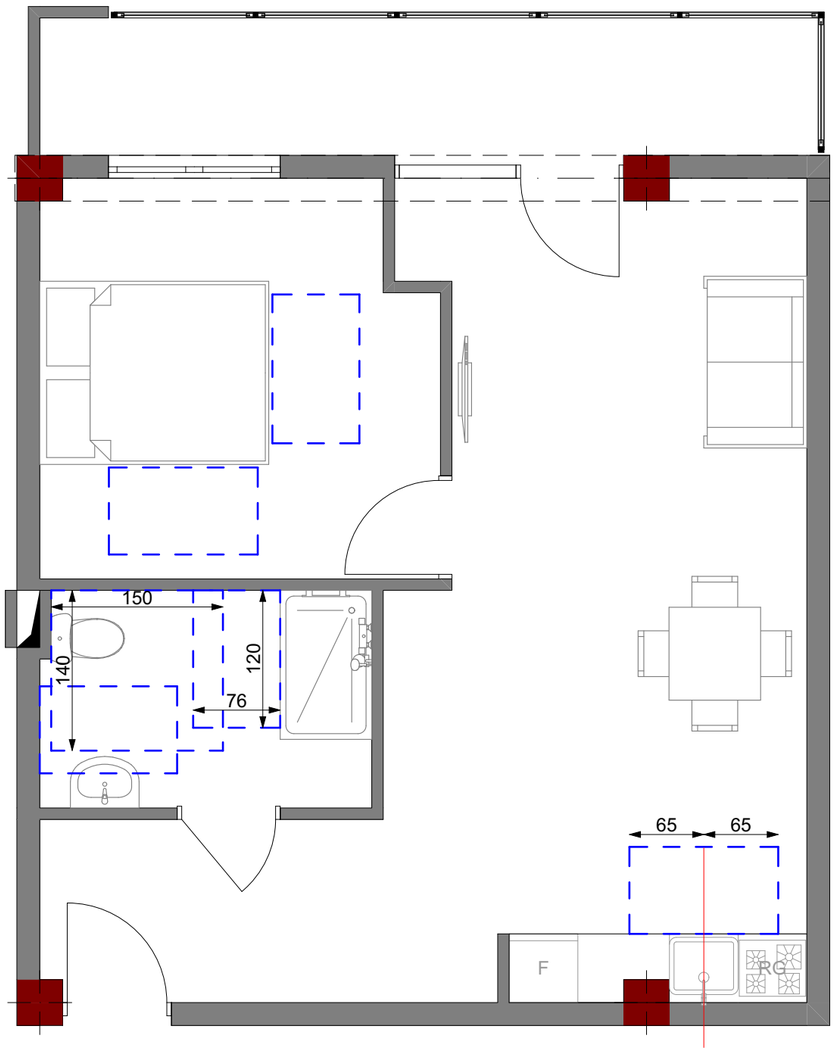

თბილისი 2023

ექსპლიკაცია

შენიშვნები და ჰირობითი აღნიშვნა

პროექტის სახელწოდება

მრავალბინიანი საცხოვრებელი სახლი

ობიექტის მისამართი

ქ. თბილისი, სოფელი დიღომი, არქანჯელო ლამბერტის ქუჩა №36
(ს.კ: 01.72.14.040.570)

შ.პ.ს. "არქვეი"

ს.ნ.: 420425524

ელ-ფოსტა: arch.way@outlook.com

დირექტორი უ.ჯანტურია

მთ. არქიტექტორი დ. ჯამია

დამკვეთი შ.პ.ს. ენელია გრუპ

ნახაზის დასახელება

"ა" ტიპის ბინა

მასშტაბი	ფორმატი	გვერდი
1:50	A-3	

საშხაპე და ტუალეტი ბინებში № 1, 4, 8, 13, 18, 23

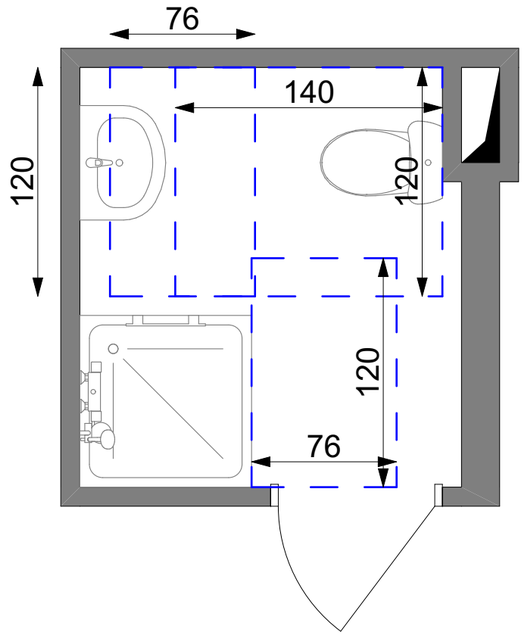

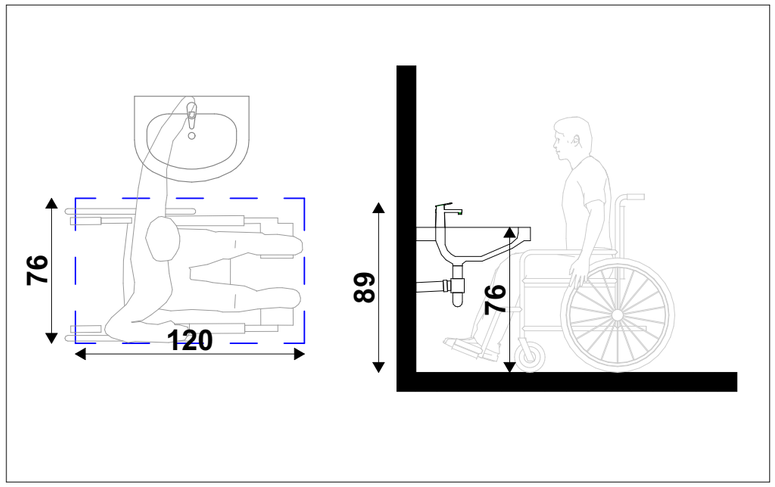

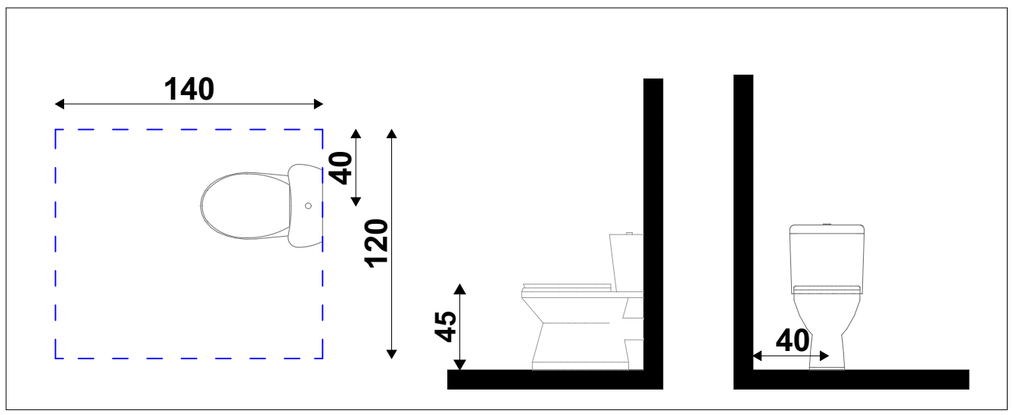

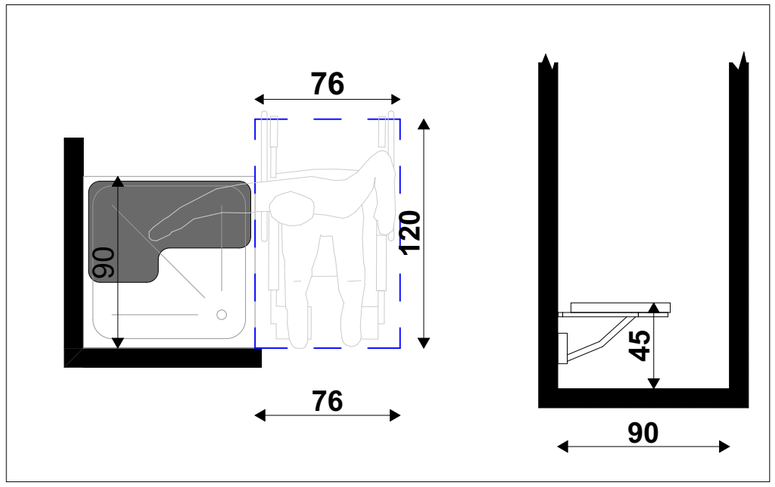

თბილისი 2023

ექსპლიკაცია

შენიშვნები და ჰიდრობიტი აღნიშვნა

პროექტის სახელწოდება

მრავალბინიანი საცხოვრებელი სახლი

ობიექტის მისამართი

ქ. თბილისი, სოფელი დიღომი, არქანგელო ლამბერტის ქუჩა №36
(ს.ჯ: 01.72.14.040.570)

შ.პ.ს. "არქჯეი"

ს.ნ.: 420425524

ელ-ფოსტა: arch.way@outlook.com

დირექტორი	უ.ჯანტარია
მთ. არქიტექტორი	დ. ჯაშია
დამპროექტი	შ.პ.ს. ენელია გრუპ

ნახაზის დასახელება

საშხაპე და ტუალეტები

მასშტაბი	ფორმატი	გვერდი
1:30	A-3	

საშხაპე და ტუალეტი ბინებში № 2, 9, 14, 19, 24

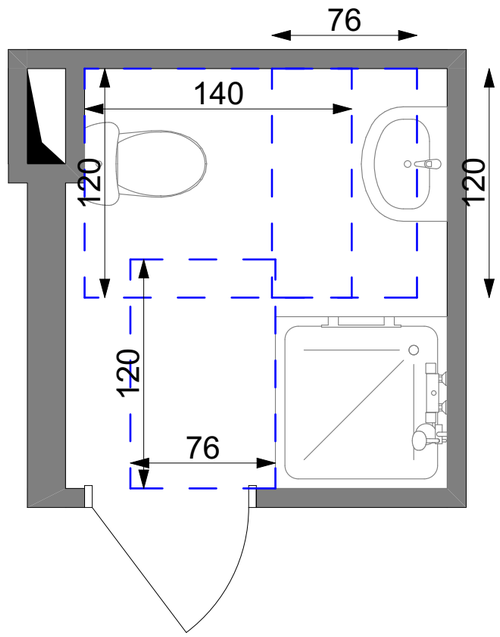

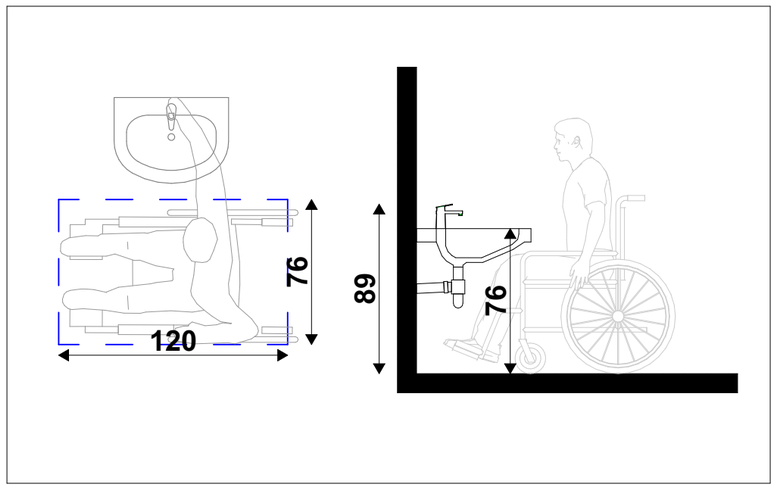

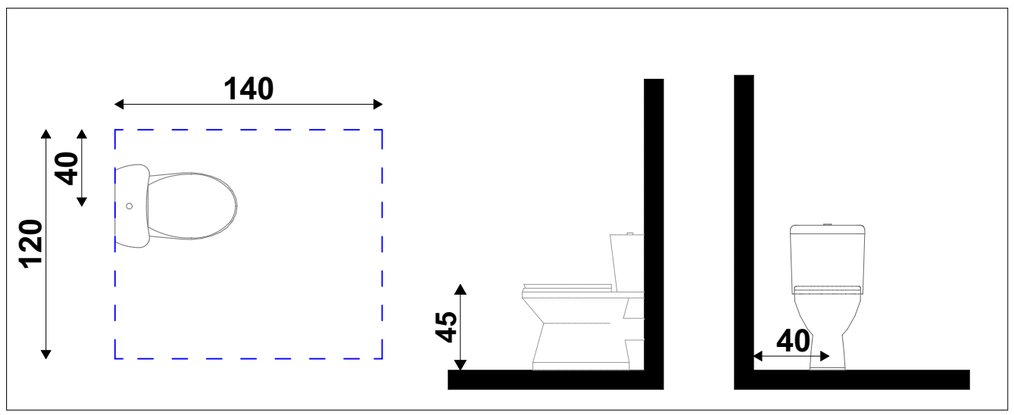

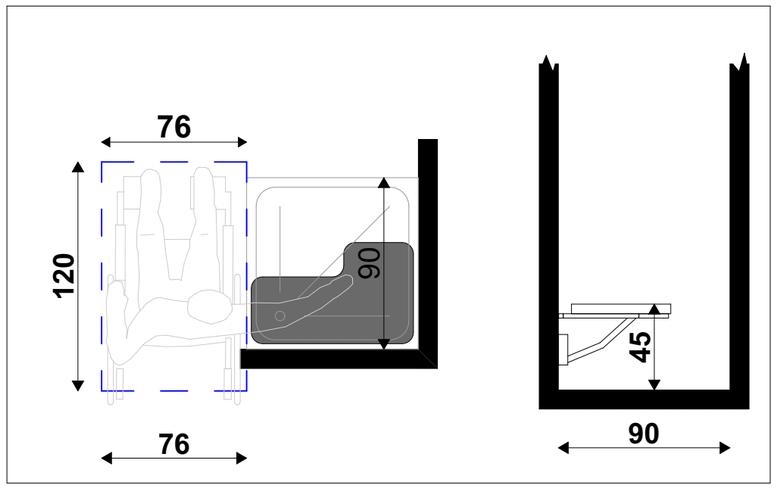

თბილისი 2023

ექსპლიკაცია

შენიშვნები და ჰიდრობიტი აღნიშვნა

პროექტის სახელწოდება

მრავალბინიანი საცხოვრებელი სახლი

ობიექტის მისამართი

ქ. თბილისი, სოფელი დიღომი, არქანჯელო ლამბერტის ქუჩა №36
(ს.კ: 01.72.14.040.570)

შ.პ.ს. "არქვეი"

ს.ნ.: 420425524

ელ-ფოსტა: arch.way@outlook.com

დირექტორი	უ.ჯანტარია
მთ. არქიტექტორი	დ. ჯამია
დამკვეთი	შ.პ.ს. ენელია გრუპ

ნახაზის დასახელება

საშხაპე და ტუალეტები

მასშტაბი	ფორმატი	გვერდი
1:30	A-3	

საშხაპე და ტუალეტი ბინებში № 3, 7, 12, 17, 22, 27

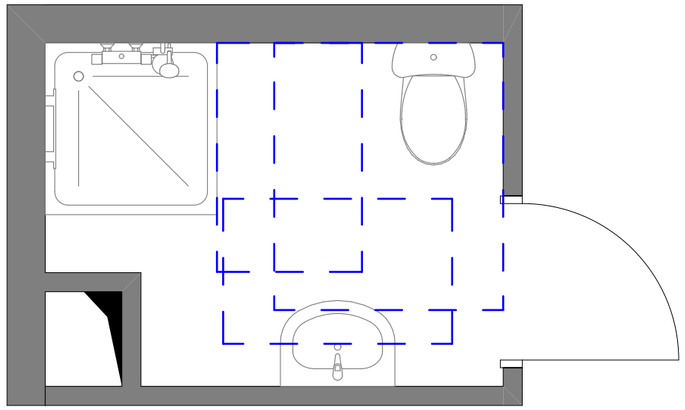

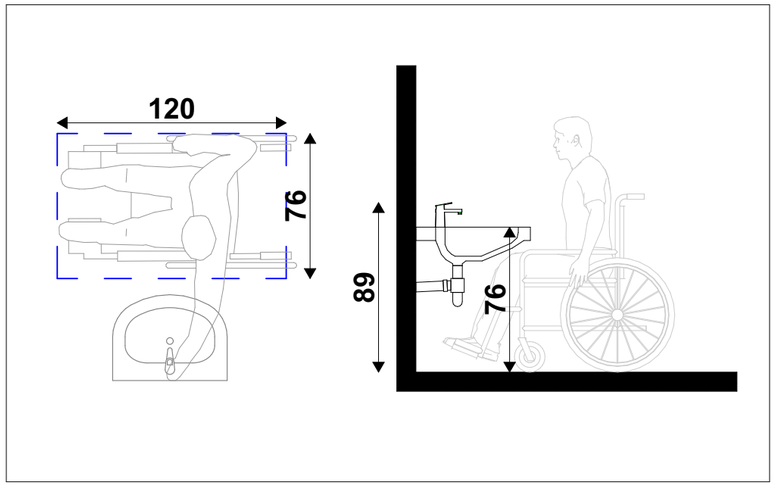

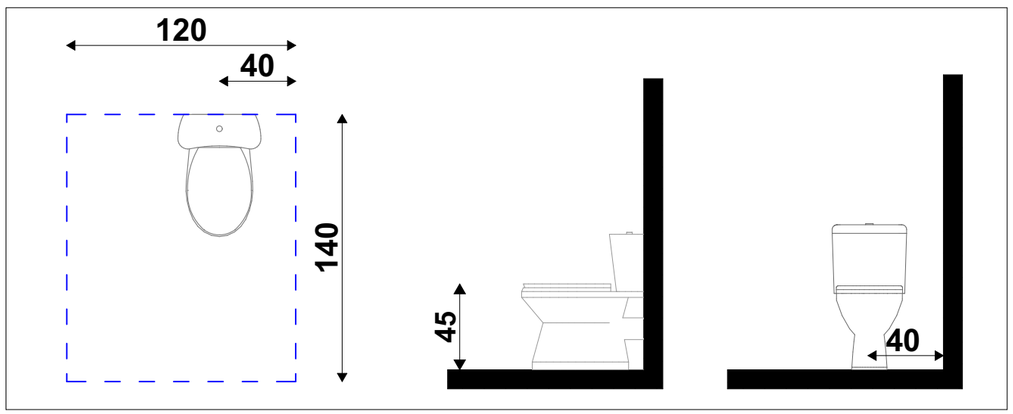

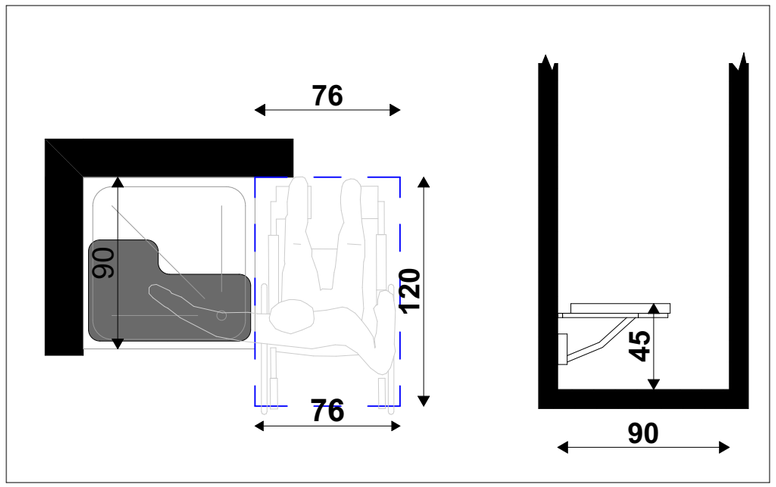

თბილისი 2023

ექსპლიკაცია

შენიშვნები და ჰიდრობიტი აღნიშვნა

პროექტის სახელწოდება

მრავალბინიანი საცხოვრებელი სახლი

ობიექტის მისამართი

ქ. თბილისი, სოფელი დიღომი, არქანგელოზ ლამბერტის ქუჩა №36
(ს.კ: 01.72.14.040.570)

შ.პ.ს. "არქვეი"

ს.ნ.: 420425524

ელ-ფოსტა: arch.way@outlook.com

დირექტორი	უ.ჯანტარია
მთ. არქიტექტორი	დ. ჯაშია
დამკვეთი	შ.პ.ს. ენელია გრუპ

ნახაზის დასახელება

საშხაპე და ტუალეტები

მასშტაბი	ფორმატი	გვერდი
1:30	A-3	

საშხაპე და ტუალეტი ბინაში №6

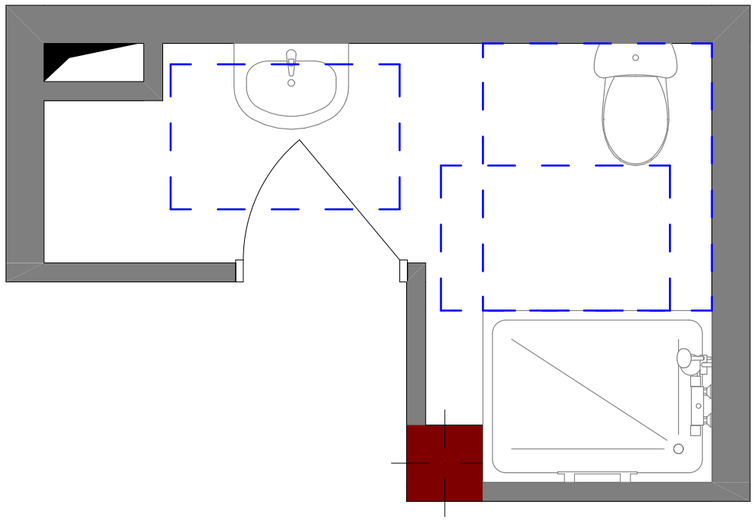

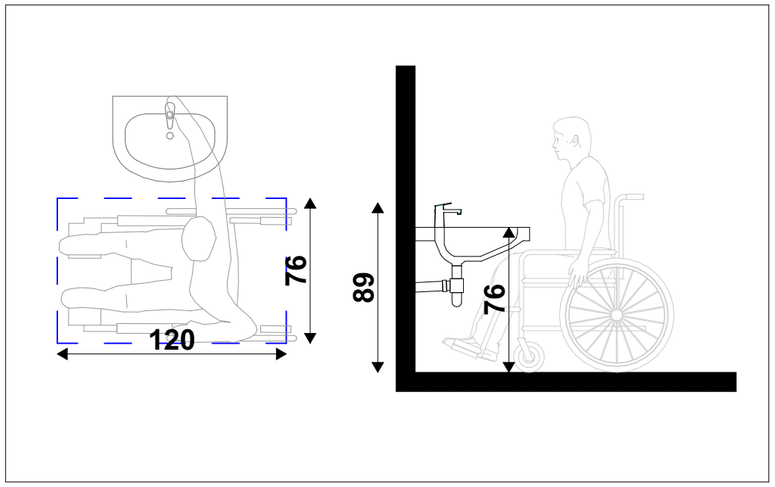

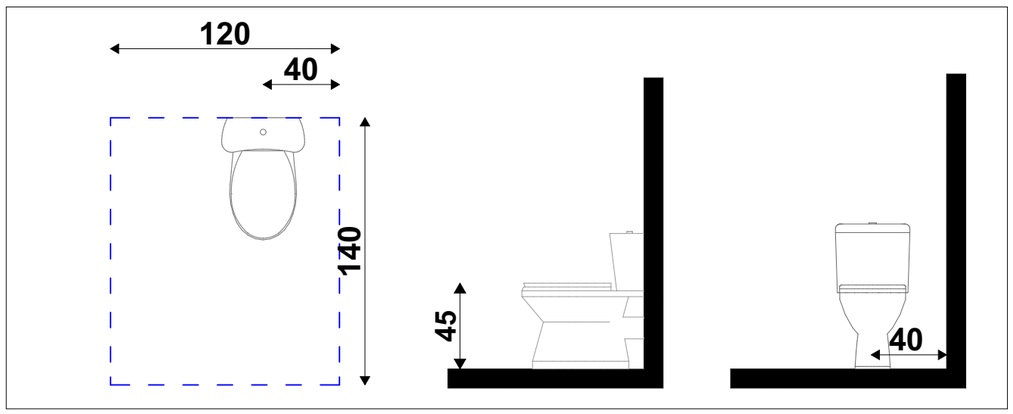

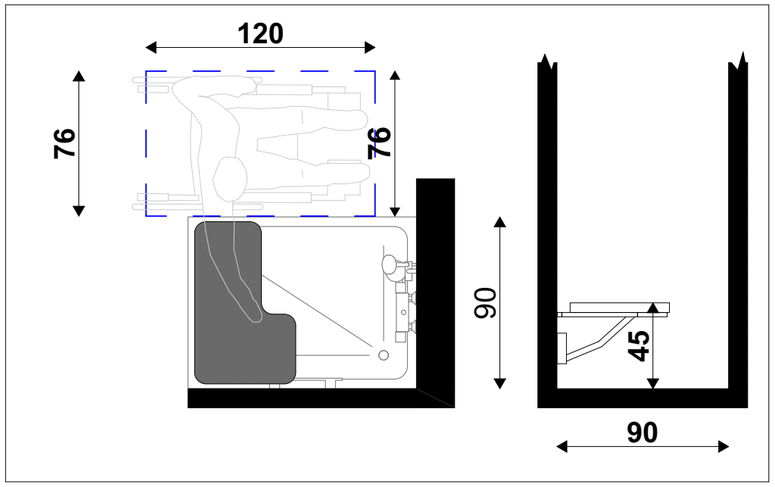

თბილისი 2023

ექსპლიკაცია

შენიშვნები და ჰიდრობიტი აღნიშვნა

პროექტის სახელწოდება

მრავალბინიანი საცხოვრებელი სახლი

ობიექტის მისამართი

ქ. თბილისი, სოფელი დიღომი, არქანჯელო ლამბერტის ქუჩა №36
(ს.ს: 01.72.14.040.570)

შ.პ.ს. "არქვეი"

ს.ნ.: 420425524

ელ-ფოსტა: arch.way@outlook.com

დირექტორი	უ.ჯანტარია
მთ. არქიტექტორი	დ. ჯაშია
დამკვეთი	შ.პ.ს. ენელია გრუპ

ნახაზის დასახელება

საშხაპე და ტუალეტები

მასშტაბი	ფორმატი	გვერდი
1:30	A-3	

საშხაპე და ტუალეტი ბინაში № 10, 15, 20, 25

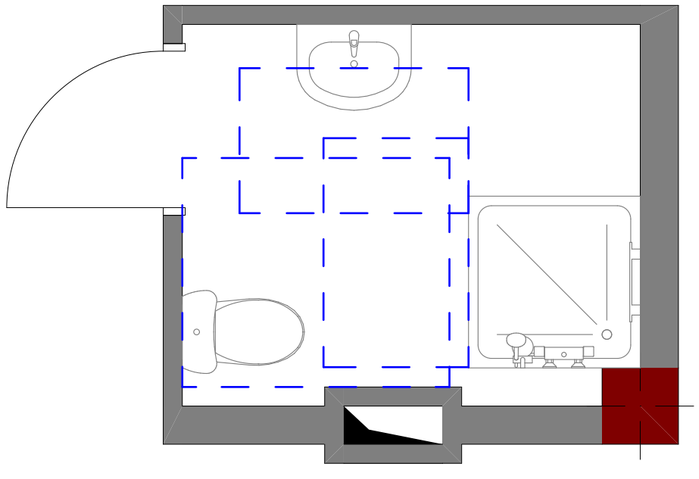

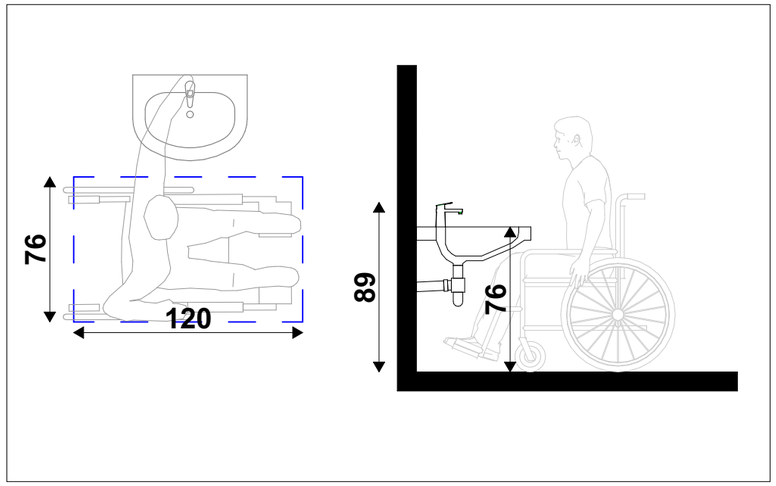

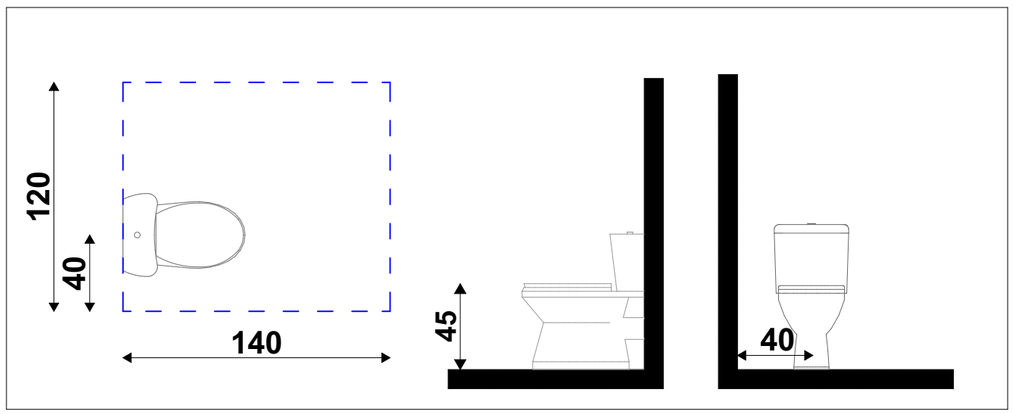

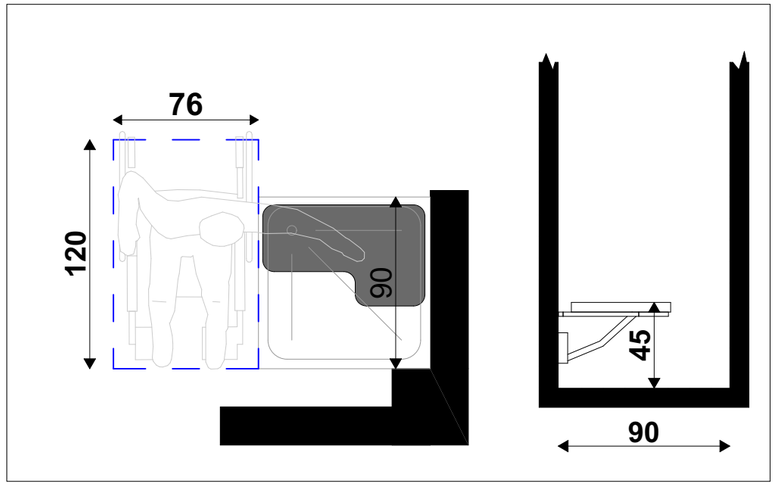

თბილისი 2023

ექსპლიკაცია

შენიშვნები და ჰიდრობიტი აღნიშვნა

პროექტის სახელწოდება

მრავალბინიანი საცხოვრებელი სახლი

ობიექტის მისამართი

ქ. თბილისი, სოფელი დიდომი, არქანჯელო ლამბერტის ქუჩა №36
(ს.კ: 01.72.14.040.570)

შ.პ.ს. "არქვეი"

ს.ნ.: 420425524

ელ-ფოსტა: arch.way@outlook.com

დირექტორი	უ.ჯანტარია
მთ. არქიტექტორი	დ. ჯაშია
დამკვეთი	შ.პ.ს. ენელია გრუპ

ნახაზის დასახელება

საშხაპე და ტუალეტები

მასშტაბი	ფორმატი	გვერდი
1:30	A-3	

საშხაპე და ტუალეტი ბინებში №11, 16, 21, 26

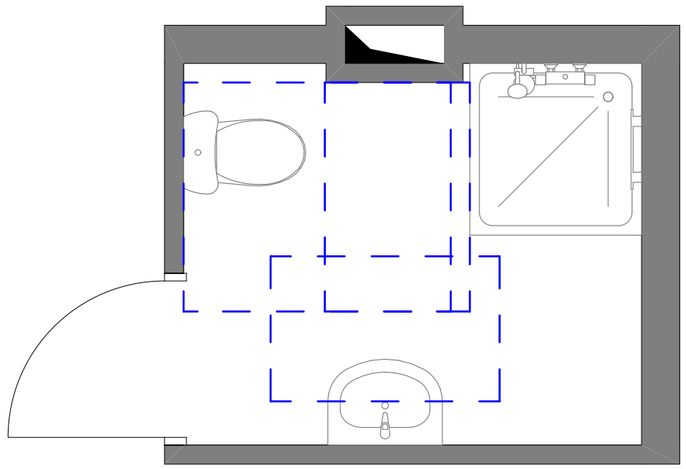

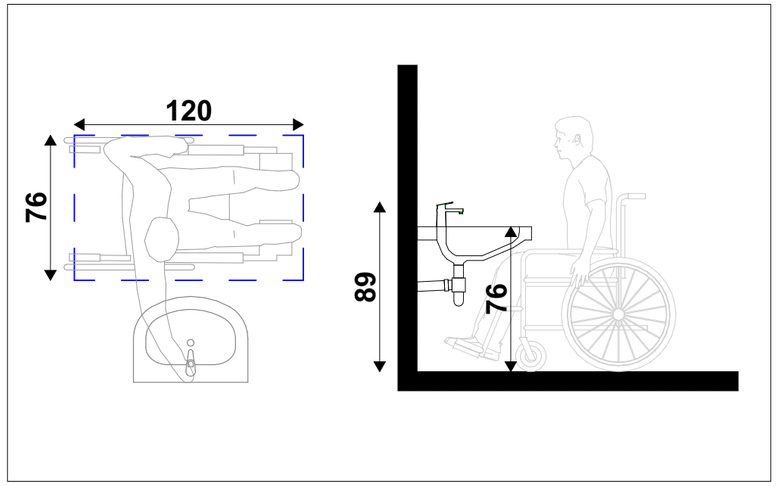

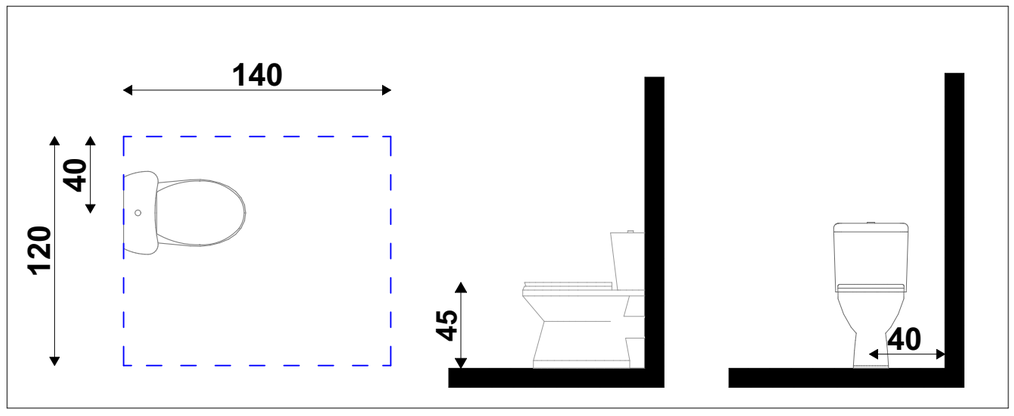

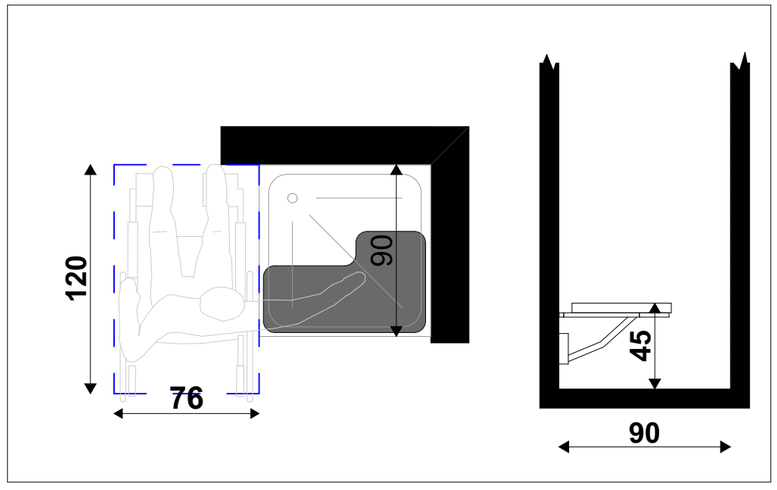

თბილისი 2023

ექსპლიკაცია

შენიშვნები და ჰიდრობიტი აღნიშვნა

პროექტის სახელწოდება

მრავალბინიანი საცხოვრებელი სახლი

ობიექტის მისამართი

ქ. თბილისი, სოფელი დიდომი, არქანგელო ლამბარტის ქუჩა №36
(ს.კ: 01.72.14.040.570)

შ.პ.ს. "არქვეი"

ს.ნ.: 420425524

ელ-ფოსტა: arch.way@outlook.com

დირექტორი	უ.ჯანტურია
მთ. არქიტექტორი	დ. ჯაშია
დამკვეთი	შ.პ.ს. ენელია გრუპ

ნახაზის დასახელება

საშხაპე და ტუალეტები

მასშტაბი	ფორმატი	გვერდი
1:30	A-3	

საშხაპე და ტუალეტი ა ტიპის ბინაში №5

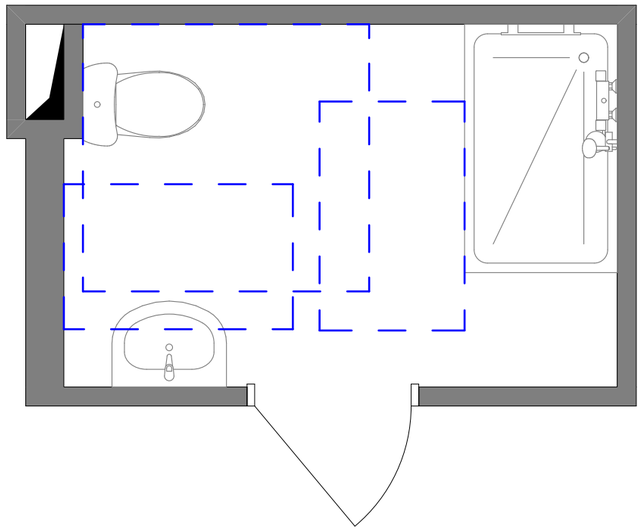

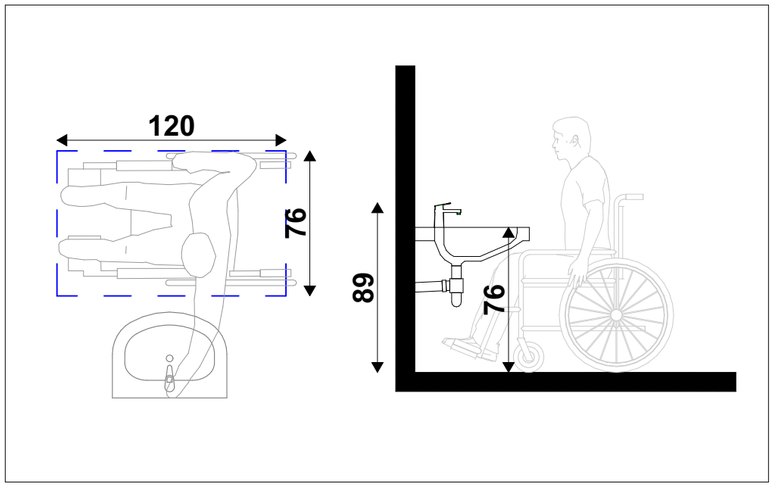

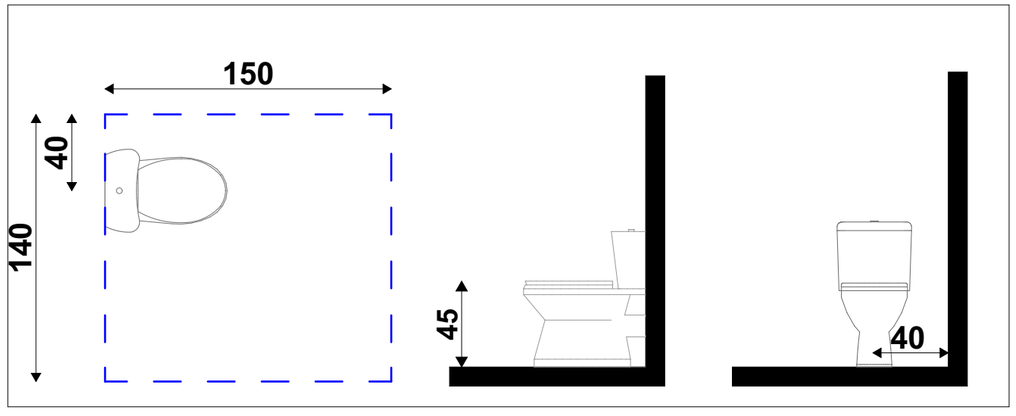

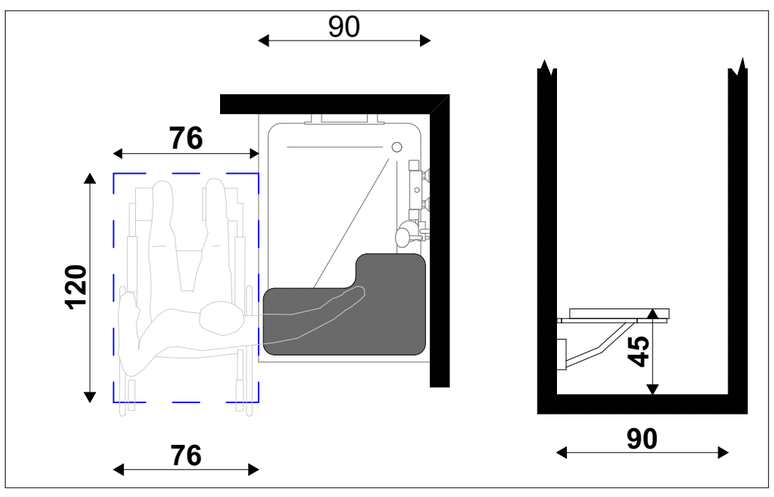

თბილისი 2023

ექსპლიკაცია

შენიშვნები და ჰიროგიითი აღნიშვნა

პროექტის სახელწოდება

მრავალბინიანი საცხოვრებელი სახლი

ობიექტის მისამართი

ქ. თბილისი, სოფელი დიღომი, არქანგელო ლამბერტის ქუჩა №36
(ს.კ: 01.72.14.040.570)

შ.პ.ს. "არქვეი"

ს.ნ.: 420425524

ელ-ფოსტა: arch.way@outlook.com

დირექტორი	უ.ჯანტურია
მთ. არქიტექტორი	დ. ჯამია
დამკვეთი	შ.პ.ს. ენელია გრუპ

ნახაზის დასახელება

საშხაპე და ტუალეტები

მასშტაბი	ფორმატი	გვერდი
1:30	A-3	