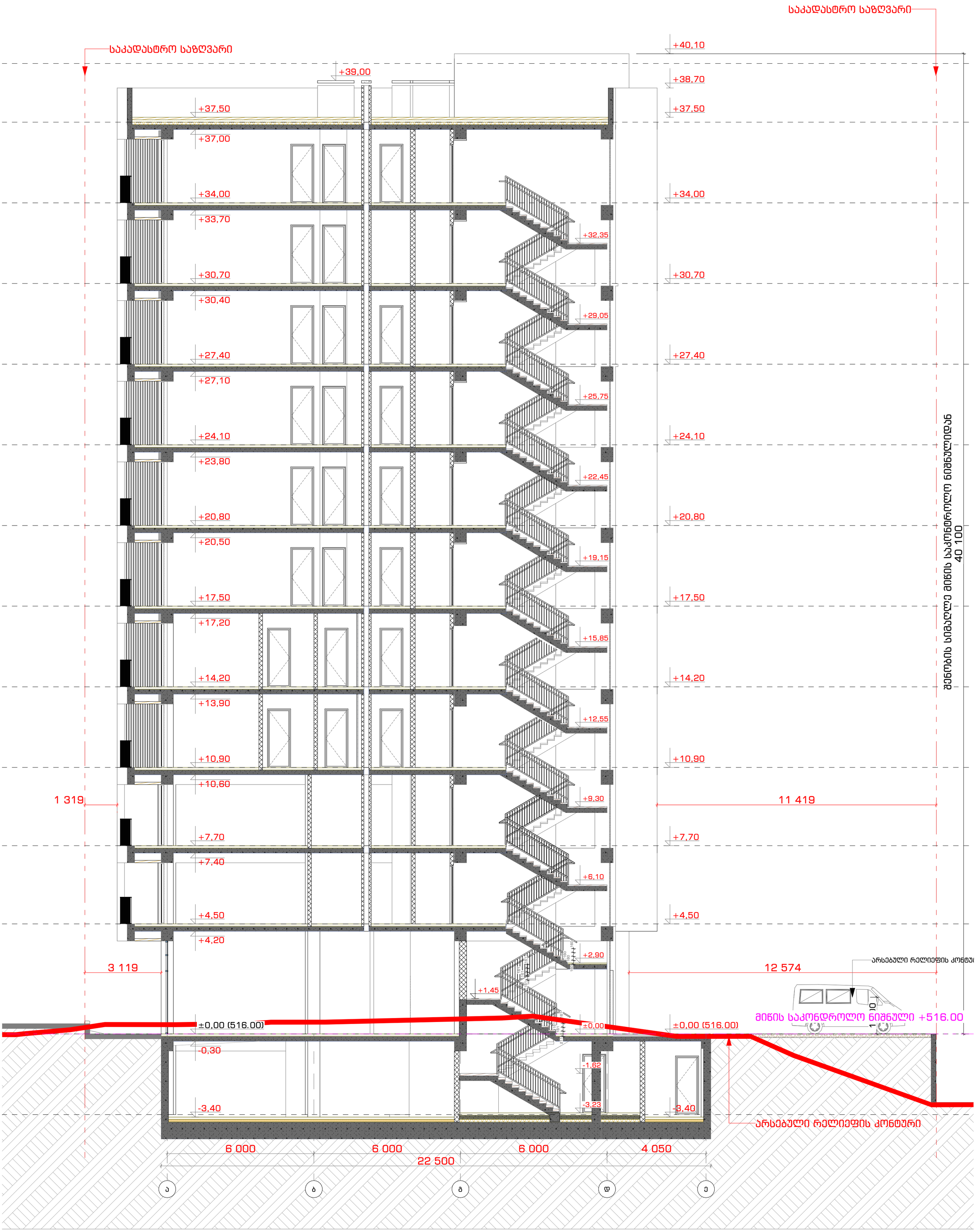

STUDIO9 Architectural Design www.studio9.ge	2023 წ	შემსრულებლები performers			მისამართი: Address	ნახაზის დასახელება Drawing title	ნახაზის სტატუსი Drawing Status	შეს. თარიღი Date	ფურცლის ზომა
		თანამდებობა	სახელი,გვარი	ხელმოწერა	ქალაქი თბილისი, შავიშვილის ქუჩა #3 (ნაკვ: 01.14.04.029.039)				
	საპროექტო ორგანიზაცია Company name	დირექტორი	თ. ხაჭომია		პროექტის დასახელება Job Title	შენიშვნა: Notes:	მასშტაბი. Drawing Scale.		
	შ.პ.ს. "სტუდია 9" ლუბლიანას ქ. #30 თბილისი საქართველო	არ. ავტორი	მ.ჩხაიძე		მრავალფუნქციური კომპლექსი. კომერციული-საოფისე, საცხოვრებელი	არქიტექტურული პროექტის შეთანხმება, მშენებლობის ნებართვის გაცემა			A2
		არქიტექტორი	ჯ.მაისურაძე			1. ნახაზზე ზომები მოცემულია მილიმეტრებში. 2. ნახაზის ყველა ცვლილება მშენებლობის პროცესში შეთანხმებული უნდა იყოს პროექტის ავტორთან. 3. ფურცლის კორექტირებით ავტომატურად უქმდება წინა ვარიანტი;	ინდექსი № INDEX	ფურც. რაოდ. PAGES	
								96	

STUDIO9 Architectural Design www.studio9.be	3. 3. ს. "სმთდიე 9" ლიცენზიანტი 3. #30 თბილისი ბაზრისპირა ქუჩა				

STUDIO9 Architectural Design www.studio9.ge	3. ვ.ს. "სივრცე 9" ლანდშაფტის 3. #30 ტერიტორიის დაპროექტების	2023 6	
კომპანიის დასახელება Company name	დ.მანაგაძე D.Managadze	ტ. ნაკაშიძე T. Nakashidze	პროექტის ხელმძღვანელი Project leaders
ა.ბერიძე A.Beridze	ქ. ბათუმი Batumi		
ა.ბერიძე A.Beridze	ქ.ბათუმი Batumi	ა.ბერიძე A.Beridze	ავტორი Author
ა.ბერიძე A.Beridze	ქ.ბათუმი Batumi		შემსრულებელი Executor

ობიექტის მისამართი:
Address

ვ.ს. "სივრცე 9" ლანდშაფტის ტერიტორიის #3 ბლოკის დამატებითი ბინათმშენებლობის პროექტი
(ნებართვა: 01.14.04.259.039)
Drawing title

ნახაზის დასახელება
Drawing Name

ნახაზის სტატუსი
Drawing Status

ბათ. მაისი 2024
Date

ფურცლის №
PAGES

ნახაზების №
INDEX

ნახაზის მასშტაბი.
Drawing Scale.

შენიშვნა:
Notes:

1. ნახაზზე ნაჩვენები ყველა ზომა მილიმეტრებშია მოცემული, თუ სხვა რამ არ არის მითითებული.
2. ნახაზის ყველა განზომილება უნდა შემოწმდეს ადგილზე სამუშაოების დაწყებამდე.
3. ფურცლის ან ნახაზის ნებისმიერი ნაწილის გადაბეჭდვა ან გამოყენება ავტორის წერილობითი ნებართვის გარეშე აკრძალულია;

96

A2

ვ.ს. "სივრცე 9" ლანდშაფტის #3 ბლოკის დამატებითი ბინათმშენებლობის პროექტი

ნაკვეთის გენერალური გეგმა

ფასადი ა-ა

ფასადი ბ-ბ

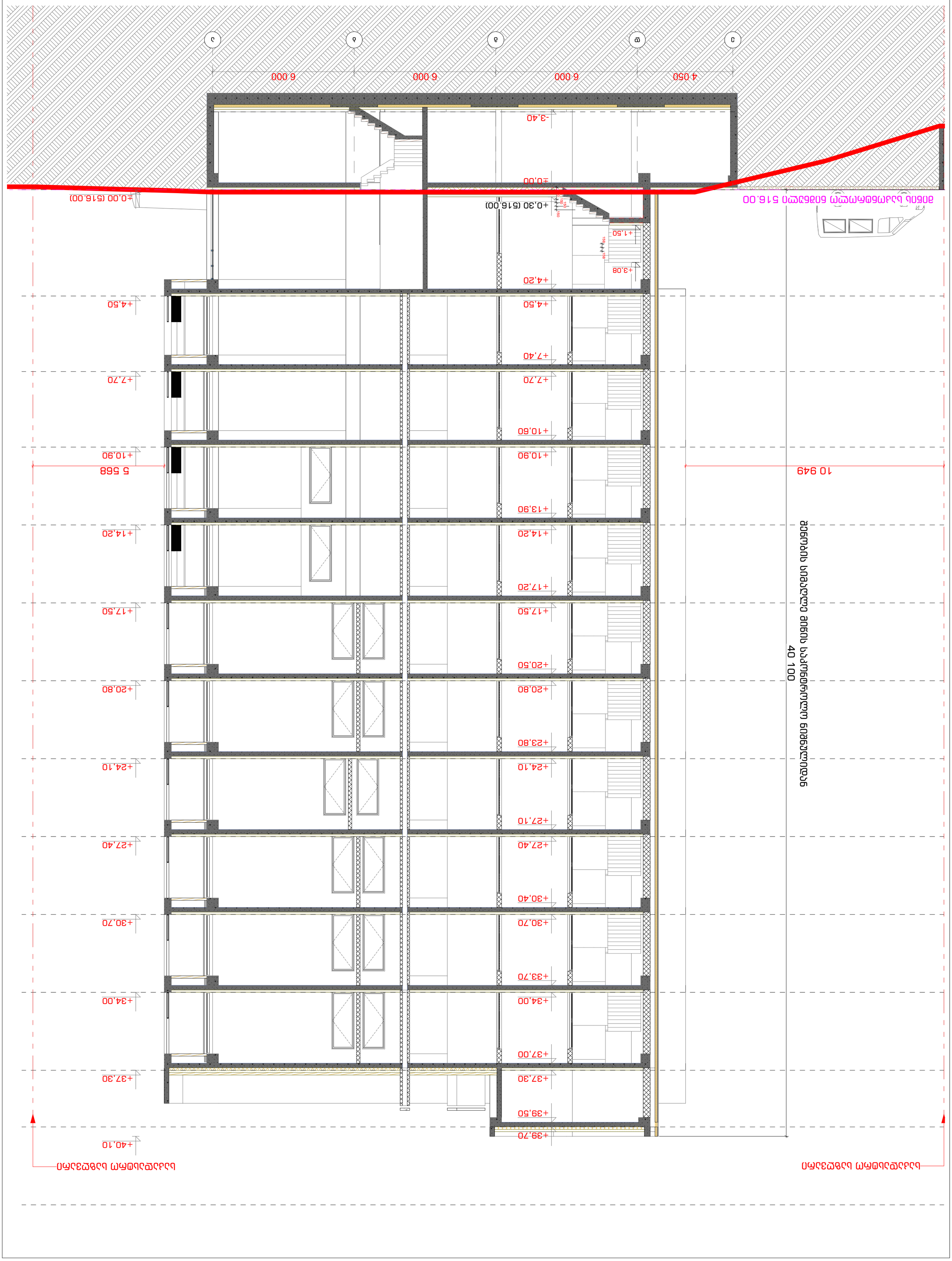

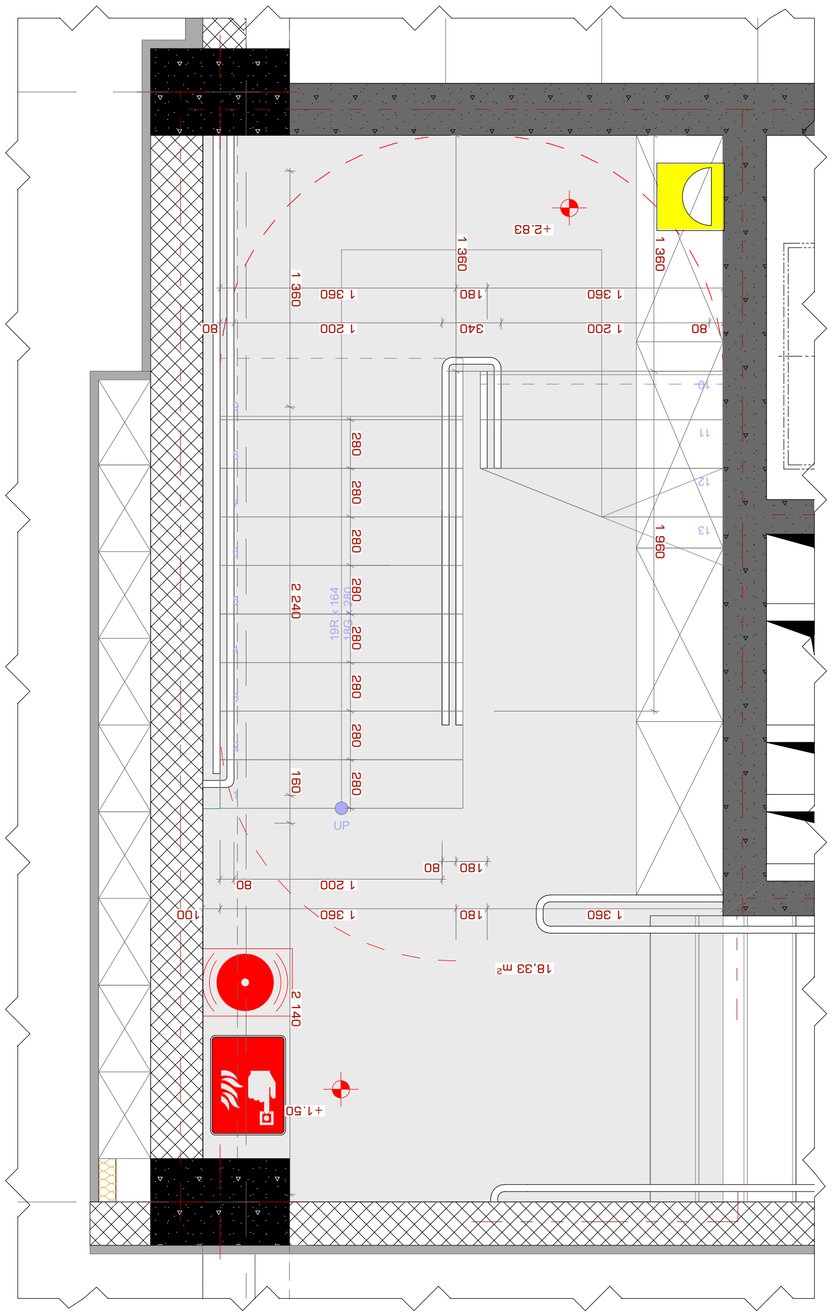

ქანაო #1 +1.50 ნიშნულის გ. 1:25

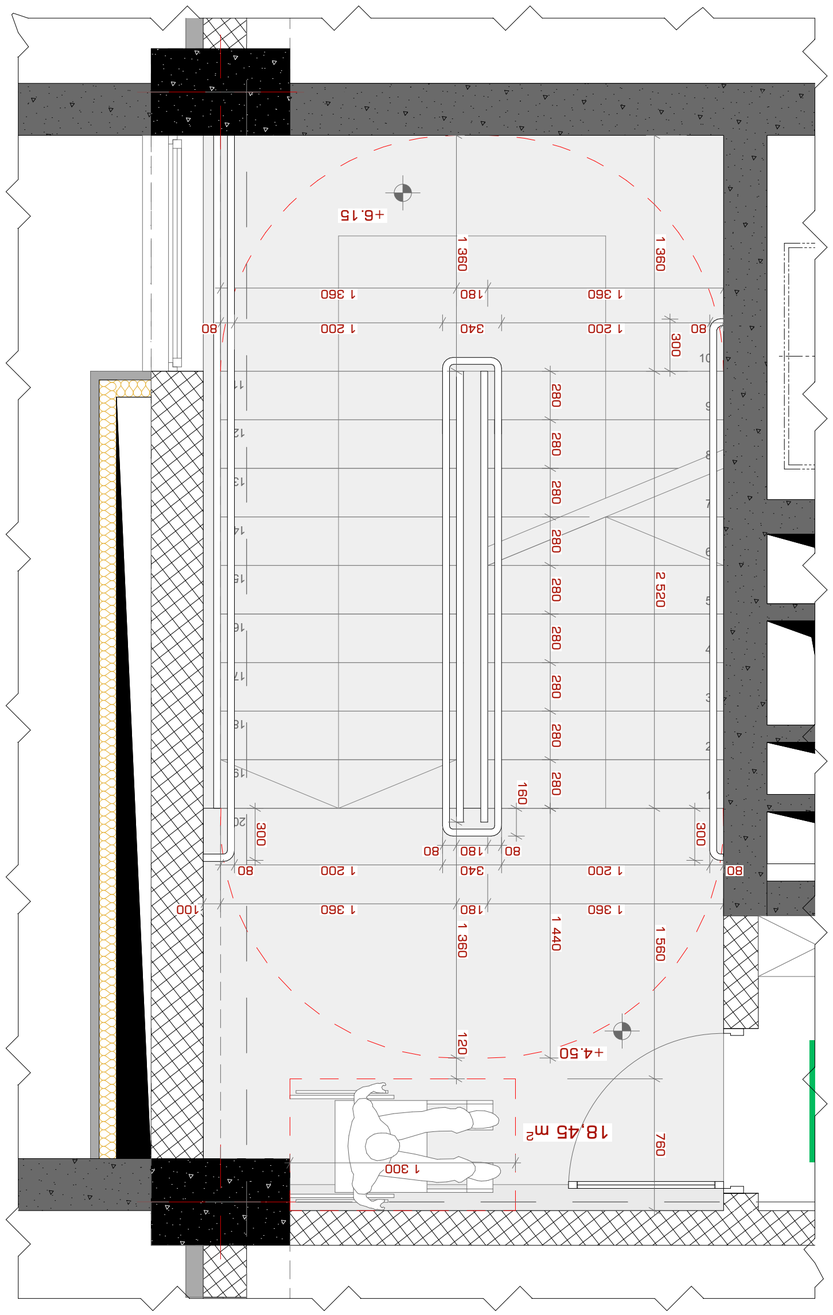

ქანაო #1 +4.50 ნიშნულის გ. 1:25

შპს. „სტუდიო 9"
არქიტექტურა გ. #30
ტელ.: 599 12 34 56
ელ.ფოსტა: info@studio9.ge
www.studio9.ge
STUDIO9
Architectural
Design

პროექტის დასახელება:	ქანაოს მშენებლობა
Company name	
პროექტის ავტორი:	ვ. ბაბილოძე, ნ. ჯაფარიძე
Author	
ელ.ფოსტა:	info@studio9.ge
Email	
ტელ.:	599 12 34 56
Phone	
პროექტის ადგილმდებარეობა:	ქ. ბათუმი, ზღვისპირა ბულვარი, კვარტალი 3, ნაკვეთი 30
Job Title	
ნახაზის დასახელება:	ქანაოს ნიშნულების გეგმა
Drawing Name	
ნახაზის ტიპი:	არქიტექტურული
Drawing Type	
ნახაზის ნომერი:	A-3-4
Drawing Number	
ფურცლების რაოდენობა:	1
Pages	
ფურცლის ზომა:	A2
Paper Size	
ნახაზის მასშტაბი:	1:25
Drawing Scale	

ავტორი:	ვ. ბაბილოძე	
Author		
ხელმძღვანელი:	ნ. ჯაფარიძე	
Supervisor		
კონსულტანტი:		
Consultant		
ექსპერტიზა:		
Expertise		

2023 წ

შენიშვნები:

Notes:

1. ნახაზზე ასახული ინფორმაცია საკონსტრუქციო ნაწილის შესახებ.
2. ასახული ელემენტების ზომები მოცემულია მილიმეტრებში.
3. ნახაზის ნებისმიერი ცვლილება ან გადაკეთება ავტორის ნებართვის გარეშე აკრძალულია.

ნახაზის დასახელება

Drawing Name

ნახაზის ნომერი

Drawing No.

ფურცლების რაოდენობა

Pages

ფურცლის ზომა

Paper Size

ნახაზის მასშტაბი

Drawing Scale

კიბე #2 0.00 ნიშნულზე მ. 1:25

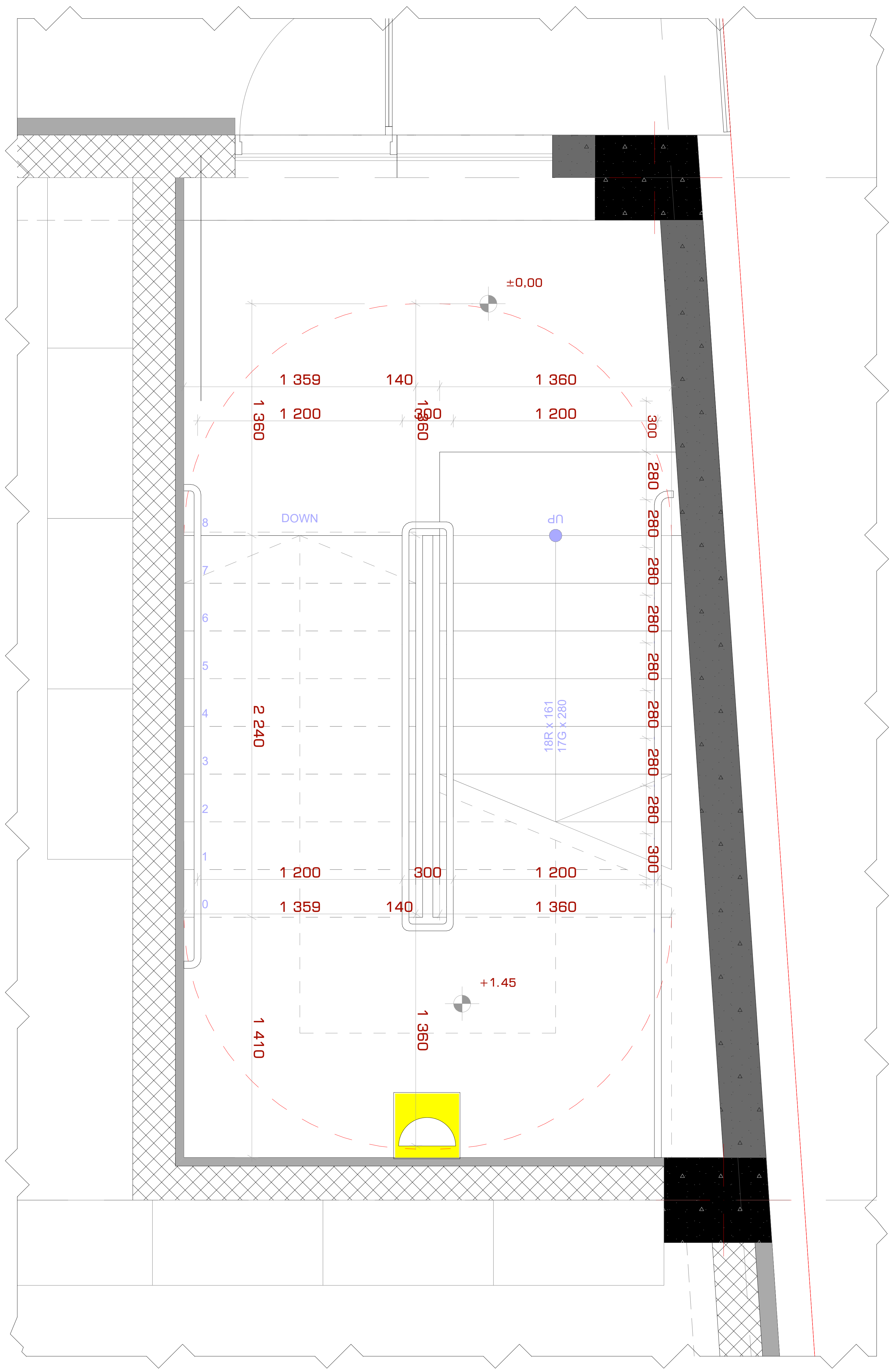

კიბე #2 4.50 ნიშნულზე მ. 1:25

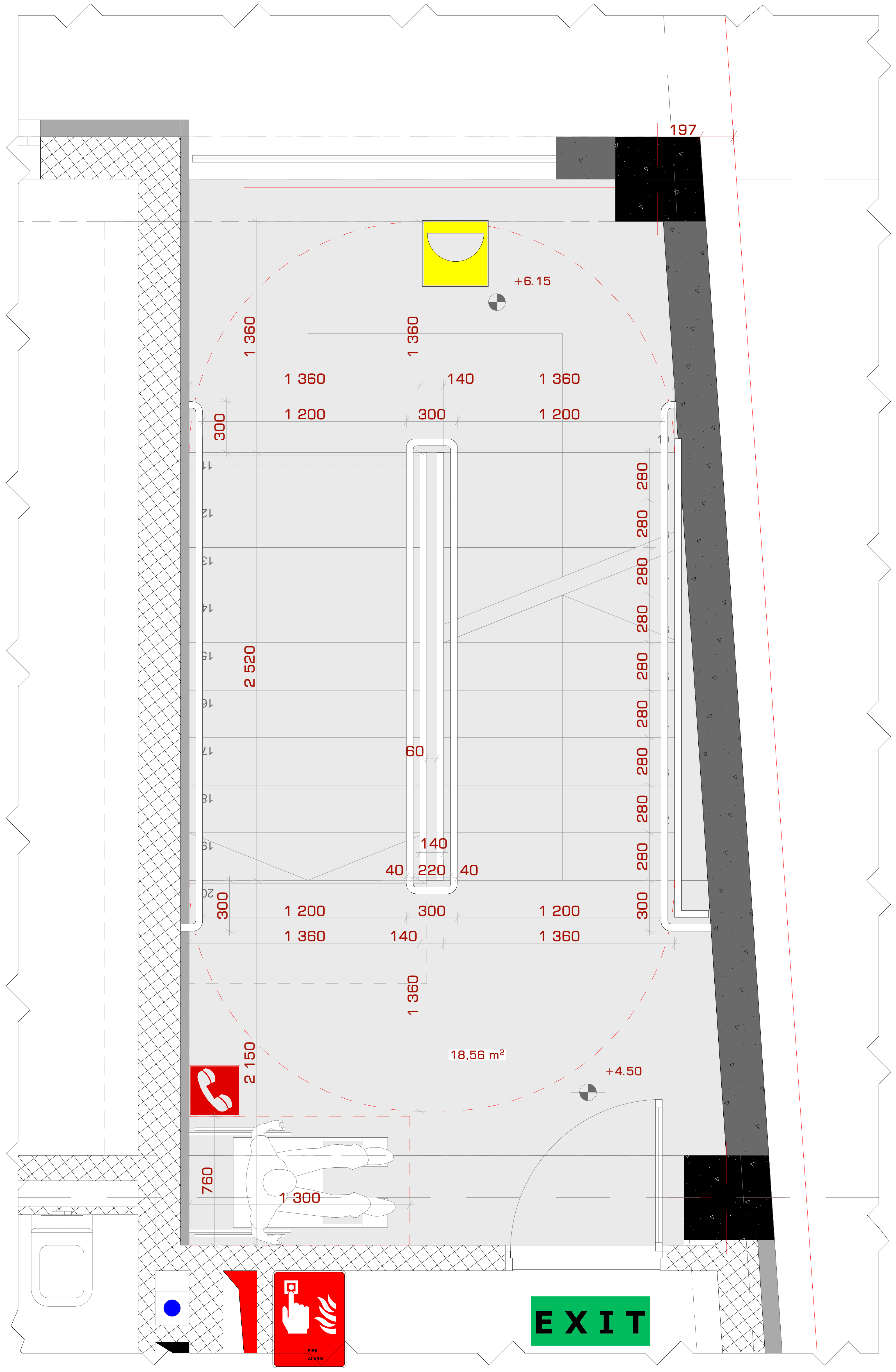

STUDIO9
Architectural Design
www.studio9.ge

საპროექტო ორგანიზაცია
Company name

შ.პ.ს. "სტუდია 9"
ლუბლიანას ქ. #30
თბილისი
საქართველო

პროექტის დასახელება
Job Title

მრავალფუნქციური კომპლექსი.
კომერციული-საოფისე,
საცხოვრებელი

მისამართი:
Address

ქალაქი თბილისი, შავიშვილის ქუჩა #3
(ნაკვ: 01.14.04.029.039)

ექსპლიკაცია:
Explication:

შენიშვნა:
Notes:

1. ნახაზზე ზომები მოცემულია მილიმეტრებში.
2. ექსპლოატაციაში მიღებამდე პროექტში შესაძლებელია განხორციელდეს ცვლილებები.
3. ნახაზის ყველა ცვლილება მშენებლობის პროცესში შეთანხმებული უნდა იყოს პროექტის ავტორთან.

არქიტექტურული ნაწილი

პროექტის სტატუსი Drawing Status	შეს. თარიღი Date
სტადია პროექტი	

შემსრულებლები
performers

თანამდებობა	სახელი.გვარი	ხელმოწერა
დირექტორი	თ. ხაჭომია	
მთავარი არქიტექტორი	მ.ჩხაიძე	
პრ. ავტორი	მ.ჩხაიძე	
არქიტექტორი	ჯ.მაისურაძე	

ნახაზის დასახელება
Drawing title

კიბის დეტალები

ინდექსი № INDEX	ფურც. რაოდ. PAGES	ფურცლის ზომა
ა-ჟ-5		A2
მასშტაბი Drawing Scale	1:25	

2023 წ

ჯვეთი 1

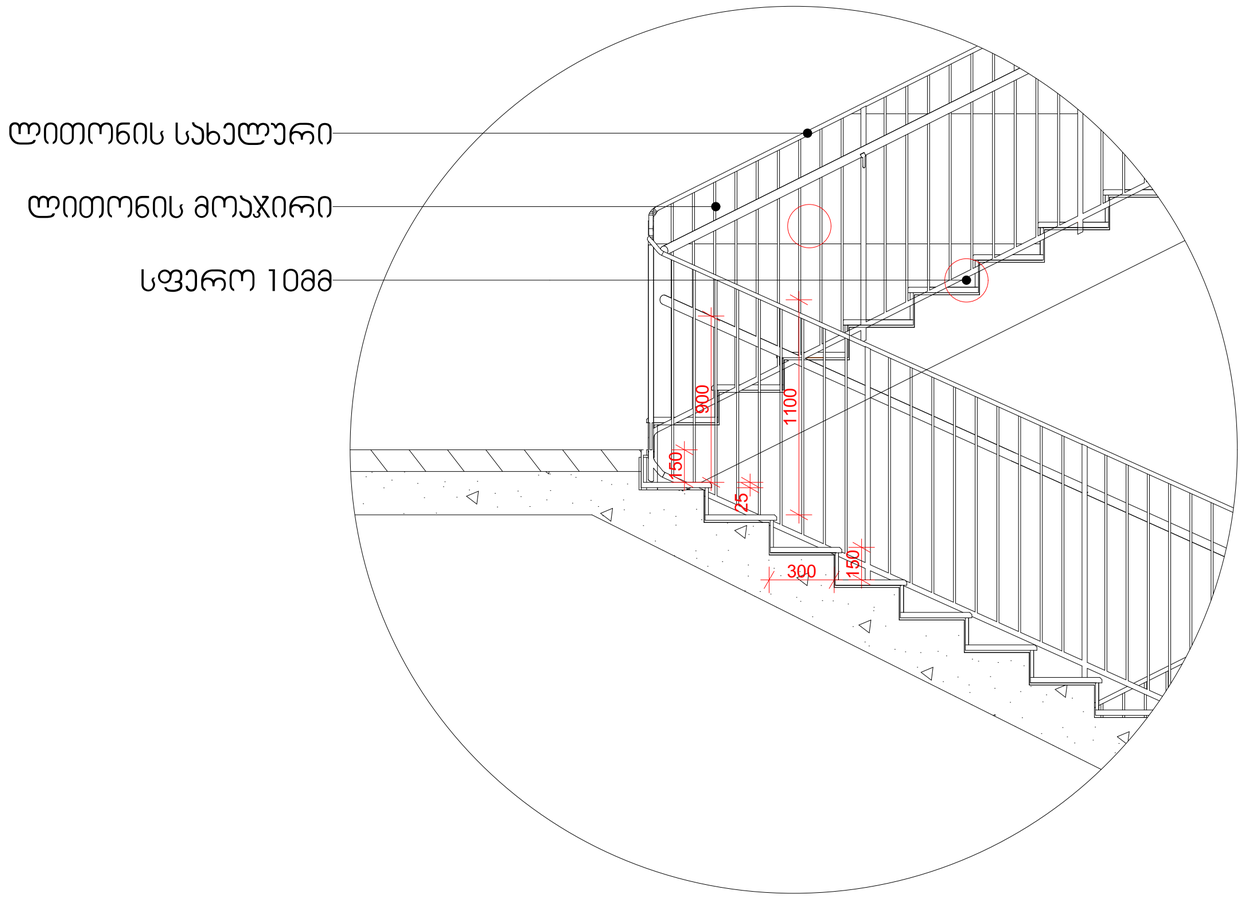

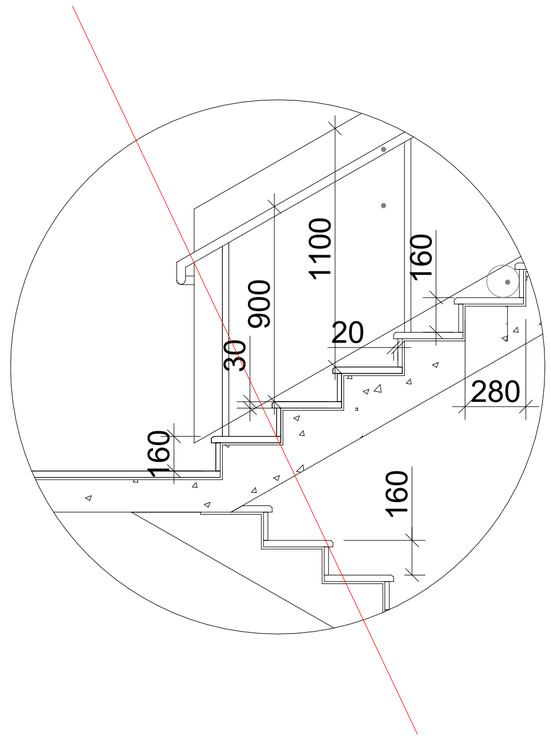

სახელური

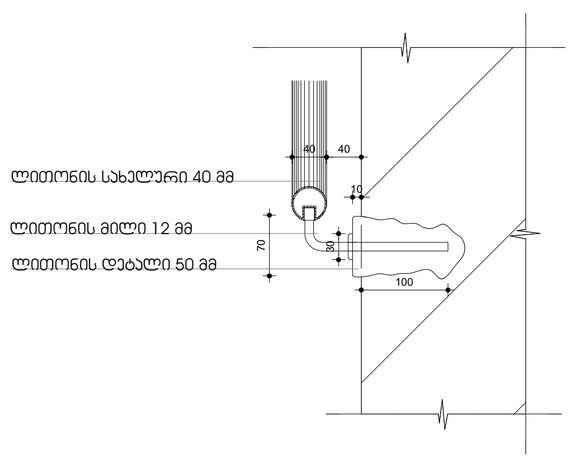

ჯვეთი 2

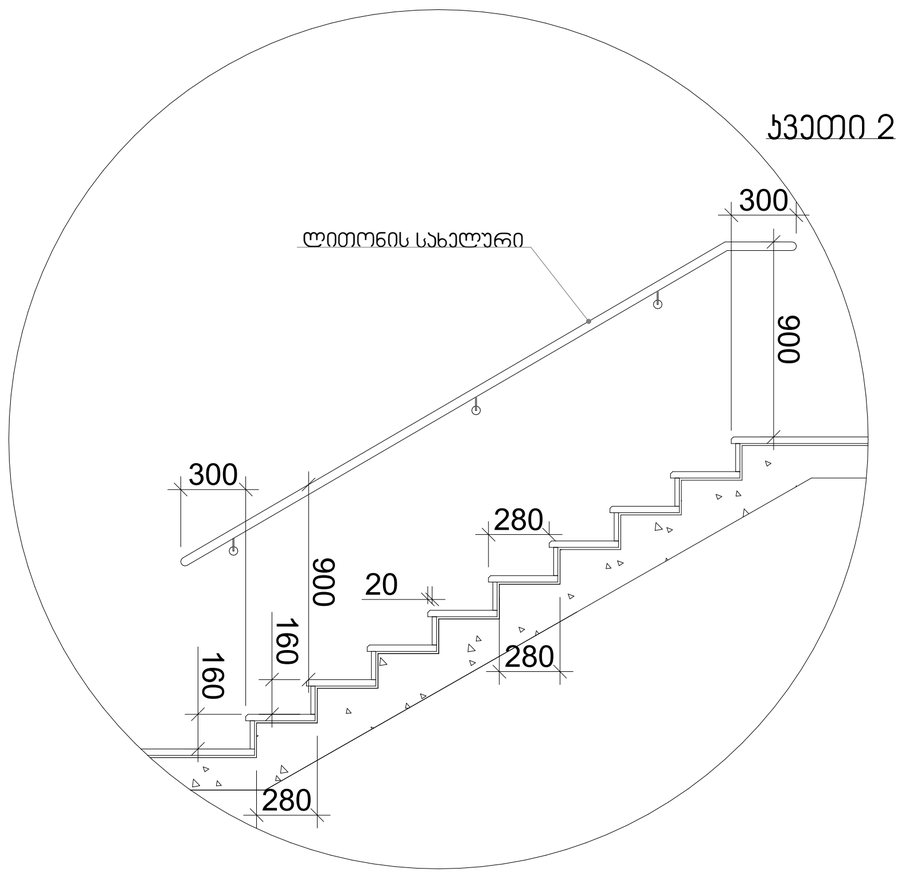

STUDIO9
Architectural Design
www.studio9.ge

საპროექტო ორგანიზაცია
Company name

შ.პ.ს. "სტუდია 9"
ლუბლიანას ქ. #30
თბილისი
საქართველო

პროექტის დასახელება
Job Title

მრავალფუნქციური კომპლექსი.
კომერციული-საოფისე,
საცხოვრებელი

მისამართი:
Address

ქალაქი თბილისი, შავნაბადის ქუჩა #3
(ნაკ: 01.14.04.029.039)

ექსპლიკაცია:
Explication:

შენიშვნა:
Notes:

1. ნახაზზე ზომები მოცემულია მილიმეტრებში.
2. ექსპლუატაციაში მიღებამდე პროექტში შესაძლებელია განხორციელდეს ცვლილებები.
3. ნახაზის ყველა ცვლილება მხოლოდავტორის პროექტში მეთანამშრომელი უნდა იყოს პროექტის ავტორთან.

არქიტექტორული ნაწილი

პროექტის სტადიები Drawing Status	შეს. თარიღი Date
სტადია პროექტი	

შემსრულებლები performers

თანამდებობა	სახელი,გვარი	ხელმოწერა
დირექტორი	ზ.ნიკალაური	
მთავარი არქიტექტორი	მ.ჩხაიძე	
პრ. ავტორი	მ.ჩხაიძე	
არქიტექტორი	ჯ.მესხიშვილი	

ნახაზის დასახელება
Drawing title

კიბის დეტალები

ინდექსი №: INDEX	ფურც. რაოდ. PAGES	ფორმატის ზომა
ა-შ-6		A2

მასშტაბი 1:20
Drawing Scale

2022 წ

STUDIO9
Architectural Design
www.studio9.ge

3.3.ს. "ხმელი 9" ლიანდაგისა 3. #30 მაისური ბაქანზე მდებარე

კომპანიის დასახელება
company name

გიორგი ლომთათიძე
მ. ხარებავა
ე.ჩხარტიშვილი
ა.ბოლქვაძე

პროექტის ავტორები
performers

2023 წ

პროექტის მთავარი ინჟინერი
Job Title

ობიექტის მისამართი:
Address

ნახაზის დასახელება
Drawing title

ნახაზის სტატუსი
Drawing Status

თარიღი
Date

ფუნიკულიორი ხიდაკარი

პროექტის #3 ბაქანი მაისური ლიანდაგის ლიანდაგი
(6343: 01.14.04.029.039)

ფასადი

ნახაზის ნებისმიერი სახით გამოყენება, გადაბეჭდვა, გავრცელება ან გადაცემა მესამე პირებისთვის დაუშვებელია ავტორის წერილობითი ნებართვის გარეშე.

ნახაზის შენიშვნები:
Notes:

1. ნახაზზე ნაჩვენები ყველა ზომა უნდა შემოწმდეს ადგილზე სამუშაოების დაწყებამდე.
2. ნახაზის ნებისმიერი ცვლილება უნდა შეთანხმდეს ავტორთან.
3. ფუნიკულიორის პროექტის ნაწილი იხილეთ ცალკე ალბომში.

ნახაზის მასშტაბი:
Drawing Scale.

ფურცლის №
INDEX

ფურც. რაოდ.
Pages

96

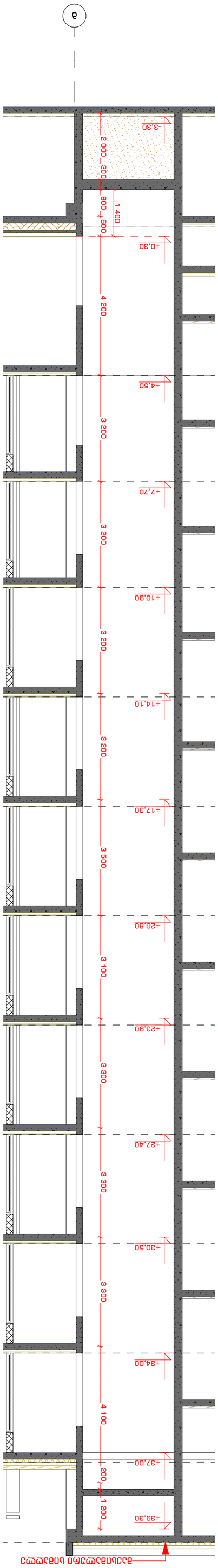

კედელი 1 - 47.6 კბ.მ

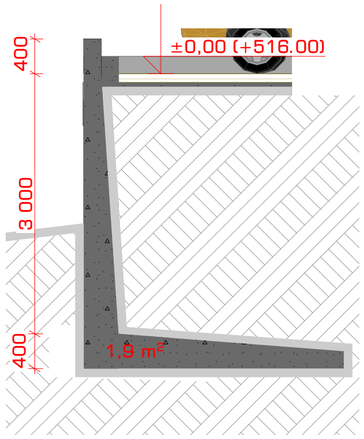

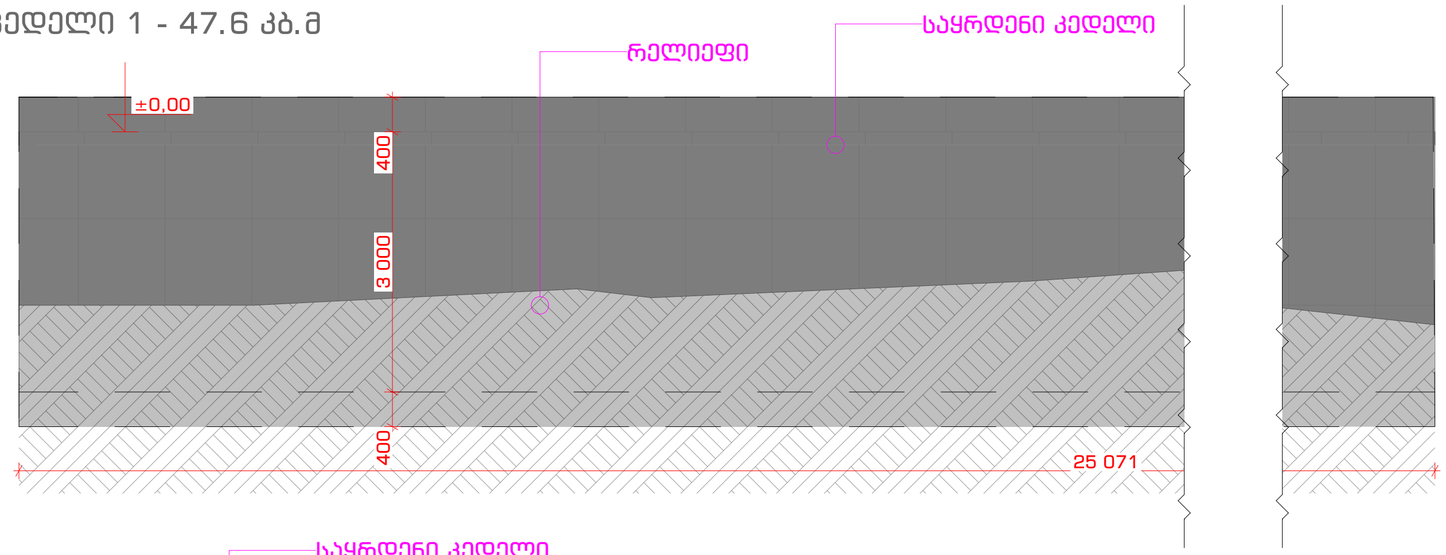

კედელი 2 - 16.2 კბ.მ.

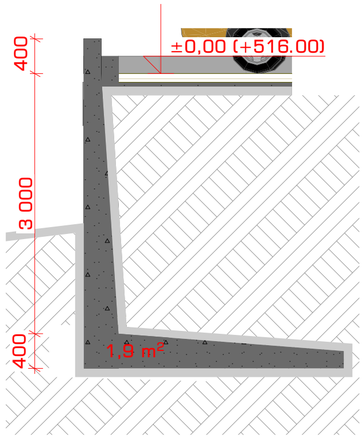

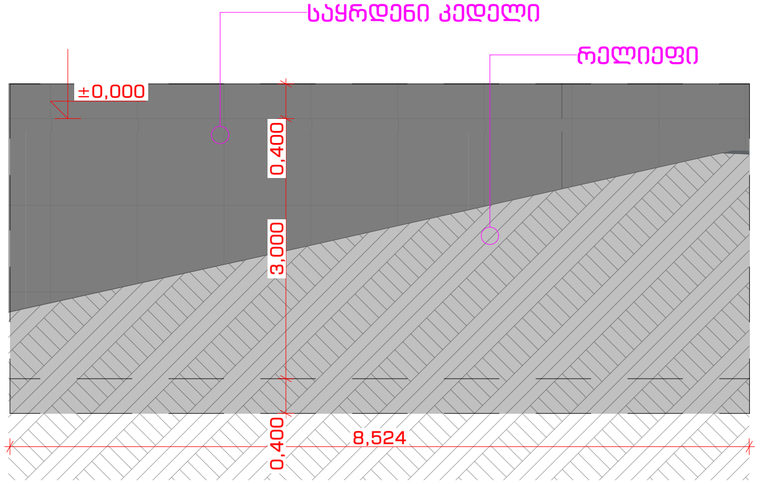

კედელი 3 - 17.5 კბ.მ.

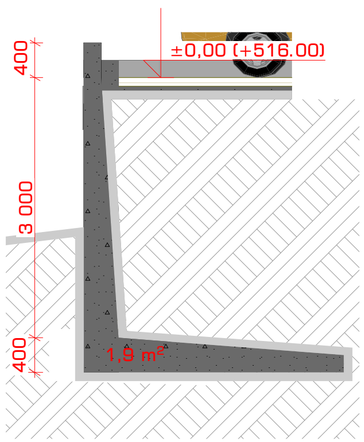

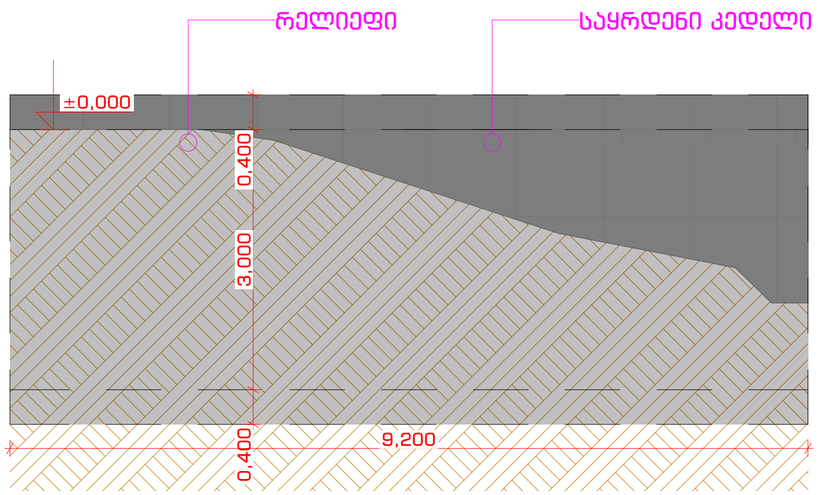

III კლასის საყრდენი კედელი
47.6+16.2+17.5=81.3
საყრდენი კედლების ჯამი = 68.4 კბ.მ.

STUDIO9
Architectural
Design
www.studio9.ge

საპროექტო ორგანიზაცია
Company name

შ.პ.ს. "სტუდია 9"
ლუბლიანას ქ. #30
თბილისი
საქართველო

პროექტის დასახელება
Job Title

მრავალფუნქციური კომპლექსი.
კომერციული-საოფისე,
საცხოვრებელი

მისამართი:
Address

ალაღის თბილისი, შავიშვილის ქუჩა #3
(ნაკ: 01.14.04.029.039)

განმარტება:
Explication:

შენიშვნა:
Notes:

1. ნახაზზე ზომები მოცემულია მილიმეტრებში.
2. ექსპლუატაციაში მიღებამდე პროექტში შესაძლებელია განხორციელდეს ცვლილებები.
3. ნახაზის ყველა ცვლილება შეთანხმებულ უნდა იქნას პროექტის ავტორთან.

არქიტექტურული ნაწილი

პროექტის სტატუსი Drawing Status	შეს. თარიღი Date
სატენდერო პროექტი	

შემსრულებლები performers

თანამდებობა	სახელი,გვარი	ხელმოწერა
დირექტორი	თ. ხაჭომია	
მთავარი არქიტექტორი	მ.ჩხაიძე	
პრ. ავტორი	მ.ჩხაიძე	
არქიტექტორი	ჯ.მესისაურაძე	

ნახაზის დასახელება
Drawing title

საყრდენი კედლების გაანგლა

ინდექსი №№ INDEX	ფურც. რაოდ. PAGES	ფურცლების ზომა
ა-მ-8		A2

მასშტაბი
Drawing Scale

2023 წ

STUDIO9
Architectural Design
www.studio9.ge

3. ე.ს. "ხიდური 9" ლიანდების 3. #30 მიმართულებით სანაპირო მშენებლობა

კომპანიის დასახელება
Company name

ფინანსური მენეჯერი	ო. სანდრო	ე.ჩანგელია
პროექტის ხელმძღვანელი	ა.ჩაჩუა	ე.ბაქრაძე
არქიტექტორი	ნ.ჯაფარიძე	ე.ბაქრაძე

2023 წ

პროექტის დასახელება და მისამართი.
ქ.ბათუმში, ზღვის სანაპირო ზოლში, ლიანდების მე-3 მასივის მიმდებარედ, ნაკვეთი #3 (საკად. კოდი: 01.14.04.029.039) -ის ფარგლებში, ე.წ. "ხიდური 9"-ის სამხრეთ-დასავლეთ მიმართულებით

STUDIO9 Architectural Design www.studio9.be	3. 3. b. "Boomkroos 9" Zwijnaarde 3. #30 Oostkant Bouwaanvraag	2023 6	
	Company name: Vastgoedmaatschappij Oostkant	Gedaan: GM	Datum: 03.2023
	Job Title: Bouwaanvraag Oostkant Zwijnaarde	Getekend: B. Bruyninckx	Schaal: 1:100
	Address: Oostkant 30, 9052 Zwijnaarde (Gent)	Notes: Bouwaanvraag Oostkant Zwijnaarde. Aanvraag voor stedenbouwkundige vergunning voor het bouwen van een appartementsgebouw met 96 wooneenheden, 3 winkelruimten, 1 kantoorruimte, ondergrondse parkeergarage met 96 parkeerplaatsen, fietsenberging, technische ruimten en bijhorende buitenaanleg.	
	Drawing title: Doorsnede AA	Drawing Status: Definitief	Date: 03. 03.2023
			Drawing Scale: 1:100.
			Drawing No: 06 INDEX
			Pages: 96
			A2

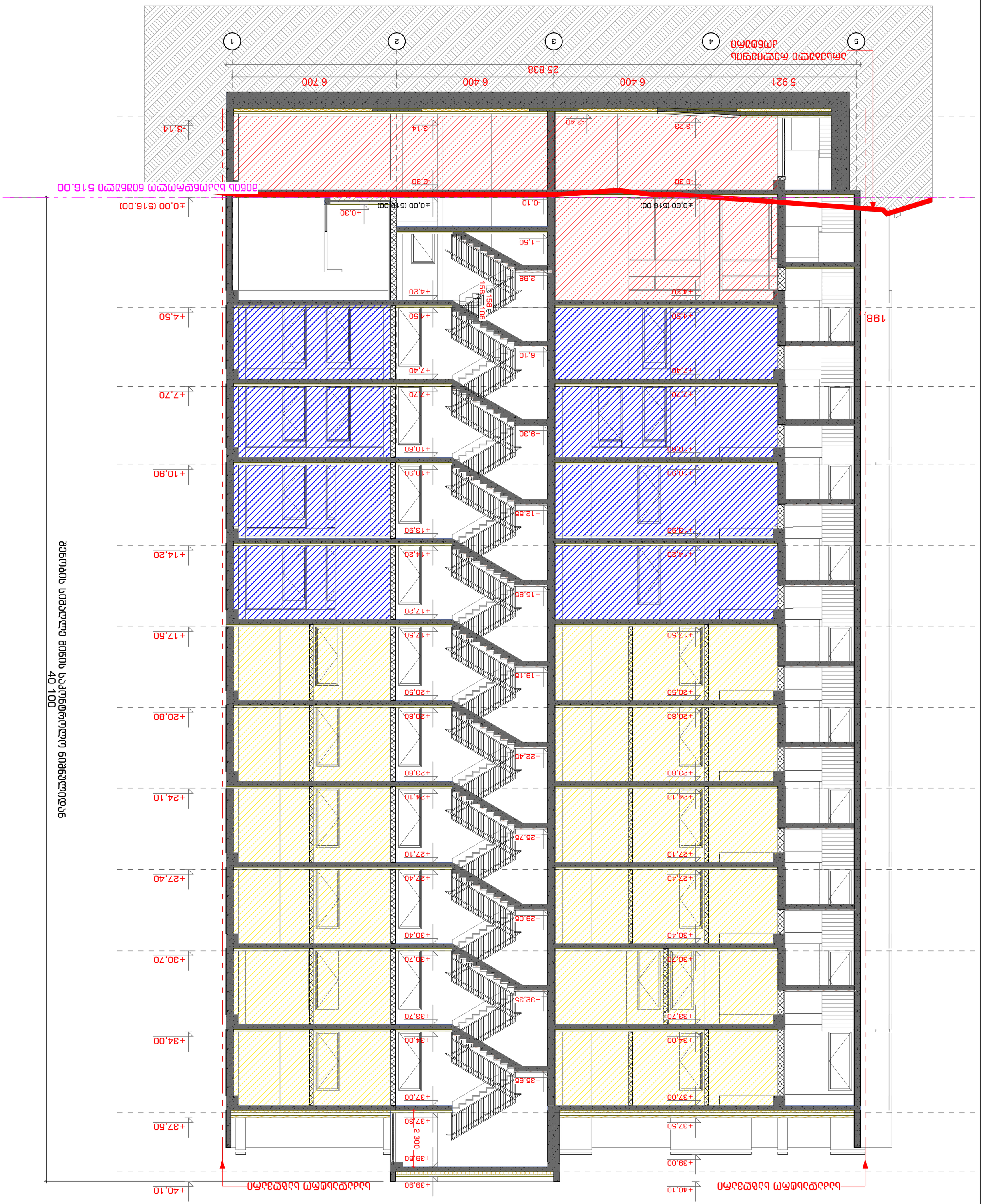

STUDIO9 Architectural Design www.studio9.be	3. 3. b. "Ьωϖϖ∩ϖ 9" ϖϖϖϖ∩ϖϖ∩ϖ 3. #30 ϖϖϖϖ∩ϖ ϖϖϖϖϖϖϖϖ	2023 6	

ϖϖϖϖϖϖϖϖ

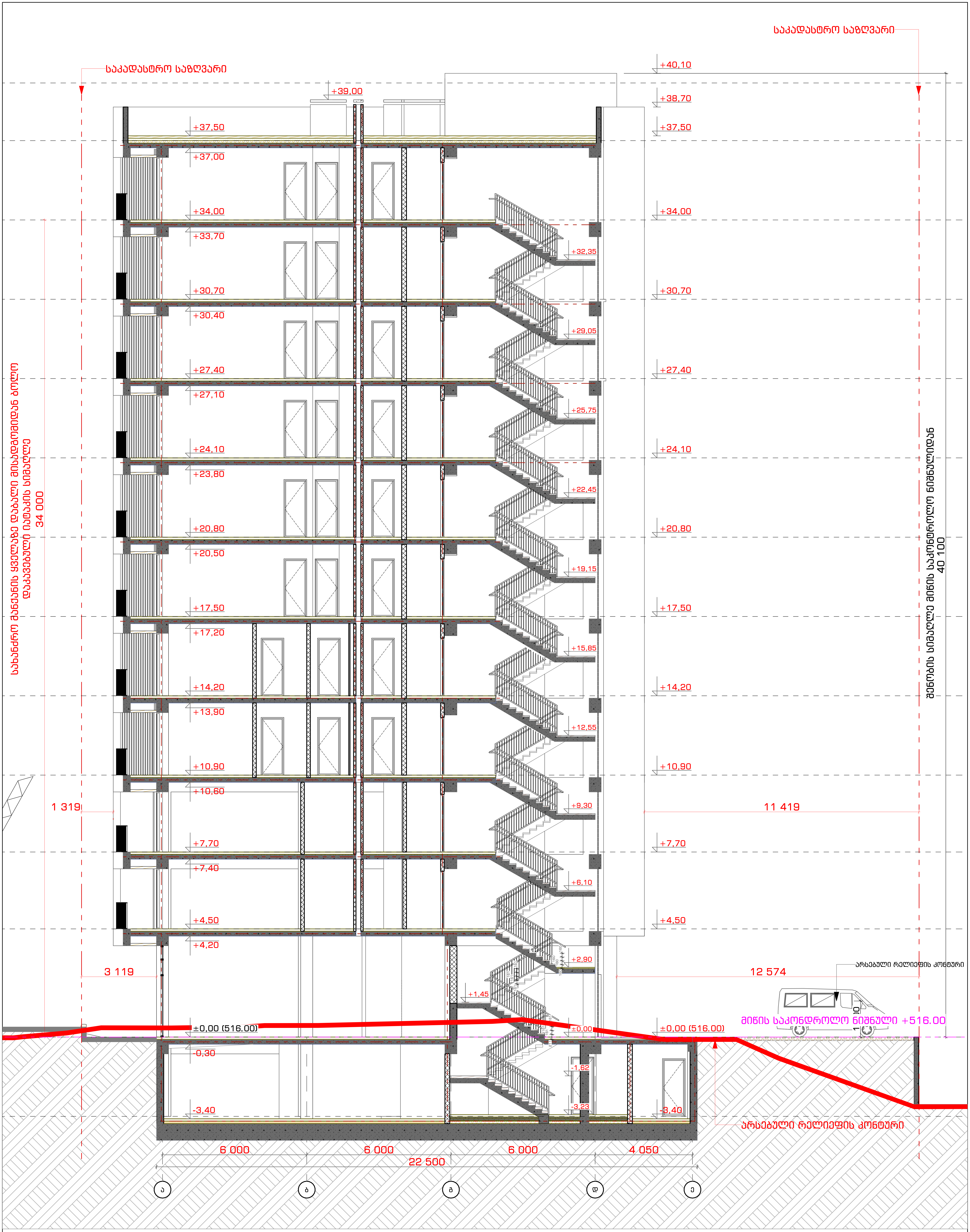

STUDIO9 Architectural Design www.studio9.ge	2023 წ	შემსრულებლები performers				მისამართი: Address	ნახაზის დასახელება Drawing title	ნახაზის სტატუსი Drawing Status	შეს. თარიღი Date	ფურცელის ზომა
		თანამდებობა	სახელი.გვარი	ხელმოწერა		ქალაქი თბილისი, შავიშვილის ქუჩა #3 (ნაკვ: 01.14.04.029.039)				
	საპროექტო ორგანიზაცია Company name	დირექტორი	თ. ხაჭომია		პროექტის დასახელება Job Title	სტადია	შენიშვნა: Notes:	მასშტაბი. Drawing Scale.		A2
	შ.პ.ს. "სტუდია 9" ლუბლიანას ქ. #30 თბილისი საქართველო	პრ. ავტორი	მ.ჩხაიძე		მრავალფუნქციური კომპლექსი. კომერციული-საოფისე, საცხოვრებელი	არქიტექტურული პროექტის შეთანხმება, მშენებლობის ნებართვის გაცემა	1. ნახაზზე ზომები მოცემულია მილიმეტრებში. 2. ნახაზის ყველა ცვლილება მშენებლობის პროცესში შეთანხმებული უნდა იყოს პროექტის ავტორთან. 3. ფურცლის კორექტირებით ავტომატურად უქმდება წინა ვარიანტი;	ინდექსი № INDEX	ფურც. რაოდ. PAGES	
		არქიტექტორი	ჯ.მაისურაძე						96	

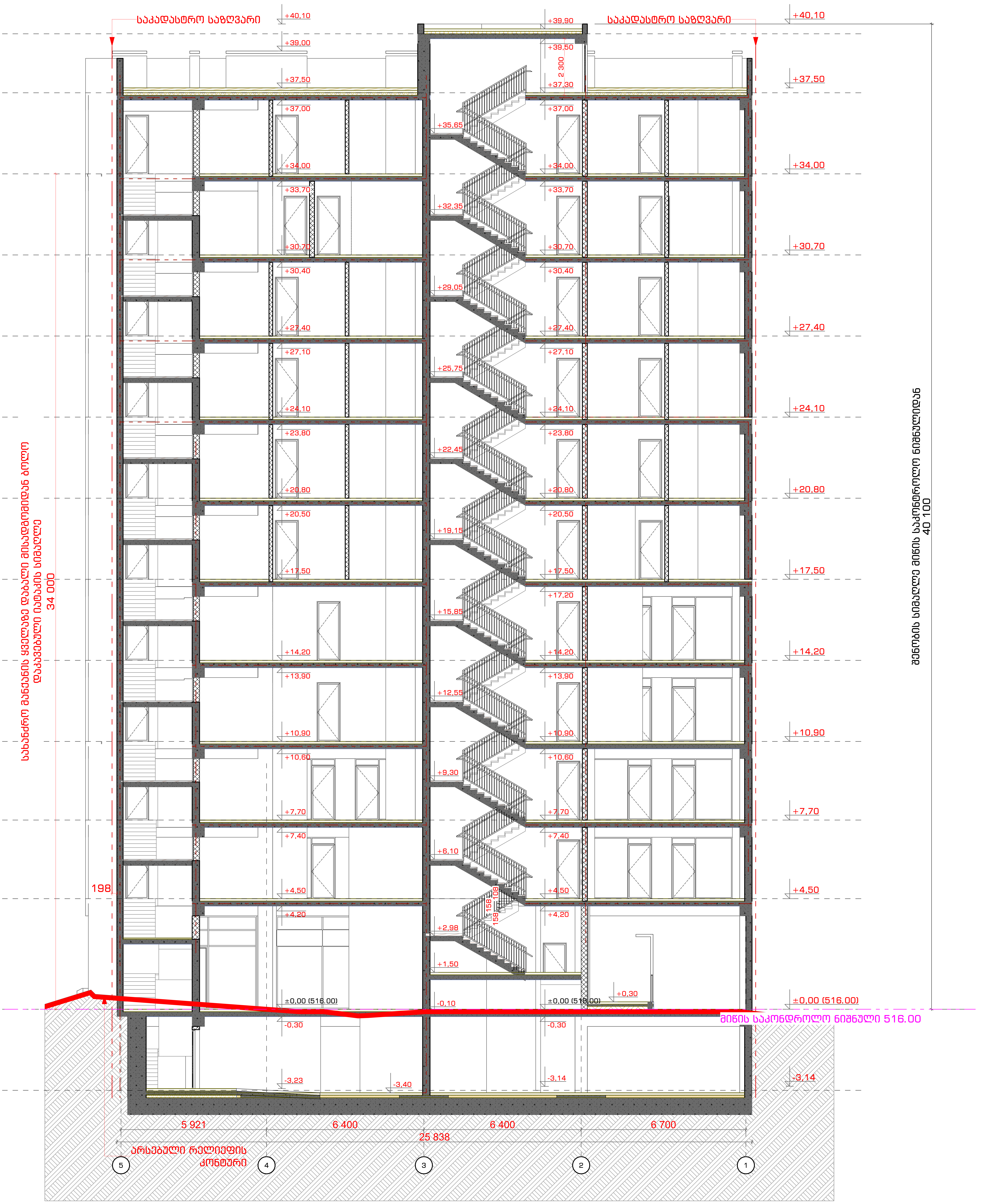

2023 წ	შემსრულებლები performers				მისამართი: Address
	თანამდებობა	სახელი.გვარი	ხელმოწერა		ქალაქი თბილისი, შავიშვილის ქუჩა #3 (ნაკვ: 01.14.04.029.039)
საპროექტო ორგანიზაცია Company name	დირექტორი	თ. ხაჭომია		პროექტის დასახელება Job Title	სტადია
შ.პ.ს. "სტუდია 9" ლუბლიანას ქ. #30 თბილისი საქართველო	პრ. ავტორი	მ.ჩხაიძე		მრავალფუნქციური კომპლექსი. კომერციული-საოფისე, საცხოვრებელი	არქიტექტურული პროექტის შეთანხმება, მშენებლობის ნებართვის გაცემა
	არქიტექტორი	ჯ.მაისურაძე			

ნახაზის დასახელება Drawing title	ნახაზის სტატუსი Drawing Status	შეს. თარიღი Date	ფურცლის ზომა
შენიშვნა: Notes:	მასშტაბი. Drawing Scale.		A2
1. ნახაზზე ზომები მოცემულია მილიმეტრებში. 2. ნახაზის ყველა ცვლილება მშენებლობის პროცესში შეთანხმებული უნდა იყოს პროექტის ავტორთან. 3. ფურცლის კორექტირებით ავტომატურად უქმდება წინა ვარიანტი;	ინდექსი № INDEX	ფურც. რაოდ. PAGES	
		96	

STUDIO9
Architectural Design
www.studio9.ge

3.3.ს. "სამედიცინო 9" ლაბორატორიის #30 მშენებლობა ქალაქ თბილისში

პროექტის ავტორი	ლ.ჯანაშია	
პროექტის ხელმძღვანელი	ნ.ბერიძე	
არქიტექტორი	ნ.ბერიძე	
კონსტრუქციული ნაწილის ხელმძღვანელი	ზ.ბაბუნაშვილი	

2023 6

პროექტის ეტაპი	ტექნიკური პროექტი	
Project phase	Technical Project	

შპს „სტუდიო 9"
ქ. თბილისი, ვაკის რაიონი, ი. ჭავჭავაძის გამზ. #30
ტელ: (+995 32) 2 00 99 99
ელ-ფოსტა: info@studio9.ge

სამშენებლო ნებართვა	
Building permit	
ობიექტის მისამართი	ქ. თბილისი, ვაკის რაიონი, ი. ჭავჭავაძის გამზ. #30
Address	Tbilisi, Vake District, 30 I. Chavchavadze Ave.
ნახაზის დასახელება	გენერალური გეგმა
Drawing title	General Plan
ნახაზის სტატუსი	სამშენებლო
Drawing status	Construction
თარიღი	03.2024
Date	
მასშტაბი	1:100
Drawing Scale.	
ნახაზის №	GP-01
INDEX	
ფურცელი №	1
Pages	

ნახაზის აღნიშვნა ნახაზზე

ნახაზის აღნიშვნა ნახაზზე

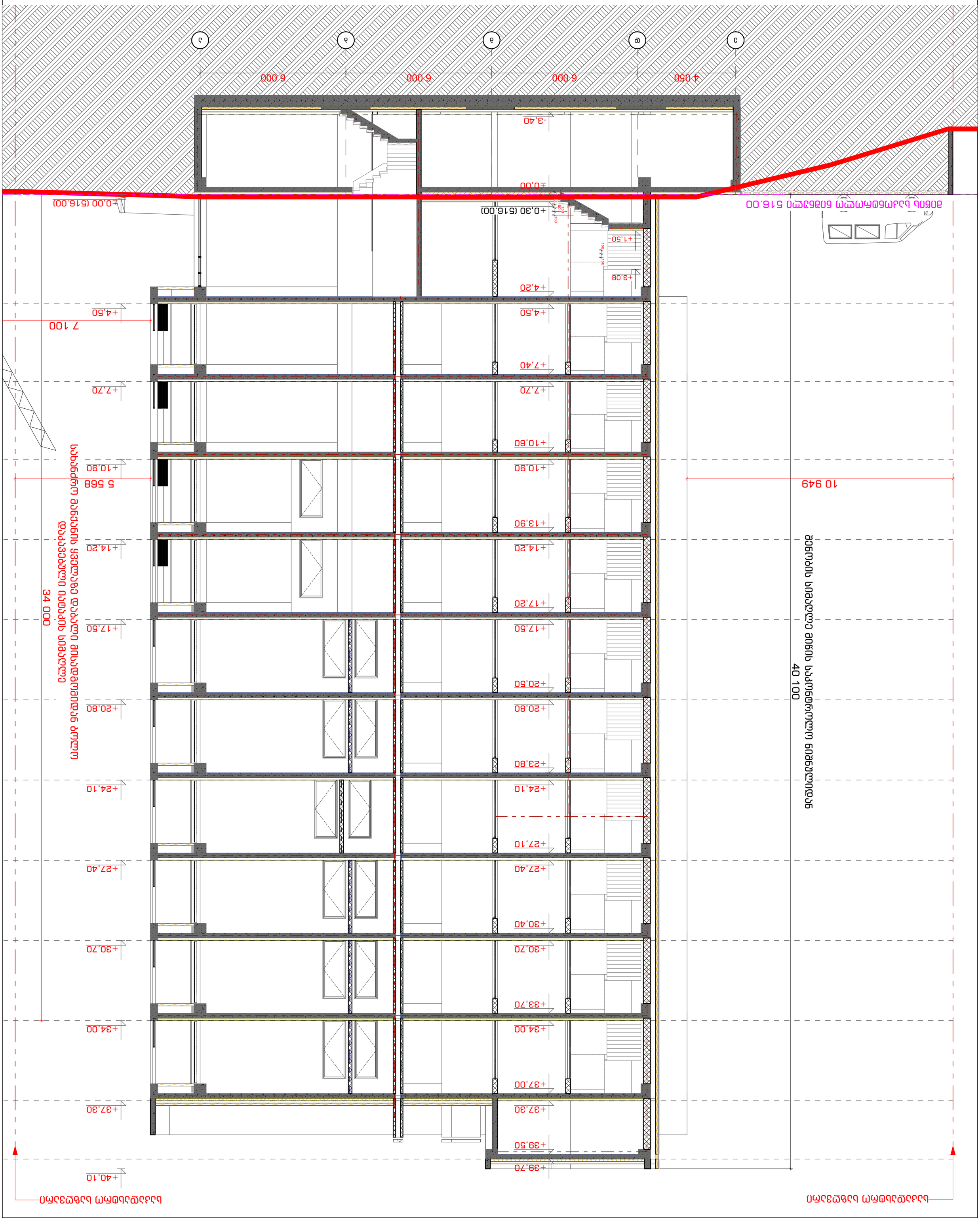

პროექტის ავტორები			
Architects			
ლ.ჯანაშია	ლ.ბერიძე	ნ.ბერიძე	
ზ.ბაბუნაშვილი			
ინჟინერ-კონსტრუქტორები			
Engineers			
ნ.ბერიძე	ზ.ბაბუნაშვილი		
ინჟინერ-ტექნოლოგები			
Technologists			
ნ.ბერიძე			
ინჟინერ-ელექტრიკოსები			
Electrical engineers			
ნ.ბერიძე			
ინჟინერ-სანტექნიკოსები			
Plumbing engineers			
ნ.ბერიძე			
ინჟინერ-ვენტილაციონისტები			
HVAC engineers			
ნ.ბერიძე			
ინჟინერ-ხარჯთაღრიცხვები			
Estimators			
ნ.ბერიძე			
ინჟინერ-ტექნოლოგები			
Technologists			
ნ.ბერიძე			
ინჟინერ-ელექტრიკოსები			
Electrical engineers			
ნ.ბერიძე			
ინჟინერ-სანტექნიკოსები			
Plumbing engineers			
ნ.ბერიძე			
ინჟინერ-ვენტილაციონისტები			
HVAC engineers			
ნ.ბერიძე			
ინჟინერ-ხარჯთაღრიცხვები			
Estimators			

პროექტის დასახელება	
Project name	
ლაბორატორიის მშენებლობა	
Company name	
ობიექტის მისამართი	
Address:	
ქ. თბილისი, ვაკის რაიონი, ი. ჭავჭავაძის გამზ. #30	
ნახაზის დასახელება	
Drawing title	
გენერალური გეგმა	
ნახაზის სტატუსი	თარიღი
Drawing Status	Date
სამშენებლო	03.2024
ნახაზის მასშტაბი	
Drawing Scale.	
1:100	
ნახაზის №	ფურცელი №
INDEX	Pages
GP-01	1

ნახაზის სიმბოლოები:
1. ნახაზზე ნაჩვენები ყველა ზომა მოცემულია მილიმეტრებში, გარდა სპეციალურად მითითებული შემთხვევებისა.
2. ნახაზის ნებისმიერი ნაწილის გადაღება ან გადაბეჭდვა დაშვებულია მხოლოდ ავტორების წერილობითი ნებართვით.
3. ფურცლის ზომა A2 (420x594);

ობიექტის ადგილმდებარეობა

A2

פרט חיזוק מפתח בקיר תומך בטון 50X60 ס"מ בגובה מפתח בקיר תומך בטון 2 מ'.

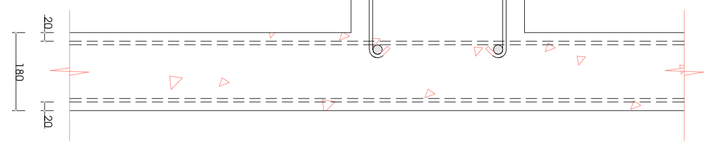

פרט חיזוק מפתח בקיר תומך בטון 2 מ'.

פרט חיזוק מפתח בקיר תומך בטון 2 מ'.

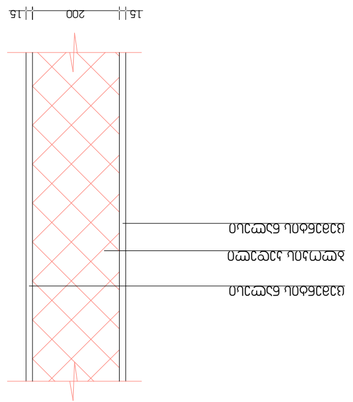

קנה מידה: 1:10

פרט חיזוק מפתח בקיר תומך בטון 2 מ'.

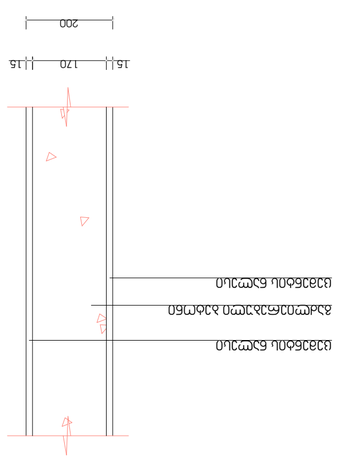

1	פרט חיזוק מפתח בקיר תומך בטון יצוק באתר
2	מספר שרטוט
2	מספר שרטוטים נלווים
0	מספר פרטים חוזרים
2	מספר פרטים חוזרים שנוספו
1	מספר פרטים חוזרים שנמחקו

הערות:
1. כל המידות בשרטוט זה נתונות במילימטרים אלא אם צוין אחרת.
2. יש לבדוק את כל המידות באתר העבודה ולוודא התאמה מלאה לתכנון לפני תחילת העבודה. כל סטייה יש לדווח למתכנן לפני ביצוע.
3. כל הפרטים בשרטוט זה הינם בגבולות הדיוק המקובלים בתעשיית הבנייה.

שם הפרויקט	חיזוק מפתח בקיר תומך בטון
שם השרטוט	פרט חיזוק מפתח בקיר תומך בטון
מספר שרטוט	02
תאריך	3.3.15
קנ"מ	1:10
מהנדס	ד"ר. אלון מזרחי
מתכנן	א.ב.ג. מהנדסים בע"מ
כתובת	רח' הברזל 30, תל אביב
טלפון	03-6789012
דוא"ל	info@abg-eng.co.il

מספר תיק	2023-045
שלב	היתר בניה
גרסה	3
תאריך עדכון	15.3.23

STUDIO9
Architectural Design
www.studio9.ge

חברת הנדסה ואדריכלות בע"מ
Company name

ז.ג.ל. "בתים על הים" 9
רח' הגלים 30, אשדוד
טלפון: 08-8523456

מהנדס: ד"ר אלון מזרחי
Job Title

תוכנית פרטי חיזוק מפתח בקיר תומך בטון
בגובה 2 מ' ו-2 מ'
Drawing Name

אלון מזרחי
Author

מספר רישיון: 34567
Expiration:

מספר שרטוט	A2-03
מספר גרסה	3
תאריך	15.3.23
Drawing Scale	1:10

2023 ב6