შადრევანის გეგმა

მასშტაბი 1:100

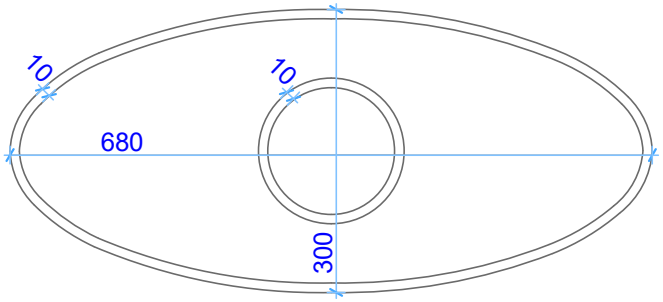

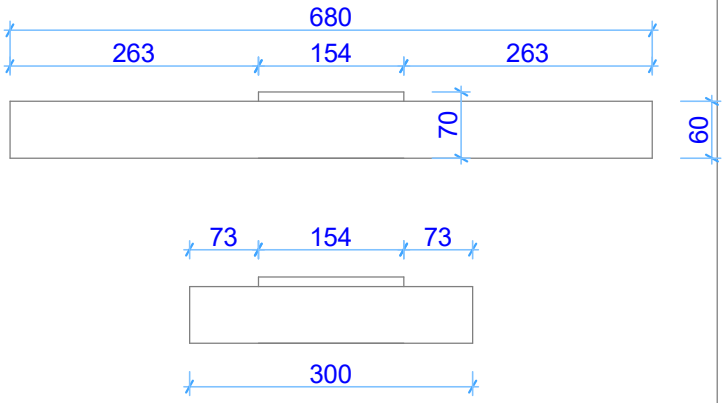



სარაგბო კლუბ შევარდენზე შადრევანის მოწყობის არქიტექტურული პროექტი
ქ. თბილისი, ბერი გაბრიელ სალოსის №112. საკადასტრო კოდი 01.17.11.032.008

. შპს ჰაბიტატი ჟ.შარტავას ქუჩა. 75	დირექტორი	დ.შეყილაძე.	არქიტექტურული ნაწილი	სტადია	ფურც.
	არქიტექტორი	მ. პატაშური			
	დამკვეთი	აიპ საქართველოს რაგბის კავშირი		მასშტაბი 1:100	