საწყობი 1

ფასადი „1“-„9“ ღერძებს შორის მ. 1 : 200

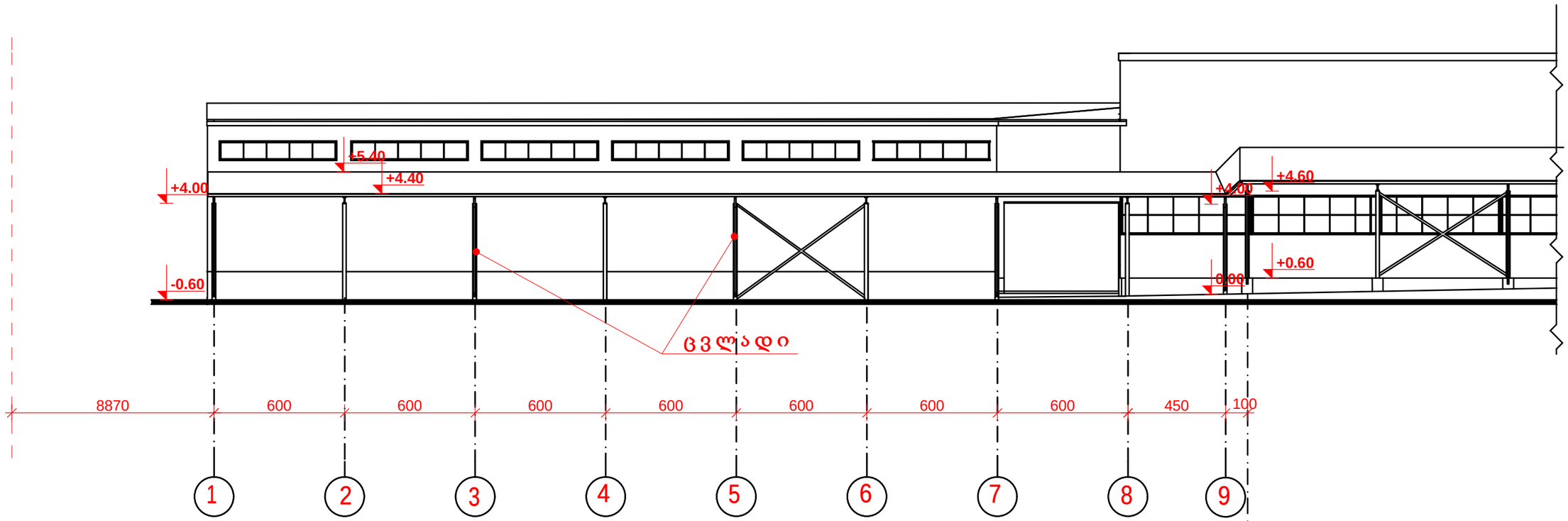

ფასადი „ბ“-„ა“ ღერძებს შორის მ. 1 : 200

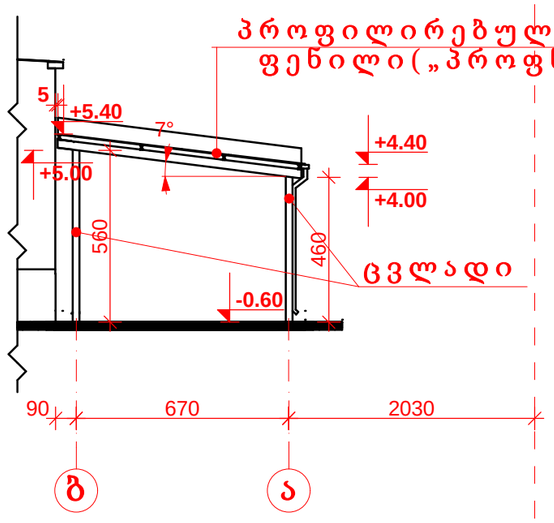

შენიშვნა: საწყობის ნიშნულები და ზომები დაზუსტდეს ადგილზე

				KG-05/20		
				შპს „კნაუფ გიპს თბილისი“-ს ფასეულობების - საწყობი1-ის პროექტი		
				საწყობი 1	სტადია	ფურც.	ფურცლები
					მ.პ.	ა-4	6
დირექტორი	რ.ბიწაძე			ფასადები „1“-„9“ და „ბ“-„ა“ ღერძებს შორის	ქ.თბილისი შპს„პროექტსერვისი“ 2023წელი		
არქიტექტ.	ზ.დევდარიანი						
შეამოწმა	ნ.მუმლაძე						

PDF created with pdfFactory Pro trial version www.pdffactory.com