მრავალბინიანი საცხოვრებელი სახლი (კორპუსი)

გეგმები:

მისაწვდომობის ეროვნული სტანდარტების შესაბამის დოკუმენტაცია

მისამართი:
ქალაქი თბილისი, სოფელი დიდი დიღომი
ს.კ.: №01.72.14.034.646

შემსრულებელი:

შპს "ა3 არქიტექტს"
(ს/კ 405286444)
დირექტორი: თ. ცაავა

შპს ა3 არქიტექტს • A3 ARCHITECTS LLC • 405231663

შენობა-ნაგებობის უსაფრთხოების წესებთან შესაბამისობის ანალიზი

გამოყენებული წესები - **„შენობა-ნაგებობის უსაფრთხოების წესები“**

ჩამოთვალეთ შენობის დაკავებულებები და აღწერეთ თითოეული გამოყენება
სწ-2 -3.10 ნიშნულზე მოწყობილი შემოზღუდული ავტოსადგომი, (311.3 ქვეთავი)
სვ 0.00 ნიშნულზე მოწყობილი შემოზღუდული ავტოსადგომი, (309 ქვეთავი)
სც-2 0.0 დან +9,9 ჩათვლით ; ნიშნულებზე მოწყობილი საცხოვრებელი ერთეულები. (310.4 ქვეთავი)

კონსტრუქციის ტიპი:	
განსაზღვრეთ კონსტრუქციის ტიპი ახალი შენობისთვის:	**კონსტრუქციის ტიპი - I-A** (შერჩეულია შენობის დაკავებულობის, სიმაღლისა და ფართობის გათვლისწინებით (503 ცხრილის მიხედვით)

განიავებისადმი მოთხოვნები		
დაკავებულობები	მექანიკური	ბუნებრივი
სწ-2	კი	-
სვ	-	კი
სც-2	-	კი
დერეფანი	კი	-
ლიფტი/ტამბური	კი	-

სიმაღლის შეზღუდვები ცხრილი 503 -ის მიხედვით		
დაკავებულობები	**დასაშვები სართულიანობა**	**შემოთავაზებული სართულიანობა**
სწ-2	შეუზღუდავი	1
სვ	შეუზღუდავი	1
სც-2	შეუზღუდავი	9
	დასაშვები სიმაღლე **შეუზღუდავი**	**შემოთავაზებული სიმაღლე** 33,7

ფართობის შეზღუდვები ცხრილი 503 -ის მიხედვით		
დაკავებულობები	**დასაშვები ფართობი**	**შემოთავაზებული ფართობი**
სწ-2	შეუზღუდავი	527.5
სც-2	შეუზღუდავი	4089.1
იატაკის საერთო ფართობი =	5000	
იატაკების რაოდენობა =	11	

A3 Architects
Urban planning & Architecture

თანამდებობა	ვ.ჯარე	ხელმოწერა
დირექტორი	თ.ცაავა	
მთ.არქიტექტორი	თ.ცაავა	
არქიტექტორი		

ვიროზიმის ვ.ჯარე

	სახანძრო სისტემების ოთახი		სახანძრო მილსგარი
	ავტომაშინები		სახანძრო განყოფილებასთან კავშირის სისტემა
	ავტომატური მორეაგირე		მექანიკური განიავება
	გასასვლელი		ხელის ცეცხლმაქრი
	სახანძრო განგაშის ხელით ჩართვის ღილაკი		ვიზუალური და ხმოვანი განგაშის სისტემა
	დანგვის სისტემა		

ტექნიკურ-ეკონომიკური მაჩვენებლები

დანიშნულება	ფართობი

ნახაზის სახელწოდება

41-ე დადგენილების შესაბამისობის ცხრილები

ნახაზის მონაცემები

მასშტაბი	ფორმატი	თარიღი
1:1.25	A3	05/2023
სტადია	გვერდი	გვერდები
	1	

გარე კედლის ცეცხლმედეგობისა და ღიობისადმი მოთხოვნები ცხრილების 602-ის და 705.8 -ის მიხედვით									
გარე კედელი	ხანძარსაწინააღმდეგო მანძილი (მეტრი)	ცეცხლმედეგობის ხარისხი(სათი)		კედლის ღიობების ფართობი (კედლის %)					
		მოთხოვნილი	გათვალისწინებული	დასაშვები			გათვალისწინებული		
				დაცული	დაუცველი საშხეფებით	დაუცველი	დაცული	დაუცველი საშხეფებით	დაუცველი
(ღეძებში) 7-1	9<	1	2	-	-	შეუზღუდავი	-	-	60%
(ღერძებში) 1-7	9<	1	2	-	-	შეუზღუდავი	-	-	20%
(ღერძებში) ა-ვ	9<	1	2	-	-	შეუზღუდავი	-	-	20%
(ღერძებში) ვ-ა	9<	1	2	-	-	შეუზღუდავი	-	-	60%

ხანძრისაგან დაცვის სისტემებისადმი მოთხოვნები							
დაკავებულობები/სივრცეები/გასასვლელი საშუალებები	ავტოსაშხეფი სისტემა	ალტერნატიული ავტომატური ცეცხლსაქრობი სისტემები	სახანძრო განგაშისა და ცეცხლაღმომჩენი სისტემები	სახანძრო მილდგარების სისტემები	კვამლის საკონტროლო სისტემები	ხელის ცეცხლმაქრები	საავარიო განგაშის სისტემები
სწ-2	არის (903.2.10)	არ საჭიროებს (904.2)	არ საჭიროებს (907.2.1)	-	არ საჭიროებს (909)	არის (2009)	არ საჭიროებს (908)
სვ	არ არის (903.2.10)	არ საჭიროებს (904.2)	არ საჭიროებს (907.2.1)	-	არ საჭიროებს (909)	არის (2009)	არ საჭიროებს (908)
სც-2	არ არის (903.2.8)	არ საჭიროებს (904.2)	არ საჭიროებს (907.2.9)	-	არ საჭიროებს (909)	არის (2009)	არ საჭიროებს (908)
ლიფტი					არის/დაწვევა		
კიბის უჯრედი				არის (905.3.1	არის/დაწვევა		

თითოეული სართულიდან გასასვლელი საშუალება(1021)									
სართულები	დაკავებულობა და დაკავებულობის დატვირთვის ჯამური მაჩვენებელი	მოთხოვნილი გასასვლელების/გასასვლელთან მისადგომის რაოდენობა	გათვალისწინებული გასასვლელების/გასასვლელთან მისადგომის რაოდენობა და ტიპი	გასასვლელი საშუალებების სიგანე(მეტრი)					
				გზა-კიბეები		დერეფანი,		გასასვლელის გზა-კარი (თავისუფალი სიგანე)	
				მოთხოვნილი	გათვალისწინებული	მოთხოვნილი	გათვალისწინებული	მოთხოვნილი	გათვალისწინებული
მინუს ერთი სართული	36	2	2	1.10	1.10-1.20	არ არის	არ არის	0.82	0.92
სვ	209	2	2	1.10	1.10-1.20	1.20	1.50	0.82	0.92
სხვა ყველა სართულის ჯამი	245	2	2	1.10	1.10-1.20	1.20	1.50	0.82	0.92

A3 Architects
Urban planning & Architecture

თანამდებობა	გვარი	ხელმოწერა
დირექტორი	თ.ცაავა	
მთ.არქიტექტორი	თ.ცაავა	
არქიტექტორი		



ვირობითი აღნიშვნები

	სახანძრო სისტემების ობიექტი		სახანძრო მილსგარი
	აჯახოსაშხეფი		სახანძრო განგაშოფილებასთან დაკავშირების სისტემა
	ჯვამლზე მორეკვირე		მექანიკური განიავება
EXIT	გასასვლელი		ხელის ცეცხლმაქრი
	სახანძრო განგაშის ხელით ჩასართავი პროტექტი		მეზიანური დაგმოვანი განგაშის სისტემა
	დანგვის სისტემა		

ტექნიკურ-ეკონომიკური მაჩვენებლები

დანიშნულება	ფართობი

ნახაზის სახელწოდება

41-ე დადგენილების შესაბამისობის ცხრილები

ნახაზის მონაცემები

მასშტაბი	ფორმატი	თარიღი
1:1.25	A3	05/2023
სტადია	გვერდი	გვერდები
	2	

წყალსადენი სისტემის ფიქსირებული მოწყობილობების რაოდენობა

საცხოვრებელი ჯგუფი

სვ

ცხრილი 1602.1-ის მიხედვით

სართულები	დაკავებულობა და დაკავებულობის დატვირთვის ჯამური მაჩვენებელი	ფიქსირებული მოწყობილობები					
		უნიტაზი ერთ საძინებელერთეულზე		**ტუალეტის ხელსაბანები** ერთ საძინებელერთეულზე		**აბაზანა/შხაპი** ერთ საძინებელერთეულზე	
		საერთო დატვირთვა	საანგარიშო დატვირთვა	საერთო დატვირთვა	საანგარიშო დატვირთვა	საერთო დატვირთვა	საანგარიშო დატვირთვა
პირველი სართული	**209**	**2**	**2**	**2**	**2**	**2**	**2**

წყალსადენი სისტემის ფიქსირებული მოწყობილობების რაოდენობა

საცხოვრებელი ჯგუფი

სც-2

ცხრილი 1602.1-ის მიხედვით

სართულები	დაკავებულობა და დაკავებულობის დატვირთვის ჯამური მაჩვენებელი	ფიქსირებული მოწყობილობები					
		უნიტაზი ერთ საძინებელერთეულზე		**ტუალეტის ხელსაბანები** ერთ საძინებელერთეულზე		**აბაზანა/შხაპი** ერთ საძინებელერთეულზე	
		საერთო დატვირთვა	საანგარიშო დატვირთვა	საერთო დატვირთვა	საანგარიშო დატვირთვა	საერთო დატვირთვა	საანგარიშო დატვირთვა
მეორე და ყველა დანარჩენი სართული	**ბინაზე 1**	**1**	**1**	**1**	**1**	**1**	**1**

A3 Architects
Urban planning & Architecture

თანამდებობა	გვარი	ხელმოწერა
დირექტორი	თ.ცაავა	
მთ.არქიტექტორი	თ.ცაავა	
არქიტექტორი		

ᲡᲘᲠᲝᲑᲘᲗᲘ ᲜᲐᲮᲐᲖᲔᲑᲘ

	სახანძრო სისტემების ოთახი		სახანძრო მილსგაყვანი
	აკუმულატორი		სახანძრო განყოფილებასთან კავშირის სისტემა
	ავტომატური მორეკვირე		მძანიკური განიავება
	გასასვლელი		ხელის ცეცხლმაქრი
	სახანძრო განგაშის ხელით ჩამრთველი პოსტი		ვიზუალური და ხმოვანი განგაშის სისტემა
	დაწნევის სისტემა		

ტექნიკურ-ეკონომიკური მაჩვენებლები

დანიშნულება	ფართობი

ნახაზის სახელწოდება

41-ე დადგენილების შესაბამისობის ცხრილები

ნახაზის მონაცემები

მასშტაბი	ფორმატი	თარიღი
1:1.18	A3	05/2023
სტადია	გვერდი	გვერდები
	3	

სამზარეულოს მიწვდომა

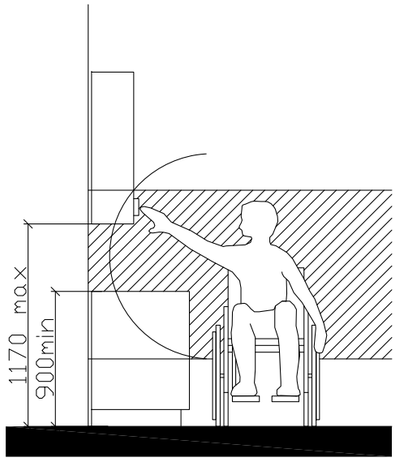

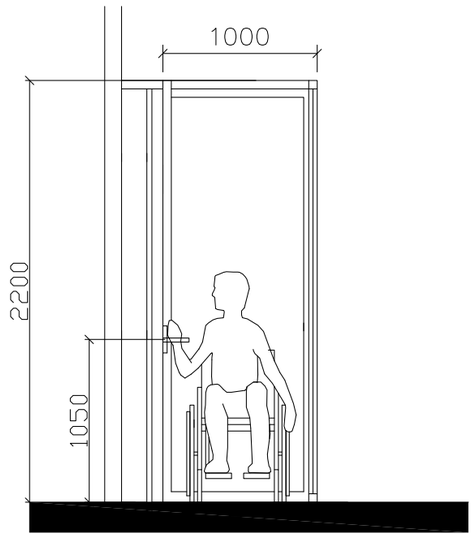

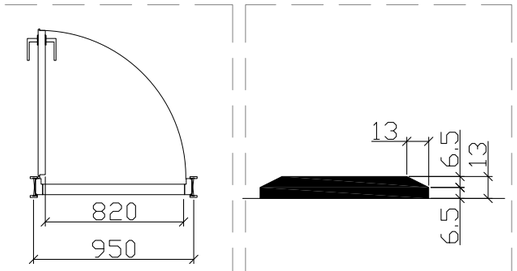

"ა" ტიპის ბინაში ფანჯრის სახელურის სიმარლე მ. 1:50

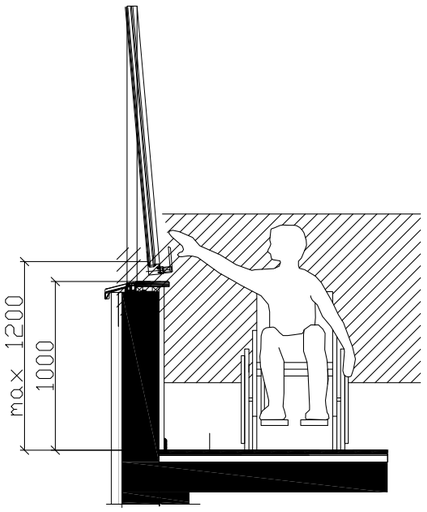

შენიშვნა:

კარის ზედაპირი უნდა იყოს გლუვი მინიმუმ 250 მმ-ის სახელურები, ჩამოსაწევი სახელურები, საკეტები, რაზები და მისაწვდომი კარის სხვა სამართავები ისეთი ფორმის იქნება, რომ ადვილად შეიძლებოდეს ერთი ხელით მოჭიდება და ასამუშავებლად საჭირო არიქნება მაგრად მოჭიდება, წვალება ან მაჯის ტრიალი დახურული კარის კავეულის ნაწილები და გაღებისთვის განკუთვნილი ძალა შესაბამისობაში იქნება შემდეგთან:

1. წინიდან მისაწვდომობისას ან მოწოლით გაღებადი, არაუმეტეს 66.7ნიუტონი
2. ბრუნვითი მოძრაობით გასაღები, არაუმეტეს 315 ნიუტონი სმ.
3. კარის მომხურავები ისე მოეწყობა რომ 90 გრადუსით ღია მფგომარეობიდან 12 გრადუსით გაღებულ მდგომარეობამდე კარის მისახურად საჭირო დრო არაუმცირეს 5 წამი იქნება კარის ზამბარიანი ანჯამები ისე მოეწყობა, რომ 70 გრადუსით ღია მდგომარეობიდან დახურულ მდგომარეობამდე კარი არაუმცირეს 1.5 წამში გადავა.

ცეცხლმედეგი კარისგან განსხვავებული კარის მოწოლით ან გამოწევით გაღებისთვის საჭირო ძალა შესაბამისობაში იქნება შემდეგთან შენობაში განთავსებული ანჯამიანი კარი: არაუმეტეს 22.2 ნიუტონი

A3 Architects
Urban planning & Architecture

თანამდებობა	გვარი	ხელმოწერა
დირექტორი	თ.ცაავა	
მთ.არქიტექტორი	თ.ცაავა	
არქიტექტორი		

შპს აგენტი A3 ARCHITECTS LLC 405233060

ხანძარსაწინააღმდეგო ელემენტები

	სახანძრო სისტემების ორთხი		სახანძრო მილღვარი
	ავტომატიკა		სახანძრო განყოფილებასთან კავშირის სისტემა
	ავტომატიკა მორეაგირე		მექანიკური განიავება
	გასასვლელი		ხელის ცეცხლმაქრი
	სახანძრო განგაშის ხელით ჩასართავი პოლიციელი		ვიზუალური და ხმოვანი განგაშის სისტემა
	ღილაკის სისტემა		

ტექნიკურ-ეკონომიკური მაჩვენებლები

დანიშნულება	ფართობი

ნახაზის სახელწოდება

შშმპ დეტალები

ნახაზის მონაცემები

მასშტაბი	ფორმატი	თარიღი
1:1.82	A3	05/2023
სტადია	გვერდი	გვერდები
	4	

თავისუფალი სივრცე ჯართან მანევრირებისთვის ანჯამიანი ჯარი საკეტის მხრიდან მისაწვდომი მიწოლით გადება
სურ. 404.2.3.2 (ბ)

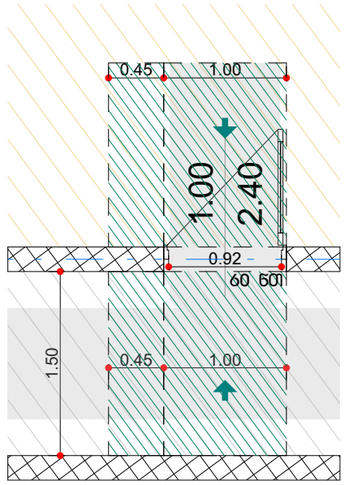

იატაკის თავისუფალი სივრცის ზომა ახალი შენობა ნაგებობისთვის
სურ. 305.3.1.

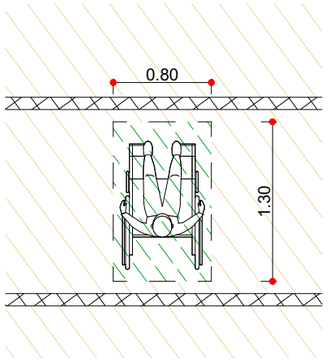

თ ფორმის მოსატრიალებელი სივრცე
სურ. 304.3.2.1 (გ)

შენიშვნა:
იატაკის ზედაპირი უნდა იყოს მდგრადი, მყარი და არ სრიალა. იატაკის თავისუფალ სივრცეში დონის ცვლილება დაუშვებელია

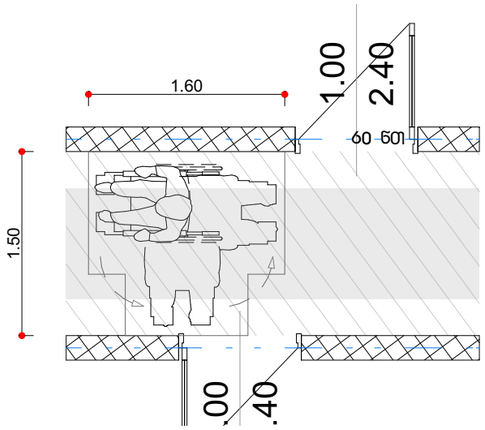

თ ფორმის მოსატრიალებელი სივრცე
ვარიანტი 1

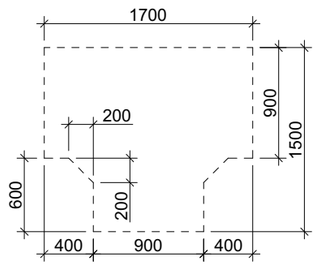

ზომა და გადაფარვა

გზა-ჯარის თავისუფალი სიგანე ანჯამიანი ჯარი
სურ. 404.2.2 (ა)

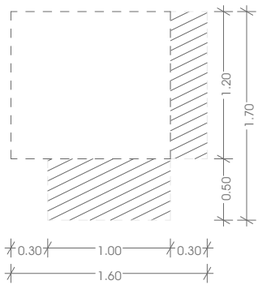

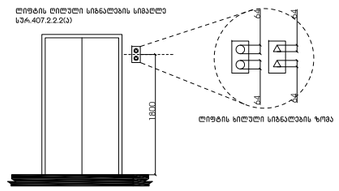

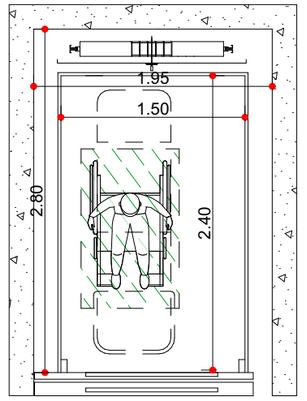

A3 Architects
Urban planning & Architecture

თანამდებობა	გვარი	ხელმოწერა
დირექტორი	თ.ცაავა	
მთ.არქიტექტორი	თ.ცაავა	
არქიტექტორი		



ჰირობითი აღნიშვნები

	სახანძრო სისტემების ობიექტი		სახანძრო მილსადენი
	აპარატსაშენები		სახანძრო განგაშის ხელით ჩართვის სისტემა
	ავტომატური მორეგულირებელი სისტემა		მექანიკური განიავება
	გასასვლელი		ხანძრის ცეცხლმაქრი
	სახანძრო განგაშის ხელით ჩართვის პულტები		მიზეზების და ადგილის განსაზღვრის სისტემა
	დაწნევის სისტემა		

ტექნიკურ-ეკონომიკური მაჩვენებლები

დანიშნულება	ფართობი

ნახაზის სახელწოდება

შშმპ დეტალები

ნახაზის მონაცემები

მასშტაბი	ფორმატი	თარიღი
1:50 1:3.06	A3	05/2023
სტადია	გვერდი	გვერდები
	5	

პროექტით შენობაში ეწყობა 3 "ა" ტიპის ბინა 7-6 და დ-ე ღერძებს შორის +3.30, +6.60 და +9.90 ნიშნულებზე ალნიშნული ბინები აკმაყოფილებს 1107.6.2.1.1 ქვეთავის მოთხოვნებს

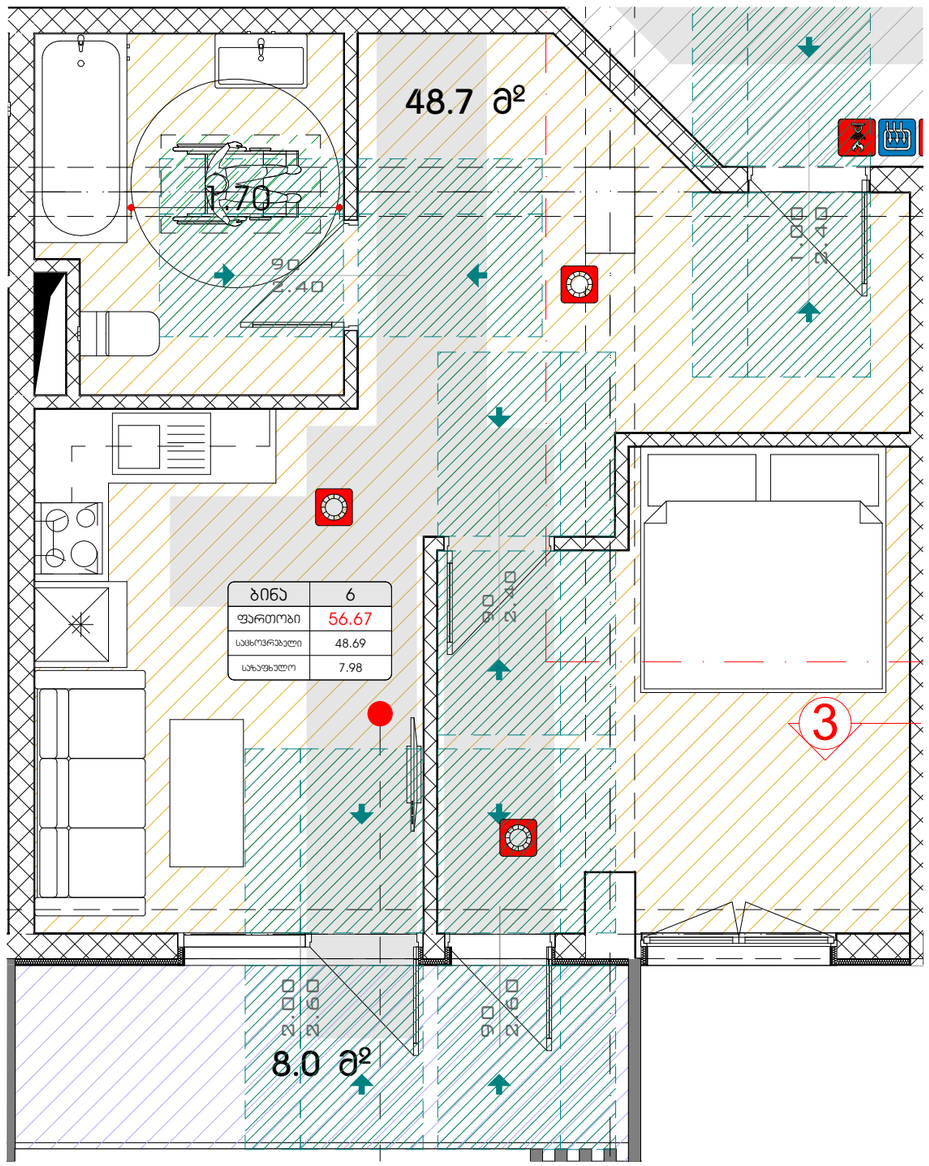

ბინა	6
ფართობი	56.67
საცხოვრებელი	48.69
სახეზენელო	7.98

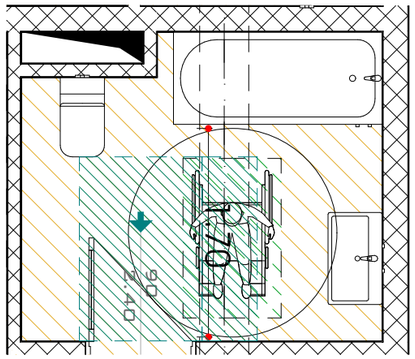

უნიტაზის და ხელმოსაჯიდი ქალების (საჯიროების შემხვევაში) მდებარეობა

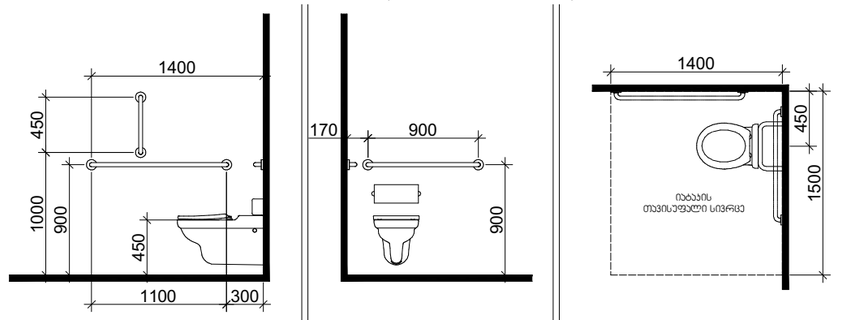

დასაჯდომის მქონე აბაზანა ხელმოსაჯიდი ქალებით

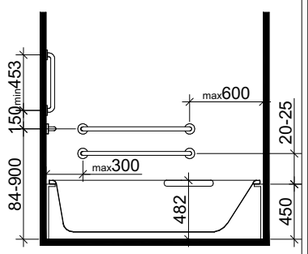

ხელსაბანის მდებარეობა

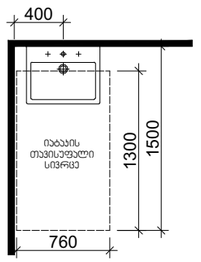

თავისუფალი სივრცე ფეხის ფალანგისთვის

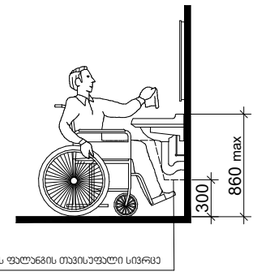

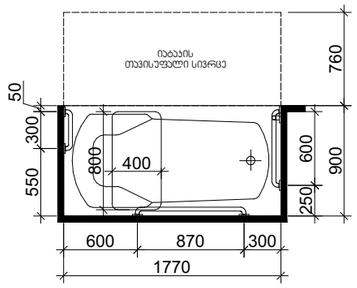

A3 Architects
Urban planning & Architecture

თანამდებობა	გვარი	ხელმოწერა
დირექტორი	თ.ცაავა	
მთ.არქიტექტორი	თ.ცაავა	
არქიტექტორი		

ხერობითი აღნიშვნები

	სახანძრო სისტემების ოთახი		სახანძრო მილღვარი
	ჯაჭოსამხაჭი		სახანძრო განყოფილებასთან კავშირის სისტემა
	ჯვამლზე მორეკვირე		მექანიკური განიავება
	გასასვლელი		ხელის ცეცხლმაქრი
	სახანძრო განგაშის ხელით ჩასართავი პოსტი		ვიზუალური და ხმოვანი განგაშის სისტემა
	ღვანძვის სისტემა		

ტექნიკურ-ეკონომიკური მაჩვენებლები

დანიშნულება	ფართობი

ნახაზის სახელწოდება

ა ტიპის ბინაში მისაწვდომობა

ნახაზის მონაცემები

მასშტაბი	ფორმატი	თარიღი
1:50	A3	05/2023
სტადია	გვერდი	გვერდები
	6	

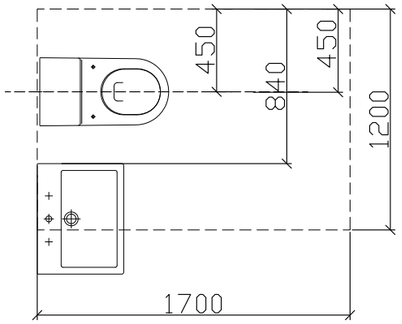

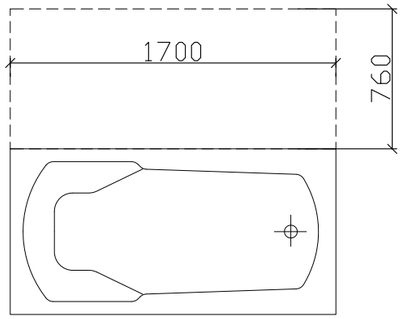

ჭრილი 2

ხელსაბანის მდებარეობა

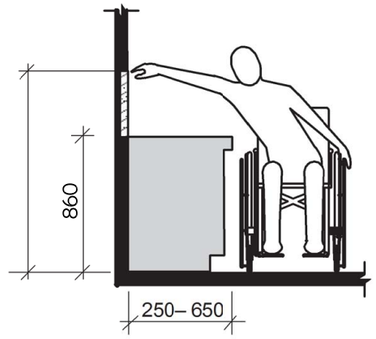

ხელსაბანი ბ ტიპის ერთეულებში
ვარიანტი ბ სააბაზანოები

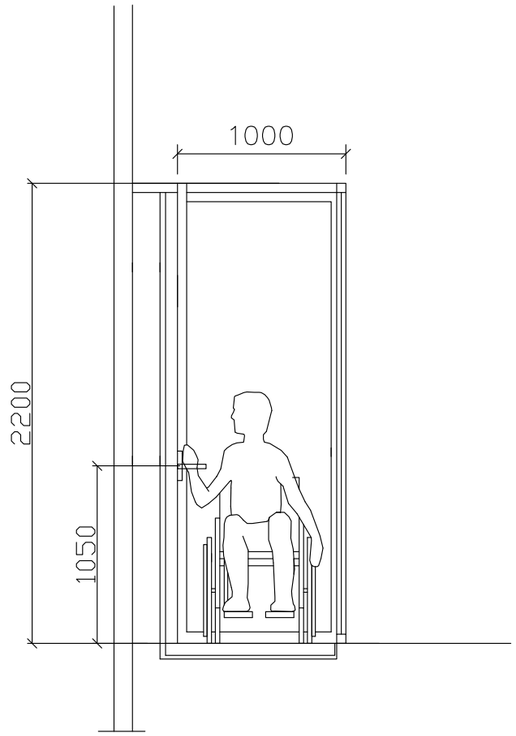

A3 Architects
Urban planning & Architecture

თანამდებობა	გვარი	ხელმოწერა
დირექტორი	თ.ცაავა	
მთ.არქიტექტორი	თ.ცაავა	
არქიტექტორი		

ხანძარსაწინააღმდეგო ღონისძიებები

	სახანძრო სისტემების ორთახი		სახანძრო მილსგაყვანი
	აპარატსაშველი		სახანძრო განგაშის ხელით ჩართვის სისტემა
	ჯვამლზე მორეაგირე		მექანიკური განიავება
	გასასვლელი		ხელის ცეცხლმაქრი
	სახანძრო განგაშის ხელით ჩართვის პრელერი		ხმაურიანი და ჭკვიანი განგაშის სისტემა
	დაწნევის სისტემა		

ტექნიკურ-ეკონომიკური მაჩვენებლები

დანიშნულება	ფართობი

ნახაზის სახელწოდება

ბ ტიპის ბინაში მისაწვდომობა

ნახაზის მონაცემები

მასშტაბი	ფორმატი	თარიღი
1:1.67	A3	05/2023
სტადია	გვერდი	გვერდები
	7	

ვაჩაინგების ჩაღენობა დაგებულია სასტოვჩებელი ფენქსიისათვის გამოყენებული ჯგ კოეფიციენტის საანგარიშო ფასთობიდან

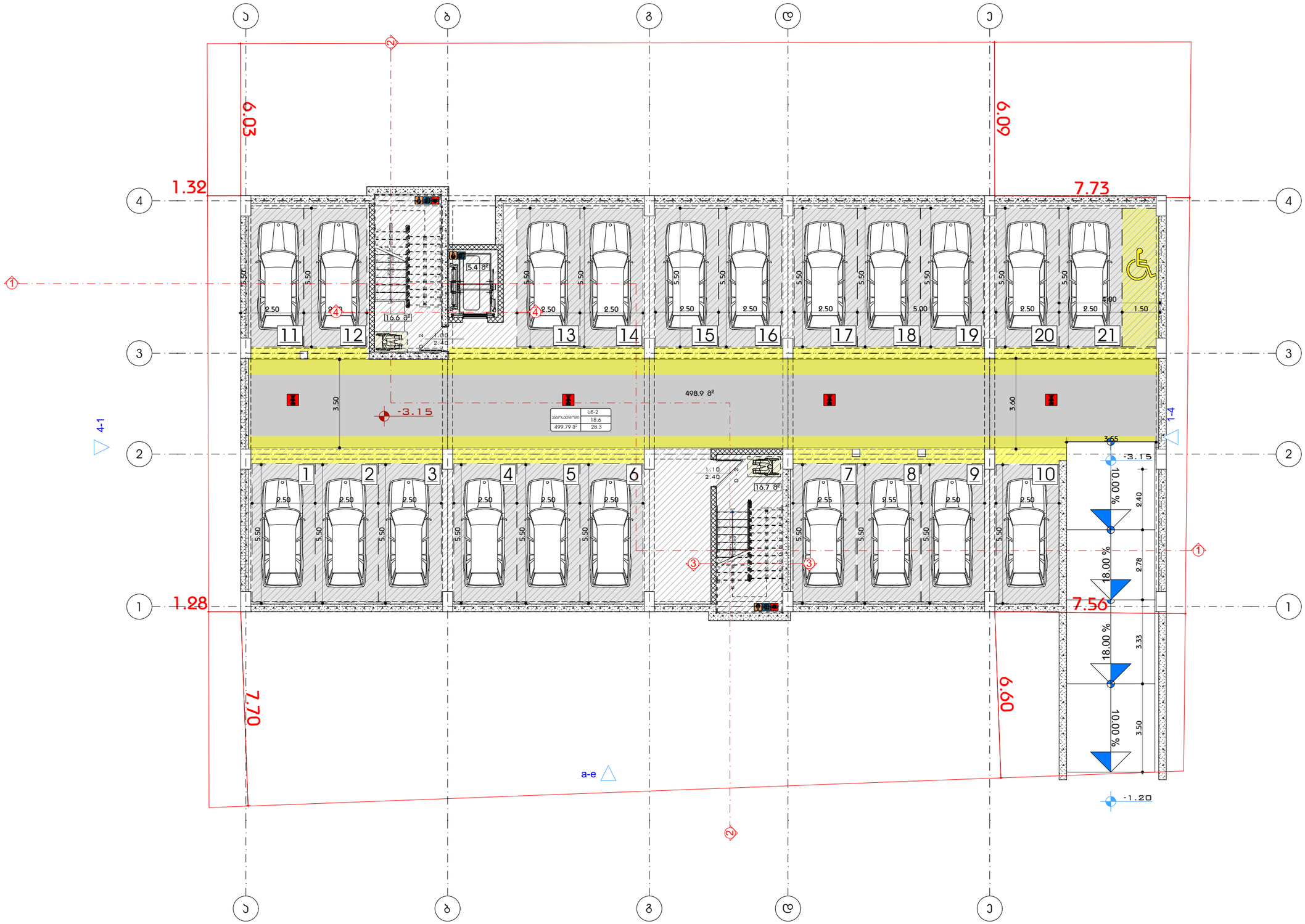

A3 Architects
Urban planning & Architecture

თანამდებობა	გვარი	ხელმოწერა
დირექტორი	თ.ცაავა	
მთ.არქიტექტორი	თ.ცაავა	
არქიტექტორი		

ხარისხის სერტიფიკატი

	სახანძრო სისტემების ოთახი		სახანძრო მილსგარი
	ავტომატიკა		სახანძრო განყოფილებასთან კავშირის სისტემა
	ავტომატიკა მორეგირე		მექანიკური განიავება
EXIT	გასასვლელი		ხელის ცეცხლმაქრი
	სახანძრო განგაშის ხელით ამოქმედების ღილაკი		ვიზუალური და ხმოვანი განგაშის სისტემა
	დაწნევის სისტემა		

ტექნიკურ-ეკონომიკური მაჩვენებლები

დანიშნულება	ფართობი
ავტოფარეხი	498
ჯიბის უკრედი	38.2

ნახაზის სახელწოდება

-I სართულის გეგმა -3.00 ნიშნულზე (1)

ნახაზის მონაცემები

მასშტაბი	ფორმატი	თარიღი
1:150	A3	05/2023
სტადია	გვერდი	გვერდები
	8	

7 მეტრიანი ბუფერული ზონა

დაშორება ელ. ხაზიდან

ენერგო პრო-ს ელ. გადამცემი ხაზი

საპროექტო შენობის საფასადე სიბრტყე

4.55

6.55

7.00

1.31

1.28

10.94

7.29

6.61

7.72

7.55

6.08

10.50

7.80

400.6 მ²

±0.00 = 441.10

ს3	411.3 მ²
2.8	147

10.00 %

18.00 %

18.00 %

10.00 %

440.89

A3 Architects

Urban planning & Architecture

თანამდებობა	გვარი	ხელმოწერა
დირექტორი	თ.ცაავა	
მთ.არქიტექტორი	თ.ცაავა	
არქიტექტორი		

ტექნიკურ-ეკონომიკური მაჩვენებლები

დანიშნულება	ფართობი
პრემერციული ფართი	400.1
ხიბის უკრედი და სადარბაზო	62.7

ნახაზის სახელწოდება

I სართულის გეგმა 0.00 ნიშნულზე

ნახაზის მონაცემები

მასშტაბი	ფორმატი	თარიღი
1:150	A3	05/2023
სტადია	გვერდი	გვერდები
	9	

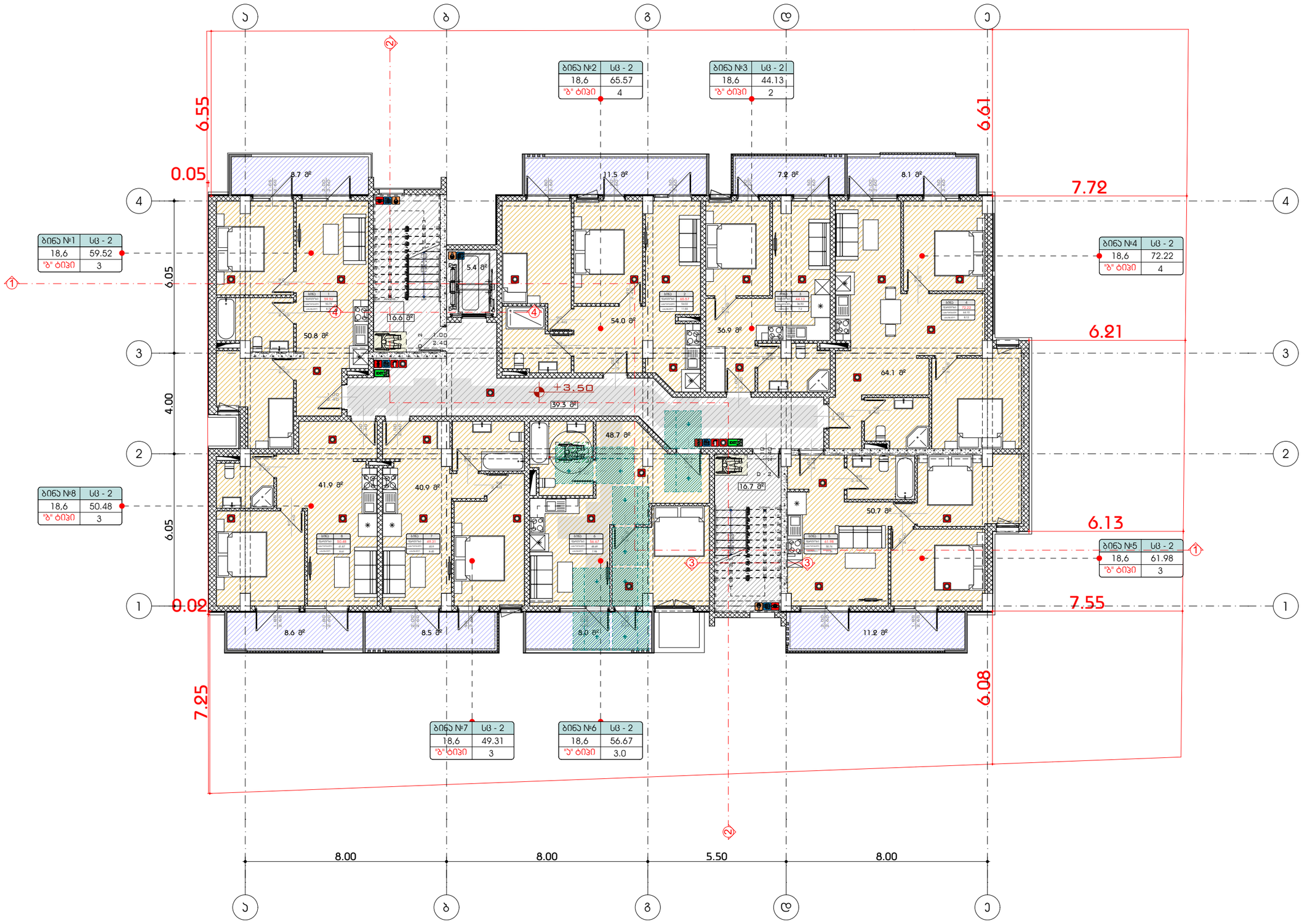

A3 Architects
Urban planning & Architecture

თანამდებობა	ვაკანტი	ხელმოწერა
დირექტორი	თ.ცაავა	
მთ.არქიტექტორი	თ.ცაავა	
არქიტექტორი		

შირობითი აღნიშვნები

	სახანძრო სისტემების ოთახი		სახანძრო მილსადგარი
	ავტომატიკა		სახანძრო განყოფილებასთან კავშირის სისტემა
	ავტომატიკა მორევადირე		მძანიკური განიავება
EXIT	გასასვლელი		ხელის ცეცხლმაქრი
	სახანძრო განგაშის ხელით ჩართვის ღილაკი		შიხეულარი და ხმოვანი განგაშის სისტემა
	დაბნევის სისტემა		

ტექნიკურ-ეკონომიკური მაჩვენებლები

დანიშნულება	ფართობი
საცხოვრებელი	387.1
საზაფხულო	71.7
ჯიბის უჯრედი და დერეფანი	77.2

ნახაზის სახელწოდება

II სართულის გეგმა +4.00
ნიშნულზე (1)

ნახაზის მონაცემები

მასშტაბი	ფორმატი	თარიღი
1:150	A3	05/2023
სტადია	გვერდი	გვერდები
	10	

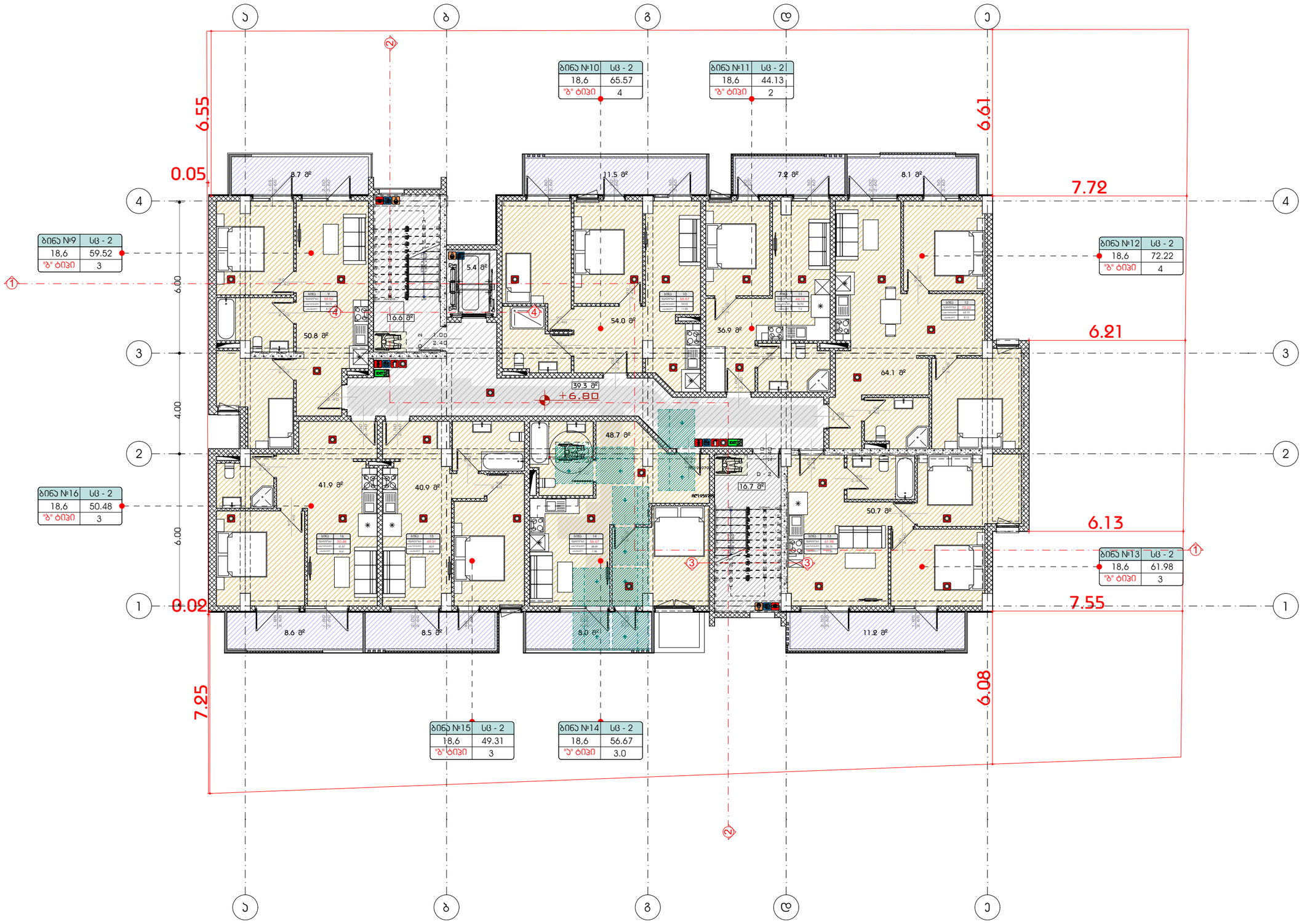

A3 Architects
Urban planning & Architecture

თანამდებობა	გვარი	ხელმოწერა
დირექტორი	თ.ცაავა	
მთ.არქიტექტორი	თ.ცაავა	
არქიტექტორი		

შირობითი აღნიშვნები

	სახანძრო სისტემების ოთახი		სახანძრო მილღვარი
	აპპოსამხედრე		სახანძრო განყოფილებასთან კავშირის სისტემა
	ავტომატური მორეაგირე		მძანიკური განიავება
EXIT	გასასვლელი		ხელის ცეცხლმაქრი
	სახანძრო განგაშის ხელით ჩასართავი ღილაკი		ჭიხკალური და ხმოვანი განგაშის სისტემა
	დაწნევის სისტემა		

ტექნიკურ-ეკონომიკური მაჩვენებლები

დანიშნულება	ფართობი
საცხოვრებელი	387.1
საზაფხულო	71.7
ჯიბის უჯრედი და დერეფანი	77.2

ნახაზის სახელწოდება

III სართულის გეგმა +6.80 ნიშნულზე

ნახაზის მონაცემები

მასშტაბი	ფორმატი	თარიღი
1:150	A3	05/2023
სტადია	გვერდი	გვერდები
	11	

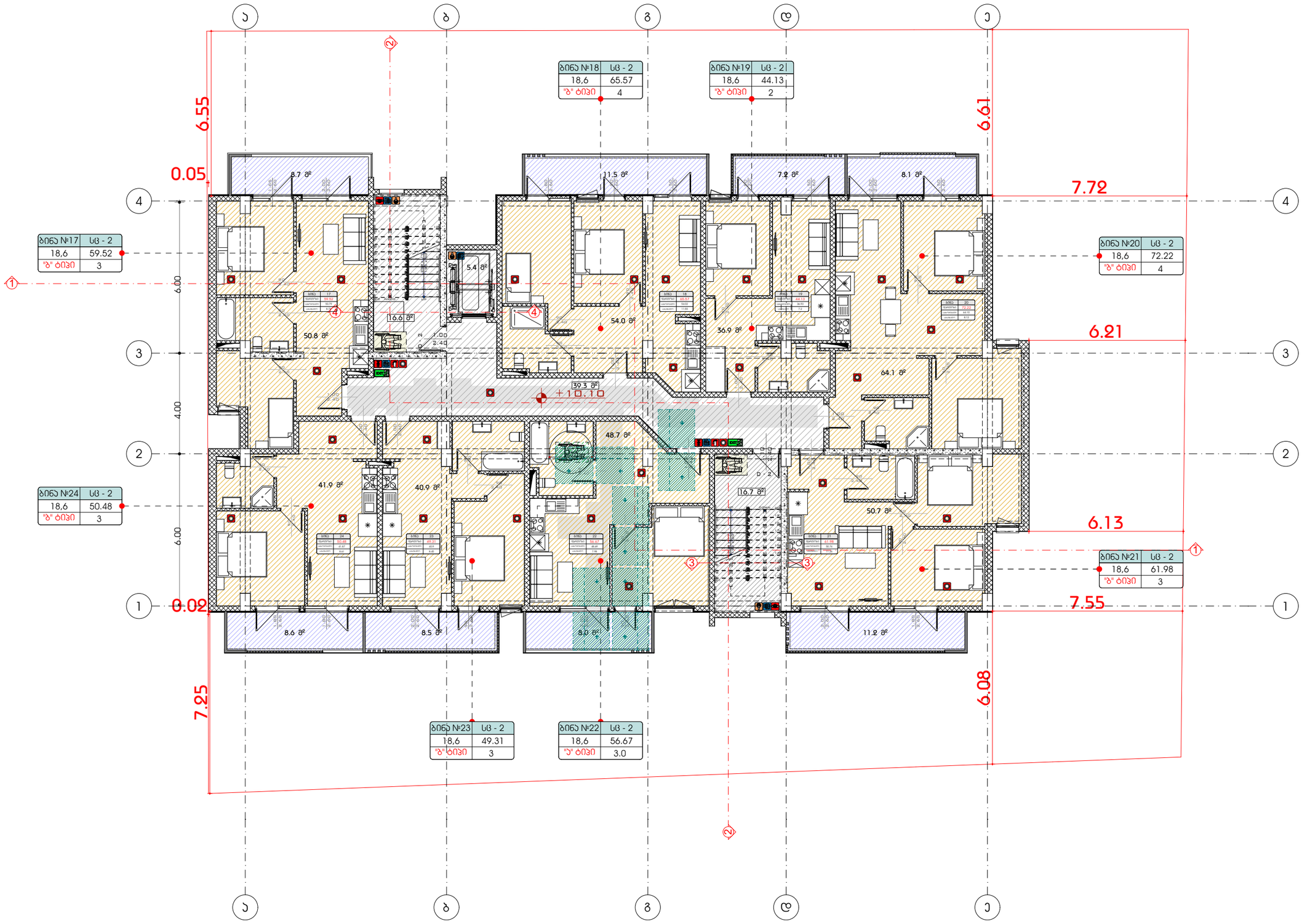

A3 Architects
Urban planning & Architecture

თანამდებობა	გვარი	ხელმოწერა
დირექტორი	თ.ცაავა	
მთ.არქიტექტორი	თ.ცაავა	
არქიტექტორი		

A3 ARCHITECTS LLC 405233668

ჰიდრობიომასის ენერგეტიკა

	სახანძრო სისტემების ორმხი		სახანძრო მილღვარი
	აპარატი		სახანძრო განყოფილებასთან აპარატის სისტემა
	ავტომატური		მექანიკური განიავება
	გასასვლელი		ხელის ცეცხლმაქრი
	სახანძრო განგაშის ხელით ჩართვის ღილაკი		ჭიპებული და ჭიპიანი განგაშის სისტემა
	დაბანვის სისტემა		

ტექნიკურ-ეკონომიკური მაჩვენებლები

დანიშნულება	ფართობი
საცხოვრებელი	387.1
საზაფხულო	71.7
ჯიბის უჯრედი და დერეფანი	77.2

ნახაზის სახელწოდება

IV სართულის გეგმა +10.10 ნიშნულზე

ნახაზის მონაცემები

მასშტაბი	ფორმატი	თარიღი
1:150	A3	05/2023
სტადია	გვერდი	გვერდები
	12	

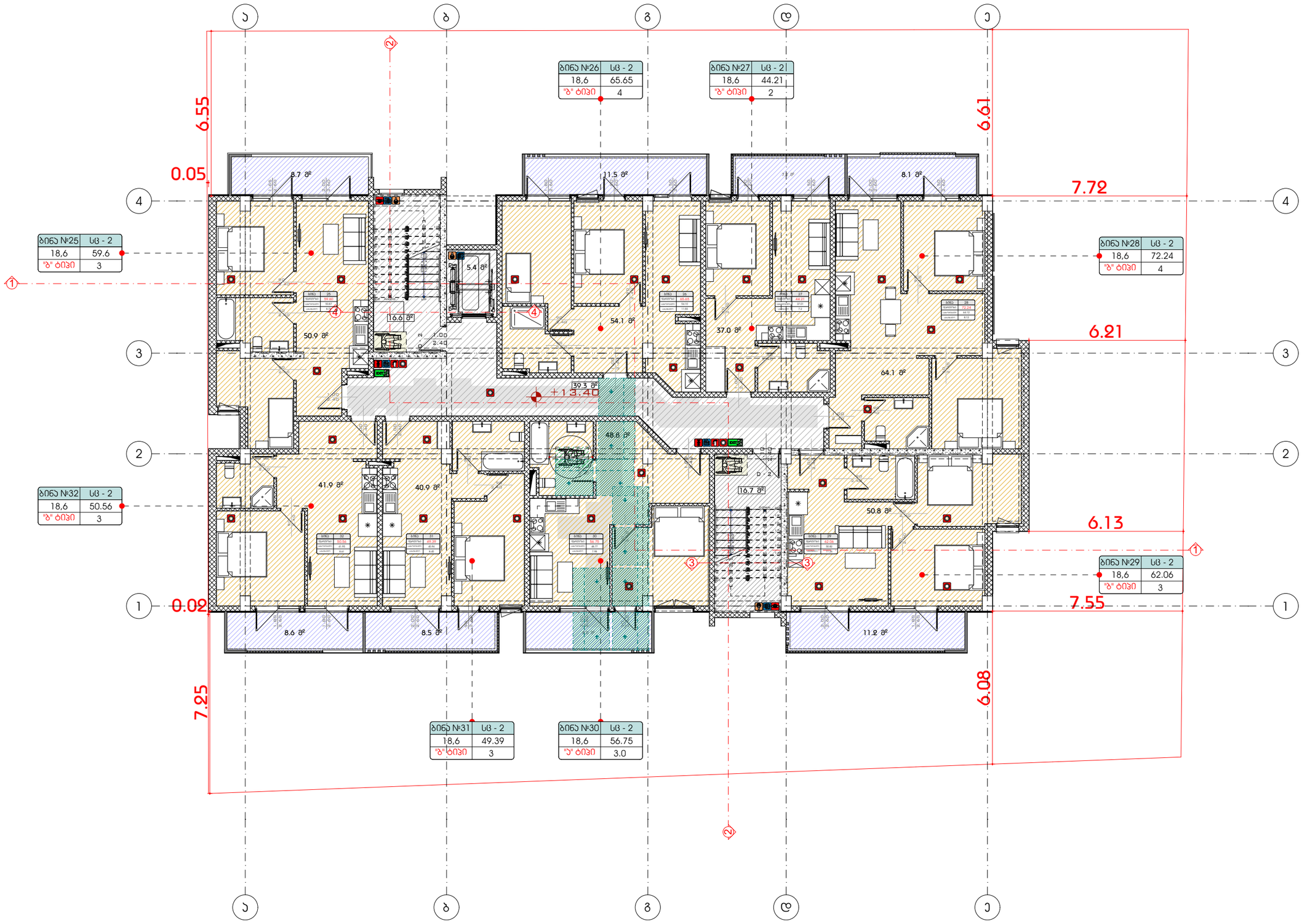

A3 Architects
Urban planning & Architecture

თანამდებობა	გვარი	ხელმოწერა
დირექტორი	თ.ცაავა	
მთ.არქიტექტორი	თ.ცაავა	
არქიტექტორი		

შპს "A3 არქიტექტორები" 405233...

ხანძარსაწინააღმდეგო ღონისძიებები

	სახანძრო სისტემების ოთახი		სახანძრო მილსადენი
	ავტომატიკა		სახანძრო განყოფილებასთან კავშირის სისტემა
	ავტომატიკა მორეაგირე		მექანიკური განიავება
EXIT	გასასვლელი		ხელის ცეცხლმაქრი
	სახანძრო განგების ხელით ჩასართავი პოსტები		შიგნეული და ჭიანური განგების სისტემა
	დაწნევის სისტემა		

ტექნიკურ-ეკონომიკური მაჩვენებლები

დანიშნულება	ფართობი
საცხოვრებელი	387.5
საზაფხულო	71.7
ჯიბის უჯრედი და დერეფანი	77.2

ნახაზის სახელწოდება

V სართულის გეგმა +13.40 ნიშნულზე

ნახაზის მონაცემები

მასშტაბი	ფორმატი	თარიღი
1:150	A3	05/2023
სტადია	გვერდი	გვერდები
	13	

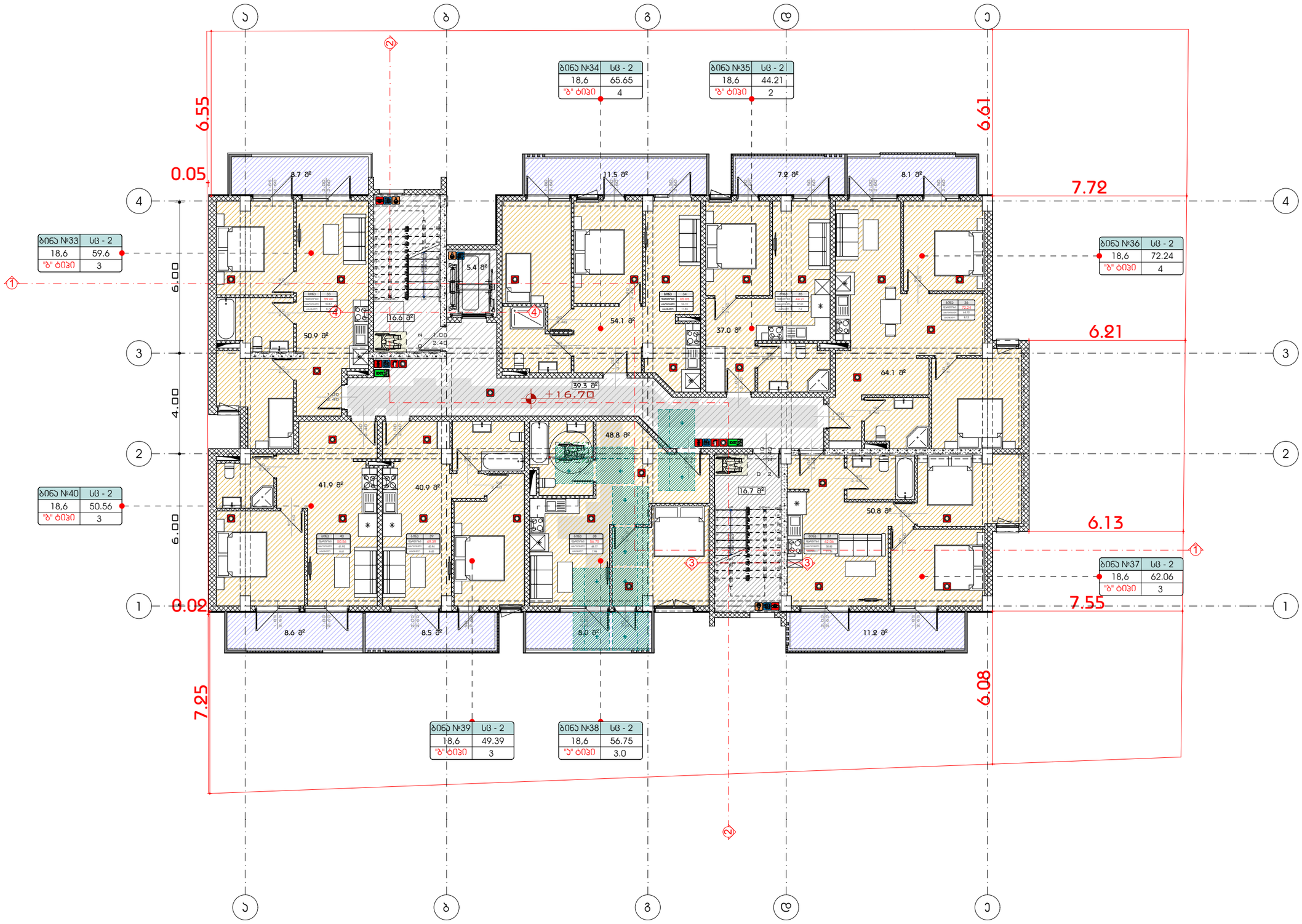

A3 Architects
Urban planning & Architecture

თანამდებობა	გვარი	ხელმოწერა
დირექტორი	თ.ცაავა	
მთ.არქიტექტორი	თ.ცაავა	
არქიტექტორი		

შირობითი ნიშნები

	სახანძრო სისტემების ოთახი		სახანძრო მილღვარი
	ავტომატიკა		სახანძრო განყოფილებასთან კავშირის სისტემა
	ავტომატიკა მორევირე		მექანიკური განიავება
	გასასვლელი		ხელის ცეცხლმაქრი
	სახანძრო განგების ხელით ჩასართავი ღილაკი		ჭიხტალური და ხმოვანი განგების სისტემა
	დანგვის სისტემა		

ტექნიკურ-ეკონომიკური მაჩვენებლები

დანიშნულება	ფართობი
საცხოვრებელი	387.5
საზაფხულო	71.7
ჯიბის უჯრედი და დერეფანი	77.2

ნახაზის სახელწოდება

VI სართულის გეგმა +16.70 ნიშნულზე

ნახაზის მონაცემები

მასშტაბი	ფორმატი	თარიღი
1:150	A3	05/2023
სტადია	გვერდი	გვერდები
	14	

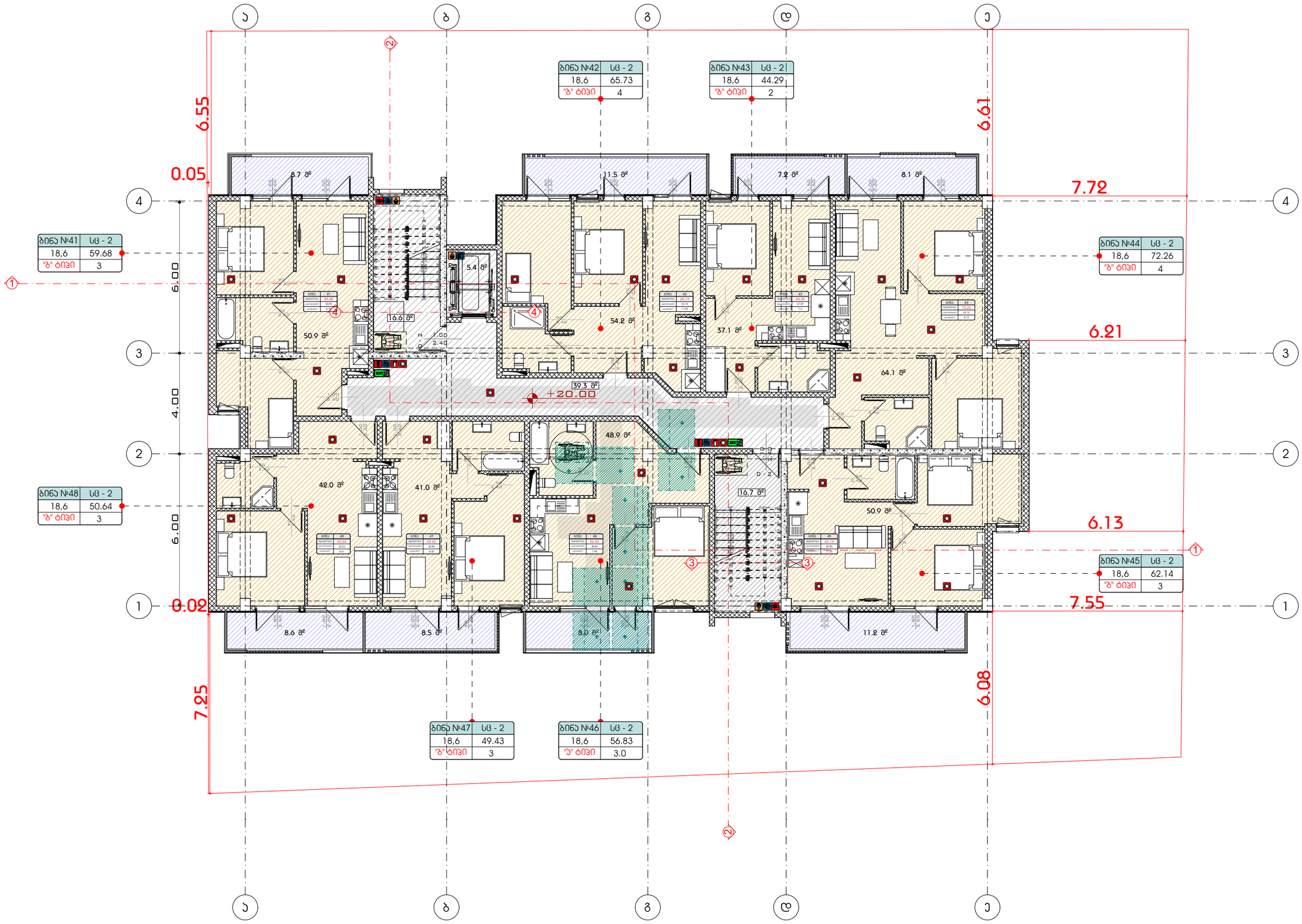

A3 Architects
Urban planning & Architecture

თანამდებობა	გვარი	ხელმოწერა
დირექტორი	თ.ცაავა	
მთ.არქიტექტორი	თ.ცაავა	
არქიტექტორი		

შპს "A3 არქიტექტორები" 405233668

შრომითი უსაფრთხოების ნიშნები

	სახანძრო სისტემების ორთხი		სახანძრო მილსადგარი
	ავტომატიკა		სახანძრო განყოფილებასთან კავშირის სისტემა
	ავარიული გამორთვა		მძანიკური განიავება
	გასასვლელი		ხელის ცეცხლმაქრი
	სახანძრო განგაშის ხელით ჩართვის ღილაკი		ჭიხვალური და ჰიდროვანი განგაშის სისტემა
	დაბნევის სისტემა		

ტექნიკურ-ეკონომიკური მაჩვენებლები

დანიშნულება	ფართობი
საცხოვრებელი	388.1
საზაფხულო	71.7
ჯიბის უჯრედი და დერეფანი	77.2

ნახაზის სახელწოდება

VII სართულის გეგმა +20.00 ნიშნულზე

ნახაზის მონაცემები

მასშტაბი	ფორმატი	თარიღი
1:150	A3	05/2023
სტადია	გვერდი	გვერდები
	15	

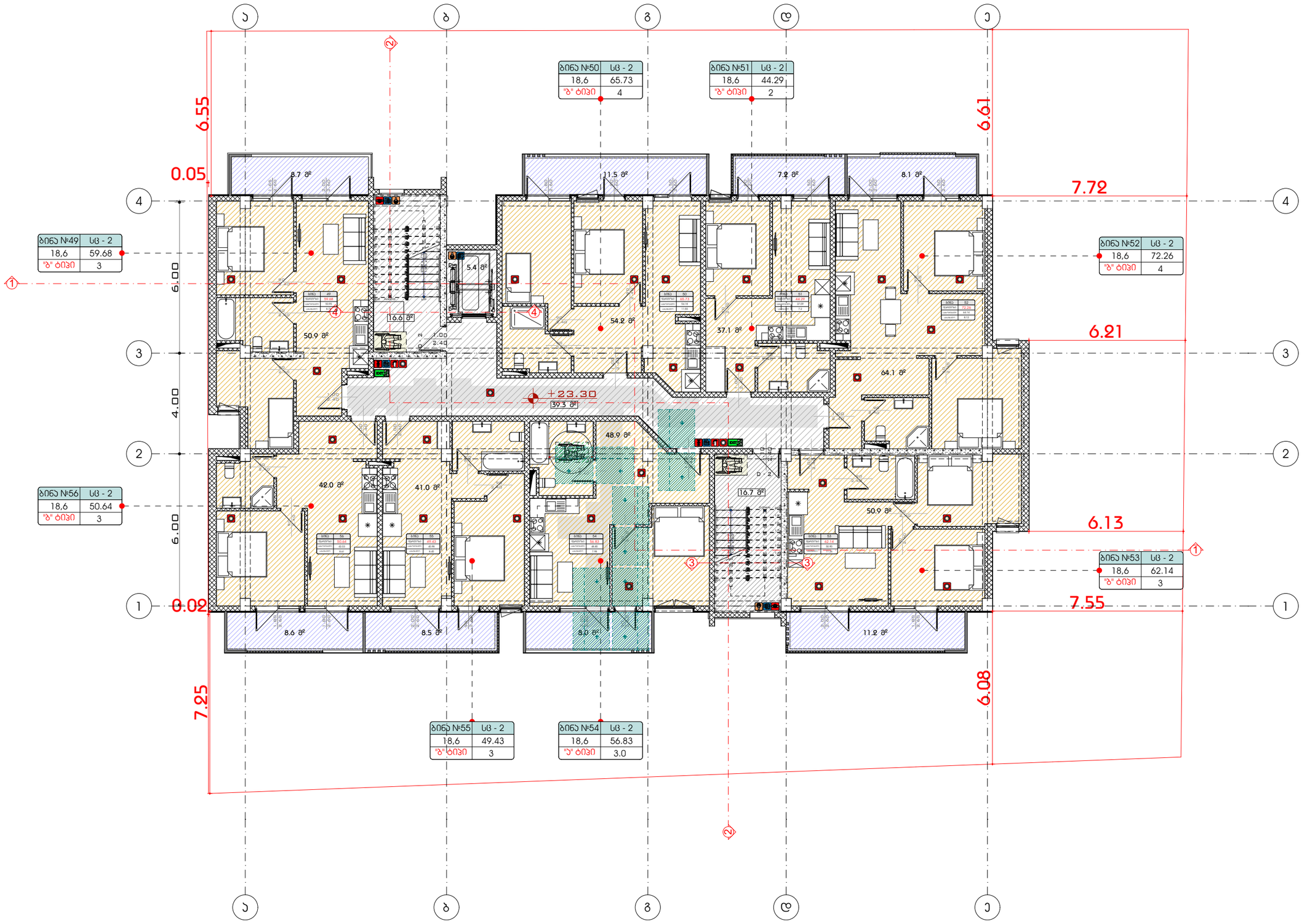

A3 Architects
Urban planning & Architecture

თანამდებობა	ვაკანტი	ხელმოწერა
დირექტორი	თ.ცაავა	
მთ.არქიტექტორი	თ.ცაავა	
არქიტექტორი		

A3 ARCHITECTS LLC 405233668

ვიზობითი აღნიშვნები

	სახანძრო სისტემების ოთახი		სახანძრო მილსადენი
	ავტომატიკა		სახანძრო განყოფილებასთან კავშირის სისტემა
	ავტომატიკა მორეგირე		მექანიკური განიავება
	გასასვლელი		ხელის ცეცხლმაქრი
	სახანძრო განგების ხელით ჩასართავი ღილაკი		მიხეულარე და ხმოვანი განგების სისტემა
	დაწნევის სისტემა		

ტექნიკურ-ეკონომიკური მაჩვენებლები

დანიშნულება	ფართობი
საცხოვრებელი	388.1
საზაფხულო	71.7
ჯიბის უჯრედი და დერეფანი	77.2

ნახაზის სახელწოდება

VIII სართულის გეგმა +23.30 ნიშნულზე

ნახაზის მონაცემები

მასშტაბი	ფორმატი	თარიღი
1:150	A3	05/2023
სტადია	გვერდი	გვერდები
	16	

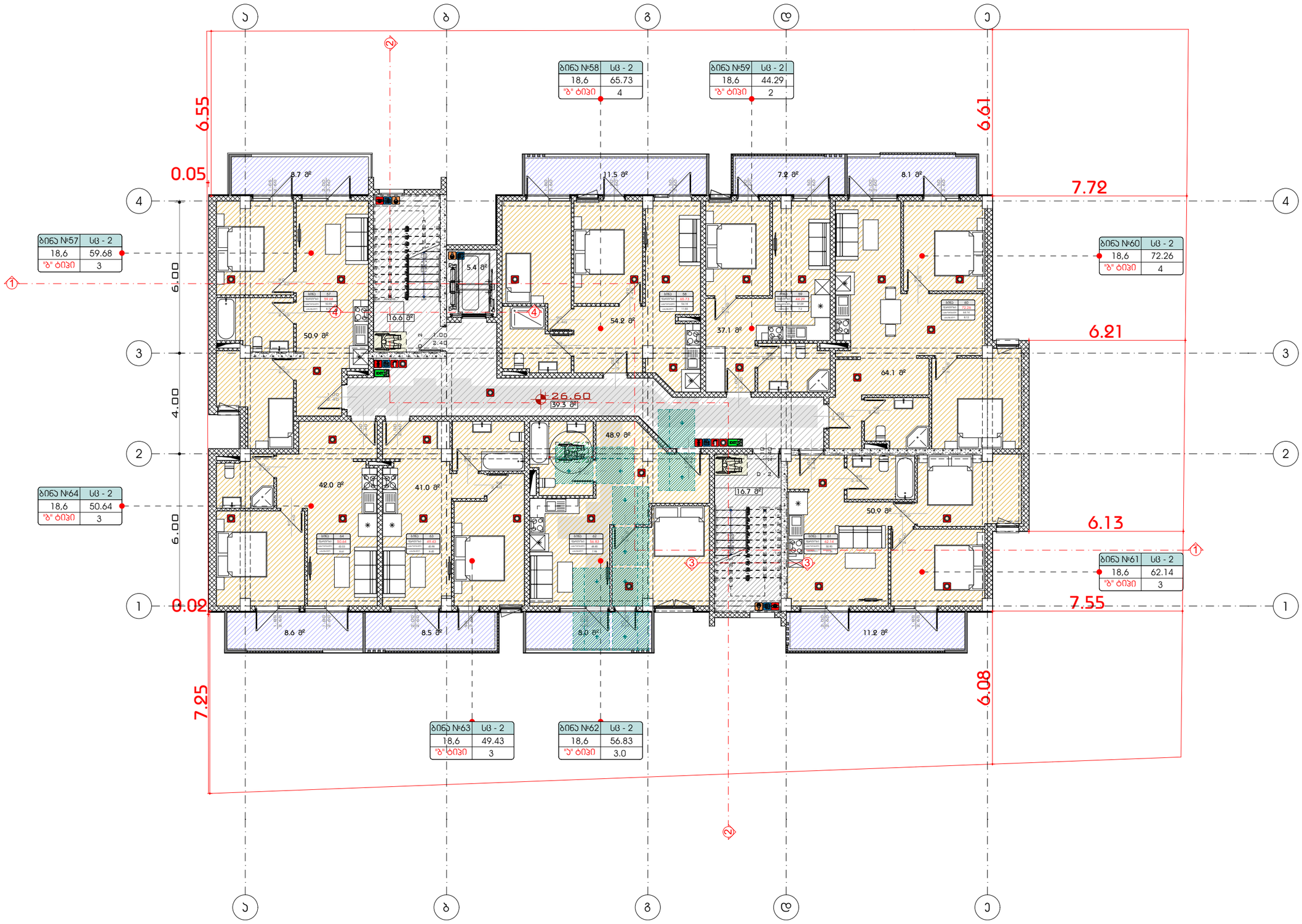

A3 Architects
Urban planning & Architecture

თანამდებობა	გვარი	ხელმოწერა
დირექტორი	თ.ცაავა	
მთ.არქიტექტორი	თ.ცაავა	
არქიტექტორი		

შირობითი ნიშნები

	სახანძრო სისტემების ოთახი		სახანძრო მილსგარი
	აპარატამზიდი		სახანძრო განყოფილებასთან კავშირის სისტემა
	ავტომატური სპრინკლერული		მექანიკური განიავება
EXIT	გასასვლელი		ხელის ცეცხლმაქრი
	სახანძრო განგაშის ხელით ჩასართავი ღილაკი		შიგაპირული და ჭიმვადი განგაშის სისტემა
	დაწნევის სისტემა		

ტექნიკურ-ეკონომიკური მაჩვენებლები

დანიშნულება	ფართობი
საცხოვრებელი	388.1
საზაფხულო	71.7
ჯიბის უჯრედი და დერეფანი	77.2

ნახაზის სახელწოდება

IX სართულის გეგმა +26.60 ნიშნულზე

ნახაზის მონაცემები

მასშტაბი	ფორმატი	თარიღი
1:150	A3	05/2023
სტადია	გვერდი	გვერდები
	17	

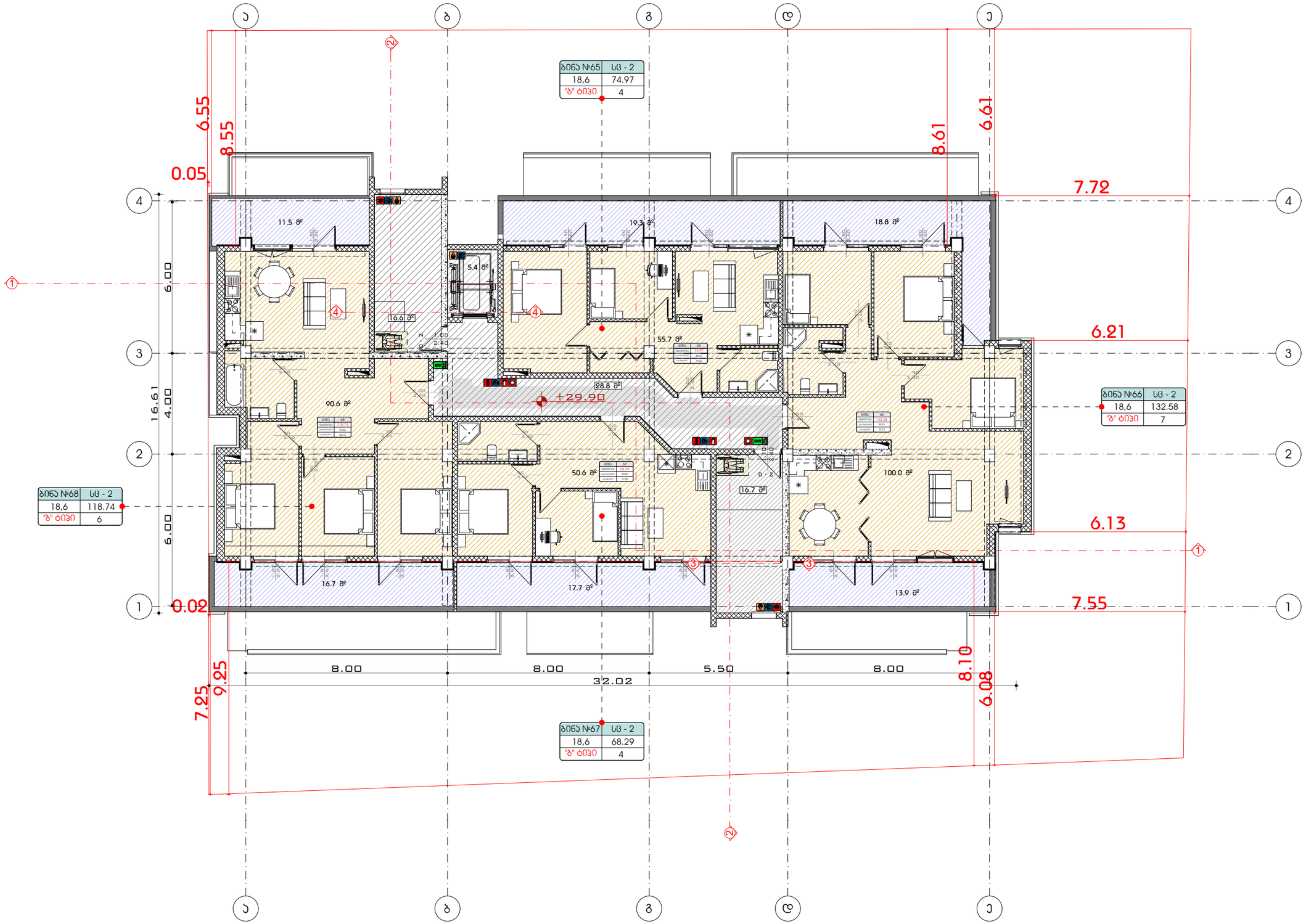

A3 Architects
Urban planning & Architecture

თანამდებობა	ვასაძე	ხელმოწერა
დირექტორი	თ.ცაავა	
მთ.არქიტექტორი	თ.ცაავა	
არქიტექტორი		

შირობითი აღნიშვნები

	სახანძრო სისტემების ოთახი		სახანძრო მილსადენი
	აპარატსაშველი		სახანძრო განყოფილებასთან კავშირის სისტემა
	ჯვარედინა მორეგულირე		მძანიური განიავება
	გასასვლელი		ხელის ცეცხლმაქრი
	სახანძრო განგაშის ხელით ჩასართავი პოსტები		მიზეზების და ადგილის განსაზღვრის სისტემა
	ღილაკის სისტემა		

ტექნიკურ-ეკონომიკური მაჩვენებლები

დანიშნულება	ფართობი
საცხოვრებელი	292.7
საზაფხულო	100.2
ბიბის უჯრედი და დერეფანი	65.9

ნახაზის სახელწოდება

X სართულის გეგმა +29.90 ნიშნულზე

ნახაზის მონაცემები

მასშტაბი	ფორმატი	თარიღი
1:150	A3	05/2023
სტადია	გვერდი	გვერდები
	18	

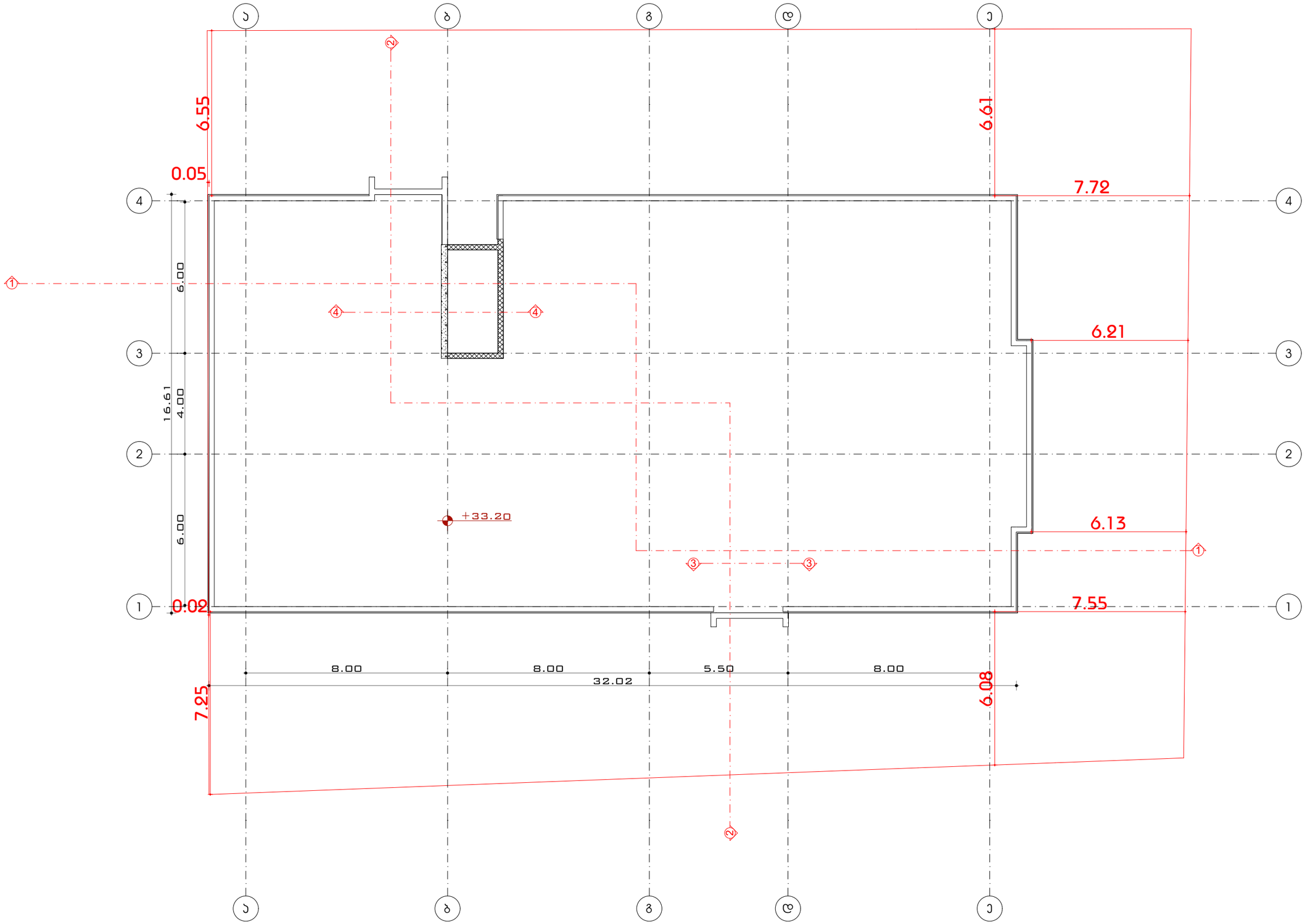

A3 Architects
Urban planning & Architecture

თანამდებობა	გვარი	ხელმოწერა
დირექტორი	თ.ცაავა	
მთ.არქიტექტორი	თ.ცაავა	
არქიტექტორი		

ხანძარსაწინააღმდეგო ღონისძიებები

	სახანძრო სისტემების ორთახი		სახანძრო მილსგაყვანი
	ავტომატიკა		სახანძრო განყოფილებასთან კავშირის სისტემა
	ავტომატიკა მორეაგირე		მექანიკური განიავება
	გასასვლელი		ხელის ცეცხლმაქრი
	სახანძრო განგაშის ხელით ჩასართავი ღილაკი		ვიზუალური და ხმოვანი განგაშის სისტემა
	დაწნევის სისტემა		

ტექნიკურ-ეკონომიკური მაჩვენებლები

დანიშნულება	ფართობი
ჯიბის უჯრედი და დერეფანი	38.2

ნახაზის სახელწოდება

ტექნიკური სართულის გეგმა +33.20 ნიშნულზე

ნახაზის მონაცემები

მასშტაბი	ფორმატი	თარიღი
1:150	A3	05/2023
სტადია	გვერდი	გვერდები
	19	

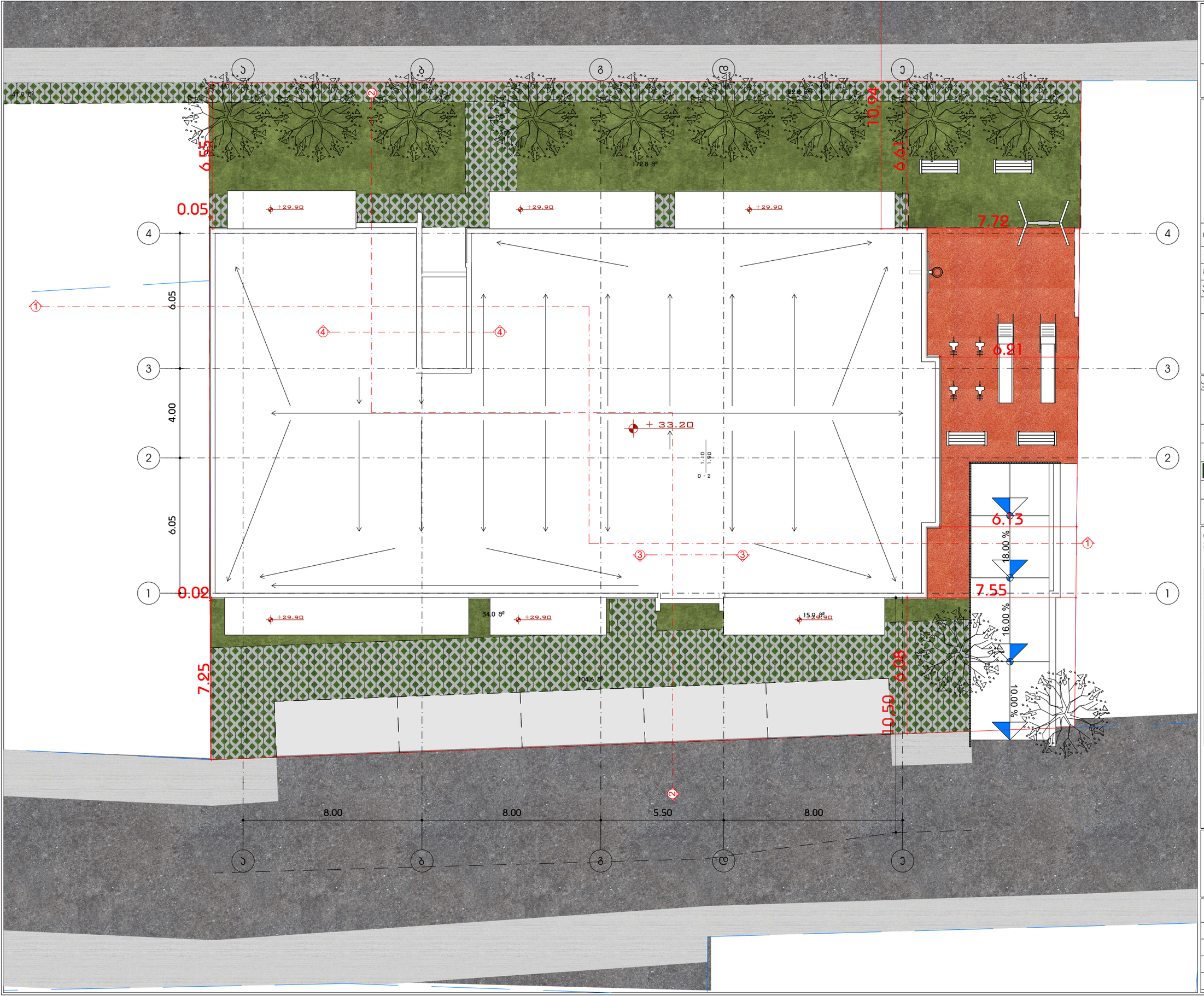

A3 Architects
Urban planning & Architecture

თანამდებობა	გვარი	ხელმოწერა
დირექტორი	თ.ცაავა	
მთ.არქიტექტორი	თ.ცაავა	
არქიტექტორი		

A3 ARCHITECTS LLC 405233...

ჰორიზონტალური ნიშნები

	სახანძრო სისტემების ობიექტი		სახანძრო მილსადგარი
	ავტომანქანები		სახანძრო განყოფილებასთან დაკავშირების სისტემა
	ავტომანქანების მოძრაობა		მძანიკური განიავება
	გასასვლელი		ხელის ცეცხლმაქრი
	სახანძრო განგების ხელით ჩასართავი პოსტები		ვიზუალური და ხმოვანი განგების სისტემა
	დაბნევის სისტემა		

ტექნიკურ-ეკონომიკური მაჩვენებლები

დანიშნულება	ფართობი

ნახაზის სახელწოდება

სახურავის გეგმა

ნახაზის მონაცემები

მასშტაბი	ფორმატი	თარიღი
1:150	A3	05/2023
სტადია	გვერდი	გვერდები
	20	

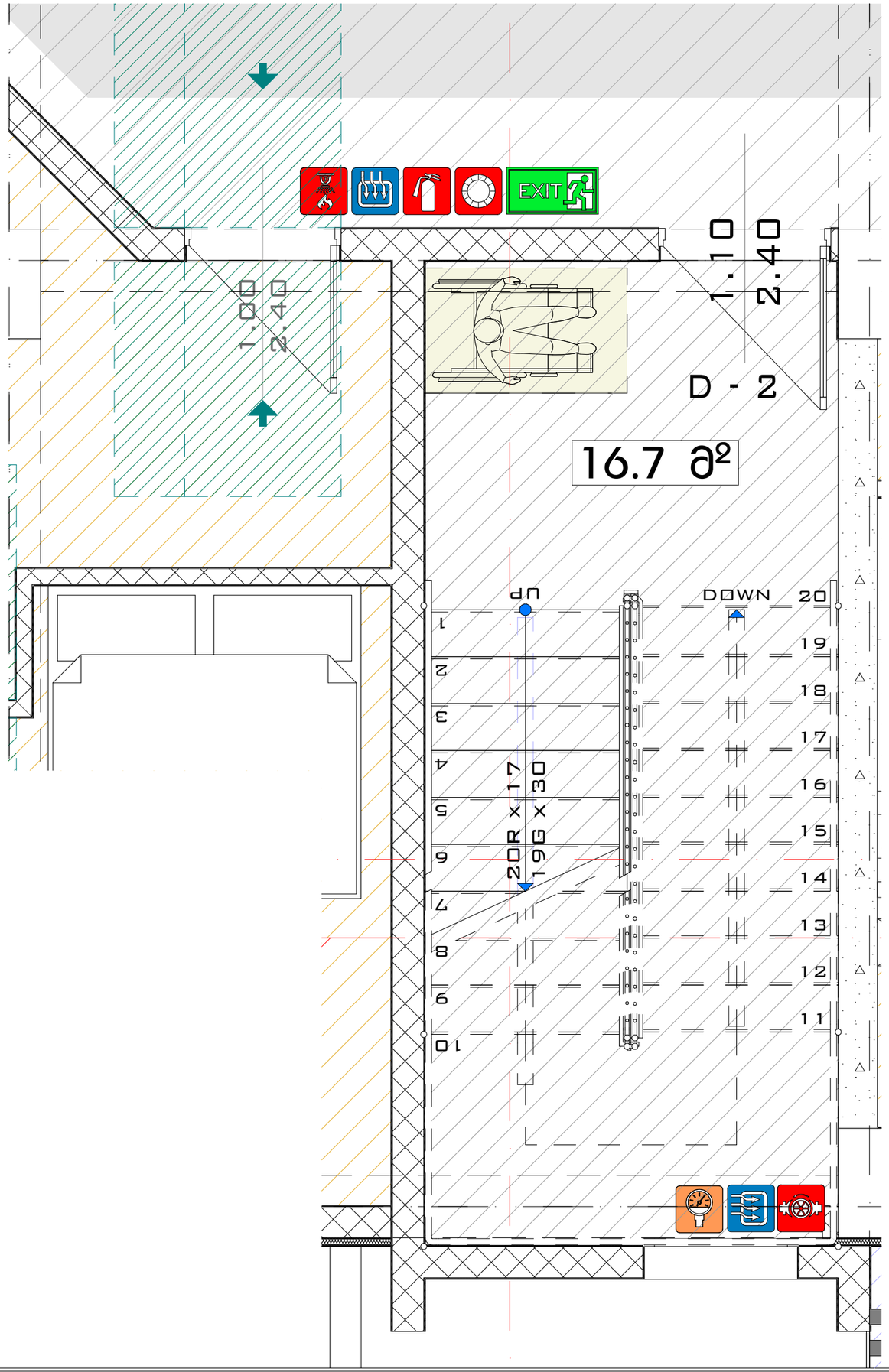

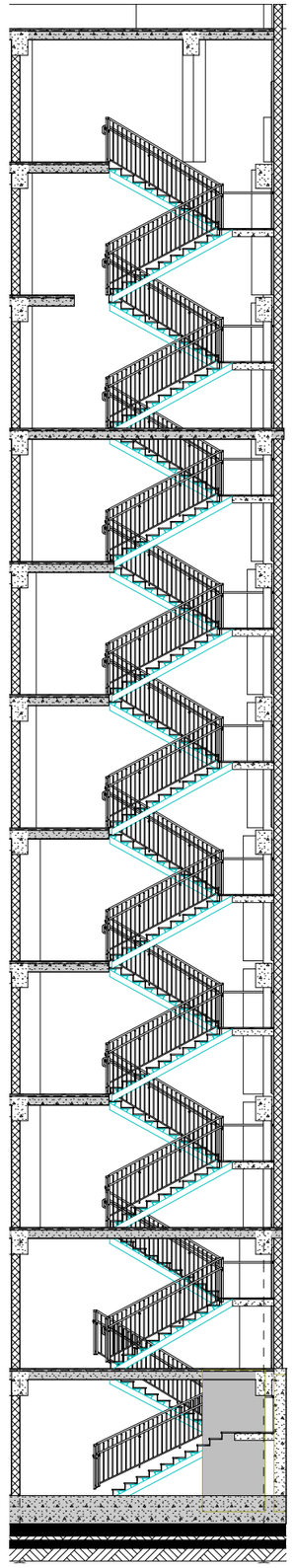

A3 Architects
Urban planning & Architecture

თანამდებობა	გვარი	ხელმოწერა
დირექტორი	თ.ცაავა	
მთ.არქიტექტორი	თ.ცაავა	
არქიტექტორი		

შპს ა3 არქიტექტსი • 405233... • ARCHITECTS LLC

ვიროგითი ნიშნები

	სახანძრო სისტემების ოთახი		სახანძრო მილსგარი
	ავტომატიკა		სახანძრო განგაშის ხელით ჩართვის სისტემა
	ავტომატიკა მორეგულირებელი		მექანიკური განიავება
EXIT	გასასვლელი		ხელის ცეცხლმაქრი
	სახანძრო განგაშის ხელით ჩართვის პულტები		ვიზუალური და ხმოვანი განგაშის სისტემა
	დაწნევის სისტემა		

ტექნიკურ-ეკონომიკური მაჩვენებლები

დანიშნულება	ფართობი

ნახაზის სახელწოდება

II სართულის გეგმა +3.50 ნიშნულზე (2), □ უილდინგ შეცტიონ (1)

ნახაზის მონაცემები

მასშტაბი	ფორმატი	თარიღი
1:30, 1:150	A3	05/2023
სტადია	გვერდი	გვერდები
	21	

ჯვეთი 1

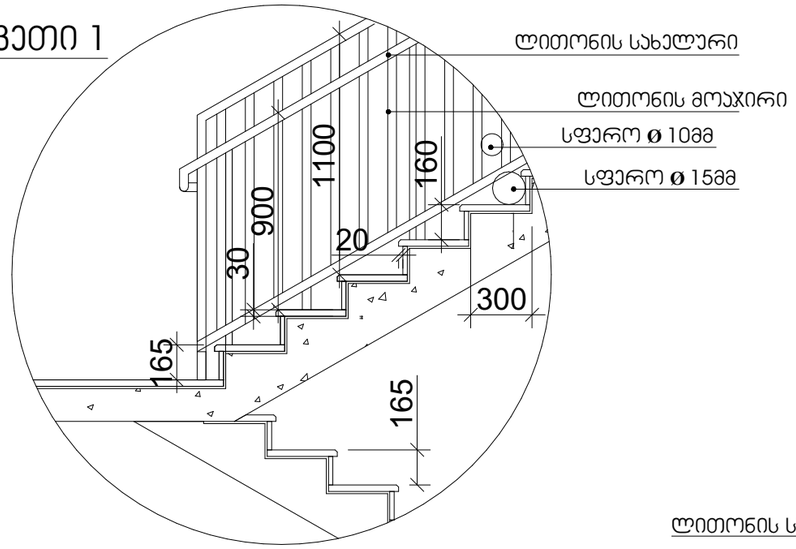

სახელური

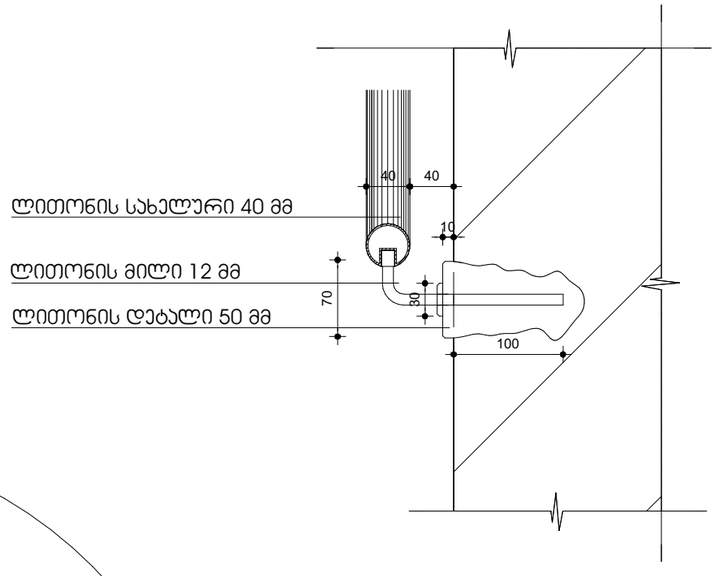

ჯვეთი 2

შენიშვნები:

1. ყველა კიბეს (მათ შორის გარე კიბეს) ყოველი საფეხურის და საბიჯეების 40 მმ სავალ ნაწილს, რომელიც იზომება საფეხურის ნაშვერიდან თარაზულად, ექნება ერთგვაროვანი ფერის მქონე ზედაპირი, რომელიც საფეხურის დანარჩენი ნაწილისგან მკვეთრად განსხვავებული იქნება (მუქი ღია ფონზე). ხიდვადი კონტრასტი გაგრძელდება ყოველი საფეხურის ერთი კიდიდან საფეხურის მეორე კიდემდე.

2. მისაწვდომი გზაკიბის საზღვრებში იატაკის ზედაპირები იქნება მდგრადი, მყარი და არასრიალა.

3. კიბის საფეხურების განსხვავებული მონიშვნა იქნება გამძლე.

4. შენობის გარეთ მდებარე კიბის საფეხურები და ბაქნები ისე დაგეგმარდება, რომ სავალ ზედაპირზე წყალი არ დაგროვდება.

5. გასანათებელი სამუალებები უზრუნველყოფს კიბეების განათებას, რომელიც გაიზომება საბიჯელების ზედაპირების და ბაქნების ზედაპირების ცენტრში გაზომვისას საფეხურის წინაპირიდან 600 მმ-ის საზღვრებში, შემდეგი წესის შესაბამისად:

- არაუმცირეს 11 ლუქსი განათება.
- არაუმცირეს 110 ლუქსი განათება, კიბით სარგებლობის დროს.
- კიბების გამოყენებისას 11 ლუქსიდან 110 ლუქსზე გადასვლა შესაძლებელი უნდა იყოს განათების სამართავებით უზრუნველყოფილი ავტომატური, მოძრავი სენსორული ტიპის განათების ჩამრთველებით, რომლებიც შეესაბამება ყველა ქვემოთ ჩამოთვლილს:
- განათების სამართავები აღჭურვილი იქნება საიმედო ოპერაციული სისტემით და შეფასებული იქნება ამ მიზნით გამოყენებისთვის.
- მოძრავი სენსორი გააქტიურდება დამკავებლის მოძრაობით საფეხურებზე ან საფეხურების ბაქნებზე.
- განათების გამააქტიურებლები დაყენებული იქნება არაუმცირეს 15 წუთიანი მოქმედების პერიოდით.
- გზა– კიბის განათება ჩაირთვება ავტომატური სენსორული ჩამრთველებით, ასეთის არსებობის შემთხვევაში, ისე, რომ შესასვლელში მდებარე ბაქანზე, შესასვლელში მდებარე ბაქნის მოსაზღვრე თითოეულ კიბის მარშსა და შესასვლელში მდებარე ბაქნის ზემოთ და ქვემოთ მდებარე ბაქნებზე მე–4 პუნქტით დადგენილი განათებულობის დონე საფეხურის გამოყენებამდე იქნება უზრუნველყოფილი.
- კიბის სახელურები და ნებისმიერი კედელი ან მათ მომიჯნავედ მდებარე სხვა ზედაპირი არ იქნება ბასრი ან უხეში ელემენტების შემცველი.
- კიბის სახელურები არ იტრიალებს მათი ბუდეების საზღვრებში.

A3 Architects
Urban planning & Architecture

თანამდებობა	გვარი	ხელმოწერა
დირექტორი	თ.ცაავა	
მთ.არქიტექტორი	თ.ცაავა	
არქიტექტორი		



ჰიდრობიზნესსისტემები

	სახანძრო სისტემების ოთახი		სახანძრო მილსგაყვანი
	აჭარისაშველი		სახანძრო განგაშის ხელით ჩართვის სისტემა
	ავტომატური მორეგულირებელი		მექანიკური განიავება
	გასასვლელი		ხელის ცეცხლმაქრი
	სახანძრო განგაშის ხელით ჩართვის სისტემის ტელეფონი		ვიზუალური და ხმოვანი განგაშის სისტემა
	დენის სისტემა		

ტექნიკურ-ეკონომიკური მაჩვენებლები

დანიშნულება	ფართობი

ნახაზის სახელწოდება

კიბის უჯრედის დეტალები

ნახაზის მონაცემები

მასშტაბი	ფორმატი	თარიღი
1:30	A3	05/2023
სტადია	გვერდი	გვერდები
	22	

ლიფტის ტექნიკური მახასიათებლები

ლიფტის შახტის გაბარიტები 1800X2670 მმ
ლიფტის ჯაბინის შიგა გაბარიტები 1200X2300
ლიფტის ჯარის სუფთა სიგანე 1000 მმ
ლიფტის ჯარის ცეცხლმედეგობა 90 წთ
ლიფტის ტვირთამწეობა 1275 კგ (17 კაცი)
ლიფტის მოძრაობის სიჩქარე 1.75 მ/წმ

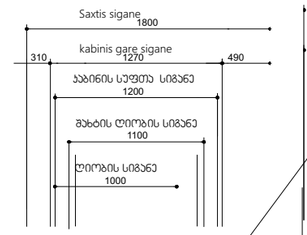

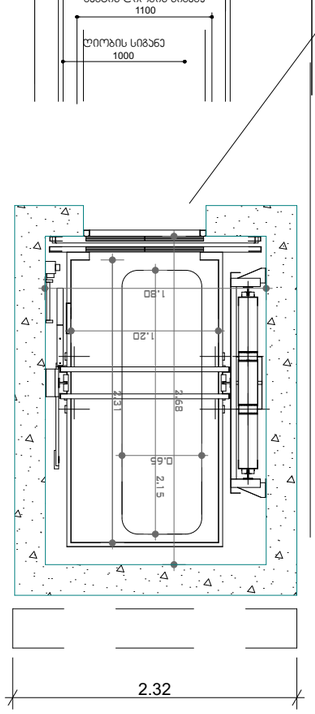

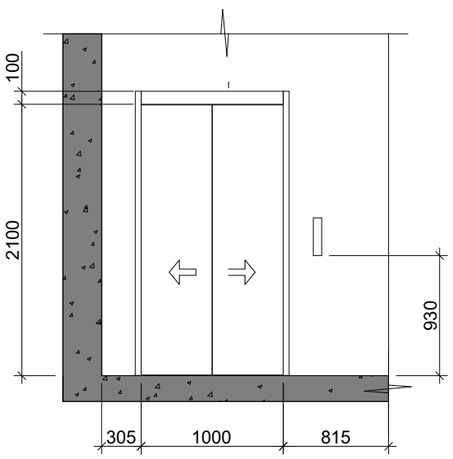

შენიშვნები:

შენობაში გამოყენებულია 408-ე ქვეთავის შესაბამისი შეზღუდული გამოყენების ლიფტი.

- ლიფტი შესაბამისობაში იქნება ASME A17.1/CSA B44 სტანდარტთან.
- ლიფტის გამოსაძახებელი ღილაკები და კლავიშები შესაბამისობაში იქნება 407.2.1 ქვეთავთან.
- ფოიეს სიგნალები შესაბამისობაში იქნება 407.2.2 ქვეთავთან.
- ლიფტის შახტებთან განთავსებული ნიშნები შესაბამისობაში იქნება 407.2.3 ქვეთავთან.
- ლიფტის კაბინის ბალანსირება შესაბამისობაში იქნება 407.4.4–ე ქვეთავთან.
- ლიფტის კაბინის განათება შესაბამისობაში იქნება 407.4.5–ე ქვეთავთან.
- ლიფტის კაბინის სამართავები შესაბამისობაში იქნება 407.4.6–ე ქვეთავთან, მართვის პანელები განთავსდება გვერდითა კედლის ცენტრში.
- კაბინის სამართავების აღნიშვნები და მითითებები შესაბამისობაში იქნება 407.4.7–ე ქვეთავთან.
- კაბინაში მოეწყობა 407.4.10–ე ქვეთავის შესაბამისი საავარიო სიგნალიზაციის მექანიზმები.

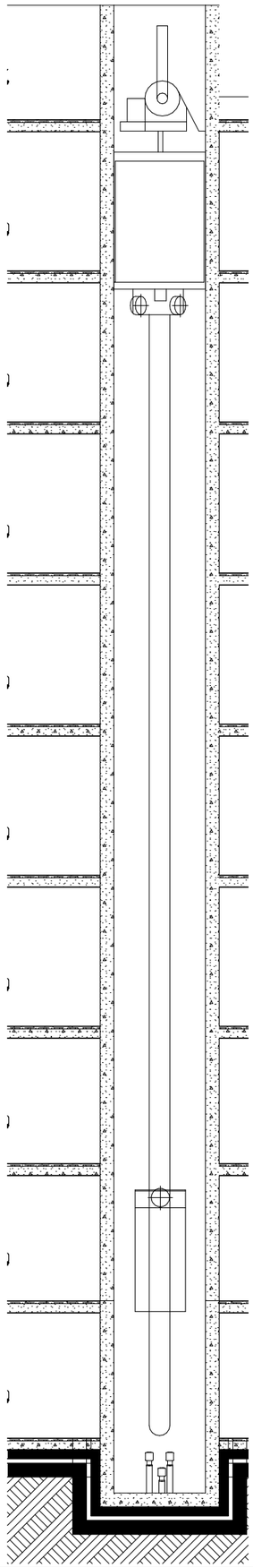

A3 Architects
Urban planning & Architecture

თანამდებობა	გვარი	ხელმოწერა
დირექტორი	თ.ცაავა	
მთ.არქიტექტორი	თ.ცაავა	
არქიტექტორი		

ხანძარსაწინააღმდეგო ღონისძიებები

	სახანძრო სისტემების ორთხი		სახანძრო მილსგაყვანი
	ავტომატიკური		სახანძრო განკუთვნილებასთან კავშირის სისტემა
	ავტომატიკური მორეაგირე		მძანიური განიავება
	გასასვლელი		ხელის ცეცხლმაქრი
	სახანძრო განგაშის ხელით ჩასართავი პრესორი		ვიზუალური და ბგოვანი განგაშის სისტემა
	ღანგვის სისტემა		

ტექნიკურ-ეკონომიკური მაჩვენებლები

დანიშნულება	ფართობი

ნახაზის სახელწოდება

ლიფტის დეტალები

ნახაზის მონაცემები

მასშტაბი	ფორმატი	თარიღი
1:50, 1:120	A3	05/2023
სტადია	გვერდი	გვერდები
	23	