

1 South
Scale 1 : 200

არქიტექტურა
შპს ლაინარტი

კონსტრუქციები

საინჟინრო

სახანძრო უსაფრთხოება

ინტერიერი

დამკვეთი
მრავალბინიანი
(მრავალფუნქციური) შენობის
პროექტი
ქ.თბილისი ვაკის რაიონი
ს.კ. 01.14.05.009.137

შენიშვნები

სიტუაციური გეგმა

ნო	თარიღი	აღწერა

პროექტის ნომერი 0001

საათური
ფასადი

A301

A1

00.00.0000

თარიღი

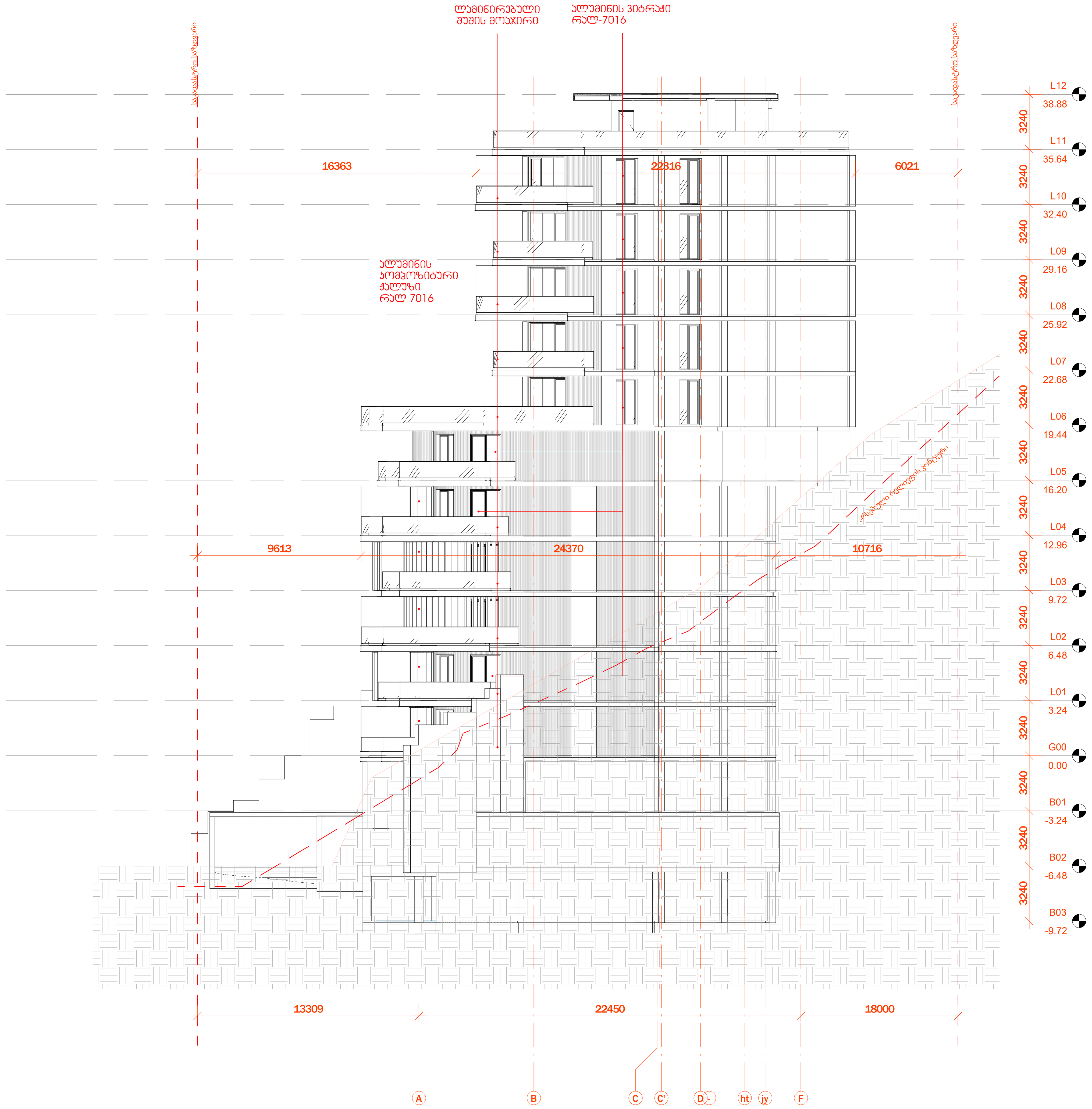

1 East
Scale 1 : 200

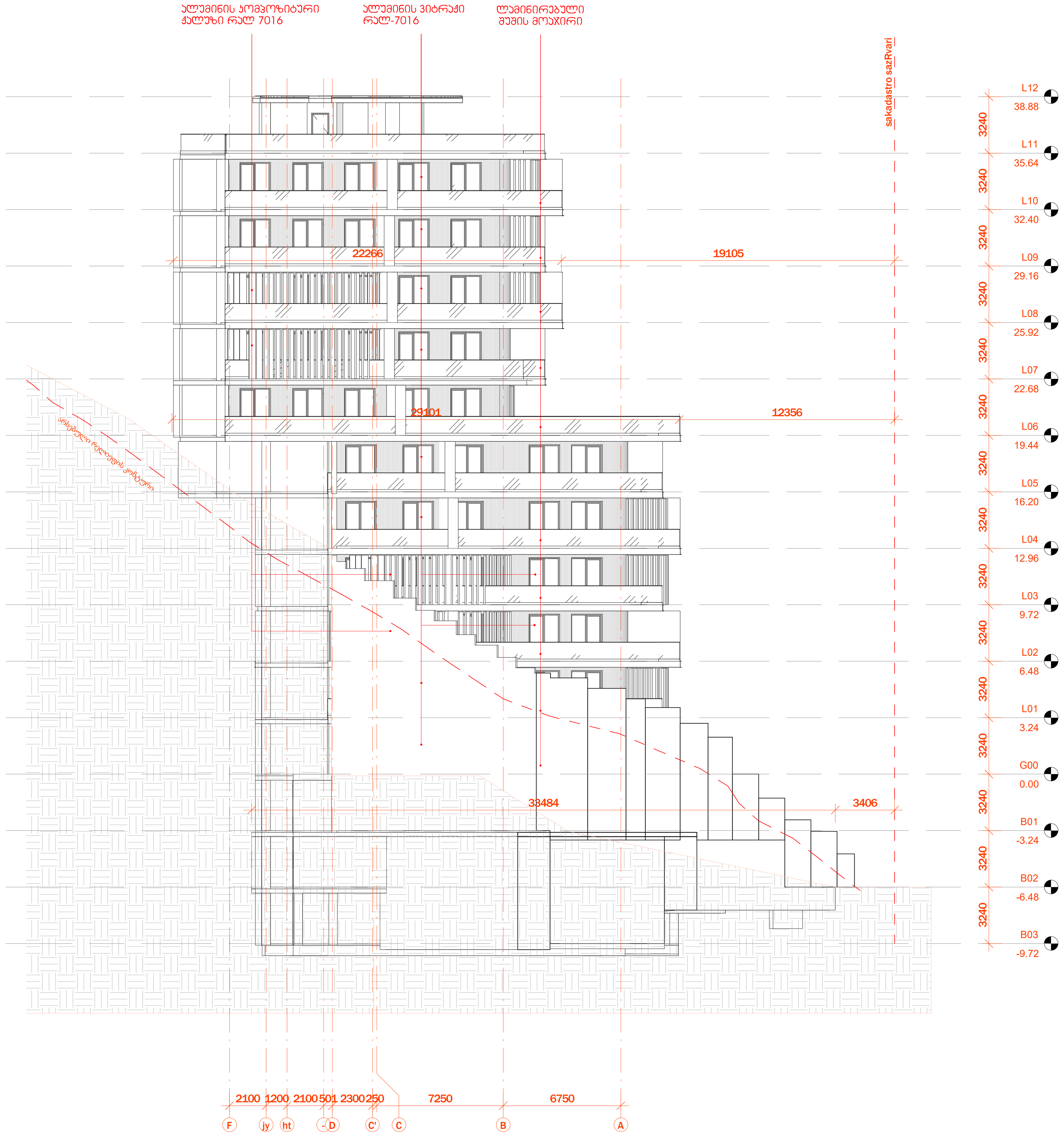

2 West
Scale 1 : 200

არქიტექტურა

შპს ლაინარტი

კონსტრუქციები

საინჟინრო

სახანძრო უსაფრთხოება

ინტერიერი

დამკვეთი

მრავალბინიანი
(მრავალფუნქციური) **შენობის**
პროექტი
ქ.თბილისი ვაკის რაიონი
ს.კ. 01.14.05.009.137

შენიშვნები

სიტუაციური გეგმა

ნომ.	თარიღი	აღწერა

პროექტის ნომერი 0001

00.00.0000

თარიღი

სათაური

ფასადი

A302

A1

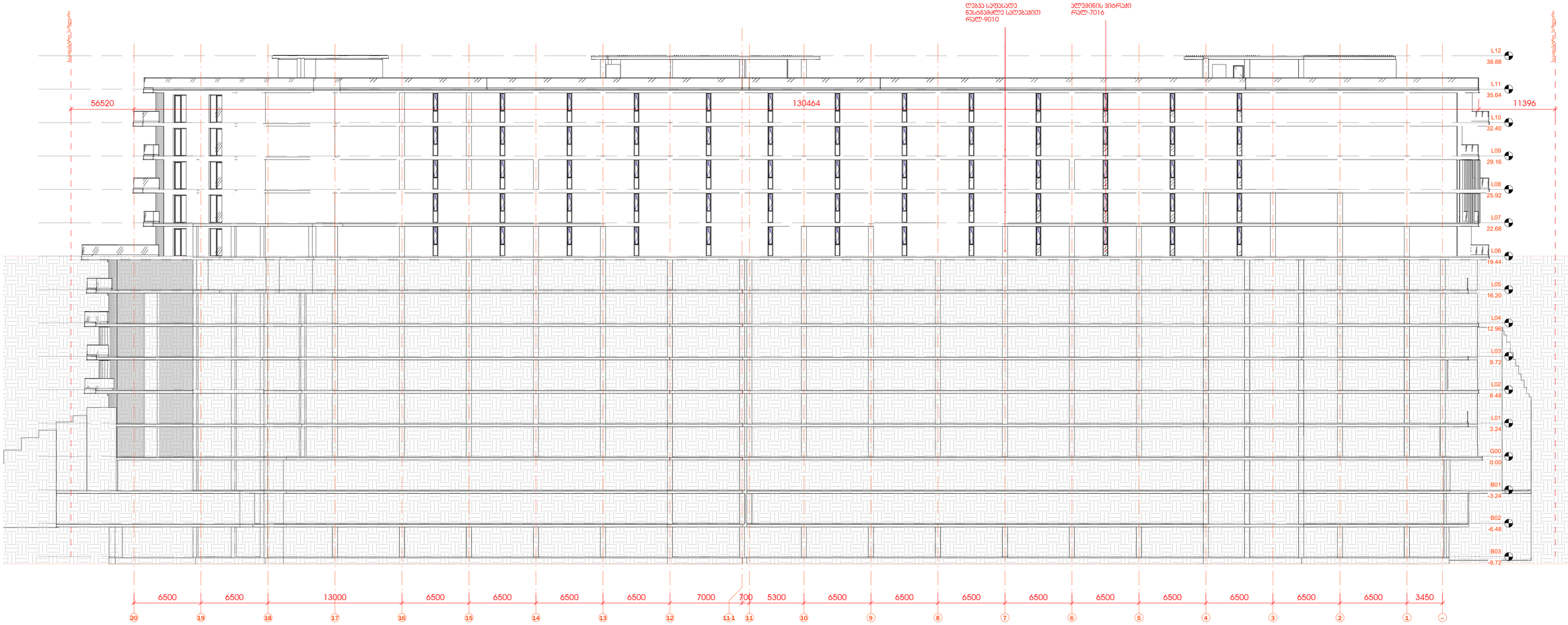

1 North
Scale 1 : 200

არქიტექტურა

შპს ლაინარტი

კონსტრუქციები

საინჟინრო

სახანძრო უსაფრთხოება

ინტერიერი

დამკვეთი

მრავალბინიანი
(მრავალფუნქციური) **შენობის პროექტი**
ქ.თბილისი ვაკის რაიონი
ს.კ. 01.14.05.009.137

შენიშვნები

სიტუაციური გეგმა

ნრმ ბ.	თარიღი	აღწერა

პროექტის ნომერი 0001

00.00.0000

სათაური
ფასადი

A303

A1

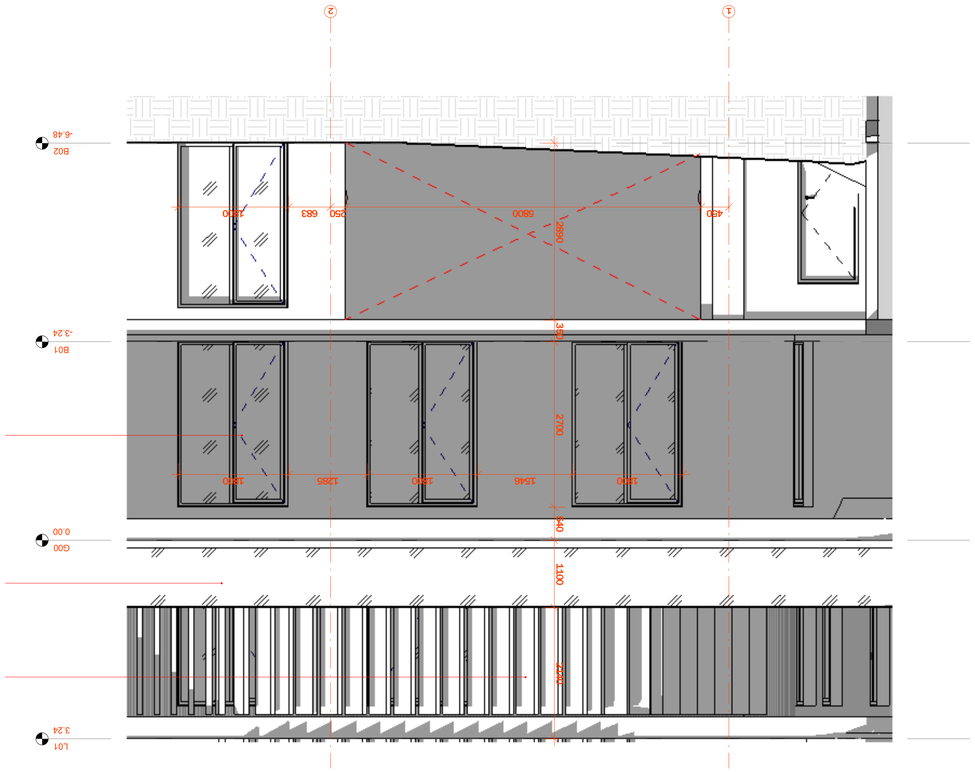
1
2
L.01
3.24
B01
-3.24
B02
-6.48
G00
0.00
L.10
32.40
L.11
35.64
L.09
29.16
L.08
25.92
3600
2700
1800
1546
1265
680
683
460
250
40
1100
1600
1000
1580
2000
3240
2880
2160
1440
1080
720
360
ალუმინის ფანჯრის ბლოკი შეღებილი RAL 7016
ალუმინის ფანჯრის ბლოკი შეღებილი RAL 7016 ფანჯარა
ალუმინის ფანჯრის ბლოკი შეღებილი RAL 7016 ფანჯარა ვენტილაციის ნახვრეტით

ART_Double_Glass_Exterior_FullHeight DWE-G01
506 ცალი

ART_Single_Glass_Operable_Window SWE-G01
6 ცალი

ART_Single_Glass_Operable_Window: SWE-G02
65 ცალი

ART_Triple_Glass_Operable_Door TWE-G01
5 ცალი

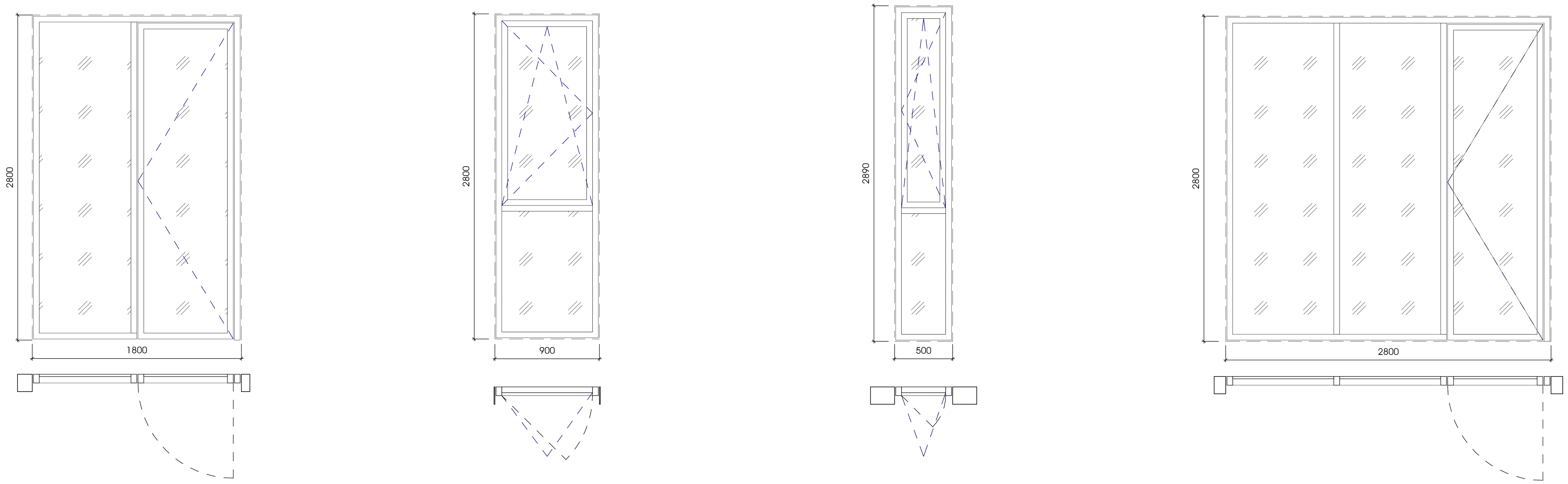

ვიტრაჟების ცხრილი		
დასახელება	აღწერა-კოდი	რაოდენობა
ART_Double_Glass_Exterior_FullHeight	ART_Double_Glass_Exterior_FullHeight: DWE-G01	506
ART_Single_Glass_Operable_Window	ART_Single_Glass_Operable_Window: SWE-G01	6
ART_Single_Glass_Operable_Window	ART_Single_Glass_Operable_Window: SWE-G02	65
ART_Triple_Glass_Operable_Door	ART_Triple_Glass_Operable_Door: TWE-G01	5

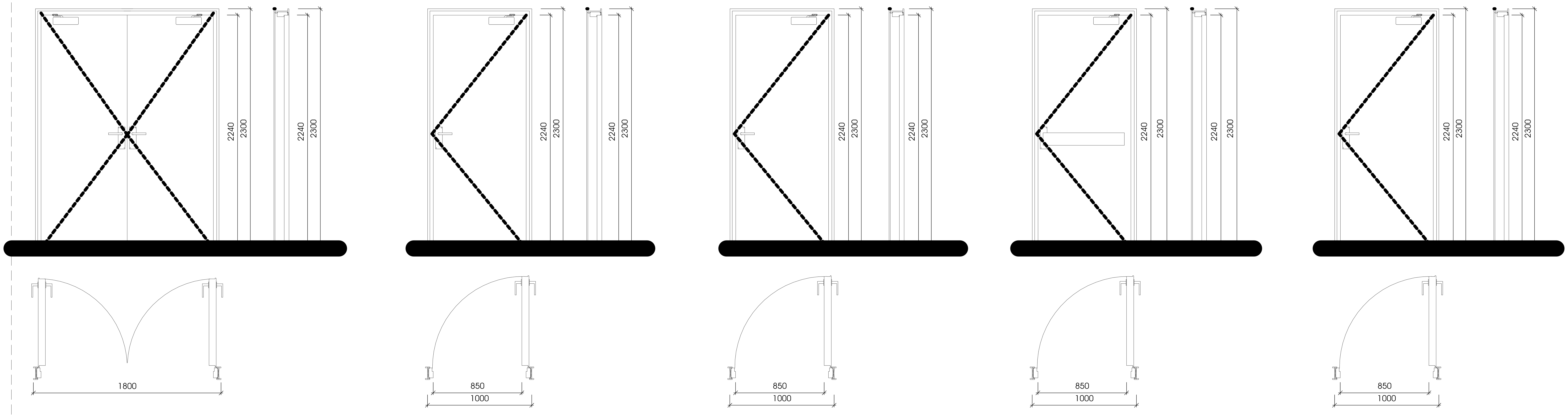

DDI-M02-F20
16 ცალი

SDI-M01-F00
484 ცალი

SDI-M01-F20
266 ცალი

SDI-M01-F90
38 ცალი

SDI-M02-F00
8 ცალი

კარების ცხრილი				
დასახელება	ხანძარმედეგობა	სიმაღლე-მმ	სიგანე-მმ	რაოდენობა
DDI-M02-F20	20	2300	1800	15
SDE-G01		2640	976	2
SDI-M01-F00	00	2300	1000	481
SDI-M01-F20	20	2300	1000	264
SDI-M01-F90	90	2300	1000	36
SDI-M02-F00	00	2300	800	8

00.00.0000

N

თარიღი

არქიტექტურა

შპს ლაინარტი

კონსტრუქციები

საინჟინრო

სახანძრო უსაფრთხოება

ინტერიერი

დამკვეთი

მრავალბინიანი (მრავალფუნქციური) შენობის პროექტი
ქ.თბილისი ვაკის რაიონი
ს.კ. 01.14.05.009.137

შენიშვნები

სიტუაციური გეგმა

ნომ.	თარიღი	აღწერა

პროექტის ნომერი 0001

სათაური

კარ-ფანჯრის სპეციფიკაცია

A502

A1

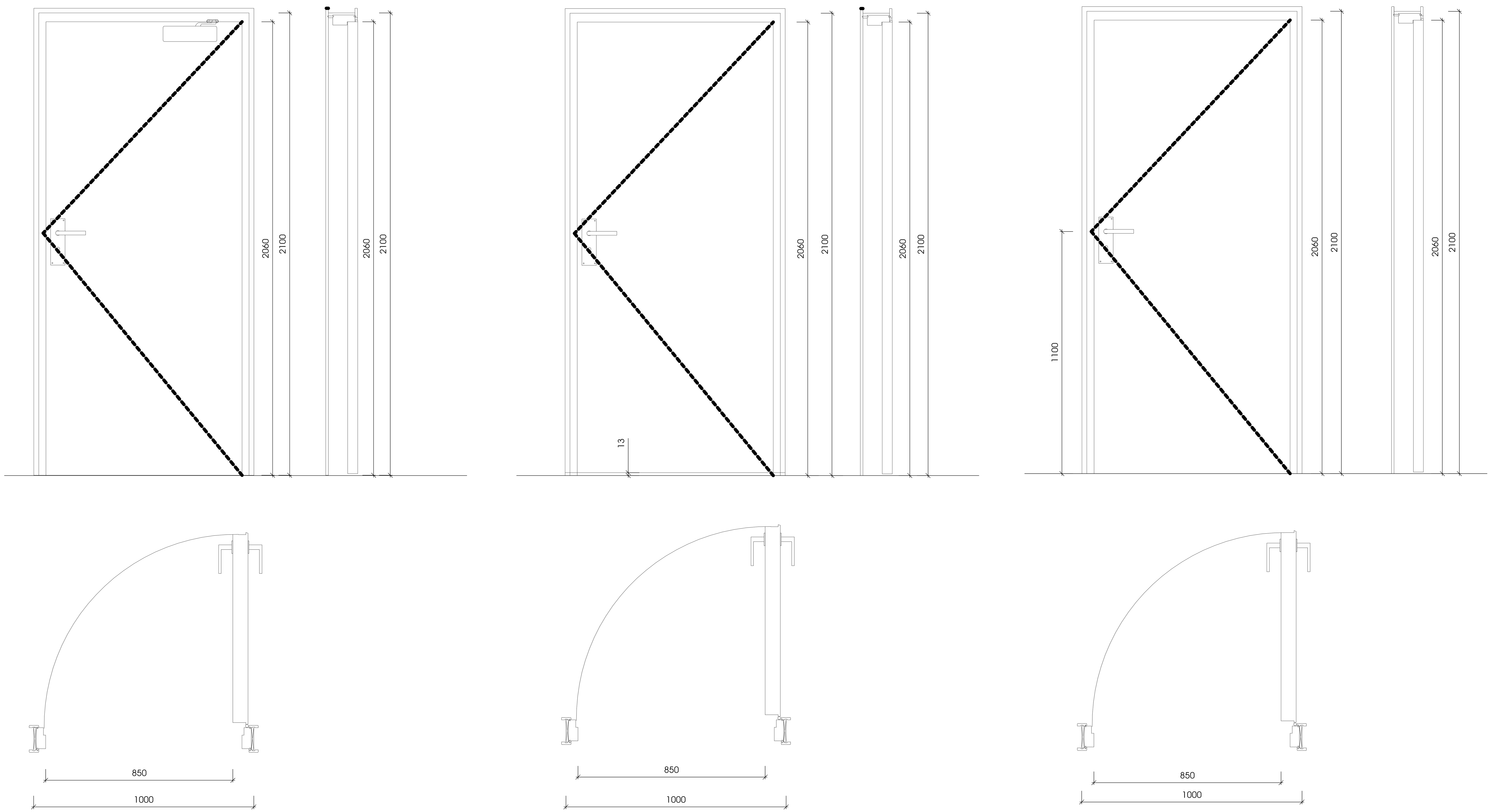

① გზაკარი არქიტექტურა
Scale 1 : 10



② ზღურბლი
Scale 1 : 1

SeniSvnebi:

- კარის ზედაპირი უნდა იყოს გლუვი იატაკიდან მინიმუმ **250** მმ-ის საზღვრებში.
- სახელურები, ჩამოსაწევი სახელურები, საკეტები, რაზები და მისაწვდომი კარის სხვა სამართავები ისეთი ფორმის იქნება, რომ ადვილად შეიძლებოდეს ერთი ხელით მოჭიდება და მის ასამუშავებლად საჭირო არ იქნება მაგრად მოჭიდება, წვალება ან მაჯის ტრიალი.
- დახურული კარის კავეულის გასაღები ნაწილები და გაღებისათვის განკუთვნილი ძალა შესაბამისობაში იქნება შემდეგთან:
  1. წინიდან მისაწვდომობისას, გამოწევით ან მიწოლით გაღებადი, არაუმეტეს **66.7** ნიუტონი.
  2. ბრუნვითი მოძრაობით გასაღები, არაუმეტეს **315** ნიუტონი სმ.
- **გასასვლელის კომპონენტებს (გზა-კიბე და ვესტიბიული) ემსახურება მიმხურავით აღჭურვილი კარებები.**
- კარის მიმხურავები ისე მოეწყობა, რომ **90** გრადუსით, ღია მდგომარეობიდან **12** გრადუსით გაღებულ მდგომარეობამდე კარის მისახურად საჭირო დრო არაუმცირეს **5** წამი იქნება.
- კარის ზამბარიანი ანჯამები ისე მოეწყობა, რომ **70** გრადუსით ღია მდგომარეობიდან დახურულ მდგომარეობამდე კარი არაუმცირეს **1.5** წამში გადავა.
- ცეცხლმედეგი კარისგან განსხვავებული კარის მიწოლით ან გამოწევით გაღებისათვის საჭირო ძალა შესაბამისობაში იქნება შემდეგთან:
  1. შენობაში განთავსებული ანჯამიანი კარი: არაუმეტეს **22.2** ნიუტონი.
- კარებების ცეცხლმედეგობა მითითებულია ხანძარსაწინააღმდეგო გეგმებზე.
- კარებების გაღების მიმართულება მითითებულია გეგმებზე.
- კერის ზღურბლი მითითბულია გეგმებზე
- არცერთი კარის სუფთა სიმაღლე არ იქნება **2,05** მეტრზე ნაკლები.

არქიტექტურა

შპს ლაინარტი

კონსტრუქციები

საინჟინრო

სახანძრო უსაფრთხოება

ინტერიერი

დამკვეთი

მრავალბინიანი (მრავალფუნქციური) **შენობის პროექტი**
ქ.თბილისი ვაკის რაიონი
ს.კ. 01.14.05.009.137

შენიშვნები

სიტუაციური გეგმა

ნომ.	თარიღი	აღწერა

პროექტის ნომერი 0001

თარიღი 00.00.0000

სათაური
გზა-კარი

A503

A1

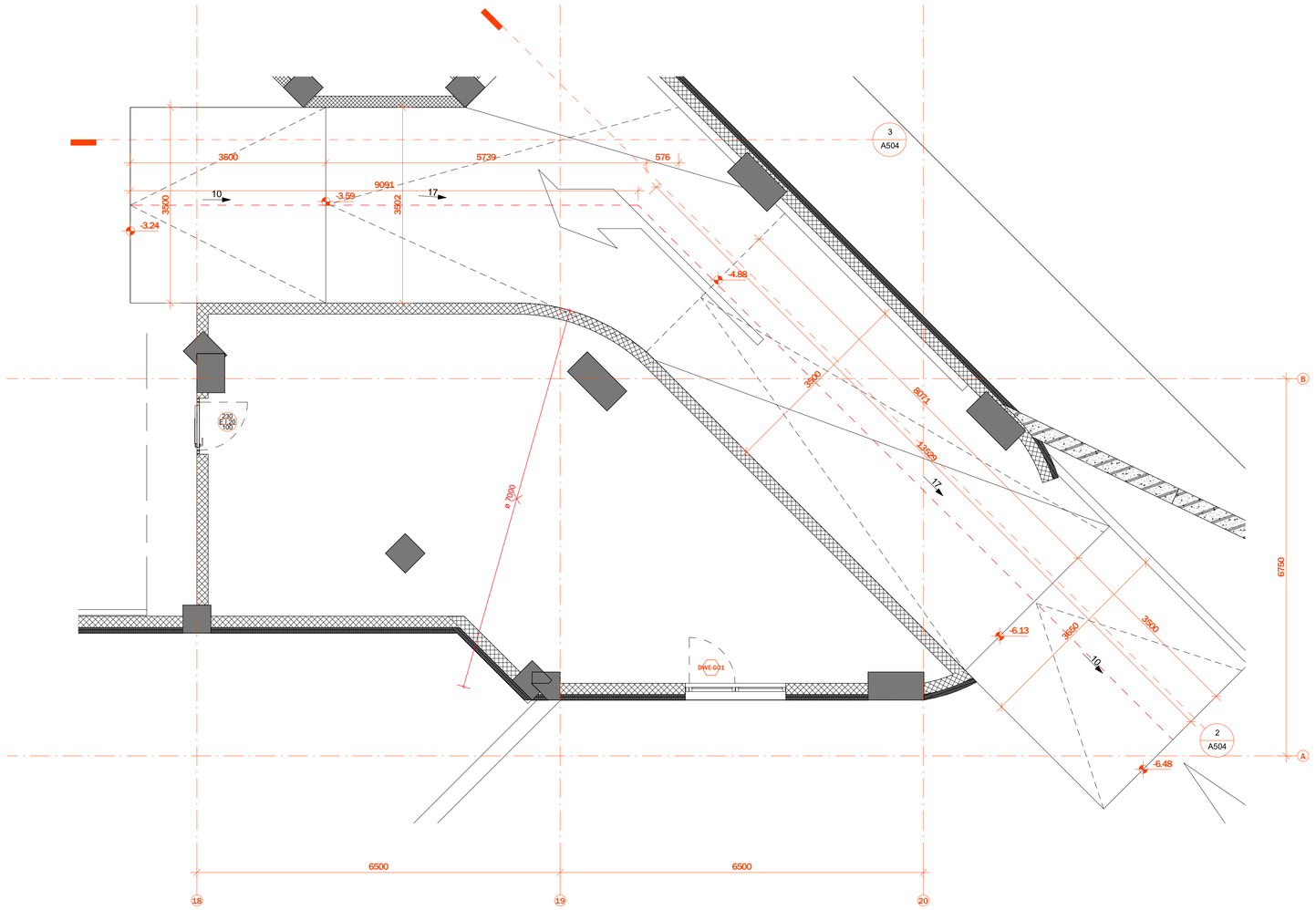

1 სამანქანო პანდუსის გეგმა **L01** სართულზე
Scale 1 : 50

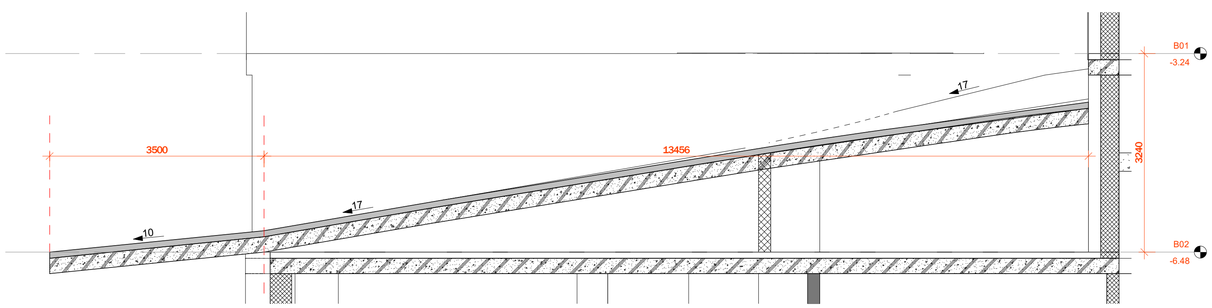

2 სამანქანო პანდუსის ჭრილი **1-1**
Scale 1 : 50

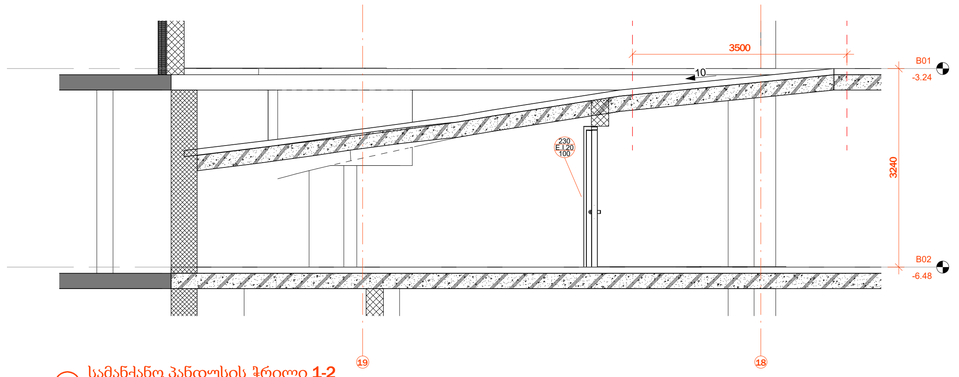

3 სამანქანო პანდუსის ჭრილი **1-2**
Scale 1 : 50

არქიტექტურა

შპს ლაინარტი

კონსტრუქციები

საინჟინრო

სახანძრო უსაფრთხოება

ინტერიერი

დამკვეთი

მრავალბინიანი
(მრავალფუნქციური) **შენობის**
პროექტი
ქ.თბილისი ვაკის რაიონი
ს.კ. 01.14.05.009.137

შენიშვნები

სიტუაციური გეგმა

ნო მ.	თარი ღი	აღწერა

პროექტის ნომერი 0001

სათაური
სამანქანო პანდუსის დეტალური ნახაზები_01

A504

A1

00.00.0000

ოთახის

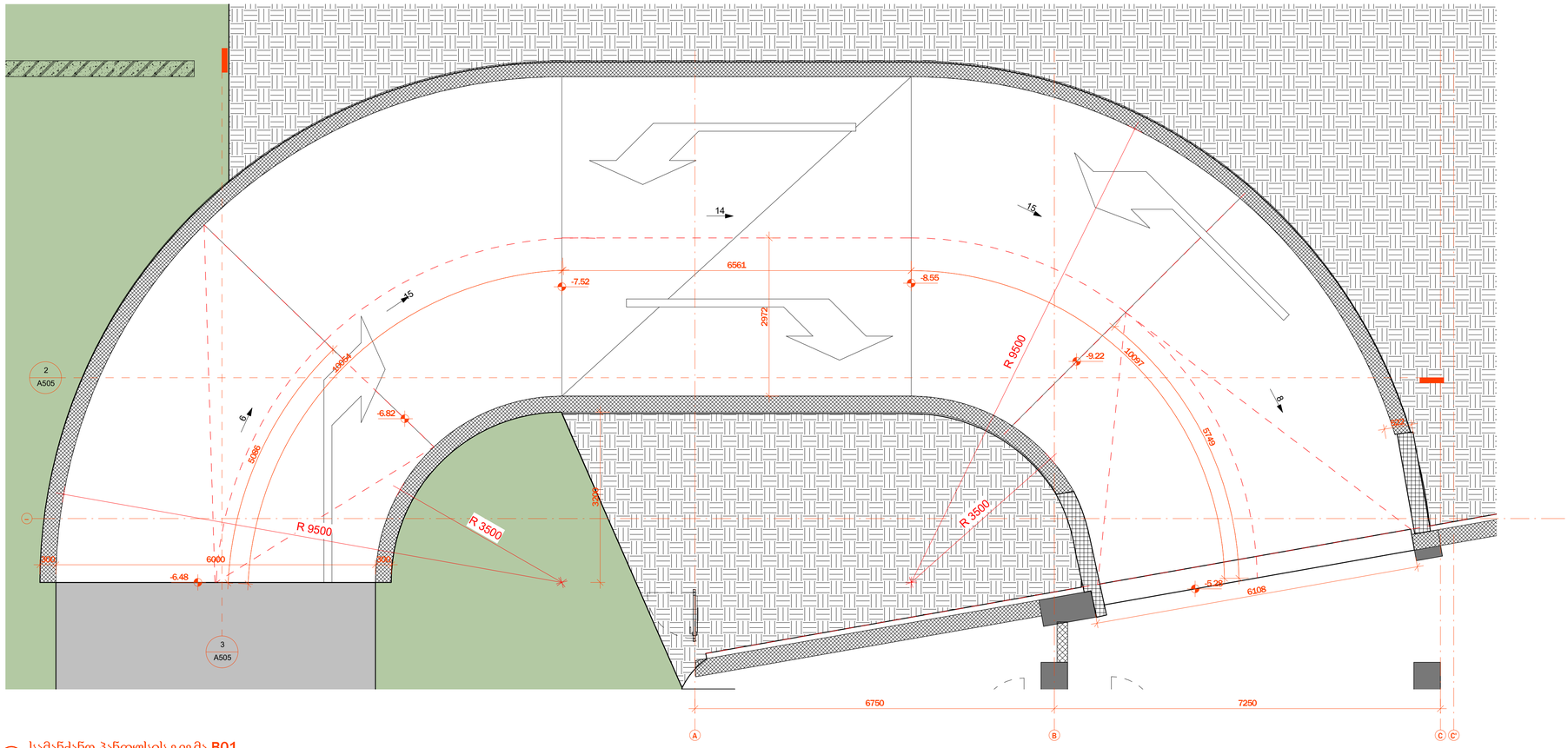

1 სამანქანო პანდუსის გეგმა **B01**
Scale 1 : 50

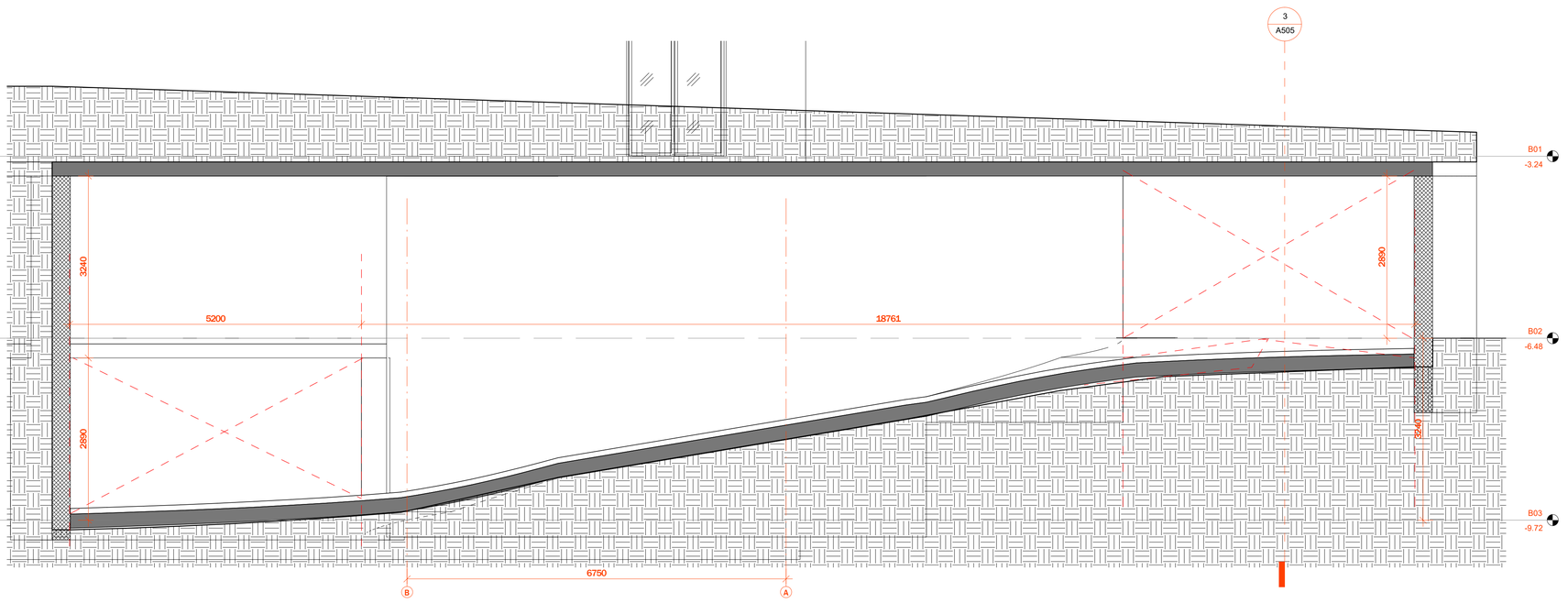

2 სამანქანო პანდუსის ჭრილი **B01-1**
Scale 1 : 50

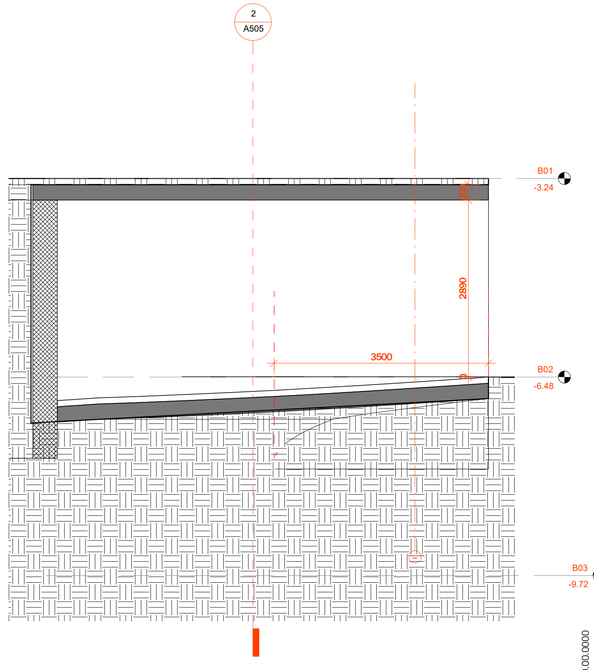

3 სამანქანო პანდუსის ჭრილი **2-2**
Scale 1 : 50

არქიტექტურა

შპს ლაინარტი

კონსტრუქციები

საინჟინრო

სახანძრო უსაფრთხოება

ინტერიერი

დამკვეთი

მრავალბინიანი
(მრავალფუნქციური) **შენობის**
პროექტი
ქ.თბილისი ვაკის რაიონი
ს.კ. 01.14.05.009.137

შენიშვნები

სიტუაციური გეგმა

ნომ.	თარიღი	ცვლილება

პროექტის ნომერი 0001

სათაური
სამანქანო პანდუსის
დეტალური ნახაზები

00.00.0000

თარიღი

A505

A1

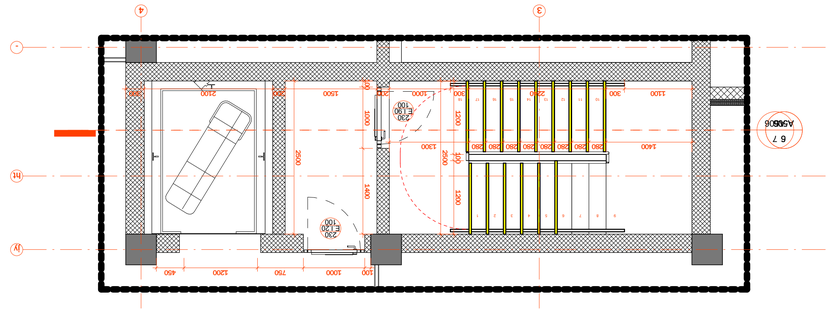
A506
6
7
1400
1300
2500
1500
1000
750
460
2100
300
1100
1000
1300
1500
2500
1400

(2) Scale 1 : 50 — ბინა 02 ბაზა L02-L07 (ტიპური)

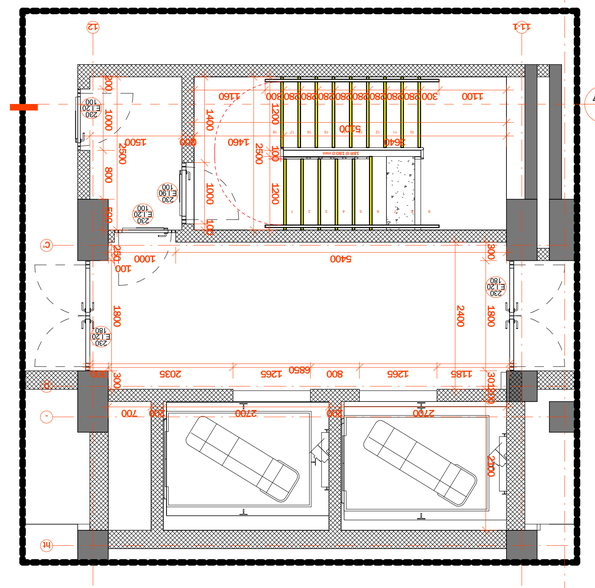
A507
5
L1-1
L2
1100
300
1135
1265
800
1265
2035
300
6800
2400
1800
1000
100
2700
700
2400
5400
1000
100
2500
1200
1000
1400
1460
1500
100
2500
1200
1000
1400
1460
1500
100
2500
1200
1000
1400
1460
1500

③ Scale 1 : 50 ბლოკი 03 ფრაგმენტი L05

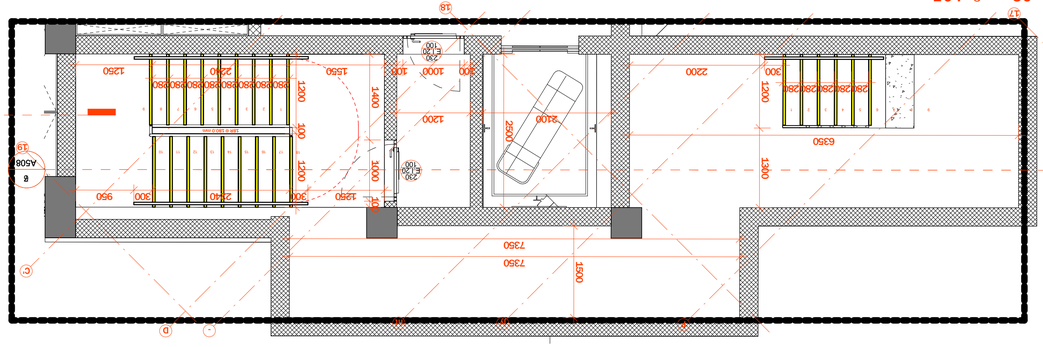
A508
A504
1300
7350
2200
2100
2500
1200
1400
1550
2240
950
1000
1250
300
100
630
290
230
E130
100
1200
1200
1200