ქ. ბილისი, ლისის ტბის მიმდებარედ,
ს.კ. 01.14.16.009.510
ინდივიდუალური საცხოვრებელი სახლის
პროექტი

საინჟინრო-გეოლოგიური დასკვნა

სარჩევი

შესავალი ---------- 3

1. ზოგადი ნაწილი ---------- 4

1.1. გეომორფოლოგია, გეოლოგიური აგებულება, ჰიდროგეოლოგია 4

2. სპეციალური ნაწილი ---------- 4

2.1. გრუნტების ფიზიკურ-მექანიკური თვისებები ---------- 5

3. დასკვნები და რეკომენდაციები ---------- 6

დანართები

ტექნიკური დავალება ---------- 1 ფ.

უბნის ტოპოგეგმა ---------- 1 ფ.

შურფების გეოლოგიურ-ლითოლოგიური და

საინჟინრო-გეოლოგიური ჭრილი ---------- 2 ფ.

ლაბორატორიული კვლევის კრებსითი ცხრილი ---------- 1 ფ.

შესავალი

შპს "ბიჯი"-ს დაკვეთის საფუძველზე, შპს "გენგეო"-ს გეოლოგთა ჯგუფმა ჩაატარა საინჟინრო-გეოლოგიური საგამოკვლევო სამუშაოები, ქ. თბილისი, ლისის ტბის მიმდებარედ, ს.კ. 01.14.16.009.510, ინდივიდუალური საცხოვრებელი სახლის მშენებლობისათვის გამოყოფილ მიწის ნაკვეთზე, მისი დაფუძნების პირობების დადგენის მიზნით.

დავალების თანახმად, დასაპროექტებელი შენობა გეგმაში მართკუთხედი ფორმის იქნება, ორ სართულიანია. ზომები მიახლოებით: 19.0 X 13.0 მ. შენობის ტიპი – კარკასული, ბლოკის ან აგურის შევსებით, საძირკვლის სავარაუდო ტიპი წერტილოვანი ცალკემდგომ საყრდენებზე ან ლენტური. შენობის კლასი პასუხისმგებლობის მიხედვით II.

გამოკვლეული უბანი განთავსებულია თავისუფალ ტერიტორიაზე, რომელიც დაფარულია კორდით. მას ჩრდილო-აღმოსავლეთიდან გრუნტის გზა ესაზღვრება, დანარჩენი სამი მხრიდან კი კერძო მიწის ნაკვეთები.

დასაპროექტებელი შენობის დაფუძნების პირობების განსაზღვრისათვის ჩვენს მიერ ჩატარებულია შემდეგი სახის და მოცულობის სამუშაოები: უბნის საინჟინრო-გეოლოგიური შეფასების მიზნით დათვალიერებულია მიმდებარე ტერიტორია, ლითოლოგიური ჭრილის დასადგენად გაყვანილია 3 შურფი: საერთო სიღრმით 18.0 გრძ.მ. გამონამუშევრებიდან აღებულია გრუნტის ნიმუშები, რომლებზეც ჩატარდა შესაბამისი ლაბორატორიული კვლევები.

შურფების გეგმიურ-სიმაღლითი მიბმა განხორციელდა "დამკვეთი"-ს მიერ გადმოცემული 1:200 მ. მასშტაბის ტოპოგეგმის მიხედვით. საველე სამუშაოების დამთავრების შემდეგ შურფები ამოივსო.

საველე სამუშაოების და ლაბორატორიული კვლევების მონაცემების საფუძველზე შედგენილია წინამდებარე საინჟინრო გეოლოგიური დასკვნა, რომელშიც გამოყენებულია გარემოს ეროვნული სააგენტოს, გეოლოგიის დეპარტამენტის მიერ შედგენილი ანგარიში: ქ.თბილისის ტერიტორიის საინჟინრო-გეოლოგიური პირობები და გეოლოგიური საფრთხეების შეფასება.

საინჟინრო-გეოლოგიური კვლევები ჩატარდა: 21.04.2023

1. ზოგადი ნაწილი

1.1. გეომორფოლოგია, გეოლოგიური აგებულება და ჰიდროგეოლოგიური პირობები.

გეომორფოლოგია. გამოკვლეული უბანი გეომორფოლოგიური თვალსაზრისით მდებარეობს ლისის ქედის სამხრეთ ფერდზე, თითქმის მის ზედა ნაწილში. დამრეც რელიეფზე. უბნის აბსოლუტური ნიშნულები: 637.5-634.5 მეტრის ფარგლებში იცვლება. ტერიტორია დაფარულია კორდით.

გეოლოგიური აგებულება. ტექტონიკური თვალსაზრისით უბანი მოთავსებულია ლისის ანტიკლინის სამხრეთ ფრთაზე, რომელიც აგებულია შუა და ზედა ოლიგოცენური ასაკის ქვიშაქვებით და სუბარგილიტებით. ქვიშაქვები - ღიანაცრისფერი, რუხი, მსხვილმარცვლოვანი, თიხოვან ცემენტზე, დაბალი სიმტკიცის, თხელი და საშუალო შრეებრივი ქანებია, სუბარგილიტები კი მუქი მოშავო, თხელშრეებრივი, ფირფიტისებური. ისინი ქვიშაქვებს ურთიერთენაცვლებიან. ჭრილში მათი რაოდენობა 60:40 შეესაბამება. ქანების დახრის აზიმუტი: სა 170^0; დახრის კუთხე: 20^0. ჭრილის ზედა ნაწილში ისინი ძლიერ დანაპრალიანებული და გამოფიტულები არიან, ქვედაში კი ნაკლებად. ეს ლითოლოგიური სახესხვაობები დაფარულია ნიადაგის ფენით და თიხნარით. საფარი ქანების სიმძლავრე უბანზე 0.7-1.0 მეტრამდეა.

ჰიდროგეოლოგიური პირობები. გრუნტის წყლების ფორმირება, მოძრაობა და გავრცელება განისაზღვრება ლისის ქედის სამხრეთი ფერდის გეომორფოლოგიური პირობებით და გეოლოგიური აგებულებით. უბანზე ჩვენს მიერ გაყვანილი ყველა სამთო გამონამუშევარი მშრალი აღმოჩნდა, ხოლო წყლის გამოვლინებას, წყაროს ან ნაჟურის სახით ადგილი არ ჰქონია. საფონდო მონაცემების მიხედვით გრუნტის წყლები უფრო ღრმად არიან განლაგებული და ისინი ჩვენს შემთხვევაში მშენებლობისათვის ხელისშემშლელ პირობებს არ ქმნიან.

2. სპეციალური ნაწილი

უბანზე და მის მიმდებარე ტერიტორიაზე საშიში გეოლოგიური მოვლენების ჩასახვა-განვითარების კვალი არ აღინიშნება, უბანი მდგრადია და მშენებლობისათვის დამაკმაყოფილებელ საინჟინრო-გეოლოგიურ პირობებში იმყოფება, ხოლო თავისი

გეოლოგიური, ჰიდროგეოლოგიური და საინჟინრო-გეოლოგიური პირობებიდან გამომდინარე ს.ნ. და წ. 1.02.07-87-ის დანართ 10-ის თანახმად, განეკუთვნება I (მარტივი) სირთულის კატეგორიას.

ჩატარებული საველე სამუშაოების და ლაბორატორიული კვლევების მონაცემების საფუძველზე გამოყოფილია სამი ფენა: ფენა №1 – ნიადაგის ფენა და ფენა №2 – გამოფიტული, ქვიშაქვები და არგილიტები. ქვემოთ მოყვანილია ამ ფენების დახასიათებები.

2.1. გრუნტების ფიზიკურ-მექანიკური თვისებები

ფენა №1 – ნიადაგის ფენა – Q_{IV} – გავრცელებულია მთელ ტერიტორიაზე, იგი წარმოდგენილია თიხოვანი მასით, ბალახეული ფესვების ჩანართებით, ფენა უწყლოა. ფენის სიმძლავრე უაბნზე: 0.7-1.0 მეტრია.

ფენა №2 - გამოფიტული, ქვიშაქვები და არგილიტები - eP_3^{2-3}- განლაგებულია დედამიწის ზედაპირიდან: 0.7-1.0 მეტრ სიღრმეზე. წარმოდგენილია ღიანაცრისფერი მსხვილმარცვლოვანი ქვიშაქვებით და მუქი, მოშავო ფერის არგილიტებით. ქანები დანაპრალიანებულია, ფენისათვის დეფორმაციის მოდული და საანგარიშო წინაღობა აღებულია ს.ნ. და წ. 02.01.-08-ის დამხმარე სახელმძღვანელოს ცხრილებიდან, რომლებიც მოყვანილია ქვემოთ, ცრილ № 1-ში. ფენა უწყლოა.

3. დასკვნები და რეკომენდაციები

1. ქ. თბილისი, ლისის ტბის მიმდებარედ, ს.კ. 01.14.16.009.510, ინდივიდუალური საცხოვრებელი სახლის მშენებლობისათვის გამოყოფილი მიწის ნაკვეთი მდგრადია და მშენებლობისათვის დამაკმაყოფილებელ საინჟინრო-გეოლოგიურ პირობებში იმყოფება.
2. ტერიტორია აგებულია შუა და ზედა ოლიგოცენური ასაკის ქვიშაქვებით და არგილიტებით, რომლებიც დაფარულია ნიადაგის ფენით.
3. გრუნტის წყალი განხილულ სიღრმემდე გახსნილი არ არის. უბნის რელიეფიდან გამომდინარე, მისი სამხრეთ-აღმოსავლეთი მხრიდან საჭიროა წყალამრიდი (დრენაჟი) საშუალებების მოწყობა, ზედაპირული წყლების კედლებთან შეტბორვის თავიდან ასარიდებლად. ძლიერი წვიმების შემდგომ პერიოდში, ძირითად ქანებში შესაძლოა ადგილი ქონდეს წყლის გამოვლინებას ცალკეული ნაჟურის სახლით.

4. უბანზე გრუნტების სამშენებლო თვისებების გათვალისწინებით გამოყოფილია 1 საინჟინრო-გეოლოგიური ელემენტი (სგე): I სგე - გამოფიტული ქვიშაქვები და არგილიტები (ფენა №2), რომლის საანგარიშო მაჩვენებლების მნიშვნელობები მოყვანილია ცხრილ №1-ში:

ცხრ. №1

სგე-ს №	სიმკვრივე ρ - ტ/მ³	ხვ.შეჭიდულობა C - კგძ/სმ²	შიგა ხახ. კუთხე, φ⁰	პუასონის კოეფიც. μ	დეფორმ. მოდული E - კგძ/სმ²	საანგარიშო წინაღობა R-კგძ/სმ²	სიმტკიცის ზღვარი ერთღერძა კუმშვაზე Rc-კგძ/სმ²
I	2.3	0.8	27	0.27	500	6.0	30

5. შენობის დაფუძნება უნდა განხორციელდეს I სგე-ზე ფენა №2-ზე, საძირკვლის ტიპად შეიძლება ნებისმიერი ტიპის საძირკვლის გამოყენება.

6. ქვაბულის ფერდოს მაქსიმალური დასაშვები დახრა უბანზე გავრცელებული გრუნტებისათვის მიღებული უნდა იქნეს ს.ნ. და წ. 3.02.01-87-ის 3.11, 3.12, 3.15 პუნქტების გათვალისწინებით და ს.ნ. და წ. III-4-80 მე-9 თავის მიხედვით.

7. ქ. თბილისი, ს.ნ. და წ. - "სეისმომედეგი მშენებლობა" (პნ 01.01.-09)-ის სეისმური საშიშროების რუკის მიხედვით განეკუთვნება 8 ბალიან სეისმური საშიშროების ზონას. ხოლო უბნის ამგები გრუნტები სეისმური თვისებებიდან გამომდინარე იმავე

კრებულის ცხრ. №1-ის, მიხედვით განეკუთვნებიან II კატეგორიას, ამიტომ უბნის სეისმურ საშიშროებად მიღებული უნდა იყოს 8 ბალი.

8. უბნის ამგები გრუნტები დამუშავების სიძნელის მიხედვით ს.ნ. და წ. IV-5-82-ის ცხრ. 1-ის თანახმად განეკუთნებიან: ფენა №1 – 9ა, ფენა №2 – 28ა.

9. უბანზე რაიმე ტიპის გეოდინამიკური (ფიზიკურ-გეოლოგიური) მოვლენები, მშენებლობისა და ნაგებობების შემდგომი ექსპლუატაციისათვის არახელსაყრელი პროცესები (მეწყერი, ჩაქცევა, სუფოზიური გამორეცხვა და სხვა.) არ ფიქსირდება. ამდენად დამატებითი დამცავი ღონისძიებების გატარება გარდა აღნიშნულისა არ არის საჭირო.

დასკვნა შეადგინა: ინჟ. გეოლოგი: მ. ბაბილოძე



ტექნიკური დავალება
საინჟინრო-გეოლოგიური კვლევების წარმოებაზე

1. ობიექტის დასახელება – ქ. თბილისი, ლისის ტბის მიმდებარედ, ს.კ. 01.14.16.009.510; ინდივიდუალური საცხოვრებელი სახლის პროექტი.
2. დამკვეთი – შპს "ბიჯი".
3. დაპროექტების სტადია – მ.პ.
4. შენობის დახასიათება: 2 სართულიანი.
   ზომები მიახლოებით: 19.0 X 13.0 მ.
5. საძირკვლის სავარაუდო ტიპი – წერტილოვანი ცალკემდგომ საყრდენებზე ან ლენტური.
6. შენობის კლასი პასუხისმგებლობის მიხედვით – II.
7. სავარაუდო დატვირთვა საყრდენებზე – 1000 კნ-მდე.

დანართი: უბნის ტოპო-გეგმა 1:200 მ.

გრუნტების ფიზიკურ-მექანიკური თვისებების კრებსითი ცხრილი

ქ. თბილისი, ლისის ტბის მიმდებარედ
ს.კ. 01.14.16.009.510

№№	გამონამუშევრის ნომერი	ნიმუშის აღების სიღრმე	სიმკრივე	შინაგანი ხახუნის კუთხე	ხვედრითი შეჭიდულობა	დეფორმაციის მოდული	საანგარიშო წინაღობა	სიმტკიცის ზღვარი ერთღერძა კუმშვაზე	პუასონის კოეფიციენტი	გრუნტის დასახელება
			ρ	φ	C	E	R	Rc	μ	
			გ/სმ³	გრად.	კგძ/სმ²	კგძ/სმ²	კგძ/სმ²	კგძ/სმ²	-	
1	2	3	5	6	7	8	9	10		
1	1	2.0-2.2	2.27	27	0.8	500	6.0	30.0	0.27	ქვიშაქვა
2	2	4.0-4.2	2.28	27	0.8	500	6.0	30.0	0.27	ქვიშაქვა
3	3	5.8-6.0	2.34	27	0.8	500	6.0	30.0	0.27	ქვიშაქვა

28.04.2023

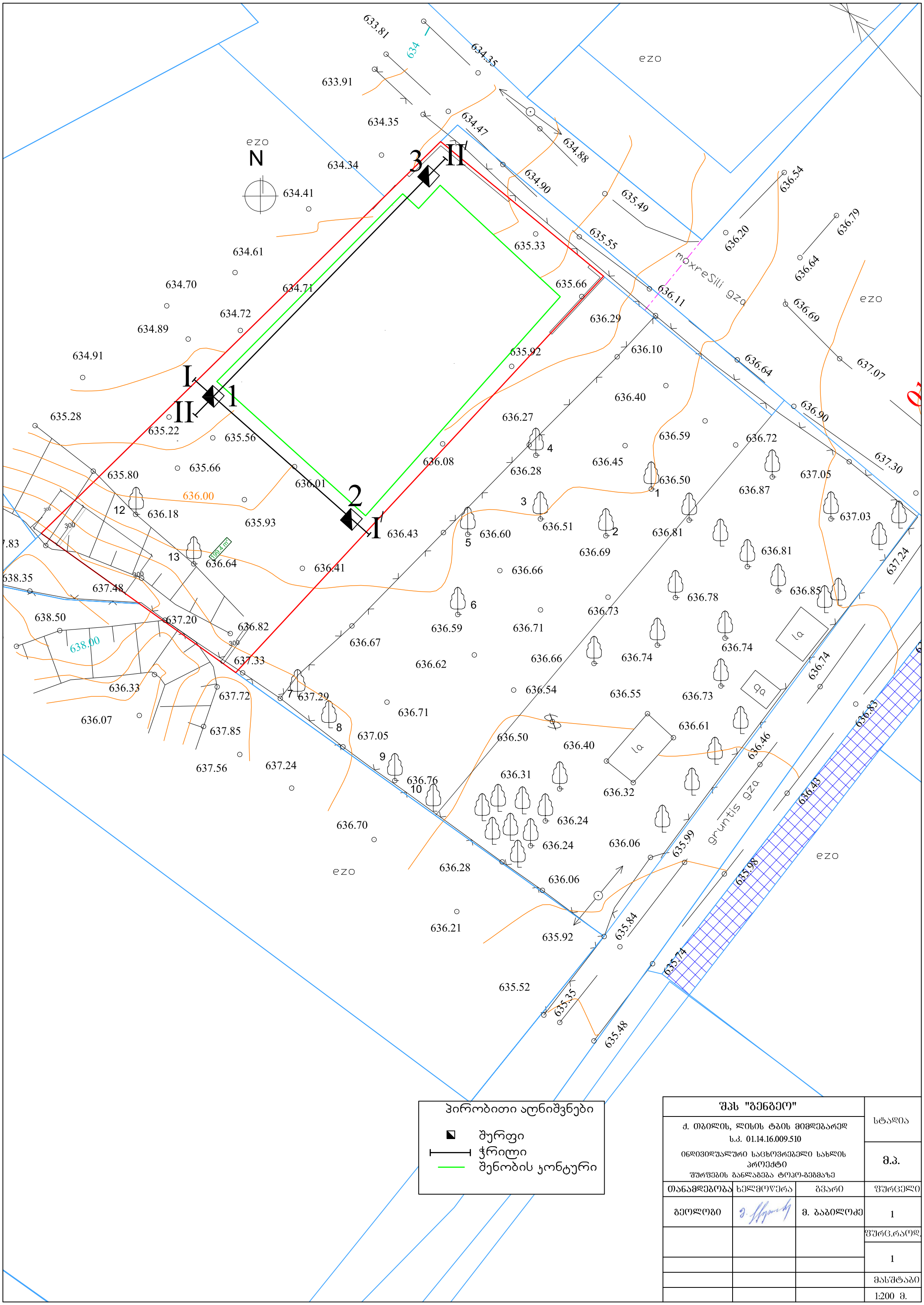

პირობითი აღნიშვნები

- შურფი
- ჭრილი
- შენობის კონტური

შპს "გენგეო"			სტადია
ქ. თბილის, ლისის ტბის მიმდებარედ ს.კ. 01.14.16.009.510 ინდივიდუალური საცხოვრებელი სახლის პროექტი შურფების განლაგება ტოპო-გეგმაზე			მ.პ.
თანამდებობა	ხელმოწერა	გვარი	ფურცელი
გეოლოგი		მ. ბაბილოძე	1
			ფურც.რაოდ.
			1
			მასშტაბი
			1:200 მ.

ЗОНМЮОПО ЭЕБОЭЭБЭЭЮ

1 БОЭЕЭЭЮЬ ЭЭЭБЭ

2 ЭЭЭЭЭЭЮЬЭЭЕЭ ДЭОЭЬЭДЭЭЮ ЯЭ ЭЯЮЭОЯЕЭОЬЮЭЮ

■ БОЭЭЭЭЮЬ ЭЕЭЭЮЬ ЭЕЮЭОЯЕО

ЭЭЯЮЭО №1

635.2

| ЭЭЭОЬЮЭЭЭЭЭЭЭЮЬ ЭЭОЕ | № ЭЭБОЬ | ЬОЕЯ83, э | | ЭЭЯЮЭЭЭЭЭЭЭЮЬ ЭЭОЕ | ЭЭЭЭЭЮЬЭЭЭЭЭЭЮЬ | ЭЭЭЭЭЭЭ

Разрез II - II'

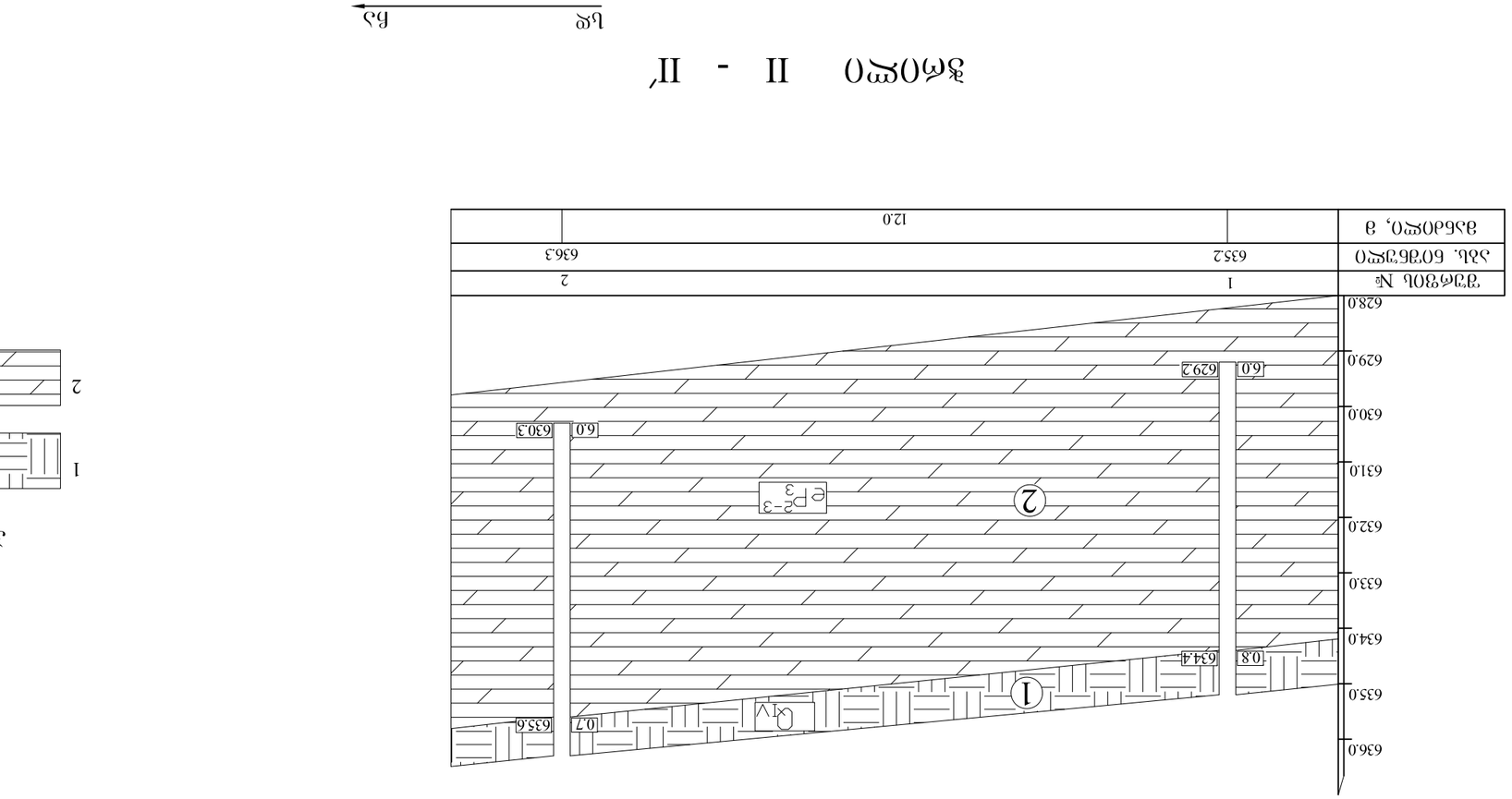

Геологический №№	Абс. отметка, м	Мощность, м
1	635.2	
		20.0
3	634.6	

Разрез I - I'

Геологический №№	Абс. отметка, м	Мощность, м
1	635.2	
		12.0
2	636.3	

Экспликация слоёв и грунтов

1 Глина твёрдая

2 Суглинок элювиальный от светло-серого до коричневого цвета

Условные обозначения	Наименование	Номер слоя
	Скважина "Общая" д. Опалиха, ул. Полевая, 30 Зв. 01.14.16.009.310	Чертёж 5
	Общество с ограниченной ответственностью "Геологоразведка" г. Звенигород	8.3.
Составил	Бессмертный	Стадия Р
Проверил	Зайцев	Листов 2
Н. контр.		Масштаб 1:100 В.

საექსპერტო შეფასება

ანგარიშზე: ქ. თბილისში, ლისის ტბის მიმდებარედ, ს.კ. 01.14.16.009.510, ინდივიდუალური საცხოვრებელი სახლის მშენებლობასთან დაკავშირებით, სამშენებლო მოედნის საინჟინრო-გეოლოგიური პირობების გამოკვლევა

შპს "ბიჯი"-ს ხელმძღვანელობის დაკვეთის საფუძველზე, ჩვენს მიერ 2023 წლის მაისში შემოწმებული იქნა ქ. თბილისში, ლისის ტბის მიმდებარედ, ს.კ. 01.14.16.009.510, ინდივიდუალური საცხოვრებელი სახლის მშენებლობასთან დაკავშირებით გამოყოფილ უბანზე ჩატარებული საინჟინრო-გეოლოგიური და ჰიდროგეოლოგიური სამუშაოების ტექნიკური დოკუმენტაცია.

შემოწმების მიზანი: დადგინდეს ქ. თბილისში, ლისის ტბის მიმდებარედ, ს.კ. 01.14.16.009.510, ინდივიდუალური საცხოვრებელი სახლის მშენებლობასთან დაკავშირებით გამოყოფილ უბანზე ჩატარებული საინჟინრო-გეოლოგიური და ჰიდროგეო-ლოგიური სამუშაოებისა და მის საფუძველზე შედგენილი ტექნიკური დოკუმენტაციის შესაბამისობა საქართველოში მოქმედ სამშენებლო ნორმებთან, წესებთან და სახელმწიფო სტანდარტებთან.

საინჟინრო-გეოლოგიური სამუშაოები შესრულებულია შპს „გენგეო"-ს გეოლოგიური ჯგუფის მიერ 2023 წლის 21 აპრილს. სამუშაოების უშუალო ხელმძღვანელი ინჟინერ-გეოლოგი მ. ბაბილოძე. მის მიერ ვიზუალურად იქნა შესწავლილი საკვლევი ტერიტორია, მოძიებული და დამუშავებულია რაიონის შესახებ არსებული ფონდური და ლიტერატურული მასალა. აღებული იქნა გრუნტის ნიმუშები, რომლებზეც ჩატარდა შესაბამისი ლაბორატორიული კვლევები. დასკვანში ასევე გამოყენებულია გარემოს ეროვნული სააგენტოს, გეოლოგიის დეპარტამენტის მიერ შედგენილი ანგარიში: ქ. თბილისის ტერიტორიის საინჟინრო-გეოლოგიური პირობები და გეოლოგიური საფრთხეების შეფასება.

საექსპერტოდ წარმოდგენილია:

1. ანგარიშის ტექსტური ნაწილი, აკრეფილი კომპიუტერზე ---------- 5 გვ;
2. ტექნიკური დავალება ---------- 1 გვ;

3. გრუნტების კვლევის კრებსითი ცხრილი ---------- 1 ფურც;
4. უბნის ტოპოგეგმა გამონამუშევრების დატანით ----------1 ფურც;
5. ჭაბურღილების ლითოლოგიური ჭრილები ---------- 1 ფურც;
6. უბნის გეოლოგიური ჭრილი ---------- 1 ფურც.

პროექტით, საკვლევ მოედანზე, უნდა აშენდეს 2 სართულიანი საცხოვრებელი სახლი, გეგმაში მართკუთხედის ფორმის, ზომები მიახლოებით: 19.0X13.0მ. შენობის ტიპი – კარკასული, ბლოკის ან აგურის შევსებით, საძირკვლის სავარაუდო ტიპი - წერტილოვანი ცალკემდგომ საყრდენებზე ან ლენტური. შენობის კლასი პასუხისმგებლობის მიხედვით II.

მოედნის საინჟინრო-გეოლოგიური პირობების დასადგენად და ჰიდრო-გეოლოგიური პირობების შესაფასებლად დათვალიერებულია უბანი და მისი მიმდებარე ტერიტორია. ლითოლოგიური ჭრილის დასადგენად გაყვანილია 3 შურფი საერთო სიღრმით 18.0 გრძ.მ. ბურღვის პარალელურად მიმდინარეობდა გრუნტების დასინჯვა, აღებული იქნა გრუნტის ნიმუშები, რომლებზეც ჩატარდა შესაბამისი ლაბორატორიული კვლევები.

გამოკვლეული უბანი განთავსებულია თავისუფალ ტერიტორიაზე, რომელიც დაფარულია კორდით. მას ჩრდილო-აღმოსავლეთიდან გრუნტის გზა ესაზღვრება, დანარჩენი სამი მხრიდან კი კერძო მიწის ნაკვეთები. უბანი გეომორფოლოგიური თვალსაზრისით მდებარეობს ლისის ქედის სამხრეთ ფერდზე, თითქმის მის ზედა ნაწილში, დამრეც რელიეფზე. უბნის აბსოლუტური ნიშნულები: 637.5-634.5 მეტრის ფარგლებში იცვლება. ტერიტორია დაფარულია კორდით. ტექტონიკური თვალსაზრისით უბანი მოთავსებულია ლისის ანტიკლინის სამხრეთ ფრთაზე, რომელიც აგებულია შუა და ზედა ოლიგოცენური ასაკის ქვიშაქვებით და სუბარგილიტებით. ქვიშაქვები - ღიანაცრისფერი, რუხი, მსხვილმარცვლოვანი, თიხოვან ცემენტზე, დაბალი სიმტკიცის, თხელი და საშუალო შრეებრივი ქანებია, სუბარგილიტები კი მუქი მოშავო, თხელშრეებრივი, ფირფიტისებური. ისინი ქვიშაქვებს ურთიერთენაცვლებიან. ჭრილში მათი რაოდენობა 60:40 შეესაბამება. ქანების დახრის აზიმუტი: სა 170^0, დახრის კუთხე: 20^0. ჭრილის ზედა ნაწილში ისინი ძლიერ დანაპრალიანებული და გამოფიტულები არიან, ქვედაში კი ნაკლებად. ეს ლითოლოგიური სახესხვაობები დაფარულია ნიადაგის ფენით და თიხნარით. საფარი ქანების სიმძლავრე უბანზე 0.7-1.0 მეტრამდეა.

ჩატარებული საველე და ლაბორატორიული სამუშაოების ანალიზის შედეგად, მოედანზე, გეოლოგიურ ჭრილში, გამოყოფილი იქნა შემდეგი ფენები:

1. **ფენა 1 – ნიადაგის ფენა** – გავრცელებულია მთელ ტერიტორიაზე პირველი ფენის სახით. წარმოდგენილია თიხოვანი მასით, ბალახეული ფესვების ჩანართებით, ფენა უწყლოა. ფენის სიმძლავრე უაბნზე: 0.7-1.0 მეტრია.
2. **ფენა 2 – სგე I – გამოფიტული, ქვიშაქვები და არგილიტები** - განლაგებულია დედამიწის ზედაპირიდან: 0.7-1.0 მეტრ სიღრმიდან, მთელ დაძიებულ სიღრმემდე. წარმოდგენილია ღიანაცრისფერი მსხვილმარცვლოვანი ქვიშაქვებით და მუქი, მოშავო ფერის არგილიტებით. ქანები დანაპრალიანებულია, ფენისათვის დეფორმაციის მოდული და საანგარიშო წინაღობა აღებულია ს.ნ. და წ. 02.01.-08-ის დამხმარე სახელმძღვანელოს ცხრილებიდან.

გრუნტის ფიზიკურ-მექანიკური თვისებების საანგარიშო მაჩვენებლებია:

სიმკვრივე	ρ	გ/სმ^3	2.3
შიგა ხახუნის კუთხე	φ	გრად.	27
ხვედრითი შეჭიდულობა	C	კგძ/სმ^2	0.8
დეფორმაციის მოდული	E	კგძ/სმ^2	500
საანგარიშო წინაღობა	Ro	კგძ/სმ^2	6.0
პუასონის კოეფიციენტი			0.27
სიმტკიცის ზღვარი ერთღერძა კუმშვაზე	Rc	კგძ/სმ^2	30

ანგარიშში მოცემულია საკვლევი ტერიტორიის გეომორფოლოგიური, გეოლოგიური, კლიმატური და ჰიდროგეოლოგიური პირობები. მოცემულია ზემოაღნიშნული გრუნტების საინჟინრო-გეოლოგიური დახასიათება, მათი ნორმატიული და საანგარიშო მაჩვენებლები.

მოედნის ჰიდროგეოლოგიური პირობების შესახებ აღნიშნულია, რომ გრუნტის წყალი განხილულ სიღრმემდე გახსნილი არ არის. უბნის რელიეფიდან გამომდინარე, მისი სამხრეთ-აღმოსავლეთი მხრიდან საჭიროა წყალამრიდი (დრენაჟი) საშუალებების მოწყობა, ზედაპირული წყლების კედლებთან შეტბორვის თავიდან ასარიდებლად. ძლიერი წვიმების შემდგომ პერიოდში, ძირითად ქანებში შესაძლოა ადგილი ქონდეს წყლის გამოვლინებას ცალკეული ნაჟურის სახლით.

მშენებლობის ტერიტორია ზოგადი სეისმური დარაიონების რუკის მიხედვით განეკუთვნება 8 ბალიან ზონას. სეისმურობის უგანზომილებო კოეფიციენტი 0.17. სეისმური თვისებების მიხედვით, უბნის ამგები გრუნტები განეკუთნებიან II კატეგორიას.

ტერიტორიაზე რაიმე ტიპის გეოდინამიკური (ფიზიკურ-გეოლოგიური) მოვლენები, ან მშენებლობისა და ნაგებობის შემდგომი ექსპლოატაციისათვის არახელსაყრელი პროცესები არ ფიქსირდება. ტერიტორია მდგრადია და "დამაკმაყოფილებელ" საინჟინრო–გეოლოგიურ პირობებში იმყოფება. არახელსაყრელი პროცესები (მეწყერი, ჩაქცევა, სუფოზიური გამორეცხვა და სხვა.) არ ფიქსირდება. ამდენად დამატებითი დამცავი ღონისძიებების გატარება გარდა აღნიშნულისა არ არის საჭირო. თავისი გეოლოგიური, ჰიდროგეოლოგიური და საინჟინრო-გეოლოგიური პირობებიდან გამომდინარე, უბანი განეკუთვნება I (მარტივი) სირთულის კატეგორიას. ჩატარებული კვლევების საფუძველზე ავტორი იძლევა რეკომენდაციებს: უბანზე გრუნტების სამშენებლო თვისებების გათვალისწინებით გამოყოფილია ერთი საინჟინრო-გეოლოგიური ელემენტი (სგე): I სგე (ფენა №2) გამოფიტული ქვიშაქვები და არგილიტები, საძირკვლის ტიპად შეიძლება ნებისმიერი ტიპის საძირკვლის გამოყენება.

დასკვნა

ქ. თბილისში, ლისის ტბის მიმდებარედ, ს.კ. 01.14.16.009.510, ინდივიდუალური, ორსართულიანი საცხოვრებელი სახლის მშენებლობასთან დაკავშირებით გამოყოფილ უბანზე ჩატარებული საინჟინრო გეოლოგიური სამუშაოები, აკმაყოფილებს იმ მოთხოვნებს, რომლებიც მოცემულია საქართველოში მოქმედი სამშენებლო ნორმებით. დასასრულს ავღნიშნავთ, რომ წარმოდგენილი ანგარიში იმსახურებს დადებით შეფასებას და შეიძლება დაედოს საფუძვლად მშენებლობის პროექტს საინჟინრო გეოლოგიურ ნაწილში.

გეოლოგია-მინერალოგიის აკადემიური დოქტორი,
საქართველოს საინჟინრო აკადემიის წევრ-
კორესპონდენტი, პროფესორი: /ია მშვიდობაძე/

CV - მშვიდობაძე ია

გვარი, სახელი, მამის სახელი	მშვიდობაძე ია ნოელის ასული
მისამართი	ქ. თბილისი, იოსებიძის ქ.57,ბ.7
ტელეფონის ნომერი	599 45 03 30; 558 66 33 49
ელექტრონული მისამართი	iabugo@mail.ru
დაბადების თარიღი	1962 წლის 21 ოქტომბერი
განათლება	1979 წელს დავამთავრე ქ.თბილისის 58-ე საშ. სკოლა; 1984 წელს დავამთავრე საქართველოს პოლიტექნიკური ინსტიტუტი, ინჟინერ-მშენებლის სპეციალობით;
მინიჭებული კვალიფიკაცია	2003 წელს გეოლოგია მინერალოგიის მეცნიერებათა კანდიდატის ხარისხი (დიპლომი) 2019 წლიდან საქართველოს საინჟინრო აკადემიის წევრ-კორესპონდენტი.
საქმიანობა და სამუშაო გამოცდილება	1984 წლიდან დღემდე საქართველოს ტექნიკური უნივერსიტეტის "გრუნტების მექანიკისა და ფუძე-საძირკვლების" მიმართულების პროფესორი, აკადემიური დოქტორი; 2003-2008 წლებში სამშენებლო კომპანია "იმკ-91" მშენებელ-ინჟინერი. 2018 წლიდან შპს "რეალექსპერტი"-ს ექსპერტი გეოლოგიის დარგში.
გამოქვეყნებული სამეცნიერო შრომები და პუბლიკაციები	**გამოქვეყნებული მაქვს 25 სამეცნიერო შრომა, მეთოდური მითითება და სახელმძღვანელოები:** "საინჟინრო ნაგებობები" -2011წ; "ჰიდროტექნიკური მშენებლობა" 2016; მეთოდური მითითება "შენობა-ნაგებობათა ტექნიკური ექსპლოატაცია (ცვეთის ანგარიში)"; "მეთოდური მითითება გრუნტების მექანიკის ლაბორატორიული სამუშაოების შესასრულებლად" 2018; "შენობა ნაგებობების ტექნიკური ექსპლოატაცია" 2018. **შესწავლილი და ანგარიში დაწერილი მაქვს** : "ქ.თბილისში, თემქის დასახლებაში, XI მ/რ-ნი, III კვარტალი A კორპუსის მოედნის საინჟინრო-გეოლოგიური პირობების გამოკვლევა" - 2015წელი; "ქ. გორში, რკინიგზის სადგურის დასახლებაში მარაბდელის ქუჩის მიმდებარედ საბავშვო ბაღის მშენებლობისათვის გამოყოფილი მოედნის საინჟინრო-გეოლოგიური პირობების გამოკვლევა"; "ქ. თბილისში, ც. დადიანის ქ. #103-ში ამხანაგობა "დადიანის 103"-ის საკუთრებაში არსებულ #064/009 ნაკვეთზე მრავალბინიანი საცხოვრებელი სახლის პროექტი" ტერიტორიის საინჟინრო-გეოლოგიური კვლევის შედეგები"; 2018წ;ამბროლაურის მუნიციპალიტეტის სოფ. ძირაგეულში, კოოპერატივ `ალვაზის" ღვინის ქარხნის მშენებლობისათვის, ჩატარებული საინჟინრო-გეოლოგიური ძიების ტექნიკური ანგარიში 2018წ;ქ. თბილისში, ოჟიოს ქუჩაზე, მრავალსართულიანი საცხოვრებელი სახლის მშენებლობისათვის გამოყოფილი უბნის (ს.კ. 01.10.13.033.923; 01.10.13.033.119; 01.10.13.033.118; 01.10.13.033.366) წინასწარი საინჟინრო-გეოლოგიური კვლევა 2018წ; ქ. თბილისში, ისანი-სამგორის რაიონში, რკინიგზის ჩიხი #20, ნაკვ. #01.19.21.002.186 საწარმოო-სასაწყობე შენობის პროექტის საინჟინრო-გეოლოგიური დასკვნა 2018წ; "ქ. თბილისში, ტ. ტაბიძის ქ.#90-ში, 8 სართულიანი საცხოვრებელი სახლის მშენებლობისათვის გამოყოფილი მოედნის საინჟინრო-გეოლოგიური პირობების გამოკვლევა"2018წ;"ქ. ბათუმში, დასახლება ანგისასა და დასახლება ადლიაში (ს/კ 05.32.12.050) 15 სართულიანი სასტუმროს მშენებლობისათვის გამოყოფილი უბნის საინჟინრო გეოლოგიური პირობების გამოკვლევა,2019წ; ქ. თბილისი, ვარკეთილი 3, IV მკრ. კორპუსი №424 მიწის ნაკვეთზე ს/კ 01.19.39.002.065 მრავალბინიანი საცხოვრებელი სახლის მშენებლობასთან დაკავშირებით, მოედანზე არსებული საინჟინრო-გეოლოგიური პირობების გამოკვლევა."2019.და სხვა.**საექსპერტო შეფასება ანგარიშზე:** "საშუალა" ჰესის კასკადის სამშენებლო მოედნის ტერიტორიის საინჟინრო-გეოლოგიური გამოკვლევა 2019წ.გარდაბნის რაიონის სოფელ სართიჭალის ტერიტორიაზე არსებულ მიწის ნაკვეთზე (ს/კ №81.12.11.697) მარცვლეულის შესანახი სასილოსე ნაგებობების მშენებლობისათვის გამოყოფილი უბნის საინჟინრო-გეოლოგიური პირობების გამოკვლევა 2020.ქ. თბილისში, ვაზისუბნის, III მკრ. II კვ. კორ. #16-ის მიმდებარედ, ნაკვეთზე ს/კ 01.17.07.011/068 მრავალბინიანი საცხოვრებელი კორპუსის მშენებლობასთან დაკავშირებით, მოედანზე ჩატარებული საინჟინრო-გეოლოგიური კვლევის შედეგები2020. ქალაქ ამბროლაურში, ვაჟა-ფშაველას ქუჩა #15-ში, ნაკვ. #86.19.28.071 საწყობის შენობის მშენებლობისათვის ჩატარებული საინჟინრო-გეოლოგიური კვლევის შედეგები"2020.**საგანმანათლებლო და სამეცნიერო ინფრასტრუქტურის განვითარების სააგენტოს დაკვეთით 2020-2022 წლებში ათეულობით საბავშო ბაღის, სკოლისა თუ პროფესიული სასწავლებლის მშენებლობისათვის გეოლოგიური დასკვნების ექსპერტიზები; ასევე I-II-III, თუ IV კატეგორიის შენობა ნაგებობებისათვის: მაღალი ძაბის სადგურების, გადამცემი ანძების, წყალმიმღები სატუმბო სადგურების, ელექტროსადგურების, მრავალსართულიანი საცხვრებელი სახლებისათვის თბილისსა, თუ ბათუმში, შესრულებული გეოლოგიური საექსპერტო შეფასებები;"მყარი ნარჩენების ინტეგრირებული მართვის პროგრამა II საქართველო" -ს ფარგლებში (კახეთისა და სამეგრელო-ზემო სვანეთის რეგიონები) შესრულებული საინჟინრო-გეოლოგიური სამუშაოების საექსპერტო შეფასებები 2022წ. და სხვა მრავალი. ალებული მაქვს პატენტი გამოგონება "ბეტონის საყრდენი კედლების კონტრფორსების მოწყობა ჰორიზონტალურად განლაგებული ხიმინჯების საშუალებით".**
უცხო ენების ცოდნა	ქართული - მშობლიური; რუსული - კარგად; ინგლისური - ლექსიკონის დახმარებით; გერმანული - ლექსიკონის დახმარებით

შპს "რეალექსპერტი"
მის: თბილისი, ათონელის ქ. N23
ტელ: +995 322 99 55 56
+995 599 55 16 23
ელ ფოსტა: realekspert2015@gmail.com



LTD "REALEXPERT"
ATONELI str.23,TBILISI, GEORGIA
TEL: +995 322 99 55 56
+995 599 55 16 23
Email: realekspert2015@gmail.com

ქ.თბილისი

09/06/2022 წელი

ც ნ ო ბ ა

ეძლევა ია მშვიდობაძეს პ/ნ 01024023058 მასზედ, რომ იგი, 2019 წლის აპრილიდან ნამდვილად მუშაობს შპს ,,რეალექსპერტი"-ში (ს/კ 404470434), საინჟინრო გეოლოგიური სფეროს, ინსპექტორის თანამდებობაზე.

ცნობა ეძლევა საჭიროებისამებრ წარსადგენად.

შპს ,,რეალექსპერტის"

ინსპექტირების ორგანოს დირექტორი: /კახაბერ ვარძიელი/



მეცნიერებათა კანდიდატის დიპლომი

№ 003745

თბილისი, 2003 წლის 5 სექტემბერი
წყალმეცნიერების ჰიდროგეოლოგიის ინჟინრული გეოლოგიის
და გარემოსდაცვითი კვლევების ინსტიტუტის
ბ 04 06 №5 სადისერტაციო საბჭოს გადაწყვეტილებით
(ოქმი № 3 28.05.2003)

ი ა შ ვ ი ლ ი ძ ე ს

მიენიჭა გეოლოგია-მინერალოგიის 04.00.07,

მეცნიერებათა კანდიდატის ხარისხი

ამ გადაწყვეტილების საფუძველზე დიპლომი გაიცა
საქართველოს სრულიად კვლევების საბჭოს

სადისერტაციო საბჭოს თავმჯდომარე

ბ. ა.

სრულიად კვლევების საბჭოს თავმჯდომარე

Diploma of a Candidate of Sciences

№ 003745

Tbilisi, September 2003
Institute of Hydrogeology and Engineering Geology, Georgian Academy of Sciences
By decision of the Dissertation Board ბ 04 06 №5
(Protocol № 3 of 28.05.2003)

THE DEGREE OF A CANDIDATE OF SCIENCES
Geological - Mineralogical 04.00.07,
WAS CONFERRED ON
Ia Shvelidze

On the grounds of this decision the diploma has been issued by the Board of Academic Experts of Georgia

Chairman of the Dissertation Board

(Seal)

Chairman of the Board of Academic Experts G. Kharadze



ДИПЛОМ

ЛВ № 055149

Настоящий диплом выдан

в том, что он в 19 79 году поступил в

и в 19 84 году окончил по курсу

по специальности

Решением Государственной экзаменационной комиссии от 28 июня 1984 г.

присвоена квалификация инженера

Председатель Государственной экзаменационной комиссии

Ректор

М. П. Город 19 84 г.

Регистрационный № 1677

Московская типография Госзнака. 1983.


Georgia
IDENTITY CARD
მოქალაქის პირადობის მოწმობა
საქართველო
GEO
სახელი / FIRST NAME
ია
IA
გვარი / LAST NAME
მშვიდობაძე
MSHVIDOBADZE
მოქ. / CIT
GEO
სქესი / SEX
მდ / F
პირადი No / PERSONAL No
01024023058
დაბადების თარიღი
DATE OF BIRTH
21.10.1962
მოქმედების ვადა
DATE OF EXPIRY
06.10.2032
ხელმოწერა
SIGNATURE
ბარათის No / CARD No
20IF97147

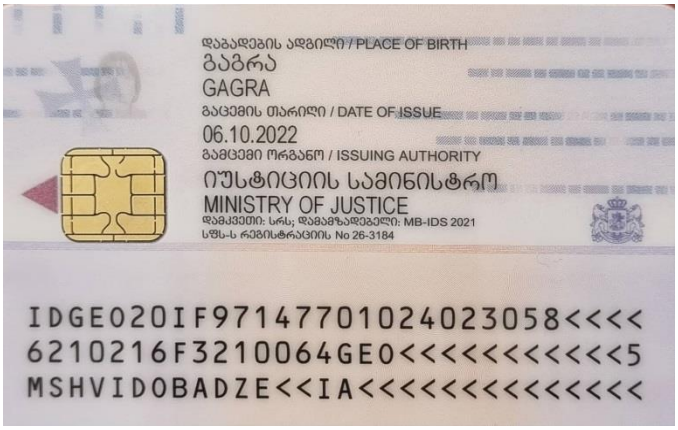
დაბადების ადგილი / PLACE OF BIRTH
გაგრა
GAGRA
გაცემის თარიღი / DATE OF ISSUE
06.10.2022
გამცემი ორგანო / ISSUING AUTHORITY
იუსტიციის სამინისტრო
MINISTRY OF JUSTICE
დამკვეთი: სრს; დამამზადებელი: MB-IDS 2021
სწს-ს რეგისტრაციის No 26-3184
IDGEO20IF97147701024023058<<<<
6210216F3210064GEO<<<<<<<<<<<5
MSHVIDOBADZE<<IA<<<<<<<<<<<<<<

10V23

ინდივიდუალური საცხოვრებელი სახლი

კონსტრუქციული ნაწილი

სამშენებლო დოკუმენტაცია C.D.

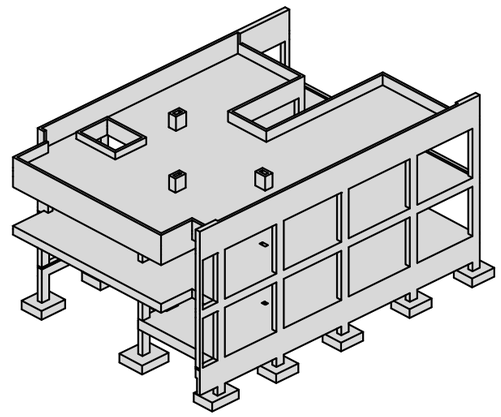

Jun, 2023

ქ. თბილისი

საკადასტრო კოდი: 01.14.16.009.510

ინდივიდუალური საცხოვრებელი სახლი

კონსტრუქციული ნაწილი

სამშენებლო დოკუმენტაცია C.D.

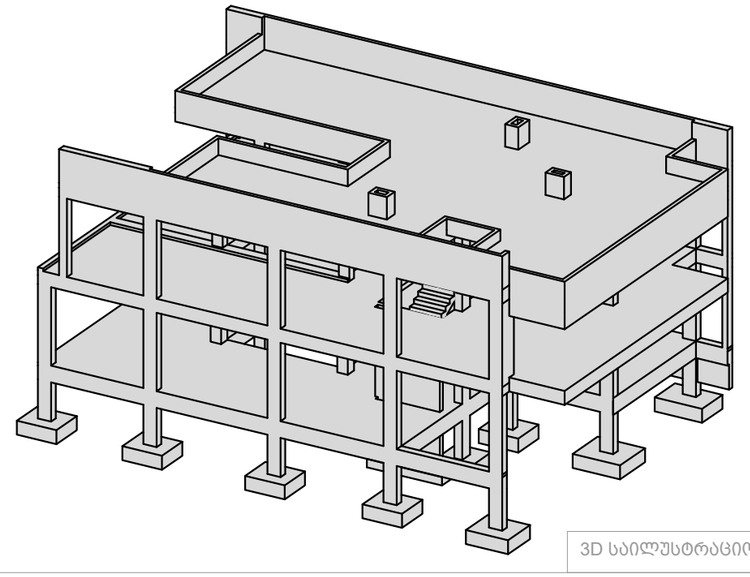

3D საილუსტრაციო

დირექტორი		გ. ბენდელიანი
არქიტექტორი		ი. გოგოხია
კონსტრუქტორი		თ. მორალიშვილი

M: +995 511 222 442
E: TORNIKEMORALISHVILI@GMAIL.COM

Project Number: 10V23
TBILISI, GEORGIA; 2023 YEAR

Jun 20, 2023

ნახაზების ჩამონათვალი

ნახაზების დასახელება	ფურცელი
ნახაზების ჩამონათვალი	კ - 001
პირობითი აღნიშვნები	კ - 002
განმარტებითი ბარათი	კ - 003
მასალის ამოკრეფა საერთო ხარჯი	კ - 004
3D ხედები_I	კ - 005
3D ხედები_II	კ - 006
საანგარიშო მოდელის 3D ხედი	კ - 007
წერტილოვანი საძირკვლების განლაგების გეგმა	კ - 100
-0.100 ნ.-ზე რანდკოჭების განლაგების და დამ. არმირების სქემა	კ - 101
0.000 ნ.-ზე მონოლითური იატაკის განლაგების გეგმა	კ - 102
წერტილოვან საძირკველი წ.ს.-1	კ - 103
წერტილოვან საძირკველი წ.ს.-2	კ - 104
წერტილოვან საძირკველი წ.ს.-3	კ - 105
წერტილოვან საძირკველი წ.ს.-4	კ - 106
წერტილოვან საძირკველი წ.ს.-5	კ - 107
წერტილოვან საძირკველი წ.ს.-6	კ - 108
წერტილოვან საძირკველი წ.ს.-7	კ - 109
ლენტური საძირკველი ლ.ს.-1 ესკიზი & სპეციფიკაცია	კ - 110
მონ. რანდკოჭი რ.კ.-1 & 2; ცოკ. კედელი ც.კ.-1 კვეთი 1-1	კ - 111
მონოლითური რანდკოჭი იატაკის და ცოკ. კედლის სპეციფიკაცია	კ - 112
მონოლითური კედელი მ.კ.-1	კ - 113
3.300 ნ.-ზე გადახურვის ფილის საყალიბე გეგმა	კ - 200
3.300 ნ.-ზე გად. ფილის არმირების გეგმა ქვედა შრე X მიმთულებ.	კ - 201
3.300 ნ.-ზე გად. ფილის არმირების გეგმა ქვედა შრე Y მიმთულებ.	კ - 202
3.300 ნ.-ზე გად. ფილის არმირების გეგმა ზედა შრე X მიმთულებ.	კ - 203
3.300 ნ.-ზე გად. ფილის არმირების გეგმა ზედა შრე Y მიმთულებ.	კ - 204
6.600 ნ.-ზე გადახურვის ფილის საყალიბე გეგმა	კ - 205
6.600 ნ.-ზე გადახ.ფილის არმირების გეგმა ქვედა შრე; X მიმართ.	კ - 206
6.600 ნ.-ზე გადახ.ფილის არმირების გეგმა ქვედა შრე; Y მიმართ.	კ - 207
6.600 ნ.-ზე გადახ.ფილის არმირების გეგმა ზედა შრე; X მიმართ.	კ - 208
6.600 ნ.-ზე გადახ.ფილის არმირების გეგმა ზედა შრე; Y მიმართ.	კ - 209
6.600 ნ.-ზე მონოლითური პარაპეტი საყალიბე გეგმა	კ - 210
ფილის კვეთი 1-1 2-2 3-3 4-4 & 5-5	კ - 211
გადახუვის ფილის სპეციფიკაცია & ესკიზი	კ - 212
პარაპეტის კვეთი 1; 2 & 3	კ - 213
პარაპეტის კვეთი 4 & 5	კ - 214
პარაპეტის სპეციფიკაცია	კ - 215
0.000 ნ.-ზე მონოლითური სვეტებისა განლაგების გეგმა	კ - 300
3.300 ნ.-ზე მონოლითური სვეტებისა განლაგების გეგმა	კ - 301
მონოლითური სვეტი მ.ს.-1	კ - 302
მონოლითური სვეტი მ.ს.-2	კ - 303
მონოლითური სვეტი მ.ს.-3	კ - 304
მონოლითური სვეტი მ.ს.-4	კ - 305
მონოლითური სვეტი მ.ს.-5	კ - 306
მონოლითური სვეტი მ.ს.-6	კ - 307
მონოლითური სვეტი მ.ს.-7	კ - 308
მონოლითური სვეტი მ.ს.-8	კ - 309
მონოლითური სვეტი მ.ს.-9	კ - 310
მონოლითური სვეტი მ.ს.-10	კ - 311
კვანძი - I - მონ. დიაფრაგმა მ.დ.-1	კ - 312
3.300 ნ.-ზე მონ. რიგელების ქვედა შრის დამატ. არმირების სქემა	კ - 400
3.300 ნ.-ზე მონ. რიგელების ზედა შრის დამატ. არმირების სქემა	კ - 401
6.600 ნ.-ზე მონ. რიგელების ქვედა შრის დამატ. არმირების სქემა	კ - 402
6.600 ნ.-ზე მონ. რიგელების ზედა შრის დამატ. არმირების სქემა	კ - 403
მონოლითური რიგელის დაარმირების ტიპიური ფრაგმენტი	კ - 404
რიგელის რიგელთან შეერთების კვანძი	კ - 405
მონოლ. რიგელი მ.რ.- 1 2 3 & 4	კ - 406
მონოლ. რიგელი მ.რ.- 5; კვეთი A-A B-B & C-C	კ - 407
მონოლ. რიგელის კვეთი D-D & E-E	კ - 408
მონოლითური რიგელების სპეციფიკაცია & ესკიზი	კ - 409
კიბის გეგმა 0.000 და 3.300 ნიშნულებს შორის	კ - 500
კიბის ჭრილი A-A	კ - 501
კვანძი I II III & VI	კ - 502
მონოლითური კიბის სპეციფიკაცია & ესკიზი	კ - 503
ფილაში ფიქსატორების მოწყობის ნახაზი	კ - 800
კედლების ანტისეისმური არმირების სქემა	კ - 801
კედლების ანტისეისმური არმირების სქემა II	კ - 802
ზღუდარის სამონტაჟო ფრაგმენტი	კ - 804

საერთო შენიშვნები :

1. ნახაზში შეტანილი ყველა ცვლილება უნდა შეთანხმდეს პროექტის ავტორთან.
2. შენობის საპროექტო ნული ±0.00=636.20 აბსოლუტურ ნიშნულს.
3. პროექტში ყველა ზომა მოცემულია მილიმეტრებში, ნიშნულები-მეტრებში.

შენიშვნები :

თარიღი Jun 20, 2023 წ.

კორექტირება

№	კორექტირება	თარიღი
1		
2		
3		
4		
5		
6		

მისამართი / Address

ქ. თბილისი; ს/კ 01.14.16.009.510

პროექტი / Project

ინდივიდუალური
საცხოვრებელი სახლი

დამკვეთი / Client

შ.პ.ს. "ბიჯი"

თანამდებობა	გვარი	ხელმოწერა
დირექტორი	გ. ბენდელიანი	
არქიტექტორი	ი. გოგოხია	
კონსტრუქტორი	თ. მორალიშვილი	

E: TORNIKEMORALISHVILI@GMAIL.COM

M: +995 511 222 442

ფაილი/File: LIST OF DWG

პროექტი/Project No 10V23

თარიღი/Date: Jun 20, 2023

სტადია/Status: C.D.

ფურცელი/Drawing No კ - 001

ფორმატი Paper Size A3

მასშტაბი Scale

ნახაზი/Drawing

ნახაზების ჩამონათვალი

პირობითი აღნიშვნები:
General Legend:

- არსებული კონსტრუქცია
- Existing Wall

- დასაშლელი კონსტრუქცია
- Demolition Wall

- კვეთი ბეტონის ელემენტზე
- Section on concrete element

- კვეთი რკ.ბ. ელემენტზე
- Section on r.c. element

- მონოლითური რკ.ბეტონის ელემენტი (კონსტრუქცია)
- Monolitic r.c. element (Structural)

- ბლოკის წყობა
- Block Masonry

- აგურის წყობა
- Brick Masonry

- ბეტონის მომზადება
- Concrete Preparation

- ქვიშა
- SAND

- ხვინჭა
- Ballast

- ღორღი
- Gravel

- გრუნტი
- Soil

- ნაყარი გრუნტი
- Filled soil

- ძირითადი ქანი
- Main rock

- ჰიდროიზოლაცია
- Waterproofing

- გრუნტიზე მოწყობილი ფილა

- დამატებითი არმირების განაწილება

- პოლიეთილენის ფენა
- Polyethylene layer

- ქვაბულის ფერდი
- Trench side

- დაბეტონების დონე
- Pouring Level

- "ქარხნული" შედუღება
- "Factory" Welding

- ადგილობრივი შედუღება
- Local Welding

22 / [8]
- ნაშვერების პოზიცია
- Dowels Position
- ნაშვერების რაოდენობა
- Dowels Quantity

h_0 / h_1
- მანძილი ფილიდან ღიობამდე
- Distance From the Slab to the Openings
- ღიობის სიმაღლე
- Opening Height

-1.10
- კედლის ზედაპირის ნიშნული
- Wall top level

3.100
- ელემენტის კონსტრუქციული ნიშნული
- Structural level of the element

-2.70 / (427.85)
- საპროექტო ნიშნული
- Design Level
- აბსოლიტური ნიშნული
- Elevation (Height above mean sea level)

415.60 / 422.25
- წითელი ნიშნული
- Red Level
- შავი ნიშნული
- Black Level

30(50)
- კვეთში ეს აღნიშვნა მუთითებს, რომ ურთიერთგადამკვეთ რიგელებს აქვთ სხვადასხვა სისქის (ბეტონის) დაამცავი ზონა
- This legend in section mentions that beams have diffenrent concrete coat thickness

2 2
- ჭრილი ან კვეთის დასახელება
- Section Name
- ფურცლის ნომერი
- Sheet Number

II / კ - 100
- კვანძის ნომერი
- Detail Number
- ფურცლის ნომერი
- Sheet Number

არმატურის აღნიშვნა:
Rebar Marking:

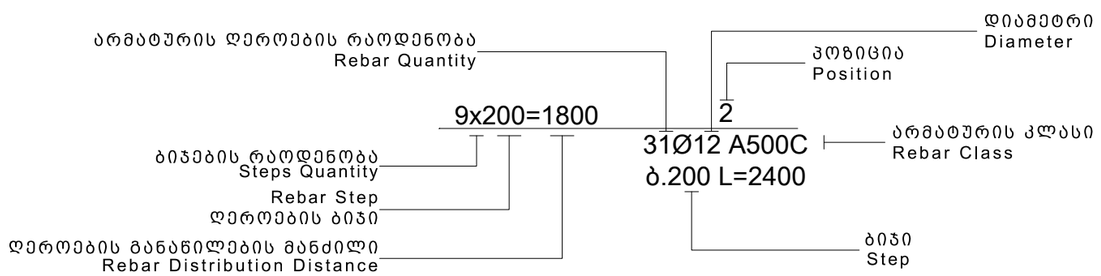

აბრივიატურა
List of Abbreviations

დ.ა. C.O.S.	- დაიჭრას ადგილზე - Cut on Site
დაზ.ა. V.S.	- დაზუსტდეს ადგილზე - Verify on Site
მ.ს. C.	- მონოლითური სვეტი - Column
მ.რ. BM.	- მონოლითური რიგელი - Reinforced Concrete Beam
ს.დ. SH.W.	- სიხისტის დიაფრაგმა - Shear wall
მ.კ. R.C.W.	- მონოლითური კედელი - Reinforced Concrete wall
რ.კ. G.B.	- რანდკოჭი (ან როსტვერკის კოჭი) - Ground Beam
ხ. P.	- ხიმინჯი - Pile
წ.ს. S.F.	- წერტილოვანი საძირკველი - Spread Footing
ლ. საძ. C.F.	- ლენტური საძირკველი - Continuous Footing
ა.მ.კ. B.S.C.	- არმატურის მოც. კარკასი - Bar Space Cage
ხ.კ. P.R.C.	- ხიმინჯის კარკასი - Pile Reinforcement Cage
კ. C.R.	- კარკასი (სიბრტყითი) - Cage of Reinforcement
ბადე (ბ. -) MESH	- არმატურის ბადე - Rebar Mesh
პარაპეტი U.	- პარაპეტი - Upstand
ლ.ს. ST.C.	- ლითონის სვეტი - Steel Column
ლ.მ.კ. ST.G.	- ლითონის მთავარი კოჭი - Steel Girder
ლ.კ. ST.B.	- ლითონის კოჭი - Steel Beam
ლ.წ. ST.T.	- ლითონის წამწე - Steel Truss
ლ.ვ.კ. ST.V.B.	- ლითონის ვერტიკალური კავშირი - Steel Vertical Bracing
ლ.ჰ.კ. ST.H.B.	- ლითონის ჰორიზონტალური კავშირი - Steel Horizontal Bracing
შ.კ. C.B.	- შედგენილი კოჭი - Composite Beam
ჩ.დ. E.P.	- ჩასატანებელი დეტალი - Embedded Part

სამშენებლო ფაზების აბრივიატურა
Construction phases abbreviations

სქემატური დიზაინი - (S.D.)
Schematic Design

დიზაინის განვითარების სტ. - (D.D.)
Design Development

სატენდერო დოკუმენტაცია - (T.D.)
Tender Documentation

სამშენებლო დოკუმენტაცია - (C.D.)
Construction Documents

მშენებლობის ფაზა (ზედამხედველობა) - (C.P.)
Construction Phase

საერთო შენიშვნები :

1. ნახაზში შეტანილი ყველა ცვლილება უნდა შეთანხმდეს პროექტის ავტორთან.
2. შენობის საპროექტო ნული ±0.00=636.20 აბსოლუტურ ნიშნულს.
3. პროექტში ყველა ზომა მოცემულია მილიმეტრებში, ნიშნულები-მეტრებში.

შენიშვნები :

თარიღი Jun 20, 2023 წ.

კორექტირება

№	კორექტირება	თარიღი
1		
2		
3		
4		
5		
6		

მისამართი / Address

ქ. თბილისი; ს/კ 01.14.16.009.510

პროექტი / Project

ინდივიდუალური საცხოვრებელი სახლი

დამკვეთი / Client

შ.პ.ს. "ბიჯი"

თანამდებობა	გვარი	ხელმოწერა
დირექტორი	გ. ბენდელიანი	
არქიტექტორი	ი. გოგოხია	
კონსტრუქტორი	თ. მორალიშვილი	

E: TORNIKEMORALISHVILI@GMAIL.COM
M: +995 511 222 442

ფაილი/File: LEGEND

პროექტი/Project No 10V23

თარიღი/Date: Jun 20, 2023

სტადია/Status: C.D.

ფურცელი/Drawing No ა - 002

ფორმატი Paper Size A3

მასშტაბი Scale

ნახაზი/Drawing

პირობითი აღნიშვნები

1. ზოგადი

- ობ. მისამართი - ქ. თბილისი (ს.კ. 01.14.16.009.510)
- არქიტექტურული ნაწილი - შ.პ.ს. "ბიჯი"
- საინჟინრო გეოლოგია - შ.პ.ს. "გენგეო"
- დამკვეთი - შ.პ.ს. "ბიჯი"
- შენობა-ნაგებობის კლასი (#57_2009/03/24) - II

2. საინჟინრო გეოლოგია და დაფუძნების პირობები, ქვაბული

2.1 საძირკვლის ფუძედ მიჩნეული გრუნტის მახასიათებლები:

- დასახელება - ფენა N2 - გამოფიტული ქვიშაქვები და არგილიტები;
- საანგარიშო წინაღობა R_0=6.00 კგძ/სმ²; (60.00 ტ/მ²);
- კუთრი წონა ρ=2.28 ტ/მ³;
- დეფორმაციის მოდული E=50.0 მპა (500.00 კგძ/სმ²);
- შიგა ხახუნის კუთხე φ=27°;
- კუთრი შეჭიდულობა C=8.0 კპა (0.08 კგძ/სმ²);
- პუასონის კოეფიციენტი μ=0.27
- დასკვნა - მშენებლობისთვის გამოყოფილ უბანზე და მის ირგვლივ არ აღინიშნება საშიში გეოლოგიური პროცესები და მათი ჩასახვა არც მომავალშია მოსალოდნელი, იგი იმყოფება დამაკმაყოფილებელ საინჟინრო-გეოლოგიურ პირობებში;
- გრუნტის კატეგორია სეისმური თვისებების მიხედვით - II (ᲡᲜ 01.01.-09 ცხ.#1);
- გრუნტის წყალი - არ გამოვლენილა.
- ქვაბული - ქვაბულის გვერდების დამუშავება მოხდეს გრუნტების ბუნებრივი ქანობის კუთხით.

3. უსაფრთხოება

- მშენებლობის პროცესი წარიმართოს საქართველოს მთავრობის 2007 წლის 28 მარტის #62 დადგენილების მოთხოვნების შესაბამისად და მკაცრად იქნას დაცული უსაფრთხოების წესები.

4. მასალები

- მასალების ანტიკოროზიული და ხანძარსაწინააღმდეგო დაცვა - შესრულდეს ნორმების СНиП 2.01.02-85* და СНиП 2.03.11-85 მოთხოვნების შესაბამისად;
- ბეტონი - შენობის მზიდ კონსტრუქციებში გამოყენებულია ბეტონი კლასით - B25, საძირკვლის ქვეშ გამოყენებულია ბეტონის მომზადება B15 (ГОСТ 25192 - 2012);
- არმატურა - შენობის რკ.ბეტონის ელემენტებში გამოყენებულია არმატურა კლასით - A500C; A240C. (ДСТУ 3760-98); (საანგ. წინაღობა გაჭიმვაზე R_e=500 მპა)
- ხე - რეკომენდებულია ხის ელემენტებში გამოყენებული იყოს გამომშრალი მასალა (გამოშრობის 20%-ზე ნაკლები ტენიანობით), სასურველია დამუშავდეს წყალში ხსნადი ანტისეპტიკით და ხანძარმედეგი დაფარვით -ე.წ. ანტიპირენებით;
- საკედლე და სატიხრე მასალა - შენობის კონტურზე კედლების შევსება მოხდება მსუბუქი სამშენებლო ბლოკებით მარკით არანაკლებ M 50-ისა, მოცულობითი წონით არაუმეტეს 1200 კგ./მ³. ქვიშა-ცემენტის ხსნარზე, მარკით არანაკლებ M 50-ისა; წყობის ღერძულ გაჭიმვაზე დროებითი წინაღობის (ნორმალური შეჭიდულობის) სიდიდე უნდა იყოს არანაკლებ 1.2კგ.ძ/სმ²-სა
- ჰიდროიზოლაცია - შენობის ონსტრუქციები რომლებიც შეხებაში არის გრუნტთან დაიფაროს ჰიდროსაიზოლაციო შრით, (ჰიდროიზოლაციის ტიპი განისაზღვროს დამკვეთთან შეთანხმებით);
- სამშენებლო მასალების ხარისხის კონტროლი:
  - სამშენებლო მოედანზე აუცილებელია განხორციელდეს სამშენებლო მასალების სისტემატური კონტროლი. მშენებლობაზე შემოზიდულ მასალებს თან უნდა ახლდეს მწარმოებლის ხარისხის დამადასტურებელი დოკუმენტი (პასპორტი) რომელშიც მითითებული იქნება ტექნიკური მახასიათებლები, მაგ: მასალის სიმტკიცის ზღვარი, ყინვამედეგობის მაჩვენებელი და სხვა.
  - ბეტონის სამუშაოების წარმოებისას მშრალი და ცხელი კლიმატის პირობებში 25°C-ზე მეტი ჰაერის ტემპერატურისა და 50%-ზე ნაკლები ფარდობითი ტენიანობისას გამოყენებულ იქნას ცემენტები, რომელთა სამარკო სიმტკიცე არანაკლებ 20%-ით სჭარბობს ბეტონის საპროექტო მარკას.
  - ახლადჩაწყობილი ბეტონი დაცული უნდა იქნას მექანიკური დაზიანებისგან (და/ან ზემოქმედებისგან), მზის სხივების პირდაპირი მოხვედრისგან, ყინვისგან, ქარისგან. პროექტში მითითებული სიმტკიცის 75%-ის მიღწევამდე ბეტონის სტრუქტურა ადვილად იმსხვრევა, აქედან გამომდინარე აღნიშნული სიმტკიცის მირწევამდე აუცილებელია მკაცრად დაცული იქნას ტემპერატურის და ტენიანობის რეჟიმი;

5. კლიმატოლოგია და დატვირთვები

- ჩაყინვის სიღრმე - 0.00 მ (ᲡᲜ 01.05-08);
- ქარი - W_0 = 85 კგ/მ² (ᲡᲜ 1.0508);
- თოვლი - q = 50 კგ/მ² (ᲡᲜ 01.0508);
- სტატიკური მუდმივი - გადახურვის ფილა - 450 კგ/მ²; სახურავი - 350 კგ/მ²; კიბე - 250 კგ/მ²; პერიმეტრის ტიხრები 1400 კგ/მ;
- სტატიკური დროებითი - გადახურვის ფილა - 200 კგ/მ²; აივანი - 240 კგ/მ²; კიბე - 360 კგ/მ²; სახურავი - 150 კგ/მ² ;
- სეისმურობა - საქართველოს ტერიტორიის სეისმური საშიშროების რუქის მიხედვით ქ. თბილისი იმყოფება 8 ბ. სეისმურ ზონაში (სკალა MSK64), ჰორიზონტალური აჩქარება - 0.17 (სეისმურობის კოეფიციენტი);

6. მათ. მოდელირება (გაანგარიშება)

- «Lira - САПР 2021» პროგრამული კომპლექსის მეშვეობით, სასრული ელემენტების მეთოდის საფუძველზე. შენობის საანგარიშო მოდელი შედგენილია არქიტექტურული ნახაზების მიხედვით.
- გაანგარიშებაში მიღებულია შემდეგი დატვირთვები:
  - სტატიკური მუდმივი;
  - სტატიკური დროებითი ხანმოკლე;
  - სეისმური X მიმართულება;
  - სეისმური Y მიმართულება;
  - სეისმური Z მიმართულება;
- გათვალისწინებულია საკუთარი რხევების 26 ფორმა.
- სეისმური ზემოქმედების ანგარიშისას მასების მონაწილეობის ფაქტორი შეადგენს 91-92%;
- შენობის საკუთარი რხევის პერიოდები: T1=0.55 წმ. T2=0.46 წმ. T3=0.44 წმ.;
- საძირკვლის ძირზე საშუალო წნევა საანგარიშო დატვირთვათა ძირითადი შეხამებისას შეადგენს - 36.50 ტ/მ²;

7. შენობის აღწერილობა

- პირობითი საპროექტო ნიშნული 0.00 - არის პირველი სართულის იატაკის დონე და შეესაბამება აბსოლუტურ ნიშნულს გენგეომაზე 636.20
- კონსტრუქციული სქემა - შენობა ხისტკვანძებიან მონოლითური რკ.ბეტონის ჩარჩო-კავშიროვან სისტემას წარმოადგენს;
- სართულიანობა - 2 სართული, 2 მიწისზედა და უსარდაფი ;
- შენობის მიახლოებითი გაბარიტული ზომები - 17.30X12.40 მ. (ღერძებში), გეგმაში მართკუთხედი ფორმის;
- საძირკველი - მონოლითური წერტილოვანი საძირკველი, სისქეთ 50 (h) სმ; ხოლო ლენტური საძირკველი სისქით 30 სმ იატაკის დონეზე საძირკვლები შეკრულია რანდკოჭებით, კვეთი 20X50 & 30X50 (h) სმ;
- კონსტრუქციული ელემენტები (სართ. გადახურვის ფილა, სვეტი, რიგელი, ა.შ.)
  - სართულშუა გადახურვის ფილა - 18 სმ.
  - რიგელები - 20X50; 30X50; 75X50; 50X50; 20X60; & 40X60 (h) სმ.
  - სვეტები - 30X40; 30X50 & 40X40 სმ. მონ. გულარი - 20X30 სმ;
  - მონოლითური კედელი - 20 სმ სისქის
  - კიბე - მონოლითური საფეხურები, მარში სისქით 18 სმ.
  - პარაპეტი - მონოლითური სისქით 15 & 30 სმ; სიმაღლე 60; 40; 80 & 120 (h) სმ;
  - სახურავი - შენობის სახურავს წარმადგენს ე.წ. ბრტყელი გადახურვა;

8 შენიშვნები

- საძირკვლის ფუძე აუცილებელია მიიღოს ინჟ. გეოლოგმა.
- მიწის სამუშაოთა წარმოებისას დაცული უნდა იყოს СНиП 3.02.01-87 ЗЕМЛЯНЫЕ СООРУЖЕНИЯ,ОСНОВАНИЯ И ФУНДАМЕНТЫ 10.1÷10.5 პუნქტების მოთხოვნები;
- შენობის ღერძების დაკვალვა განხორციელდეს არქიტექტურული ნახაზების შესაბამისად;
- ნახაზებში აღმოჩენილი შეუსაბამობის, არქიტექტურულ ნახაზებთან შეუსაბამობის და/ან საინჟინრო-გეოლოგიური ნაწილის ადგილზე არსებულ სიტუაციასთან შეუსაბამობის შემთხვევაში - აუცილებლად ეცნობოს პროექტის ავტორს;
- არმატურების მოღუნვა განხორციელდეს ცივად დაცხელების გარეშე;
- თუ სამდე ბლოკის წყობის სიმაღლის და სიგანის ფარდობა (H/W) აღემატება 12-ს აუცილებელია შუალედური რკ.ბეტონის სარტყელის მოწყობა;

9. გამოყენებული ლიტერატურა

- (ᲡᲜ 01.01-09) - სეისმომედეგი მშენებლობა
- (ᲡᲜ 03.01-09) - ბეტონისა და რკინაბეტონის კონსტრუქციები
- (ᲡᲜ 02.01-08) - შენობების და ნაგებობების ფუძეები
- (ᲡᲜ 01.05-08) - სამშენებლო კლიმატოლოგია
- СНиП 2.01.07-85* _ Нагрузки и воздействия

საერთო შენიშვნები :

1. ნახაზში შეტანილი ყველა ცვლილება უნდა შეთანხმდეს პროექტის ავტორთან.
2. შენობის საპროექტო ნული ±0.00=636.20 აბსოლუტურ ნიშნულს.
3. პროექტში ყველა ზომა მოცემულია მილიმეტრებში, ნიშნულები-მეტრებში.

შენიშვნები :

თარიღი Jun 20, 2023 წ.

კორექტირება

№	კორექტირება	თარიღი
1		
2		
3		
4		
5		
6		

მისამართი / Address

ქ. თბილისი; ს/კ 01.14.16.009.510

პროექტი / Project

ინდივიდუალური საცხოვრებელი სახლი

დამკვეთი / Client

შ.პ.ს. "ბიჯი"

თანამდებობა	გვარი	ხელმოწერა
დირექტორი	გ. ბენდელიანი	
არქიტექტორი	ი. გოგოხია	
კონსტრუქტორი	თ. მორალიშვილი	

E: TORNIKEMORALISHVILI@GMAIL.COM

M: +995 511 222 442

ფაილი/File: EXPL.NOTE

პროექტი/Project No 10V23	ფორმატი Paper Size
თარიღი/Date: Jun 20, 2023	A3
სტადია/Status: C.D.	მასშტაბი Scale
ფურცელი/Drawing No კ - 003	

ნახაზი/Drawing

განმარტებითი ბარათი

სახლის ჯამური სპეციფიკაცია

კონსტრუქციის დასახელება	არმატურის კლასი								მთლიანად არმატურა კგ.	ბეტონი კლასით მ³	ბეტონი კლასით მ³
	A240C (ДСТУ 3760-98)		A500C (ДСТУ 3760-98)								
	Ø 8	სულ:	Ø 8	Ø 10	Ø 16	Ø 18	Ø 20	სულ:		B25	B15.0
საძირკველი	662	662	947	556	993	957	631	4084	4746	63	7
მონოლითური კედლები	4	4		177				177	181	2	
ფილა				6977	364			7341	7341	76	
სვეტი	773	773			596	639	1052	2287	3060	15	
რიგელი	1184	1184			1235	1962	711	3908	5092	28	
დიაფრაგმა	1	1		22	54			76	77	0.38	
კიბეები				220				220	220	3	
პარაპეტი	4	4	432					432	436	12	
ჯამი ∑	2627	2627	1379	7951	3243	3558	2394	18525	21152	199	7

საერთო შენიშვნები :

1. ნახაზში შეტანილი ყველა ცვლილება უნდა შეთანხმდეს პროექტის ავტორთან.
2. შენობის საპროექტო ნული ±0.00=636.20 აბსოლუტურ ნიშნულს.
3. პროექტში ყველა ზომა მოცემულია მილიმეტრებში, ნიშნულები-მეტრებში.

შენიშვნები :

თარიღი Jun 20, 2023 წ.

კორექტირება

№	კორექტირება	თარიღი
1		
2		
3		
4		
5		
6		

მისამართი / Address

ქ. თბილისი; ს/კ 01.14.16.009.510

პროექტი / Project

ინდივიდუალური საცხოვრებელი სახლი

დამკვეთი / Client

შ.პ.ს. "ბიჯი"

თანამდებობა	გვარი	ხელმოწერა
დირექტორი	გ. ბენდელიანი	
არქიტექტორი	ი. გოგოხია	
კონსტრუქტორი	თ. მორალიშვილი	

E: TORNIKEMORALISHVILI@GMAIL.COM
M: +995 511 222 442

ფაილი/File: TOTAL SUM

პროექტი/Project No 10V23

თარიღი/Date: Jun 20, 2023

სტადია/Status: C.D.

ფურცელი/Drawing No კ - 004

ფორმატი Paper Size A3

მასშტაბი Scale

ნახაზი/Drawing

მასალის ამოკრეფა საერთო ხარჯი

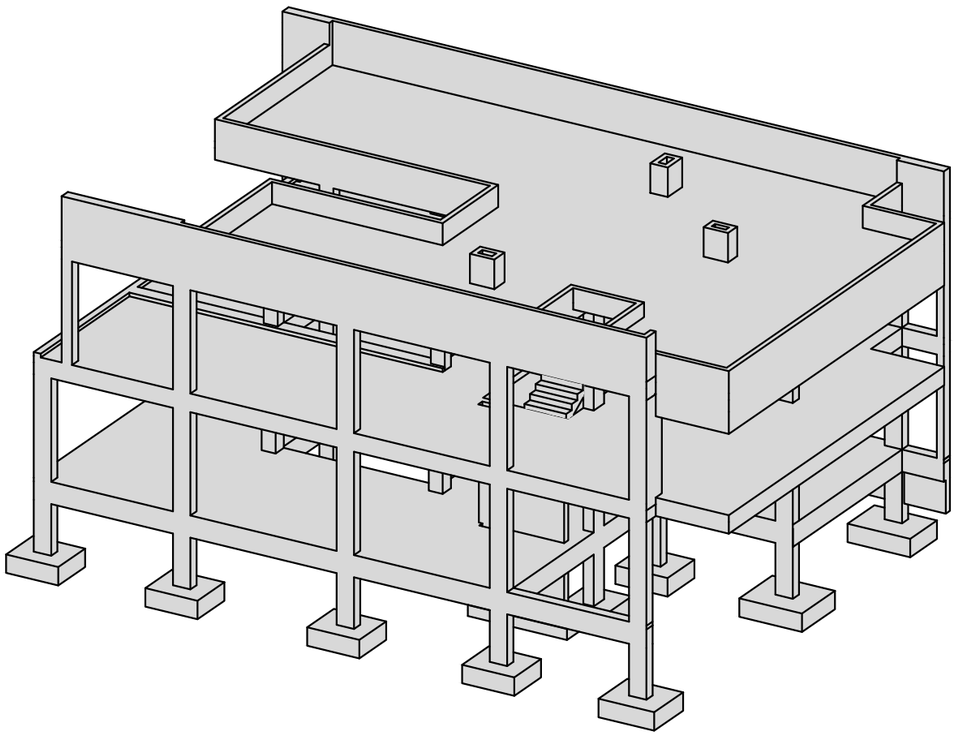

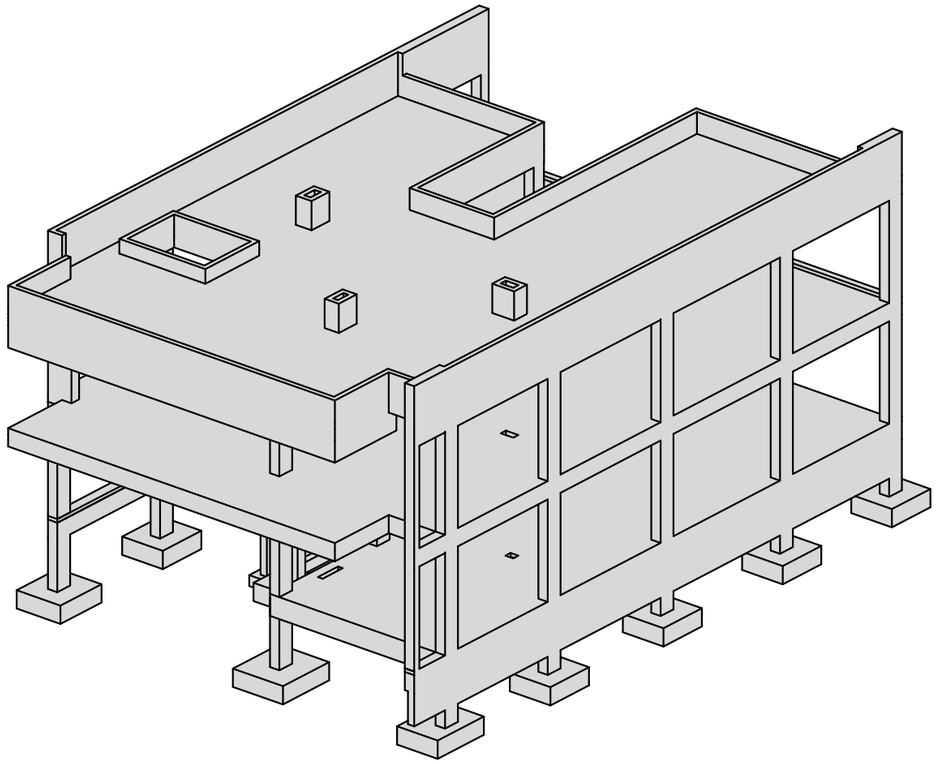

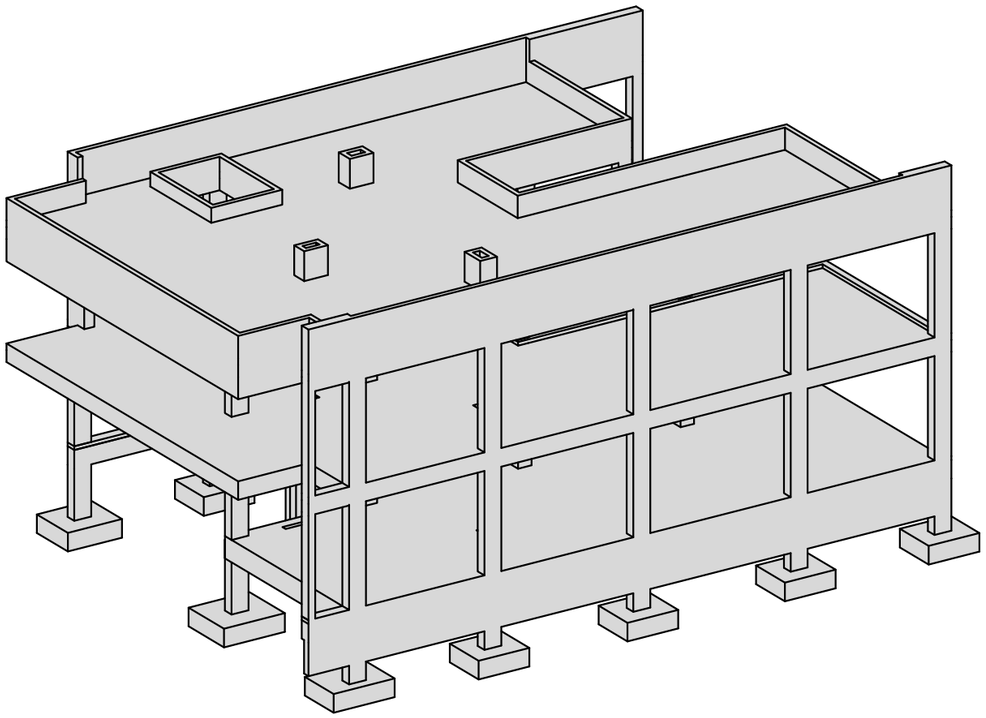

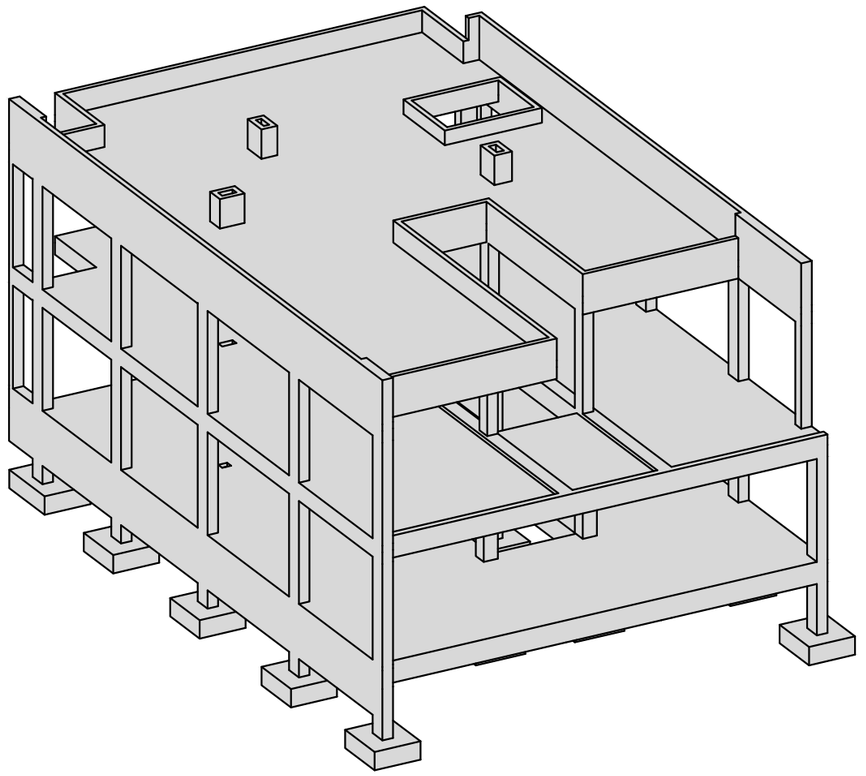

საერთო შენიშვნები :

1. ნახაზში შეტანილი ყველა ცვლილება უნდა შეთანხმდეს პროექტის ავტორთან.
2. შენობის საპროექტო ნული ±0.00=636.20 აბსოლუტურ ნიშნულს.
3. პროექტში ყველა ზომა მოცემულია მილიმეტრებში, ნიშნულები-მეტრებში.

შენიშვნები :

თარიღი Jun 20, 2023 წ.

კორექტირება

№	კორექტირება	თარიღი
1		
2		
3		
4		
5		
6		

მისამართი / Address

ქ. თბილისი; ს/კ 01.14.16.009.510

პროექტი / Project

ინდივიდუალური
საცხოვრებელი სახლი

დამკვეთი / Client

შ.პ.ს. "ბიჯი"

თანამდებობა	გვარი	ხელმოწერა
დირექტორი	გ. ბენდელიანი	
არქიტექტორი	ი. გოგოხია	
კონსტრუქტორი	თ. მორალიშვილი	

E: TORNIKEMORALISHVILI@GMAIL.COM
M: +995 511 222 442

ფაილი/File: 3D VIEW

პროექტი/Project No 10V23	ფორმატი Paper Size
თარიღი/Date: Jun 20, 2023	A3
სტადია/Status: C.D.	მასშტაბი Scale
ფურცელი/Drawing No ჯ - 005	

ნახაზი/Drawing

3D ხედები_I

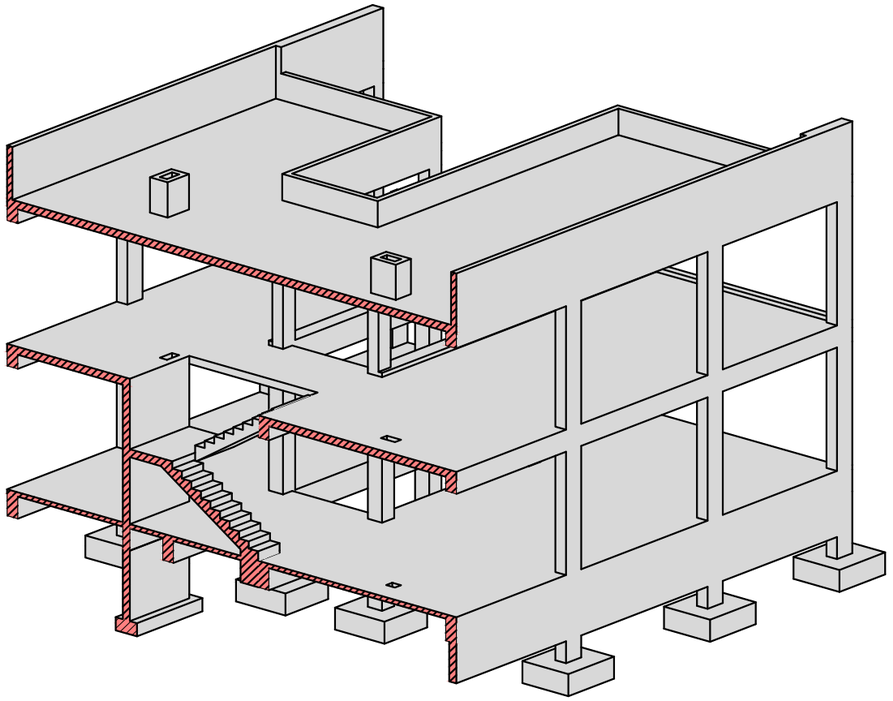

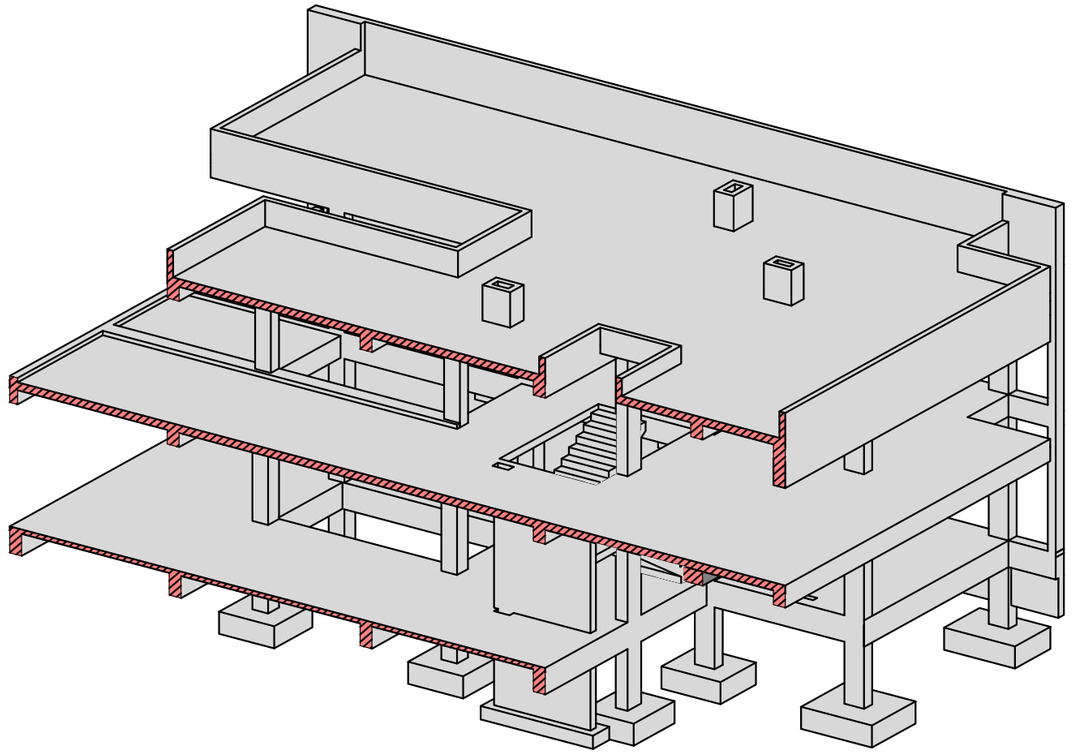

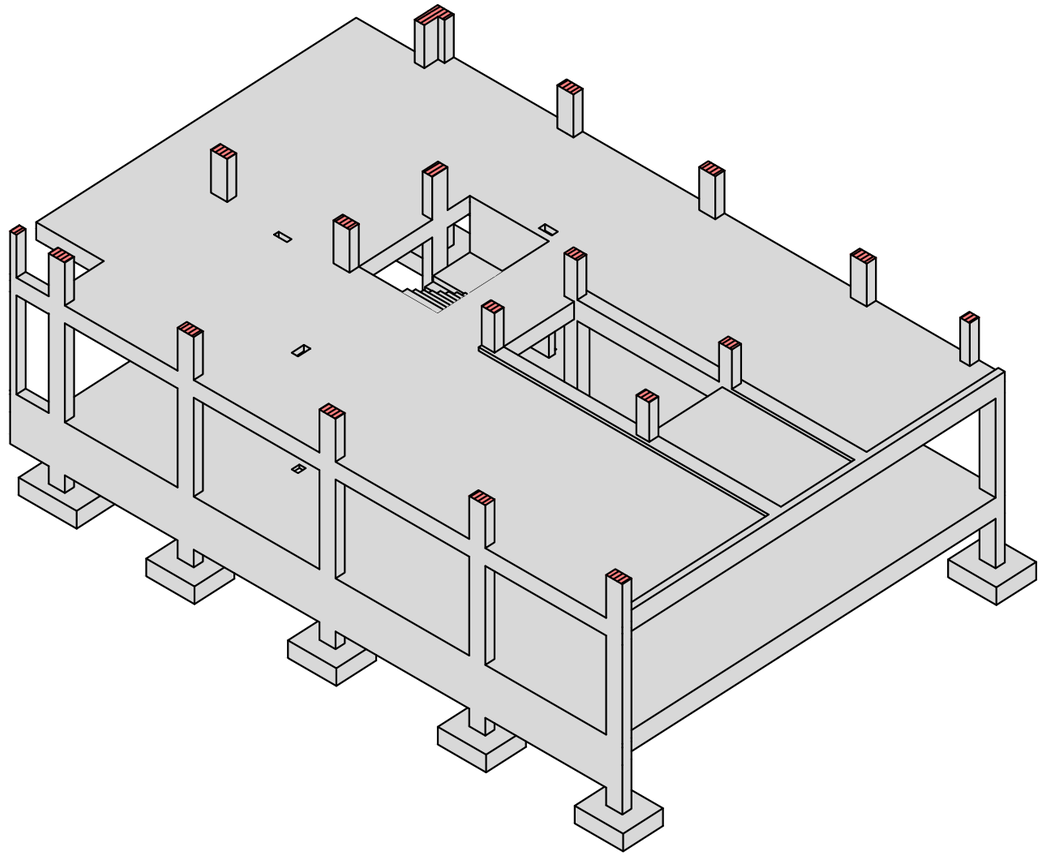

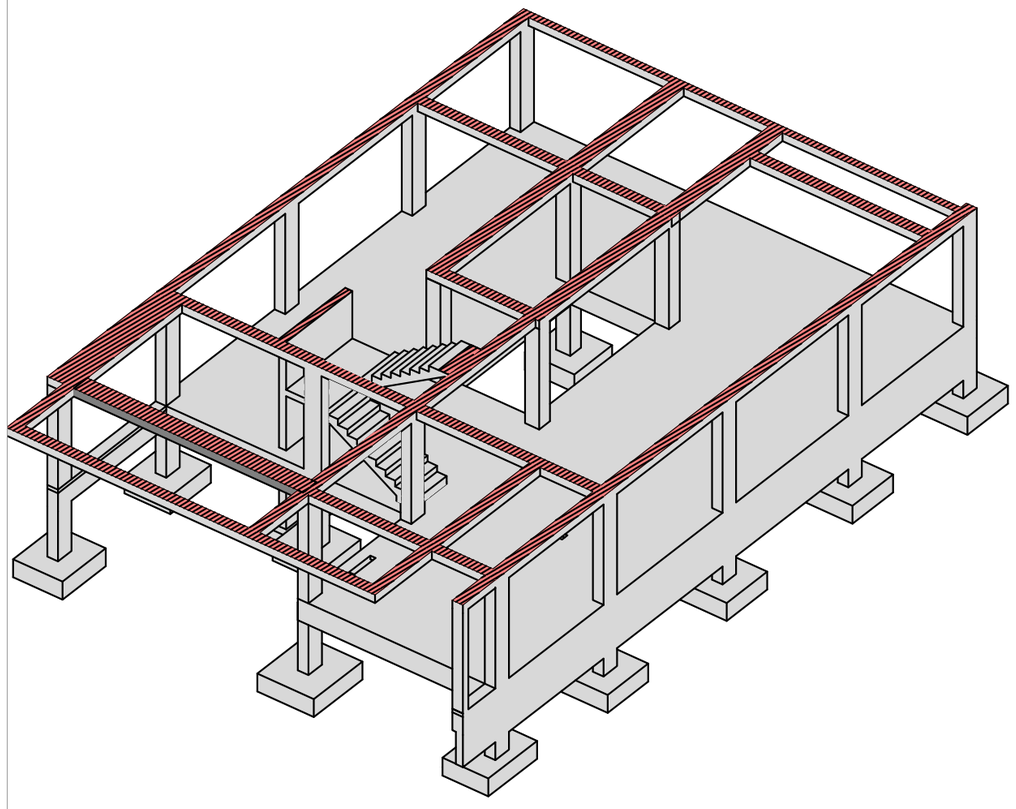

საერთო შენიშვნები :

1. ნახაზში შეტანილი ყველა ცვლილება უნდა შეთანხმდეს პროექტის ავტორთან.
2. შენობის საპროექტო ნული ±0.00=636.20 აბსოლუტურ ნიშნულს.
3. პროექტში ყველა ზომა მოცემულია მილიმეტრებში, ნიშნულები-მეტრებში.

შენიშვნები :

თარიღი Jun 20, 2023 წ.

კორექტირება

№	კორექტირება	თარიღი
1		
2		
3		
4		
5		
6		

მისამართი / Address

ქ. თბილისი; ს/კ 01.14.16.009.510

პროექტი / Project

ინდივიდუალური
საცხოვრებელი სახლი

დამკვეთი / Client

შ.პ.ს. "ბიჯი"

თანამდებობა	გვარი	ხელმოწერა
დირექტორი	გ. ბენდელიანი	
არქიტექტორი	ი. გოგოხია	
კონსტრუქტორი	თ. მორალიშვილი	

E: TORNIKEMORALISHVILI@GMAIL.COM

M: +995 511 222 442

ფაილი/File: 3D VIEW

პროექტი/Project No 10V23	ფორმატი Paper Size
თარიღი/Date: Jun 20, 2023	A3
სტადია/Status: C.D.	მასშტაბი Scale
ფურცელი/Drawing No კ - 006	

ნახაზი/Drawing

3D ხედები_II

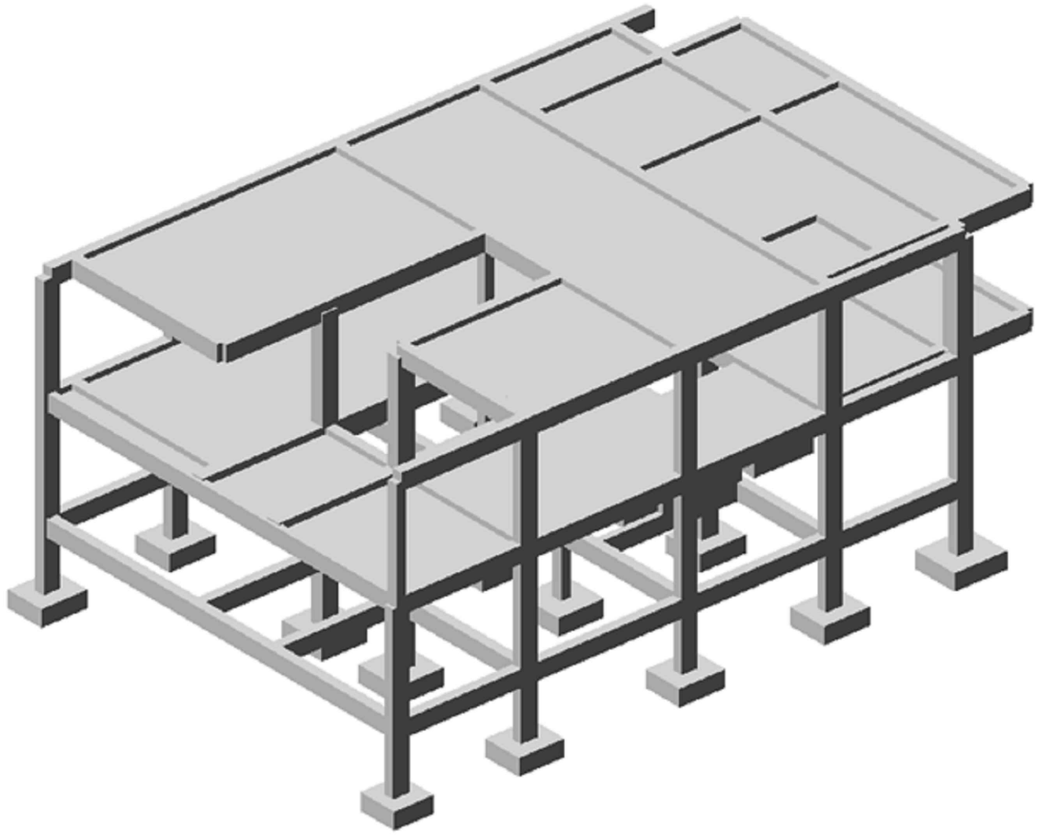

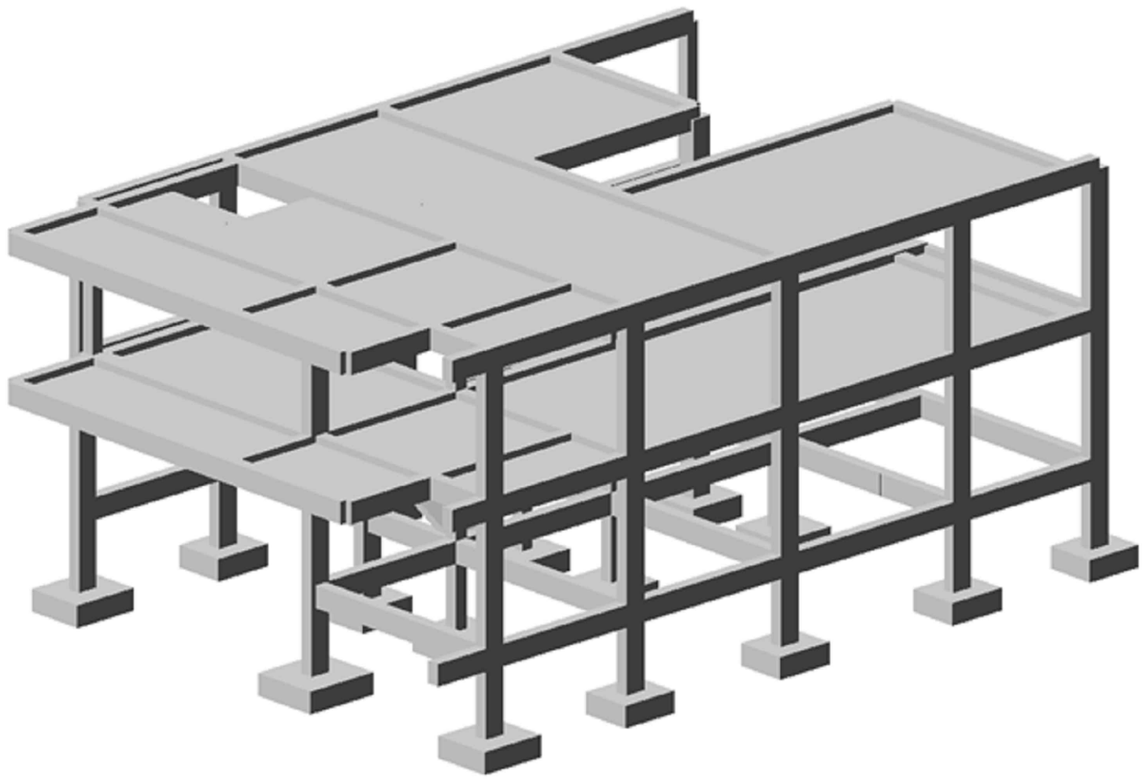

საერთო შენიშვნები :

1. ნახაზში შეტანილი ყველა ცვლილება უნდა შეთანხმდეს პროექტის ავტორთან.
2. შენობის საპროექტო ნული ±0.00=636.20 აბსოლუტურ ნიშნულს.
3. პროექტში ყველა ზომა მოცემულია მილიმეტრებში, ნიშნულები-მეტრებში.

შენიშვნები :

თარიღი Jun 20, 2023 წ.

კორექტირება

№	კორექტირება	თარიღი
1		
2		
3		
4		
5		
6		

მისამართი / Address

ქ. თბილისი; ს/კ 01.14.16.009.510

პროექტი / Project

ინდივიდუალური
საცხოვრებელი სახლი

დამკვეთი / Client

შ.პ.ს. "ბიჯი"

თანამდებობა	გვარი	ხელმოწერა
დირექტორი	გ. ბენდელიანი	
არქიტექტორი	ი. გოგოხია	
კონსტრუქტორი	თ. მორალიშვილი	

E: TORNIKEMORALISHVILI@GMAIL.COM
M: +995 511 222 442

ფაილი/File: CALCULATION 3D

პროექტი/Project No 10V23

თარიღი/Date: Jun 20, 2023

ფორმატი Paper Size A3

სტადია/Status: C.D.

მასშტაბი Scale

ფურცელი/Drawing No ჯ - 007

ნახაზი/Drawing

საანგარიშო მოდელის 3D ხედი

წერტილოვანი საძირკვლების განლაგების გეგმა
მ 1:100

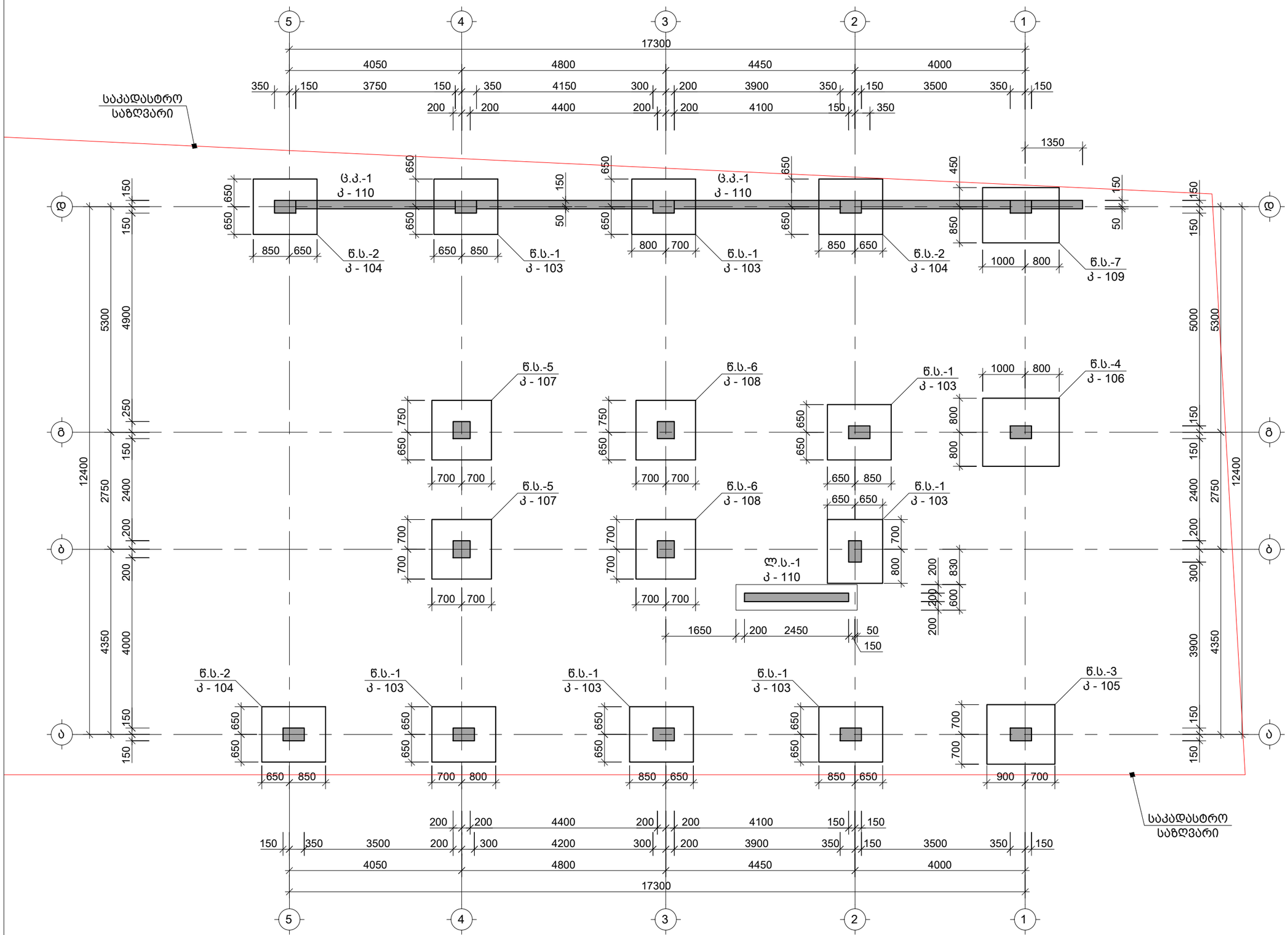

საერთო შენიშვნები :

1. ნახაზში შეტანილი ყველა ცვლილება უნდა შეთანხმდეს პროექტის ავტორთან.
2. შენობის საპროექტო ნული ±0.00=636.20 აბსოლუტურ ნიშნულს.
3. პროექტში ყველა ზომა მოცემულია მილიმეტრებში, ნიშნულები-მეტრებში.

შენიშვნები :

თარიღი Jun 20, 2023 წ.

კორექტირება

№	კორექტირება	თარიღი
1		
2		
3		
4		
5		
6		

მისამართი / Address

ქ. თბილისი; ს/კ 01.14.16.009.510

პროექტი / Project

ინდივიდუალური
საცხოვრებელი სახლი

დამკვეთი / Client

შ.პ.ს. "ბიჯი"

თანამდებობა	გვარი	ხელმოწერა
დირექტორი	გ. ბენდელიანი	
არქიტექტორი	ი. გოგოხია	
კონსტრუქტორი	თ. მორალიშვილი	

E: TORNIKEMORALISHVILI@GMAIL.COM

M: +995 511 222 442

ფაილი/File: FOUNDATION PLANE

პროექტი/Project No 10V23	ფორმატი Paper Size A3
თარიღი/Date: Jun 20, 2023	
სტადია/Status: C.D.	მასშტაბი Scale
ფურცელი/Drawing No კ - 100	

ნახაზი/Drawing

წერტილოვანი საძირკვლების განლაგების გეგმა

-0.100 ნ.-ზე რანდკოჭების განლაგების და დამატებითი არმირების სქემა
მ 1:100

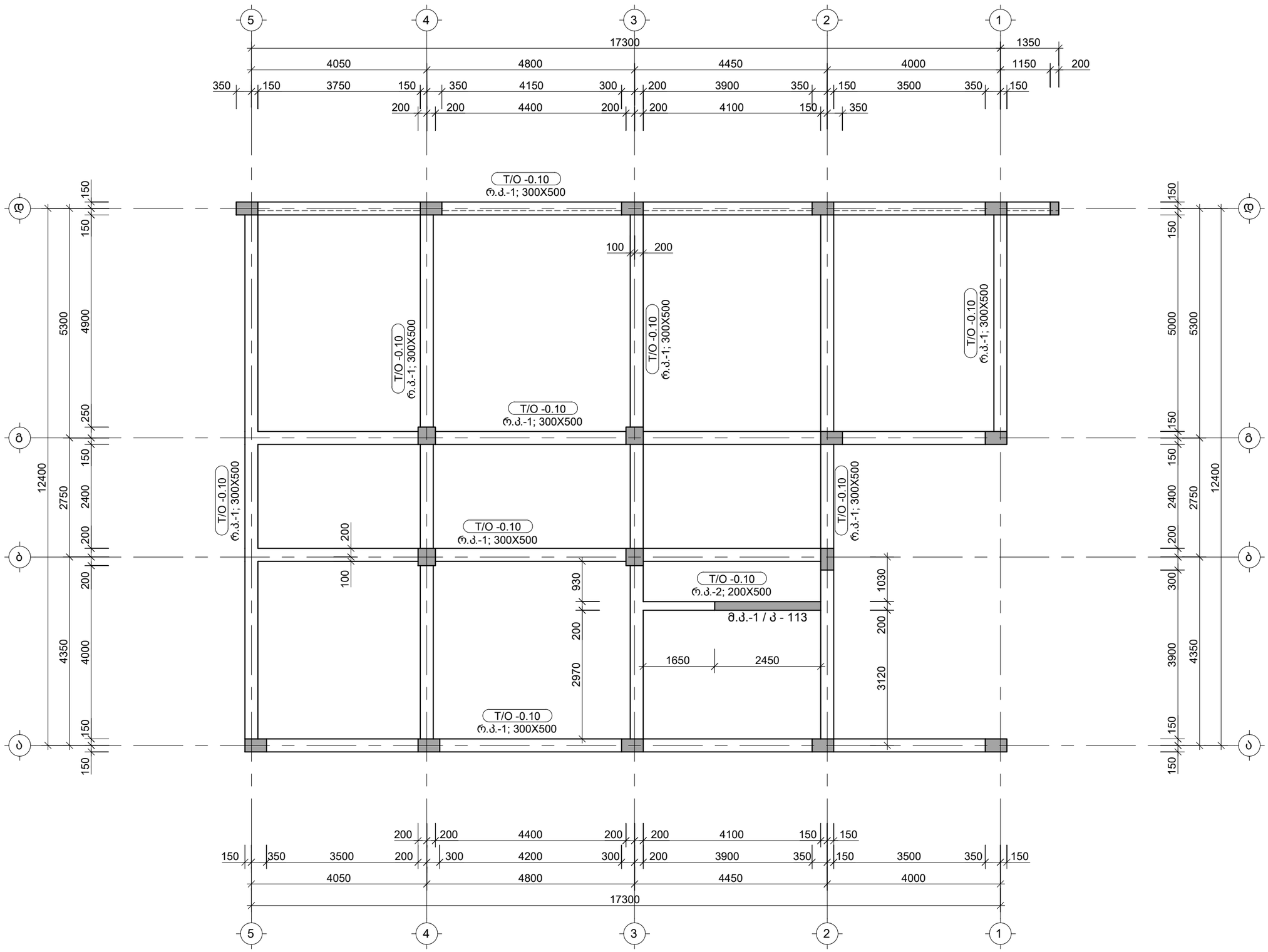

საერთო შენიშვნები :

1. ნახაზში შეტანილი ყველა ცვლილება უნდა შეთანხმდეს პროექტის ავტორთან.
2. შენობის საპროექტო ნული ±0.00=636.20 აბსოლუტურ ნიშნულს.
3. პროექტში ყველა ზომა მოცემულია მილიმეტრებში, ნიშნულები-მეტრებში.

შენიშვნები :

1. მონოლ. რანდკოჭი რ.კ.-1 იხ. კ - 111

თარიღი Jun 20, 2023 წ.

კორექტირება

№	კორექტირება	თარიღი
1		
2		
3		
4		
5		
6		

მისამართი / Address

ქ. თბილისი; ს/კ 01.14.16.009.510

პროექტი / Project

ინდივიდუალური
საცხოვრებელი სახლი

დამკვეთი / Client

შ.პ.ს. "ბიჯი"

თანამდებობა	გვარი	ხელმოწერა
დირექტორი	გ. ბენდელიანი	
არქიტექტორი	ი. გოგოხია	
კონსტრუქტორი	თ. მორალიშვილი	

E: TORNIKEMORALISHVILI@GMAIL.COM
M: +995 511 222 442

ფაილი/File: FOUNDATION PLANE

პროექტი/Project No 10V23

თარიღი/Date: Jun 20, 2023

სტადია/Status: C.D.

ფურცელი/Drawing No კ - 101

ფორმატი Paper Size A3

მასშტაბი Scale

ნახაზი/Drawing

-0.100 ნ.-ზე რანდკოჭების განლაგების და დამ. არმირების სქემა

0.000 ნ.-ზე მონოლითური იატაკის განლაგების გეგმა
მ 1:100

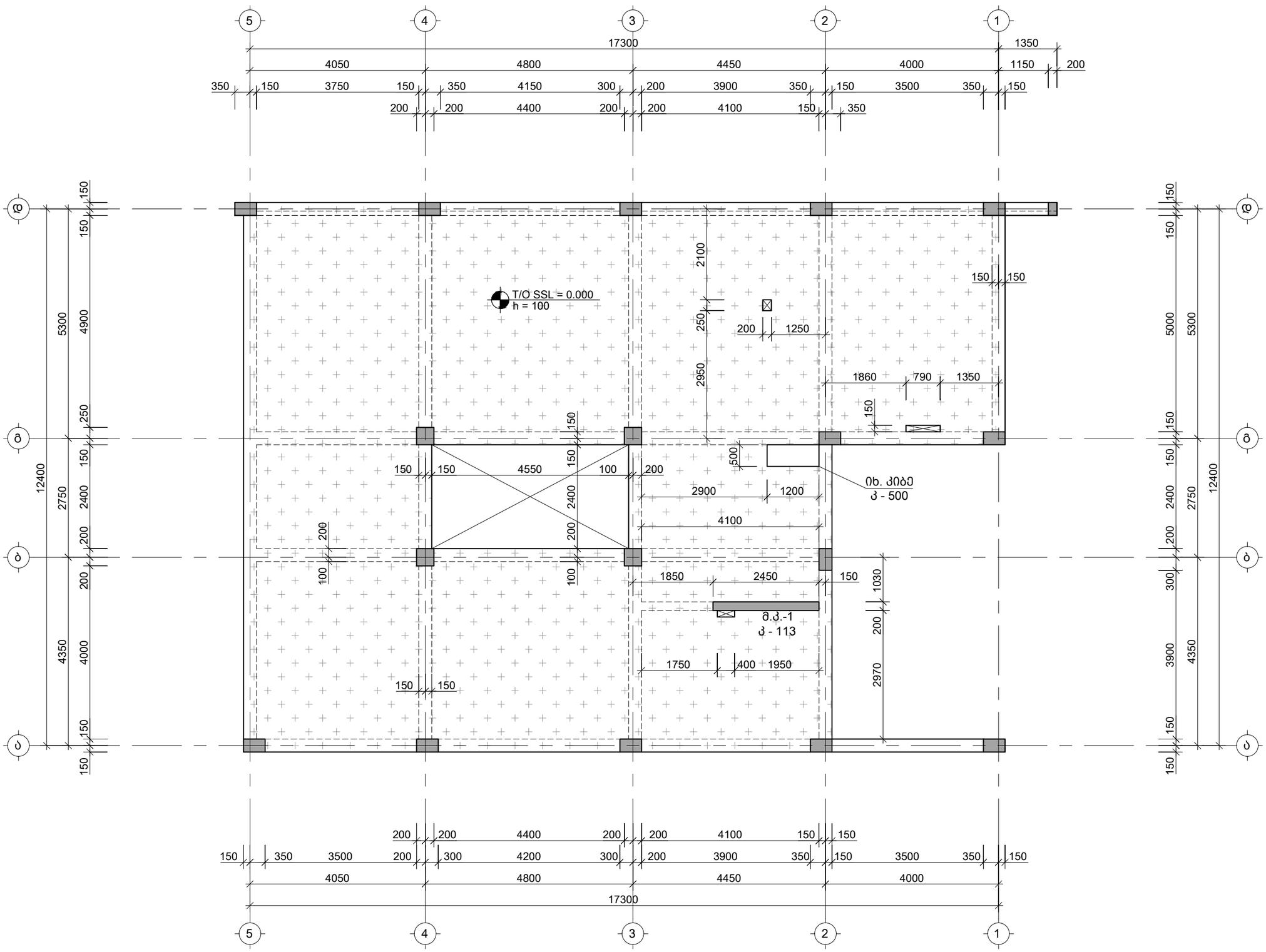

საერთო შენიშვნები :

1. ნახაზში შეტანილი ყველა ცვლილება უნდა შეთანხმდეს პროექტის ავტორთან.
2. შენობის საპროექტო ნული ±0.00=636.20 აბსოლუტურ ნიშნულს.
3. პროექტში ყველა ზომა მოცემულია მილიმეტრებში, ნიშნულები-მეტრებში.

შენიშვნები :

1. კვეთების მარკირება იხ. საყალიბე გეგმაზე კ - 111

თარიღი Jun 20, 2023 წ.

კორექტირება

№	კორექტირება	თარიღი
1		
2		
3		
4		
5		
6		

მისამართი / Address

ქ. თბილისი; ს/კ 01.14.16.009.510

პროექტი / Project

ინდივიდუალური
საცხოვრებელი სახლი

დამკვეთი / Client

შ.პ.ს. "ბიჯი"

თანამდებობა	გვარი	ხელმოწერა
დირექტორი	გ. ბენდელიანი	
არქიტექტორი	ი. გოგოხია	
კონსტრუქტორი	თ. მორალიშვილი	

E: TORNIKEMORALISHVILI@GMAIL.COM

M: +995 511 222 442

ფაილი/File: FOUNDATION PLANE

პროექტი/Project No 10V23

თარიღი/Date: Jun 20, 2023

სტადია/Status: C.D.

ფურცელი/Drawing No კ - 102

ფორმატი Paper Size A3

მასშტაბი Scale

ნახაზი/Drawing

0.000 ნ.-ზე მონოლითური იატაკის განლაგების გეგმა

წერტილოვან საძირკველი წ.ს.-1 / 7ც.
მ 1:25

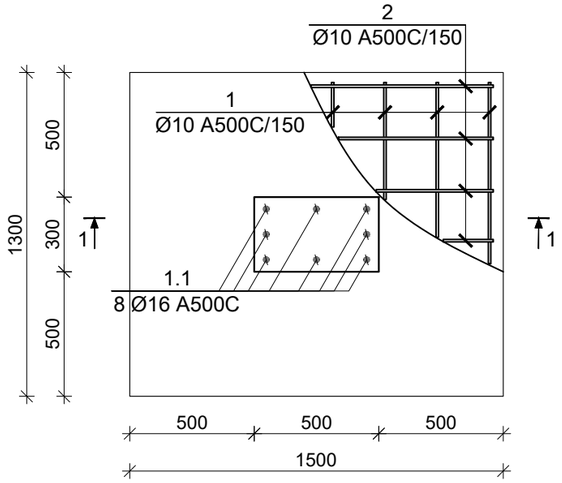

კვეთი A-A
მ 1:10

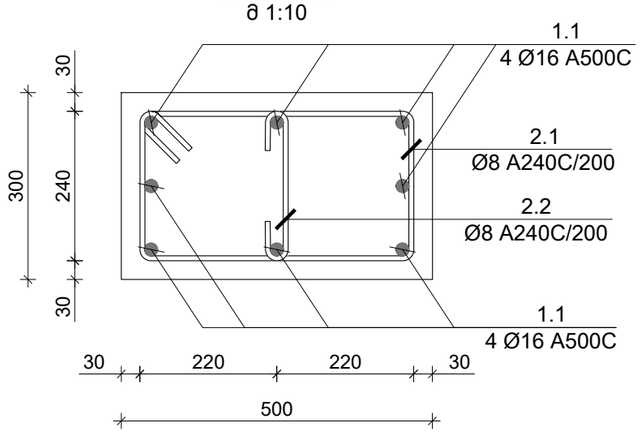

კვეთი 1-1
მ 1:25

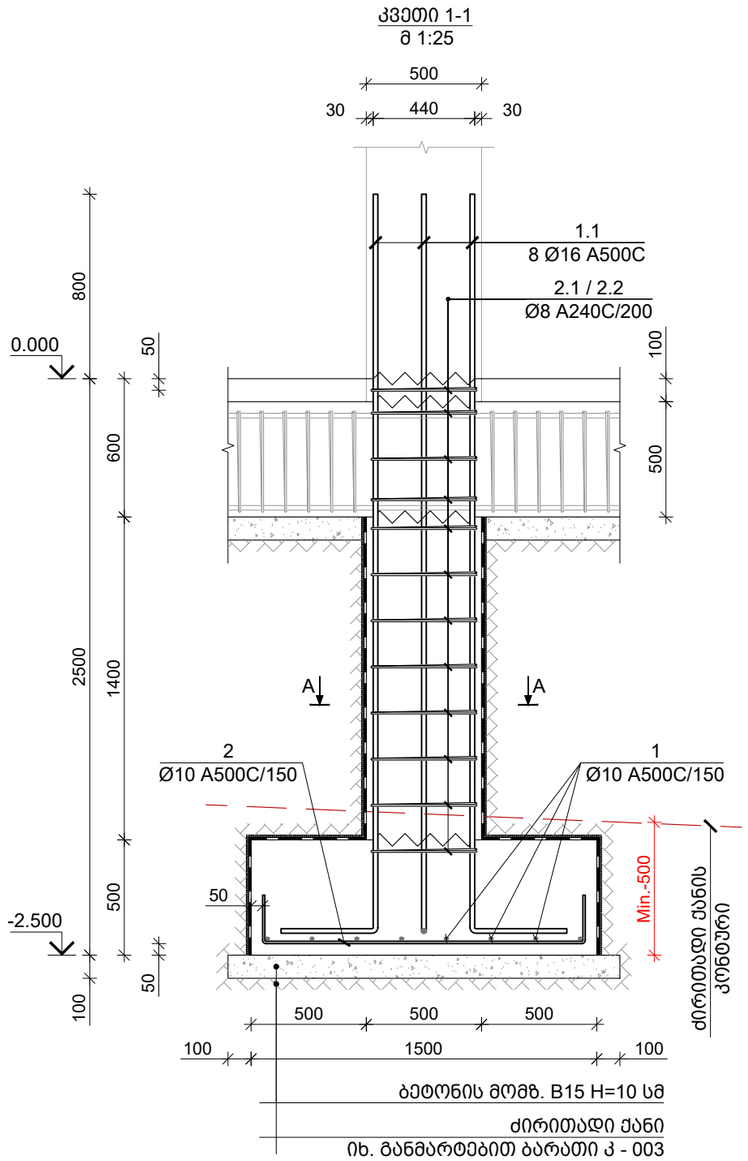

პოზ. N	ø [მმ]	ე ს კ ი ზ ი [მმ]	სიგრძე L [მმ]
1	Ø 10	200 / 1200 / 200	1600
2	Ø 10	200 / 1400 / 200	1800
1.1	Ø 16	3250 / 550	3800
2.1	Ø 8	440 / 100 / 100 / 240 / 240 / 440	1560
2.2	Ø 8	240 / 100 / 100	440

კონსტრ. დასახ.	ელემენტის დასახ.	პოზ. №	დიამეტრი ან კვეთი (მმ)		ერთეულის სიგრძე (მმ.)	რაოდენობა (ც.)	საერთო სიგრძე (მ.)	საერთო წონა (კმ.)
წერტილოვანი საძირკველი	წ.ს.-1	1	Ø 10	A500C	1600	10 X 7	112	69
		2	Ø 10	A500C	1800	9 X 7	109	67
		1.1	Ø 16	A500C	3800	8 X 7	213	336
		2.1	Ø 8	A240C	1560	12 X 7	131	52
		2.2	Ø 8	A240C	440	12 X 7	37	15
		მძიმე ბეტონი		B25	V =	1.2 X 7	= 8.30	მ³
		ბეტონის მომზადება		B15	V =	0.3 X 7	= 1.79	მ³

საერთო შენიშვნები :

1. ნახაზში შეტანილი ყველა ცვლილება უნდა შეთანხმდეს პროექტის ავტორთან.
2. შენობის საპროექტო ნული ±0.00=636.20 აბსოლუტურ ნიშნულს.
3. პროექტში ყველა ზომა მოცემულია მილიმეტრებში, ნიშნულები-მეტრებში.

შენიშვნები :

თარიღი Jun 20, 2023 წ.

კორექტირება

№	კორექტირება	თარიღი
1		
2		
3		
4		
5		
6		

მისამართი / Address

ქ. თბილისი; ს/კ 01.14.16.009.510

პროექტი / Project

ინდივიდუალური
საცხოვრებელი სახლი

დამკვეთი / Client

შ.პ.ს. "ბიჯი"

თანამდებობა	გვარი	ხელმოწერა
დირექტორი	გ. ბენდელიანი	
არქიტექტორი	ი. გოგოხია	
კონსტრუქტორი	თ. მორალიშვილი	

E: TORNIKEMORALISHVILI@GMAIL.COM
M: +995 511 222 442

ფაილი/File: FOUNDATION SECTION

პროექტი/Project No 10V23 — ფორმატი Paper Size A3

თარიღი/Date: Jun 20, 2023 — მასშტაბი Scale

სტადია/Status: C.D.

ფურცელი/Drawing No კ - 103

ნახაზი/Drawing

წერტილოვან საძირკველი წ.ს.-1

წერტილოვან საძირკველი წ.ს.-2 / 3ც.
მ 1:25

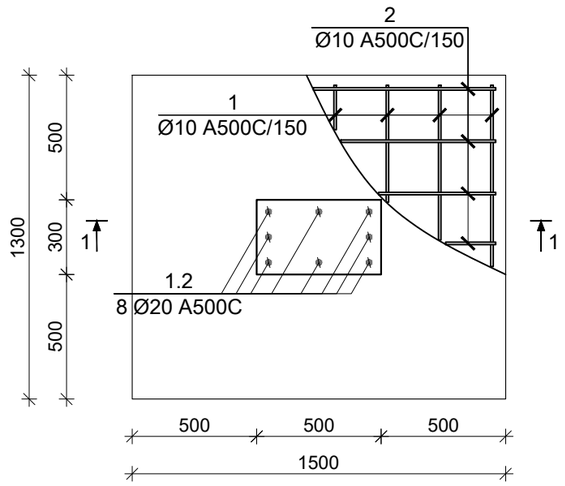

კვეთი A-A
მ 1:10

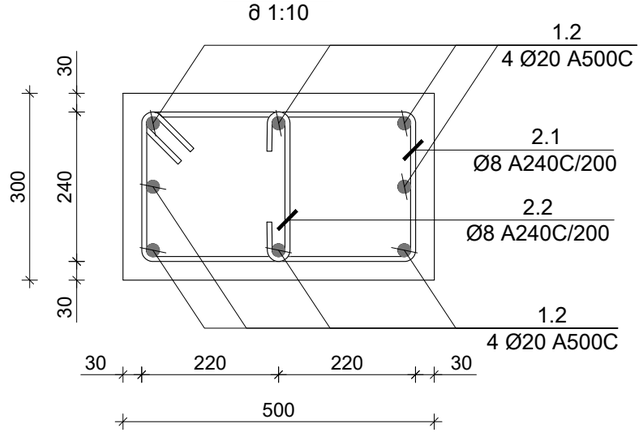

კვეთი 1-1
მ 1:25

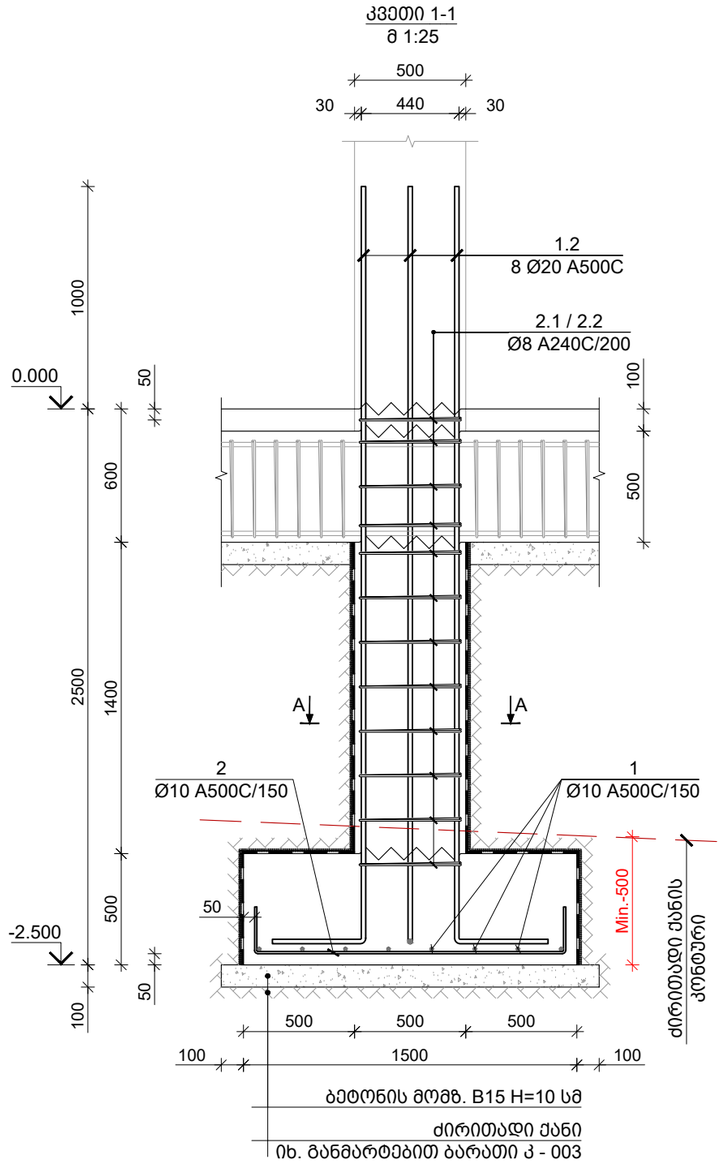

პოზ. N	ø [მმ]	ე ს კ ი ზ ი [მმ]	სიგრძე L [მმ]
1	Ø 10	200 / 1200 / 200	1600
2	Ø 10	200 / 1400 / 200	1800
1.2	Ø 20	3450 / 550	4000
2.1	Ø 8	440 / 240 / 100 / 100 / 240 / 440	1560
2.2	Ø 8	240 / 100 / 100	440

საერთო შენიშვნები :

1. ნახაზში შეტანილი ყველა ცვლილება უნდა შეთანხმდეს პროექტის ავტორთან.
2. შენობის საპროექტო ნული ±0.00=636.20 აბსოლუტურ ნიშნულს.
3. პროექტში ყველა ზომა მოცემულია მილიმეტრებში, ნიშნულები-მეტრებში.

შენიშვნები :

კონსტრ. დასახ.	ელემენტის დასახ.	პოზ. №	დიამეტრი ან კვეთი (მმ)	ერთეულის სიგრძე (მმ.)	რაოდენობა (ც.)	საერთო სიგრძე (მ.)	საერთო წონა (კგ.)
წერტილოვანი საძირკველი	წ.ს.-2	1	Ø 10 A500C	1600	10 X 3	48	30
		2	Ø 10 A500C	1800	9 X 3	47	29
		1.2	Ø 20 A500C	4000	8 X 3	96	237
		2.1	Ø 8 A240C	1560	12 X 3	56	22
		2.2	Ø 8 A240C	440	12 X 3	16	6
		მძიმე ბეტონი	B25	V =	1.2 X 3	=	3.56 მ³
		ბეტონის მომზადება	B15	V =	0.3 X 3	=	0.77 მ³

თარიღი Jun 20, 2023 წ.

კორექტირება

№	კორექტირება	თარიღი
1		
2		
3		
4		
5		
6		

მისამართი / Address

ქ. თბილისი; ს/კ 01.14.16.009.510

პროექტი / Project

ინდივიდუალური საცხოვრებელი სახლი

დამკვეთი / Client

შ.პ.ს. "ბიჯი"

თანამდებობა	გვარი	ხელმოწერა
დირექტორი	გ. ბენდელიანი	
არქიტექტორი	ი. გოგოხია	
კონსტრუქტორი	თ. მორალიშვილი	

E: TORNIKEMORALISHVILI@GMAIL.COM

M: +995 511 222 442

ფაილი/File: FOUNDATION SECTION

პროექტი/Project No 10V23

ფორმატი Paper Size A3

თარიღი/Date: Jun 20, 2023

სტადია/Status: C.D.

მასშტაბი Scale

ფურცელი/Drawing No კ - 104

ნახაზი/Drawing

წერტილოვან საძირკველი წ.ს.-2

წერტილოვან საძირკველი წ.ს.-3 / 1ც.
მ 1:25

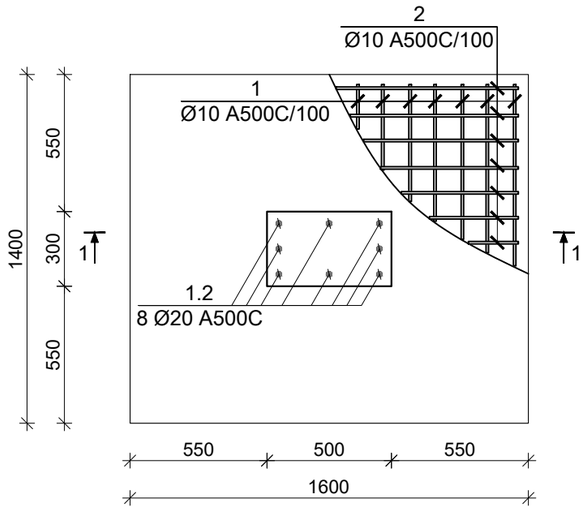

კვეთი A-A
მ 1:10

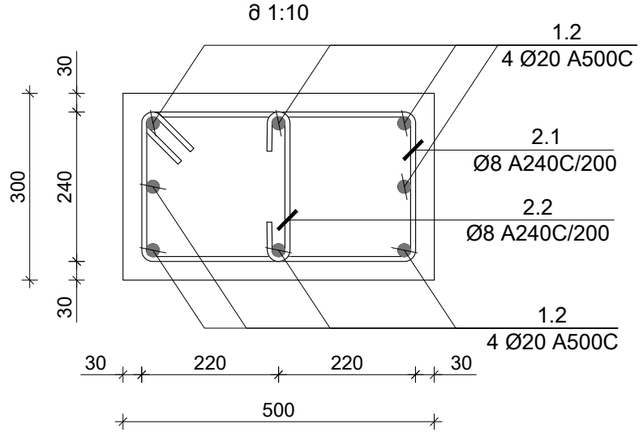

კვეთი 1-1
მ 1:25

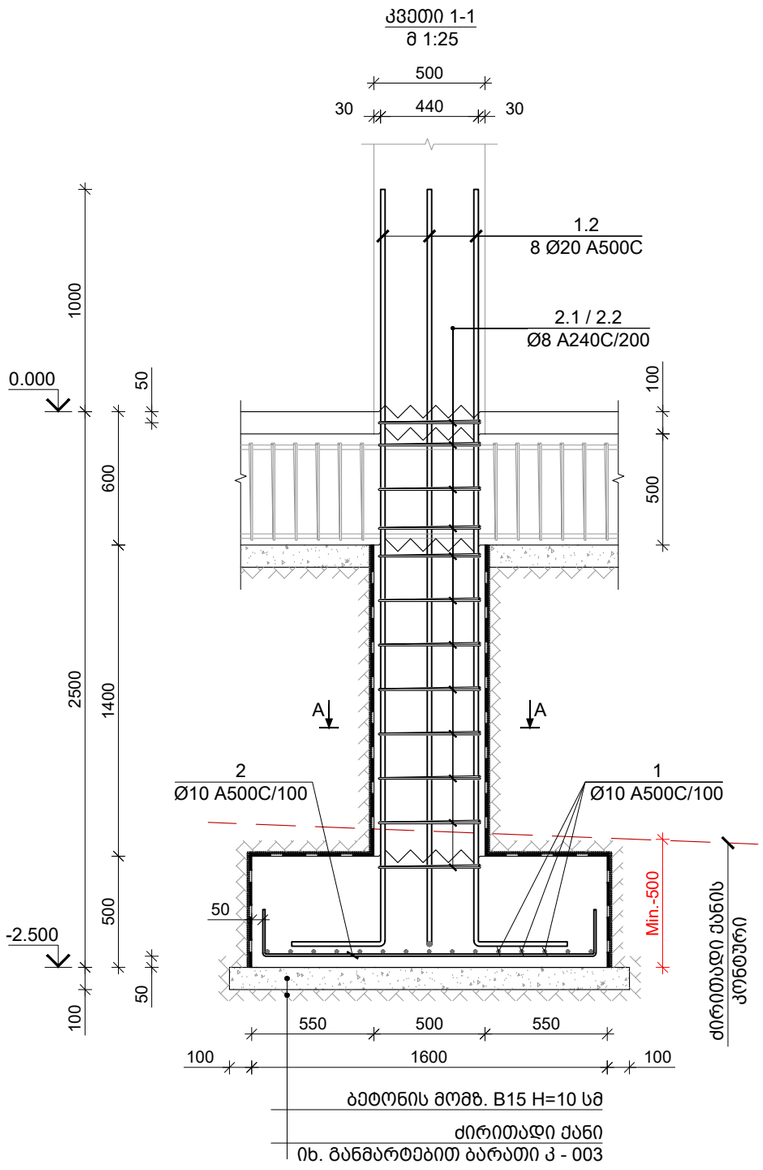

პოზ. N	ø [მმ]	ე ს კ ი ზ ი [მმ]	სიგრძე L [მმ]
1	ø 10	200 / 1300 / 200	1700
2	ø 10	200 / 1500 / 200	1900
1.2	ø 20	3450 / 550	4000
2.1	ø 8	440 / 240 / 100 / 100 / 240 / 440	1560
2.2	ø 8	240 / 100 / 100	440

კონსტრ. დასახ.	ელემენტის დასახ.	პოზ. №	დიამეტრი ან კვეთი (მმ)	ერთეულის სიგრძე (მმ.)	რაოდენობა (ც.)	საერთო სიგრძე (მ.)	საერთო წონა (კგ.)
წერტილოვანი საძირკველი	წ.ს.-3	1	ø 10 A500C	1700	16 X 1	27	17
		2	ø 10 A500C	1900	14 X 1	27	16
		1.2	ø 20 A500C	4000	8 X 1	32	79
		2.1	ø 8 A240C	1560	12 X 1	19	7
		2.2	ø 8 A240C	440	12 X 1	5	2
		მძიმე ბეტონი B25		V =	1.3 X 1	= 1.33 მ³	
		ბეტონის მომზადება B15		V =	0.3 X 1	= 0.29 მ³	

საერთო შენიშვნები :
1. ნახაზში შეტანილი ყველა ცვლილება უნდა შეთანხმდეს პროექტის ავტორთან.
2. შენობის საპროექტო ნული ±0.00=636.20 აბსოლუტურ ნიშნულს.
3. პროექტში ყველა ზომა მოცემულია მილიმეტრებში, ნიშნულები-მეტრებში.

შენიშვნები :

თარიღი Jun 20, 2023 წ.

კორექტირება

№	კორექტირება	თარიღი
1		
2		
3		
4		
5		
6		

მისამართი / Address

ქ. თბილისი; ს/კ 01.14.16.009.510

პროექტი / Project

ინდივიდუალური საცხოვრებელი სახლი

დამკვეთი / Client

შ.პ.ს. "ბიჯი"

თანამდებობა	გვარი	ხელმოწერა
დირექტორი	გ. ბენდელიანი	
არქიტექტორი	ი. გოგოხია	
კონსტრუქტორი	თ. მორალიშვილი	

E: TORNIKEMORALISHVILI@GMAIL.COM
M: +995 511 222 442

ფაილი/File: FOUNDATION SECTION
პროექტი/Project No 10V23
ფორმატი Paper Size A3
თარიღი/Date: Jun 20, 2023
სტადია/Status: C.D.
მასშტაბი Scale
ფურცელი/Drawing No კ - 105
ნახაზი/Drawing

წერტილოვან საძირკველი წ.ს.-3

წერტილოვან საძირკველი წ.ს.-4 / 1ც.
მ 1:25

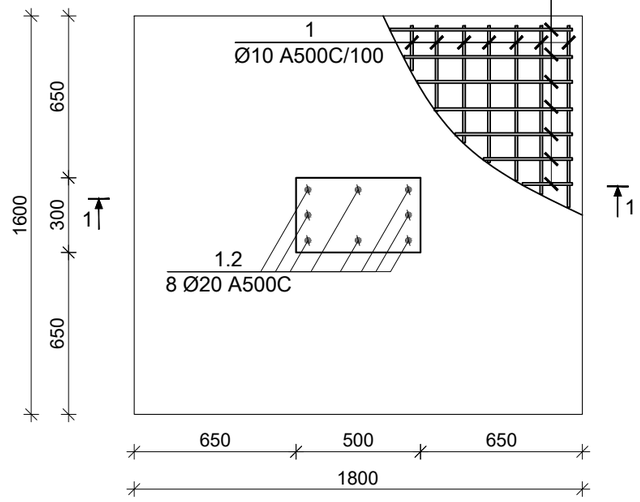

კვეთი A-A
მ 1:10

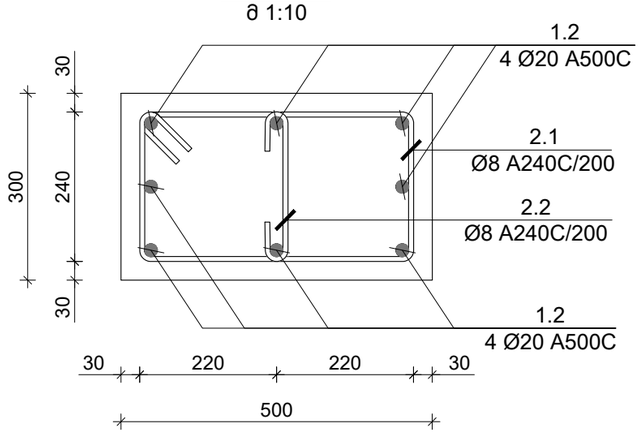

კვეთი 1-1
მ 1:25

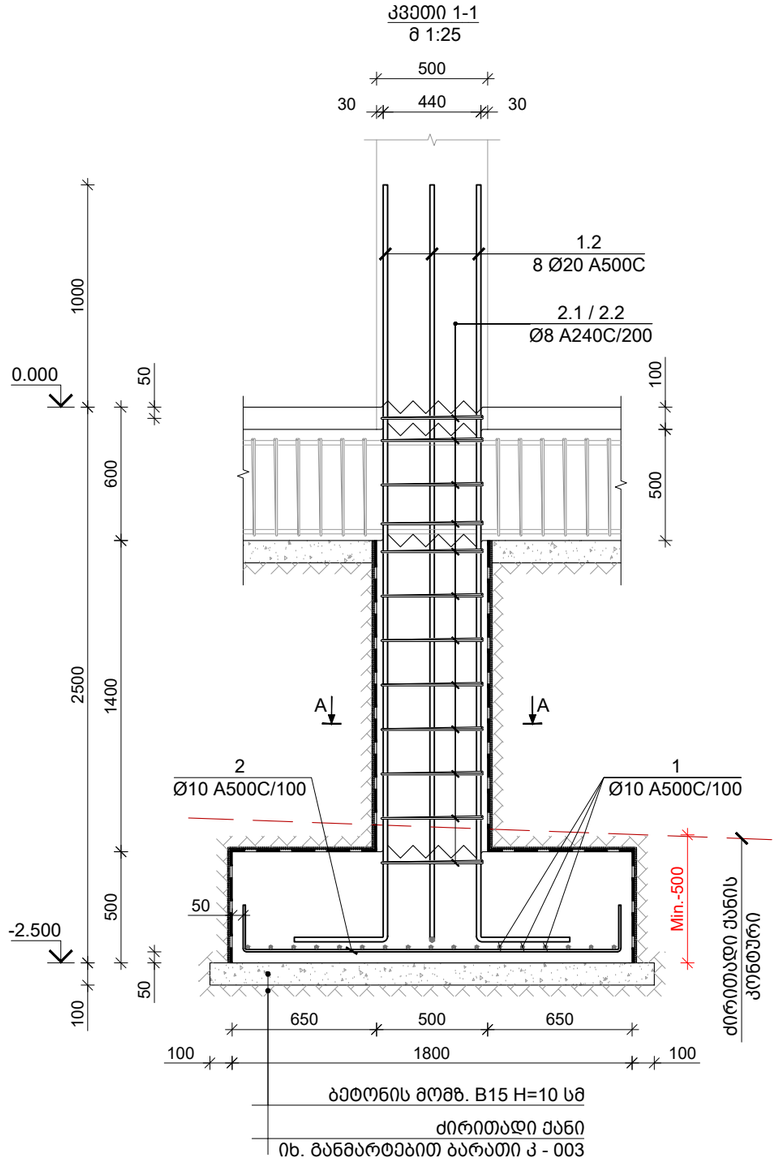

პოზ. N	ø [მმ]	ე ს კ ი ზ ი [მმ]	სიგრძე L [მმ]
1	Ø 10	200 / 1500 / 200	1900
2	Ø 10	200 / 1700 / 200	2100
1.2	Ø 20	3450 / 550	4000
2.1	Ø 8	440 / 240 / 100 / 100 / 240 / 440	1560
2.2	Ø 8	240 / 100 / 100	440

კონსტრ. დასახ.	ელემენტის დასახ.	პოზ. №	დიამეტრი ან კვეთი (მმ)	ერთეულის სიგრძე (მმ.)	რაოდენობა (ც.)	საერთო სიგრძე (მ.)	საერთო წონა (კგ.)
წერტილოვანი საძირკველი	წ.ს.-4	1	Ø 10 A500C	1900	18 X 1	34	21
		2	Ø 10 A500C	2100	16 X 1	34	21
		1.2	Ø 20 A500C	4000	8 X 1	32	79
		2.1	Ø 8 A240C	1560	12 X 1	19	7
		2.2	Ø 8 A240C	440	12 X 1	5	2
		მძიმე ბეტონი	B25	V =	1.7 X 1	=	1.65 მ³
		ბეტონის მომზადება	B15	V =	0.4 X 1	=	0.36 მ³

საერთო შენიშვნები :

1. ნახაზში შეტანილი ყველა ცვლილება უნდა შეთანხმდეს პროექტის ავტორთან.
2. შენობის საპროექტო ნული ±0.00=636.20 აბსოლუტურ ნიშნულს.
3. პროექტში ყველა ზომა მოცემულია მილიმეტრებში, ნიშნულები-მეტრებში.

შენიშვნები :

თარიღი Jun 20, 2023 წ.

კორექტირება

№	კორექტირება	თარიღი
1		
2		
3		
4		
5		
6		

მისამართი / Address

ქ. თბილისი; ს/კ 01.14.16.009.510

პროექტი / Project

ინდივიდუალური
საცხოვრებელი სახლი

დამკვეთი / Client

შ.პ.ს. "ბიჯი"

თანამდებობა	გვარი	ხელმოწერა
დირექტორი	გ. ბენდელიანი	
არქიტექტორი	ი. გოგოხია	
კონსტრუქტორი	თ. მორალიშვილი	

E: TORNIKEMORALISHVILI@GMAIL.COM
M: +995 511 222 442

ფაილი/File: FOUNDATION SECTION
პროექტი/Project No 10V23
ფორმატი Paper Size A3
თარიღი/Date: Jun 20, 2023
სტადია/Status: C.D.
მასშტაბი Scale
ფურცელი/Drawing No კ - 106
ნახაზი/Drawing
წერტილოვან საძირკველი წ.ს.-4

წერტილოვან საძირკველი წ.ს.-5 / 2ც.
მ 1:25

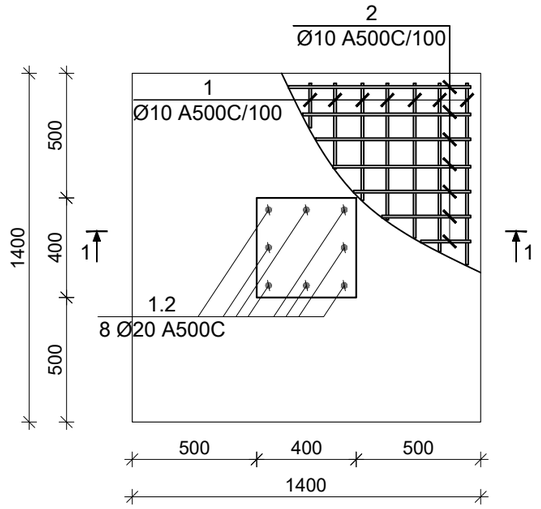

კვეთი A-A
მ 1:10

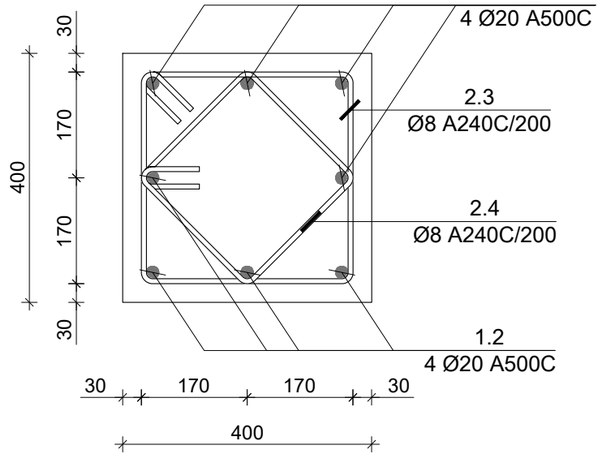

კვეთი 1-1
მ 1:25

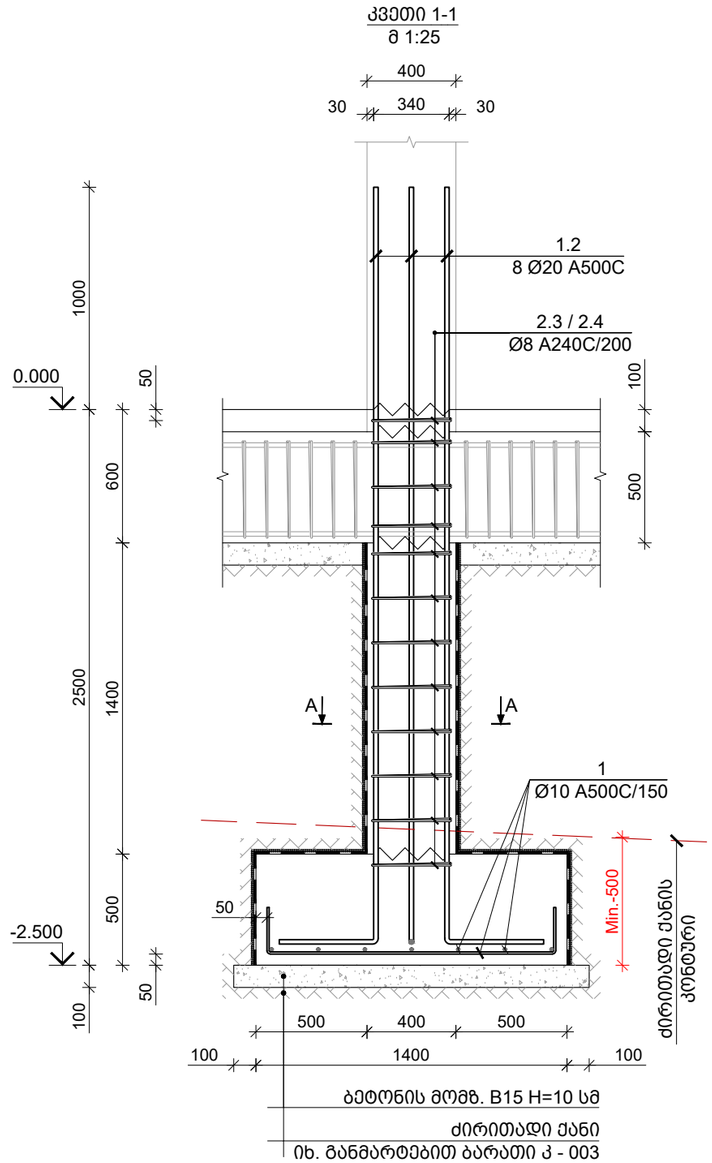

პოზ. N	ø [მმ]	ე ს კ ი ზ ი [მმ]	სიგრძე L [მმ]
1	Ø 10	200 / 1300 / 200	1700
1.2	Ø 20	3450 / 550	4000
2.3	Ø 8	340 / 100 / 100 / 340 / 340	1560
2.4	Ø 8	240 / 80 / 240 / 240 / 240	1120

კონსტრ. დასახ.	ელემენტის დასახ.	პოზ. №	დიამეტრი ან კვეთი (მმ)		ერთეულის სიგრძე (მმ.)	რაოდენობა (ც.)	საერთო სიგრძე (მ.)	საერთო წონა (კმ.)
წერტილოვანი საძირკველი	წ.ს.-5	1	Ø 10	A500C	1700	28 X 2	95	59
		1.2	Ø 20	A500C	4000	8 X 2	64	158
		2.3	Ø 8	A240C	1560	12 X 2	37	15
		2.4	Ø 8	A240C	1120	12 X 2	27	11
		მძიმე ბეტონი		B25	V =	1.2 X 2	= 2.41	მ³
		ბეტონის მომზადება		B15	V =	0.3 X 2	= 0.51	მ³

საერთო შენიშვნები :

1. ნახაზში შეტანილი ყველა ცვლილება უნდა შეთანხმდეს პროექტის ავტორთან.
2. შენობის საპროექტო ნული ±0.00=636.20 აბსოლუტურ ნიშნულს.
3. პროექტში ყველა ზომა მოცემულია მილიმეტრებში, ნიშნულები-მეტრებში.

შენიშვნები :

თარიღი Jun 20, 2023 წ.

კორექტირება

№	კორექტირება	თარიღი
1		
2		
3		
4		
5		
6		

მისამართი / Address

ქ. თბილისი; ს/კ 01.14.16.009.510

პროექტი / Project

ინდივიდუალური
საცხოვრებელი სახლი

დამკვეთი / Client

შ.პ.ს. "ბიჯი"

თანამდებობა	გვარი	ხელმოწერა
დირექტორი	გ. ბენდელიანი	
არქიტექტორი	ი. გოგოხია	
კონსტრუქტორი	თ. მორალიშვილი	

E: TORNIKEMORALISHVILI@GMAIL.COM
M: +995 511 222 442

ფაილი/File: FOUNDATION SECTION

პროექტი/Project No 10V23 — ფორმატი Paper Size A3

თარიღი/Date: Jun 20, 2023 — მასშტაბი Scale

სტადია/Status: C.D.

ფურცელი/Drawing No კ - 107

ნახაზი/Drawing

წერტილოვან საძირკველი წ.ს.-5

წერტილოვან საძირკველი წ.ს.-6 / 2ც.
მ 1:25

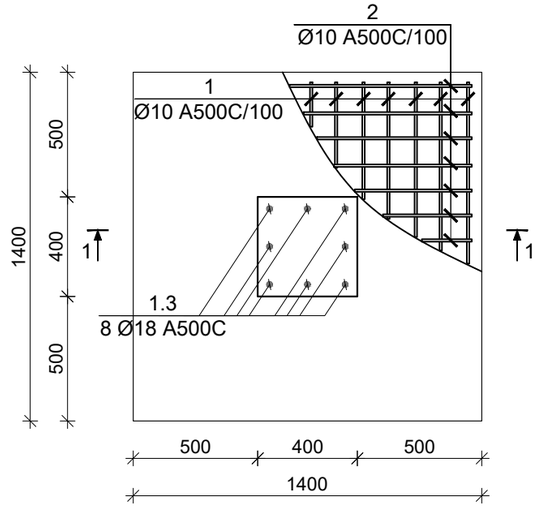

კვეთი A-A
მ 1:10

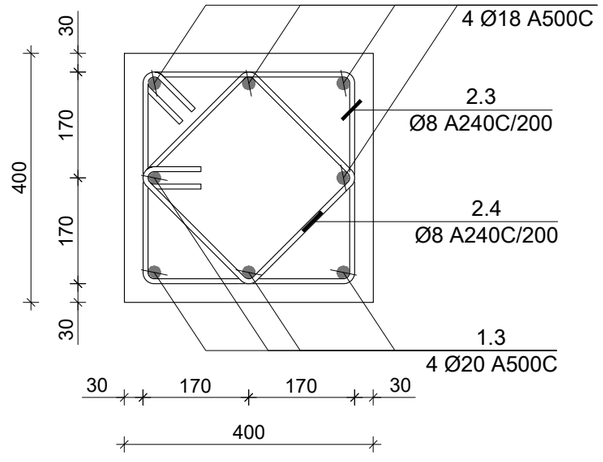

კვეთი 1-1
მ 1:25

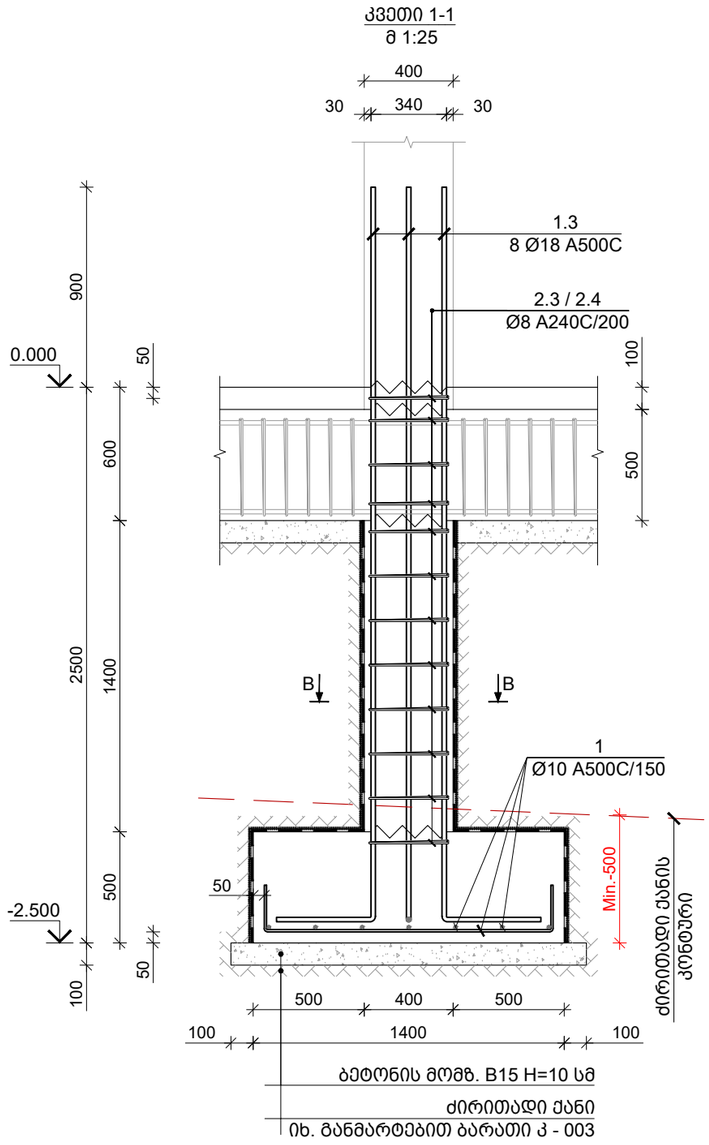

პოზ. N	ø [მმ]	ე ს კ ი ზ ი [მმ]	სიგრძე L [მმ]
1	Ø 10	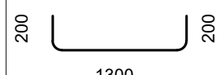	1700
1.3	Ø 18	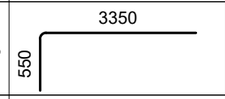	3900
2.3	Ø 8	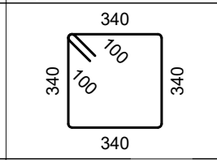	1560
2.4	Ø 8	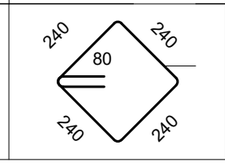	1120

კონსტრ. დასახ.	ელემენტის დასახ.	პოზ. №	დიამეტრი ან კვეთი (მმ)	ერთეულის სიგრძე (მმ.)	რაოდენობა (ც.)	საერთო სიგრძე (მ.)	საერთო წონა (კგ.)
წერტილოვანი საძირკველი	წ.ს.-6	1	Ø 10 A500C	1700	28 X 2	95	59
		1.3	Ø 18 A500C	3900	8 X 2	62	125
		2.3	Ø 8 A240C	1560	12 X 2	37	15
		2.4	Ø 8 A240C	1120	12 X 2	27	11
		მძიმე ბეტონი B25			V = 1.2 X 2 = 2.41 მ³		
		ბეტონის მომზადება B15			V = 0.3 X 2 = 0.51 მ³		

საერთო შენიშვნები :

1. ნახაზში შეტანილი ყველა ცვლილება უნდა შეთანხმდეს პროექტის ავტორთან.
2. შენობის საპროექტო ნული ±0.00=636.20 აბსოლუტურ ნიშნულს.
3. პროექტში ყველა ზომა მოცემულია მილიმეტრებში, ნიშნულები-მეტრებში.

შენიშვნები :

თარიღი Jun 20, 2023 წ.

კორექტირება

№	კორექტირება	თარიღი
1		
2		
3		
4		
5		
6		

მისამართი / Address

ქ. თბილისი; ს/კ 01.14.16.009.510

პროექტი / Project

ინდივიდუალური
საცხოვრებელი სახლი

დამკვეთი / Client

შ.პ.ს. "ბიჯი"

თანამდებობა	გვარი	ხელმოწერა
დირექტორი	გ. ბენდელიანი	
არქიტექტორი	ი. გოგოხია	
კონსტრუქტორი	თ. მორალიშვილი	

E: TORNIKEMORALISHVILI@GMAIL.COM
M: +995 511 222 442

ფაილი/File: FOUNDATION SECTION
პროექტი/Project No 10V23
თარიღი/Date: Jun 20, 2023
სტადია/Status: C.D.
ფურცელი/Drawing No კ - 108
ფორმატი Paper Size A3
მასშტაბი Scale
ნახაზი/Drawing

წერტილოვან საძირკველი წ.ს.-6

წერტილოვან საძირკველი წ.ს.-7 / 1ც.
მ 1:25

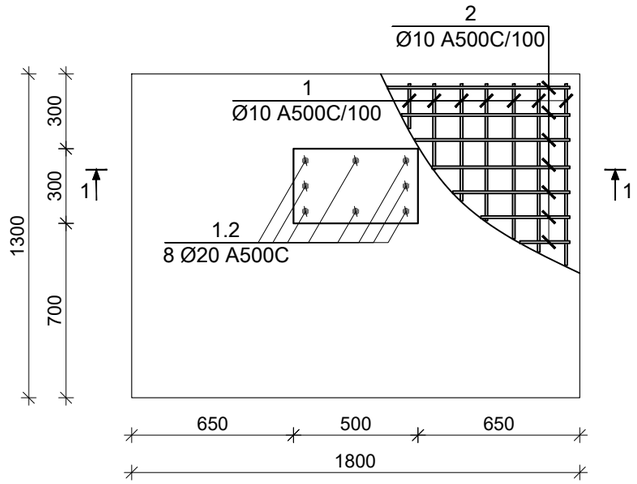

კვეთი A-A
მ 1:10

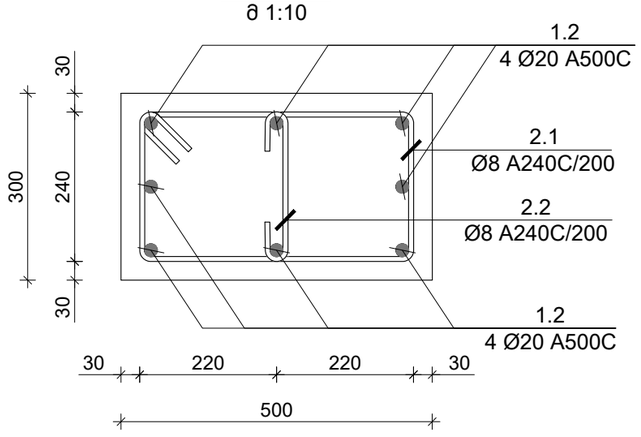

კვეთი 1-1
მ 1:25

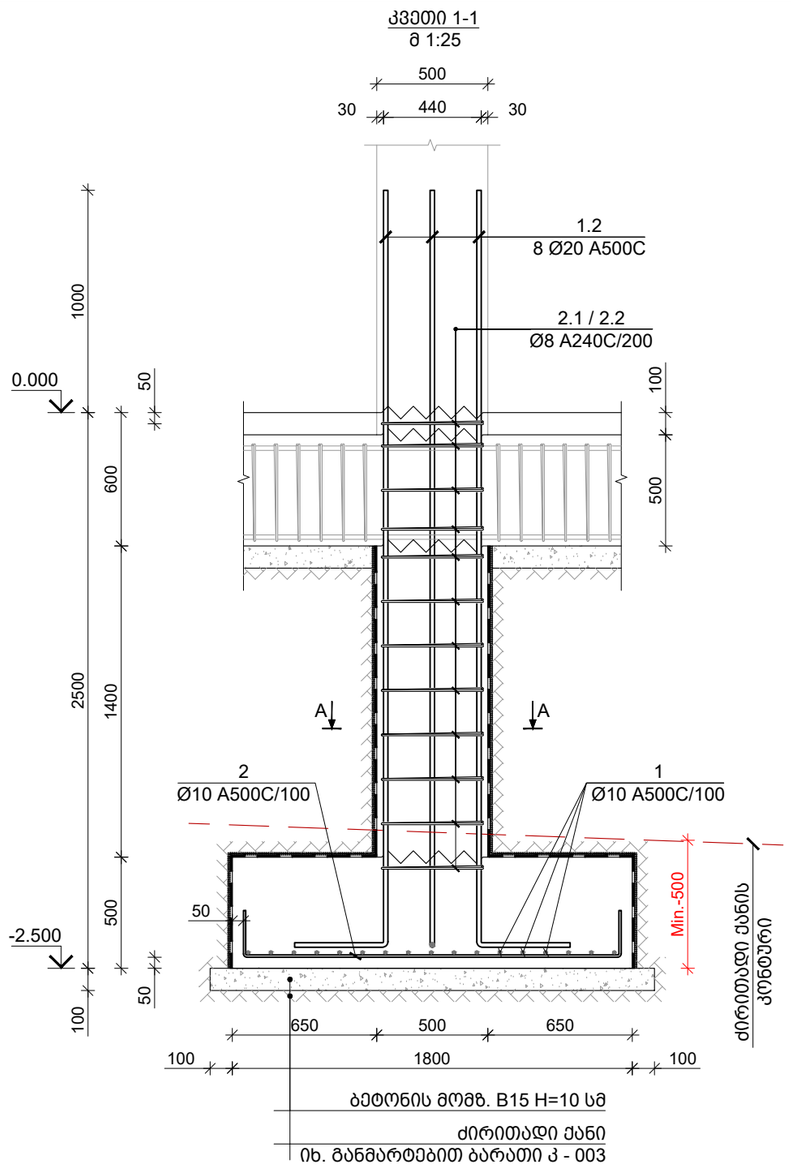

პოზ. N	ø [მმ]	ე ს კ ი ზ ი [მმ]	სიგრძე L [მმ]
1	Ø 10	200 — 1200 — 200	1600
2	Ø 10	200 — 1700 — 200	2100
1.2	Ø 20	3450 / 550	4000
2.1	Ø 8	440 / 240 / 100 / 100 / 440	1560
2.2	Ø 8	240 / 100 — 100	440

კონსტრ. დასახ.	ელემენტის დასახ.	პოზ. №	დიამეტრი ან კვეთი (მმ)		ერთეულის სიგრძე (მმ.)	რაოდენობა (ც.)	საერთო სიგრძე (მ.)	საერთო წონა (კგ.)
წერტილოვანი საძირკველი	წ.ს.-7	1	Ø 10	A500C	1600	18 X 1	29	18
		2	Ø 10	A500C	2100	13 X 1	27	17
		1.2	Ø 20	A500C	4000	8 X 1	32	79
		2.1	Ø 8	A240C	1560	12 X 1	19	7
		2.2	Ø 8	A240C	440	12 X 1	5	2
		მძიმე ბეტონი		B25	V =	1.4 X 1	= 1.38	მ³
		ბეტონის მომზადება		B15	V =	0.3 X 1	= 0.30	მ³

საერთო შენიშვნები :
1. ნახაზში შეტანილი ყველა ცვლილება უნდა შეთანხმდეს პროექტის ავტორთან.
2. შენობის საპროექტო ნული ±0.00=636.20 აბსოლუტურ ნიშნულს.
3. პროექტში ყველა ზომა მოცემულია მილიმეტრებში, ნიშნულები-მეტრებში.

შენიშვნები :

თარიღი Jun 20, 2023 წ.

კორექტირება

№	კორექტირება	თარიღი
1		
2		
3		
4		
5		
6		

მისამართი / Address

ქ. თბილისი; ს/კ 01.14.16.009.510

პროექტი / Project

ინდივიდუალური
საცხოვრებელი სახლი

დამკვეთი / Client

შ.პ.ს. "ბიჯი"

თანამდებობა	გვარი	ხელმოწერა
დირექტორი	გ. ბენდელიანი	
არქიტექტორი	ი. გოგოხია	
კონსტრუქტორი	თ. მორალიშვილი	

E: TORNIKEMORALISHVILI@GMAIL.COM
M: +995 511 222 442

ფაილი/File: FOUNDATION SECTION

პროექტი/Project No 10V23

ფორმატი Paper Size A3

თარიღი/Date: Jun 20, 2023

სტადია/Status: C.D.

მასშტაბი Scale

ფურცელი/Drawing No კ - 109

ნახაზი/Drawing

წერტილოვან საძირკველი წ.ს.-7

ლენტური საძირკველი ლ.ს.-1
მ 1:20

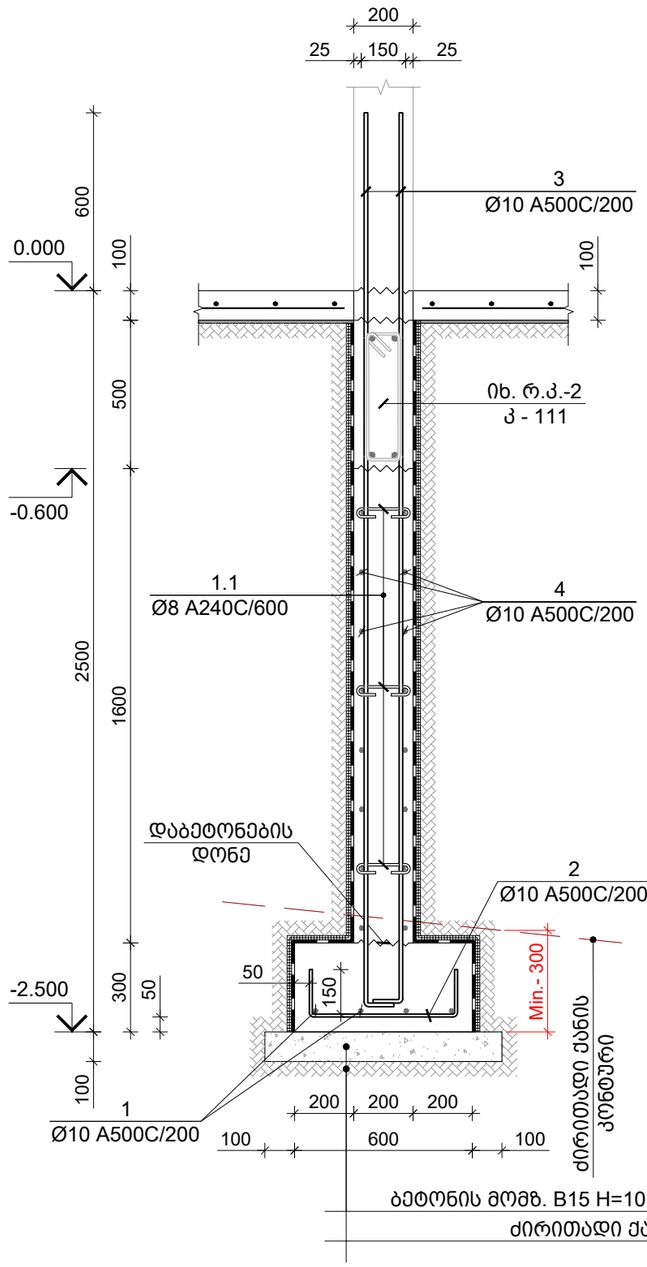

ლენტური საძირკველი ლ.ს.-1-ის ჰორიზონტალური კვეთი
მ 1:20

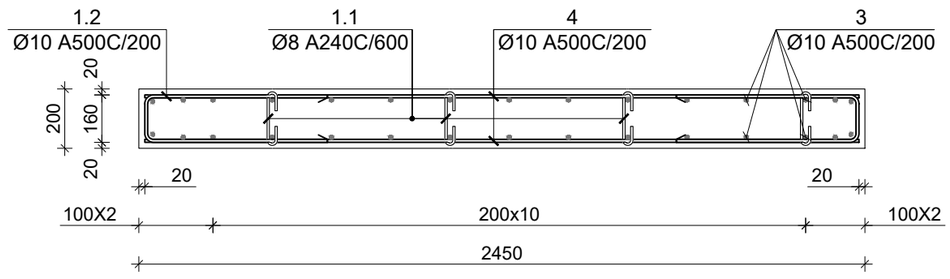

პოზ. N	Ø [მმ]	ე ს კ ი ზ ი [მმ]	სიგრძე L [მმ]
2	Ø 10	150 — 500 — 150	800
3	Ø 10	3050 / 300	3350
1.1	Ø 8	150 (80 — 80)	310
1.2	Ø 10	600 / 140 / 600	1340

კონსტრ. დასახ.	ელემენტის დასახ.	პოზ. №	დიამეტრი ან კვეთი (მმ)	ერთეულის სიგრძე (მმ.)	რაოდენობა (ც.)	საერთო სიგრძე (მ.)	საერთო წონა (კგ.)
ლენტური საძირკველი	ლ.ს.-1	1	Ø 10 A500C	დ.ბ.	-	52	32
		2	Ø 10 A500C	800	14 X 1	11	7
		3	Ø 10 A500C	3350	30 X 1	101	62
		4	Ø 10 A500C	2400	16 X 1	38	24
		1.1	Ø 8 A240C	310	12 X 1	4	1
		1.2	Ø 10 A500C	1340	13 X 1	17	10
		მძიმე ბეტონი	B25	V =	1.3 X 1	= 1.25	მ³
		ბეტონის მომზადება	B15	V =	0.2 X 1	= 0.22	მ³

საერთო შენიშვნები :

1. ნახაზში მეტანილი ყველა ცვლილება უნდა შეთანხმდეს პროექტის ავტორთან.
2. შენობის საპროექტო ნული ±0.00=636.20 აბსოლუტურ ნიშნულს.
3. პროექტში ყველა ზომა მოცემულია მილიმეტრებში, ნიშნულები-მეტრებში.

შენიშვნები :

თარიღი Jun 20, 2023 წ.

კორექტირება

№	კორექტირება	თარიღი
1		
2		
3		
4		
5		
6		

მისამართი / Address

ქ. თბილისი; ს/კ 01.14.16.009.510

პროექტი / Project

ინდივიდუალური
საცხოვრებელი სახლი

დამკვეთი / Client

შ.პ.ს. "ბიჯი"

თანამდებობა	გვარი	ხელმოწერა
დირექტორი	გ. ბენდელიანი	
არქიტექტორი	ი. გოგოხია	
კონსტრუქტორი	თ. მორალიშვილი	

E: TORNIKEMORALISHVILI@GMAIL.COM
M: +995 511 222 442

ფაილი/File: CONTINUOUS FOOTING

პროექტი/Project No 10V23	ფორმატი Paper Size A3
თარიღი/Date: Jun 20, 2023	
სტადია/Status: C.D.	მასშტაბი Scale
ფურცელი/Drawing No კ - 110	

ნახაზი/Drawing

ლენტური საძირკველი ლ.ს.-1
ესკიზი & სპეციფიკაცია

რანდკოჭი რ.კ.-1
მ. 1:10

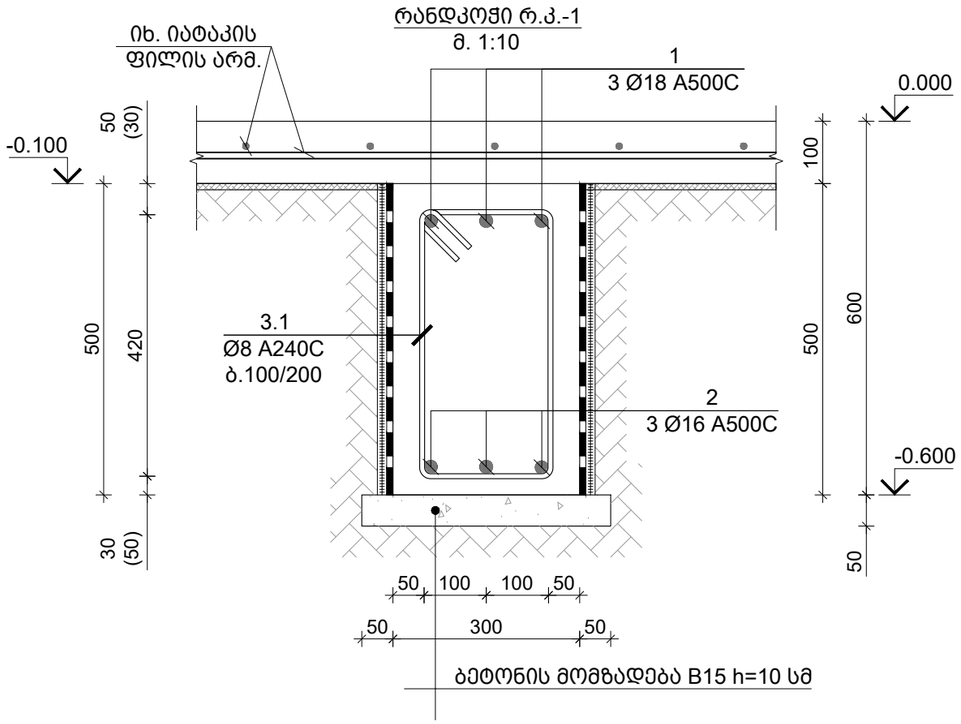

რანდკოჭი რ.კ.-2
მ. 1:10

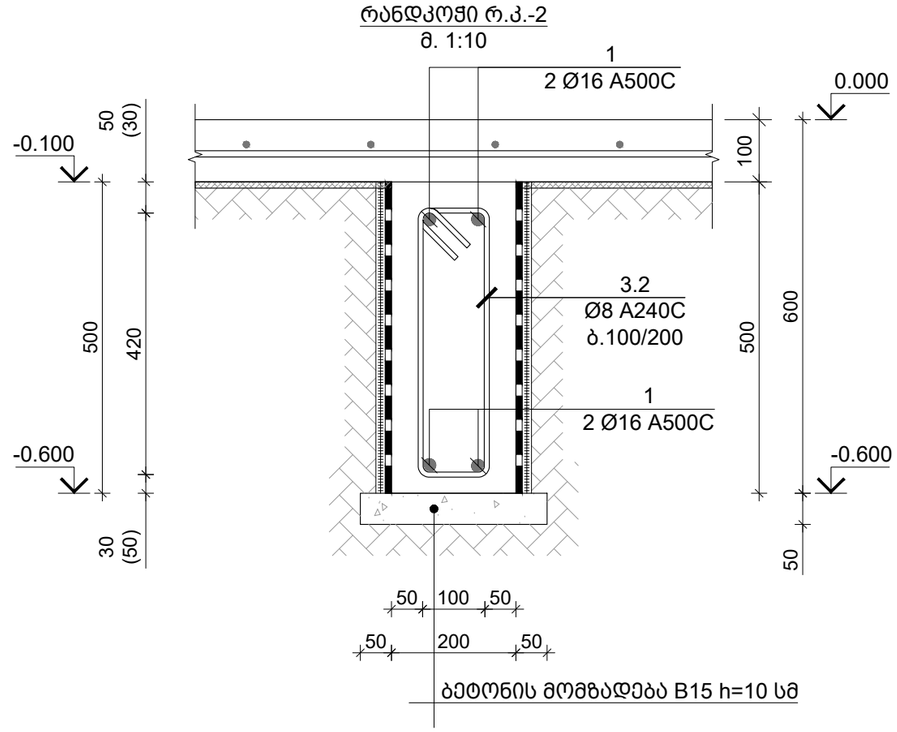

ცოკოლის კედელი ც.კ.-1
მ 1:20

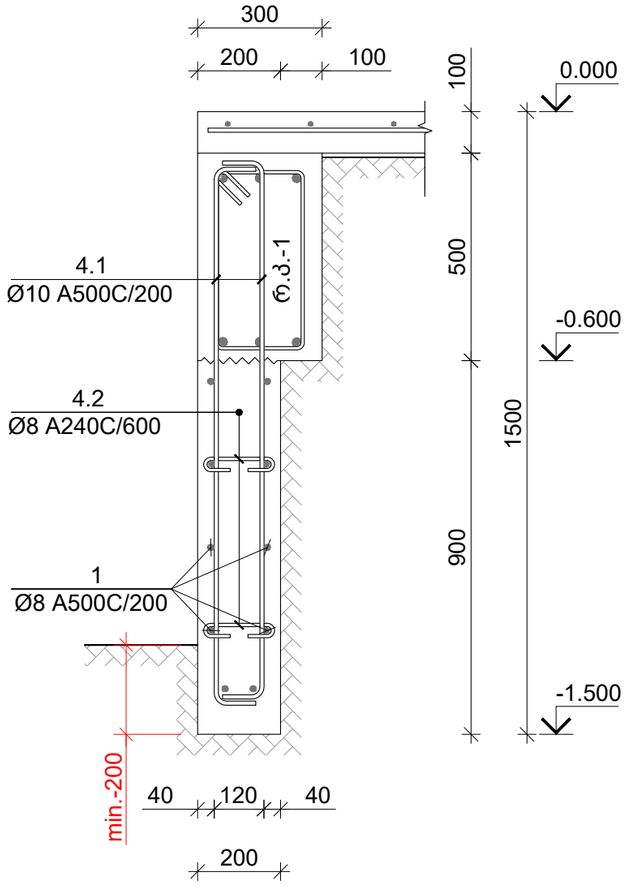

კვეთი 1-1
მ 1:10

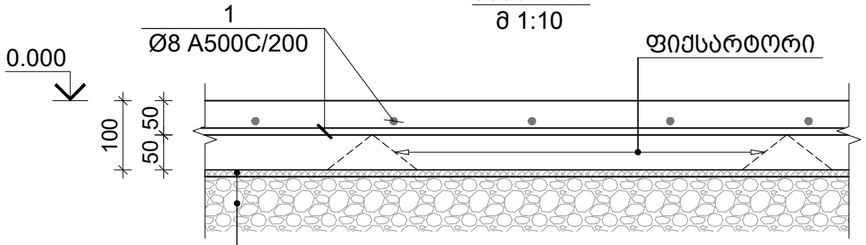

საძირკვლის რანდკოჭში საკიდების განაწილება
მ. 1:25

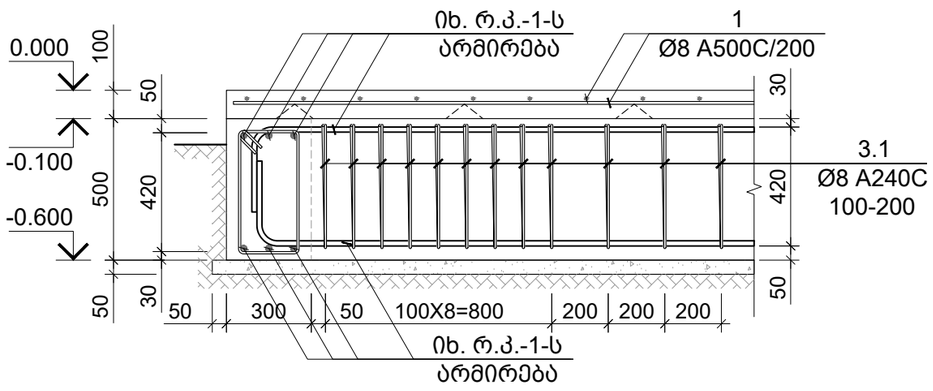

საერთო შენიშვნები :

1. ნახაზში შეტანილი ყველა ცვლილება უნდა შეთანხმდეს პროექტის ავტორთან.
2. შენობის საპროექტო ნული ±0.00=636.20 აბსოლუტურ ნიშნულს.
3. პროექტში ყველა ზომა მოცემულია მილიმეტრებში, ნიშნულები-მეტრებში.

შენიშვნები :

თარიღი Jun 20, 2023 წ.

კორექტირება

№	კორექტირება	თარიღი
1		
2		
3		
4		
5		
6		

მისამართი / Address

ქ. თბილისი; ს/კ 01.14.16.009.510

პროექტი / Project

ინდივიდუალური საცხოვრებელი სახლი

დამკვეთი / Client

შ.პ.ს. "ბიჯი"

თანამდებობა	გვარი	ხელმოწერა
დირექტორი	გ. ბენდელიანი	
არქიტექტორი	ი. გოგოხია	
კონსტრუქტორი	თ. მორალიშვილი	

E: TORNIKEMORALISHVILI@GMAIL.COM

M: +995 511 222 442

ფაილი/File: FOUNDATION SECTION

პროექტი/Project No 10V23

თარიღი/Date: Jun 20, 2023

სტადია/Status: C.D.

ფურცელი/Drawing No კ - 111

ფორმატი Paper Size A3

მასშტაბი Scale

ნახაზი/Drawing

მონ. რანდკოჭი რ.კ.-1 & 2; ცოკ. კედელი ც.კ.-1 კვეთი 1-1

კონსტრ. დასახ.	ელემენტის დასახ.	პოზ. №	დიამეტრი ან კვეთი (მმ)		ერთეულის სიგრძე (მმ.)	რაოდენობა (ც.)	საერთო სიგრძე (მ.)	საერთო წონა (კგ.)
მონოლითური რანკოფები	რ.კ.-1 -0.100 ნ.-ზე	1	Ø 18	A500C	დ.ა.	-	406	810
		2	Ø 16	A500C	დ.ა.	-	406	640
		3.1	Ø 8	A240C	1440	820 X 1	1181	466
		მძიმე ბეტონი		B25	V =	18.5 X 1	= 18.45 მ³	
		ბეტონის მომზადება		B15	V =	2.5 X 1	= 2.46 მ³	
	რ.კ.-2 -0.100 ნ.-ზე	1	Ø 18	A500C	დ.ა.	-	11	22
		2	Ø 16	A500C	დ.ა.	-	11	17
		3.2	Ø 8	A240C	1240	33 X 1	41	16
		მძიმე ბეტონი		B25	V =	0.5 X 1	= 0.50 მ³	
		ბეტონის მომზადება		B15	V =	0.1 X 1	= 0.08 მ³	
ცოკოლის კედელი	ც.კ.-1	1	Ø 8	A500C	დ.ა.	-	182	72
		4.1	Ø 8	A500C	1500	184 X 1	276	109
		4.2	Ø 8	A240C	280	40 X 1	11	4
		მძიმე ბეტონი		B25	V =	3.3 X 1	= 3.31 მ³	
მონ. იატაკი	-0.100 ნ.-ზე	1	Ø 8	A500C	დ.ა.	-	1943	766
		მძიმე ბეტონი		B25	V =	18.5 X 1	= 18.50 მ³	

პოზ. N	Ø [მმ]	ე ს კ ი ზ ი [მმ]	სიგრძე L [მმ]
3.1	Ø 8	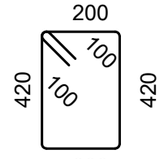	1440
3.2	Ø 8	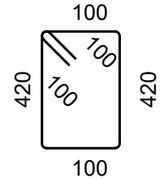	1240
4.1	Ø 8	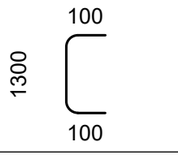	1500
4.2	Ø 8	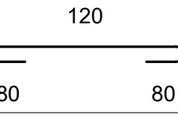	280

საერთო შენიშვნები :

1. ნახაზში შეტანილი ყველა ცვლილება უნდა შეთანხმდეს პროექტის ავტორთან.
2. შენობის საპროექტო ნული ±0.00=636.20 აბსოლუტურ ნიშნულს.
3. პროექტში ყველა ზომა მოცემულია მილიმეტრებში, ნიშნულები-მეტრებში.

შენიშვნები :

თარიღი Jun 20, 2023 წ.

კორექტირება

№	კორექტირება	თარიღი
1		
2		
3		
4		
5		
6		

მისამართი / Address

ქ. თბილისი; ს/კ 01.14.16.009.510

პროექტი / Project

ინდივიდუალური
საცხოვრებელი სახლი

დამკვეთი / Client

შ.პ.ს. "ბიჯი"

თანამდებობა	გვარი	ხელმოწერა
დირექტორი	გ. ბენდელიანი	
არქიტექტორი	ი. გოგოხია	
კონსტრუქტორი	თ. მორალიშვილი	

E: TORNIKEMORALISHVILI@GMAIL.COM
M: +995 511 222 442

ფაილი/File: FOUNDATION SECTION

პროექტი/Project No 10V23

თარიღი/Date: Jun 20, 2023

სტადია/Status: C.D.

ფურცელი/Drawing No კ - 112

ფორმატი Paper Size A3

მასშტაბი Scale

ნახაზი/Drawing

მონოლითური რანდკოჭი იატაკის და ცოკ. კედლის სპეციფიკაცია

მონოლითური კედელი მ.კ.-1
მ 1:20

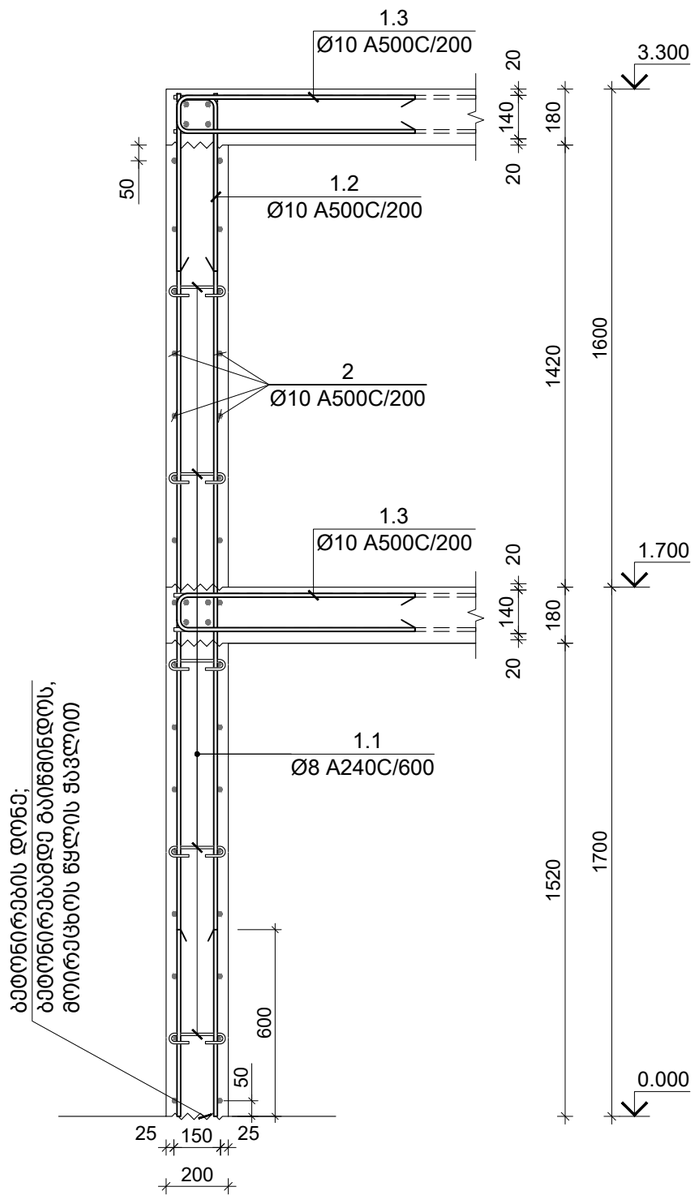

მონოლითური კედელი მ.კ.-1-ის ჰორიზონტალური კვეთი
მ 1:20

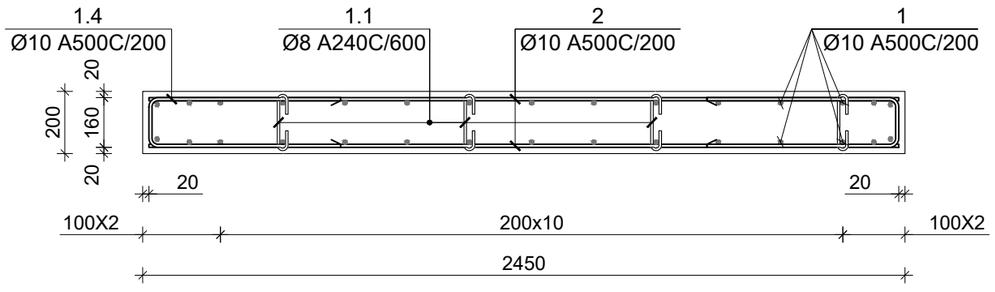

პოზ. N	Ø [მმ]	ე ს კ ი ზ ი [მმ]	სიგრძე L [მმ]
1.1	Ø 8	150; 80; 80	310
1.2	Ø 10	130; 500; 500	1130
1.3	Ø 10	800; 130; 800	1730
1.4	Ø 10	600; 140; 600	1340

ელემენტის დასახ.	პოზ. №	დიამეტრი ან კვეთი (მმ)	ერთეულის სიგრძე (მმ.)	რაოდენობა (ც.)	საერთო სიგრძე (მ.)	საერთო წონა (კგ.)
მ.კ.-1	1	Ø 10 A500C	3280	30 X 1	98	61
	2	Ø 10 A500C	2400	32 X 1	77	47
	1.1	Ø 8 A240C	310	31 X 1	9	4
	1.2	Ø 10 A500C	1130	15 X 1	17	10
	1.3	Ø 10 A500C	1730	30 X 1	52	32
	1.4	Ø 10 A500C	1340	32 X 1	43	26
	მძიმე ბეტონი B25 V = 1.53 X 1 = 1.53 მ³					

საერთო შენიშვნები :

1. ნახაზში მეტანილი ყველა ცვლილება უნდა შეთანხმდეს პროექტის ავტორთან.
2. შენობის საპროექტო ნული ±0.00=636.20 აბსოლუტურ ნიშნულს.
3. პროექტში ყველა ზომა მოცემულია მილიმეტრებში, ნიშნულები-მეტრებში.

შენიშვნები :

თარიღი Jun 20, 2023 წ.

კორექტირება

№	კორექტირება	თარიღი
1		
2		
3		
4		
5		
6		

მისამართი / Address

ქ. თბილისი; ს/კ 01.14.16.009.510

პროექტი / Project

ინდივიდუალური
საცხოვრებელი სახლი

დამკვეთი / Client

შ.პ.ს. "ბიჯი"

თანამდებობა	გვარი	ხელმოწერა
დირექტორი	გ. ბენდელიანი	
არქიტექტორი	ი. გოგოხია	
კონსტრუქტორი	თ. მორალიშვილი	

E: TORNIKEMORALISHVILI@GMAIL.COM
M: +995 511 222 442

ფაილი/File: RC WALL

პროექტი/Project No 10V23	ფორმატი Paper Size A3
თარიღი/Date: Jun 20, 2023	
სტადია/Status: C.D.	მასშტაბი Scale
ფურცელი/Drawing No კ - 113	

ნახაზი/Drawing

მონოლითური კედელი მ.კ.-1

3.300 ნ.-ზე გადახურვის ფილის საყალიბე გეგმა
მ 1:100

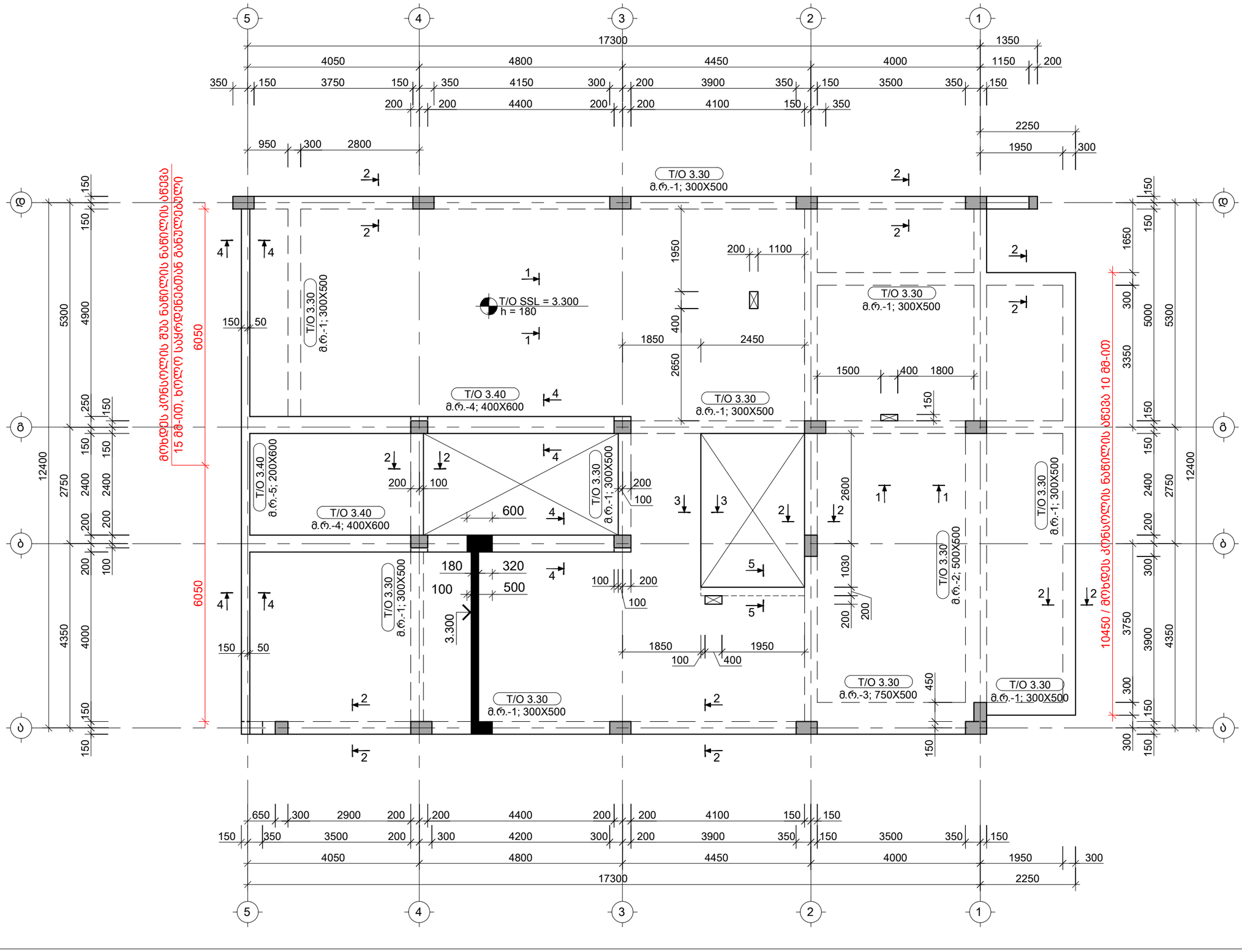

საერთო შენიშვნები :

1. ნახაზში შეტანილი ყველა ცვლილება უნდა შეთანხმდეს პროექტის ავტორთან.
2. შენობის საპროექტო ნული ±0.00=636.20 აბსოლუტურ ნიშნულს.
3. პროექტში ყველა ზომა მოცემულია მილიმეტრებში, ნიშნულები-მეტრებში.

შენიშვნები :

1. მონ. რიგელი იხ. კ - 400...კ - 409;

თარიღი Jun 20, 2023 წ.

კორექტირება

№	კორექტირება	თარიღი
1		
2		
3		
4		
5		
6		

მისამართი / Address

ქ. თბილისი; ს/კ 01.14.16.009.510

პროექტი / Project

ინდივიდუალური
საცხოვრებელი სახლი

დამკვეთი / Client

შ.პ.ს. "ბიჯი"

თანამდებობა	გვარი	ხელმოწერა
დირექტორი	გ. ბენდელიანი	
არქიტექტორი	ი. გოგოხია	
კონსტრუქტორი	თ. მორალიშვილი	

E: TORNIKEMORALISHVILI@GMAIL.COM
M: +995 511 222 442

ფაილი/File: SLAB L 01 REINFORCEMENT

პროექტი/Project No 10V23

თარიღი/Date: Jun 20, 2023

სტადია/Status: C.D.

ფურცელი/Drawing No კ - 200

ფორმატი Paper Size A3

მასშტაბი Scale

ნახაზი/Drawing

3.300 ნ.-ზე გადახურვის ფილის საყალიბე გეგმა

3.300 ნ.-ზე გადახურვის ფილის არმირების გეგმა ქვედა შრე; X მიმართულება
მ 1:100

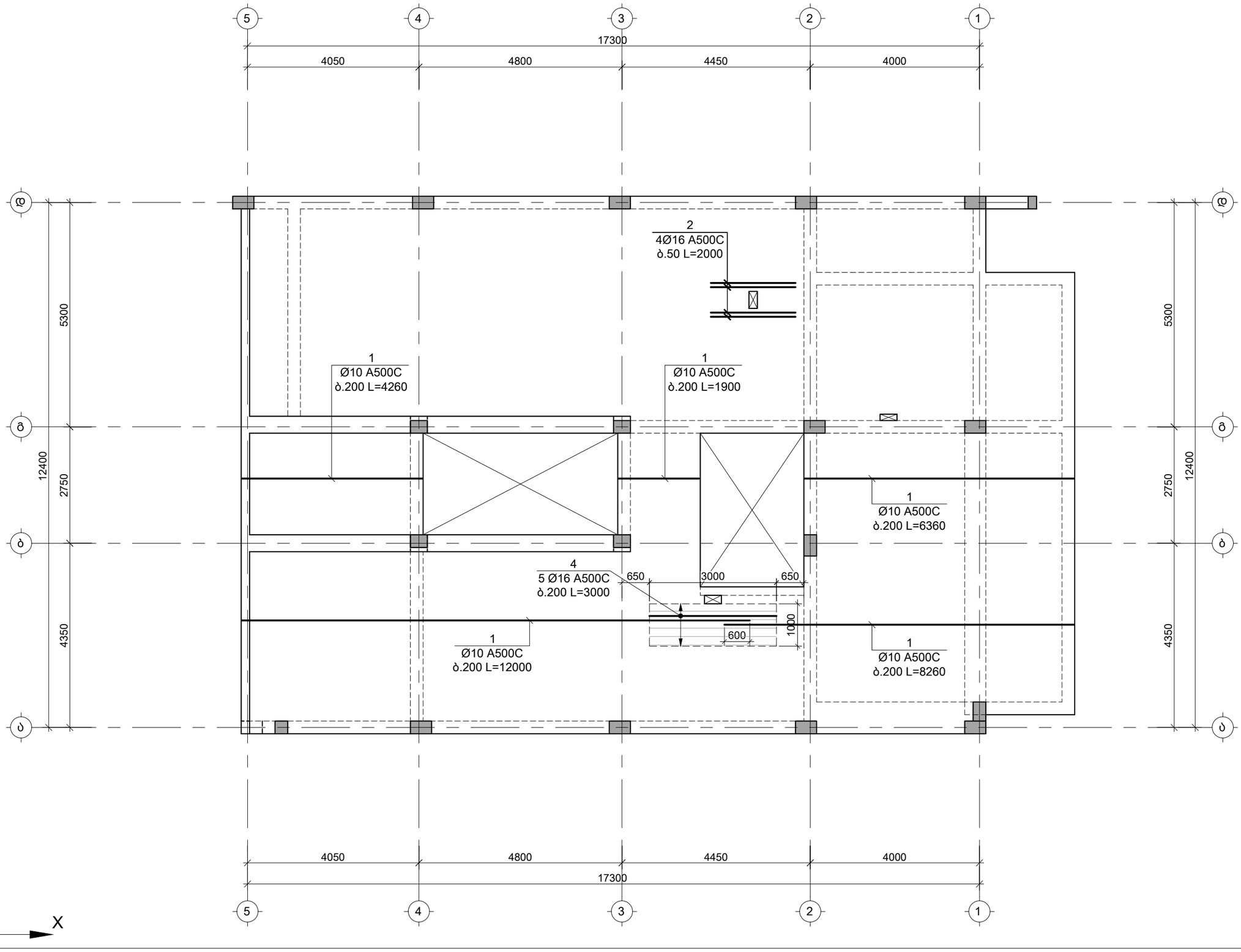

საერთო შენიშვნები :

1. ნახაზში მეტანილი ყველა ცვლილება უნდა შეთანხმდეს პროექტის ავტორთან.
2. შენობის საპროექტო ნული ±0.00=636.20 აბსოლუტურ ნიშნულს.
3. პროექტში ყველა ზომა მოცემულია მილიმეტრებში, ნიშნულები-მეტრებში.

შენიშვნები :

1. კვეთების მარკირება იხ. საყალიბე გეგმაზე კ - 200

დამატებითი არმირების ბადის კონტური

თარიღი Jun 20, 2023 წ.

კორექტირება

№	კორექტირება	თარიღი
1		
2		
3		
4		
5		
6		

მისამართი / Address

ქ. თბილისი; ს/კ 01.14.16.009.510

პროექტი / Project

ინდივიდუალური
საცხოვრებელი სახლი

დამკვეთი / Client

შ.პ.ს. "ბიჯი"

თანამდებობა	გვარი	ხელმოწერა
დირექტორი	გ. ბენდელიანი	
არქიტექტორი	ი. გოგოხია	
კონსტრუქტორი	თ. მორალიშვილი	

E: TORNIKEMORALISHVILI@GMAIL.COM
M: +995 511 222 442

ფაილი/File: SLAB L 01 REINFORCEMENT

პროექტი/Project No 10V23

თარიღი/Date: Jun 20, 2023

სტადია/Status: C.D.

ფურცელი/Drawing No ჯ - 201

ფორმატი Paper Size A3

მასშტაბი Scale

ნახაზი/Drawing

3.300 ნ.-ზე გად. ფილის არმირების გეგმა ქვედა შრე X მიმართულებ.

3.300 ნ.-ზე გადახურვის ფილის არმირების გეგმა ქვედა შრე; Y მიმართულება
მ 1:100

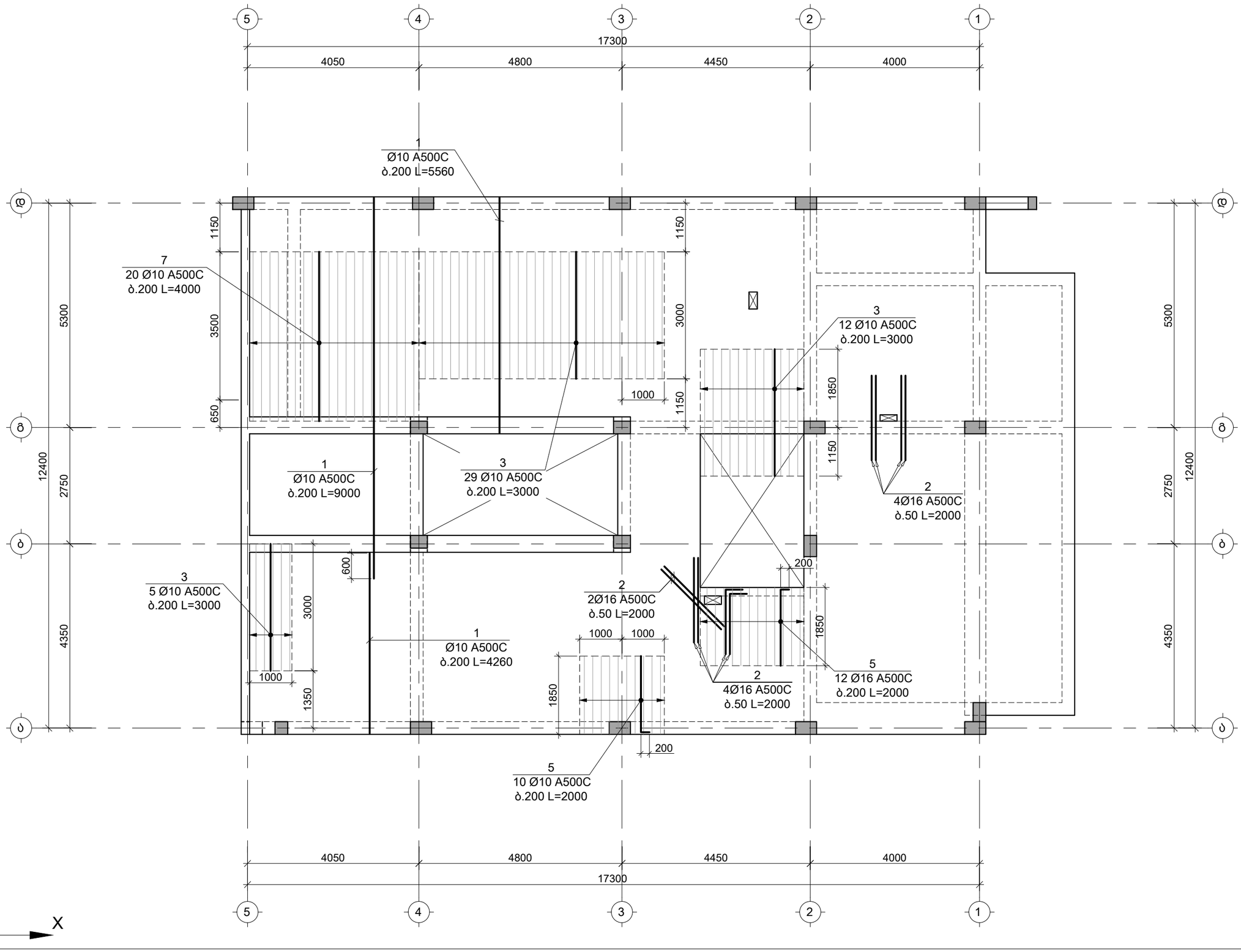

საერთო შენიშვნები :

1. ნახაზში შეტანილი ყველა ცვლილება უნდა შეთანხმდეს პროექტის ავტორთან.
2. შენობის საპროექტო ნული ±0.00=636.20 აბსოლუტურ ნიშნულს.
3. პროექტში ყველა ზომა მოცემულია მილიმეტრებში, ნიშნულები-მეტრებში.

შენიშვნები :

1. კვეთების მარკირება იხ. საყალიბე გეგმაზე კ - 200

დამატებითი არმირების ბადის კონტური

თარიღი Jun 20, 2023 წ.

კორექტირება

№	კორექტირება	თარიღი
1		
2		
3		
4		
5		
6		

მისამართი / Address

ქ. თბილისი; ს/კ 01.14.16.009.510

პროექტი / Project

ინდივიდუალური
საცხოვრებელი სახლი

დამკვეთი / Client

შ.პ.ს. "ბიჯი"

თანამდებობა	გვარი	ხელმოწერა
დირექტორი	გ. ბენდელიანი	
არქიტექტორი	ი. გოგოხია	
კონსტრუქტორი	თ. მორალიშვილი	

E: TORNIKEMORALISHVILI@GMAIL.COM

M: +995 511 222 442

ფაილი/File: SLAB L 01 REINFORCEMENT

პროექტი/Project No 10V23 — ფორმატი Paper Size A3

თარიღი/Date: Jun 20, 2023 — მასშტაბი Scale

სტადია/Status: C.D.

ფურცელი/Drawing No ქ - 202

ნახაზი/Drawing

3.300 ნ.-ზე გად. ფილის არმირების გეგმა ქვედა შრე Y მიმთულება.

3.300 ნ.-ზე გადახურვის ფილის არმირების გეგმა ზედა შრე; X მიმართულება
მ 1:100

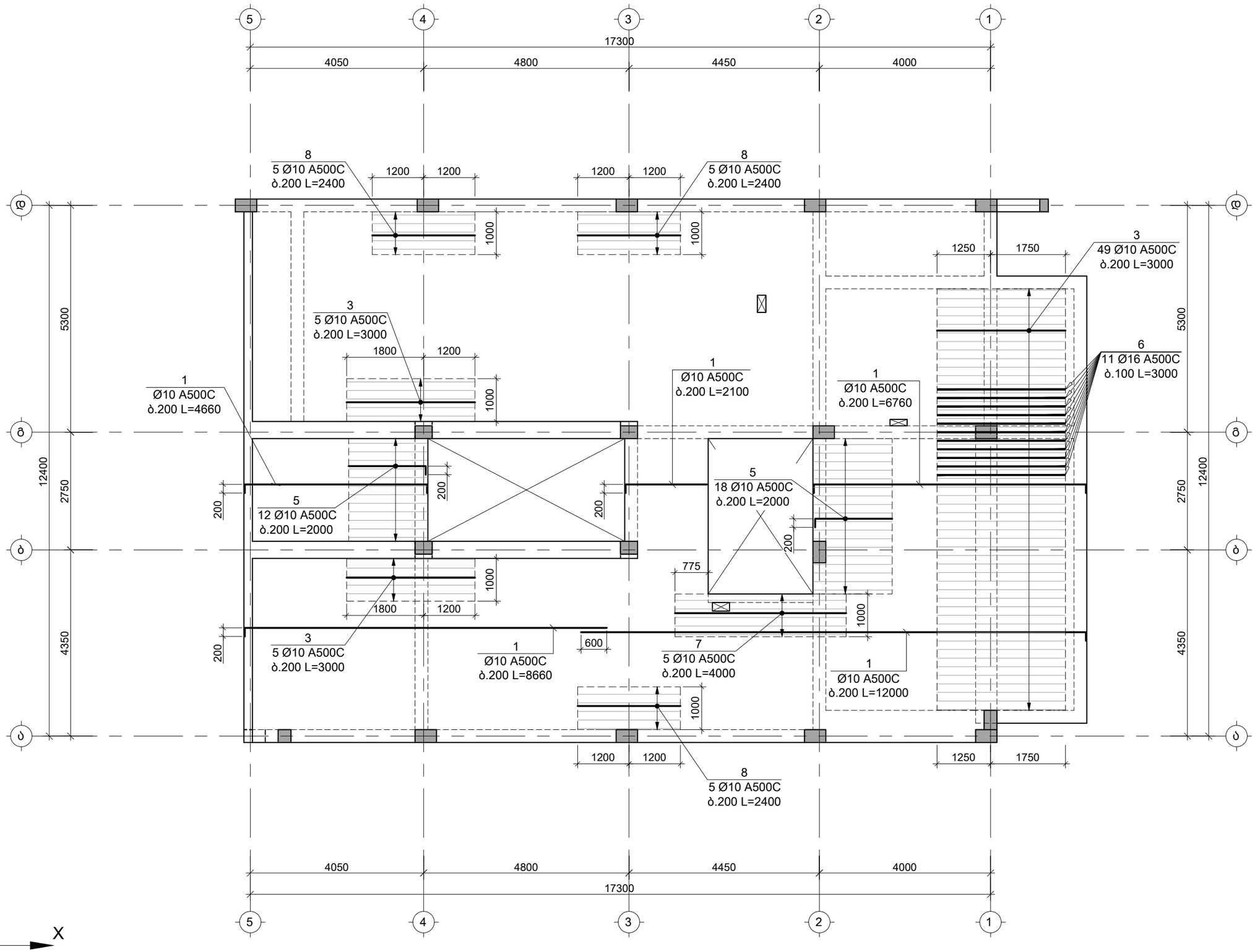

საერთო შენიშვნები :

1. ნახაზში შეტანილი ყველა ცვლილება უნდა შეთანხმდეს პროექტის ავტორთან.
2. შენობის საპროექტო ნული ±0.00=636.20 აბსოლუტურ ნიშნულს.
3. პროექტში ყველა ზომა მოცემულია მილიმეტრებში, ნიშნულები-მეტრებში.

შენიშვნები :

1. კვეთების მარკირება იხ. საყალიბე გეგმაზე კ - 200

დამატებითი არმირების ბადის კონტური

თარიღი Jun 20, 2023 წ.

კორექტირება

№	კორექტირება	თარიღი
1		
2		
3		
4		
5		
6		

მისამართი / Address

ქ. თბილისი; ს/კ 01.14.16.009.510

პროექტი / Project

ინდივიდუალური
საცხოვრებელი სახლი

დამკვეთი / Client

შ.პ.ს. "ბიჯი"

თანამდებობა	გვარი	ხელმოწერა
დირექტორი	გ. ბენდელიანი	
არქიტექტორი	ი. გოგოხია	
კონსტრუქტორი	თ. მორალიშვილი	

E: TORNIKEMORALISHVILI@GMAIL.COM

M: +995 511 222 442

ფაილი/File: SLAB L 01 REINFORCEMENT

პროექტი/Project No 10V23

ფორმატი Paper Size A3

თარიღი/Date: Jun 20, 2023

სტადია/Status: C.D.

მასშტაბი Scale

ფურცელი/Drawing No ქ - 203

ნახაზი/Drawing

3.300 ნ.-ზე გად. ფილის არმირების გეგმა ზედა შრე X მიმთულება.

3.300 ნ.-ზე გადახურვის ფილის არმირების გეგმა ზედა შრე; Y მიმართულება
მ 1:100

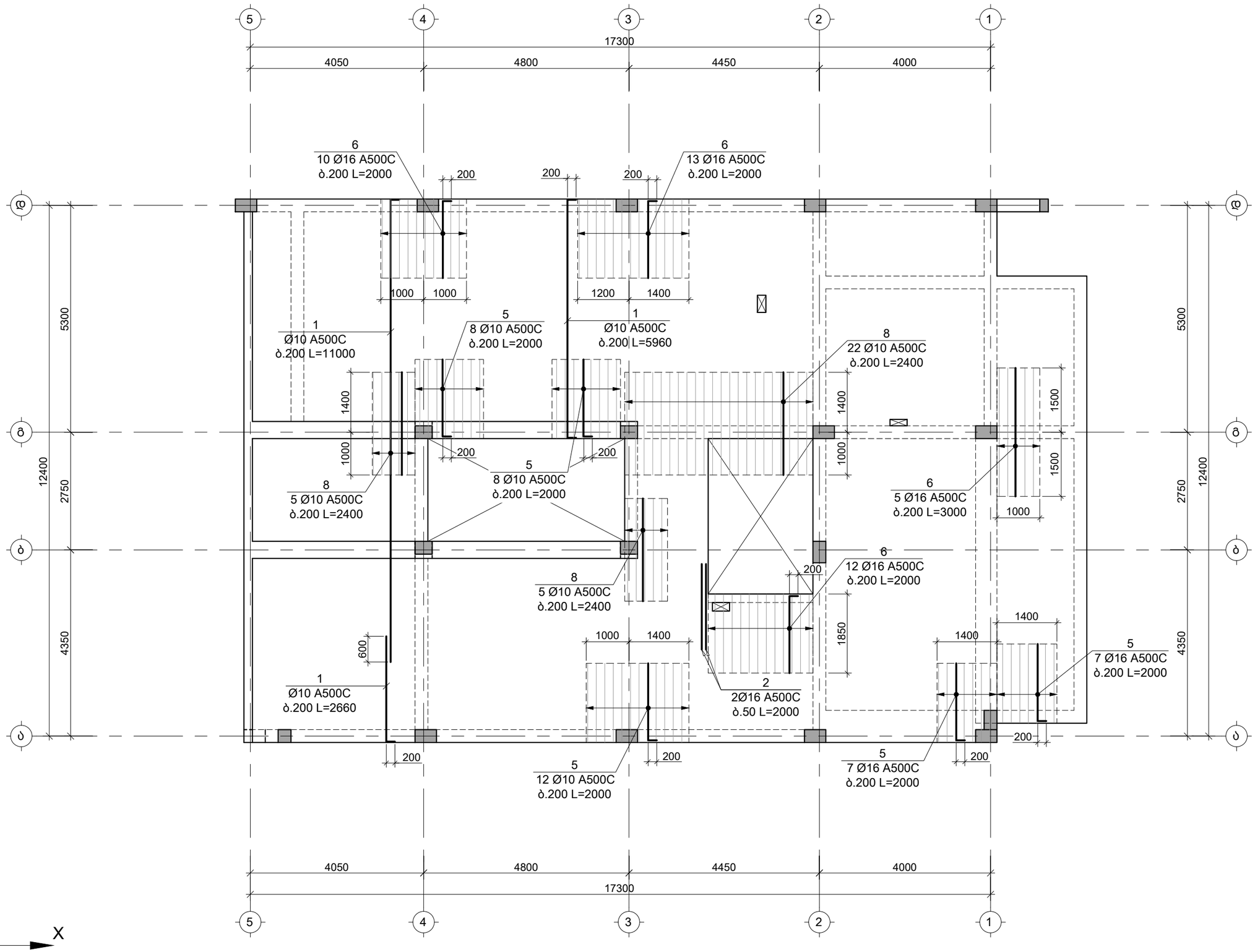

საერთო შენიშვნები :

1. ნახაზში შეტანილი ყველა ცვლილება უნდა შეთანხმდეს პროექტის ავტორთან.
2. შენობის საპროექტო ნული ±0.00=636.20 აბსოლუტურ ნიშნულს.
3. პროექტში ყველა ზომა მოცემულია მილიმეტრებში, ნიშნულები-მეტრებში.

შენიშვნები :

1. კვეთების მარკირება იხ. საყალიბე გეგმაზე კ - 200

დამატებითი არმირების ბადის კონტური

თარიღი Jun 20, 2023 წ.

კორექტირება

№	კორექტირება	თარიღი
1		
2		
3		
4		
5		
6		

მისამართი / Address

ქ. თბილისი; ს/კ 01.14.16.009.510

პროექტი / Project

ინდივიდუალური საცხოვრებელი სახლი

დამკვეთი / Client

შ.პ.ს. "ბიჯი"

თანამდებობა	გვარი	ხელმოწერა
დირექტორი	გ. ბენდელიანი	
არქიტექტორი	ი. გოგოხია	
კონსტრუქტორი	თ. მორალიშვილი	

E: TORNIKEMORALISHVILI@GMAIL.COM

M: +995 511 222 442

ფაილი/File: SLAB L 01 REINFORCEMENT

პროექტი/Project No 10V23

თარიღი/Date: Jun 20, 2023

სტადია/Status: C.D.

ფურცელი/Drawing No ჯ - 204

ფორმატი Paper Size A3

მასშტაბი Scale

ნახაზი/Drawing

3.300 ნ.-ზე გად. ფილის არმირების გეგმა ზედა შრე Y მიმთულება.

6.600 ნ.-ზე გადახურვის ფილის საყალიბე გეგმა
მ 1:100

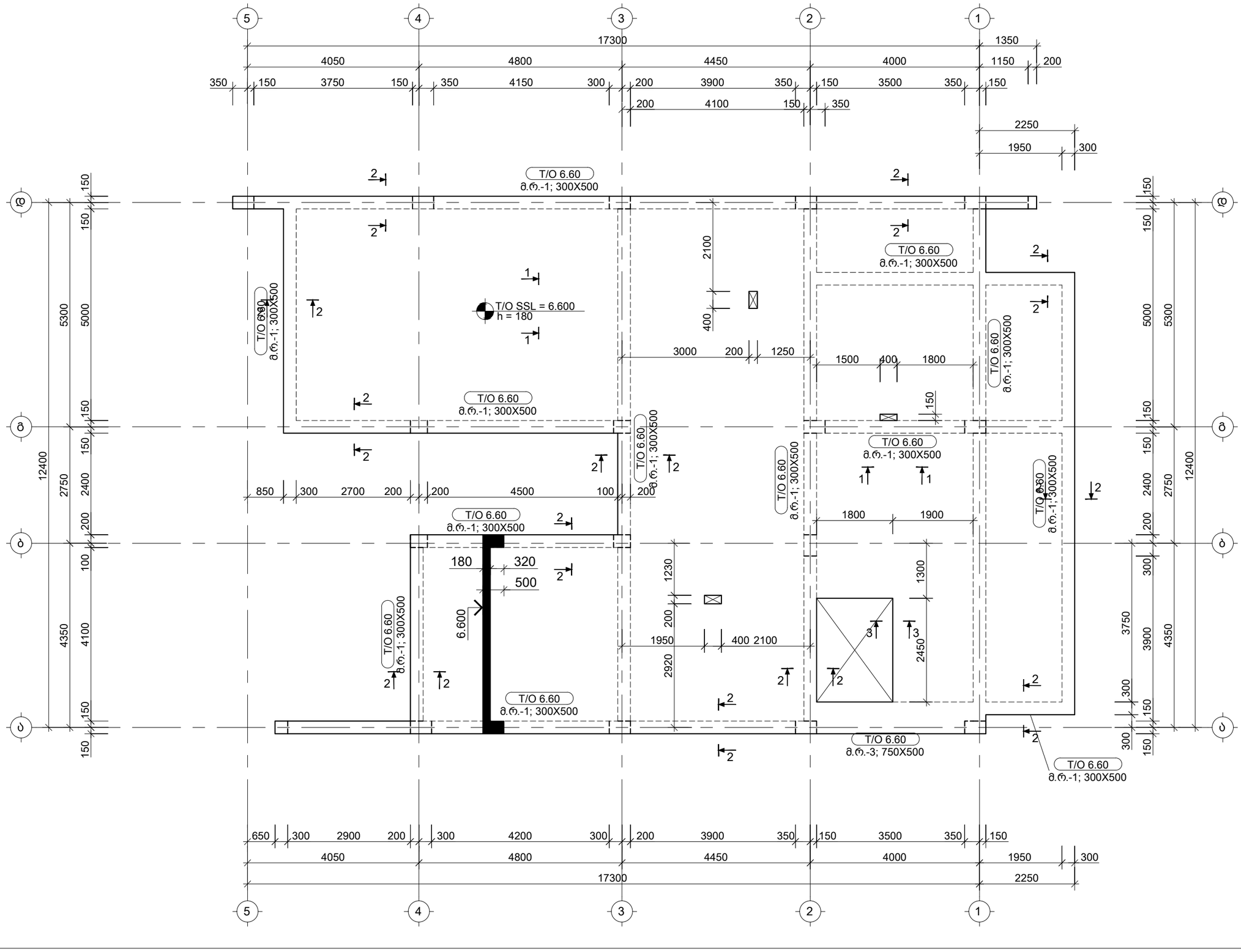

საერთო შენიშვნები :

1. ნახაზში შეტანილი ყველა ცვლილება უნდა შეთანხმდეს პროექტის ავტორთან.
2. შენობის საპროექტო ნული ±0.00=636.20 აბსოლუტურ ნიშნულს.
3. პროექტში ყველა ზომა მოცემულია მილიმეტრებში, ნიშნულები-მეტრებში.

შენიშვნები :

1. მონ. რიგელი იხ. კ - 400...კ - 409;

თარიღი Jun 20, 2023 წ.

კორექტირება

№	კორექტირება	თარიღი
1		
2		
3		
4		
5		
6		

მისამართი / Address

ქ. თბილისი; ს/კ 01.14.16.009.510

პროექტი / Project

ინდივიდუალური
საცხოვრებელი სახლი

დამკვეთი / Client

შ.პ.ს. "ბიჯი"

თანამდებობა	გვარი	ხელმოწერა
დირექტორი	გ. ბენდელიანი	
არქიტექტორი	ი. გოგოხია	
კონსტრუქტორი	თ. მორალიშვილი	

E: TORNIKEMORALISHVILI@GMAIL.COM
M: +995 511 222 442

ფაილი/File: SLAB L 02 REINFORCEMENT

პროექტი/Project No 10V23	ფორმატი Paper Size
თარიღი/Date: Jun 20, 2023	A3
სტადია/Status: C.D.	მასშტაბი Scale
ფურცელი/Drawing No კ - 205	

ნახაზი/Drawing

6.600 ნ.-ზე გადახურვის ფილის საყალიბე გეგმა

6.600 ნ.-ზე გადახურვის ფილის არმირების გეგმა ქვედა შრე; X მიმართულება
მ 1:100

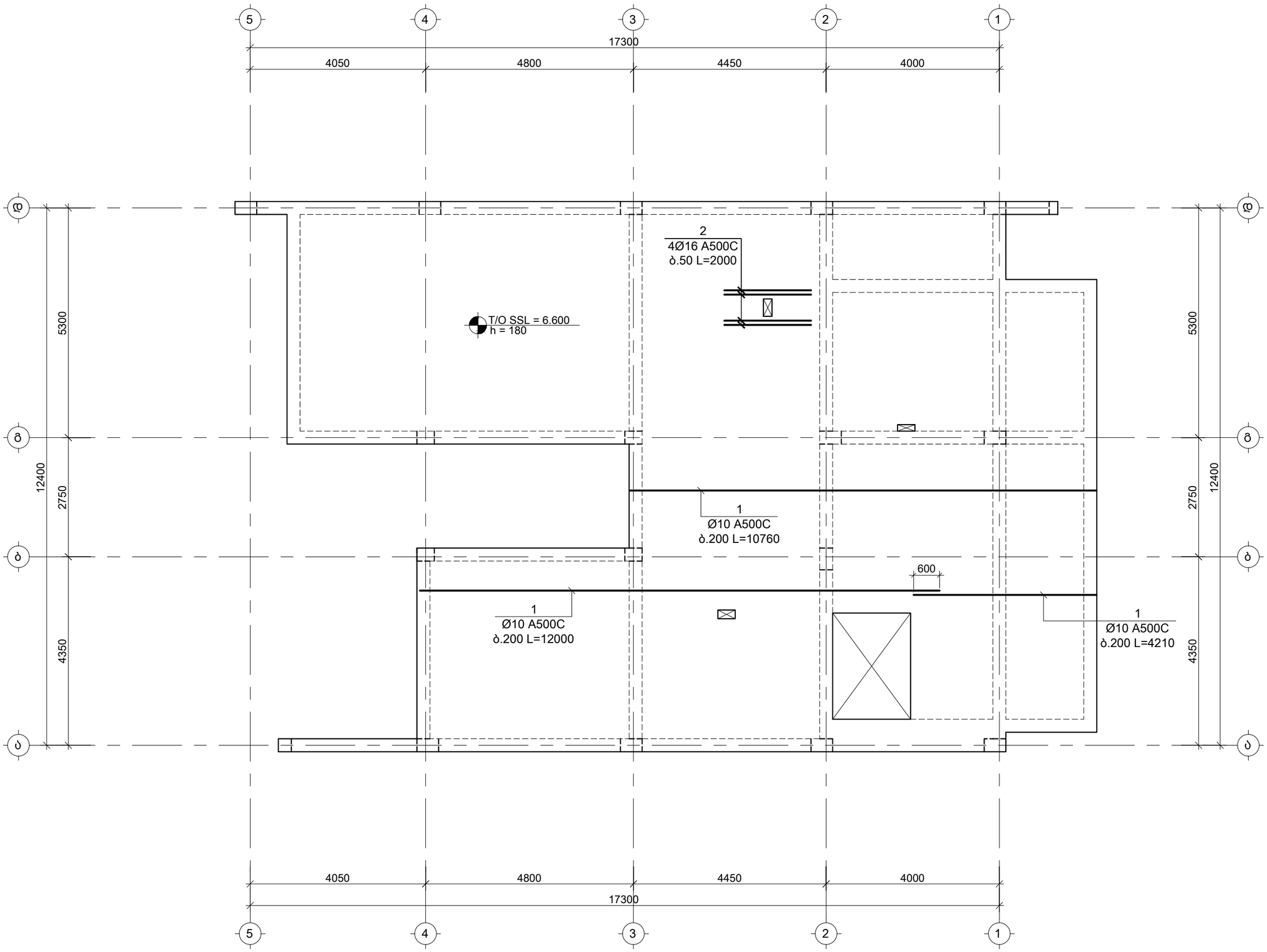

საერთო შენიშვნები :

1. ნახაზში შეტანილი ყველა ცვლილება უნდა შეთანხმდეს პროექტის ავტორთან.
2. შენობის საპროექტო ნული ±0.00=636.20 აბსოლუტურ ნიშნულს.
3. პროექტში ყველა ზომა მოცემულია მილიმეტრებში, ნიშნულები-მეტრებში.

შენიშვნები :

1. კვეთების მარკირება იხ. საყალიბე გეგმაზე კ - 205

დამატებითი არმირების ბადის კონტური

თარიღი Jun 20, 2023 წ.

კორექტირება

№	კორექტირება	თარიღი
1		
2		
3		
4		
5		
6		

მისამართი / Address

ქ. თბილისი; ს/კ 01.14.16.009.510

პროექტი / Project

ინდივიდუალური
საცხოვრებელი სახლი

დამკვეთი / Client

შ.პ.ს. "ბიჯი"

თანამდებობა	გვარი	ხელმოწერა
დირექტორი	გ. ბენდელიანი	
არქიტექტორი	ი. გოგოხია	
კონსტრუქტორი	თ. მორალიშვილი	

E: TORNIKEMORALISHVILI@GMAIL.COM

M: +995 511 222 442

ფაილი/File: SLAB L 02 REINFORCEMENT

პროექტი/Project No 10V23

თარიღი/Date: Jun 20, 2023

ფორმატი Paper Size A3

სტადია/Status: C.D.

მასშტაბი Scale

ფურცელი/Drawing No ქ - 206

ნახაზი/Drawing

6.600 ნ.-ზე გადახ.ფილის არმირების გეგმა ქვედა შრე; X მიმართ.

6.600 ნ.-ზე გადახურვის ფილის არმირების გეგმა ქვედა შრე; Y მიმართულება
მ 1:100

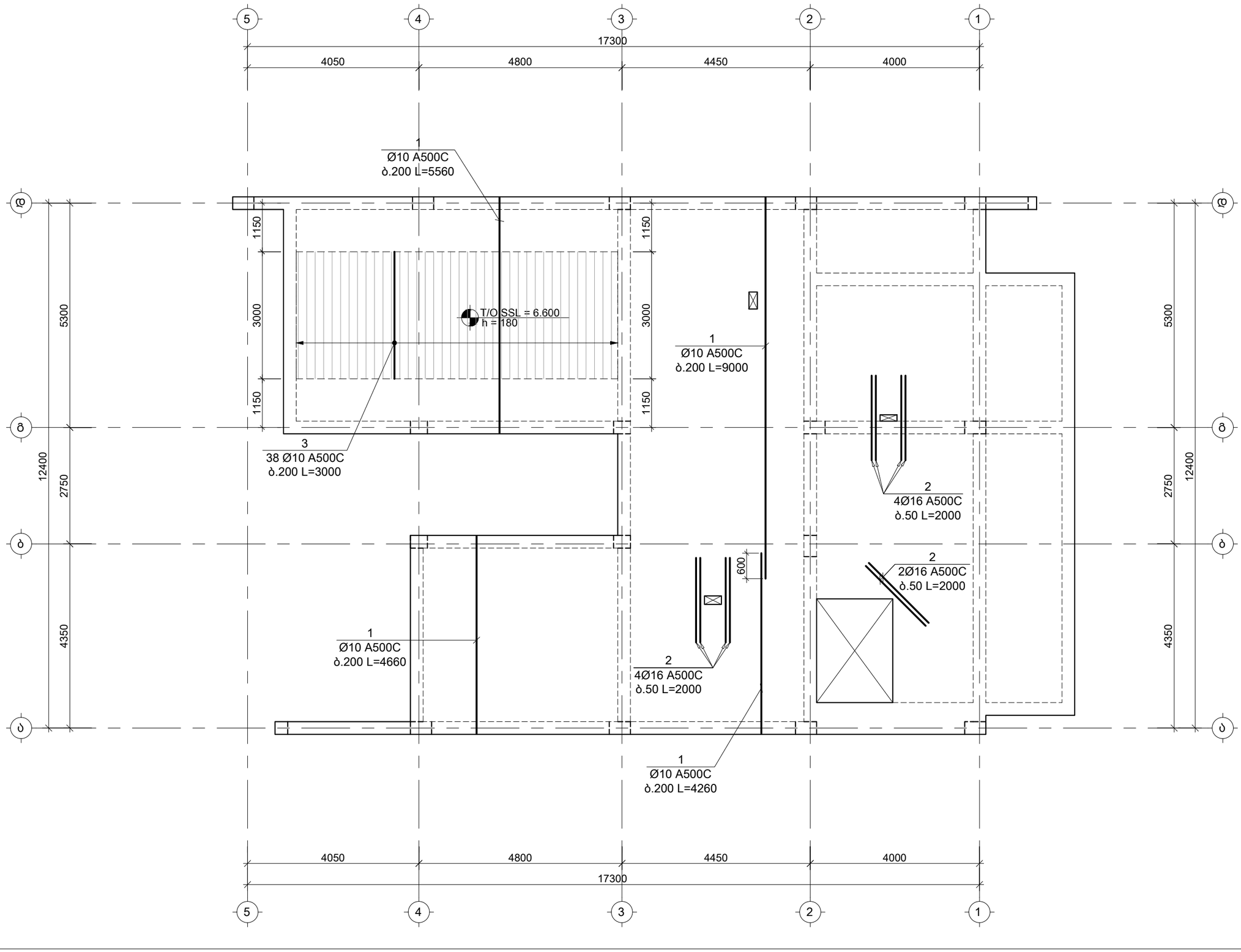

საერთო შენიშვნები :

1. ნახაზში შეტანილი ყველა ცვლილება უნდა შეთანხმდეს პროექტის ავტორთან.
2. შენობის საპროექტო ნული ±0.00=636.20 აბსოლუტურ ნიშნულს.
3. პროექტში ყველა ზომა მოცემულია მილიმეტრებში, ნიშნულები-მეტრებში.

შენიშვნები :

1. კვეთების მარკირება იხ. საყალიბე გეგმაზე კ - 205

დამატებითი არმირების ბადის კონტური

თარიღი Jun 20, 2023 წ.

კორექტირება

№	კორექტირება	თარიღი
1		
2		
3		
4		
5		
6		

მისამართი / Address

ქ. თბილისი; ს/კ 01.14.16.009.510

პროექტი / Project

ინდივიდუალური
საცხოვრებელი სახლი

დამკვეთი / Client

შ.პ.ს. "ბიჯი"

თანამდებობა	გვარი	ხელმოწერა
დირექტორი	გ. ბენდელიანი	
არქიტექტორი	ი. გოგოხია	
კონსტრუქტორი	თ. მორალიშვილი	

E: TORNIKEMORALISHVILI@GMAIL.COM

M: +995 511 222 442

ფაილი/File: SLAB L 02 REINFORCEMENT

პროექტი/Project No 10V23

თარიღი/Date: Jun 20, 2023

სტადია/Status: C.D.

ფურცელი/Drawing No კ - 207

ფორმატი Paper Size A3

მასშტაბი Scale

ნახაზი/Drawing

6.600 ნ.-ზე გადახ.ფილის არმირების გეგმა ქვედა შრე; Y მიმართ.

6.600 ნ.-ზე გადახურვის ფილის არმირების გეგმა ზედა შრე; X მიმართულება
მ 1:100

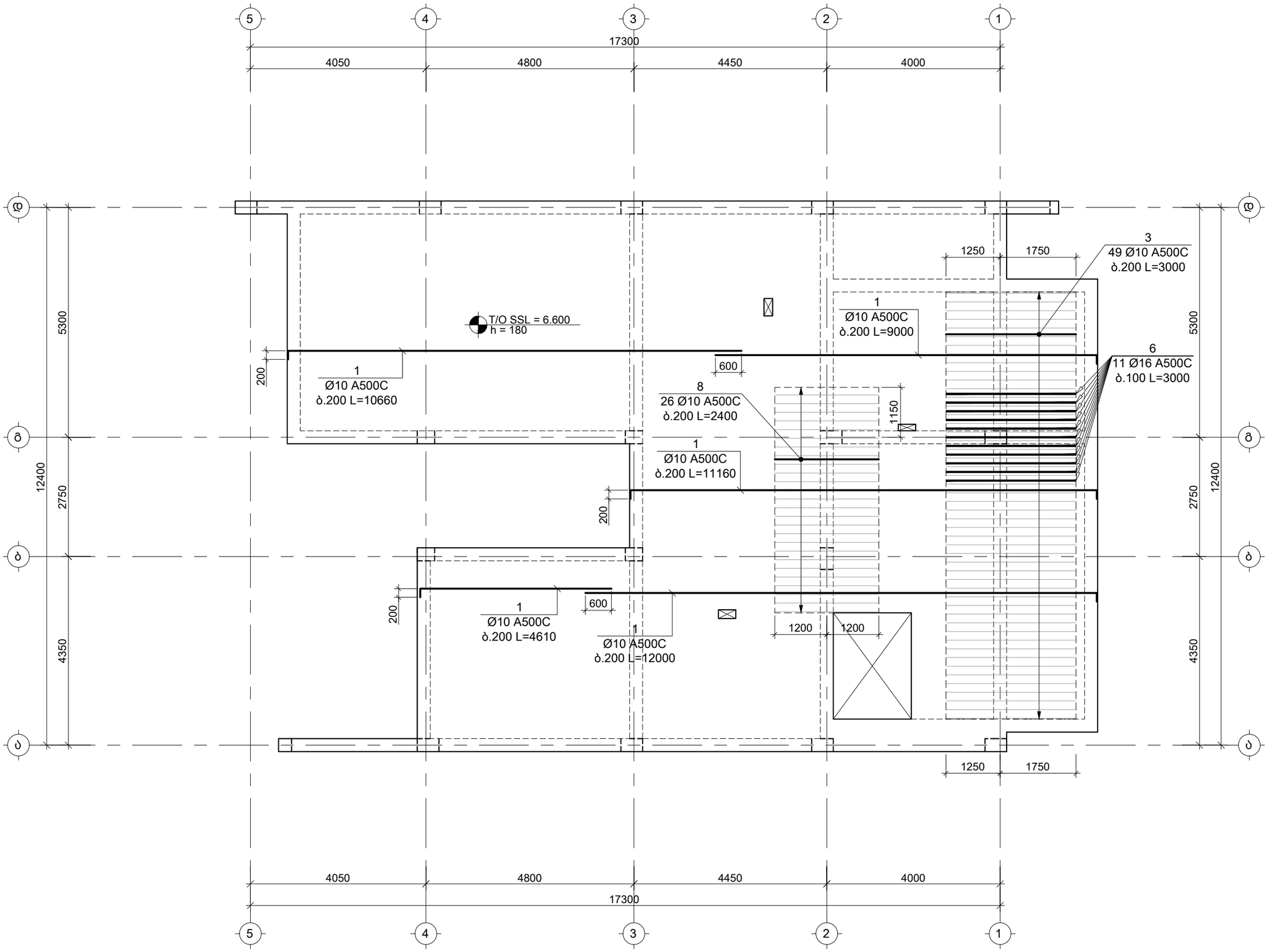

საერთო შენიშვნები :

1. ნახაზში შეტანილი ყველა ცვლილება უნდა შეთანხმდეს პროექტის ავტორთან.
2. შენობის საპროექტო ნული ±0.00=636.20 აბსოლუტურ ნიშნულს.
3. პროექტში ყველა ზომა მოცემულია მილიმეტრებში, ნიშნულები-მეტრებში.

შენიშვნები :

1. კვეთების მარკირება იხ. საყალიბე გეგმაზე კ - 205

დამატებითი არმირების ბადის კონტური

თარიღი Jun 20, 2023 წ.

კორექტირება

№	კორექტირება	თარიღი
1		
2		
3		
4		
5		
6		

მისამართი / Address

ქ. თბილისი; ს/კ 01.14.16.009.510

პროექტი / Project

ინდივიდუალური
საცხოვრებელი სახლი

დამკვეთი / Client

შ.პ.ს. "ბიჯი"

თანამდებობა	გვარი	ხელმოწერა
დირექტორი	გ. ბენდელიანი	
არქიტექტორი	ი. გოგოხია	
კონსტრუქტორი	თ. მორალიშვილი	

E: TORNIKEMORALISHVILI@GMAIL.COM
M: +995 511 222 442

ფაილი/File: SLAB L 02 REINFORCEMENT

პროექტი/Project No 10V23	ფორმატი Paper Size
თარიღი/Date: Jun 20, 2023	A3
სტადია/Status: C.D.	მასშტაბი Scale
ფურცელი/Drawing No კ - 208	

ნახაზი/Drawing

6.600 ნ.-ზე გადახ.ფილის არმირების გეგმა ზედა შრე; X მიმართ.

6.600 ნ.-ზე გადახურვის ფილის არმირების გეგმა ზედა შრე; Y მიმართულება
მ 1:100

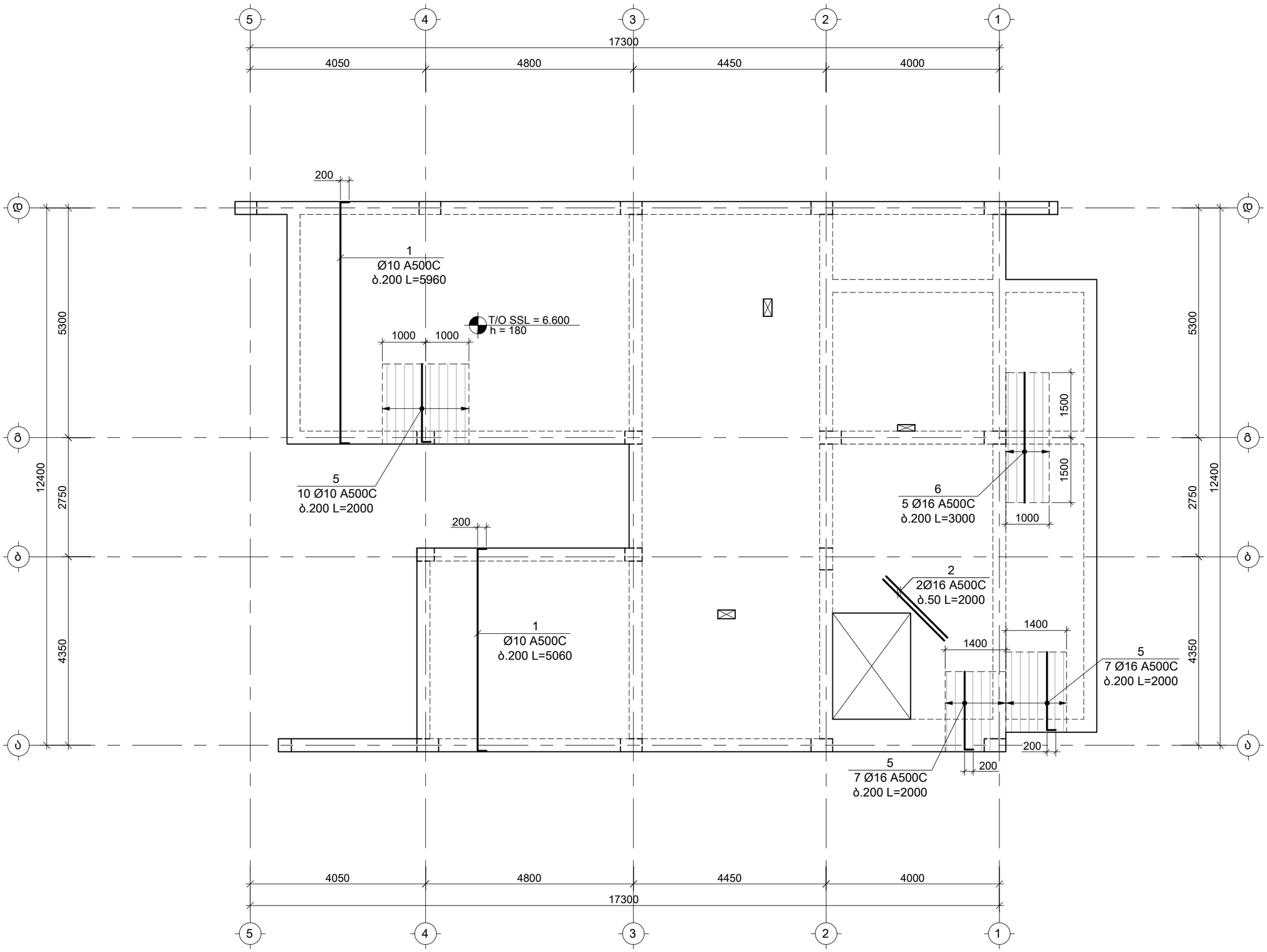

საერთო შენიშვნები :

1. ნახაზში შეტანილი ყველა ცვლილება უნდა შეთანხმდეს პროექტის ავტორთან.
2. შენობის საპროექტო ნული ±0.00=636.20 აბსოლუტურ ნიშნულს.
3. პროექტში ყველა ზომა მოცემულია მილიმეტრებში, ნიშნულები-მეტრებში.

შენიშვნები :

1. კვეთების მარკირება იხ. საყალიბე გეგმაზე კ - 205

დამატებითი არმირების ბადის კონტური

თარიღი Jun 20, 2023 წ.

კორექტირება

№	კორექტირება	თარიღი
1		
2		
3		
4		
5		
6		

მისამართი / Address

ქ. თბილისი; ს/კ 01.14.16.009.510

პროექტი / Project

ინდივიდუალური საცხოვრებელი სახლი

დამკვეთი / Client

შ.პ.ს. "ბიჯი"

თანამდებობა	გვარი	ხელმოწერა
დირექტორი	გ. ბენდელიანი	
არქიტექტორი	ი. გოგოხია	
კონსტრუქტორი	თ. მორალიშვილი	

E: TORNIKEMORALISHVILI@GMAIL.COM

M: +995 511 222 442

ფაილი/File: SLAB L 02 REINFORCEMENT

პროექტი/Project No 10V23

თარიღი/Date: Jun 20, 2023

სტადია/Status: C.D.

ფურცელი/Drawing No ჯ - 209

ფორმატი Paper Size A3

მასშტაბი Scale

ნახაზი/Drawing

6.600 ნ.-ზე გადახ.ფილის არმირების გეგმა ზედა შრე; Y მიმართ.

6.600 ნ.-ზე მონოლითური პარაპეტი საყალიბე გეგმა
მ 1:100

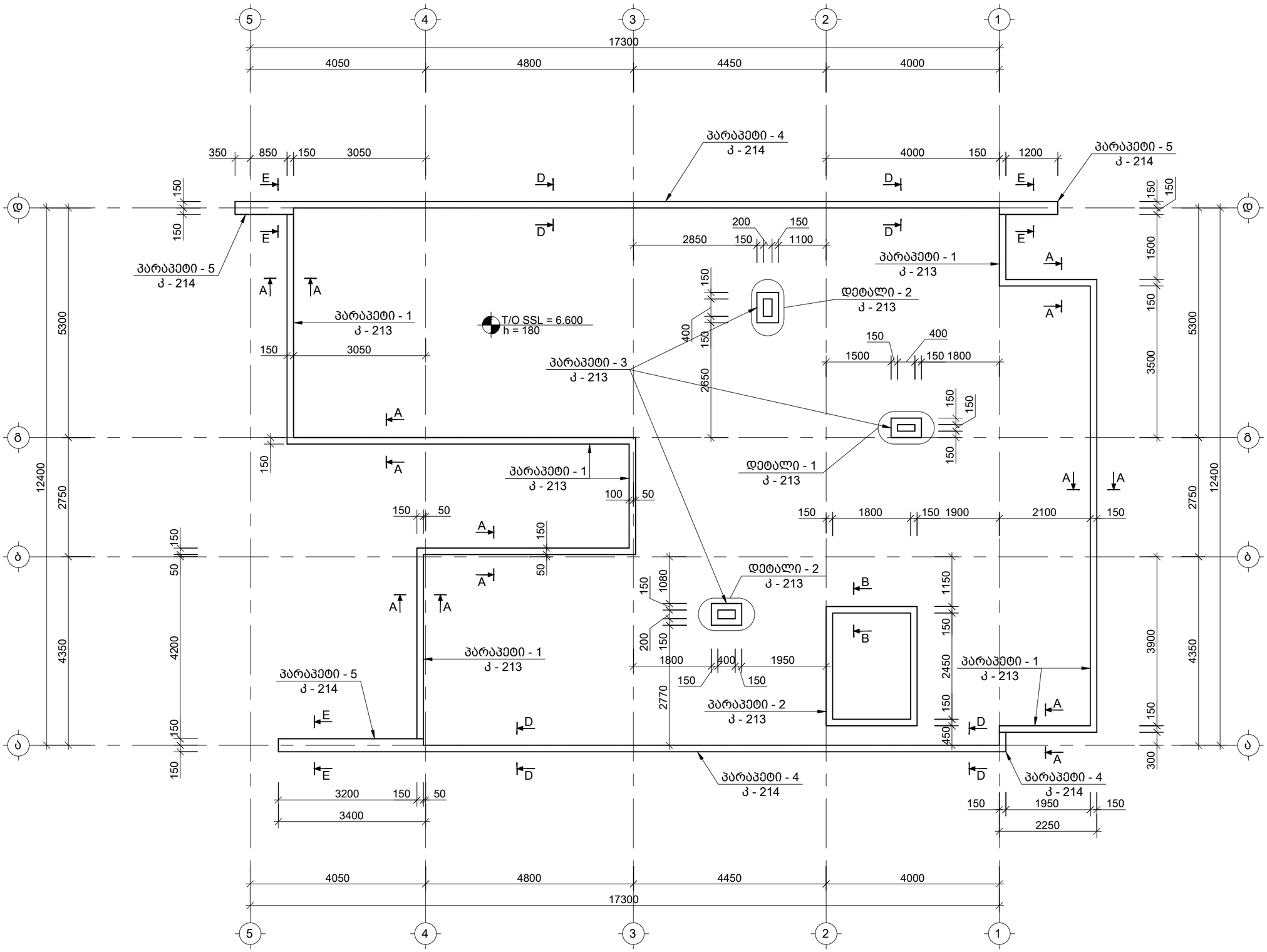

საერთო შენიშვნები :

1. ნახაზში შეტანილი ყველა ცვლილება უნდა შეთანხმდეს პროექტის ავტორთან.
2. შენობის საპროექტო ნული ±0.00=636.20 აბსოლუტურ ნიშნულს.
3. პროექტში ყველა ზომა მოცემულია მილიმეტრებში, ნიშნულები-მეტრებში.

შენიშვნები :

1. პარაპეტი 1 & 2 იხ. კ - 213;

თარიღი Jun 20, 2023 წ.

კორექტირება

№	კორექტირება	თარიღი
1		
2		
3		
4		
5		
6		

მისამართი / Address

ქ. თბილისი; ს/კ 01.14.16.009.510

პროექტი / Project

ინდივიდუალური
საცხოვრებელი სახლი

დამკვეთი / Client

შ.პ.ს. "ბიჯი"

თანამდებობა	გვარი	ხელმოწერა
დირექტორი	გ. ბენდელიანი	
არქიტექტორი	ი. გოგოხია	
კონსტრუქტორი	თ. მორალიშვილი	

E: TORNIKEMORALISHVILI@GMAIL.COM
M: +995 511 222 442

ფაილი/File: SLAB L 03 REINFORCEMENT

პროექტი/Project No 10V23 — ფორმატი/Paper Size A3

თარიღი/Date: Jun 20, 2023 — მასშტაბი/Scale

სტადია/Status: C.D.

ფურცელი/Drawing No კ - 210

ნახაზი/Drawing

6.600 ნ.-ზე მონოლითური
პარაპეტი საყალიბე გეგმა

კვეთი 1-1
მ 1:10

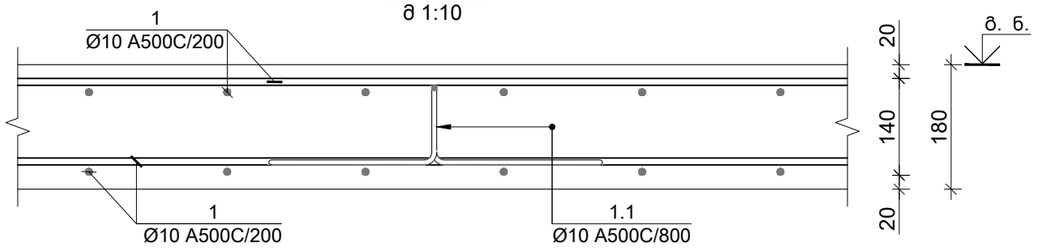

კვეთი 3-3
მ 1:10

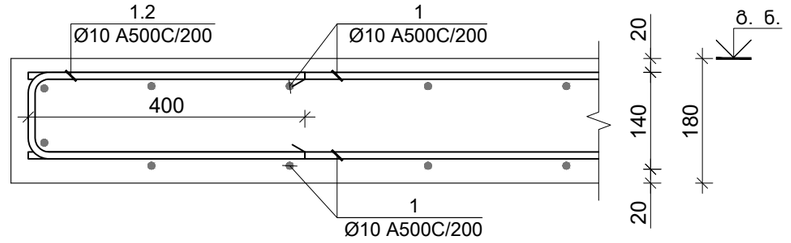

კვეთი 2-2
მ 1:10

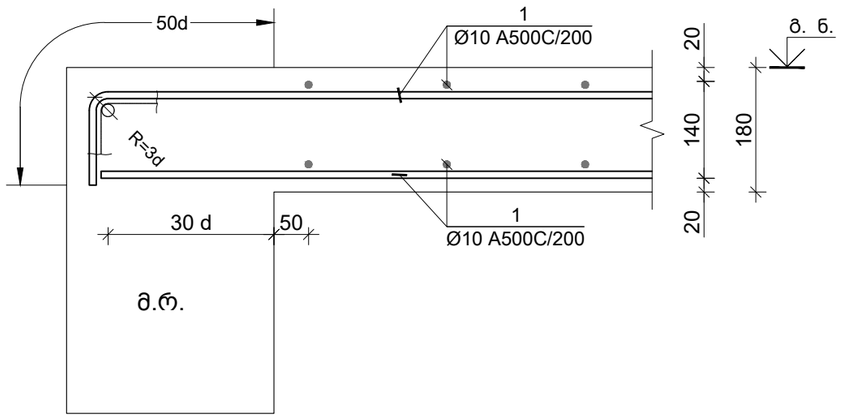

კვეთი 4-4
მ 1:10

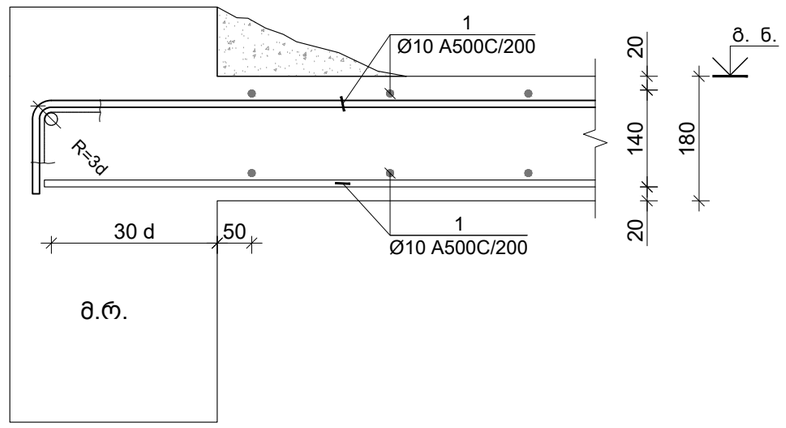

ღიობის გაძლირება (არმატურის განაწილება)
მ 1:10

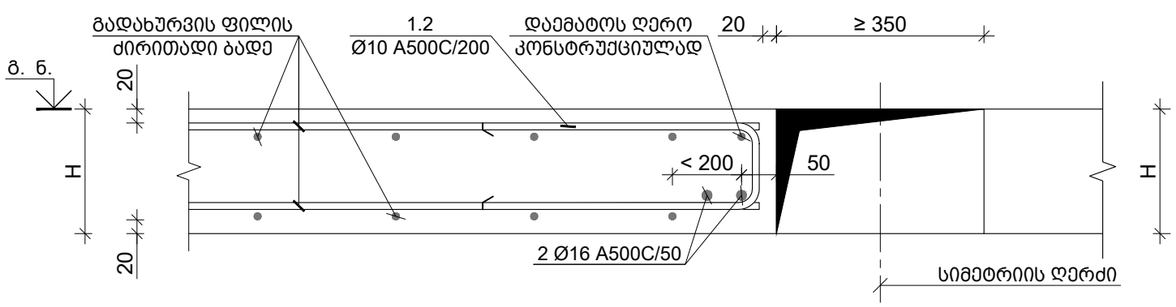

კვეთი 5-5
მ 1:10

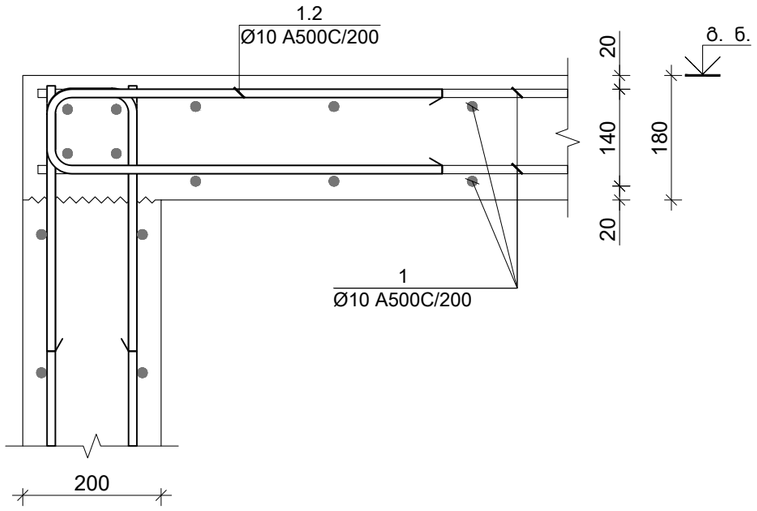

საერთო შენიშვნები :

1. ნახაზში შეტანილი ყველა ცვლილება უნდა შეთანხმდეს პროექტის ავტორთან.
2. შენობის საპროექტო ნული ±0.00=636.20 აბსოლუტურ ნიშნულს.
3. პროექტში ყველა ზომა მოცემულია მილიმეტრებში, ნიშნულები-მეტრებში.

შენიშვნები :

თარიღი Jun 20, 2023 წ.

კორექტირება

№	კორექტირება	თარიღი
1		
2		
3		
4		
5		
6		

მისამართი / Address

ქ. თბილისი; ს/კ 01.14.16.009.510

პროექტი / Project

ინდივიდუალური
საცხოვრებელი სახლი

დამკვეთი / Client

შ.პ.ს. "ბიჯი"

თანამდებობა	გვარი	ხელმოწერა
დირექტორი	გ. ბენდელიანი	
არქიტექტორი	ი. გოგოხია	
კონსტრუქტორი	თ. მორალიშვილი	

E: TORNIKEMORALISHVILI@GMAIL.COM

M: +995 511 222 442

ფაილი/File: SLAB SECTION

პროექტი/Project No 10V23	ფორმატი Paper Size A3
თარიღი/Date: Jun 20, 2023	
სტადია/Status: C.D.	მასშტაბი Scale
ფურცელი/Drawing No ჯ - 211	

ნახაზი/Drawing

ფილის კვეთი 1-1 2-2 3-3 4-4 & 5-5

ძირითადი და დამატებითი ღეროების განაწილების სქემა

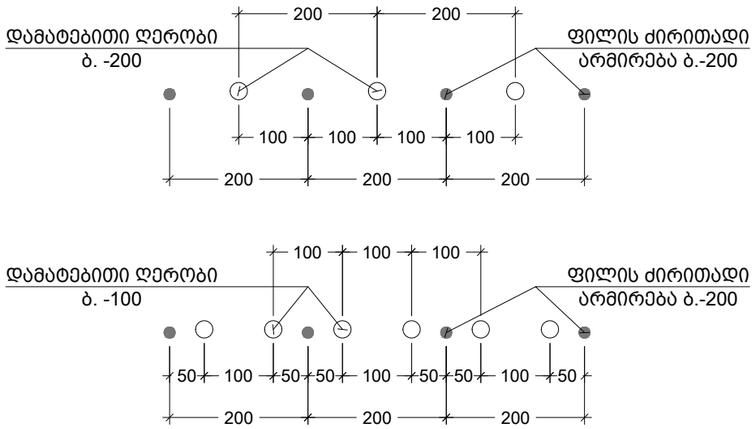

პოზ. N	ø [მმ]	ე ს კ ი ზ ი [მმ]	სიგრძე L [მმ]
1.1	Ø 10	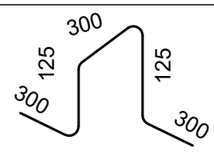	1150
1.2	Ø 10	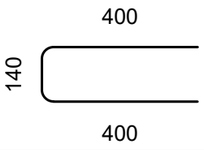	940

მონოლითური გადახურვის ფილის სპეციფიკაცია

კონსტრ. დასახ.	ელემენტის დასახ.	პოზ. №	დიამეტრი ან კვეთი (მმ)	ერთეულის სიგრძე (მმ.)	რაოდენობა (ც.)	სერთო სიგრძე (მ.)	სერთო წონა (კგ.)
3.300 ნ.-ზე		1	Ø 10 A500C	დ.ა.	-	4972	3064
		2	Ø 16 A500C	2000	14 X 1	28	44
		3	Ø 10 A500C	3000	105 X 1	315	194
		4	Ø 16 A500C	3000	5 X 1	15	24
		5	Ø 10 A500C	2000	78 X 1	156	96
		6	Ø 16 A500C	2000	67 X 1	134	211
		7	Ø 10 A500C	4000	25 X 1	100	62
		8	Ø 10 A500C	2400	47 X 1	113	70
		1.1	Ø 10 A500C	1110	452 X 1	502	309
		1.2	Ø 10 A500C	930	35 X 1	33	20
		მძიმე ბეტონი	B25	V =	40.7 X 1	= 40.68	მ³
6.600 ნ.-ზე		1	Ø 10 A500C	დ.ა.	-	4334	2671
		2	Ø 16 A500C	2000	16 X 1	32	50
		3	Ø 10 A500C	3000	87 X 1	261	161
		6	Ø 16 A500C	2000	11 X 1	22	35
		8	Ø 10 A500C	2400	26 X 1	62	38
		1.1	Ø 10 A500C	1110	394 X 1	437	269
		1.2	Ø 10 A500C	930	40 X 1	37	23
		მძიმე ბეტონი	B25	V =	35.5 X 1	= 35.46	მ³

საერთო შენიშვნები :

1. ნახაზში შეტანილი ყველა ცვლილება უნდა შეთანხმდეს პროექტის ავტორთან.
2. შენობის საპროექტო ნული ±0.00=636.20 აბსოლუტურ ნიშნულს.
3. პროექტში ყველა ზომა მოცემულია მილიმეტრებში, ნიშნულები-მეტრებში.

შენიშვნები :

თარიღი Jun 20, 2023 წ.

კორექტირება

№	კორექტირება	თარიღი
1		
2		
3		
4		
5		
6		

მისამართი / Address

ქ. თბილისი; ს/კ 01.14.16.009.510

პროექტი / Project

ინდივიდუალური
საცხოვრებელი სახლი

დამკვეთი / Client

შ.პ.ს. "ბიჯი"

თანამდებობა	გვარი	ხელმოწერა
დირექტორი	გ. ბენდელიანი	
არქიტექტორი	ი. გოგოხია	
კონსტრუქტორი	თ. მორალიშვილი	

E: TORNIKEMORALISHVILI@GMAIL.COM
M: +995 511 222 442

ფაილი/File: SLAB SECTION

პროექტი/Project No 10V23 | ფორმატი Paper Size A3

თარიღი/Date: Jun 20, 2023 | მასშტაბი Scale

სტადია/Status: C.D.

ფურცელი/Drawing No ჯ - 212

ნახაზი/Drawing

გადახურვის ფილის სპეციფიკაცია & ესკიზი

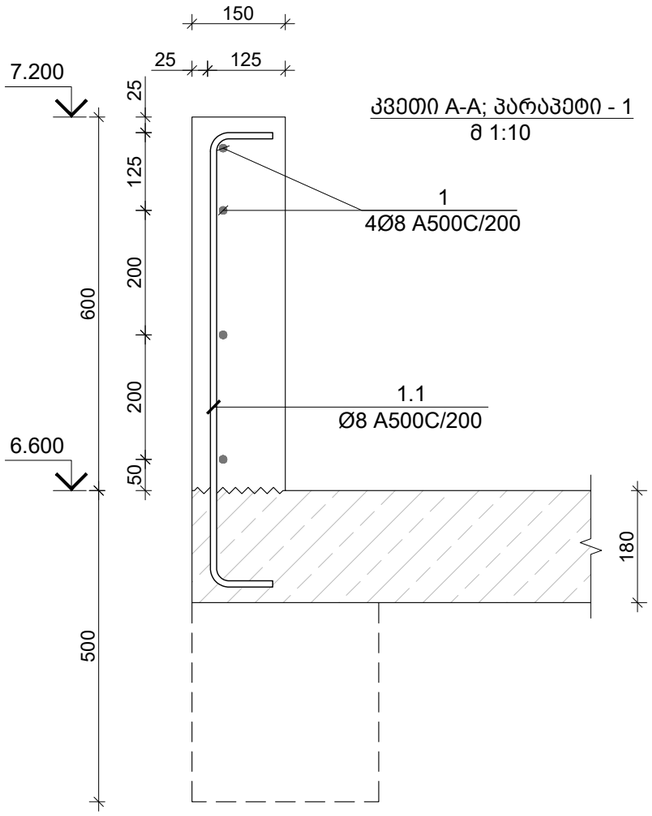

კვეთი A-A; პარაპეტი - 1
მ 1:10

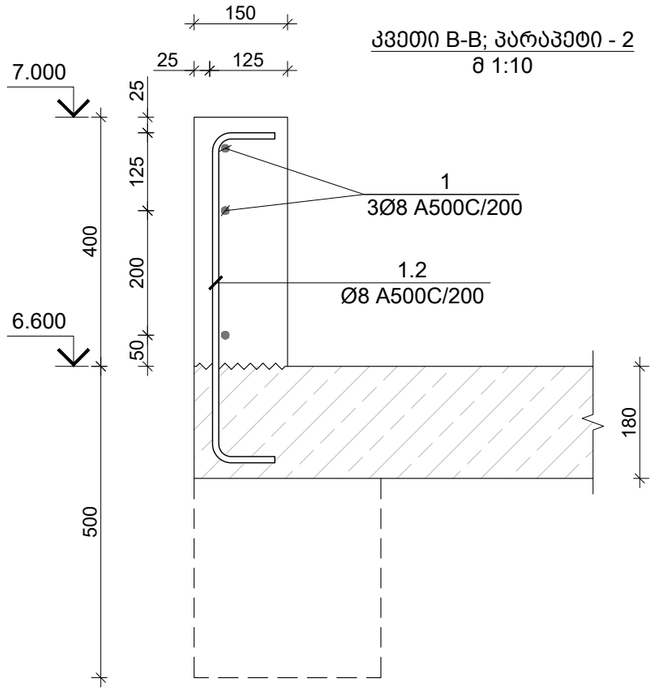

კვეთი B-B; პარაპეტი - 2
მ 1:10

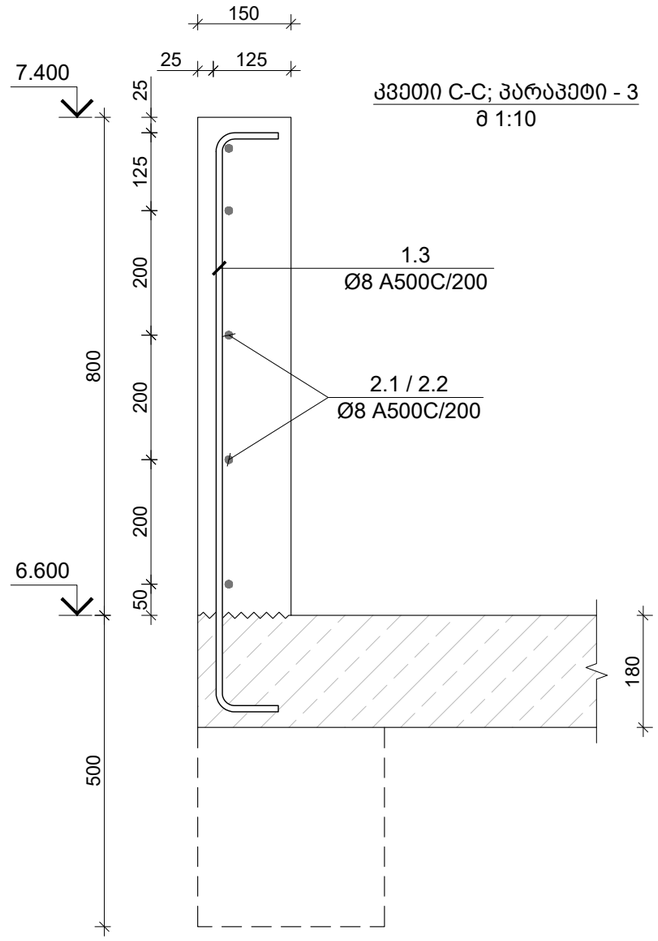

კვეთი C-C; პარაპეტი - 3
მ 1:10

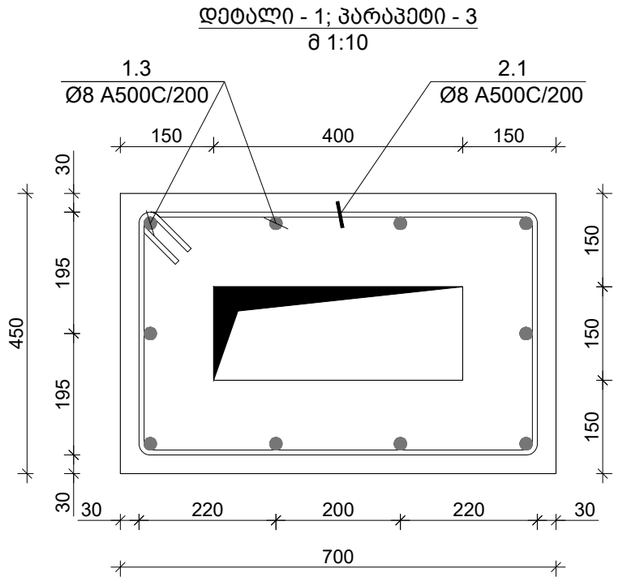

დეტალი - 1; პარაპეტი - 3
მ 1:10

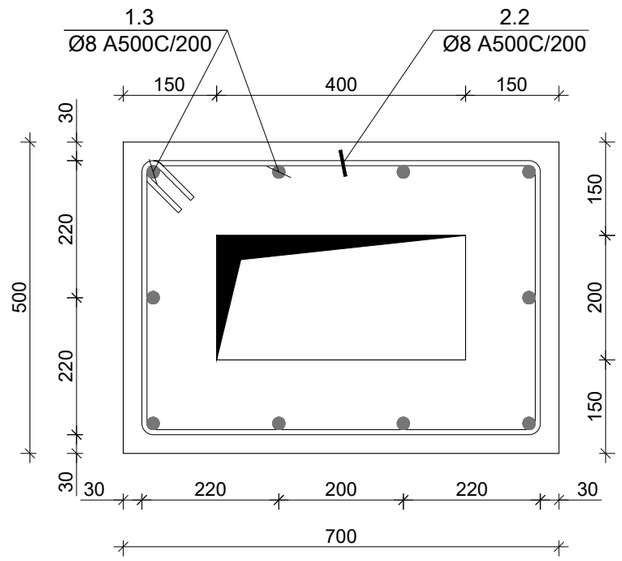

დეტალი - 2; პარაპეტი - 3
მ 1:10

საერთო შენიშვნები :

1. ნახაზში შეტანილი ყველა ცვლილება უნდა შეთანხმდეს პროექტის ავტორთან.
2. შენობის საპროექტო ნული ±0.00=636.20 აბსოლუტურ ნიშნულს.
3. პროექტში ყველა ზომა მოცემულია მილიმეტრებში, ნიშნულები-მეტრებში.

შენიშვნები :

თარიღი Jun 20, 2023 წ.

კორექტირება

№	კორექტირება	თარიღი
1		
2		
3		
4		
5		
6		

მისამართი / Address

ქ. თბილისი; ს/კ 01.14.16.009.510

პროექტი / Project

ინდივიდუალური
საცხოვრებელი სახლი

დამკვეთი / Client

შ.პ.ს. "ბიჯი"

თანამდებობა	გვარი	ხელმოწერა
დირექტორი	გ. ბენდელიანი	
არქიტექტორი	ი. გოგოხია	
კონსტრუქტორი	თ. მორალიშვილი	

E: TORNIKEMORALISHVILI@GMAIL.COM
M: +995 511 222 442

ფაილი/File: UPSTAND SECTION

პროექტი/Project No 10V23

თარიღი/Date: Jun 20, 2023

სტადია/Status: C.D.

ფურცელი/Drawing No ჯ - 213

ფორმატი Paper Size A3

მასშტაბი Scale

ნახაზი/Drawing

პარაპეტის კვეთი 1; 2 & 3

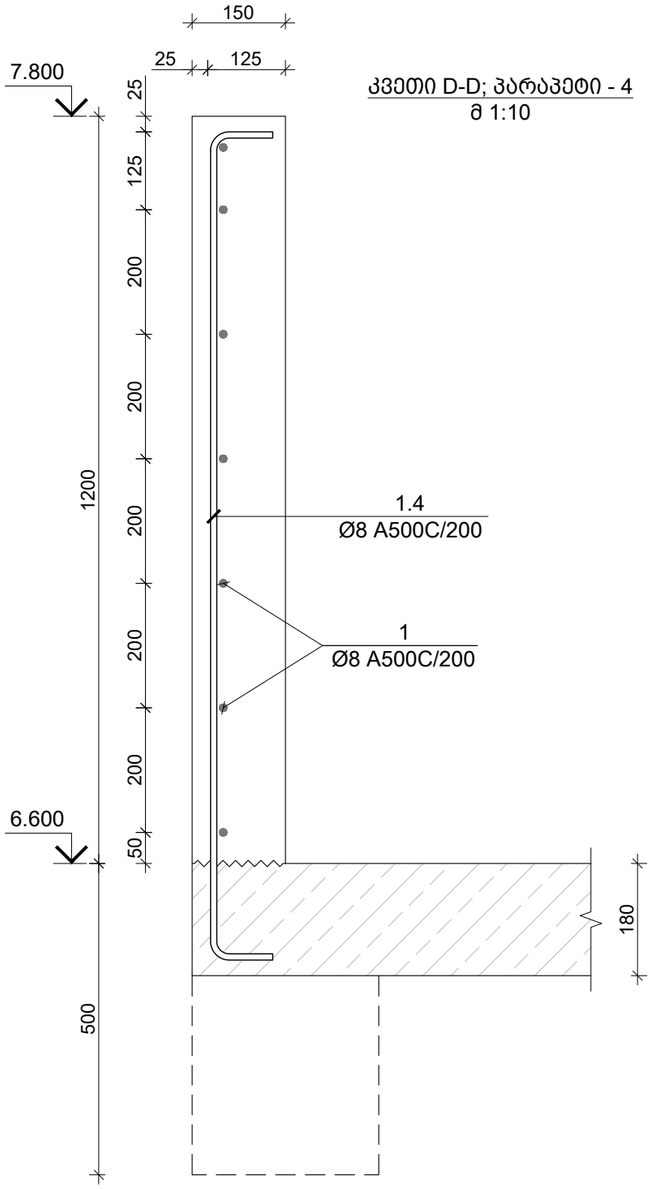

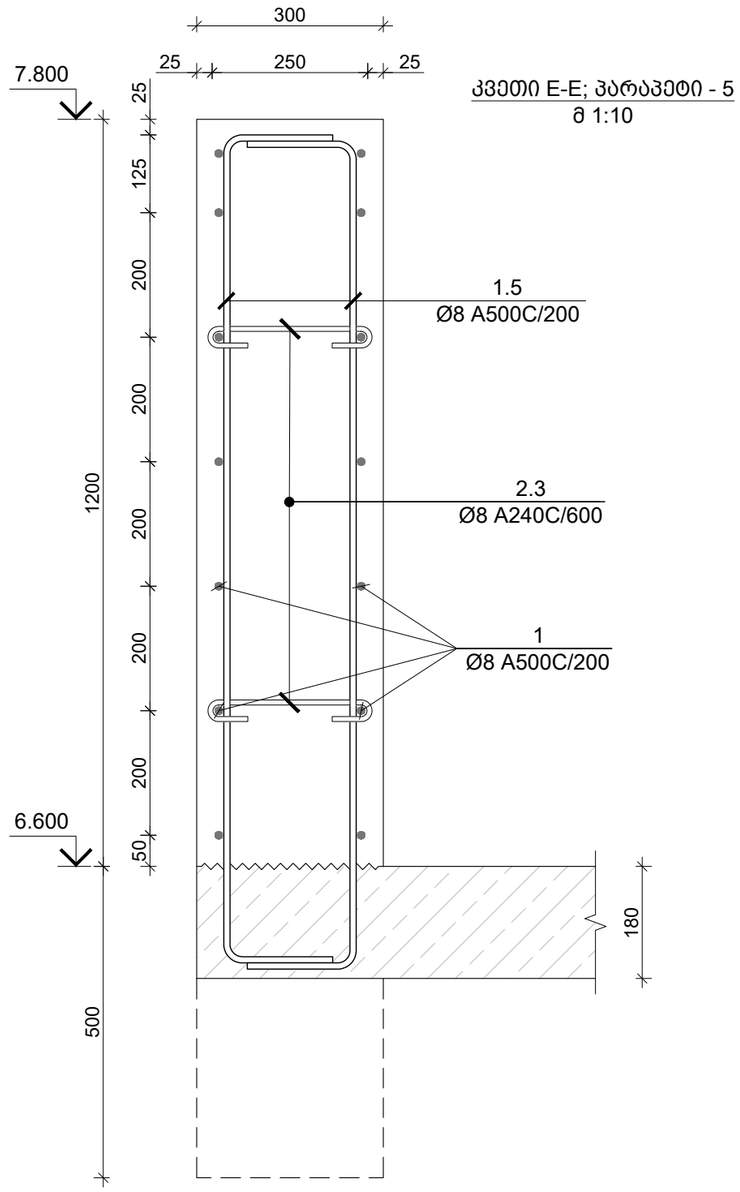

პოზ. N	ø [მმ]	ე ს კ ი ზ ი [მმ]	სიგრძე L [მმ]
1.1	Ø 8	100 / 700 / 100	900
1.2	Ø 8	100 / 500 / 100	700
1.3	Ø 8	100 / 900 / 100	1100
1.4	Ø 8	100 / 1300 / 100	1500
1.5	Ø 8	200 / 1300 / 200	1700
2.1	Ø 8	640 / 390 / 640 / 390 / 100 / 100	2260
2.2	Ø 8	640 / 440 / 640 / 440 / 100 / 100	2360
2.3	Ø 8	150 / 80 / 80	310

საერთო შენიშვნები :

1. ნახაზში მეტანილი ყველა ცვლილება უნდა შეთანხმდეს პროექტის ავტორთან.
2. შენობის საპროექტო ნული ±0.00=636.20 აბსოლუტურ ნიშნულს.
3. პროექტში ყველა ზომა მოცემულია მილიმეტრებში, ნიშნულები-მეტრებში.

შენიშვნები :

თარიღი Jun 20, 2023 წ.

კორექტირება

№	კორექტირება	თარიღი
1		
2		
3		
4		
5		
6		

მისამართი / Address

ქ. თბილისი; ს/კ 01.14.16.009.510

პროექტი / Project

ინდივიდუალური საცხოვრებელი სახლი

დამკვეთი / Client

შ.პ.ს. "ბიჯი"

თანამდებობა	გვარი	ხელმოწერა
დირექტორი	გ. ბენდელიანი	
არქიტექტორი	ი. გოგოხია	
კონსტრუქტორი	თ. მორალიშვილი	

E: TORNIKEMORALISHVILI@GMAIL.COM
M: +995 511 222 442

ფაილი/File: UPSTAND SECTION

პროექტი/Project No 10V23

თარიღი/Date: Jun 20, 2023

სტადია/Status: C.D.

ფურცელი/Drawing No ა - 214

ფორმატი Paper Size A3

მასშტაბი Scale

ნახაზი/Drawing

პარაპეტის კვეთი 4 & 5

ქარხანა. დასახელება	ნომ. № ელემენტის	ელემენტის ადგილმდებარეობა და ნახაზის № (ფმ)	ერთეულის ნომინალური ტევადობა (მ³)	ცალკეული ელემენტის მოცულობა (მ³)	ელემენტების საერთო რაოდენობა (ც.)	ელემენტების საერთო წონა (ტ.)
ა.-1	1	Ø 8 A500C	ც.ა.	900	205 X 1	-	164	65
	1.1	Ø 8 A500C	900	205 X 1	185	73
		ბეტონის ნარევის მოცულობა V = 3.7 X 1 = 3.69 მ³ B25				
ა.-2	1	Ø 8 A500C	ც.ა.	-	30	12
	1.2	Ø 8 A500C	700	50 X 1	35	14
		ბეტონის ნარევის მოცულობა V = 0.6 X 1 = 0.60 მ³ B25				
ა.-3	1.3	Ø 8 A500C	700	30 X 1	21	8
	2.1	Ø 8 A500C	2260	5 X 1	11	4
	2.2	Ø 8 A500C	2360	10 X 1	24	9
		ბეტონის ნარევის მოცულობა V = 0.4 X 1 = 0.42 მ³ B25				
ა.-4	1	Ø 8 A500C	ც.ა.	-	210	83
	1.4	Ø 8 A500C	1500	150 X 1	225	89
		ბეტონის ნარევის მოცულობა V = 5.4 X 1 = 5.40 მ³ B25				
ა.-5	1	Ø 8 A500C	ც.ა.	-	87	34
	1.5	Ø 8 A500C	1700	62 X 1	105	42
	2.3	Ø 8 A240C	310	30 X 1	9	4
		ბეტონის ნარევის მოცულობა V = 2.2 X 1 = 2.23 მ³ B25				

ანაწერის ნუსხა

№	ელემენტის ნომერი	რაოდენობა
1		
2		
3		
4		
5		
6		

მასალის ხარისხი: B25

ბეტონის კლასი	მასა	ხარისხის ნომერი
ფოლადის კლასი	მ. ელემენტის	
არმატურის ნომერი	ს. ელემენტის	
ელემენტის ნომერი	მ. ელემენტების	

ელ.ფოსტა: TORNIKEMORALISHVILI@GMAIL.COM

ტელ: +995 511 222 442

ფაილის: UPSTAND SECTION

პროექტის No: 10V23	ფორმატი Paper Size
თარიღი/Date: Jun 20, 2023	A3
სტატუსი/Status: C.D.	მასშტაბი Scale
ნახაზის No/Drawing No 3 - 215	

ნახაზის/Drawing

პასუხისმგებელი სპეციალისტის ხელმოწერა

მისამართი / Address

ა. თბილისი; ს/კ 01.14.16.009.510

პროექტის / Project

ნაკეთობის დასახელება
ელემენტების ნახატები

დამკვეთის / Client

შ.პ.ს. "ბაზი"

თარიღი/Date	ხელმოწერა	
დამტკიცებული	ე. ბანდილაძე	
შემსრულებელი	ნ. ჯიმშიტაშვილი	

ნახაზის მითითებანი :

1. ნახაზის მე-3 ფურცელზე ნაჩვენებია ელემენტების ანაწყობის სქემა.
2. ბეტონის კლასი B25 F150 W12 წყალგამტარობის მარკა ±0.00=636.20
3. ანაწყობის ელემენტების მონტაჟი ხდება ბოძის ჭრილში ნაჩვენები ტექნოლოგიის მიხედვით, ნაშენობის ტექნიკური პირობების მიხედვით.

-3.000 ნ.-ზე მონოლითური სვეტებისა განლაგების გეგმა
მ 1:100

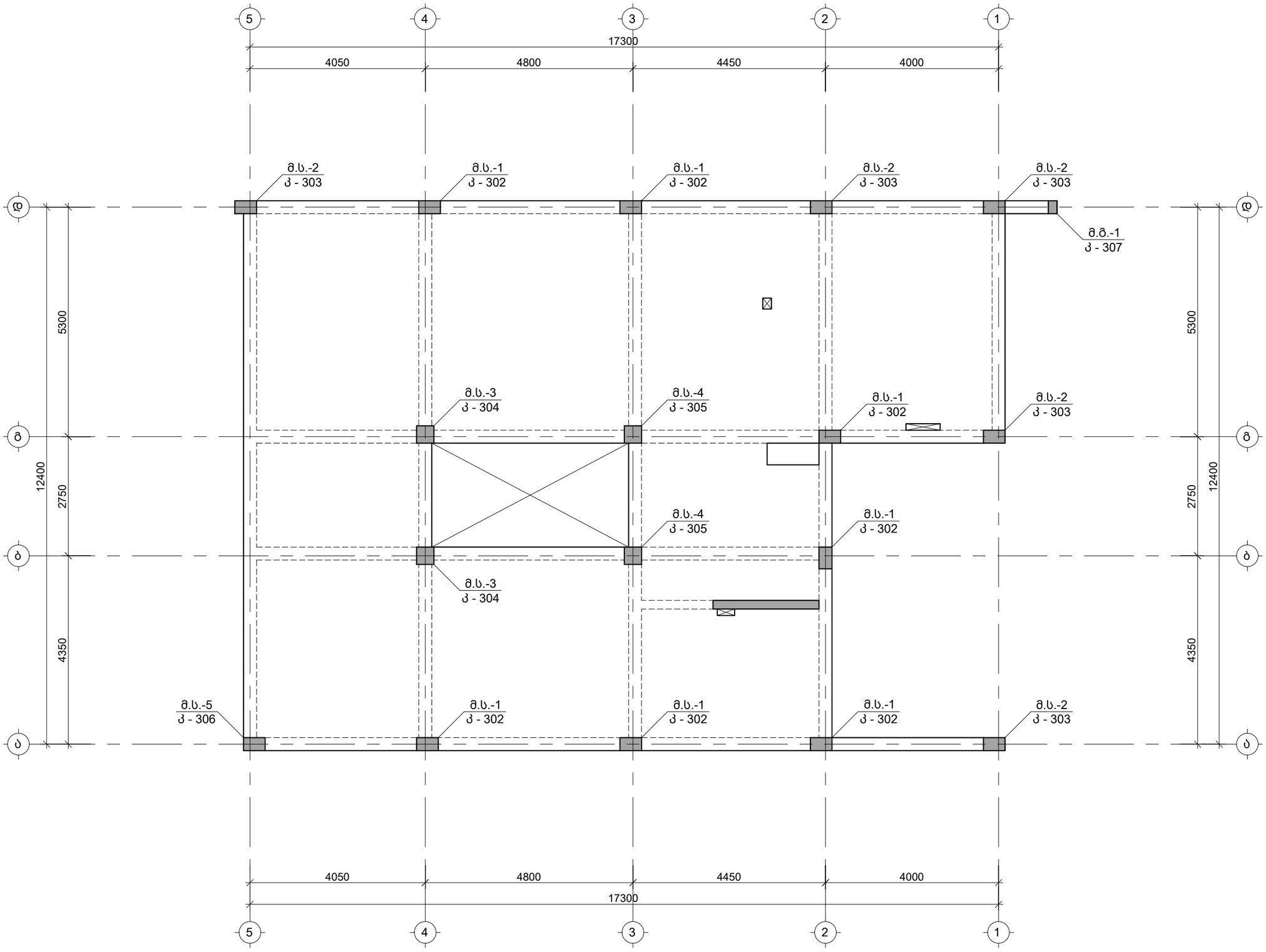

საერთო შენიშვნები :

1. ნახაზში შეტანილი ყველა ცვლილება უნდა შეთანხმდეს პროექტის ავტორთან.
2. შენობის საპროექტო ნული ±0.00=636.20 აბსოლუტურ ნიშნულს.
3. პროექტში ყველა ზომა მოცემულია მილიმეტრებში, ნიშნულები-მეტრებში.

შენიშვნები :

თარიღი Jun 20, 2023 წ.

კორექტირება

№	კორექტირება	თარიღი
1		
2		
3		
4		
5		
6		

მისამართი / Address

ქ. თბილისი; ს/კ 01.14.16.009.510

პროექტი / Project

ინდივიდუალური
საცხოვრებელი სახლი

დამკვეთი / Client

შ.პ.ს. "ბიჯი"

თანამდებობა	გვარი	ხელმოწერა
დირექტორი	გ. ბენდელიანი	
არქიტექტორი	ი. გოგოხია	
კონსტრუქტორი	თ. მორალიშვილი	

E: TORNIKEMORALISHVILI@GMAIL.COM

M: +995 511 222 442

ფაილი/File: COLUMN PLANE

პროექტი/Project No 10V23

თარიღი/Date: Jun 20, 2023

სტადია/Status: C.D.

ფორმატი Paper Size A3

მასშტაბი Scale

ფურცელი/Drawing No კ - 300

ნახაზი/Drawing

0.000 ნ.-ზე მონოლითური სვეტებისა განლაგების გეგმა

0.000 ნ.-ზე მონოლითური სვეტებისა განლაგების გეგმა
მ 1:100

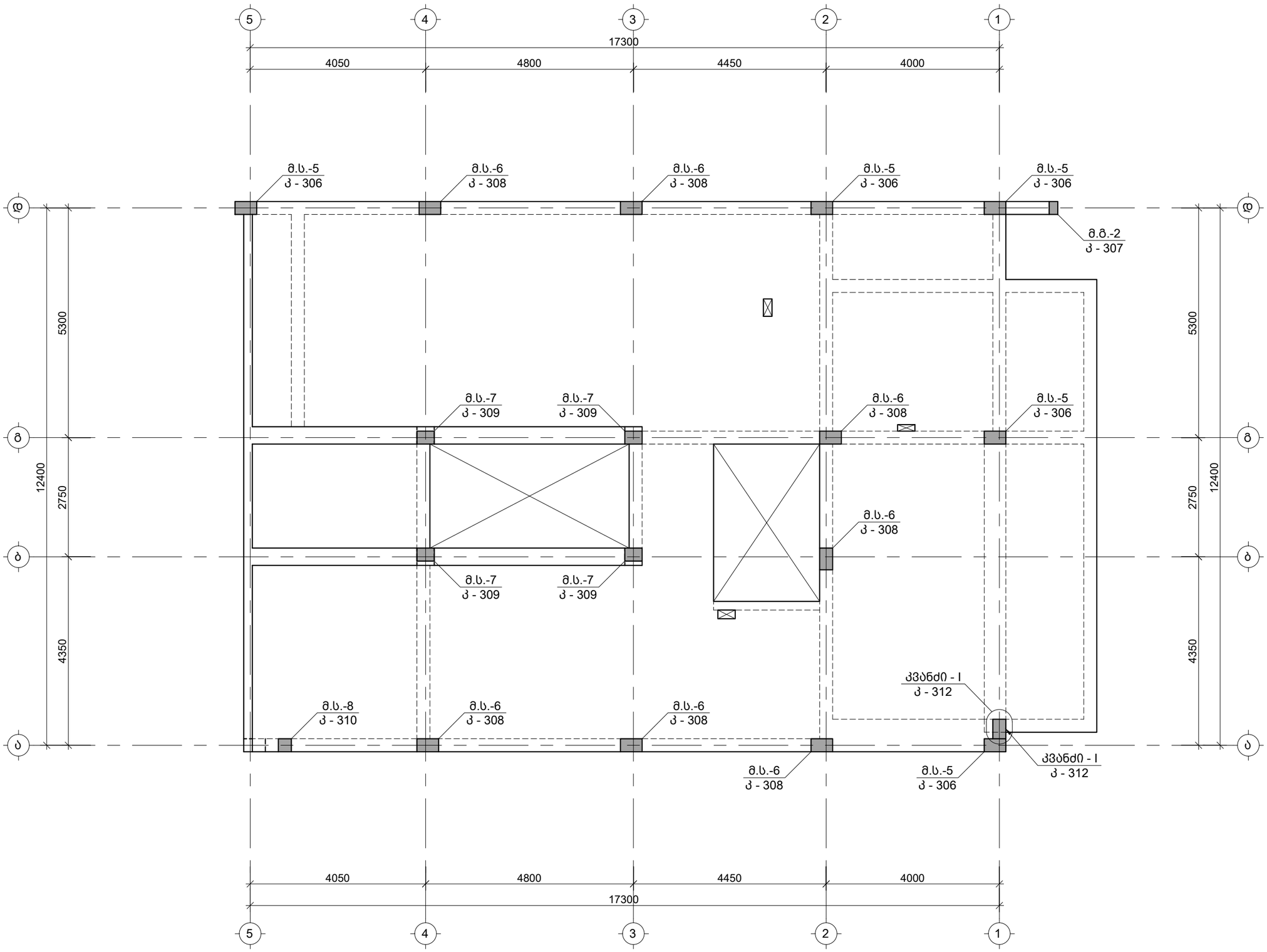

საერთო შენიშვნები :

1. ნახაზში შეტანილი ყველა ცვლილება უნდა შეთანხმდეს პროექტის ავტორთან.
2. შენობის საპროექტო ნული ±0.00=636.20 აბსოლუტურ ნიშნულს.
3. პროექტში ყველა ზომა მოცემულია მილიმეტრებში, ნიშნულები-მეტრებში.

შენიშვნები :

თარიღი Jun 20, 2023 წ.

კორექტირება

№	კორექტირება	თარიღი
1		
2		
3		
4		
5		
6		

მისამართი / Address

ქ. თბილისი; ს/კ 01.14.16.009.510

პროექტი / Project

ინდივიდუალური
საცხოვრებელი სახლი

დამკვეთი / Client

შ.პ.ს. "ბიჯი"

თანამდებობა	გვარი	ხელმოწერა
დირექტორი	გ. ბენდელიანი	
არქიტექტორი	ი. გოგოხია	
კონსტრუქტორი	თ. მორალიშვილი	

E: TORNIKEMORALISHVILI@GMAIL.COM

M: +995 511 222 442

ფაილი/File: COLUMN PLANE

პროექტი/Project No 10V23

თარიღი/Date: Jun 20, 2023

სტადია/Status: C.D.

ფურცელი/Drawing No პ - 301

ფორმატი Paper Size A3

მასშტაბი Scale

ნახაზი/Drawing

3.300 ნ.-ზე მონოლითური სვეტებისა განლაგების გეგმა

მონოლითური სვეტი მ.ს.-1 / 7 ც.
მ 1:25

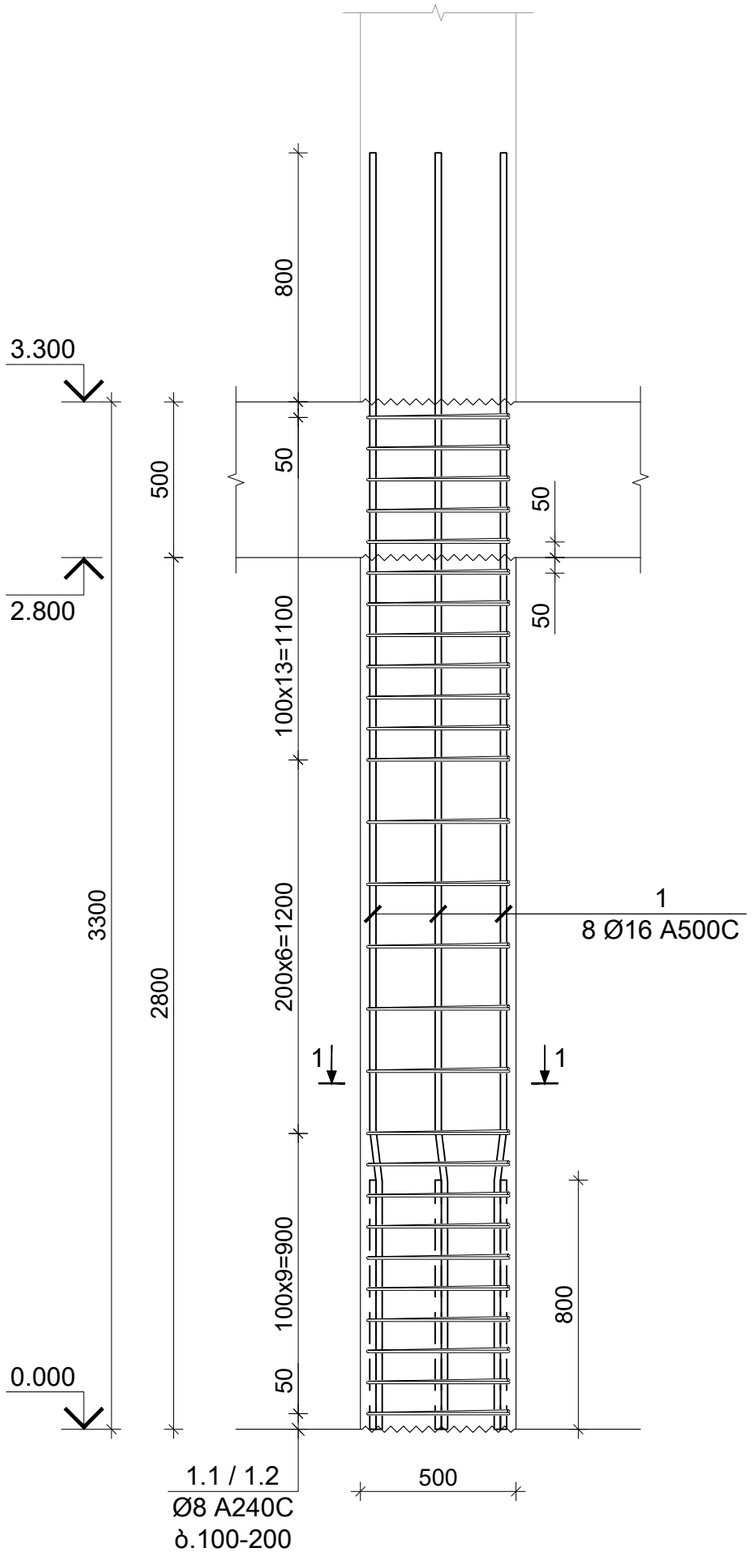

კვეთი 1-1
მ 1:10

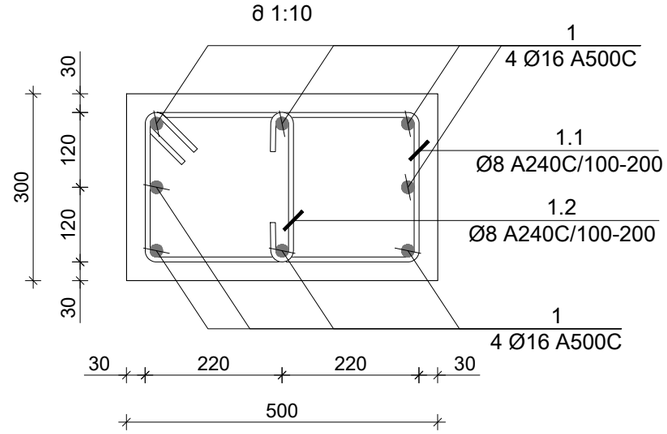

პოზ. N	Ø [მმ]	ე ს კ ი ზ ი [მმ]	სიგრძე L [მმ]
1	Ø 18	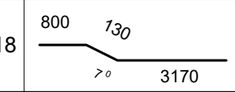	4100
1.1	Ø 8	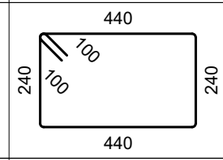	1560
1.2	Ø 8	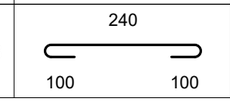	440

კონსტრ. დასახ.	ელემენტის დასახ.	პოზ. №	დიამეტრი ან კვეთი (მმ)	ერთეულის სიგრძე (მ.)	რაოდენობა (ც.)	საერთო სიგრძე (მ.)	საერთო წონა (კგ.)
მონ. სვეტი	მ.ს.-1	1	Ø 16 A500C	4100	8 X 7	230	362
		1.1	Ø 8 A240C	1560	27 X 7	295	116
		1.2	Ø 8 A240C	440	27 X 7	83	33
		მძიმე ბეტონი B25 V = 0.42 X 7 = 2.94 მ³					

საერთო შენიშვნები :

1. ნახაზში შეტანილი ყველა ცვლილება უნდა შეთანხმდეს პროექტის ავტორთან.
2. შენობის საპროექტო ნული ±0.00=636.20 აბსოლუტურ ნიშნულს.
3. პროექტში ყველა ზომა მოცემულია მილიმეტრებში, ნიშნულები-მეტრებში.

შენიშვნები :

თარიღი Jun 20, 2023 წ.

კორექტირება

№	კორექტირება	თარიღი
1		
2		
3		
4		
5		
6		

მისამართი / Address

ქ. თბილისი; ს/კ 01.14.16.009.510

პროექტი / Project

ინდივიდუალური
საცხოვრებელი სახლი

დამკვეთი / Client

შ.პ.ს. "ბიჯი"

თანამდებობა	გვარი	ხელმოწერა
დირექტორი	გ. ბენდელიანი	
არქიტექტორი	ი. გოგოხია	
კონსტრუქტორი	თ. მორალიშვილი	

E: TORNIKEMORALISHVILI@GMAIL.COM

M: +995 511 222 442

ფაილი/File: COLUMN

პროექტი/Project No 10V23	ფორმატი Paper Size A3
თარიღი/Date: Jun 20, 2023	
სტადია/Status: C.D.	მასშტაბი Scale
ფურცელი/Drawing No ქ - 302	

ნახაზი/Drawing

მონოლითური სვეტი მ.ს.-1

მონოლითური სვეტი მ.ს.-2 / 5 ც.
მ 1:25

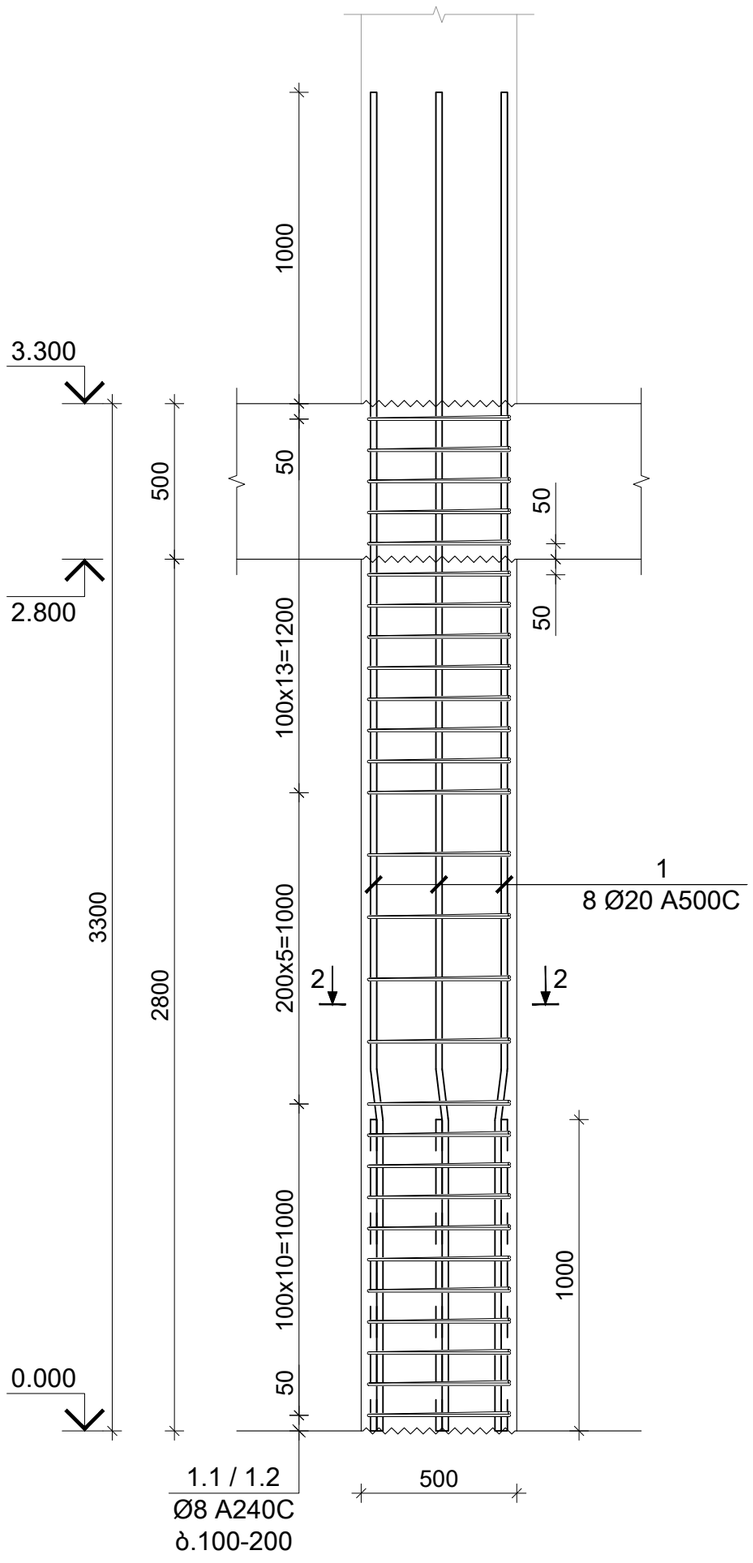

კვეთი 2-2
მ 1:10

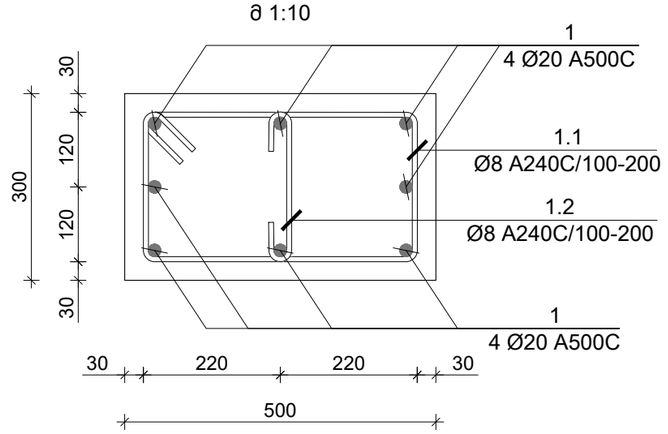

პოზ. N	Ø [მმ]	ე ს კ ი ზ ი [მმ]	სიგრძე L [მმ]
1	Ø 20	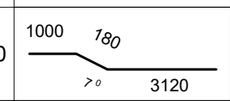	4300
1.1	Ø 8	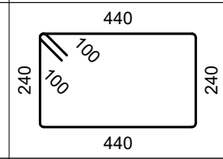	1560
1.2	Ø 8	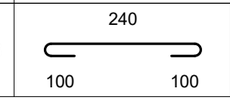	440

კონსტრ. დასახ.	ელემენტის დასახ.	პოზ. №	დიამეტრი ან კვეთი (მმ)	ერთეულის სიგრძე (მმ.)	რაოდენობა (ც.)	საერთო სიგრძე (მ.)	საერთო წონა (კგ.)
მონ. სვეტი	მ.ს.-2	1	Ø 20 A500C	4300	8 X 5	172	424
		1.1	Ø 8 A240C	1560	28 X 5	218	86
		1.2	Ø 8 A240C	440	28 X 5	62	24
		მძიმე ბეტონი B25 V = 0.42 X 5 = 2.10 მ³					

საერთო შენიშვნები :

1. ნახაზში შეტანილი ყველა ცვლილება უნდა შეთანხმდეს პროექტის ავტორთან.
2. შენობის საპროექტო ნული ±0.00=636.20 აბსოლუტურ ნიშნულს.
3. პროექტში ყველა ზომა მოცემულია მილიმეტრებში, ნიშნულები-მეტრებში.

შენიშვნები :

თარიღი Jun 20, 2023 წ.

კორექტირება

№	კორექტირება	თარიღი
1		
2		
3		
4		
5		
6		

მისამართი / Address

ქ. თბილისი; ს/კ 01.14.16.009.510

პროექტი / Project

ინდივიდუალური
საცხოვრებელი სახლი

დამკვეთი / Client

შ.პ.ს. "ბიჯი"

თანამდებობა	გვარი	ხელმოწერა
დირექტორი	გ. ბენდელიანი	
არქიტექტორი	ი. გოგოხია	
კონსტრუქტორი	თ. მორალიშვილი	

E: TORNIKEMORALISHVILI@GMAIL.COM
M: +995 511 222 442

ფაილი/File: COLUMN

პროექტი/Project No 10V23	ფორმატი Paper Size A3
თარიღი/Date: Jun 20, 2023	
სტადია/Status: C.D.	მასშტაბი Scale
ფურცელი/Drawing No ქ - 303	

ნახაზი/Drawing

მონოლითური სვეტი მ.ს.-2

მონოლითური სვეტი მ.ს.-3 / 2 ც.
მ 1:25

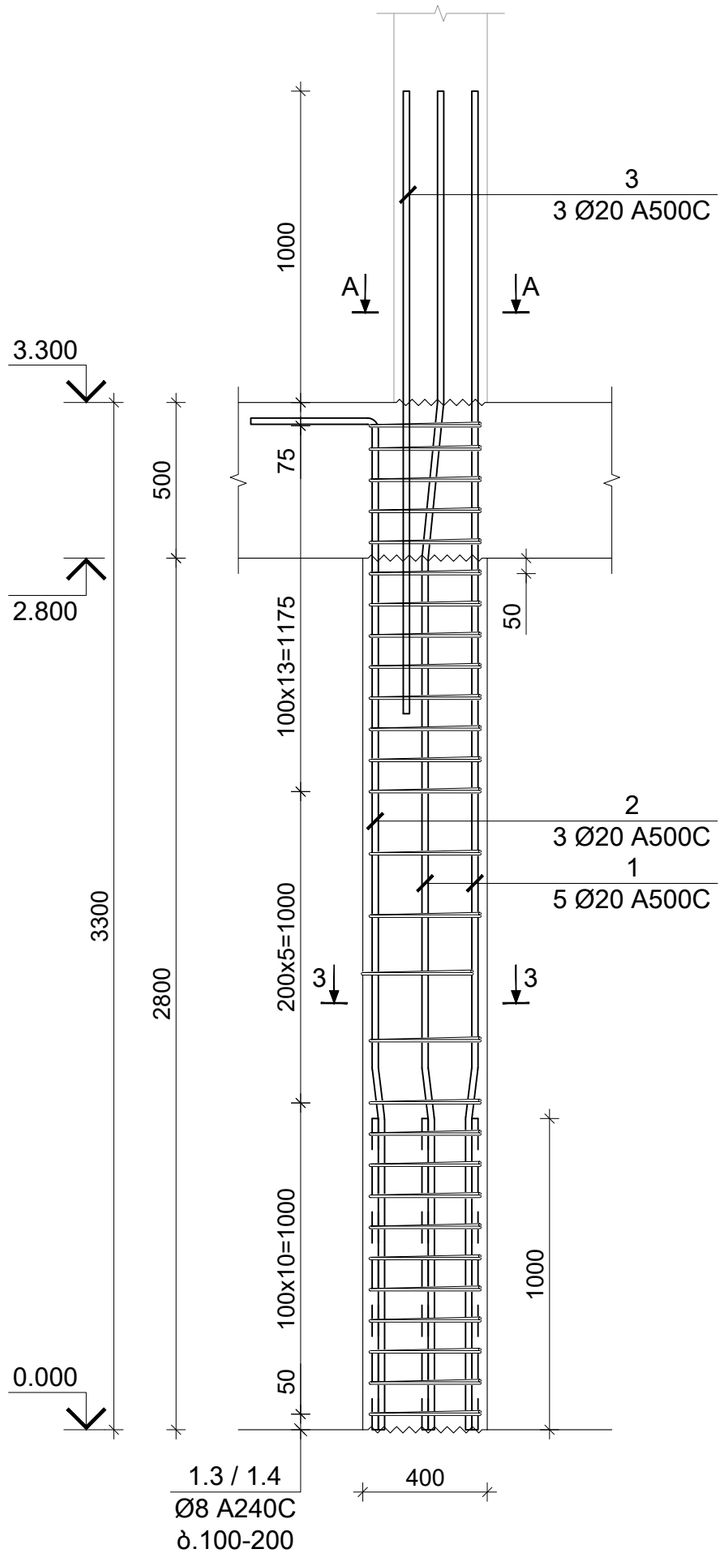

კვეთი 3-3
მ 1:10

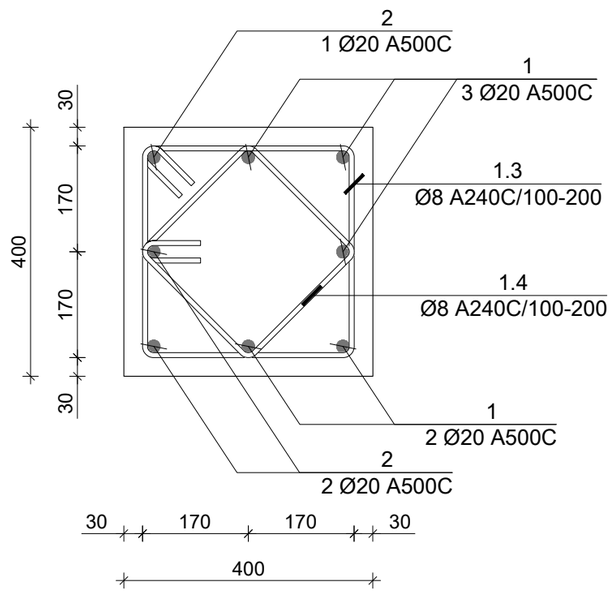

ხვეთი A-A
მ 1:10

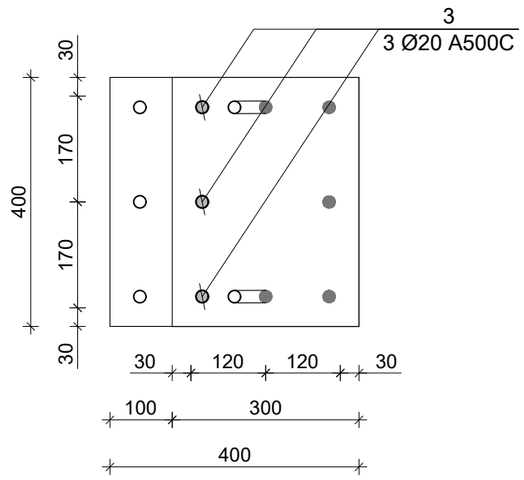

პოზ. N	Ø [მმ]	ე ს კ ი ზ ი [მმ]	სიგრძე L [მმ]
1	Ø 20		4300
2	Ø 20	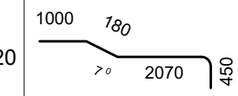	3700
1.3	Ø 8	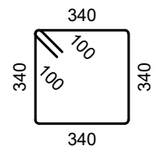	1560
1.4	Ø 8	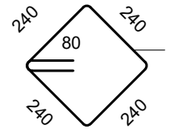	1120

საერთო შენიშვნები :

1. ნახაზში შეტანილი ყველა ცვლილება უნდა შეთანხმდეს პროექტის ავტორთან.
2. შენობის საპროექტო ნული ±0.00=636.20 აბსოლუტურ ნიშნულს.
3. პროექტში ყველა ზომა მოცემულია მილიმეტრებში, ნიშნულები-მეტრებში.

შენიშვნები :

კონსტრ. დასახ.	ელემენტის დასახ.	პოზ. №	დიამეტრი ან კვეთი (მმ)	ერთეულის სიგრძე (მმ.)	რაოდენობა (ც.)	საერთო სიგრძე (მ.)	საერთო წონა (კგ.)
მონ. სვეტი	მ.ს.-3	1	Ø 20 A500C	4300	5 X 2	43	106
		2	Ø 20 A500C	3700	3 X 2	22	55
		3	Ø 20 A500C	2000	3 X 2	12	30
		1.3	Ø 8 A240C	1560	28 X 2	87	34
		1.4	Ø 8 A240C	1120	28 X 2	63	25
		მძიმე ბეტონი B25		V = 0.56 X 2 = 1.12 მ³			

თარიღი Jun 20, 2023 წ.

კორექტირება

№	კორექტირება	თარიღი
1		
2		
3		
4		
5		
6		

მისამართი / Address

ქ. თბილისი; ს/კ 01.14.16.009.510

პროექტი / Project

ინდივიდუალური
საცხოვრებელი სახლი

დამკვეთი / Client

შ.პ.ს. "ბიჯი"

თანამდებობა	გვარი	ხელმოწერა
დირექტორი	გ. ბენდელიანი	
არქიტექტორი	ი. გოგოხია	
კონსტრუქტორი	თ. მორალიშვილი	

E: TORNIKEMORALISHVILI@GMAIL.COM
M: +995 511 222 442

ფაილი/File: COLUMN

პროექტი/Project No 10V23 | ფორმატი Paper Size A3

თარიღი/Date: Jun 20, 2023 | მასშტაბი Scale

სტადია/Status: C.D.

ფურცელი/Drawing No კ - 304

ნახაზი/Drawing

მონოლითური სვეტი მ.ს.-3

მონოლითური სვეტი მ.ს.-4 / 2 ც.
მ 1:25

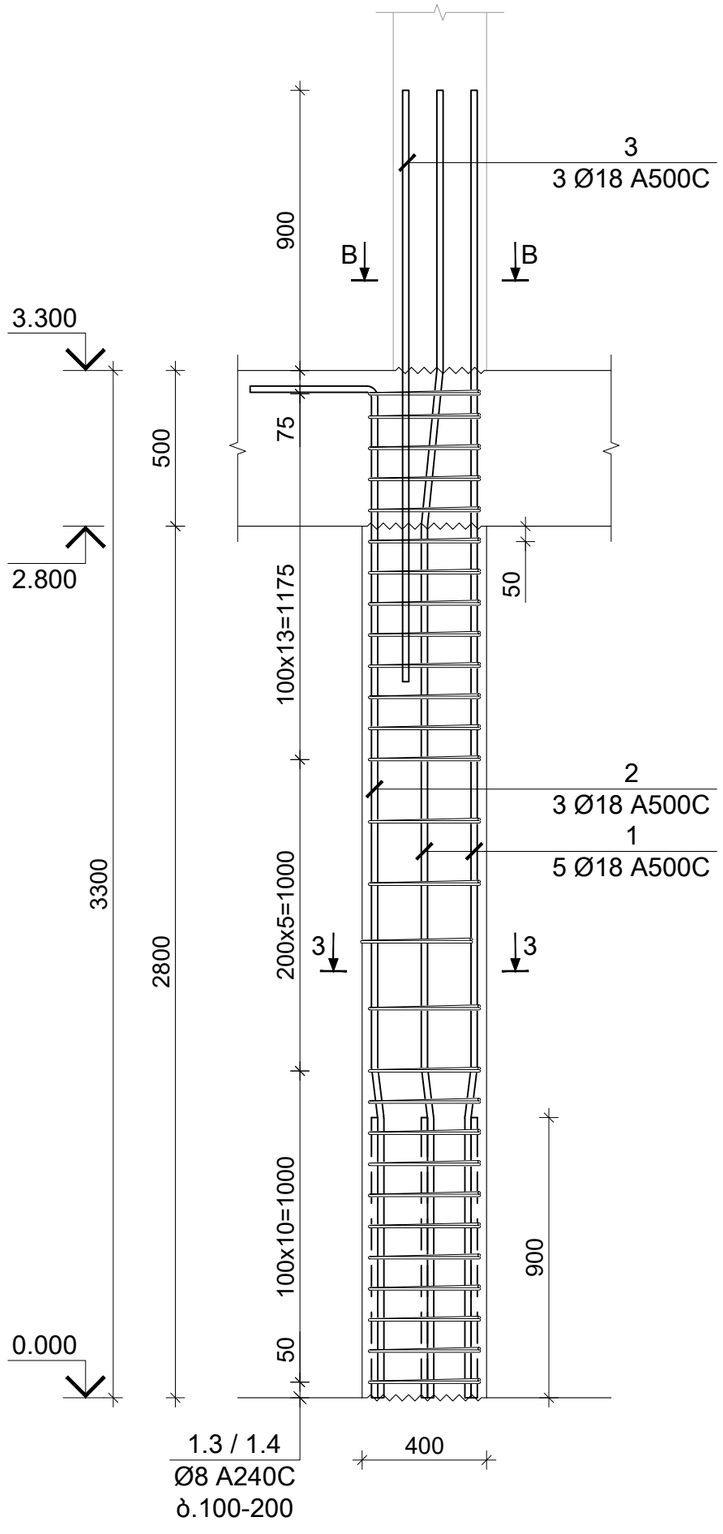

კვეთი 3-3
მ 1:10

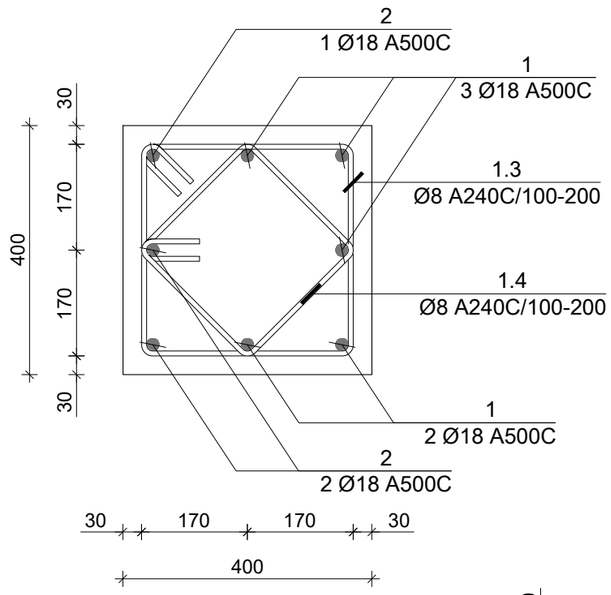

ხეთი B-B
მ 1:10

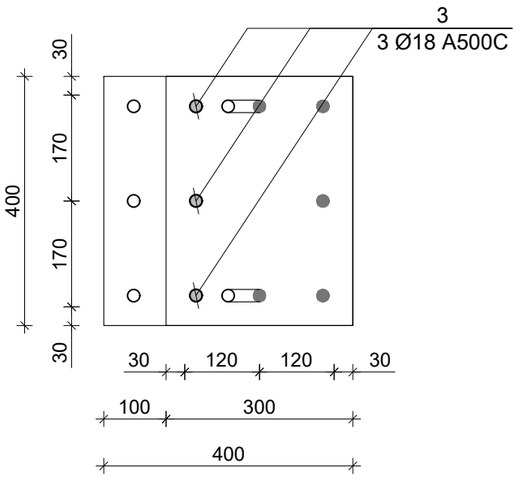

პოზ. N	ø [მმ]	ე ს კ ი ზ ი [მმ]	სიგრძე L [მმ]
1	Ø 20	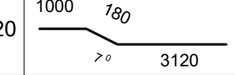	4300
2	Ø 20	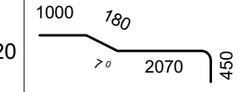	3700
1.3	Ø 8	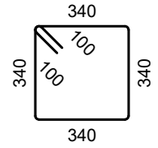	1560
1.4	Ø 8	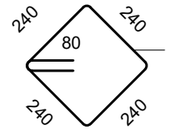	1120

კონსტრ. დასახ.	ელემენტის დასახ.	პოზ. №	დიამეტრი ან კვეთი (მმ)	ერთეულის სიგრძე (მმ.)	რაოდენობა (ც.)	საერთო სიგრძე (მ.)	საერთო წონა (კგ.)
მონ. სვეტი	მ.ს.-4	1	Ø 18 A500C	4200	5 X 2	42	84
		2	Ø 18 A500C	3700	3 X 2	22	44
		3	Ø 18 A500C	1800	3 X 2	11	22
		1.3	Ø 8 A240C	1560	28 X 2	87	34
		1.4	Ø 8 A240C	1120	28 X 2	63	25
		მძიმე ბეტონი B25			V = 0.56 X 2 = 1.12 მ³		

საერთო შენიშვნები :

1. ნახაზში შეტანილი ყველა ცვლილება უნდა შეთანხმდეს პროექტის ავტორთან.
2. შენობის საპროექტო ნული ±0.00=636.20 აბსოლუტურ ნიშნულს.
3. პროექტში ყველა ზომა მოცემულია მილიმეტრებში, ნიშნულები-მეტრებში.

შენიშვნები :

თარიღი Jun 20, 2023 წ.

კორექტირება

№	კორექტირება	თარიღი
1		
2		
3		
4		
5		
6		

მისამართი / Address

ქ. თბილისი; ს/კ 01.14.16.009.510

პროექტი / Project

ინდივიდუალური საცხოვრებელი სახლი

დამკვეთი / Client

შ.პ.ს. "ბიჯი"

თანამდებობა	გვარი	ხელმოწერა
დირექტორი	გ. ბენდელიანი	
არქიტექტორი	ი. გოგოხია	
კონსტრუქტორი	თ. მორალიშვილი	

E: TORNIKEMORALISHVILI@GMAIL.COM

M: +995 511 222 442

ფაილი/File: COLUMN

პროექტი/Project No 10V23

თარიღი/Date: Jun 20, 2023

სტადია/Status: C.D.

ფურცელი/Drawing No კ - 305

ფორმატი Paper Size A3

მასშტაბი Scale

ნახაზი/Drawing

მონოლითური სვეტი მ.ს.-4

მონოლითური სვეტი მ.ს.-5 / 6 ც.
მ 1:25

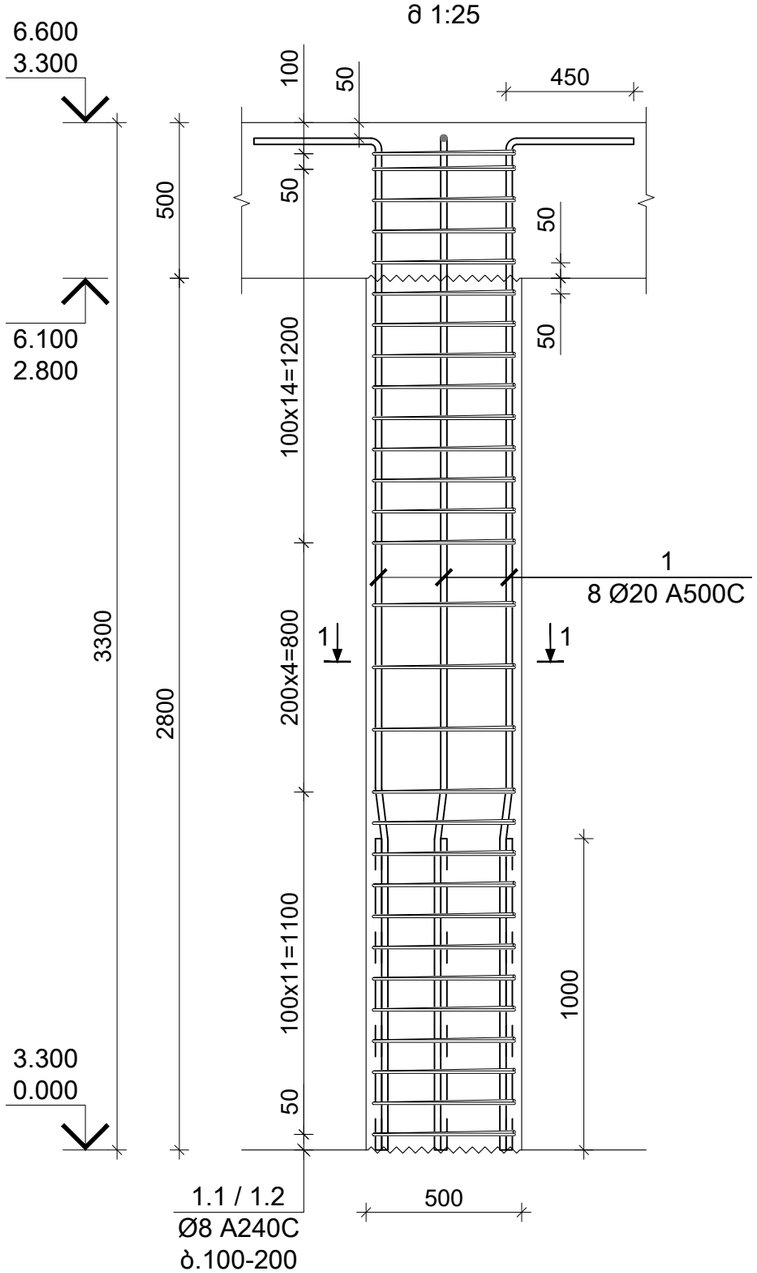

კვეთი 2-2
მ 1:10

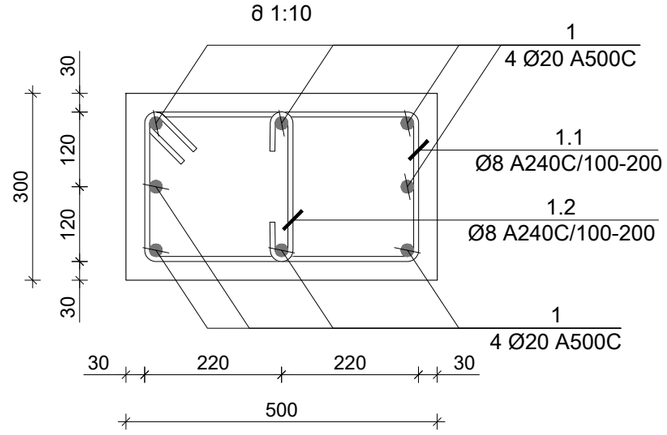

პოზ. N	Ø [მმ]	ე ს კ ი ზ ი [მმ]	სიგრძე L [მმ]
1	Ø 20	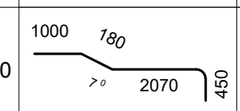	3700
1.1	Ø 8	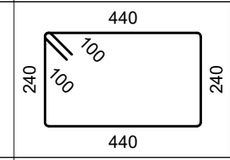	1560
1.2	Ø 8	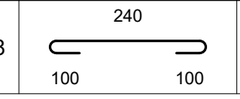	440

კონსტრ. დასახ.	ელემენტის დასახ.	პოზ. №	დიამეტრი ან კვეთი (მმ)	ერთეულის სიგრძე (მმ.)	რაოდენობა (ც.)	საერთო სიგრძე (მ.)	საერთო წონა (კგ.)
მონ. სვეტი	მ.ს.-5	1	Ø 20 A500C	3700	8 X 6	178	438
		1.1	Ø 8 A240C	1560	28 X 6	262	103
		1.2	Ø 8 A240C	440	28 X 6	74	29
		მძიმე ბეტონი B25 V = 0.42 X 6 = 2.52 მ³					

საერთო შენიშვნები :

1. ნახაზში შეტანილი ყველა ცვლილება უნდა შეთანხმდეს პროექტის ავტორთან.
2. შენობის საპროექტო ნული ±0.00=636.20 აბსოლუტურ ნიშნულს.
3. პროექტში ყველა ზომა მოცემულია მილიმეტრებში, ნიშნულები-მეტრებში.

შენიშვნები :

თარიღი Jun 20, 2023 წ.

კორექტირება

№	კორექტირება	თარიღი
1		
2		
3		
4		
5		
6		

მისამართი / Address

ქ. თბილისი; ს/კ 01.14.16.009.510

პროექტი / Project

ინდივიდუალური
საცხოვრებელი სახლი

დამკვეთი / Client

შ.პ.ს. "ბიჯი"

თანამდებობა	გვარი	ხელმოწერა
დირექტორი	გ. ბენდელიანი	
არქიტექტორი	ი. გოგოხია	
კონსტრუქტორი	თ. მორალიშვილი	

E: TORNIKEMORALISHVILI@GMAIL.COM

M: +995 511 222 442

ფაილი/File: COLUMN

პროექტი/Project No 10V23	ფორმატი Paper Size A3
თარიღი/Date: Jun 20, 2023	
სტადია/Status: C.D.	მასშტაბი Scale
ფურცელი/Drawing No კ - 306	

ნახაზი/Drawing

მონოლითური სვეტი მ.ს.-5

მონოლითური გულარი მ.გ.-1 / 1 ც.
მ 1:25

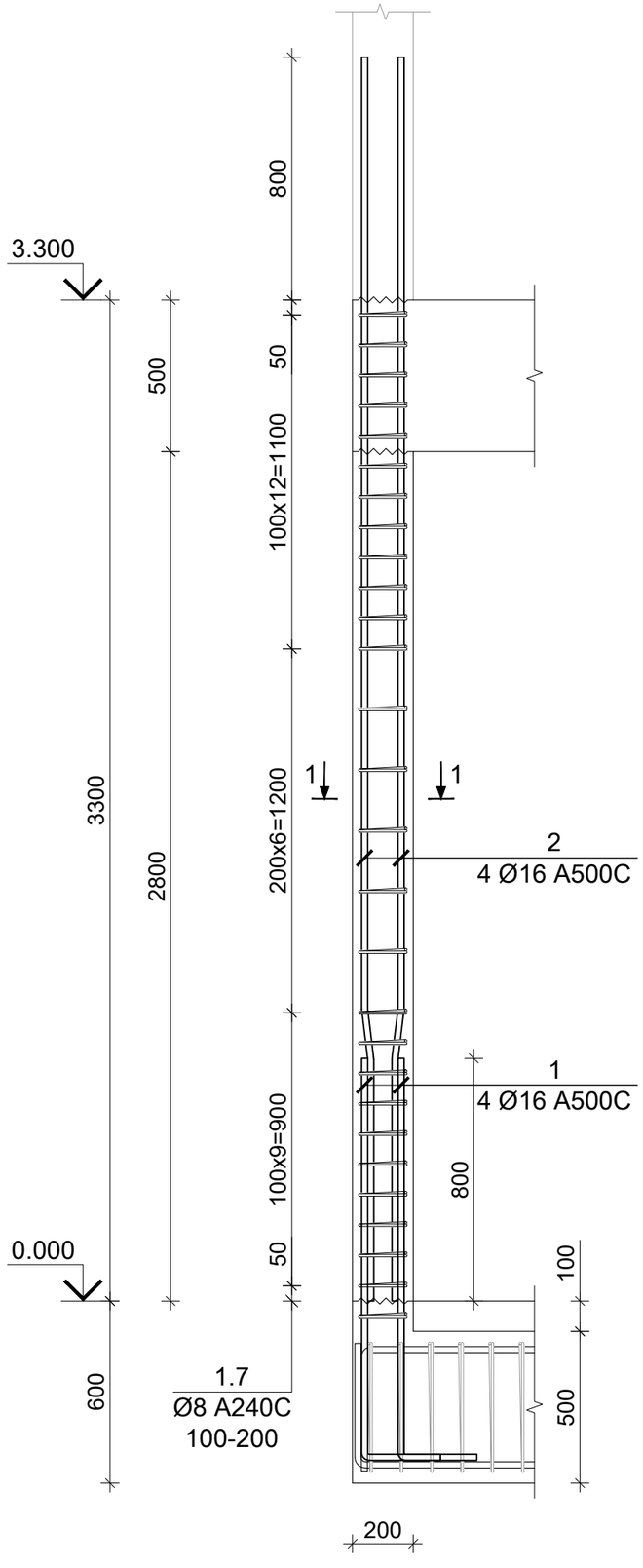

კვეთი 1-1
მ 1:10

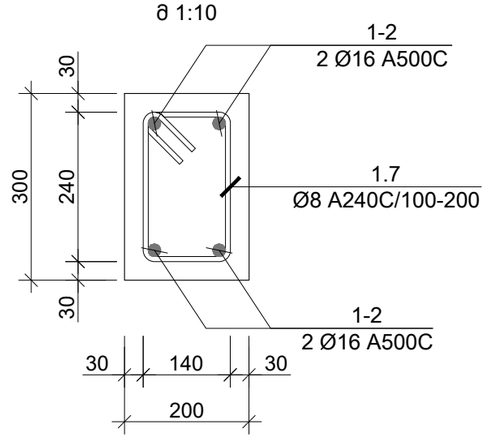

პოზ. N	Ø [მმ]	ე ს კ ი ზ ი [მმ]	სიგრძე L [მმ]
1	Ø 18	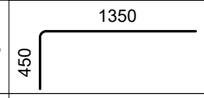	1800
2	Ø 18	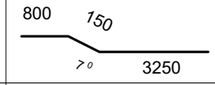	4200
1.7	Ø 8	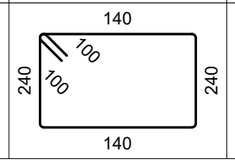	960

კონსტრ. დასახ.	ელემენტის დასახ.	პოზ. №	დიამეტრი ან კვეთი (მმ)	ერთეულის სიგრძე (მმ.)	რაოდენობა (ც.)	საერთო სიგრძე (მ.)	საერთო წონა (კგ.)
მონ. გულარი	მ.გ.-1	1	Ø 18 A500C	1800	4 X 1	7	14
		2	Ø 18 A500C	4200	4 X 1	17	34
		1.7	Ø 8 A240C	960	28 X 1	27	11
		მძიმე ბეტონი B25 V = 0.25 X 1 = 0.25 მ³					

საერთო შენიშვნები :

1. ნახაზში შეტანილი ყველა ცვლილება უნდა შეთანხმდეს პროექტის ავტორთან.
2. შენობის საპროექტო ნული ±0.00=636.20 აბსოლუტურ ნიშნულს.
3. პროექტში ყველა ზომა მოცემულია მილიმეტრებში, ნიშნულები-მეტრებში.

შენიშვნები :

თარიღი Jun 20, 2023 წ.

კორექტირება

№	კორექტირება	თარიღი
1		
2		
3		
4		
5		
6		

მისამართი / Address

ქ. თბილისი; ს/კ 01.14.16.009.510

პროექტი / Project

ინდივიდუალური
საცხოვრებელი სახლი

დამკვეთი / Client

შ.პ.ს. "ბიჯი"

თანამდებობა	გვარი	ხელმოწერა
დირექტორი	გ. ბენდელიანი	
არქიტექტორი	ი. გოგოხია	
კონსტრუქტორი	თ. მორალიშვილი	

E: TORNIKEMORALISHVILI@GMAIL.COM
M: +995 511 222 442

ფაილი/File: COLUMN

პროექტი/Project No 10V23	ფორმატი Paper Size A3
თარიღი/Date: Jun 20, 2023	მასშტაბი Scale
სტადია/Status: C.D.	
ფურცელი/Drawing No ქ - 307	

ნახაზი/Drawing

მონოლითური სვეტი მ.ს.-6

მონოლითური სვეტი მ.ს.-6 / 5 ც.
მ 1:25

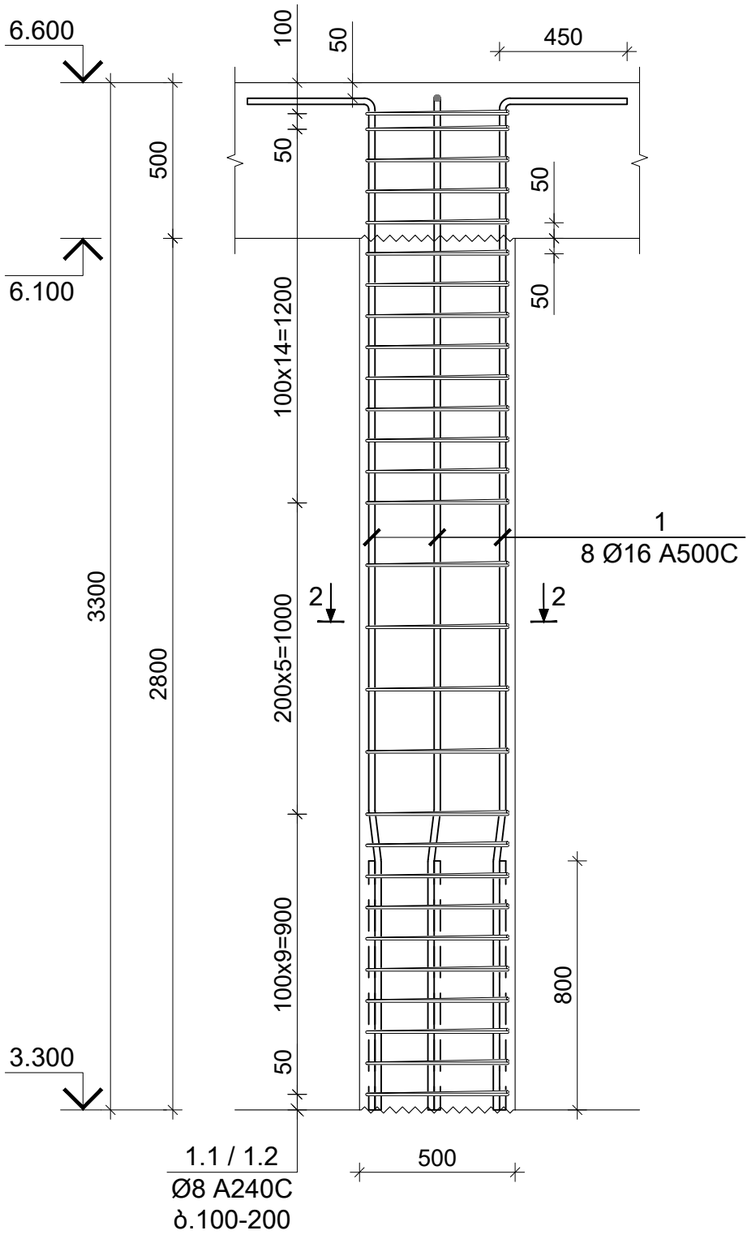

კვეთი 1-1
მ 1:10

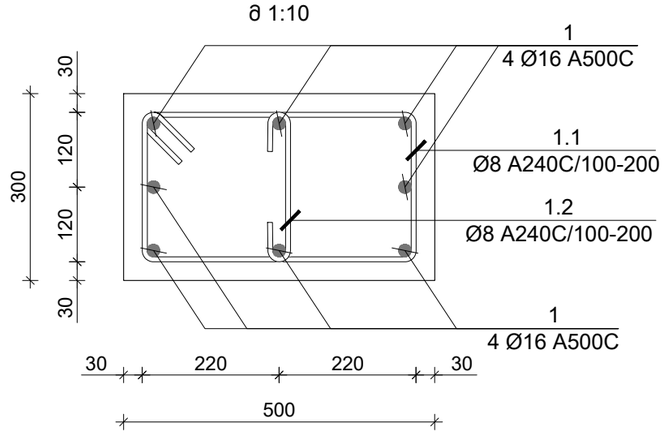

პოზ. N	Ø [მმ]	ე ს კ ი ზ ი [მმ]	სიგრძე L [მმ]
1	Ø 16	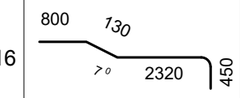	3700
1.1	Ø 8	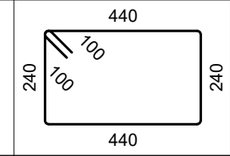	1560
1.2	Ø 8	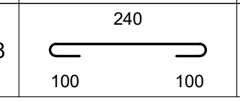	440

კონსტრ. დასახ.	ელემენტის დასახ.	პოზ. №	დიამეტრი ან კვეთი (მმ)	ერთეულის სიგრძე (მმ.)	რაოდენობა (ც.)	საერთო სიგრძე (მ.)	საერთო წონა (კგ.)
მონ. სვეტი	მ.ს.-6	1	Ø 16 A500C	3700	8 X 5	148	233
		1.1	Ø 8 A240C	1560	28 X 5	218	86
		1.2	Ø 8 A240C	440	28 X 5	62	24
		მძიმე ბეტონი B25 V = 0.42 X 5 = 2.10 მ³					

საერთო შენიშვნები :

1. ნახაზში შეტანილი ყველა ცვლილება უნდა შეთანხმდეს პროექტის ავტორთან.
2. შენობის საპროექტო ნული ±0.00=636.20 აბსოლუტურ ნიშნულს.
3. პროექტში ყველა ზომა მოცემულია მილიმეტრებში, ნიშნულები-მეტრებში.

შენიშვნები :

თარიღი Jun 20, 2023 წ.

კორექტირება

№	კორექტირება	თარიღი
1		
2		
3		
4		
5		
6		

მისამართი / Address

ქ. თბილისი; ს/კ 01.14.16.009.510

პროექტი / Project

ინდივიდუალური
საცხოვრებელი სახლი

დამკვეთი / Client

შ.პ.ს. "ბიჯი"

თანამდებობა	გვარი	ხელმოწერა
დირექტორი	გ. ბენდელიანი	
არქიტექტორი	ი. გოგოხია	
კონსტრუქტორი	თ. მორალიშვილი	

E: TORNIKEMORALISHVILI@GMAIL.COM

M: +995 511 222 442

ფაილი/File: COLUMN

პროექტი/Project No 10V23

თარიღი/Date: Jun 20, 2023

სტადია/Status: C.D.

ფურცელი/Drawing No კ - 308

ფორმატი Paper Size A3

მასშტაბი Scale

ნახაზი/Drawing

მონოლითური სვეტი მ.ს.-7

მონოლითური სვეტი მ.ს.-7 / 4 ც.
მ 1:25

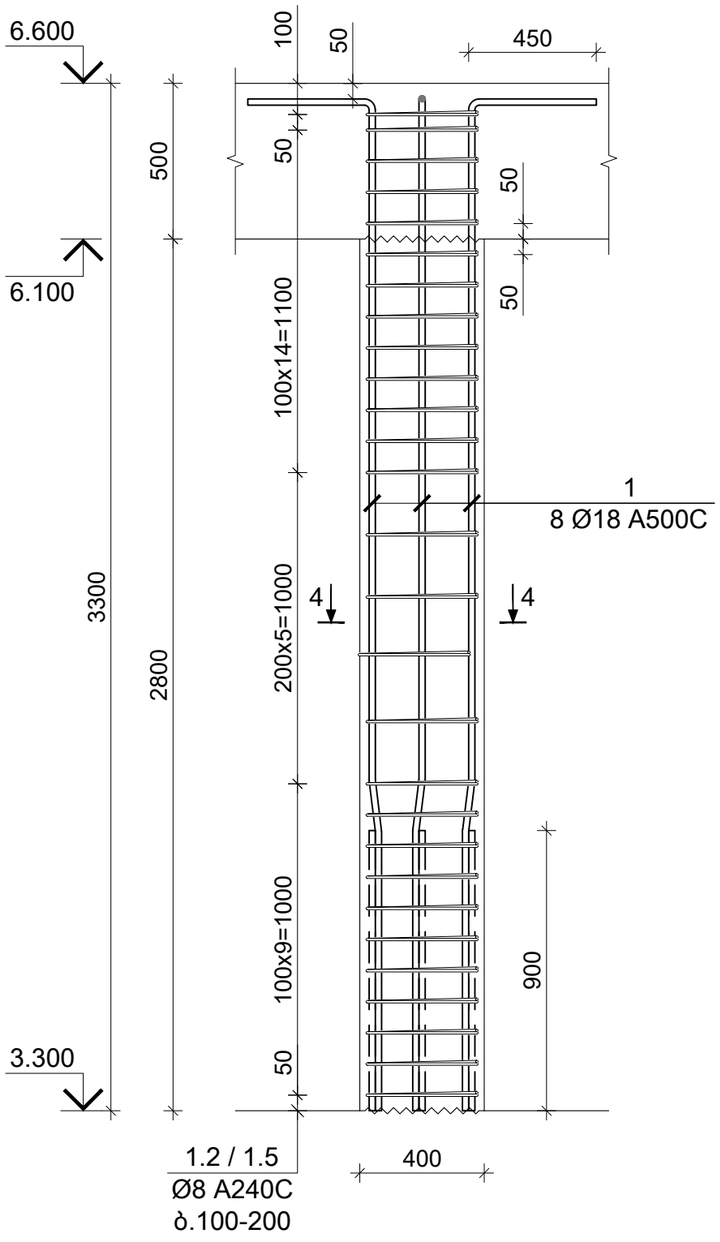

კვეთი 4-4
მ 1:10

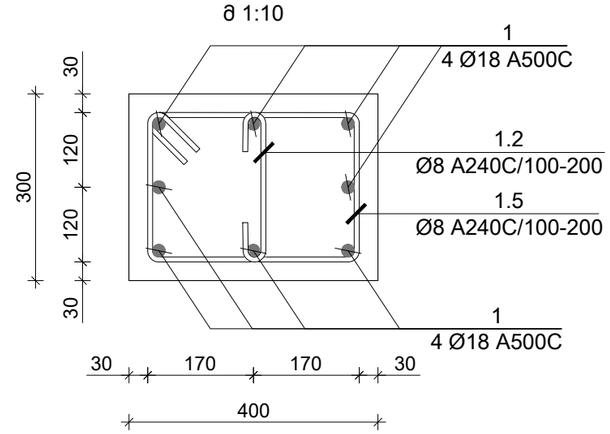

პოზ. N	Ø [მმ]	ე ს კ ი ზ ი [მმ]	სიგრძე L [მმ]
2	Ø 18	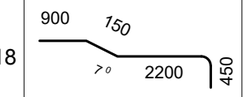	3700
1.2	Ø 8	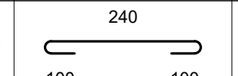	440
1.5	Ø 8	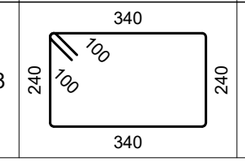	1360

კონსტრ. დასახ.	ელემენტის დასახ.	პოზ. №	დიამეტრი ან კვეთი (მმ)	ერთეულის სიგრძე (მმ.)	რაოდენობა (ც.)	საერთო სიგრძე (მ.)	საერთო წონა (კგ.)
მონ. სვეტი	მ.ს.-7	1	Ø 18 A500C	3700	8 X 4	118	236
		1.2	Ø 8 A240C	440	28 X 4	49	19
		1.5	Ø 8 A240C	1360	28 X 4	152	60
		მძიმე ბეტონი B25			V = 0.42 X 4 = 1.68 მ³		

საერთო შენიშვნები :

1. ნახაზში შეტანილი ყველა ცვლილება უნდა შეთანხმდეს პროექტის ავტორთან.
2. შენობის საპროექტო ნული ±0.00=636.20 აბსოლუტურ ნიშნულს.
3. პროექტში ყველა ზომა მოცემულია მილიმეტრებში, ნიშნულები-მეტრებში.

შენიშვნები :

თარიღი Jun 20, 2023 წ.

კორექტირება

№	კორექტირება	თარიღი
1		
2		
3		
4		
5		
6		

მისამართი / Address

ქ. თბილისი; ს/კ 01.14.16.009.510

პროექტი / Project

ინდივიდუალური
საცხოვრებელი სახლი

დამკვეთი / Client

შ.პ.ს. "ბიჯი"

თანამდებობა	გვარი	ხელმოწერა
დირექტორი	გ. ბენდელიანი	
არქიტექტორი	ი. გოგოხია	
კონსტრუქტორი	თ. მორალიშვილი	

E: TORNIKEMORALISHVILI@GMAIL.COM
M: +995 511 222 442

ფაილი/File: COLUMN

პროექტი/Project No 10V23 — ფორმატი Paper Size A3

თარიღი/Date: Jun 20, 2023 — მასშტაბი Scale

სტადია/Status: C.D.

ფურცელი/Drawing No ქ - 309

ნახაზი/Drawing

მონოლითური სვეტი მ.ს.-8

მონოლითური სვეტი მ.ს.-8 / 1 ს.
მ 1:25

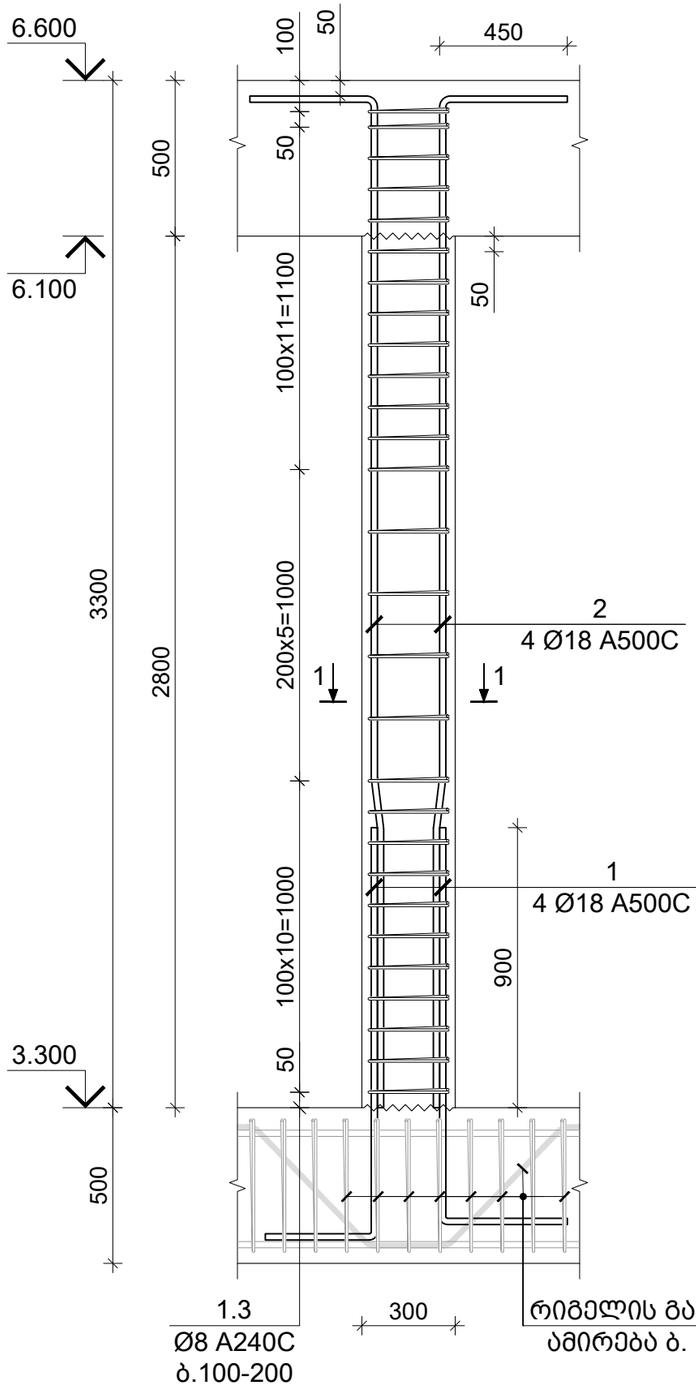

კვეთი 1-1
მ 1:10

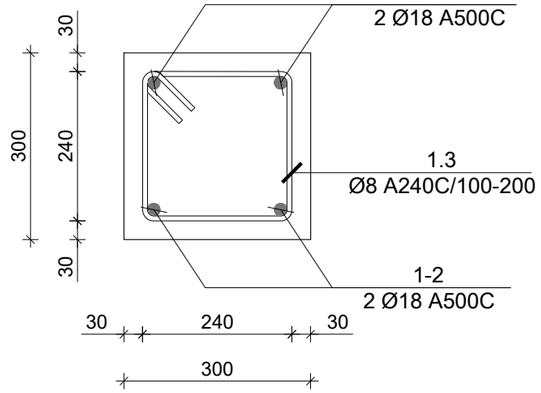

პოზ. N	Ø [მმ]	ე ს კ ი ზ ი [მმ]	სიგრძე L [მმ]
2	Ø 18	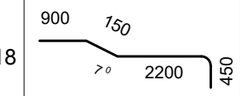	3700
1.2	Ø 8	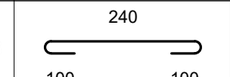	440
1.5	Ø 8	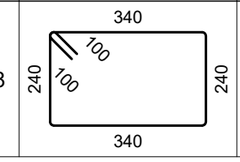	1360

კონსტრ. დასახ.	ელემენტის დასახ.	პოზ. №	დიამეტრი ან კვეთი (მმ)	ერთეულის სიგრძე (მმ.)	რაოდენობა (ც.)	საერთო სიგრძე (მ.)	საერთო წონა (კგ.)
მონ. სვეტი	მ.ს.-8	1	Ø 18 A500C	1800	4 X 4	29	58
		2	Ø 18 A500C	3700	4 X 4	59	118
		1.6	Ø 8 A240C	1160	28 X 4	130	51
		მძიმე ბეტონი B25 V = 0.25 X 4 = 1.01 მ³					

საერთო შენიშვნები :

1. ნახაზში შეტანილი ყველა ცვლილება უნდა შეთანხმდეს პროექტის ავტორთან.
2. შენობის საპროექტო ნული ±0.00=636.20 აბსოლუტურ ნიშნულს.
3. პროექტში ყველა ზომა მოცემულია მილიმეტრებში, ნიშნულები-მეტრებში.

შენიშვნები :

თარიღი Jun 20, 2023 წ.

კორექტირება

№	კორექტირება	თარიღი
1		
2		
3		
4		
5		
6		

მისამართი / Address

ქ. თბილისი; ს/კ 01.14.16.009.510

პროექტი / Project

ინდივიდუალური
საცხოვრებელი სახლი

დამკვეთი / Client

შ.პ.ს. "ბიჯი"

თანამდებობა	გვარი	ხელმოწერა
დირექტორი	გ. ბენდელიანი	
არქიტექტორი	ი. გოგოხია	
კონსტრუქტორი	თ. მორალიშვილი	

E: TORNIKEMORALISHVILI@GMAIL.COM
M: +995 511 222 442

ფაილი/File: COLUMN

პროექტი/Project No 10V23	ფორმატი Paper Size A3
თარიღი/Date: Jun 20, 2023	
სტადია/Status: C.D.	მასშტაბი Scale
ფურცელი/Drawing No ქ - 310	

ნახაზი/Drawing

მონოლითური სვეტი მ.ს.-9

ԱՆՇԱԳՈՒԹՅՈՒՆ ՀՀՇՄՀՀՆԻՍՆ :
1. ԵՎՈՒՀՈՎ ՀՀՈՎՆԵՐՈՎ ՍՅՀՐՈՒԹՅՈՒՆ ՍՅՈՒՆԵՐՈՎ ՀՀՈՎՆԻՍՆԵՐՈՎ ՀՀՈՎՆԻՍՆԵՐՈՎ ՀՀՈՎՆԻՍ

კვანძი - I / მონ. დიაფრაგმა მ.დ.-1
მ 1:10

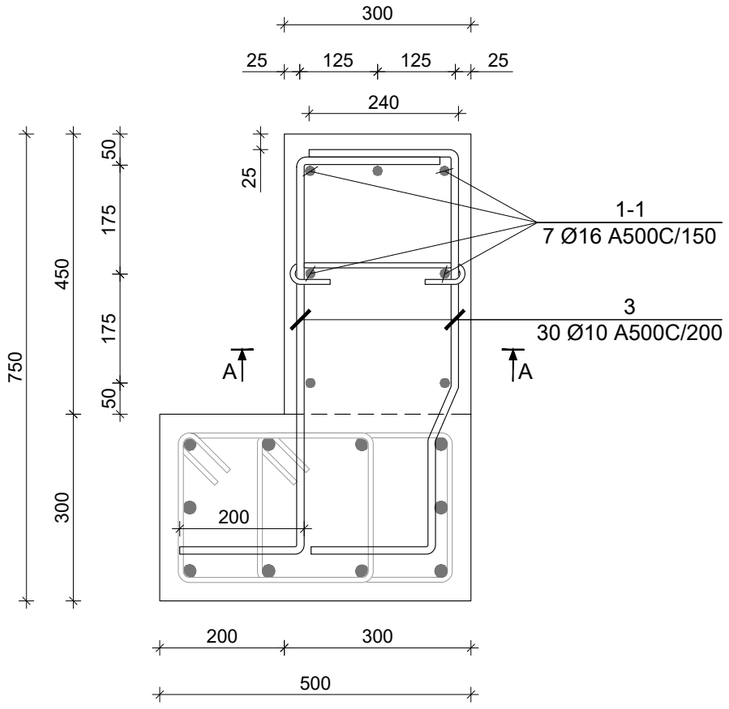

პოზ. N	ø [მმ]	ე ს კ ი ზ ი [მმ]	სიგრძე L [მმ]
1	Ø 16	1450, 150	1600
2	Ø 16	600, 80, 70°, 2595	3275
3	Ø 16	240, 240, 700	1180
1.1	Ø 8	250, 80, 80	410

კვეთი A-A
მ 1:20

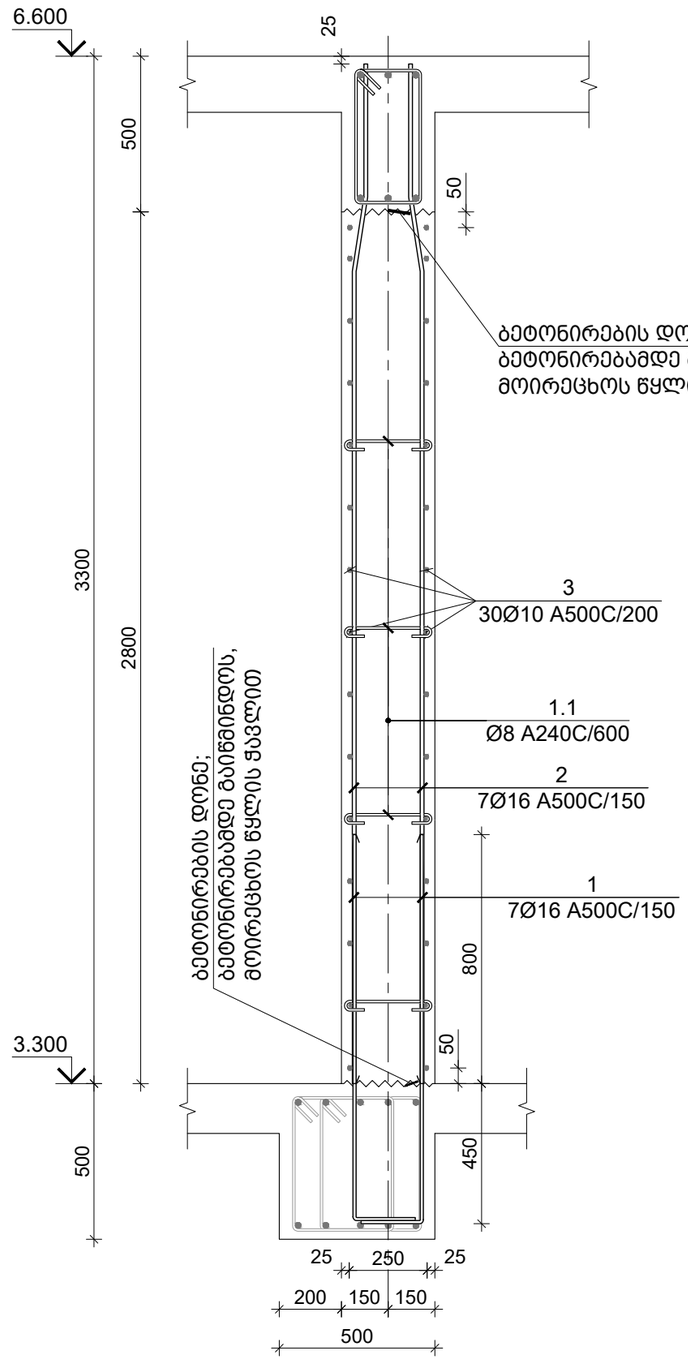

კონსტრ. დასახ.	ელემენტის დასახ.	პოზ. №	დიამეტრი ან კვეთი (მმ)	ერთეულის სიგრძე (მმ.)	რაოდენობა (ც.)	სულთო სიგრძე (მ.)	სულთო წონა (კგ.)
მონოლ. დიაფრაგმა	მ.დ.-1	1	Ø 16 A500C	1600	7 X 1	11	18
		2	Ø 16 A500C	3275	7 X 1	23	36
		3	Ø 10 A500C	1180	30 X 1	35	22
		1.1	Ø 8 A240C	410	8 X 1	3	1
		მძიმე ბეტონი B25 V = 0.4 X 1 = 0.38 მ³					

საერთო შენიშვნები :

1. ნახაზში შეტანილი ყველა ცვლილება უნდა შეთანხმდეს პროექტის ავტორთან.
2. შენობის საპროექტო ნული ±0.00=636.20 აბსოლუტურ ნიშნულს.
3. პროექტში ყველა ზომა მოცემულია მილიმეტრებში, ნიშნულები-მეტრებში.

შენიშვნები :

თარიღი Jun 20, 2023 წ.

კორექტირება

№	კორექტირება	თარიღი
1		
2		
3		
4		
5		
6		

მისამართი / Address

ქ. თბილისი; ს/კ 01.14.16.009.510

პროექტი / Project

ინდივიდუალური
საცხოვრებელი სახლი

დამკვეთი / Client

შ.პ.ს. "ბიჯი"

თანამდებობა	გვარი	ხელმოწერა
დირექტორი	გ. ბენდელიანი	
არქიტექტორი	ი. გოგოხია	
კონსტრუქტორი	თ. მორალიშვილი	

E: TORNIKEMORALISHVILI@GMAIL.COM
M: +995 511 222 442

ფაილი/File: SHEAR WALL

პროექტი/Project No 10V23 — ფორმატი Paper Size A3

თარიღი/Date: Jun 20, 2023

სტადია/Status: C.D. — მასშტაბი Scale

ფურცელი/Drawing No კ - 312

ნახაზი/Drawing

კვანძი - I - მონ. დიაფრაგმა მ.დ.-1

3.300 ნ.-ზე მონოლითური რიგელების ქვედა შრის დამატებით არმირების სქემა
მ 1:100

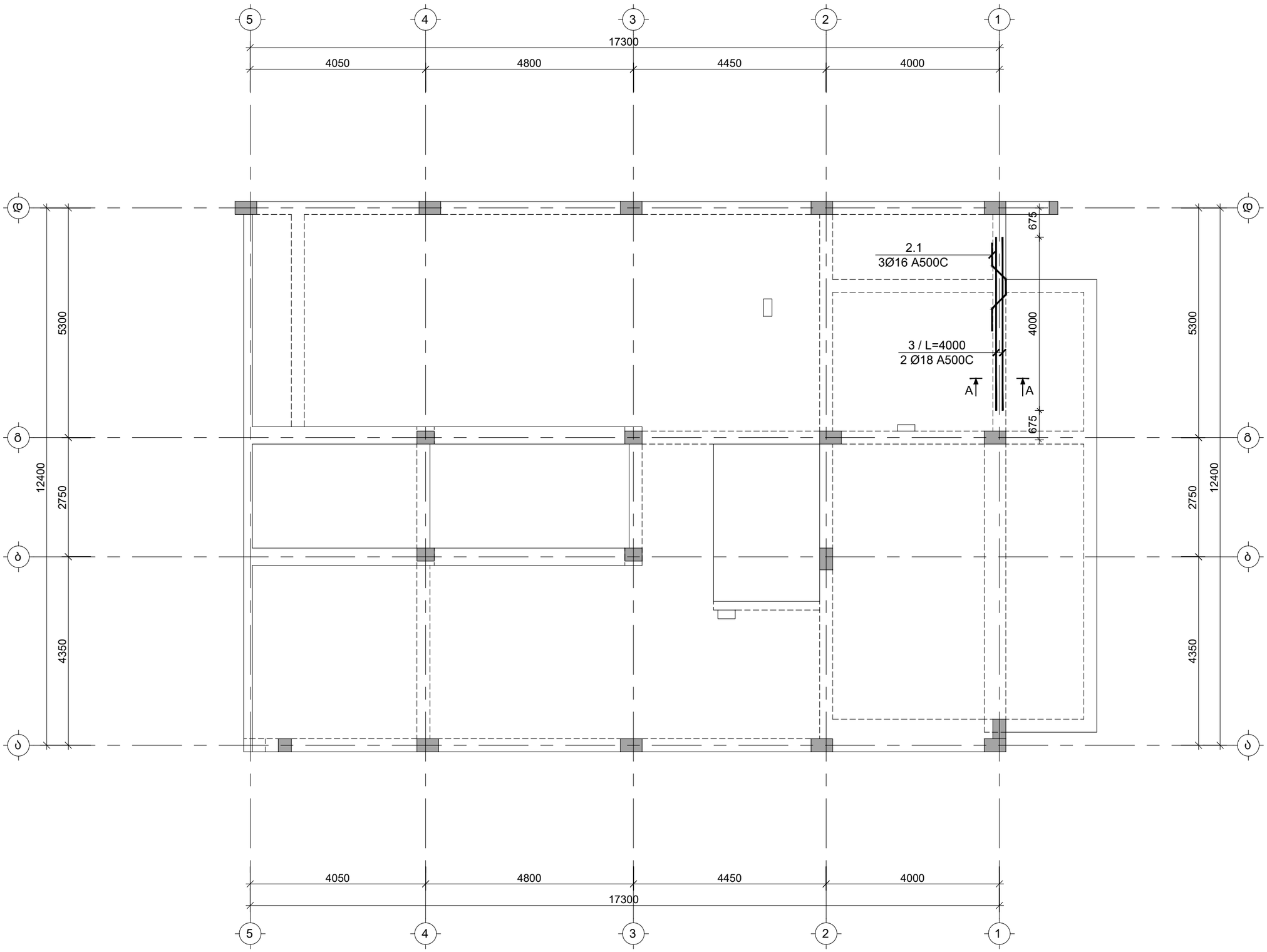

საერთო შენიშვნები :

1. ნახაზში შეტანილი ყველა ცვლილება უნდა შეთანხმდეს პროექტის ავტორთან.
2. შენობის საპროექტო ნული ±0.00=636.20 აბსოლუტურ ნიშნულს.
3. პროექტში ყველა ზომა მოცემულია მილიმეტრებში, ნიშნულები-მეტრებში.

შენიშვნები :

1. მონ. რიგელის მარკირება იხ. კ - 200
2. მონ. რიგელის კვეთი იხ. კ - 406; კ - 407

თარიღი Jun 20, 2023 წ.

კორექტირება

№	კორექტირება	თარიღი
1		
2		
3		
4		
5		
6		

მისამართი / Address

ქ. თბილისი; ს/კ 01.14.16.009.510

პროექტი / Project

ინდივიდუალური
საცხოვრებელი სახლი

დამკვეთი / Client

შ.პ.ს. "ბიჯი"

თანამდებობა	გვარი	ხელმოწერა
დირექტორი	გ. ბენდელიანი	
არქიტექტორი	ი. გოგოხია	
კონსტრუქტორი	თ. მორალიშვილი	

E: TORNIKEMORALISHVILI@GMAIL.COM

M: +995 511 222 442

ფაილი/File: L 01 BEAM REINFORCEMENT

პროექტი/Project No 10V23

თარიღი/Date: Jun 20, 2023

ფორმატი Paper Size A3

სტადია/Status: C.D.

მასშტაბი Scale

ფურცელი/Drawing No კ - 400

ნახაზი/Drawing

3.300 ნ.-ზე მონ. რიგელების ქვედა შრის დამატ. არმირების სქემა

3.300 ნ.-ზე მონოლითური რიგელების ზედა შრის დამატებით არმირების სქემა
მ 1:100

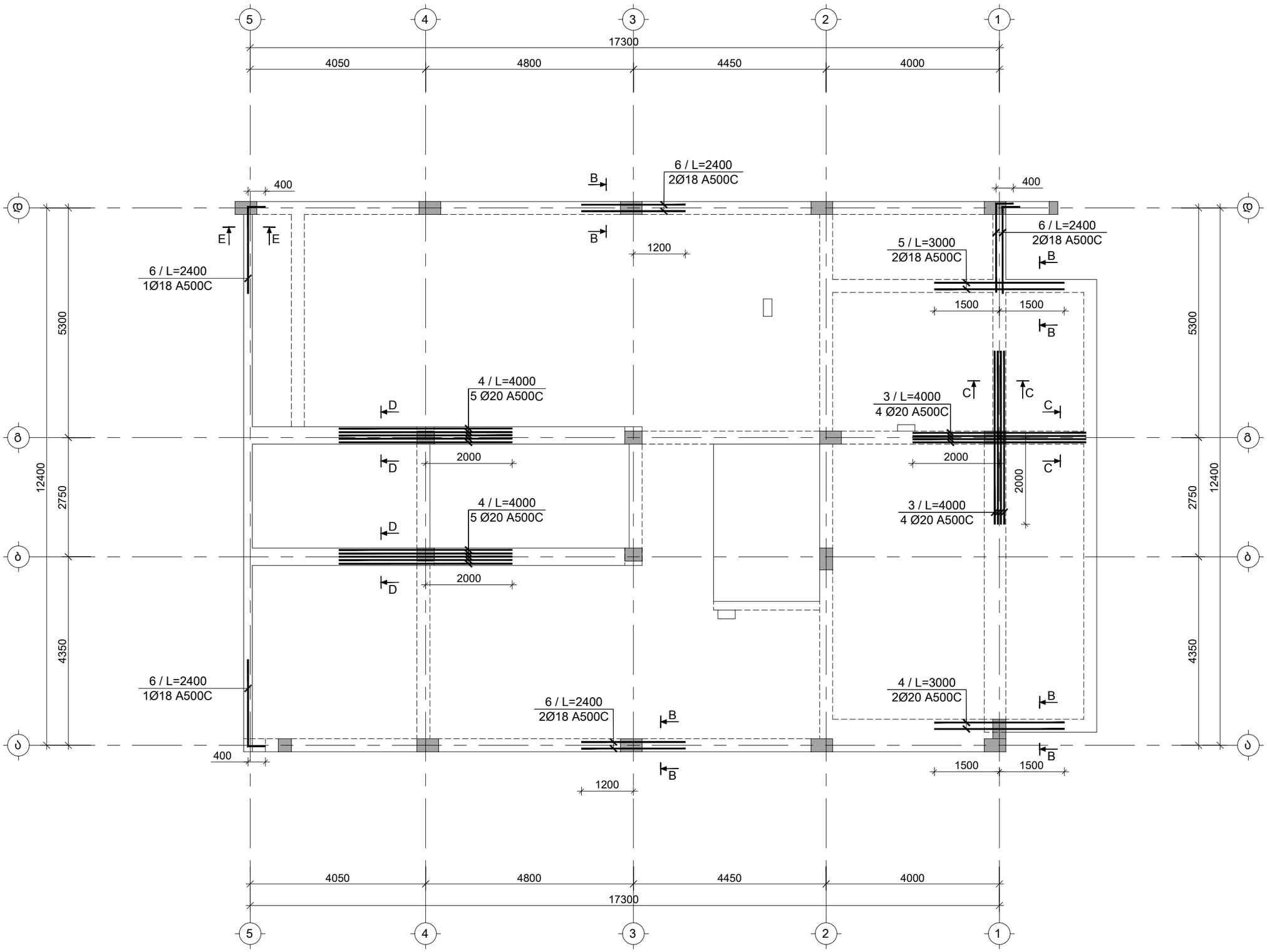

საერთო შენიშვნები :

1. ნახაზში შეტანილი ყველა ცვლილება უნდა შეთანხმდეს პროექტის ავტორთან.
2. შენობის საპროექტო ნული ±0.00=636.20 აბსოლუტურ ნიშნულს.
3. პროექტში ყველა ზომა მოცემულია მილიმეტრებში, ნიშნულები-მეტრებში.

შენიშვნები :

1. მონ. რიგელის მარკირება იხ. კ - 200
2. მონ. რიგელის კვეთი იხ. კ - 406; კ - 407

თარიღი Jun 20, 2023 წ.

კორექტირება

№	კორექტირება	თარიღი
1		
2		
3		
4		
5		
6		

მისამართი / Address

ქ. თბილისი; ს/კ 01.14.16.009.510

პროექტი / Project

ინდივიდუალური
საცხოვრებელი სახლი

დამკვეთი / Client

შ.პ.ს. "ბიჯი"

თანამდებობა	გვარი	ხელმოწერა
დირექტორი	გ. ბენდელიანი	
არქიტექტორი	ი. გოგოხია	
კონსტრუქტორი	თ. მორალიშვილი	

E: TORNIKEMORALISHVILI@GMAIL.COM

M: +995 511 222 442

ფაილი/File: L 01 BEAM REINFORCEMENT

პროექტი/Project No 10V23

თარიღი/Date: Jun 20, 2023

სტადია/Status: C.D.

ფურცელი/Drawing No კ - 401

ფორმატი Paper Size A3

მასშტაბი Scale

ნახაზი/Drawing

3.300 ნ.-ზე მონ. რიგელების ზედა შრის დამატ. არმირების სქემა

6.600 ნ.-ზე მონოლითური რიგელების ქვედა შრის დამატებით არმირების სქემა
მ 1:100

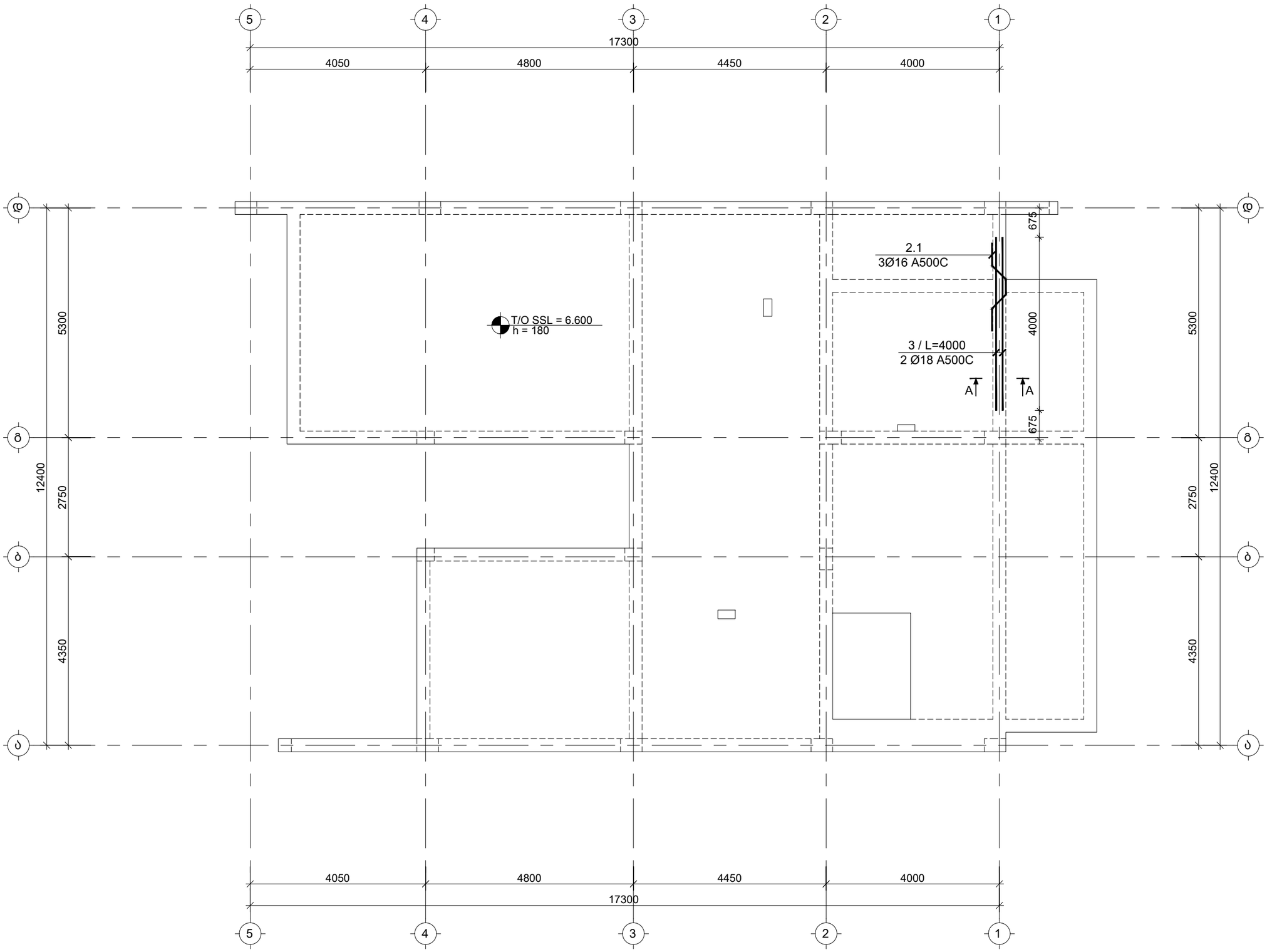

საერთო შენიშვნები :

1. ნახაზში შეტანილი ყველა ცვლილება უნდა შეთანხმდეს პროექტის ავტორთან.
2. შენობის საპროექტო ნული ±0.00=636.20 აბსოლუტურ ნიშნულს.
3. პროექტში ყველა ზომა მოცემულია მილიმეტრებში, ნიშნულები-მეტრებში.

შენიშვნები :

1. მონ. რიგელის მარკირება იხ. კ - 205
2. მონ. რიგელის კვეთი იხ. კ - 406; კ - 407

თარიღი Jun 20, 2023 წ.

კორექტირება

№	კორექტირება	თარიღი
1		
2		
3		
4		
5		
6		

მისამართი / Address

ქ. თბილისი; ს/კ 01.14.16.009.510

პროექტი / Project

ინდივიდუალური
საცხოვრებელი სახლი

დამკვეთი / Client

შ.პ.ს. "ბიჯი"

თანამდებობა	გვარი	ხელმოწერა
დირექტორი	გ. ბენდელიანი	
არქიტექტორი	ი. გოგოხია	
კონსტრუქტორი	თ. მორალიშვილი	

E: TORNIKEMORALISHVILI@GMAIL.COM
M: +995 511 222 442

ფაილი/File: L 02 BEAM REINFORCEMENT

პროექტი/Project No 10V23 — ფორმატი Paper Size A3

თარიღი/Date: Jun 20, 2023 — მასშტაბი Scale

სტადია/Status: C.D.

ფურცელი/Drawing No კ - 402

ნახაზი/Drawing

6.600 ნ.-ზე მონ. რიგელების ქვედა შრის დამატ. არმირების სქემა

6.600 ნ.-ზე მონოლითური რიგელების ზედა შრის დამატებით არმირების სქემა
მ 1:100

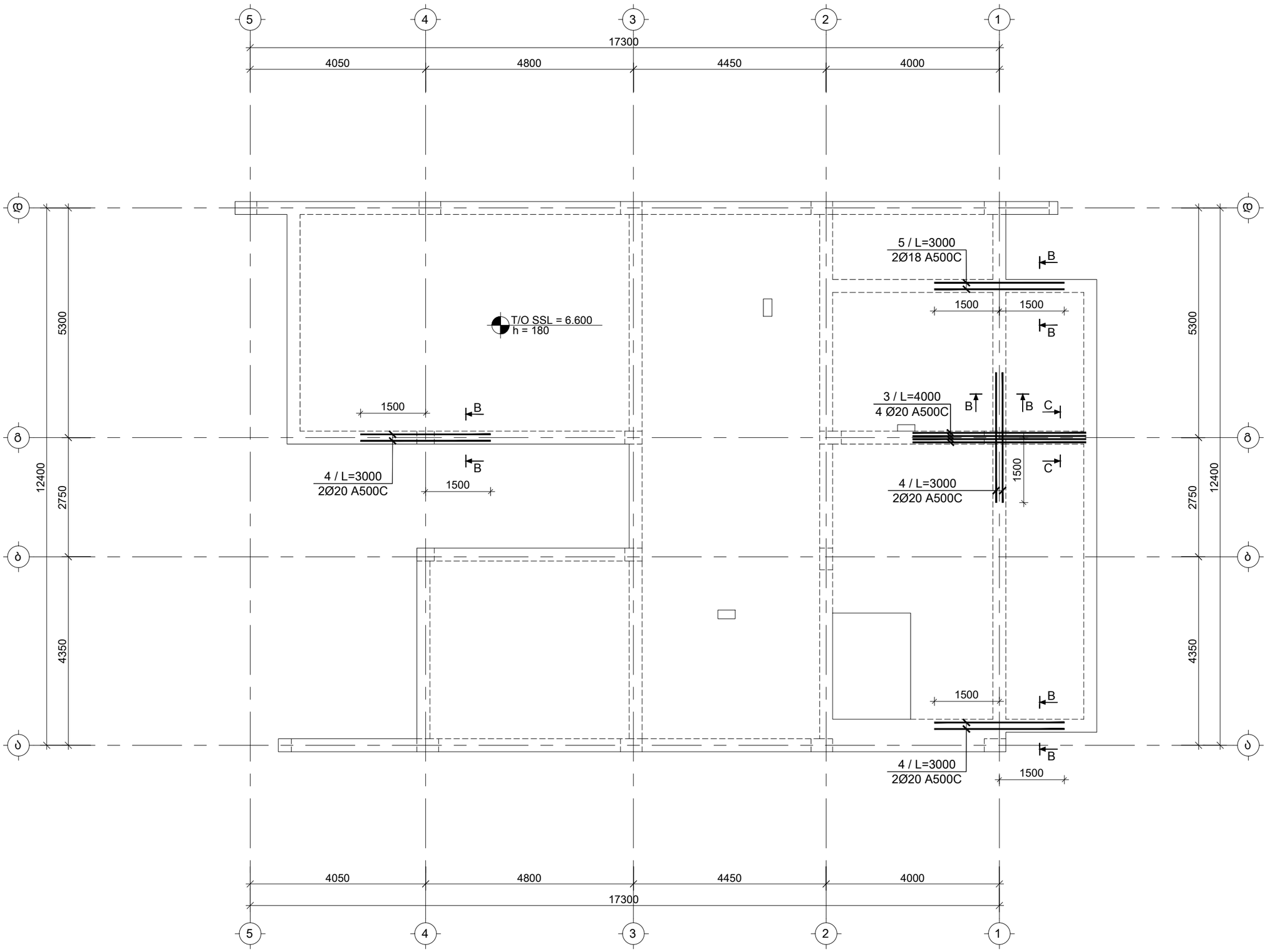

საერთო შენიშვნები :

1. ნახაზში შეტანილი ყველა ცვლილება უნდა შეთანხმდეს პროექტის ავტორთან.
2. შენობის საპროექტო ნული ±0.00=636.20 აბსოლუტურ ნიშნულს.
3. პროექტში ყველა ზომა მოცემულია მილიმეტრებში, ნიშნულები-მეტრებში.

შენიშვნები :

1. მონ. რიგელის მარკირება იხ. კ - 205
2. მონ. რიგელის კვეთი იხ. კ - 406; კ - 407

თარიღი Jun 20, 2023 წ.

კორექტირება

№	კორექტირება	თარიღი
1		
2		
3		
4		
5		
6		

მისამართი / Address

ქ. თბილისი; ს/კ 01.14.16.009.510

პროექტი / Project

ინდივიდუალური
საცხოვრებელი სახლი

დამკვეთი / Client

შ.პ.ს. "ბიჯი"

თანამდებობა	გვარი	ხელმოწერა
დირექტორი	გ. ბენდელიანი	
არქიტექტორი	ი. გოგოხია	
კონსტრუქტორი	თ. მორალიშვილი	

E: TORNIKEMORALISHVILI@GMAIL.COM

M: +995 511 222 442

ფაილი/File: L 02 BEAM REINFORCEMENT

პროექტი/Project No 10V23

თარიღი/Date: Jun 20, 2023

სტადია/Status: C.D.

ფურცელი/Drawing No კ - 403

ფორმატი Paper Size A3

მასშტაბი Scale

ნახაზი/Drawing

6.600 ნ.-ზე მონ. რიგელების ზედა შრის დამატ. არმირების სქემა

მონოლითური რიგელის დაარმირების ტიპიური ფრაგმენტი

მ. 1:50

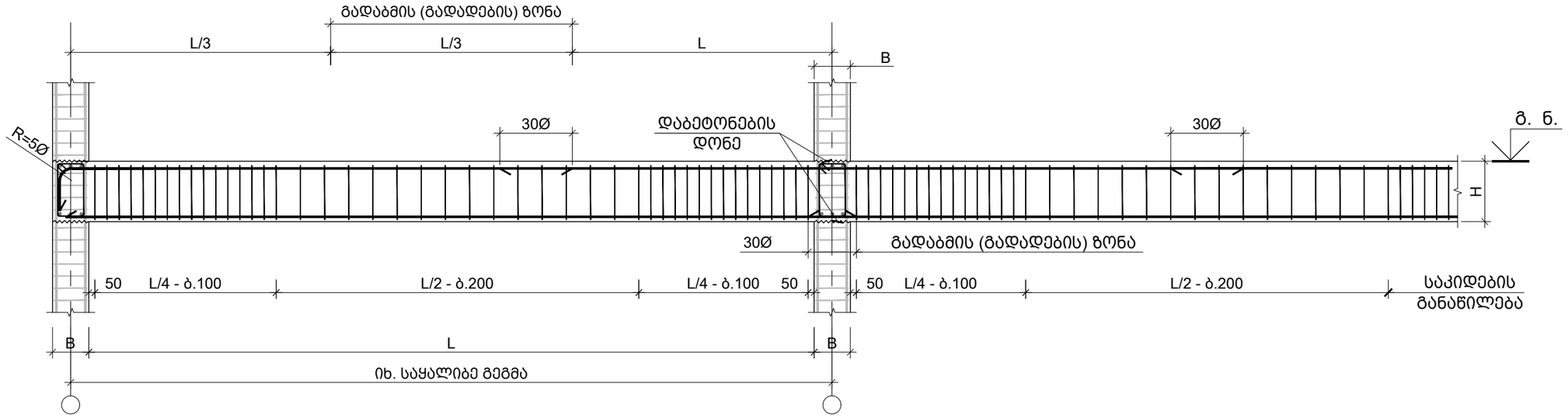

შენიშვნა:

1. ქვედა შრეში მუშა არმატურების პირგადადება (გადაბმა) მოხდეს საყრდენებთან 30Ø (შეკუმშულ ზონა)
2. ზედა შრეში მუშა არმატურების პირგადადება (გადაბმა) მოხდეს მალის შუაში 30Ø (შეკუმშულ ზონა)

რიგელის არმატურის სვეტში ჩაანკერების ფრაგმენტი

მ. 1:20

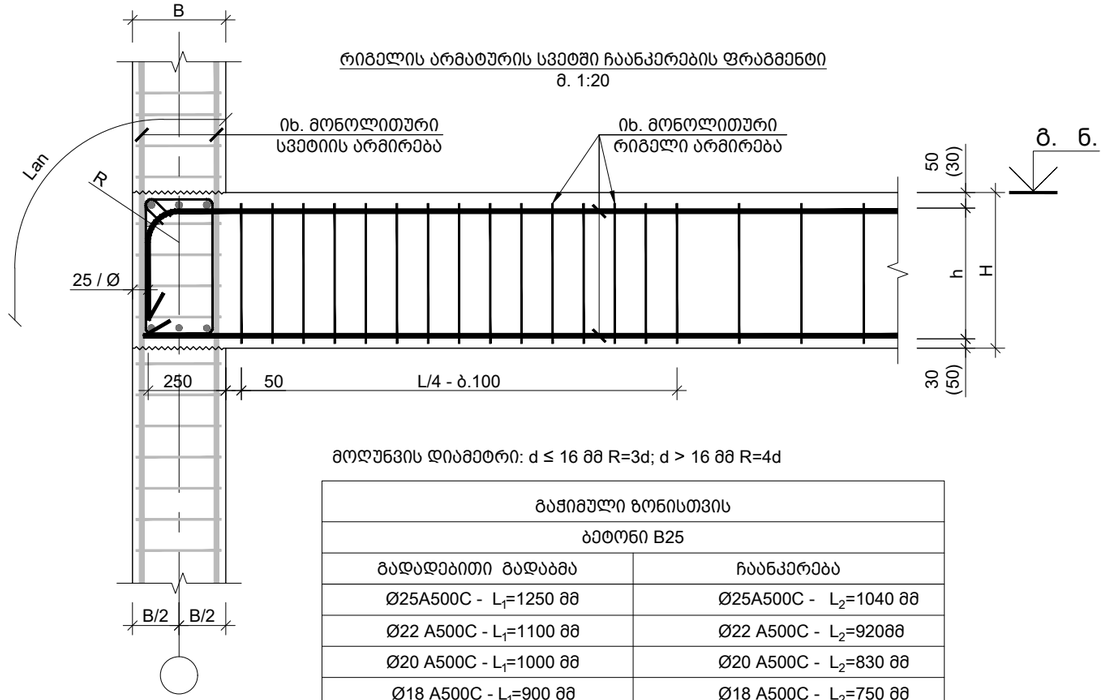

მოღუნვის დიამეტრი: d ≤ 16 მმ R=3d; d > 16 მმ R=4d

გაჭიმული ზონისთვის	
ბეტონი B25	
გადადებითი გადაბმა	ჩაანკერება
Ø25A500C - L_1=1250 მმ	Ø25A500C - L_2=1040 მმ
Ø22 A500C - L_1=1100 მმ	Ø22 A500C - L_2=920მმ
Ø20 A500C - L_1=1000 მმ	Ø20 A500C - L_2=830 მმ
Ø18 A500C - L_1=900 მმ	Ø18 A500C - L_2=750 მმ
Ø16 A500C - L_1=800 მმ	Ø16 A500C - L_2=670 მმ

რიგელიდან სვეტის დაწყების ადგილი კვეთი

მ 1:20

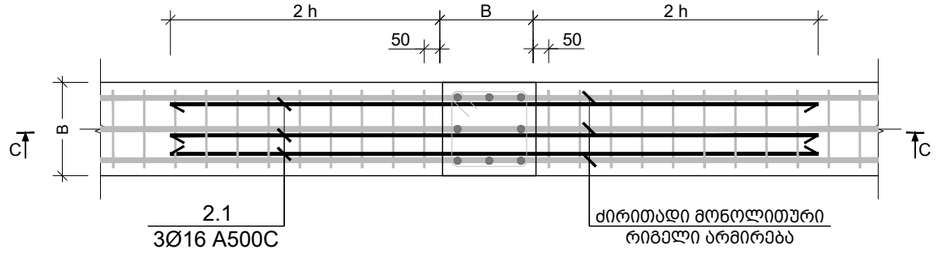

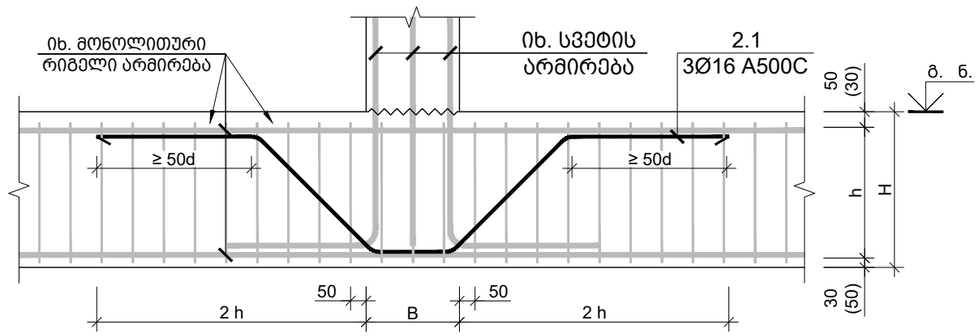

საერთო შენიშვნები :

1. ნახაზში შეტანილი ყველა ცვლილება უნდა შეთანხმდეს პროექტის ავტორთან.
2. შენობის საპროექტო ნული ±0.00=636.20 აბსოლუტურ ნიშნულს.
3. პროექტში ყველა ზომა მოცემულია მილიმეტრებში, ნიშნულები-მეტრებში.

შენიშვნები :

თარიღი Jun 20, 2023 წ.

კორექტირება

№	კორექტირება	თარიღი
1		
2		
3		
4		
5		
6		

მისამართი / Address

ქ. თბილისი; ს/კ 01.14.16.009.510

პროექტი / Project

ინდივიდუალური საცხოვრებელი სახლი

დამკვეთი / Client

შ.პ.ს. "ბიჯი"

თანამდებობა	გვარი	ხელმოწერა
დირექტორი	გ. ბენდელიანი	
არქიტექტორი	ი. გოგოხია	
კონსტრუქტორი	თ. მორალიშვილი	

E: TORNIKEMORALISHVILI@GMAIL.COM

M: +995 511 222 442

ფაილი/File: TYPICAL BEAM SECTION

პროექტი/Project No 10V23	ფორმატი Paper Size A3
თარიღი/Date: Jun 20, 2023	
სტადია/Status: C.D.	მასშტაბი Scale
ფურცელი/Drawing No ჯ - 404	

ნახაზი/Drawing

მონოლითური რიგელის დაარმირების ტიპიური ფრაგმენტი

რიგელის რიგელთან შეერთების კვანძი
მ 1:20

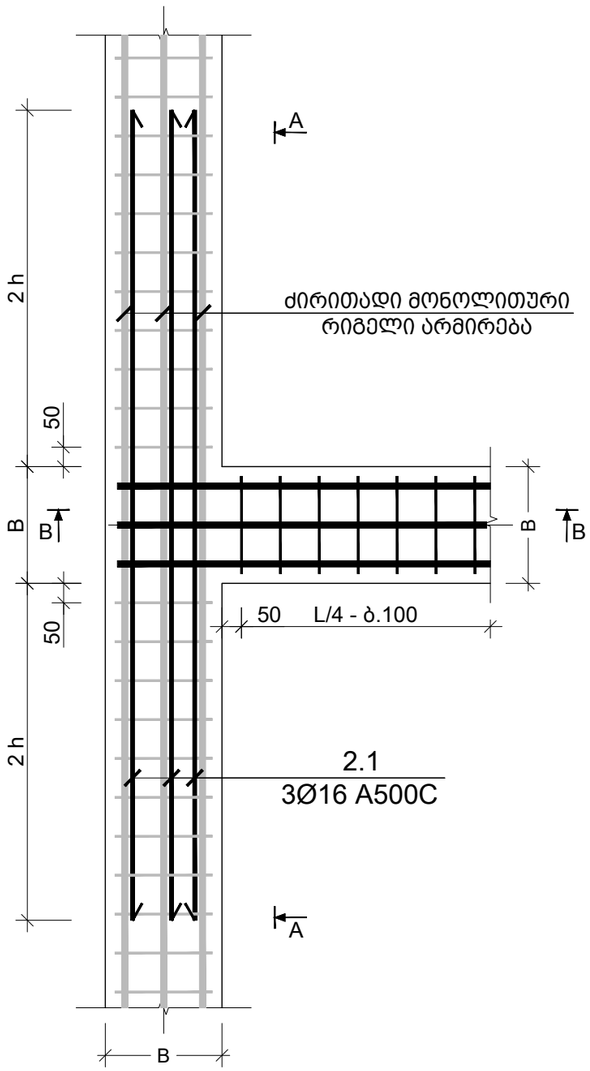

კვეთი A-A
რიგელის რიგელთან შეერთების კვანძი
მ 1:20

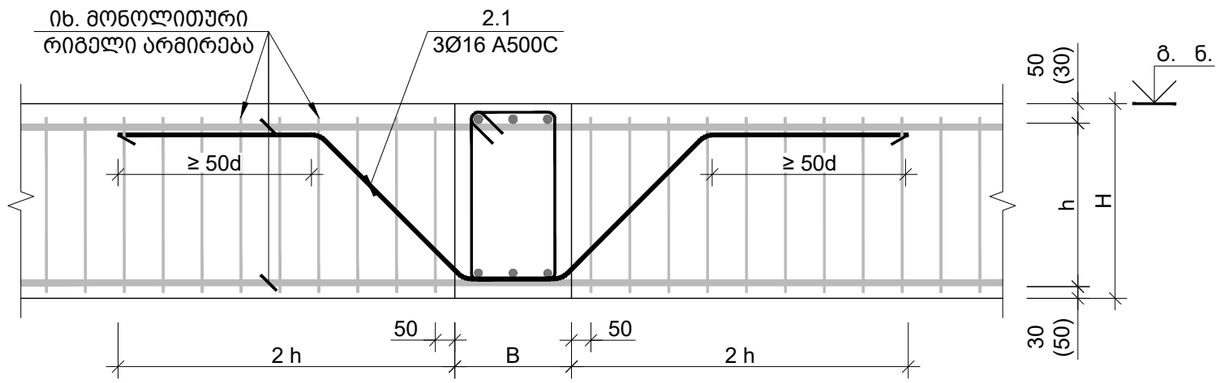

კვეთი B-B
რიგელის რიგელთან შეერთების კვანძი
მ 1:20

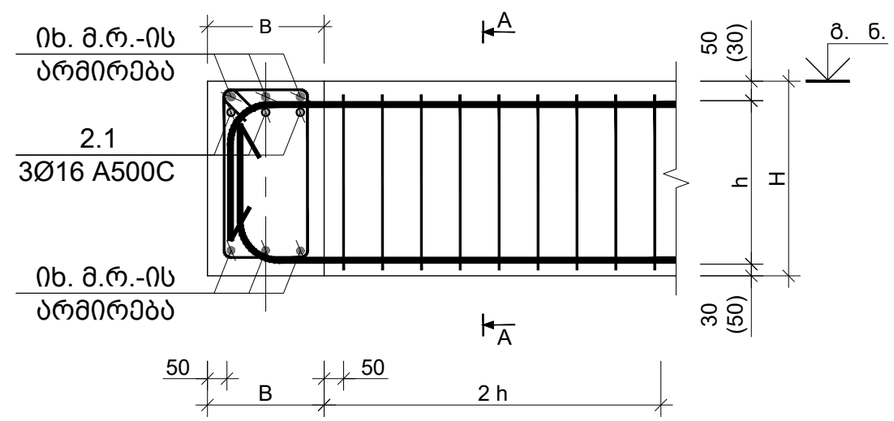

საერთო შენიშვნები :

1. ნახაზში შეტანილი ყველა ცვლილება უნდა შეთანხმდეს პროექტის ავტორთან.
2. შენობის საპროექტო ნული ±0.00=636.20 აბსოლუტურ ნიშნულს.
3. პროექტში ყველა ზომა მოცემულია მილიმეტრებში, ნიშნულები-მეტრებში.

შენიშვნები :

თარიღი Jun 20, 2023 წ.

კორექტირება

№	კორექტირება	თარიღი
1		
2		
3		
4		
5		
6		

მისამართი / Address

ქ. თბილისი; ს/კ 01.14.16.009.510

პროექტი / Project

ინდივიდუალური
საცხოვრებელი სახლი

დამკვეთი / Client

შ.პ.ს. "ბიჯი"

თანამდებობა	გვარი	ხელმოწერა
დირექტორი	გ. ბენდელიანი	
არქიტექტორი	ი. გოგოხია	
კონსტრუქტორი	თ. მორალიშვილი	

E: TORNIKEMORALISHVILI@GMAIL.COM

M: +995 511 222 442

ფაილი/File: TYPICAL BEAM SECTION

პროექტი/Project No 10V23

თარიღი/Date: Jun 20, 2023

სტადია/Status: C.D.

ფურცელი/Drawing No კ - 405

ფორმატი Paper Size A3

მასშტაბი Scale

ნახაზი/Drawing

რიგელის რიგელთან შეერთების კვანძი

მ.რ.-1
მ. 1:10

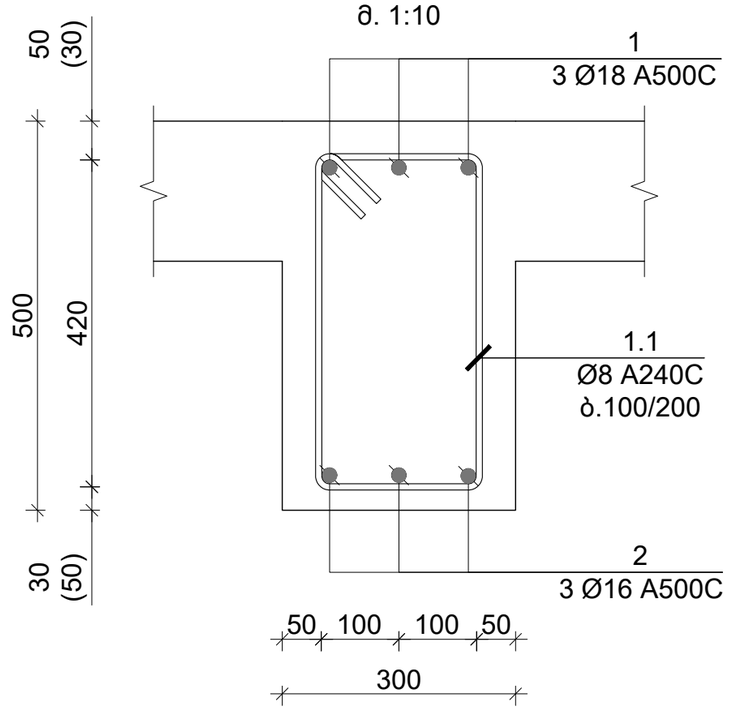

მ.რ.-2
მ. 1:10

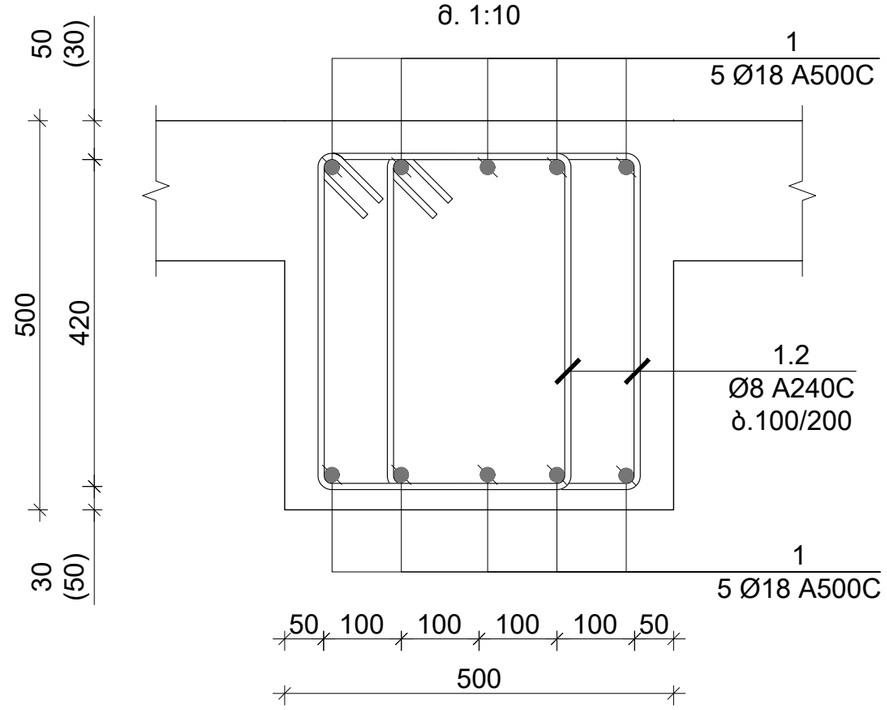

მ.რ.-3
მ. 1:10

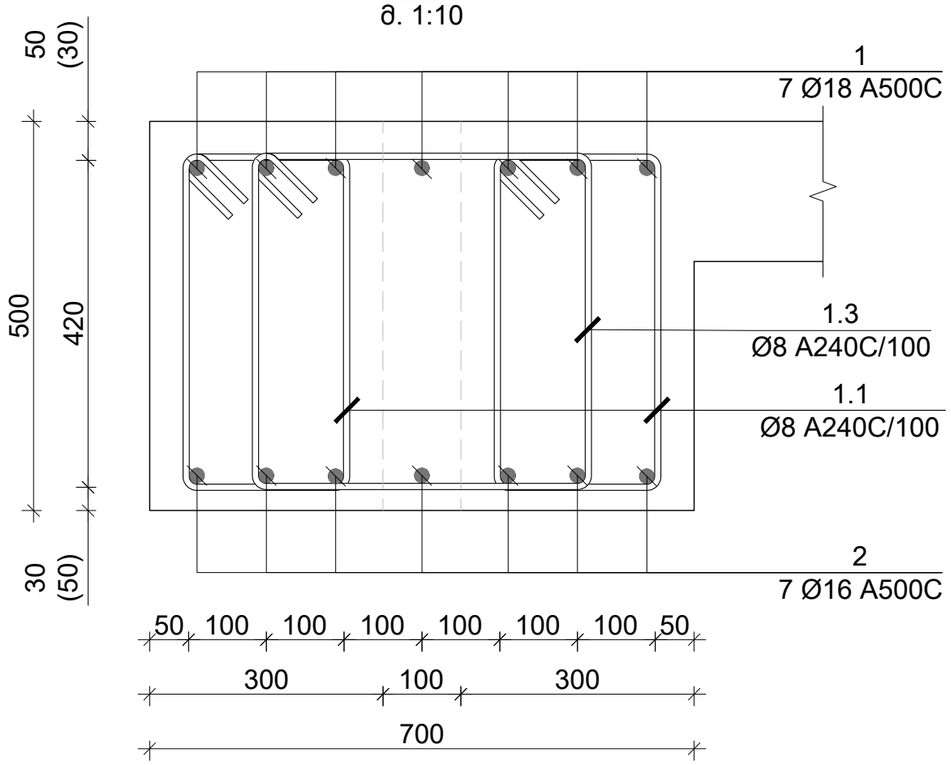

მ.რ.-4
მ. 1:10

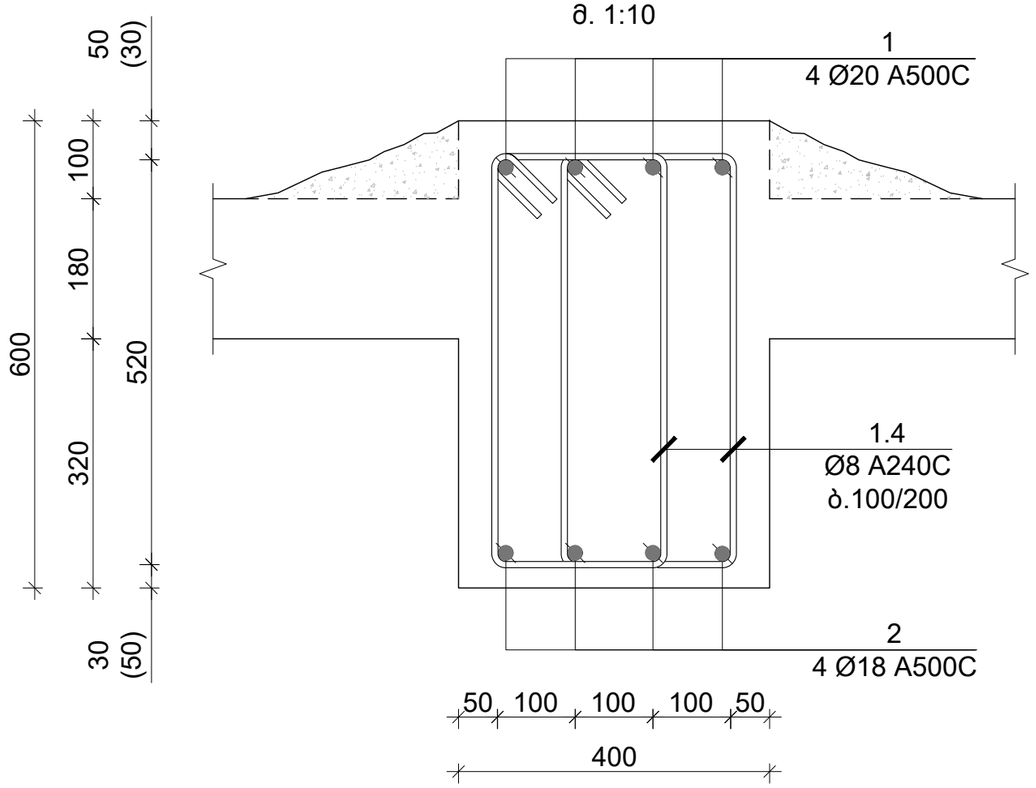

საერთო შენიშვნები :

1. ნახაზში შეტანილი ყველა ცვლილება უნდა შეთანხმდეს პროექტის ავტორთან.
2. შენობის საპროექტო ნული ±0.00=636.20 აბსოლუტურ ნიშნულს.
3. პროექტში ყველა ზომა მოცემულია მილიმეტრებში, ნიშნულები-მეტრებში.

შენიშვნები :

თარიღი Jun 20, 2023 წ.

კორექტირება

№	კორექტირება	თარიღი
1		
2		
3		
4		
5		
6		

მისამართი / Address

ქ. თბილისი; ს/კ 01.14.16.009.510

პროექტი / Project

ინდივიდუალური
საცხოვრებელი სახლი

დამკვეთი / Client

შ.პ.ს. "ბიჯი"

თანამდებობა	გვარი	ხელმოწერა
დირექტორი	მ. ბენდელიანი	
არქიტექტორი	ი. გოგოხია	
კონსტრუქტორი	თ. მორალიშვილი	

E: TORNIKEMORALISHVILI@GMAIL.COM
M: +995 511 222 442

ფაილი/File: TYPICAL BEAM SECTION

პროექტი/Project No 10V23	ფორმატი Paper Size A3
თარიღი/Date: Jun 20, 2023	
სტადია/Status: C.D.	მასშტაბი Scale
ფურცელი/Drawing No ჯ - 406	

ნახაზი/Drawing

მონოლ. რიგელი მ.რ.- 1 2 3 & 4

მ.რ.-5
მ. 1:10

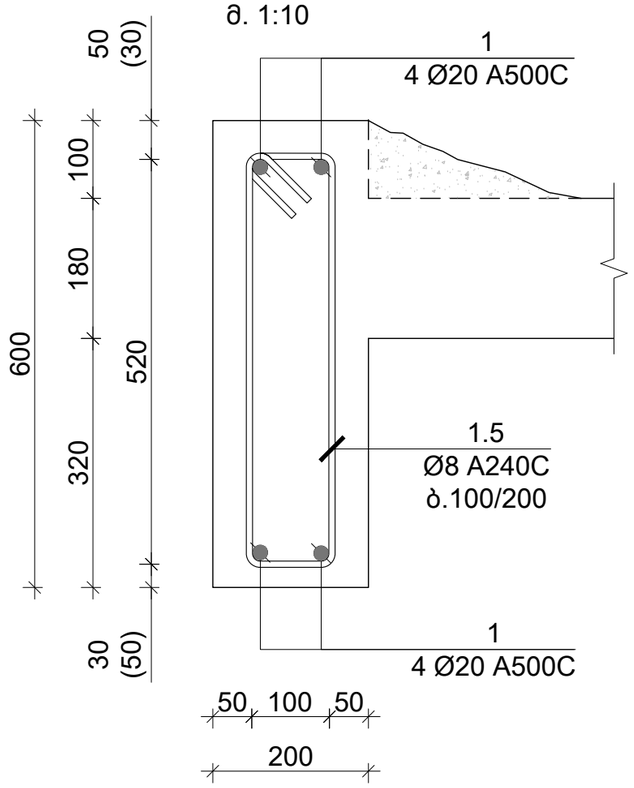

კვეთი A-A; მ.რ.-1
(ქვედა შრის დამატებითი არმირება)
მ. 1:10

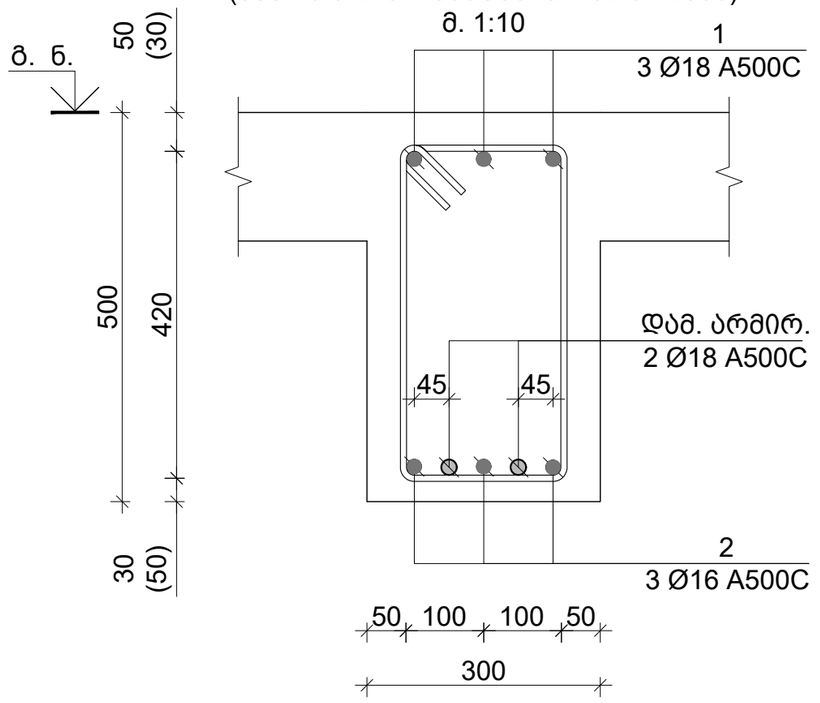

კვეთი B-B; მ.რ.-1
(ზედა შრის დამატებითი არმირება)
მ. 1:10

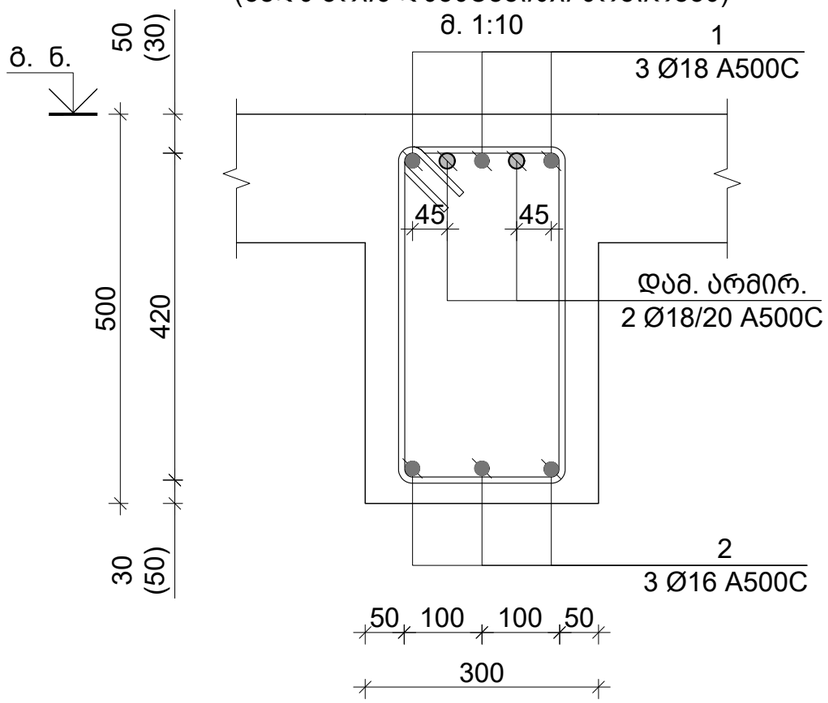

კვეთი C-C; მ.რ.-1
(ზედა შრის დამატებითი არმირება)
მ. 1:10

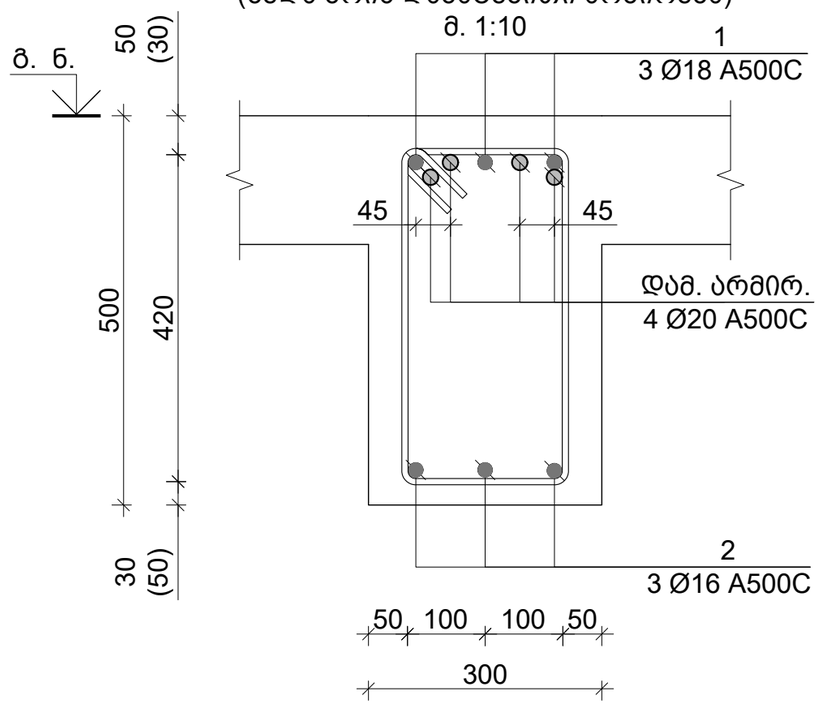

საერთო შენიშვნები :

1. ნახაზში შეტანილი ყველა ცვლილება უნდა შეთანხმდეს პროექტის ავტორთან.
2. შენობის საპროექტო ნული ±0.00=636.20 აბსოლუტურ ნიშნულს.
3. პროექტში ყველა ზომა მოცემულია მილიმეტრებში, ნიშნულები-მეტრებში.

შენიშვნები :

თარიღი Jun 20, 2023 წ.

კორექტირება

№	კორექტირება	თარიღი
1		
2		
3		
4		
5		
6		

მისამართი / Address

ქ. თბილისი; ს/კ 01.14.16.009.510

პროექტი / Project

ინდივიდუალური
საცხოვრებელი სახლი

დამკვეთი / Client

შ.პ.ს. "ბიჯი"

თანამდებობა	გვარი	ხელმოწერა
დირექტორი	გ. ბენდელიანი	
არქიტექტორი	ი. გოგოხია	
კონსტრუქტორი	თ. მორალიშვილი	

E: TORNIKEMORALISHVILI@GMAIL.COM

M: +995 511 222 442

ფაილი/File: TYPICAL BEAM SECTION

პროექტი/Project No 10V23	ფორმატი Paper Size A3
თარიღი/Date: Jun 20, 2023	
სტადია/Status: C.D.	მასშტაბი Scale
ფურცელი/Drawing No ჯ - 407	

ნახაზი/Drawing

მონოლ. რიგელი მ.რ.- 5; კვეთი A-A B-B & C-C

კვეთი D-D; მ.რ.-4
(ზედა შრის დამატებითი არმირება)
მ. 1:10

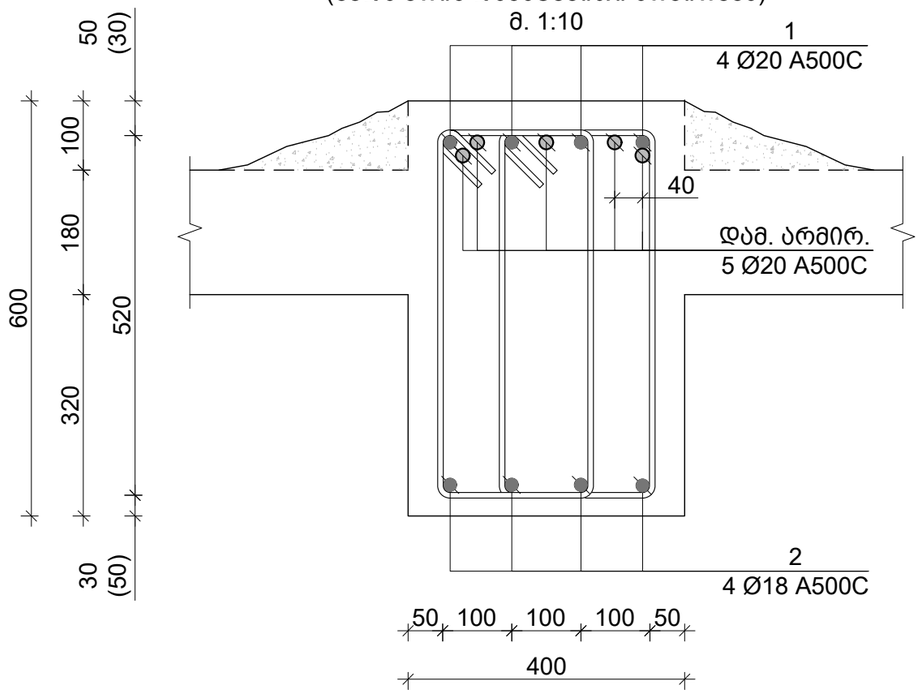

კვეთი E-E; მ.რ.-5
(ზედა შრის დამატებითი არმირება)
მ. 1:10

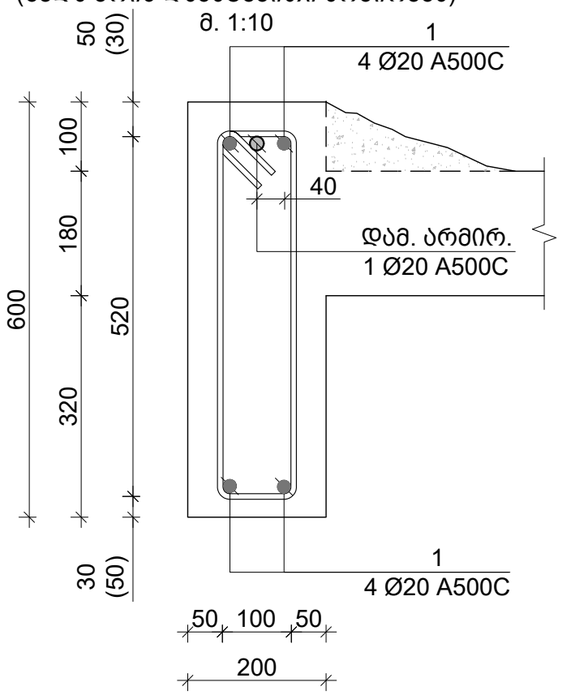

პოზ. N	Ø [მმ]	ე ს კ ი ზ ი [მმ]	სიგრძე L [მმ]
1.1	Ø 8	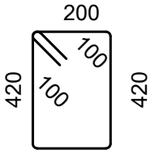	1440
1.2	Ø 8	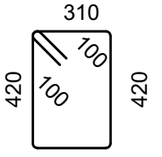	1660
1.3	Ø 8	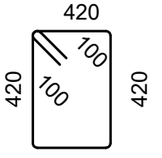	1880
1.4	Ø 8	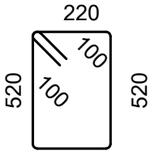	1680
1.5	Ø 8	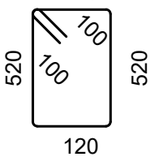	1480
2.1	Ø 16	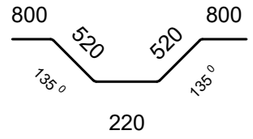	2860

საერთო შენიშვნები :

1. ნახაზში შეტანილი ყველა ცვლილება უნდა შეთანხმდეს პროექტის ავტორთან.
2. შენობის საპროექტო ნული ±0.00=636.20 აბსოლუტურ ნიშნულს.
3. პროექტში ყველა ზომა მოცემულია მილიმეტრებში, ნიშნულები-მეტრებში.

შენიშვნები :

თარიღი Jun 20, 2023 წ.

კორექტირება

№	კორექტირება	თარიღი
1		
2		
3		
4		
5		
6		

მისამართი / Address

ქ. თბილისი; ს/კ 01.14.16.009.510

პროექტი / Project

ინდივიდუალური საცხოვრებელი სახლი

დამკვეთი / Client

შ.პ.ს. "ბიჯი"

თანამდებობა	გვარი	ხელმოწერა
დირექტორი	გ. ბენდელიანი	
არქიტექტორი	ი. გოგოხია	
კონსტრუქტორი	თ. მორალიშვილი	

E: TORNIKEMORALISHVILI@GMAIL.COM

M: +995 511 222 442

ფაილი/File: TYPICAL BEAM SECTION

პროექტი/Project No 10V23

თარიღი/Date: Jun 20, 2023

სტადია/Status: C.D.

ფურცელი/Drawing No ჯ - 408

ფორმატი Paper Size A3

მასშტაბი Scale

ნახაზი/Drawing

მონოლ. რიგელის კვეთი D-D & E-E

კონსტრ. დასახ.	ელემენტის დასახ.	პოზ. №	ტიპიზებული ან მონოლითური ბეტონის კლასი (მპა)	ელემენტის სიგრძე (მ)	ერთეულში ელემენტების რაოდენობა (ც.)	სულ ელემენტების საერთო რაოდენობა (ც.)	საერთო წონა (კგ.)
3.300 ნ.-ზე ფილის ტიპიზ. რიგითი ელემენტების სპეც.	ბ.ფ.-3 70X50 (h)	1	Ø 18 A500C	ტ.ა.	-	317	633
		2	Ø 16 A500C	ტ.ა.	-	317	500
		3	Ø 18 A500C	4000	2 X 1	8	16
		4	Ø 20 A500C	4000	8 X 1	32	79
		5	Ø 18 A500C	3000	2 X 1	6	12
		6	Ø 18 A500C	2400	6 X 1	14	29
		1.1	Ø 8 A240C	1440	640 X 1	922	363
		2.1	Ø 16 A500C	2560	3 X 1	8	12
		ბეტონის ბეტონი B25 V = 9.2 X 1 = 9.22 მ³					
	ბ.ფ.-2 50X50 (h)	1	Ø 18 A500C	ტ.ა.	-	80	160
		1.2	Ø 8 A240C	1660	97 X 1	162	64
		ბეტონის ბეტონი B25 V = 1.2 X 1 = 1.17 მ³					
	ბ.ფ.-3 70X50 (h)	1	Ø 18 A500C	ტ.ა.	-	31	61
		2	Ø 16 A500C	ტ.ა.	-	31	49
		3	Ø 18 A500C	4000	2 X 1	8	20
		4	Ø 20 A500C	4000	2 X 1	8	20
		1.1	Ø 8 A240C	1440	53 X 1	77	30
		1.3	Ø 8 A240C	1880	27 X 1	50	20
		ბეტონის ბეტონი B25 V = 0.9 X 1 = 0.90 მ³					
	ბ.ფ.-4 40X60 (h)	1	Ø 20 A500C	ტ.ა.	-	79	195
		2	Ø 18 A500C	ტ.ა.	-	79	158
		4	Ø 20 A500C	4000	20 X 1	80	197
		1.4	Ø 8 A240C	1680	240 X 1	403	159
		ბეტონის ბეტონი B25 V = 3.0 X 1 = 3.02 მ³					
	ბ.ფ.-5 20X60 (h)	1	Ø 20 A500C	ტ.ა.	-	57	141
		6	Ø 18 A500C	2400	2 X 1	5	10
		1.5	Ø 8 A240C	1480	87 X 1	128	51
		ბეტონის ბეტონი B25 V = 1.1 X 1 = 1.09 მ³					

კონსტრ. დასახ.	ელემენტის დასახ.	პოზ. №	ტიპიზებული ან მონოლითური ბეტონის კლასი (მპა)	ელემენტის სიგრძე (მ)	ერთეულში ელემენტების რაოდენობა (ც.)	სულ ელემენტების საერთო რაოდენობა (ც.)	საერთო წონა (კგ.)
6.600 ნ.-ზე ფილ. რიგითი ელემენტების სპეც.	ბ.ფ.-1 30X50 (h)	1	Ø 18 A500C	ტ.ა.	-	317	633
		2	Ø 16 A500C	ტ.ა.	-	317	500
		3	Ø 18 A500C	4000	2 X 1	8	16
		4	Ø 20 A500C	4000	8 X 1	32	79
		5	Ø 18 A500C	3000	2 X 1	6	12
		6	Ø 18 A500C	2400	6 X 1	14	29
		1.1	Ø 8 A240C	1440	640 X 1	922	363
		2.1	Ø 16 A500C	2560	3 X 1	8	12
		ბეტონის ბეტონი B25 V = 9.2 X 1 = 9.22 მ³					
	ბ.ფ.-2 50X50 (h)	1	Ø 18 A500C	ტ.ა.	-	80	160
		1.2	Ø 8 A240C	1660	97 X 1	162	64
		ბეტონის ბეტონი B25 V = 1.2 X 1 = 1.17 მ³					
	ბ.ფ.-3 70X50 (h)	1	Ø 18 A500C	ტ.ა.	-	31	61
		2	Ø 16 A500C	ტ.ა.	-	31	49
		3	Ø 18 A500C	4000	2 X 1	8	20
		4	Ø 20 A500C	4000	2 X 1	8	20
		1.1	Ø 8 A240C	1440	53 X 1	77	30
		1.3	Ø 8 A240C	1880	27 X 1	50	20
		ბეტონის ბეტონი B25 V = 0.9 X 1 = 0.90 მ³					
	ბ.ფ.-4 40X60 (h)	1	Ø 18 A500C	ტ.ა.	-	79	158
		2	Ø 16 A500C	ტ.ა.	-	79	158
		4	Ø 20 A500C	4000	20 X 1	80	197
		1.4	Ø 8 A240C	1680	240 X 1	403	159
		ბეტონის ბეტონი B25 V = 3.0 X 1 = 3.02 მ³					
	ბ.ფ.-5 20X60 (h)	1	Ø 20 A500C	ტ.ა.	-	57	141
		6	Ø 18 A500C	2400	2 X 1	5	10
		1.5	Ø 8 A240C	1480	87 X 1	128	51
		ბეტონის ბეტონი B25 V = 1.1 X 1 = 1.09 მ³					

ბეტონის მარკა და ბეტონის ტიპიზებული ან მონოლითური ელემენტების დასახელება

ქ. თბილისი; ს/კ 01.14.16.009.510

პროექტის დასახელება

ობიექტის დასახელება და მისამართი

დამკვეთი / Client

შ.პ.ს. "ბინა"

ტექნიკური ზედამხედველობა	ე. ბენდელიანი	
ხელშეკრულების ნომერი	ი. ფოფხაძე	
პროექტის მთავარი ინჟინერი	მ. ფოფხაძე	

E: TORNIKEMORALISHVILI@GMAIL.COM

M: +995 511 222 442

ფაილის/File: TYPICAL BEAM SECTION

პროექტის No/Project No 10V23

თარიღი/Date: Jun 20, 2023

სტატუსი/Status: C.D.

ნახაზის No/Drawing No 3 - 409

ნახაზის/Drawing

ელემენტების სპეც. რიგითი ელემენტების ბ.ფ.-ზე ფილის ტიპიზ. 3.300 ნ.-ზე ფილ.

ზომა/Paper Size A3

მასშტაბი Scale

ბეტონის ტიპიზებული ან მონოლითური ელემენტების ბეტონის მარკა და კლასი

1. ნახაზის ზემოთ ყვითლით ნაჩვენები ელემენტების ბეტონის მარკა და კლასი.
2. ზემოთ ნაჩვენები ელემენტების ბეტონის ±0.00=636.20 აბსოლუტურ ნიშნულზე მონტაჟდება.
3. ელემენტების ბეტონი უნდა მომზადდეს ცემენტის ბეტონის ქარხანაში.

შენიშვნა :

№	ელემენტის დასახ.	ოდენობა
1		
2		
3		
4		
5		
6		

მისამართი / Address

ელემენტების სპეც.

მასშტაბი: 1:50

თარიღი: Jun 20, 2023 წ.

ელემენტების სპეც.

კიბის გეგმა 0.000 და 3.300 ნიშნულებს შორის
მ 1:50

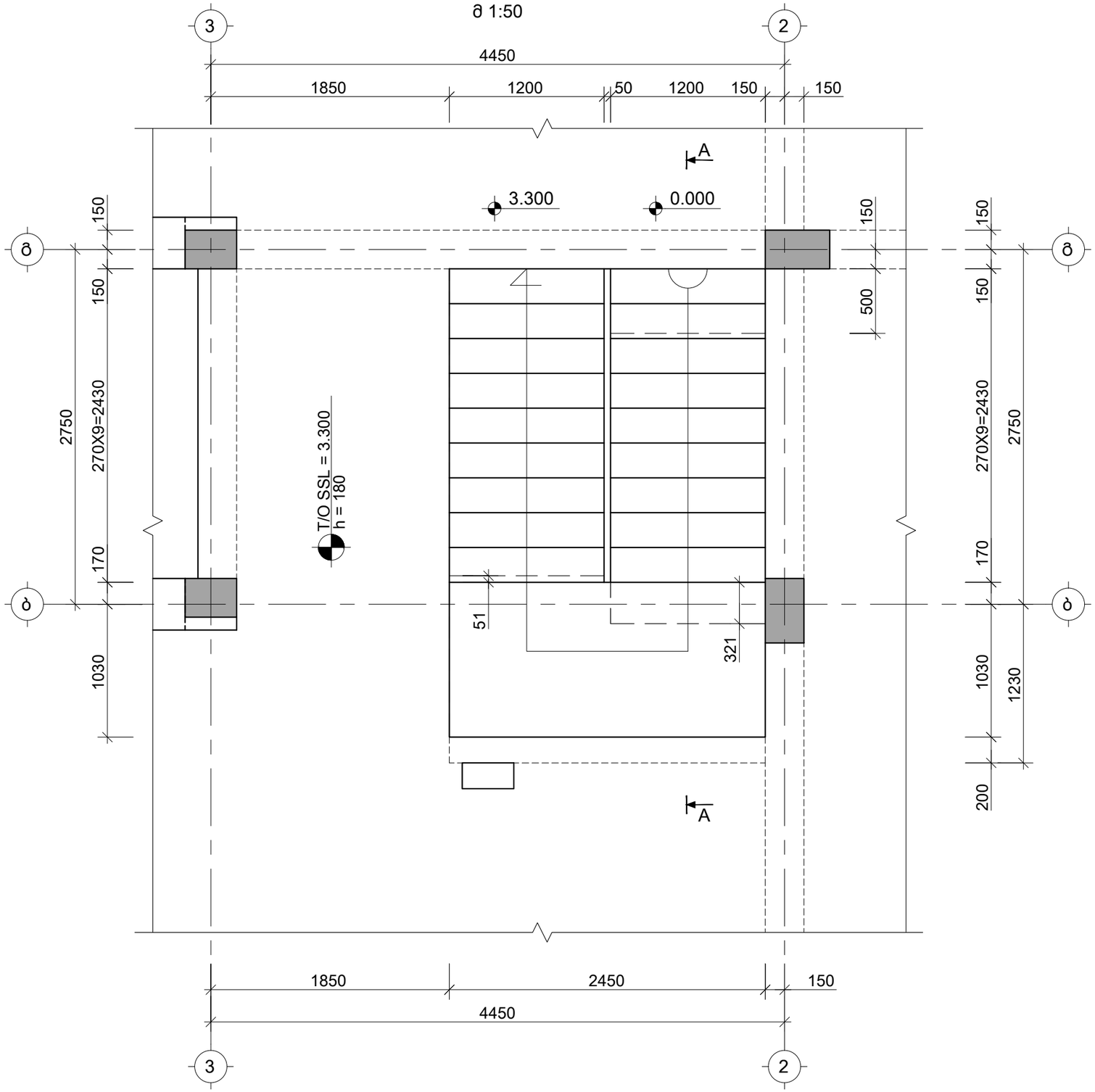

საერთო შენიშვნები :

1. ნახაზში შეტანილი ყველა ცვლილება უნდა შეთანხმდეს პროექტის ავტორთან.
2. შენობის საპროექტო ნული ±0.00=636.20 აბსოლუტურ ნიშნულს.
3. პროექტში ყველა ზომა მოცემულია მილიმეტრებში, ნიშნულები-მეტრებში.

შენიშვნები :

თარიღი Jun 20, 2023 წ.

კორექტირება

№	კორექტირება	თარიღი
1		
2		
3		
4		
5		
6		

მისამართი / Address

ქ. თბილისი; ს/კ 01.14.16.009.510

პროექტი / Project

ინდივიდუალური
საცხოვრებელი სახლი

დამკვეთი / Client

შ.პ.ს. "ბიჯი"

თანამდებობა	გვარი	ხელმოწერა
დირექტორი	გ. ბენდელიანი	
არქიტექტორი	ი. გოგოხია	
კონსტრუქტორი	თ. მორალიშვილი	

E: TORNIKEMORALISHVILI@GMAIL.COM

M: +995 511 222 442

ფაილი/File: STAIR

პროექტი/Project No 10V23

თარიღი/Date: Jun 20, 2023

სტადია/Status: C.D.

ფურცელი/Drawing No კ - 500

ფორმატი Paper Size A3

მასშტაბი Scale

ნახაზი/Drawing

კიბის გეგმა 0.000 და 3.300 ნიშნულებს შორის

ჭრილი A-A
მ 1:50

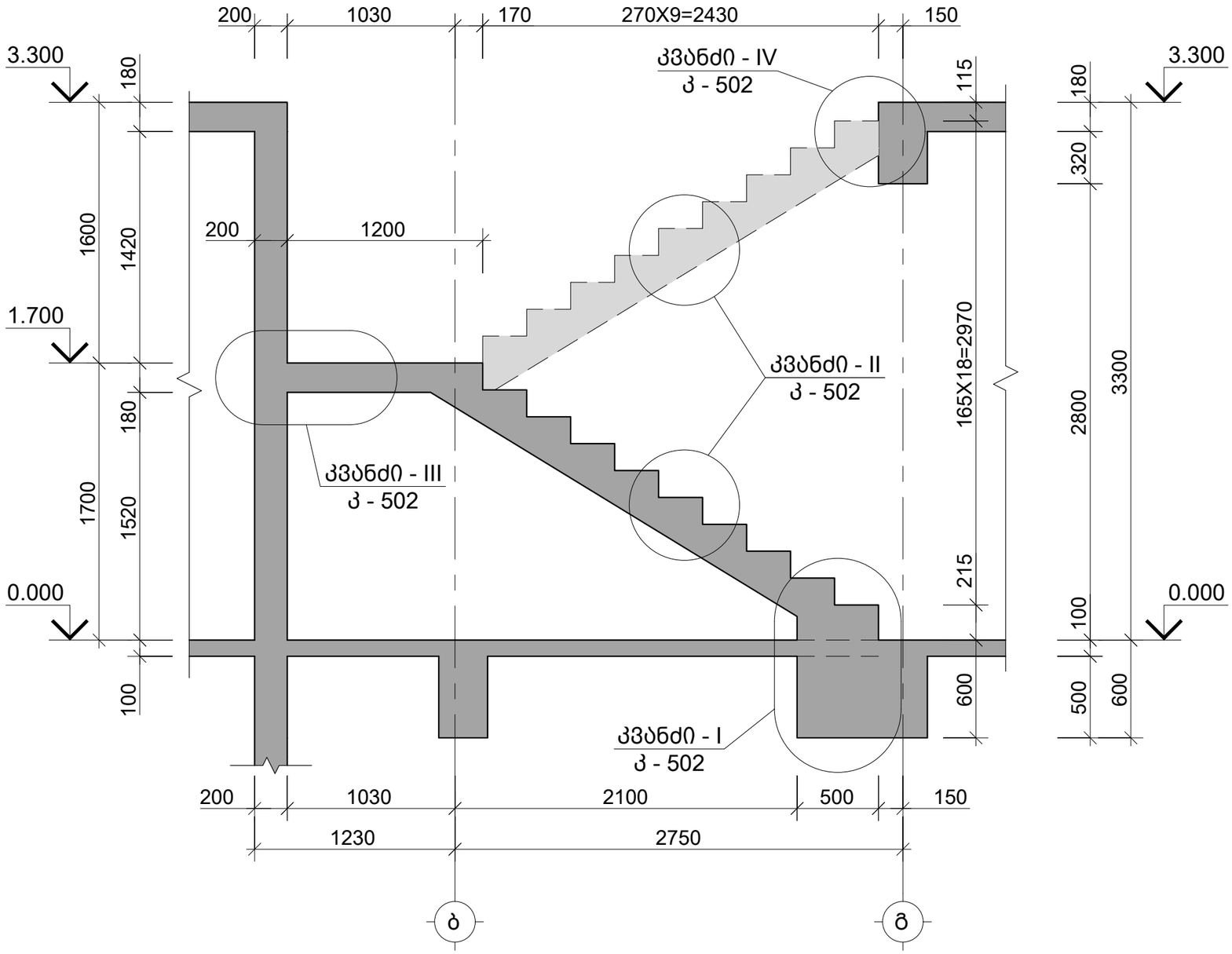

საერთო შენიშვნები :

1. ნახაზში შეტანილი ყველა ცვლილება უნდა შეთანხმდეს პროექტის ავტორთან.
2. შენობის საპროექტო ნული ±0.00=636.20 აბსოლუტურ ნიშნულს.
3. პროექტში ყველა ზომა მოცემულია მილიმეტრებში, ნიშნულები-მეტრებში.

შენიშვნები :

თარიღი Jun 20, 2023 წ.

კორექტირება

№	კორექტირება	თარიღი
1		
2		
3		
4		
5		
6		

მისამართი / Address

ქ. თბილისი; ს/კ 01.14.16.009.510

პროექტი / Project

ინდივიდუალური
საცხოვრებელი სახლი

დამკვეთი / Client

შ.პ.ს. "ბიჯი"

თანამდებობა	გვარი	ხელმოწერა
დირექტორი	გ. ბენდელიანი	
არქიტექტორი	ი. გოგოხია	
კონსტრუქტორი	თ. მორალიშვილი	

E: TORNIKEMORALISHVILI@GMAIL.COM
M: +995 511 222 442

ფაილი/File: STAIR

პროექტი/Project No 10V23

თარიღი/Date: Jun 20, 2023

სტადია/Status: C.D.

ფურცელი/Drawing No კ - 501

ფორმატი Paper Size A3

მასშტაბი Scale

ნახაზი/Drawing

კიბის ჭრილი A-A

კვანძი - I
მ 1:10

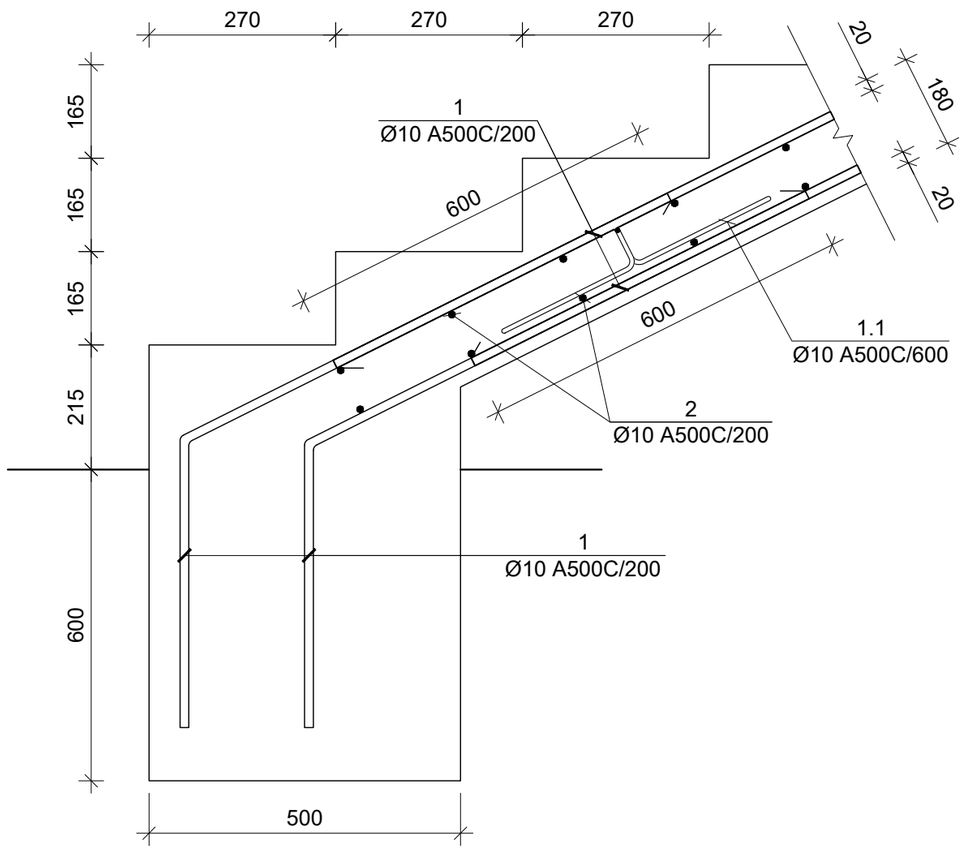

კვანძი - II
მ 1:10

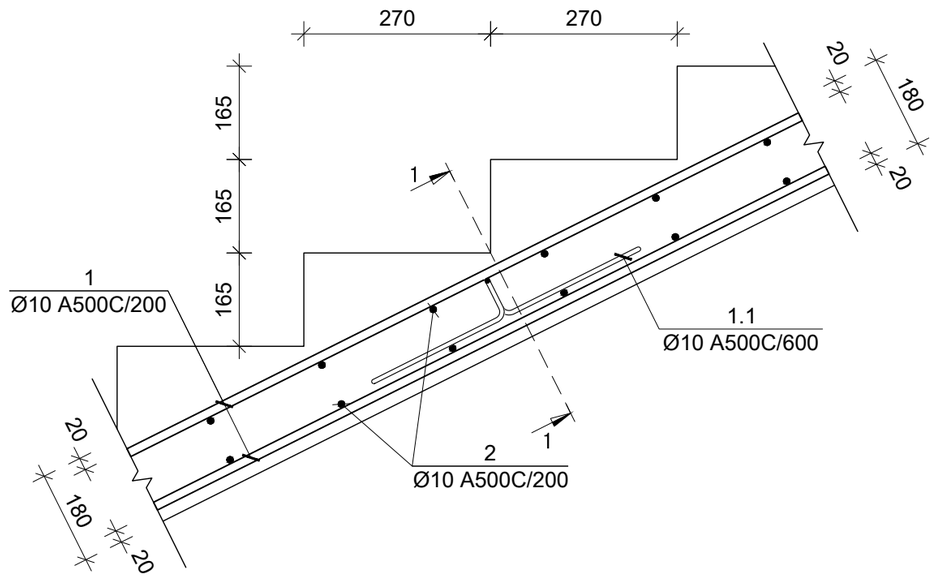

კვანძი - III
მ 1:10

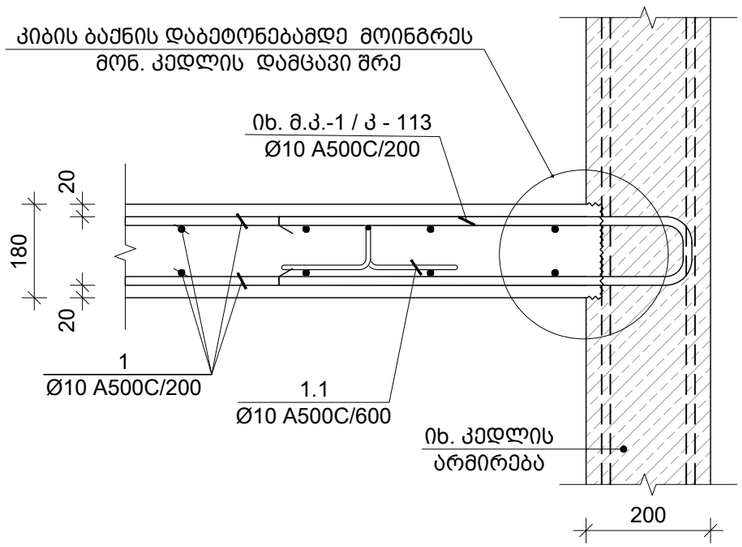

კვანძი - IV
მ 1:10

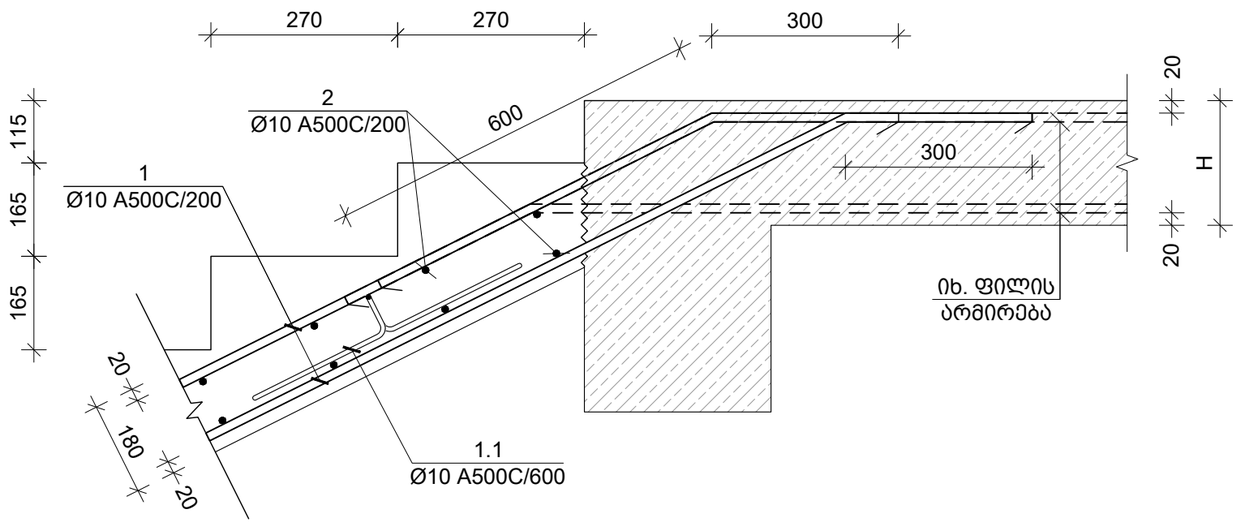

საერთო შენიშვნები :

1. ნახაზში შეტანილი ყველა ცვლილება უნდა შეთანხმდეს პროექტის ავტორთან.
2. შენობის საპროექტო ნული ±0.00=636.20 აბსოლუტურ ნიშნულს.
3. პროექტში ყველა ზომა მოცემულია მილიმეტრებში, ნიშნულები-მეტრებში.

შენიშვნები :

თარიღი Jun 20, 2023 წ.

კორექტირება

№	კორექტირება	თარიღი
1		
2		
3		
4		
5		
6		

მისამართი / Address

ქ. თბილისი; ს/კ 01.14.16.009.510

პროექტი / Project

ინდივიდუალური
საცხოვრებელი სახლი

დამკვეთი / Client

შ.პ.ს. "ბიჯი"

თანამდებობა	გვარი	ხელმოწერა
დირექტორი	გ. ბენდელიანი	
არქიტექტორი	ი. გოგოხია	
კონსტრუქტორი	თ. მორალიშვილი	

E: TORNIKEMORALISHVILI@GMAIL.COM
M: +995 511 222 442

ფაილი/File: STAIR DETAILS

პროექტი/Project No 10V23

თარიღი/Date: Jun 20, 2023

სტადია/Status: C.D.

ფურცელი/Drawing No კ - 502

ფორმატი Paper Size A3

მასშტაბი Scale

ნახაზი/Drawing

კვანძი I II III & VI

კვეთი 1-1 / კიბე N1
მ. 1:10

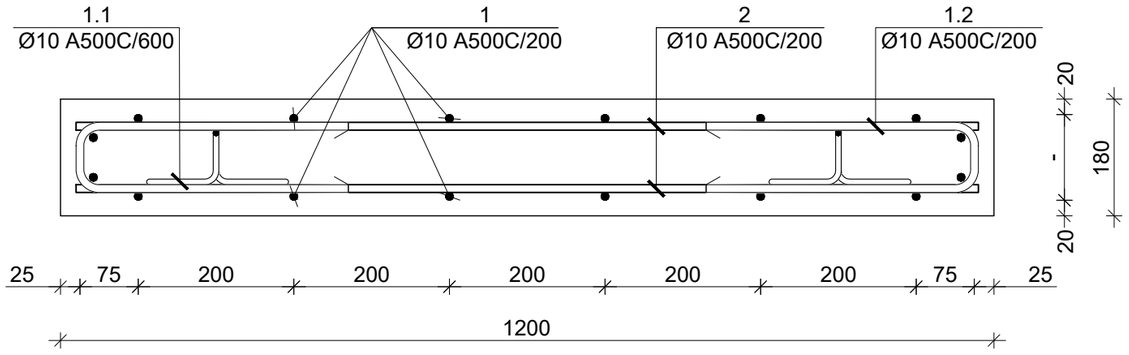

პოზ. N	Ø [მმ]	ე ს კ ი ზ ი [მმ]	სიგრძე L [მმ]
1.1	Ø 10	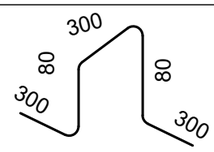	1060
1.2	Ø 10	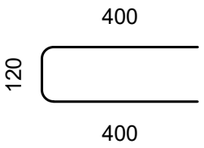	920

საერთო შენიშვნები :

1. ნახაზში მეტანილი ყველა ცვლილება უნდა შეთანხმდეს პროექტის ავტორთან.
2. შენობის საპროექტო ნული ±0.00=636.20 აბსოლუტურ ნიშნულს.
3. პროექტში ყველა ზომა მოცემულია მილიმეტრებში, ნიშნულები-მეტრებში.

შენიშვნები :

კონსტრ. დასახ.	ელემენტის დასახ.	პოზ. №	დიამეტრი ან კვეთი (მმ)	ერთეულის სიგრძე (მმ.)	რაოდენობა (ც.)	საერთო სიგრძე (მ.)	საერთო წონა (კგ.)
მონოლითური კიბე	0.000 დან 3.300 ნ.-ების შორის	1	Ø 10 A500C	დ.ა	-	157	97
		2	Ø 10 A500C	1150	70 X 1	81	50
		1.1	Ø 10 A500C	1110	23 X 1	25	16
		1.2	Ø 10 A500C	1150	82 X 1	94	58
		მძიმე ბეტონი B25 V = 2.6 X 1 = 2.63 მ³					

თარიღი Jun 20, 2023 წ.

კორექტირება

№	კორექტირება	თარიღი
1		
2		
3		
4		
5		
6		

მისამართი / Address

ქ. თბილისი; ს/კ 01.14.16.009.510

პროექტი / Project

ინდივიდუალური
საცხოვრებელი სახლი

დამკვეთი / Client

შ.პ.ს. "ბიჯი"

თანამდებობა	გვარი	ხელმოწერა
დირექტორი	გ. ბენდელიანი	
არქიტექტორი	ი. გოგოხია	
კონსტრუქტორი	თ. მორალიშვილი	

E: TORNIKEMORALISHVILI@GMAIL.COM
M: +995 511 222 442

ფაილი/File: STAIR DETAILS

პროექტი/Project No 10V23	ფორმატი Paper Size A3
თარიღი/Date: Jun 20, 2023	
სტადია/Status: C.D.	მასშტაბი Scale
ფურცელი/Drawing No კ - 503	

ნახაზი/Drawing

მონოლითური კიბის
სპეციფიკაცია & ესკიზი

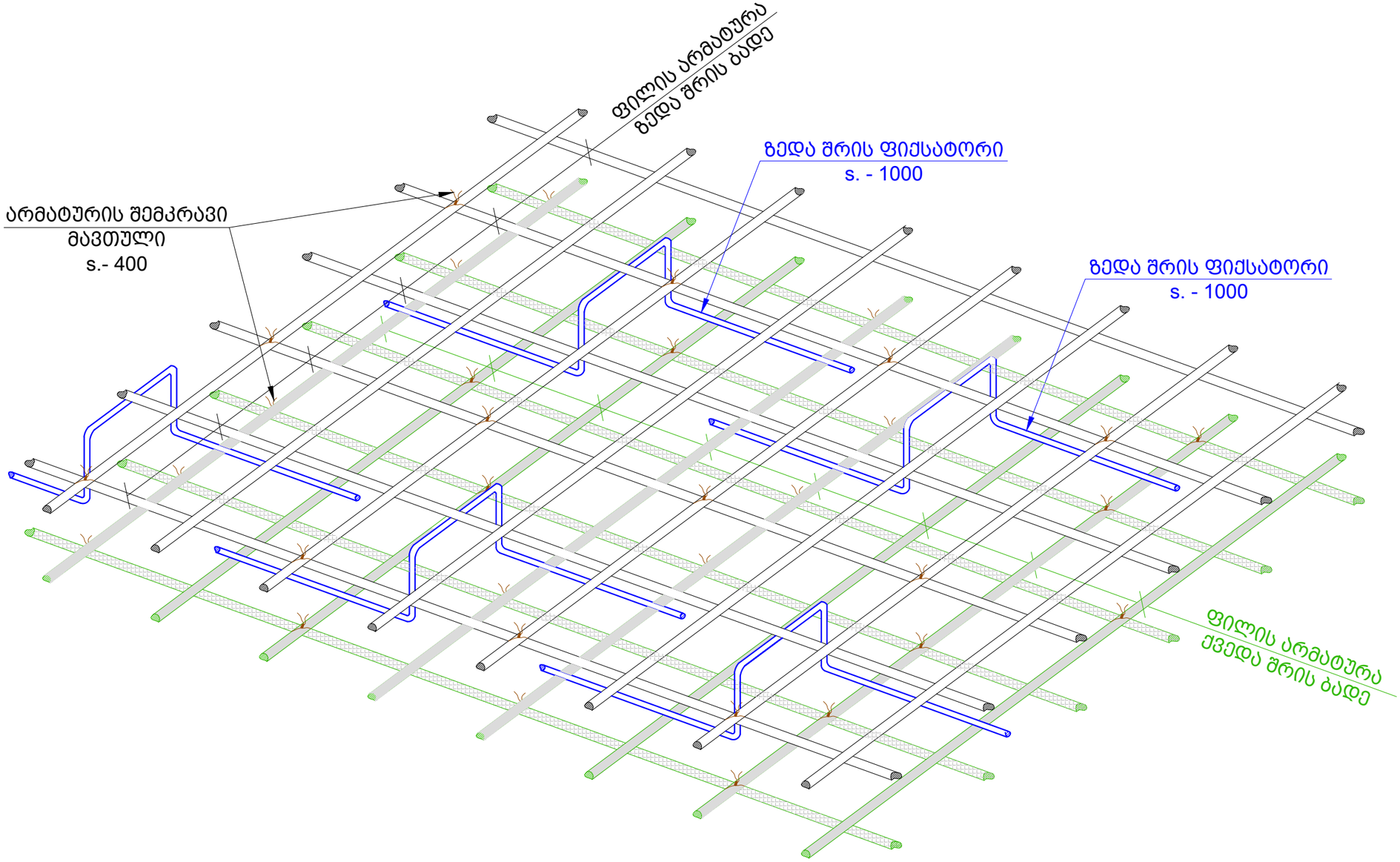

საერთო შენიშვნები :

1. ნახაზში შეტანილი ყველა ცვლილება უნდა შეთანხმდეს პროექტის ავტორთან.
2. შენობის საპროექტო ნული ±0.00=636.20 აბსოლუტურ ნიშნულს.
3. პროექტში ყველა ზომა მოცემულია მილიმეტრებში, ნიშნულები-მეტრებში.

შენიშვნები :

თარიღი Jun 20, 2023 წ.

კორექტირება

№	კორექტირება	თარიღი
1		
2		
3		
4		
5		
6		

მისამართი / Address

ქ. თბილისი; ს/კ 01.14.16.009.510

პროექტი / Project

ინდივიდუალური
საცხოვრებელი სახლი

დამკვეთი / Client

შ.პ.ს. "ბიჯი"

თანამდებობა	გვარი	ხელმოწერა
დირექტორი	გ. ბენდელიანი	
არქიტექტორი	ი. გოგოხია	
კონსტრუქტორი	თ. მორალიშვილი	

E: TORNIKEMORALISHVILI@GMAIL.COM
M: +995 511 222 442

ფაილი/File: TIXREBI

პროექტი/Project No 10V23

თარიღი/Date: Jun 20, 2023

სტადია/Status: C.D.

ფურცელი/Drawing No კ - 800

ფორმატი Paper Size A3

მასშტაბი Scale

ნახაზი/Drawing

ფილაში ფიქსატორების მოწყობის ნახაზი

ტიხრების დამაგრება
მ 1:50

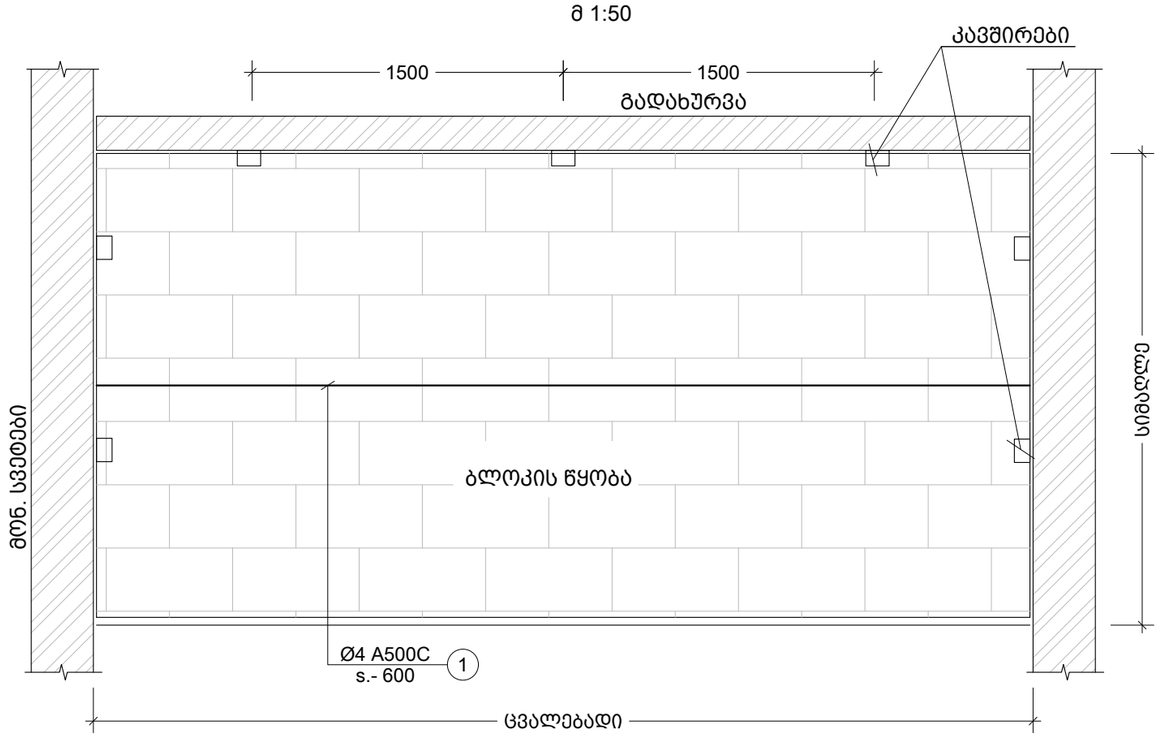

100 მმ -იანი ტიხრის გადახურვის ფილასთან და რიგელთან შეპირაპირების კვანძი
მ.1:10

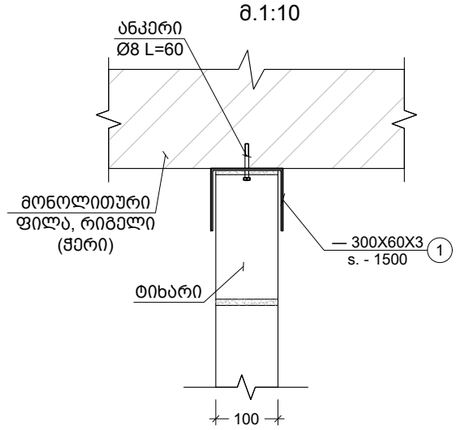

200 მმ -იანი ტიხრის გადახურვის ფილასთან და რიგელთან შეპირაპირების კვანძი
მ.1:10

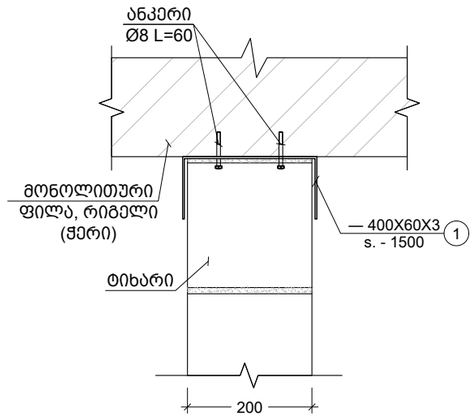

შენიშვნა:
ტიხრების დაარმირება და დამაგრება გადახურვებთან
ხდება 2.0 მეტრზე მეტი სიგრძის შემთხვევაში.

საერთო შენიშვნები :

1. ნახაზში შეტანილი ყველა ცვლილება უნდა შეთანხმდეს პროექტის ავტორთან.
2. შენობის საპროექტო ნული ±0.00=636.20 აბსოლუტურ ნიშნულს.
3. პროექტში ყველა ზომა მოცემულია მილიმეტრებში, ნიშნულები-მეტრებში.

შენიშვნები :

თარიღი Jun 20, 2023 წ.

კორექტირება

№	კორექტირება	თარიღი
1		
2		
3		
4		
5		
6		

მისამართი / Address

ქ. თბილისი; ს/კ 01.14.16.009.510

პროექტი / Project

ინდივიდუალური
საცხოვრებელი სახლი

დამკვეთი / Client

შ.პ.ს. "ბიჯი"

თანამდებობა	გვარი	ხელმოწერა
დირექტორი	გ. ბენდელიანი	
არქიტექტორი	ი. გოგოხია	
კონსტრუქტორი	თ. მორალიშვილი	

E: TORNIKEMORALISHVILI@GMAIL.COM

M: +995 511 222 442

ფაილი/File: TIXREBI

პროექტი/Project No 10V23

თარიღი/Date: Jun 20, 2023

ფორმატი Paper Size A3

სტადია/Status: C.D.

მასშტაბი Scale

ფურცელი/Drawing No ჯ - 801

ნახაზი/Drawing

კედლების ანტისეისმური არმირების სქემა

მონ. რ.ბ.-ის სვეტების და გარე შემომგზღუდავი კედლების მიერთების სქემა
მ.1:25

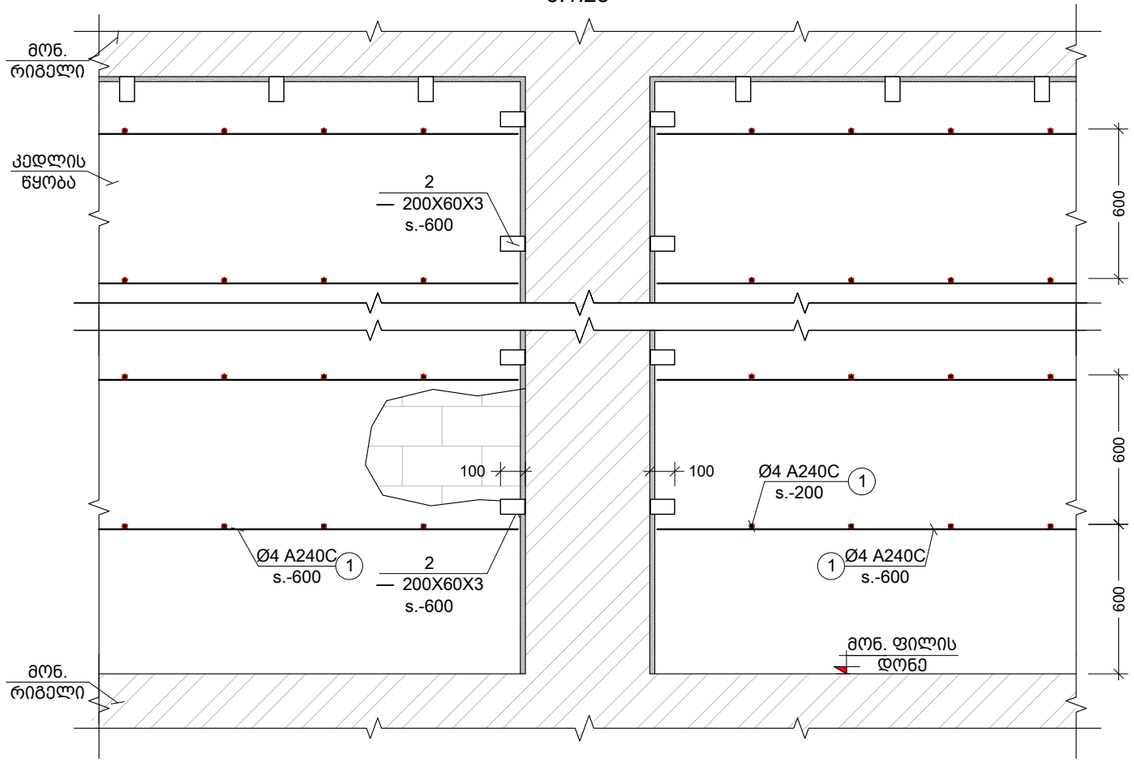

კუთხის სვეტებთან კედლების მიერთების კვანძი
მ.1:25

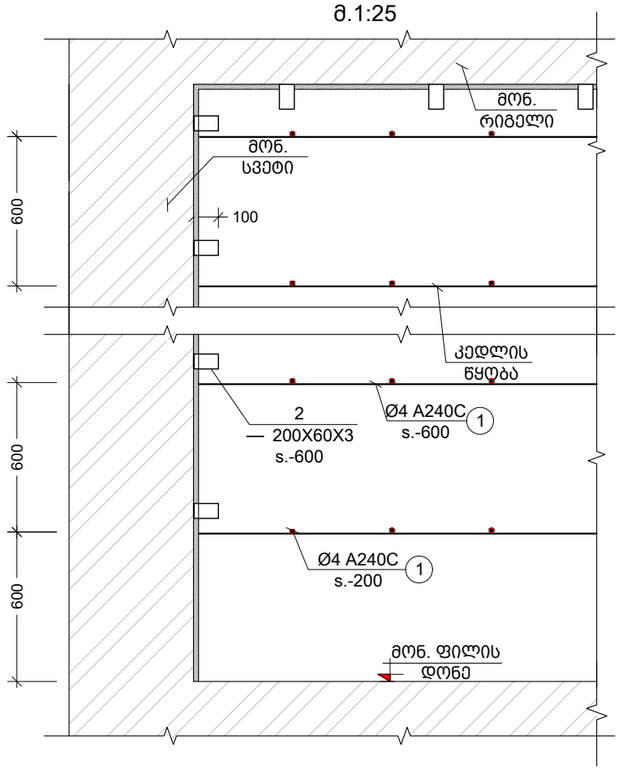

კვეთი a
მ.1:25

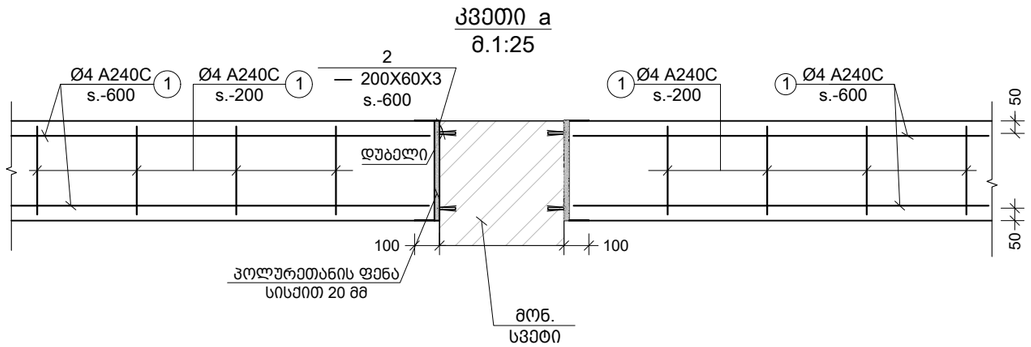

კვეთი b
მ.1:25

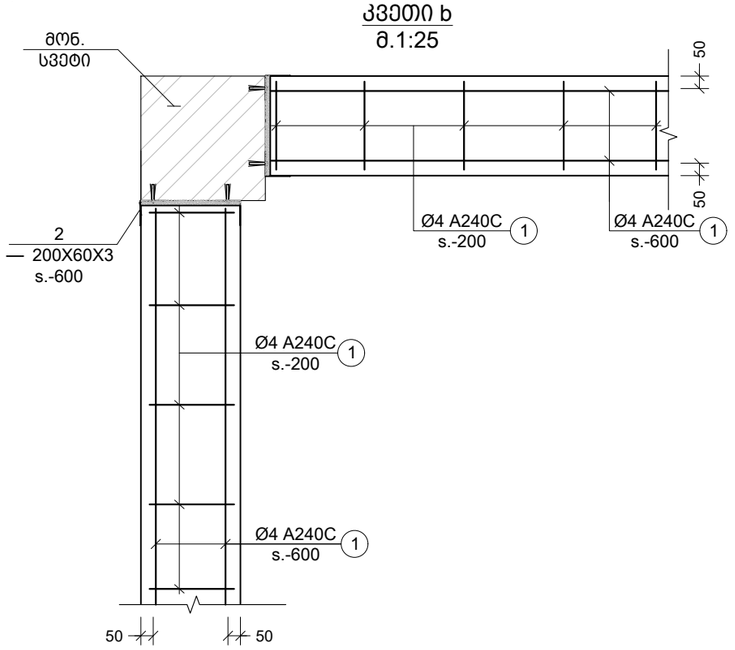

კვეთი c
მ.1:10

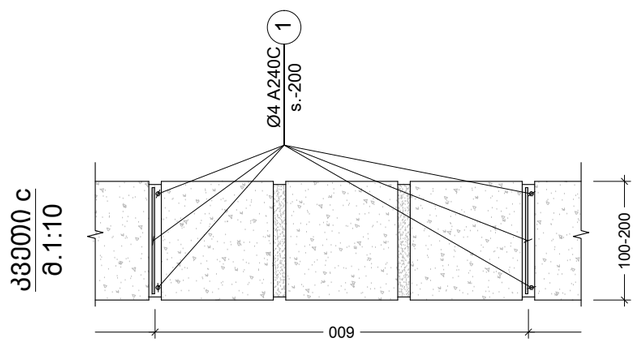

საერთო შენიშვნები :

1. ნახაზში შეტანილი ყველა ცვლილება უნდა შეთანხმდეს პროექტის ავტორთან.
2. შენობის საპროექტო ნული ±0.00=636.20 აბსოლუტურ ნიშნულს.
3. პროექტში ყველა ზომა მოცემულია მილიმეტრებში, ნიშნულები-მეტრებში.

შენიშვნები :

თარიღი Jun 20, 2023 წ.

კორექტირება

№	კორექტირება	თარიღი
1		
2		
3		
4		
5		
6		

მისამართი / Address

ქ. თბილისი; ს/კ 01.14.16.009.510

პროექტი / Project

ინდივიდუალური
საცხოვრებელი სახლი

დამკვეთი / Client

შ.პ.ს. "ბიჯი"

თანამდებობა	გვარი	ხელმოწერა
დირექტორი	გ. ბენდელიანი	
არქიტექტორი	ი. გოგოხია	
კონსტრუქტორი	თ. მორალიშვილი	

E: TORNIKEMORALISHVILI@GMAIL.COM

M: +995 511 222 442

ფაილი/File: TIXREBI

პროექტი/Project No 10V23

თარიღი/Date: Jun 20, 2023

სტადია/Status: C.D.

ფურცელი/Drawing No კ - 802

ფორმატი Paper Size A3

მასშტაბი Scale

ნახაზი/Drawing

კედლების ანტისეისმური არმირების სქემა II

ზღუდარის სამონტაჟო ფრაგმენტი
მ 1:20

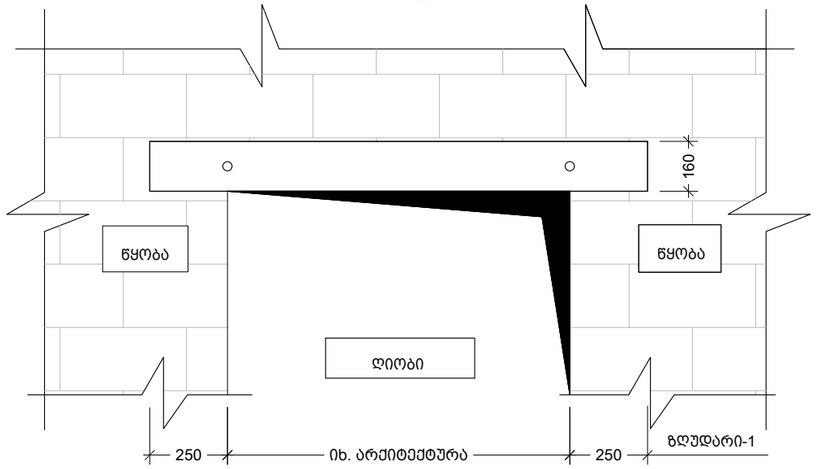

ზღუდარა - 1
მ. 1:10

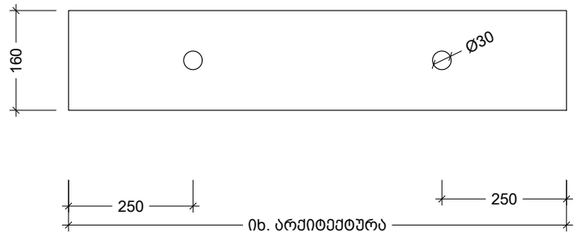

კვეთი c
მ. 1:10

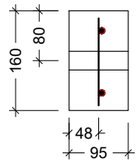

კარკასი -1
მ. 1:10

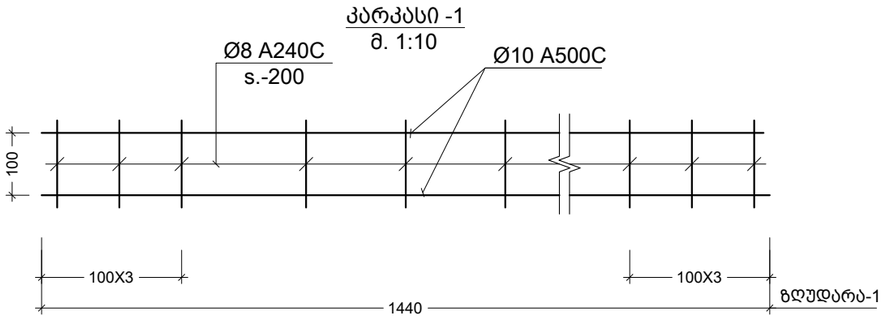

კვეთი d
მ. 1:10

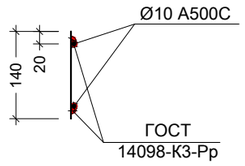

კვეთი a
მ. 1:10

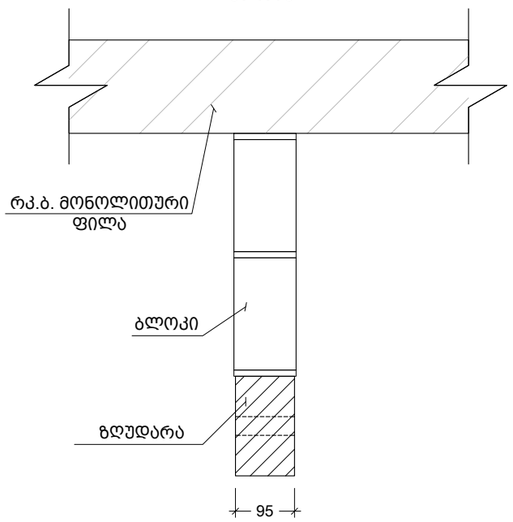

კვეთი b
მ. 1:10

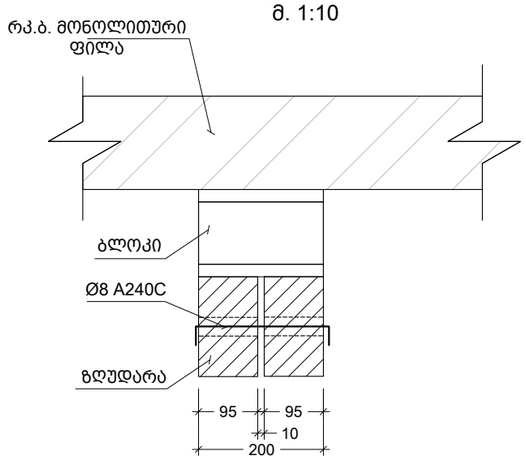

საერთო შენიშვნები :

1. ნახაზში შეტანილი ყველა ცვლილება უნდა შეთანხმდეს პროექტის ავტორთან.
2. შენობის საპროექტო ნული ±0.00=636.20 აბსოლუტურ ნიშნულს.
3. პროექტში ყველა ზომა მოცემულია მილიმეტრებში, ნიშნულები-მეტრებში.

შენიშვნები :

თარიღი Jun 20, 2023 წ.

კორექტირება

№	კორექტირება	თარიღი
1		
2		
3		
4		
5		
6		

მისამართი / Address

ქ. თბილისი; ს/კ 01.14.16.009.510

პროექტი / Project

ინდივიდუალური
საცხოვრებელი სახლი

დამკვეთი / Client

შ.პ.ს. "ბიჯი"

თანამდებობა	გვარი	ხელმოწერა
დირექტორი	გ. ბენდელიანი	
არქიტექტორი	ი. გოგოხია	
კონსტრუქტორი	თ. მორალიშვილი	

E: TORNIKEMORALISHVILI@GMAIL.COM
M: +995 511 222 442

ფაილი/File: TIXREBI

პროექტი/Project No 10V23
თარიღი/Date: Jun 20, 2023
სტადია/Status: C.D.
ფურცელი/Drawing No კ - 804

ფორმატი Paper Size A3
მასშტაბი Scale

ნახაზი/Drawing

ზღუდარის სამონტაჟო ფრაგმენტი

№05-05 თარიღი: “07“ ივნისი 2023 წ.

საექსპერტო დასკვნა

ქ. თბილისი (ს/კ 01.14.16.009.510) ინდივიდუალური საცხოვრებელი სახლის პროექტის კონსტრუქციული ნაწილის შესახებ.

საექსპერტოდ წარმოდგენილია ქ. თბილისი (ს/კ 01.14.16.009.510) ინდივიდუალური საცხოვრებელი სახლის პროექტის კონსტრუქციული ნაწილი, ასაშენებელი შენობა გაანგარიშებულია სასრულ ელემენტთა სივრცული მოდელით, ტერიტორიის საინჟინრო გეოლოგიური გამოკვლევის შედეგები და პროექტის არქიტექტურული ნაწილი.

პროექტის კონსტრუქციული ნაწილი დამუშავებულია თ. მორალიშვილის მიერ. ქ. თბილისი სეისმური დარაიონების რუკის მიხედვით სამშენებლო მოედანი განეკუთვნება 8 (A=0.17) ბალიან ზონას. გრუნტის სეზონური გაყინვის სიღრმე 0.00 სმ. ქარის ნორმატიული დაწნევა - 85 კგძ/სმ^2. თოვლის ნორმატიული დატვირთვა - 50 კგძ/სმ^2

პროექტით გათვალისწინებულია ორსართულიანი, უსარდაფო, ინდივიდუალური საცხოვრებელი სახლის მშენებლობა. რომელიც გეგმაში მართკუთხედის მოხაზულობისაა, ზომებით ღერძებში 17,30x12,40 მ;

შენობის მზიდი კონსტრუქციები გადაწყვეტილია მონოლითური რკინაბეტონის ჩარჩოვან სისტემის სახით. ჩარჩოს სვეტების განივი კვეთები bxh=30x40; 30x50; 40x40; და მონოლითური გულარი - 20x30 სმ, სართულშორის გადახურვად გამოყენებულია მონოლითური რკინაბეტონის რიგელიანი ფილა სისქით 18 სმ. რიგელების განივკვეთის ზომები შემდეგნაირია: bxh=30X50; 20X50; 75X50; 50X50; 20X60 და 40X60 (h) სმ, მონოლითური კედელი სისქით - 20 სმ, კიბის მონოლითური ნახევარ-კედელი - 30 სმ; კიბის მარშები - დახრილი მთლიანკვეთიანი რკინაბეტონის ფილები სისქით 18 სმ, მონოლითური საფეხურებით. პარაპეტი მონოლითურია სისქით 15 და 30 სმ ხოლო სიმაღლეებია 40, 60, 80 და 120 სმ, შენობის სახურავს წარმოადგენს ბრტყელი გადახურვა; კონსტრუქციებისათვის ბეტონის სიმტკიცის კლასი „B25”, ხოლო არმატურის კლასი A500C & A240C. შენობის პერიმეტრზე ჩარჩოებს შორის ნაწილში, რომელიც ივსება წყობით, გამოყენებულია საკედლე ბლოკი სისქით 30 სმ.

შენობის საძირკველი წარმოადგენს მონოლითური რკინაბეტონის წერტილოვანს და ლენტურს, წერტილოვანი გეგმით გაბარიტული ზომებია axbxh=150X130X50 სმ; axbxh=130X150X50 სმ; axbxh=140X160X50 სმ; axbxh=160X180X50 სმ; axbxh=140X140X50 სმ; წერტილოვანი საძირკველი გაბარიტული ზომებია Lxbxh=LX60X30 სმ; საძირკვლის ქვეშ ეწყობა 10 სმ სისქის ბეტონის მომზადება ბეტონი კლასით B15. წერტილოვანი საძირკველი იატაკის დონეზე ერთმანეთთან დაკავშირებულია რანდკოჭებით, კვეთის ზომით bxh=30x50 და 20x50 სმ; შენობის დაფუძნება ხდება ძირითად ქანზე, გამოფიტული ქვიშაქვები და არგელიტები - ფენა N2, ფიზიკურ-მექანიკური მახასიათებლებია: საანგარიშო წინაღობა R_0=6,00კგძ/სმ^2. (0.60 მპა), დეფორმაციის

ინჟინერ კონსტრუქტორი: მათე საჯაია
Mob: +995 555 58 60 85 ; E-mail: matesajaia@gmail.com

მოდული E=500.0 კგძ/სმ² (50.0 მპა); კუთრი წონა ρ=2.28 ტ/მ³; შიდა ხახუნის კუთხე φ=27°; პუასონის კოეფიციენტი μ=0.27

შენობის გაანგარიშება შესრულებულია ავტომატური საანგარიშო კომპლექსის “Лира-САПР-2021 R2.3.1”-ის საშუალებით, სამშენებლო ნორმები და წესების „სეისმომედეგი მშენებლობა (პნ 01.01.-09)“ გათვალისწინებით.

შენობის მზიდი ელემენტების კონსტრუირებას საფუძვლად უდევს მისი, როგორც ერთიანი ღეროვან-ფირფიტოვანი სივრცული სისტემის გაანგარიშების შედეგები მუდმივ და სეისმურ ზემოქმედებაზე და მათ საანგარიშო თანწყობაზე. საანგარიშო სქემაში საძირკვლის ფუძის გრუნტების მუშაობა ჰორიზონტალური მიმართულებით გათვალისწინებულია დრეკადი ბმების გათვალისწინებით. შენობის საანგარიშო მოდელი დაპროექტებისთვის მისაღები სიზუსტით სრულად აღწერს ნაგებობის მუშაობის სურათს.

უნდა აღინიშნოს საექსპერტოდ წარმოდგენილი პროექტის კონსტრუქციული ნაწილის შესრულების მაღალი დონე, როგორც შინაარსობრივად, ასევე გაფორმებით. პროექტით გადმოცემული ინფორმაცია არის სრული და ადვილად აღსაქმელი. მუშა ნახაზებში მოცემულია შენობის დამახასიათებელი სქემები, კვანძები და კვეთები, მოყვანილია გამოყენებული მასალების სპეციფიკაციები.

ამასთან ერთად უნდა აღინიშნოს, რომ პროექტის ექსპერტიზის ჩატარების პროცესში პროექტის ავტორის მიერ გათვალისწინებული იყო ექსპერტის შენიშვნები და სათანადო კორექტივები შეტანილი იყო პროექტში.

დასკვნა:

ზემოთ თქმულიდან გამომდინარე ქ. თბილისი (ს/კ 01.14.16.009.510) ორსართულიანი ინდივიდუალური საცხოვრებელი სახლის კონსტრუქციულ ნაწილს ეძლევა დადებითი შეფასება და ეძლევა რეკომენდაცია დასამტკიცებლად.

ექსპერტი:

ინჟინერ კონსტრუქტორი: მ. საჯაია

E-mail matesajaia@gmail.com

Mob. 555 58 60 85



07.06.2023 წ.

* სახელი -გვარი – მათე საჯაია
* სპეციალობა/თანამდებობა - კონსტრუქტორი
* დაბადების თარიღი - 24.12.1985
* დაბადების ადგილი - ქ. წალენჯიხა
* ელ-ფოსტა - M.SAJAIA@CUBICON.GE

* განათლება

2002-2006 წ. ქ. თბილისის ტექნიკური უნივერსიტეტის სამშენებლო ფაკულტეტი
სპეციალობა: მშენებლობის კომპიუტერული დაპროექტირების სისტემები.
დიპლომი – ბაკალავრის ხარისხი ინჟინერ-მშენებლის კვალიფიკაცია. *(წარჩინებით)*

2006-2008 წ. ქ. თბილისის ტექნიკური უნივერსიტეტის სამშენებლო ფაკულტეტი
სპეციალობა: მშენებლობის კომპიუტერული დაპროექტირების სისტემები.
დიპლომი – მშენებლის მაგისტრის ხარისხი.

* საცხოვრებელი ადგილი - ქ. თბილისი, 0154, გუდამაყრის ქ. N4, კორპ. „ბ“, ბინა 35

* საკონტაქტო ნომერი **მობ: (+995) 555 58 60 85**

* სამუშაო გამოცდილება:

2006 - 2007 - შ.პ.ს. «არტსტუდიო პროექტი” არქიტექტურული სტუდია. კონსტრუქტორი.

2012 - 2015 წ-მდე - შ.პ.ს. «არტსტუდიო პროექტი” არქიტექტურული სტუდია. კონსტრუქტორი.

2007 – დღემდე - შ.პ.ს. «მონოლითი” საკონსტრუქტორო სტუდია. კონსტრუქტორი.

04.2015 წ-დან- დღემდე - „შპს. კუბიკონი”. კონსტრუქტორი

ტრენინგები:

სერთიფიკატები:

საქართველოს ტექნიკური უნივერსიტეტის სტუდენტთა და მაგისტრთა კონფერენციის სამშენებლო სექციაში გამარჯვებისათვის;

* ენები: ქართული (მშობლიური), რუსული, ინგლისური.

GEORGIAN TECHNICAL UNIVERSITY

DIPLOMA

With honours

STU № 000704

This is to certify that Mr./Ms. Mate

Sajaia
Name, Surname

was enrolled in 2002 in Georgian Technical University and in 2006

completed the requirements of Faculty of

Civil Engineering

Bachelor's Degree of the University

with major in Computer Aided Design Systems in Construction

By the decision of the State Qualification Commission September
Month, Day, Year

25, 2006. Mr. Mate Sajaia
Name, Surname

was awarded the Academic Degree of

Bachelor of Computer Engineering

Seal

Rector

Dean G. Lagundzi

City: Tbilisi

Registration # 05668

საქართველოს ტექნიკური უნივერსიტეტი

დიპლომი

წარჩინებით

STU № 000704

ეძლევა მათე საჯაიას

მასზედ, რომ იგი 2002 წელს ჩაირიცხა და 2006

წელს დაამთავრა საქართველოს ტექნიკური უნივერსიტეტის

სამშენებლო

ფაკულტეტის

ბაკალავრიატის სრული კურსი მშენებლობის კომპიუტერული

დაპროექტების სისტემების

სპეციალობით

სახელმწიფო საკვალიფიკაციო კომისიის 2006 25. 9
წელი, რიცხვი, თვე

გადაწყვეტილებით მათე საჯაიას მიენიჭა

ბაკალავრის აკადემიური ხარისხი და სისტემოტექნიკოსის

კვალიფიკაცია

ბა

რექტორი

დეკანი

ქალაქი თბილისი

სარეგისტრაციო ნომერი 05668

GEORGIA

GEORGIAN TECHNICAL UNIVERSITY

MASTER'S DIPLOMA

MD № 000006

By the decision N 1 June 19, / 2008 . /

of the faculty of

Civil Engineering

Mr. Mate Sajaia

was awarded the Degree of Master of

Sciences in

Information Technologies for Construction

რეგისტრაციის № Registration № 00002

თბილისი Tbilisi

23 რიცხვი/day 5 თვე/month 2012 წელი/year

საქართველო

საქართველოს ტექნიკური უნივერსიტეტი

მაგისტრის დიპლომი

MD № 000006

საშენებლო

ფაკულტეტის 2008 წლის 19 6 № 1

გადაწყვეტილებით მათე საჯაიას

მიენიჭა მეცნიერების

მაგისტრის აკადემიური ხარისხი

ინფორმაციული ტექნოლოგიები მშენებლობაში სპეციალობით.

დეკანი Dean

რექტორი Rector

ბ.ა. Seal

დაბადების ადგილი / PLACE OF BIRTH
წალენჯიხა
TSALENJIKHA
გაცემის თარიღი / DATE OF ISSUE
03.04.2012
გამცემი ორგანო / ISSUING AUTHORITY
იუსტიციის სამინისტრო
MINISTRY OF JUSTICE
დამკვეთი: სრს; დამამზადებელი: MB-IDS 03/11
სფს-ს რეგისტრაციის No 26-3184

IDGE011IC30445651001006141<<<<
8512246M2204031GEO<<<<<<<<<<<1
SAJAIA<<MATE<<<<<<<<<<<<<<<<<<

Georgia IDENTITY CARD
მოქალაქის პირადობის მოწმობა
საქართველო
GEO



სახელი / FIRST NAME
მათე
MATE
გვარი / LAST NAME
საჯაია
SAJAIA
მოქ. / CIT
GEO
სქესი / SEX
მმ / M
პირადი No / PERSONAL No
51001006141
დაბადების თარიღი
DATE OF BIRTH
24.12.1985
მოქმედების ვადა
DATE OF EXPIRY
03.04.2022
ხელმოწერა
SIGNATURE
გარათის No / CARD No
11IC30445

ქალაქ თბილისის მუნიციპალიტეტის საჯარო სამართლის იურიდიული პირი – ქალაქ თბილისის მუნიციპალიტეტის ტრანსპორტისა და ურბანული განვითარების სააგენტო

წერილის ნომერი: **16-01230872401**
თარიღი: **28/03/2023**

ადრესატი: მარიამ დიხამინჯია
პირადი ნომერი: 01001074732
მისამართი: თბილისი დიდი დიღომი პეტრე იბერის ქ. N 16ბ ბ. 7

ქალბატონო მარიამ,

ქალაქ თბილისის მუნიციპალიტეტის სსიპ - ქალაქ თბილისის მუნიციპალიტეტის ტრანსპორტისა და ურბანული განვითარების სააგენტომ განიხილა თქვენი, 2023 წლის 25 მარტის № 012308469-16 განცხადება, რომელთან დაკავშირებითაც გაცნობებთ შემდეგს:

დაკმაყოფილდეს 2023 წლის 25 მარტის № 012308469-16 განცხადება და შეთანხმდეს ქალაქ თბილისში, , ლისის ტბის მიმდებარედ არსებულ მიწის ნაკვეთზე (საკადასტრო კოდი: 01.14.16.009.511; 01.14.16.009.510) საგზაო მოძრაობის ორგანიზების სქემა თანდართულ ბმულზე არსებული დანართის შესაბამისად.

წარმოდგენილი საგზაო მოძრაობის ორგანიზების სქემა სააგენტოს მიერ შეთანხმდა იმ პირობით, რომ გზისა და ტროტუარების ნაწილი, რომელიც მდებარეობს საკადასტრო საზღვრებში, დაიტვირთება საჯარო სერვიტუტით, ხოლო სერვიტუტის არეალის განსაზღვრა მოხდება ტროტუარის დასაწყისიდან ტროტუარის დასასრულამდე სამანქანო შესასვლელ-გამოსასვლელი გზის ჩათვლით.

ასევე გაცნობებთ, რომ საჭიროების შემთხვევაში, სსიპ ტრანსპორტისა და ურბანული განვითარების სააგენტო იტოვებს უფლებამოსილებას, მოითხოვოს სამუშაოების პერიოდში არსებული სიტუაციის საგზაო მოძრაობის ორგანიზების სქემის ალტერნატიული ვარიანტის წარმოდგენა.

სამუშაოების მიმდინარეობის პერიოდში, საგზაო მოძრაობის ორგანიზების დროებითი სქემის მიხედვით გათვალისწინებული საგზაო ნიშნები უნდა განთავსდეს მოძრავ დგარზე, რათა არ დაზიანდეს მიმდებარე ტერიტორიაზე არსებული ინფრასტრუქტურა.

იმ შემთხვევაში, თუ სამუშაოებისათვის საჭირო დროებითი და არსებული საგზაო ნიშნები ეწინააღმდეგება/ხელს უშლის ერთმანეთს, საჭიროა უკვე არსებული საგზაო ნიშნები შეიფუთოს, ხოლო სამუშაოს დასრულებისთანავე დემონტაჟი უნდა გაუკეთდეს დროებით დამონტაჟებულ საგზაო მოძრაობის ორგანიზების ტექნიკურ საშუალებებს და ქუჩის სავალი ნაწილი (ყველა შეფუთული ნიშნის ჩათვლით) მოყვანილი იქნას პირვანდელ მდგომარეობაში.

დამატებით გაცნობებთ, რომ თუ მშენებლობის პერიოდში, საპროექტო ტერიტორიის მიმდებარედ, ხორციელდება სხვა სამშენებლო სამუშაოები და დროებითი საგზაო ნიშნები, რომლებიც განთავსებულია სხვა, ნებართვის მქონე, შემსრულებელი კომპანიის მიერ და კვეთს/ეწინააღმდეგება თქვენს მიერ დასამონტაჟებელ საგზაო ნიშნებს, დროებითი საგზაო ნიშნები დაიტანოთ საჭიროებისამებრ და აუცილებლობის შემთხვევაში, სამუშაოები განახორციელოთ უკვე განთავსებული დროებითი საგზაო ნიშნების გამოყენებით. ხოლო, სხვა შემსრულებლის მიერ, სამუშაოების დასრულებისა და ნიშნების დემონტაჟის შემთხვევაში, უზრუნველყოთ თქვენი საგზაო ნიშნების სრულად მონტაჟი, მოცემული პირობების შესაბამისად.

საგზაო მოძრაობის ორგანიზების სქემის ცვლილება საჭიროებს შეთანხმებას სააგენტოსთან.

გადაწყვეტილების გასაჩივრება, დაინტერესებული მხარის მიერ, შესაძლებელია ამ გადაწყვეტილების გაცნობიდან ერთი თვის ვადაში ქალაქ თბილისის მუნიციპალიტეტის მერთან (მისამართი: ჟ. შარტავას ქუჩა N7) კანონმდებლობით დადგენილი წესით.

დანართი: სსიპ - ტრანსპორტისა და ურბანული განვითარების სააგენტოს მიერ შეთანხმებული საგზაო მოძრაობის ორგანიზების სქემები იხილეთ თანდართულ ბმულზე :

https://cloud.tbilisi.gov.ge/index.php/s/bxKmAAhvmmGuVbZ

პატივისცემით,

ვიქტორ წილოსანი

სააგენტოს უფროსი

გამოყენებულია კვალიფიციური ელექტრონული ხელმოწერა/ ელექტრონული შტამპი

საქართველოს შინაგან საქმეთა სამინისტროს
საპატრულო პოლიციის დეპარტამენტი

MINISTRY OF INTERNAL AFFAIRS OF GEORGIA
PATROL POLICE DEPARTMENT

MIA 5 23 00881981

29/03/2023

მოქ. კ. ღვინჯილიას
ქ. თბილისი წყნეთის გზატ. კორ. 5 ბ. 300;
თქვენს 2023 წლის 29 მარტის განცხადებაზე

ასლი: შსს საპატრულო პოლიციის დეპარტამენტის
ქ. თბილისის მთავარ სამმართველოს

შსს საპატრულო პოლიციის დეპარტამენტში განხილულ იქნა თქვენი განცხადება, რომელიც ეხება ქ. თბილისი, ლისის ტბის (ს/კ 01.14.16.009.511; 01.14.16.009.510) მიმდებარედ შესასვლელ–გამოსასვლელი გზის მოწყობის, სამშენებლო დამცავი ღობის განთავსების და არსებული საგზაო/სატრანსპორტო ინფრასტრუქტურის ნაკადების მიმართულების საგზაო მოძრაობის ორგანიზაციის წარმოდგენილი სქემების შეთანხმებას.

ვითვალისწინებთ რა, ქ. თბილისის მუნიციპალიტეტის სსიპ ტრანსპორტის და ურბანული განვითარების სააგენტოს თანხმობას (წერილის ნომერი 28/03/2023 16-01230872401), შსს საპატრულო პოლიციის დეპარტამენტი ითანხმებს (საგზაო მოძრაობის უსაფრთხოების კუთხით) წარმოდგენილ დროებითი და მუდმივი მოძრაობის ორგანიზაციის სქემებს და არ არის წინააღმდეგი განახორციელოთ სამუშაოები შემდეგი პირობების დაცვით:

- სამშენებლო დამცავი ღობე შეიღებოს შავ-თეთრი ან წითელ-თეთრი ზოლებით;
- ქვეითად მოსიარულეთა უსაფრთხოების მიზნით დამცავი ღობის ფარგლებში მოეწყოს ქუჩის სავალი ნაწილის მხრიდან ქვეითად მოსიარულეთა ბილიკი, ღობე გზის სავალი ნაწილის მხრიდან გადაიხუროს და ღამის საათებში განათდეს;
- სამშენებლო ობიექტზე მისასვლელი გზა (სამუშაოების განხორციელების პროცესში) აღიჭურვოს მოძრაობის რეგულირების ტექნიკური საშუალებებით შეთანხმებული სქემების შესაბამისად, ხოლო მიმდებარე ტერიტორიაზე არსებულ მოძრაოის ორგანიზების ტექნიკურ საშუალებებს გაუკეთდეს დროებით დემონტაჟი ან შეიფუთოს;
- საგზაო მოძრაობის რეგულირებისთვის და ფეხით მოსიარულეთა უსაფრთხო გადაადგილების მიზნით სამუშაოების მწარმოებლის მიერ გამოყოფილ იქნეს სპეც. ტანსაცმლით და ალმით აღჭურვილი საჭირო რაოდენობის თანამშრომელი;

0190, თბილისი, ნოე რამიშვილის ქ. №38
№38, Noe Ramishvili St. 0190, Tbilisi, Georgia
ტელ./Tel.: (+995 032) 2 41 42 42
ფაქსი/Fax: (+995 032) 2 41 85 02
E-mail: patrolinfo@mia.gov.ge

- დაცული იქნას გზის სავალი ნაწილის სისაუფთავე, არ დაუშვათ სამშენებლო მასალისა და ტექნიკის გზის სავალ ნაწილზე განთავსება;
- სამუშაოების დასრულებისთანავე ფეხით მოსიარულეთა ბილიკი მოყვანილ იქნას პირვანდელ მდგომარეობაში, დროებითი მოძრაობის რეგულირების ტექნიკურ საშუალებებს გაუკეთდეს დემონტაჟი და გზის მიერთების ადგილები აღიჭურვოს მოძრაობის რეგულირების ტექნიკური საშუალებებით შეთანხმებული საგზაო მოძრაობის ორგანიზაციის სქემების შესაბამისად;
- სამუშაოების დაწყების შესახებ წინასწარ ეცნობოს ქ. თბილისის მუნიციპალიტეტის მერიის სსიპ ქონების მართვის სააგენტოს და შსს საპატრულო პოლიციის დეპარტამენტის სამორიგეო ნაწილს (241–85–04; 241–85–05).

მეორე ადრესატს: გთხოვთ, უზრუნველყოთ კონტროლის დაწესება წერილში მითითებულ პირობების შესრულებაზე და მოძრაობის რეგულირების ტექნიკური საშუალებების განთავსების მდგომარეობაზე. შეუსრულებლობის შემთხვევაში გაატარეთ ზომები საქართველოს ადმინისტრაციულ სამართალდარღვევათა კოდექსის 134 მუხლით გათვალისწინებული მოთხოვნების შესაბამისად.

საპატრულო პოლიციის დეპარტამენტი /
საორგანიზაციო სამმართველო / საგზაო მოძრაობის
ზედამხედველობის განყოფილება
განყოფილების უფროსი
ბარბაქაძე დავით

შენიშვნა:
დროებითი სქემა შედგენილია ჰსნ "37 - 84" და საქართველოს კანონის „საგზაო მოძრაობის შესახებ“ მოთხოვნების შესაბამისად

1. გამაფრთხილებელი ზონის სიგრძე შეადგენს 50 მეტრს.
2. სამუშაო ზონის სიგრძე 30 მეტრი
3. ბუფერული ზონა არ გვაქვს ვინაიდან სავალ ნაწილზე არ მიმდინარეობს საგზაო სამუშაოები
4. სავალი ნაწილის დახურული ზოლის სიგანე არ გვაქვს ვინაიდან სავალ ნაწილზე არ მიმდინარეობს საგზაო სამუშაოები
5. სამუშაოთა წარმოების ზონის სიგრძეარ გვაქვს ვინაიდან სავალ ნაწილზე არ მიმდინარეობს საგზაო სამუშაოები
6. სტაბილიზაციის ზონის სიგრძე არ გვაქვს ვინაიდან სავალ ნაწილზე არ მიმდინარეობს საგზაო სამუშაოები
7. ნახაზზე ნაჩვენებია მხოლოდ დროებითი საგზაო ნიშნები
8. მარეგულირებლის დანიშნულებაა მშენებლობის პერიოდში სამშენებლო ტექნიკისა და ქვეითთა ნაკადების მოძრაობის ორგანიზება.

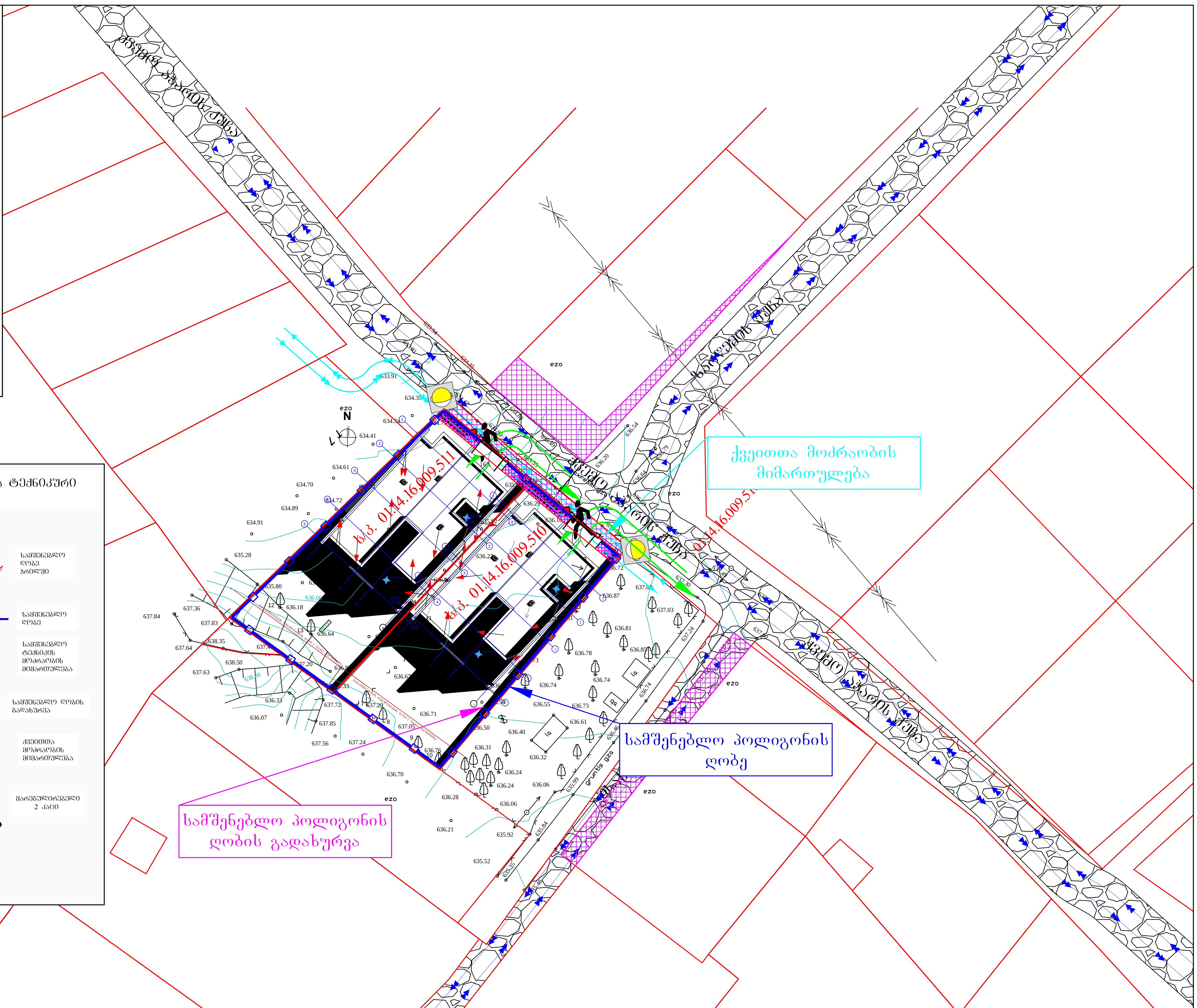

საგზაო მოძრაობის ორგანოზების ტექნიკური საშუალებები

1.5 / 72° / 2.0 / 2.4 / 1.2	სამშენებლო ღობე ჭრილში
	სამშენებლო ღობე
	სამშენებლო ტექნიკის მოძრაობის მიმართულება
	სამშენებლო ღობის გადახურვა
	ქვეითთა მოძრაობის მიმართულება
T 7 — 2 ცალი	მარეგულირებელი 2 კაცი

შპს. „ტოგ" 405248557 დირექტორი: მარიამ დიხამინჯია მობ: 591 047 123 TOG	საგზაო მოძრაობის ორგანიზების დროებითი სქემა
ქ. თბილისი, ქვემო აჭარის ქუჩის მიმდებარედ არსებული მიწის ნაკვეთში ს/კ 01.14.16.009.510, 01.14.16.009.511 მშენებლობის პერიოდში საგზაო მოძრაობის ორგანიზების დროებითი სქემა. საკონტაქტო პირი: ირაკლი გოგოხია ტელ.: 599 752 888	
დამკვეთი: შპს „ბიჯი“	

შენიშვნა:
დროებითი სქემა შედგენილია ვსნ "37 - 84" და საქართველოს კანონის „საგზაო მოძრაობის შესახებ“ მოთხოვნების შესაბამისად

1. გამაფრთხილებელი ზონის სიგრძე შეადგენს 50მეტრს.
2. სამუშაო ზონის სიგრძე გვაძვს 25 მეტრი
3. ბუფერული ზონა არ გვაძვს ვინაიდან სავალ ნაწილზე არ მიმდინარეობს საგზაო სამუშაოები
4. სავალი ნაწილის დახურული ზოლის სიგანე არ გვაძვს ვინაიდან სავალ ნაწილზე არ მიმდინარეობს საგზაო სამუშაოები
5. სამუშაოთა წარმოების ზონის სიგრძეარ გვაძვს ვინაიდან სავალ ნაწილზე არ მიმდინარეობს საგზაო სამუშაოები
6. სტაბილიზაციის ზონის სიგრძე არ გვაძვს ვინაიდან სავალ ნაწილზე არ მიმდინარეობს საგზაო სამუშაოები
7. ნახაზზე ნაჩვენებია მხოლოდ დროებითი საგზაო ნიშნები
8. მარეგულირებლის დანიშნულებაა მშენებლობის პერიოდში სამშენებლო ტექნიკისა და ქვეითთა ნაკადების მოძრაობის ორგანიზება.

საგზაო მოძრაობის ორგანოზების ტექნიკური საშუალებები

1.26	5 ცალი	T 7	2 ცალი
3.10	2 ცალი შენიშვნა: ს.ნ. 3.10 დამორგებულია „საგზაო მოძრაობის შესახებ“ საქართველოს კანონის მე-2 მუხლის პირველი პუნქტის „ა“ ქვეპუნქტით დამტკიცებული დანართი №1-ის მე-3 პუნქტის 3.10 ქვეპუნქტის შესაბამისად		
3.24	5 ცალი	ქვეითთა მოძრაობის მიმართულება	
3.25	1 ცალი	უსაფრთხოების ლენტი	
5.19.1	4 ცალი	დროებითი დამცავი ბარიერი ქვეითთათვის 2 ცალი	
5.19.2	4 ცალი	მარეგულირებელი 3 კაცი	
15 მ 8.1.1	1 ცალი		
25 მ 8.2.1	2 ცალი		

შენიშვნა: საუღელეო საგზაო მეთოდური დოკუმენტის მიხედვით „ამ შემთხვევაში, თუ საგზაო ნიშნის 1.26. მონტაჟის მანძილი სტანდარტის: гост 23457-86 მიხედვით შეიძლება ვერ იქნს დაცული მაშინ, საგზაო ნიშანი მონტაჟდება ხხვა მანძილზე ამ შემთხვევაში 1.26 ნიშანთან მონტაჟდება დაშა 8.1.1. "მანძილი ობიექტამდე".“

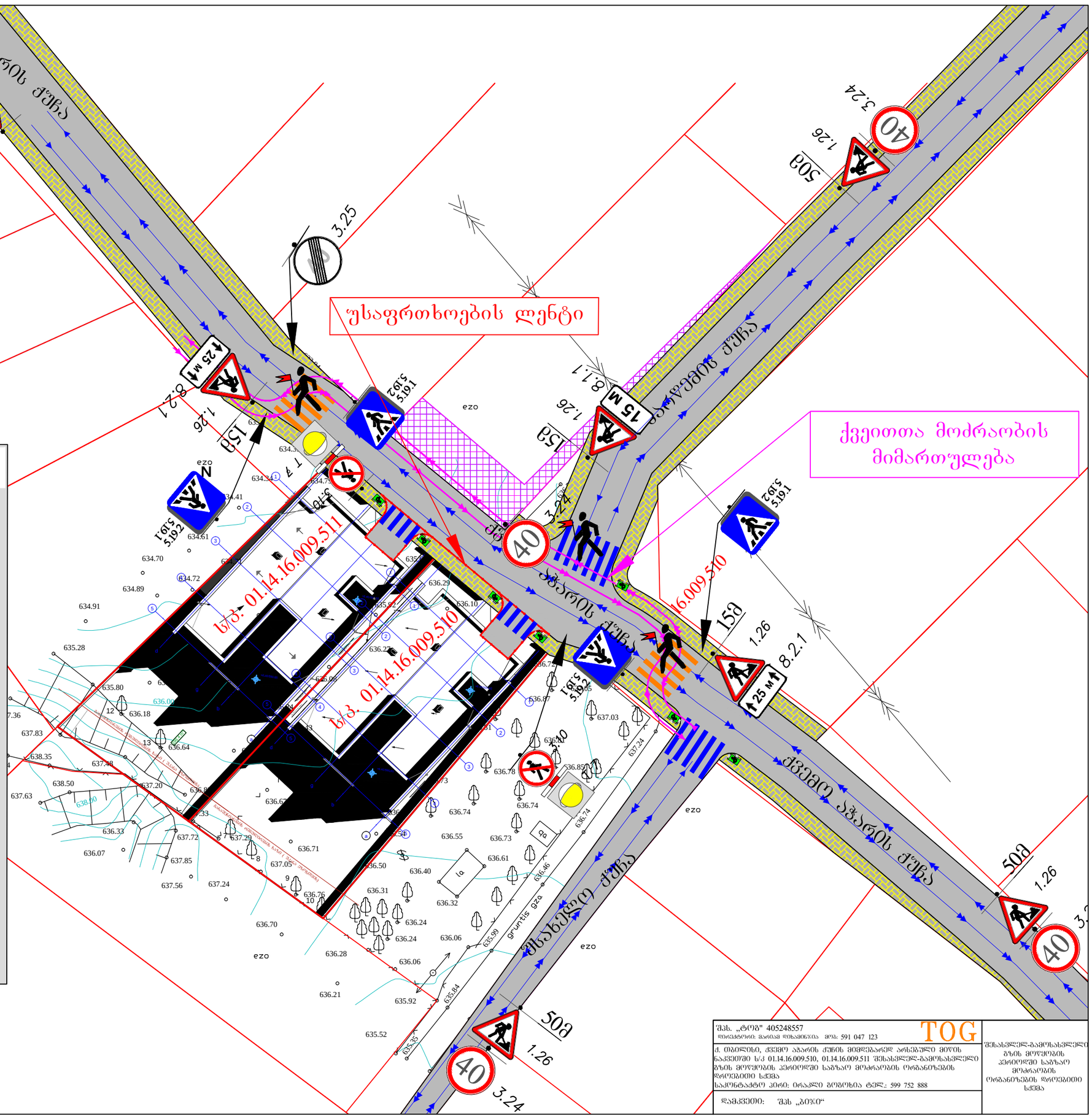
უსაფრთხოების ლენტი
ქვეითთა მოძრაობის მიმართულება
ს/კ 01.14.16.009.511
ს/კ 01.14.16.009.510
ს/კ 01.14.16.009.510
ქუთაისი-ზესტაფონი-ნამახვანი-ლენტეხი-ცაგერი-ბეჩვი-ჟონეთი-ლეჩხუმი-ცხუმარი-ბორდერი
ქუთაისი-ზესტაფონი-ნამახვანი-ლენტეხი-ცაგერი-ბეჩვი-ჟონეთი-ლეჩხუმი-ცხუმარი-ბორდერი
ezo
gruntis gza
ქვემო აჭარის ქუჩა
ქვემო აჭარის ქუჩა
ქვემო აჭარის ქუჩა

შენიშვნა:
საპროექტო ტერიტორიის შესასვლელ-გამოსასვლელები მოწყობილია „საგზაო მოძრაობის შესახებ“ საქართველოს კანონისა და საქართველოს მთავრობის მთავრობის 2016 წლის 28 იანვრის №41-ე დადგენილების შესაბამისად

მოსაწყობია ტროტუარი სამშენებლო ობიექტთან მისასვლელ არსებული გზის გასწვრივ სიგანით არანაკლებ 1.5 მ

მოსაწყობი გზა

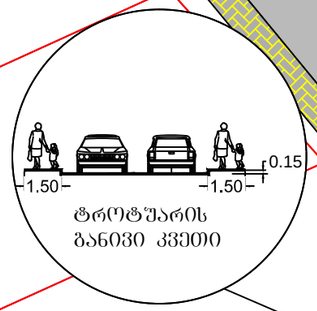

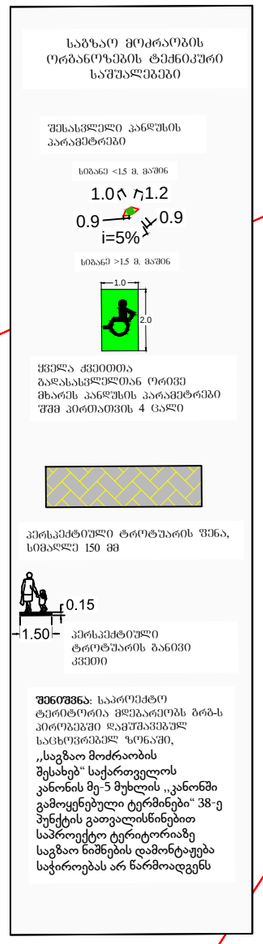

შენიშვნა: საპროექტო ტერიტორია მდებარეობს ბრძ-ს პირიმეტრში დაშორებულ საცხოვრებელ ზონაში, ,,საგზაო მოძრაობის შესახებ" საქართველოს კანონის მე-5 მუხლის ,,კანონში გამოყენებული ტერმინები" 38-ე პუნქტის გათვალისწინებით საპროექტო ტერიტორიაზე საგზაო ნიშნების დამონტაჟება საჭიროებას არ წარმოადგენს

სერვიტუტი
სერვიტუტით დასატვირთი არეალი
ღერძის ხაზი
ezo
N
ს/კ 01.14.16.009.511
ს/კ 01.14.16.009.510
ezo
ezo
ezo
ezo
gruntis gza
ezo
ezo
ezo
ezo

შენიშვნა:
დროებითი სქემა შედგენილია ვსნ "37 - 84" და საქართველოს კანონის „საგზაო მოძრაობის შესახებ“ მოთხოვნების შესაბამისად

1. გამაფრთხილებელი ზონის სიგრძე შეადგენს 50 მეტრს.
2. სამუშაო ზონის სიგრძე 30 მეტრი.
3. ბუფერული ზონა არ გვაქვს ვინაიდან სავალ ნაწილზე არ მიმდინარეობს საგზაო სამუშაოები
4. სავალი ნაწილის დახურული ზოლის სიგანე არ გვაქვს ვინაიდან სავალ ნაწილზე არ მიმდინარეობს საგზაო სამუშაოები
5. სამუშაოთა წარმოების ზონის სიგრძეარ გვაქვს ვინაიდან სავალ ნაწილზე არ მიმდინარეობს საგზაო სამუშაოები
6. სტაბილიზაციის ზონის სიგრძე არ გვაქვს ვინაიდან სავალ ნაწილზე არ მიმდინარეობს საგზაო სამუშაოები
7. ნახაზზე ნაჩვენებია მხოლოდ დროებითი საგზაო ნიშნები
8. მარეგულირებლის დანიშნულებაა მშენებლობის პერიოდში სამშენებლო ტექნიკისა და ქვეითთა ნაკადების მოძრაობის ორგანიზება.

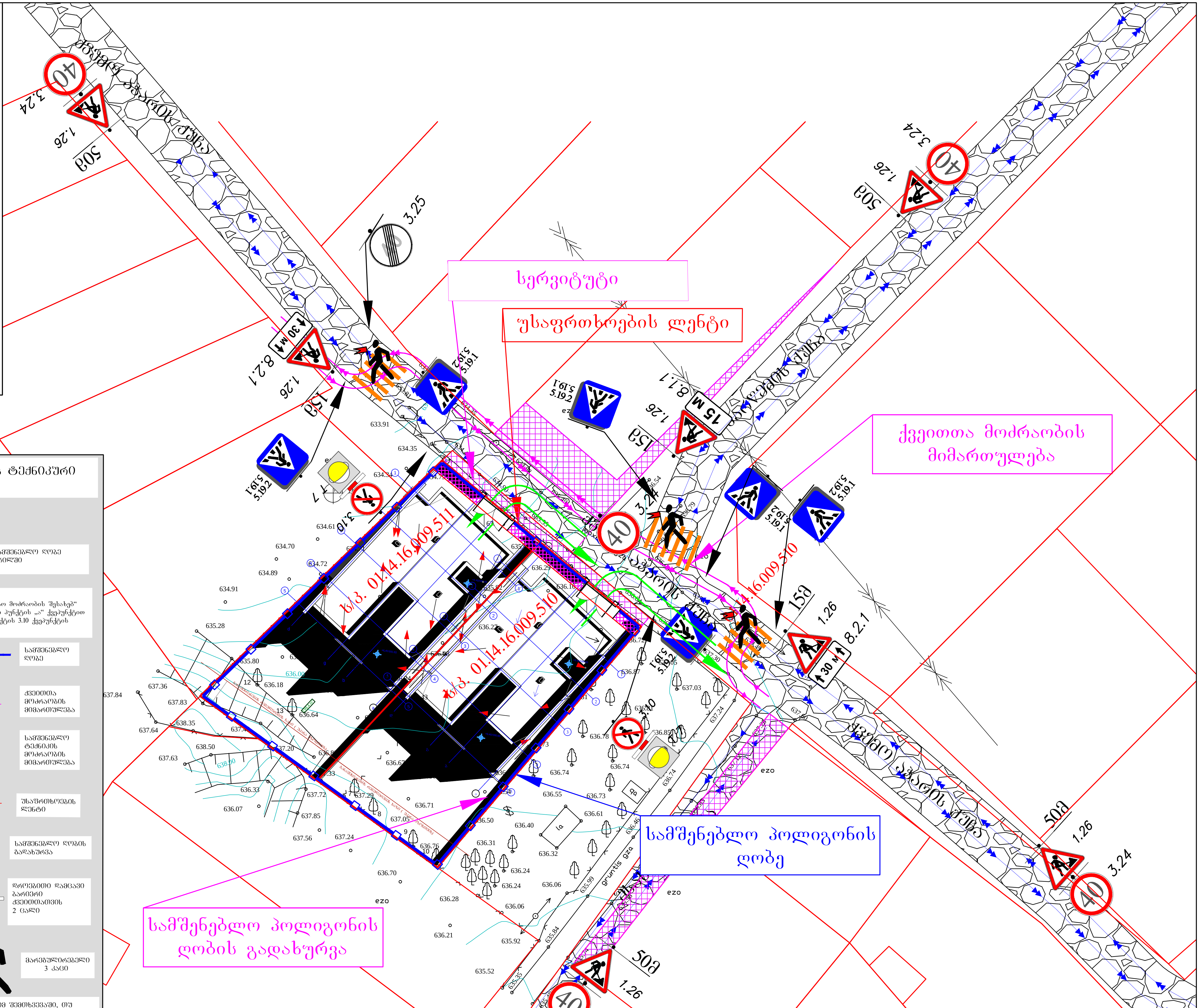

საგზაო მოძრაობის ორგანიზების ტექნიკური საშუალებები

1.26	5 ცალი	სამშენებლო ღობე ჭრილში	
3.10	2 ცალი შენიშვნა: ს.ნ. 3.10 დამონტაჟებულია „საგზაო მოძრაობის შესახებ“ საქართველოს კანონის მე-2 მუხლის პირველი პუნქტის „ა“ ქვეპუნქტით დამტკიცებული დანართი №1-ის მე-3 პუნქტის 3.10 ქვეპუნქტის შესაბამისად		
			სამშენებლო ღობე
3.24	5 ცალი		ქვეითთა მოძრაობის მიმართულება
3.25	1 ცალი		სამშენებლო ტექნიკის მოძრაობის მიმართულება
5.19.1	6 ცალი		უსაფრთხოების ლენტი
5.19.2	6 ცალი		სამშენებლო ღობის გადახურვა
15 м 8.1.1	1 ცალი		დროებითი დამცავი ბარიერი ქვეითთათვის 2 ცალი
30 м 8.2.1	2 ცალი		
T 7	2 ცალი		მარეგულირებელი 3 კაცი

შენიშვნა: საუწყებო საგზაო მეთოდური დოკუმენტის მიხედვით „იმ შემთხვევაში, თუ საგზაო ნიშნის 1.26. მონტაჟის მანძილი სტანდარტის: гост 23457-86 მიხედვით შეიძლება ვერ იყოს დაცული მაშინ, საგზაო ნიშანი მონტაჟდება სხვა მანძილზე ამ შემთხვევაში 1.26 ნიშანთან მონტაჟდება დაფა 8.1.1. "მანძილი ობიექტამდე"."

შპს. „ტოგ" 405248557 დირექტორი: მარიამ დიხამინჯია მობ: 591 047 123 TOG	სამშენებლო ღობის მონტაჟი-დემონტაჟის პერიოდში საგზაო მოძრაობის ორგანიზების დროებითი სქემა
ქ. თბილისი, ქვემო აჭარის ქუჩის მიმდებარედ არსებული მიწის ნაკვეთში ს/კ 01.14.16.009.510, 01.14.16.009.511 სამშენებლო ღობის მონტაჟი-დემონტაჟის პერიოდში საგზაო მოძრაობის ორგანიზების დროებითი სქემა. საკონტაქტო პირი: ირაკლი გოგოხია ტელ.: 599 752 888	
დამკვეთი: შპს „ბიჯი“	

შ.პ.ს "ბ ი ჯ ი"

"BIJI" L.T.D

თბილისი. შავიშვილის ქ. №1 Tbilisi. Shavishvili st.#1 ტელ/TEL : (+995) 595 55 35 74

თბილისი 14 ივნისი 2023 წ.

მ ი ნ დ ო ბ ი ლ ო ბ ა

შპს „ბიჯი“ სკ 404859818 (შემდგომში როგორც „მიმნდობიმისი“) მისი დირექტორი გიორგი ბენდელიანის პნ 01001029584 სახით, ვაძლევ მინდობილობას ირაკლი გოგოხიას (შემდგომში როგორც „მინდობილი პირი“) პნ 62006054878 იყოს „მიმნდობი“-ს წარმომადგენელი ქ. თბილისის მუნიციპალიტეტის მერიის არქიტექტურის სამსახურში, ქ. თბილისის მერიის მუნიციპალიტეტის ურბანული განვითარების სამსახურში, ქ. თბილისის მუნიციპალიტეტის მერიის სატრანსპორტო სამსახურში, ქთბილისის მერიის ეკოლოგიისა და გამწვანების საქალაქო სამსახურში, შინაგან საქმეთა სამინისტროს საპატრულო პოლიციის დეპარტამენტში, ენერგო კომპანიებში, თბილისი ენერჯიში და სხვა, წარადგინოს, ჩააბაროს პროექტი და მშენებლობის ნებართვასთან და სადემონტაჟო სამუშაოებთან დაკავშირებული ყველა დოკუმეტაცია და შესაბამისი ნახაზები, მოახდიონოს ცვლილებების შეტანა პროექტში, მიიღოს პროექტი, მიიღოს მშენებლობის ნებართვები, ნებართვები, უფლებამოსილია მოახდინოს საბუთებში ხარვეზის გამოსწორება, ცვლილებების შეტანა, დადოს, შეცვალოს, გააუქმოს ხელშეკრულებები, აიღოს თანხმობები, პირობები და ხელი მოაწეროს შესაბამის ხელშეკრულებებს მრავალჯერადად. მინდობილი პირი უფლებამოსილია ზემოთაღნიშნულთან დაკავშირებით შეადგინოს, წარმოადგინოს და გამოითხოვოს ნებისმიერი შინაარსის განცხადებები, ცნობები, საბუთები, მიიღოს ცნობები, საბუთები, ხელი მოაწეროს საჭირო დოკუმენტაციას მიწის ნაკვეთზე მშენებლობის წარმოებასთან დაკავშირებით.

შპს "ბიჯი" დირექტორი გიორგი ბენდელიანი

