გამოყენებული წესები - **„შენობა-ნაგებობის უსაფრთხოების წესები“**

ჩამოთვალეთ შენობის დაკავებულებები და აღწერეთ თითოეული გამოყენება	
სც-2 (310.4) საცხოვრებელი ჯგუფი.	I სადარბაზო (2-7 სართული) II სადარბაზო (2-8 სართული)
სწ-2 (311.3) სასაწყობო ჯგუფი “ავტოსადგომ გარაჟებს და არაწვადი მასალის შესანახ სასაწყობო სივრცეებს”	-1 სართული
სქ (304.1) საქმიანი ჯგუფი	I სადარბაზო (1 სართული) II სადარბაზო (1 სართული)

კონსტრუქციის ტიპი:	
განსაზღვრეთ კონსტრუქციის ტიპი ახალი შენობისთვის: მაგალითი: II-A, II-B, V-A, V-B	**I-B** ტიპი

სიმაღლის შეზღუდვები ცხრილი 503 -ის მიხედვით		
დაკავებულობები	**დასაშვები სართულიანობა**	**შემოთავაზებული სართულიანობა**
საცხოვრებელი ჯგუფი სც-2	11	I სადარბაზო (6 სართული) II სადარბაზო (7 სართული)
სასაწყობე ჯგუფი სწ-2	11	1
სავაჭრო ჯგუფი სვ	11	I სადარბაზო (6 სართული) II სადარბაზო (7 სართული)
	დასაშვები	**შემოთავაზებული**
საერთო სიმაღლე =	48.8	I სადარბაზო (25.7) II სადარბაზო (29.0)
მიწის ზემოთ სართულის რაოდენობა =		8

ფართობის შეზღუდვები ცხრილი 503 -ის მიხედვით		
დაკავებულობები	**დასაშვები ფართობი**	**შემოთავაზებული ფართობი**
სასაწყობე ჯგუფი სწ-2 (-1 სართ)	7340	**1706.4**
სავაჭრო ჯგუფი სვ (1 სართ) I სადარბაზო	შეუზღუდავი	**149.7**
სავაჭრო ჯგუფი სვ (1 სართ) II სადარბაზო	შეუზღუდავი	**753.6**
საცხოვრებელი ჯგუფი სც-2 (2-6 სართ) I სადარბაზო	შეუზღუდავი	**293.1**
საცხოვრებელი ჯგუფი სც-2 (2-7 სართ) II სადარბაზო	შეუზღუდავი	**955.2**
იატაკის საერთო ფართობი =	**12542.5**	
იატაკების რაოდენობა =	**9**	
შენობის საერთო ფართობი სართულების გარე პერიმეტრებით =	**15678.1**	

გარე კედლის ცეცხლმედეგობისა და ღიობისადმი მოთხოვნები ცხრილების 602-ის და 705.8 -ის მიხედვით									
გარე კედელი	**ხანძარსაწინააღმდეგო მანძილი** (მეტრი)	**ცეცხლმედეგობის ხარისხი** (საათი)		**კედლის ღიობების ფართობი** (კედლის %)					
		მოთხოვნილი	**გათვალისწინებული**	**დასაშვები**			**გათვალისწინებული**		
				დაცული	**დაუცველი საშხეფებით**	**დაუცველი**	**დაცული**	**დაუცველი საშხეფებით**	**დაუცველი**
ა-ნ ღერძებში	>9.0მ	0	0	შეუზღუდავი	შეუზღუდავი	შეუზღუდავი	-	-	აკმაყოფილებს
3-15 ღერძებში	>9.0მ	0	0	შეუზღუდავი	შეუზღუდავი	შეუზღუდავი	-	-	აკმაყოფილებს
ნ-გ ღერძებში	>9.0მ	0	0	შეუზღუდავი	შეუზღუდავი	შეუზღუდავი	-	-	აკმაყოფილებს
15-3 ღერძებში	>9.0მ	0	0	შეუზღუდავი	შეუზღუდავი	შეუზღუდავი	-	-	აკმაყოფილებს
ე-გ ღერძებში	>9.0მ	0	0	შეუზღუდავი	შეუზღუდავი	შეუზღუდავი	-	-	აკმაყოფილებს
ა-დ ღერძებში	>9.0მ	0	0	შეუზღუდავი	შეუზღუდავი	შეუზღუდავი	-	-	აკმაყოფილებს

ხანძრისაგან დაცვის სისტემებისადმი მოთხოვნები							
დაკავებულობები/სივრცეები/გასასვლელი საშუალებები	**ავტოსაშხეფი სისტემა**	**ალტერნატიული ავტომატური ცეცხლსაქრობი სისტემები**	**ხელით სამართავი სახანძრო განგაშის სისტემები**	**სახანძრო მილდგარების სისტემები**	**კვამლის საკონტროლო სისტემები**	**ხელის ცეცხლმაქრები**	**საავარიო განგაშის სისტემები**
საცხოვრებელი ჯგუფი სც-2	კი	-	-	-	-	-	კი
სასაწყობე ჯგუფი სწ-2	კი	-	კი	-	მექანიკური განიავება	კი	
სავაჭრო ჯგუფი სვ	კი	-	კი	-	-	კი	
ავტოსადგომი	კი	-	კი	კი	მექანიკური განიავება/ კვამლის გაწოვა	კი	
დერეფნები	კი	-	კი	კი	მექანიკური განიავება / კვამლის გაწოვა	კი	
ტამბური	-	-	-	-	მექანიკური განიავება/ დაწნევის სისტემა	-	
კიბის უჯრედი	-	-	-	-	დაწნევის სისტემა	-	
ლიფტის შახტა	-	-	-	-	დაწნევის სისტემა	-	
სახანძრო-ამაშველო სამსახურის მიერ გამოსაყენებელი მისაერთებლები				კი			

განიაავების მოთხოვნა		
დაკავებულობები/სივრცეები/გასასვლელი საშუალებები	ბუნებრივი განიავება	ხელოვნური განიავება
საცხოვრებელი ჯგუფი სც-2	შერეული	შერეული
სასაწყობე ჯგუფი სწ-2	შერეული	შერეული
სავაჭრო ჯგუფი სვ	შერეული	შერეული
ტამბური		კი
დერეფნები		კი
კიბის უჯრედი		კი

თითოეული სართულიდან გასასვლელი საშუალება									
სართულები	დაკავებულობა და დაკავებულობის დატვირთვის ჯამური მაჩვენებელი	მოთხოვნილი გასასვლელების/გასასვლელთან მისადგომის რაოდენობა	გათვალისწინებული გასასვლელების/გასასვლელთან მისადგომის რაოდენობა და ტიპი	გასასვლელი საშუალებების სიგანე					
				გზა-კიბეები		დერაფანი,		გასასვლელის გზა-კარი	
				მოთხოვნილი	გათვალისწინებული	მოთხოვნილი	გათვალისწინებული	მოთხოვნილი	გათვალისწინებული
-1 სართული	**92**	**2**	**3** (შიგა და გარე გასასვლელის გზა-კიბეები)	**1.1**	**>1.1**	**-**	**-**	**0.82**	**>0.82**
მიწისპირა სართული	**322**	**2**	**8** (გზა-კარი)	**-**	**-**	**1.2**	**>1.2**	**0.82**	**>0.82**
მეორე - მეექვსე სართული I სადარბაზო	**16**	**1**	**1** (შიგა და გარე გასასვლელის გზა-კიბეები)	**1.1**	**>1.1**	**1.2**	**>1.2**	**0.82**	**>0.82**
მეორე - მეშვიდე სართული II სადარბაზო	**62**	**2**	**2** (შიგა და გარე გასასვლელის გზა-კიბეები)	**1.1**	**>1.1**	**1.2**	**>1.2**	**0.82**	**>0.82**

წყალსადენი სისტემის ფიქსირებული მოწყობილობების
ცხრილი 1602.1-ის მიხედვით

სართულები	დაკავებულობა და დაკავებულობის დატვირთვის ჯამური მაჩვენებელი	ფიქსირებული მოწყობილობები									
		უნიტაზი		ხელსაბანი		აბაზანა/შხაპი		წყლის დასალევი შადრევნები		სამომსახურეო ნიჟარა	
		მოთხოვნილი	გათვალისწინებული	მოთხოვნილი	გათვალისწინებული	მოთხოვნილი	გათვალისწინებული	მოთხოვნილი	გათვალისწინებული	მოთხოვნილი	გათვალისწინებული
პირველი-მეორე სართული	**322**	5	5	5	5	-	-	1	1	1	1

წყალსადენი სისტემის ფიქსირებული მოწყობილობების რაოდენობა-საცხოვრებელი ჯგუფი
სც-2 და სც-3 ქვეჯგუფები
ცხრილი 1602.1-ის მიხედვით

სართულები	საცხოვრებელი ერთეული	ფიქსირებული მოწყობილობები									
		უნიტაზი (ერთ საცხოვრებელ ერთეულზე)		ტუალეტის ხელსაბანები (ერთ საცხოვრებელ ერთეულზე)		აბაზანა/შხაპი (ერთ საცხოვრებელ ერთეულზე)		სამზარეულოს ნიჟარა (ერთ საცხოვრებელ ერთეულზე)		ავტომატური სარეცხი მანქანის მისაერთებელი	
		მოთხოვნილი	გათვალისწინებული	მოთხოვნილი	გათვალისწინებული	მოთხოვნილი	გათვალისწინებული	მოთხოვნილი	გათვალისწინებული	მოთხოვნილი	გათვალისწინებული
მეორე - მეექვსე სართული I სადარბაზო	**5**	1	1	1	1	1	1	1	1	1	1
მეორე - მეშვიდე სართული II სადარბაზო	**16**	1	1	1	1	1	1	1	1	1	1

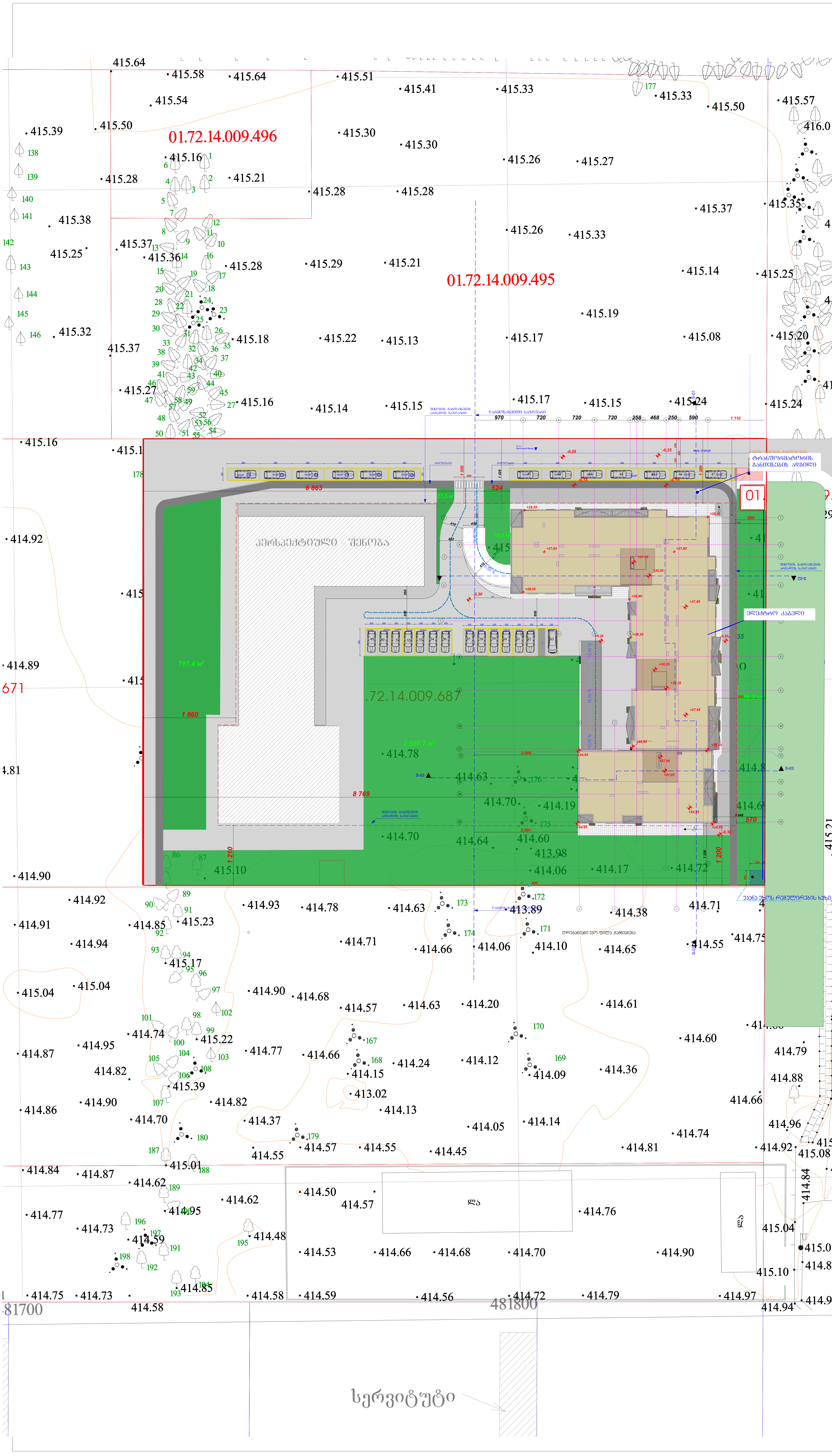

ინფორმაცია ფართის შესახებ:

სტრუქტურული ღერძი
+0.00 ნიშნული
ბლოკის კედელი
ბეტონის კედელი
საყრდენი კოლონა
კარის ცეცხლმედეგობა

მრავალბინიანი საცხოვრებელი კომპლექსი

თბილისი
დიღომი
ს.კ. 01.72.14.009.687

კ. მოდრეკილაძე

ცომაია

სართულის განაშენიანების ფართი კ2 მ²

1. ნახაზი მომზადებული მისაწვდომობის სტანდარტების მიხედვით.

2. ზომები მოცემულია სანტიმეტრებში.

გენგეგმა

A2

500
1:200

თბილისი 2022 წ.

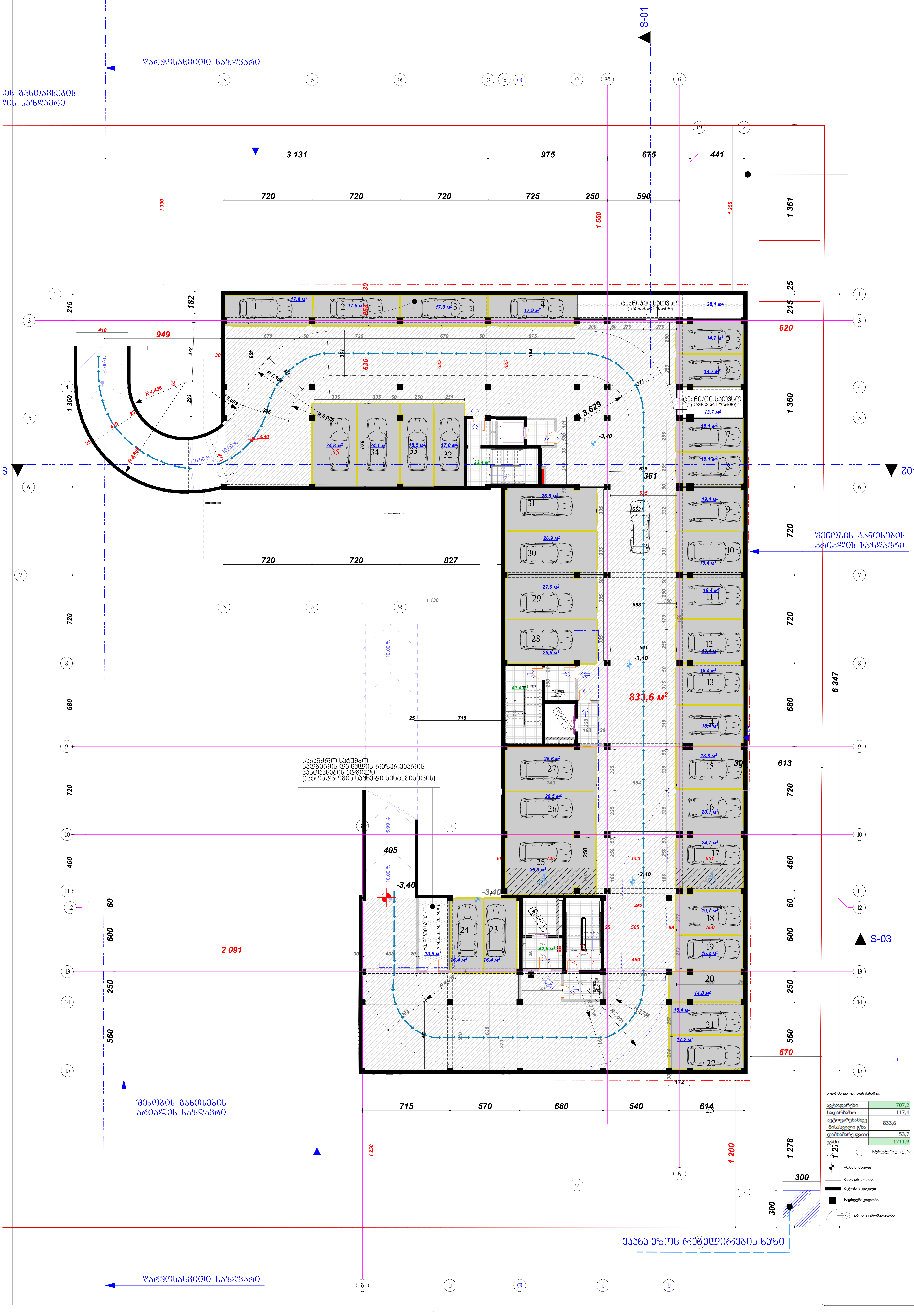

ინფორმაცია ფართის შესახებ:

ავტოფარეხი	707,2
სადარბაზო	117,4
ავტიფარეხამდე მისასვლელი გზა	833,6
დამხამარე ფათი	53,7
ჯამი	1711,9

სტრუქტურული ღერძი

+0.00 ნიშნული

ბლოკის კედელი

ბეტონის კედელი

საყრდენი კოლონა

კარის ცეცხლმედეგობა

მრავალბინიანი საცხოვრებელი კომპლექსი

თბილისი
დიღომი
ს.კ. 01.72.14.009.687

კ. მოდრეკილაძე

ცომაია

სართულის განაშენიანების ფართი კ2 მ²

1. ნახაზი მომზადებული მისაწვდომობის სტანდარტების მიხედვით.

2. ზომები მოცემულია სანტიმეტრებში.

-1 პირველი სართულის გეგმა

A2

1:200

თბილისი 2022 წ.

ნებადართული ფართობი ტერიტორიაზე:	
ჯამური ნაგებობის ფართობი	918,7
მათ შორის სართული	253,8
ზედა სართულის ფართობი	30,7
მიწისქვეშა სართული	59,4
ეზოში	1262,6

ნებადართული სართულიანობა

ნებადართული სიმაღლე

ნაგებობის სიმაღლე

ნაგებობის სიმაღლე

ნაგებობის

Նախագծի անվանումը՝	Բազմաբնակարան բնակելի շենքի կառուցում Երևան քաղաքի Արաբկիր վարչական շրջանի 3-րդ թաղամասում՝ 0076 հասցեում
Գլխավոր ճարտարապետ՝	Ա. Գրիգորյան
Գլխավոր ինժեներ՝	
Գլխավոր տեխնոլոգ՝	
Գլխավոր էներգետիկ՝	
Գլխավոր տնտեսագետ՝	
Գլխավոր ինժեներ՝	
Գլխավոր ճարտարապետ՝	
Գլխավոր ինժեներ՝	
Գլխավոր ինժեներ՝	
Գլխավոր ինժեներ

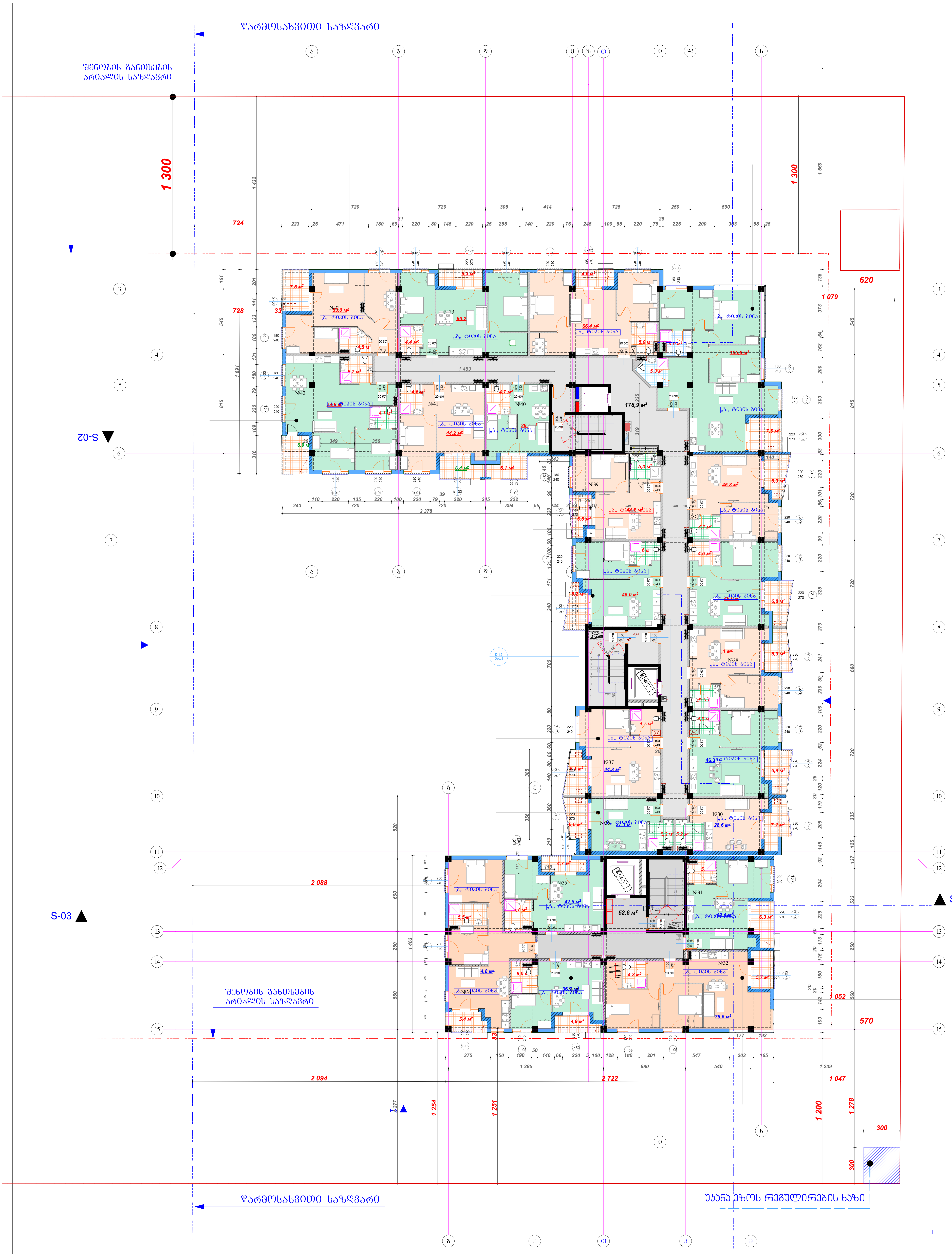

ინფორმაცია ფართის შესახებ:

საც . ფართი	1073,1
საზ,ფართი	129,8
სადარბაზო	231,5
ჯამი	1434,4

სტრუქტურული ღერძი

+0.00 ნიშნული

ბლოკის კედელი

ბეტონის კედელი

საყრდენი კოლონა

კარის ცეცხლმედეგობა

მრავალბინიანი საცხოვრებელი კომპლექსი

თბილისი
დიღომი
ს.კ. 01.72.14.009.687

კ. მოდრეკილაძე

ცომაია

1503.7

სართულის განაშენიანების ფართი კ2 მ²

1. ნახაზი მომზადებული მისაწვდომობის სტანდარტების მიხედვით.

2. ზომები მოცემულია სანტიმეტრებში.

3 სართულის გეგმა

A2

1:200

თბილისი 2022 წ.

IV ավտոտնակային շենքերի գլխավոր հատակագիծ

S-01

S-03

S-02

E-4

E-4 Elevation

ՀԱՐԱՎԱՅԻՆ ՀԱՄԱՅՆՔԻ ՀՈՂԱՄԱՍԻ ՀԱՏԱԿԱԳԾԻ ՀԵՏ ՀԱՄԱԿՑՎԱԾ ՇԵՆՔԵՐԻ ԱՎՏՈՏՆԱԿԱՅԻՆ ՀԱՏԱԿԱԳԻԾ

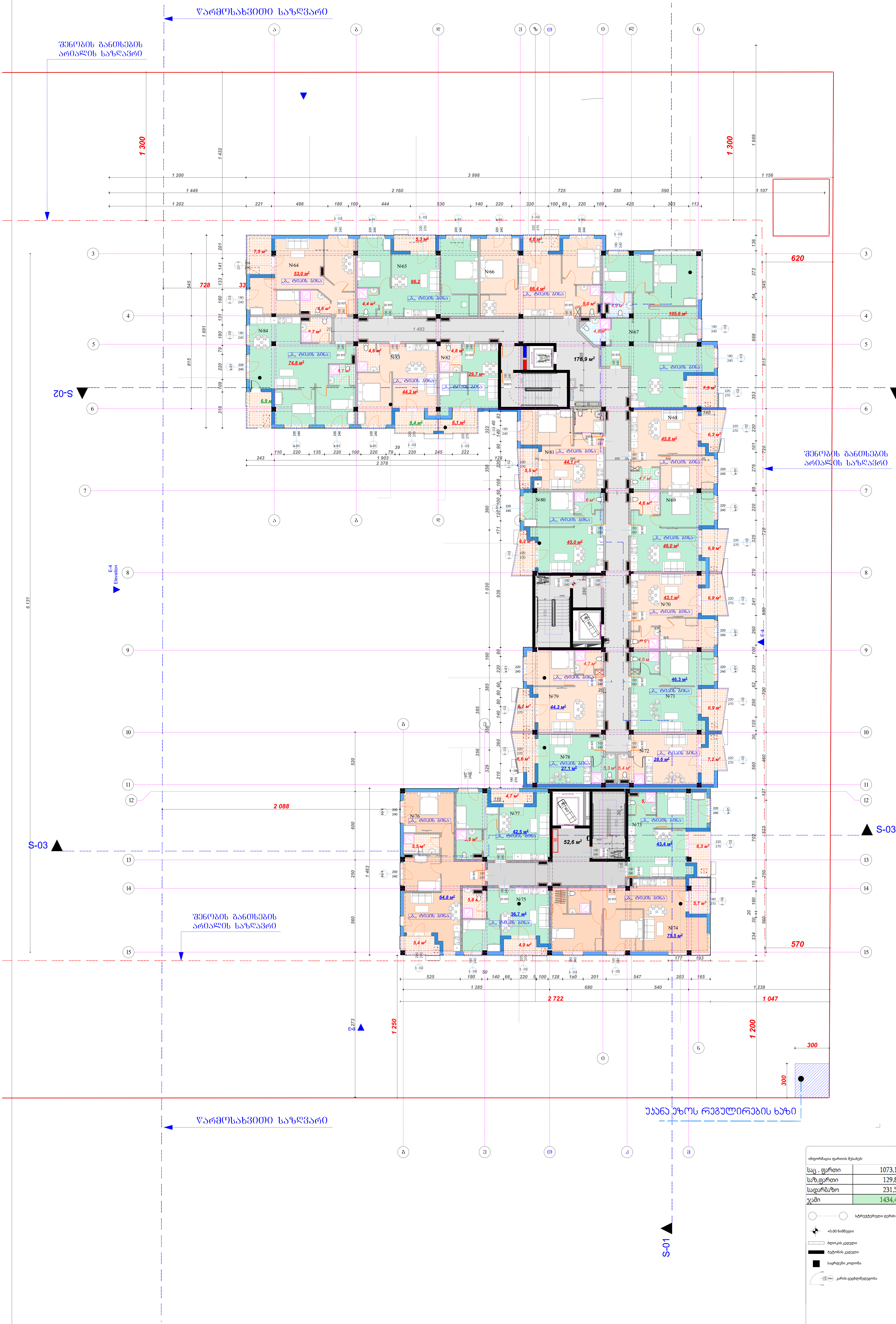

ინფორმაცია ფართის შესახებ:

საც . ფართი	1073,1
საზ,ფართი	129,8
სადარბაზო	231,5
ჯამი	1434,4

სტრუქტურული ღერძი

+0.00 ნიშნული

ბლოკის კედელი

ბეტონის კედელი

საყრდენი კოლონა

კარის ცეცხლმედეგობა

მრავალბინიანი საცხოვრებელი კომპლექსი

თბილისი
დიღომი
ს.კ. 01.72.14.009.687

კ. მოდრეკილაძე

ცომაია

1503.7

სართულის განაშენიანების ფართი კ2 მ²

1. ნახაზი მომზადებული მისაწვდომობის სტანდარტების მიხედვით.

2. ზომები მოცემულია სანტიმეტრებში.

5 სართულის გეგმა

A2

1:200

თბილისი 2022 წ.

Նախագծի անվանումը:	
Նախագծի փուլ	Ա
Նախագծի տեսակ	Ճարտարապետական
Նախագծի համար	231.5
Գծագրի համար	129.8
Գծագրի անվանում	1073.1

Գծագրի կարգավիճակ

Նախագծի հեղինակ

Գծագրի հեղինակ

Ստուգող

Ա. Թադևոսյան

Գծագրի համար

Նախագծի փուլ Ա

Նախագծի տեսակ Ճարտարապետական

Գծագրի անվանում Հատակագիծ

Մասշտաբ 1:200

Ձևաչափ A2

Գծագրի համար 6 Նախ.ճարտ.ՀԱՏ

1. Նախագիծը կատարել ՀՀ շինարարական նորմերի և կանոնների պահանջներին համապատասխան:
2. Չափսերը տրված են միլիմետրերով:

Հատակագիծ 1-ին հարկ

S-01

S-02

S-03

S-04

S-05

E-4

E-5

E-6

E-7

E-8

E-9

E-10

E-11

E-12

E-13

E-14

E-15

E-16

E-17

E-18

E-19

E-20

E-21

E-22

E-23

E-24

E-25

E-26

E-27

E-28

E-29

E-30

E-31

E-32

E-33

E-34

E-35

E-36

E-37

E-38

E-39

E-40

E-41

E-42

E-43

E-44

E-45

E-46

E-47

E-48

E-49

E-50

E-51

E-52

E-53

E-54

E-55

E-56

E-57

E-58

E-59

E-60

E-61

E-62

E-63

E-64

E-65

E-66

E-67

E-68

E-69

E-70

E-71

E-72

E-73

E-74

E-75

E-76

E-77

E-78

E-79

E-80

E-81

E-82

E-83

E-84

E-85

E-86

E-87

E-88

E-89

E-90

E-91

E-92

E-93

E-94

E-95

E-96

E-97

E-98

E-99

E-100

E-101

E-102

E-103

E-104

E-105

E-106

E-107

E-108

E-109

E-110

E-111

E-112

E-113

E-114

E-115

E-116

E-117

E-118

E-119

E-120

E-121

E-122

E-123

E-124

E-125

E-126

E-127

E-128

E-129

E-130

E-131

E-132

E-133

E-134

E-135

E-136

E-137

E-138

E-139

E-140

E-141

E-142

E-143

E-144

E-145

E-146

E-147

E-148

E-149

E-150

E-151

E-152

E-153

E-154

E-155

E-156

E-157

E-158

E-159

E-160

E-161

E-162

E-163

E-164

E-165

E-166

E-167

E-168

E-169

E-170

E-171

E-172

E-173

E-174

E-175

E-176

E-177

E-178

E-179

E-180

E-181

E-182

E-183

E-184

E-185

E-186

E-187

E-188

E-189

E-190

E-191

E-192

E-193

E-194

E-195

E-196

E-197

E-198

E-199

E-200

E-201

E-202

E-203

E-204

E-205

E-206

E-207

E-208

E-209

E-210

E-211

E-212

E-213

E-214

E-215

E-216

E-217

E-218

E-219

E-220

E-221

E-222

E-223

E-224

E-225

E-226

E-227

E-228

E-229

E-230

E-231

E-232

E-233

E-234

E-235

E-236

E-237

E-238

E-239

E-240

E-241

E-242

E-243

E-244

E-245

E-246

E-247

E-248

E-249

E-250

E-251

E-252

E-253

E-254

E-255

E-256

E-257

E-258

E-259

E-260

E-261

E-262

E-263

E-264

E-265

E-266

E-267

E-268

E-269

E-270

E-271

E-272

E-273

E-274

E-275

E-276

E-277

E-278

E-279

E-280

E-281

E-282

E-283

E-284

E-285

E-286

E-287

E-288

E-289

E-290

E-291

E-292

E-293

E-294

E-295

E-296

E-297

E-298

E-299

E-300

E-301

E-302

E-303

E-304

E-305

E-306

E-307

E-308

E-309

E-310

E-311

E-312

E-313

E-314

E-315

E-316

E-317

E-318

E-319

E-320

E-321

E-322

E-323

E-324

E-325

E-326

E-327

E-328

E-329

E-330

E-331

E-332

E-333

E-334

E-335

E-336

E-337

E-338

E-339

E-340

E-341

E-342

E-343

E-344

E-345

E-346

E-347

E-348

E-349

E-350

E-351

E-352

E-353

E-354

E-355

E-356

E-357

E-358

E-359

E-360

E-361

E-362

E-363

E-364

E-365

E-366

E-367

E-368

E-369

E-370

E-371

E-372

E-373

E-374

E-375

E-376

E-377

E-378

E-379

E-380

E-381

E-382

E-383

E-384

E-385

E-386

E-387

E-388

E-389

E-390

E-391

E-392

E-393

E-394

E-395

E-396

E-397

E-398

E-399

E-400

E-401

E-402

E-403

E-404

E-405

E-406

E-407

E-408

E-409

E-410

E-411

E-412

E-413

E-414

E-415

E-416

E-417

E-418

E-419

E-420

E-421

E-422

E-423

E-424

E-425

E-426

E-427

E-428

E-429

E-430

E-431

E-432

E-433

E-434

E-435

E-436

E-437

E-438

E-439

E-440

E-441

E-442

E-443

E-444

E-445

E-446

E-447

E-448

E-449

E-450

E-451

E-452

E-453

E-454

E-455

E-456

E-457

E-458

E-459

E-460

E-461

E-462

E-463

E-464

E-465

E-466

E-467

E-468

E-469

E-470

E-471

E-472

E-473

E-474

E-475

E-476

E-477

E-478

E-479

E-480

E-481

E-482

E-483

E-484

E-485

E-486

E-487

E-488

E-489

E-490

E-491

E-492

E-493

E-494

E-495

E-496

E-497

E-498

E-499

E-500

E-501

E-502

E-503

E-504

E-505

E-506

E-507

E-508

E-509

E-510

E-511

E-512

E-513

E-514

E-515

E-516

E-517

E-518

E-519

E-520

E-521

E-522

E-523

E-524

E-525

E-526

E-527

E-528

E-529

E-530

E-531

E-532

E-533

E-534

E-535

E-536

E-537

E-538

E-539

E-540

E-541

E-542

E-543

E-544

E-545

E-546

E-547

E-548

E-549

E-550

E-551

E-552

E-553

E-554

E-555

E-556

E-557

E-558

E-559

E-560

E-561

E-562

E-563

E-564

E-565

E-566

E-567

E-568

E-569

E-570

E-571

E-572

E-573

E-574

E-575

E-576

E-577

E-578

E-579

E-580

E-581

E-582

E-583

E-584

E-585

E-586

E-587

E-588

E-589

E-590

E-591

E-592

E-593

E-594

E-595

E-596

E-597

E-598

E-599

E-600

E-601

E-602

E-603

E-604

E-605

E-606

E-607

E-608

E-609

E-610

E-611

E-612

E-613

E-614

E-615

E-616

E-617

E-618

E-619

E-620

E-621

E-622

E-623

E-624

E-625

E-626

E-627

E-628

E-629

E-630

E-631

E-632

E-633

E-634

E-635

E-636

E-637

E-638

E-639

E-640

E-641

E-642

E-643

E-644

E-645

E-646

E-647

E-648

E-649

E-650

E-651

E-652

E-653

E-654

E-655

E-656

E-657

E-658

E-659

E-660

E-661

E-662

E-663

E-664

E-665

E-666

E-667

E-668

E-669

E-670

E-671

E-672

E-673

E-674

E-675

E-676

E-677

E-678

E-679

E-680

E-681

E-682

E-683

E-684

E-685

E-686

E-687

E-688

E-689

E-690

E-691

E-692

E-693

E-694

E-695

E-696

E-697

E-698

E-699

E-700

E-701

E-702

E-703

E-704

E-705

E-706

E-707

E-708

E-709

E-710

E-711

E-712

E-713

E-714

E-715

E-716

E-717

E-718

E-719

E-720

E-721

E-722

E-723

E-724

E-725

E-726

E-727

E-728

E-729

E-730

E-731

E-732

E-733

E-734

E-735

E-736

E-737

E-738

E-739

E-740

E-741

E-742

E-743

E-744

E-745

E-746

E-747

E-748

E-749

E-750

E-751

E-752

E-753

E-754

E-755

E-756

E-757

E-758

E-759

E-760

E-761

E-762

E-763

E-764

E-765

E-766

E-767

E-768

E-769

E-770

E-771

E-772

E-773

E-774

E-775

E-776

E-777

E-778

E-779

E-780

E-781

E-782

E-783

E-784

E-785

E-786

E-787

E-788

E-789

E-790

E-791

E-792

E-793

E-794

E-795

E-796

E-797

E-798

E-799

E-800

E-801

E-802

E-803

E-804

E-805

E-806

E-807

E-808

E-809

E-810

E-811

E-812

E-813

E-814

E-815

E-816

E-817

E-818

E-819

E-820

E-821

E-822

E-823

E-824

E-825

E-826

E-827

E-828

E-829

E-830

E-831

E-832

E-833

E-834

E-835

E-836

E-837

E-838

E-839

E-840

E-841

E-842

E-843

E-844

E-845

E-846

E-847

E-848

E-849

E-850

E-851

E-852

E-853

E-854

E-855

E-856

E-857

E-858

E-859

E-860

E-861

E-862

E-863

E-864

E-865

E-866

E-867

E-868

E-869

E-870

E-871

E-872

E-873

E-874

E-875

E-876

E-877

E-878

E-879

E-880

E-881

E-882

E-883

E-884

E-885

E-886

E-887

E-888

E-889

E-890

E-891

E-892

E-893

E-894

E-895

E-896

E-897

E-898

E-899

E-900

E-901

E-902

E-903

E-904

E-905

E-906

E-907

E-908

E-909

E-910

E-911

E-912

E-913

E-914

E-915

E-916

E-917

E-918

E-919

E-920

E-921

E-922

E-923

E-924

E-925

E-926

E-927

E-928

E-929

E-930

E-931

E-932

E-933

E-934

E-935

E-936

E-937

E-938

E-939

E-940

E-941

E-942

E-943

E-944

E-945

E-946

E-947

E-948

E-949

E-950

E-951

E-952

E-953

E-954

E-955

E-956

E-957

E-958

E-959

E-960

E-961

E-962

E-963

E-964

E-965

E-966

E-967

E-968

E-969

E-970

E-971

E-972

E-973

E-974

E-975

E-976

E-977

E-978

E-979

E-980

E-981

E-982

E-983

E-984

E-985

E-986

E-987

E-988

E-989

E-990

E-991

E-992

E-993

E-994

E-995

E-996

E-997

E-998

E-999

E-1000

Ситуационен план VII

S-01

S-03

S-02

Улица с осово положение

Улица с осово положение

Площ · Бруто	1073,1
Площ Общо	129,8
Площ Обитаема	231,5
Брой	1434,4

Легенда:

- Граница на имота
- +0.00 Ниво
- Временно ограждение
- Временно ограждение
- Ограничителна линия на застрояване
- Ограничителна линия на застрояване

Забележки:

1. Всички размери да се проверят на място преди започване на строителните работи.
2. Чертежът да се разглежда заедно с останалите части на проекта.

Проект №	7
Фаза	Ситуационен план
Мащаб	1:200
Дата	Септември 2022 г.

Общая площадь квартир, м²	801
Общая площадь, м²	112
Жилая площадь, м²	208,4
Итого	1121,4

Условные обозначения:

- Граница земельного участка
- +0.00 балтийской системы высот
- Граница здания
- Граница помещений
- Несущие конструкции
- Деформационный шов

Стадия: Р
Лист 8
Листов 22

Изм. Кол.уч. Лист №док. Подп. Дата

Шифр 01.72.14.009.687

Строительство многоквартирного жилого дома по адресу: Ленинградская область, Всеволожский муниципальный район, Муринское городское поселение, г. Мурино, ул. Воронцовский бульвар, участок 2

Генеральный план

Ситуационный план

Масштаб 1:200

Формат А2

Копировал

Формат А3

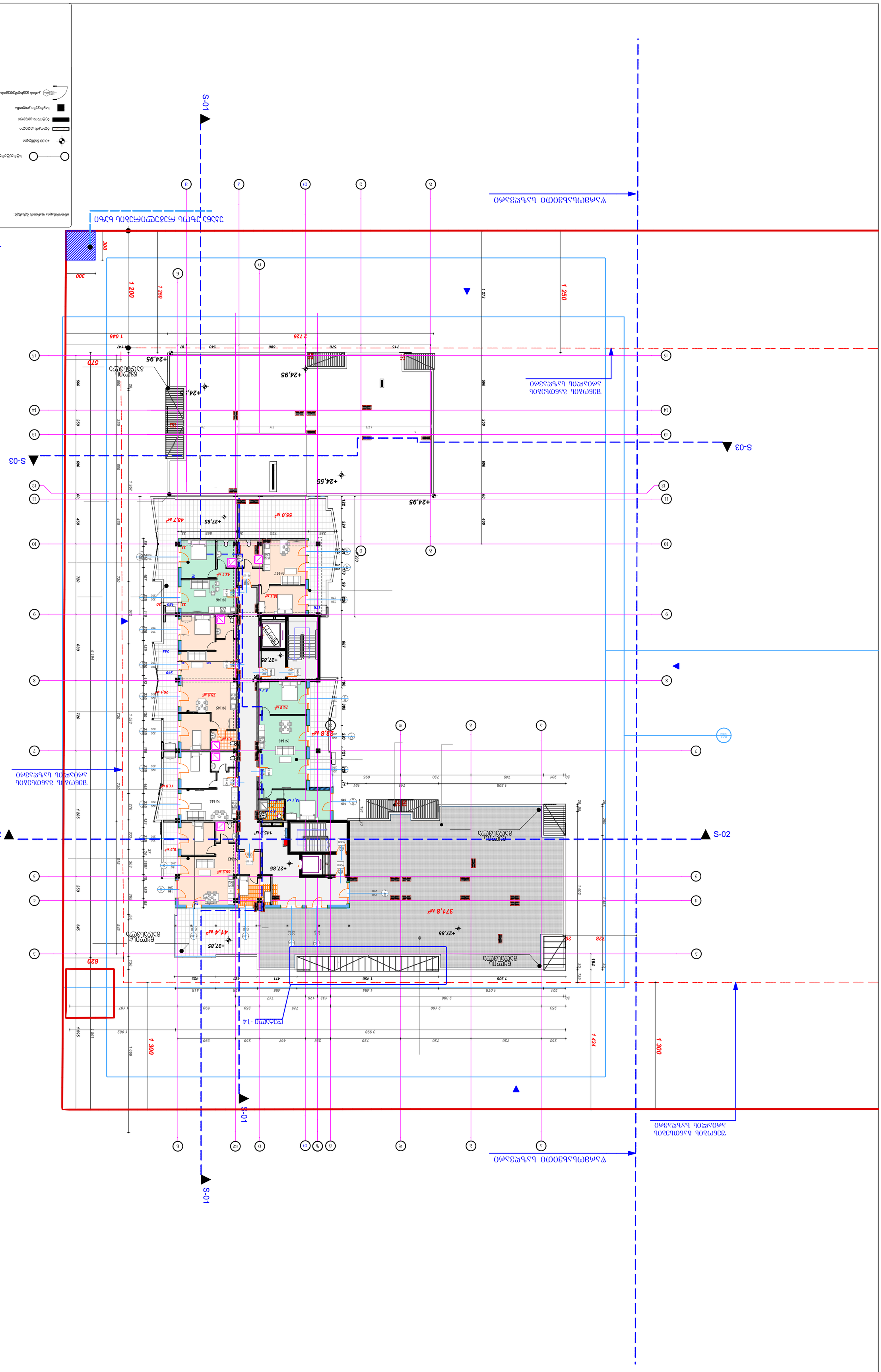
S-01
S-02
S-03
+24,95
+24,55
+27,85
55,0 M²
48,7 M²
42,1 M²
15,1 M²
78,5 M²
76,8 M²
28,8 M²
5,1 M²
26,1 M²
11,8 M²
18,1 M²
145,9 M²
8,5 M²
66,2 M²
41,4 M²
371,8 M²
№146
№147
№145
№148
№144
№143
1 200
1 250
1 273
1 046
2 726
1 957
6 194
1 533
1 285
1 669
1 595
1 082
3 998
1 434
1 300
620
570
300
ნახაზი ამოჭრილია ფრაგმენტიდან
ნახაზი ამოჭრილია ფრაგმენტიდან
ნახაზი ამოჭრილია ფრაგმენტიდან

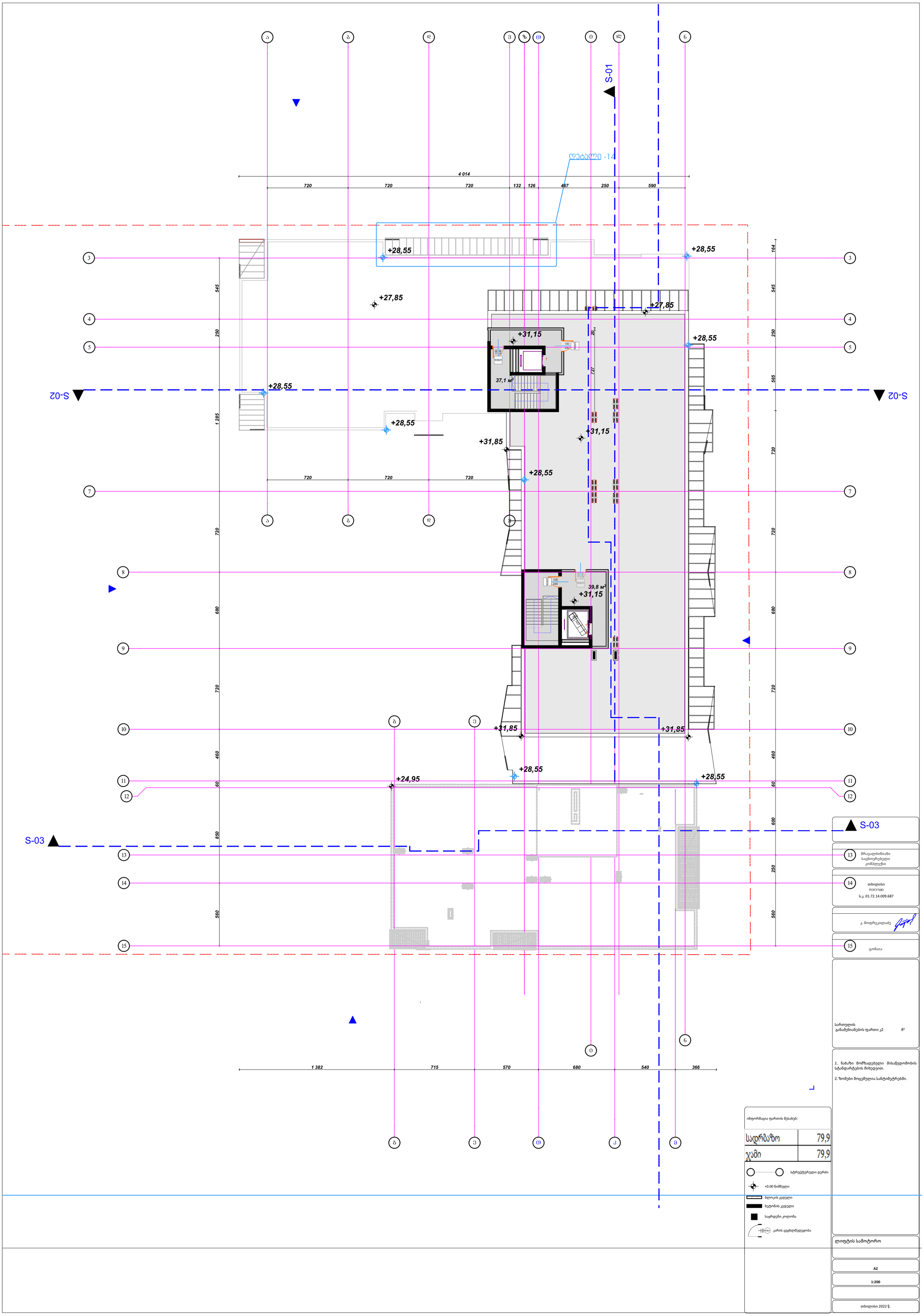

S-03

13 მრავალბინიანი საცხოვრებელი კომპლექსი

14 თბილისი
ღია ცა
ს.კ. 01.72.14.009.687

კ. მოდრეკილაძე

15 ცომაია

სართულის
განაშენიანების ფართი კ2 მ²

1. ნახაზი მომზადებული მისაწვდომობის სტანდარტების მიხედვით.

2. ზომები მოცემულია სანტიმეტრებში.

ლიფტის სამოტორო

A2

1:200

თბილისი 2022 წ.

ინფორმაცია ფართის შესახებ:

სადრბაზო	79,9
ჯამი	79,9

სტრუქტურული ღერძი

+0.00 ნიშნული

ბლოკის კედელი

ბეტონის კედელი

საყრდენი კოლონა

კარის ცეცხლმედეგობა



Проектная документация	
Раздел архитектурно-строительных решений	
Наименование объекта капитального строительства	
Многоквартирный жилой дом по адресу: г. Ростов-на-Дону, ул. Доломановская, 70	
Стадия	Лист	Листов
Р	1	
Наименование чертежа	
План 1 этажа	
Инв. № подл.	Подпись и дата	Взам. инв. №

1. Высота этажей принята от уровня чистого пола до уровня чистого пола.
2. *Размеры для справок.

Изм.	Кол.уч.
Разработал	
Проверил	
Н.контр.	
ГИП	
01.72.14.009.687	
Стадия	Лист	Листов
Р	1	
ООО "ЮгПроектСтрой"	

Формат А2	
Масштаб 1:200	
Копировал	

Примечание:
- Граница земельного участка
- Граница отмостки
- Граница здания
- Граница навеса
- Граница ограждения
- Граница ограждения
- Граница ограждения

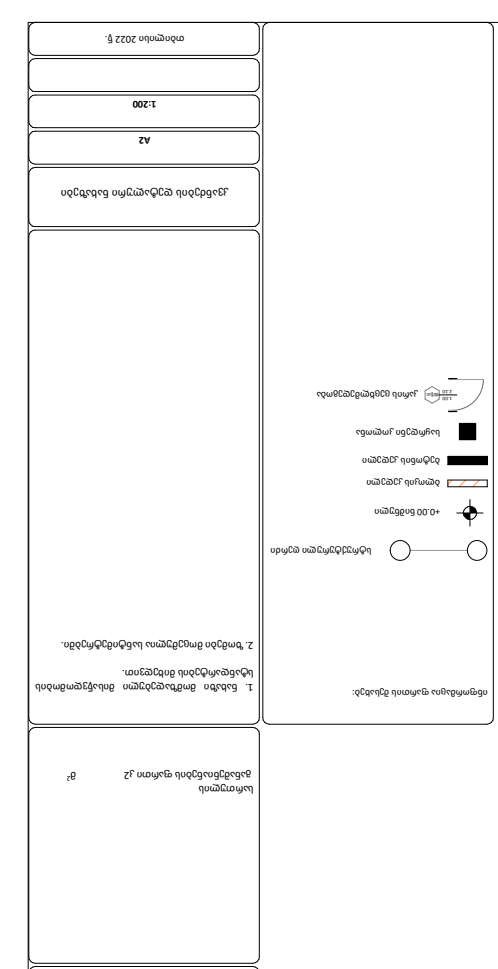
1. Бъдещо разширение на сградата.
2. Подробности за изпълнение на детайлите.
Условни означения:
Ос на колона
Ос на носеща стена
Ос на неносеща преграда
Ос на фасадна стена
Ос на парапет
Ос на ограда
Ос на ограда
Ос на ограда

კიბის დეტალური ნახაზი მ. 1:50

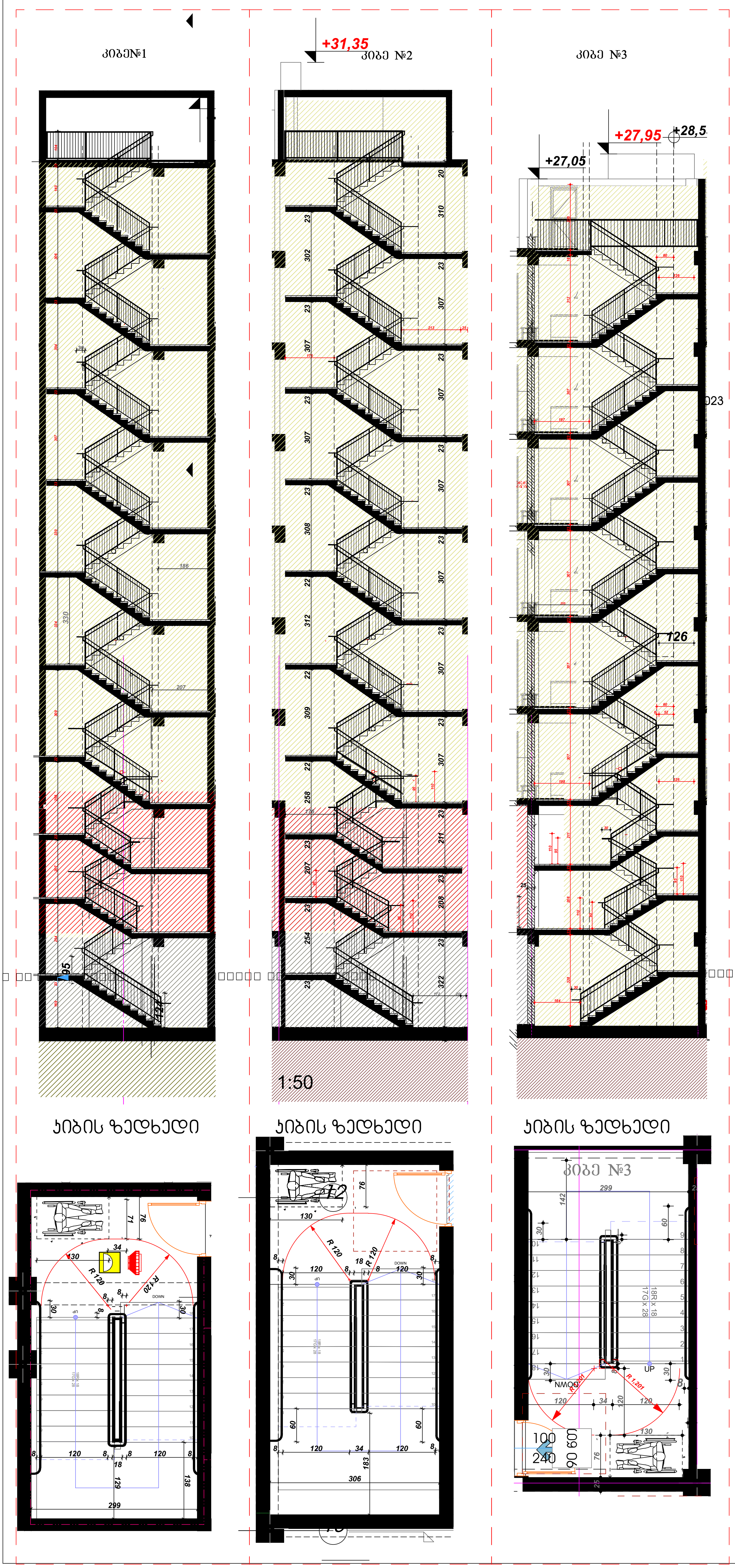

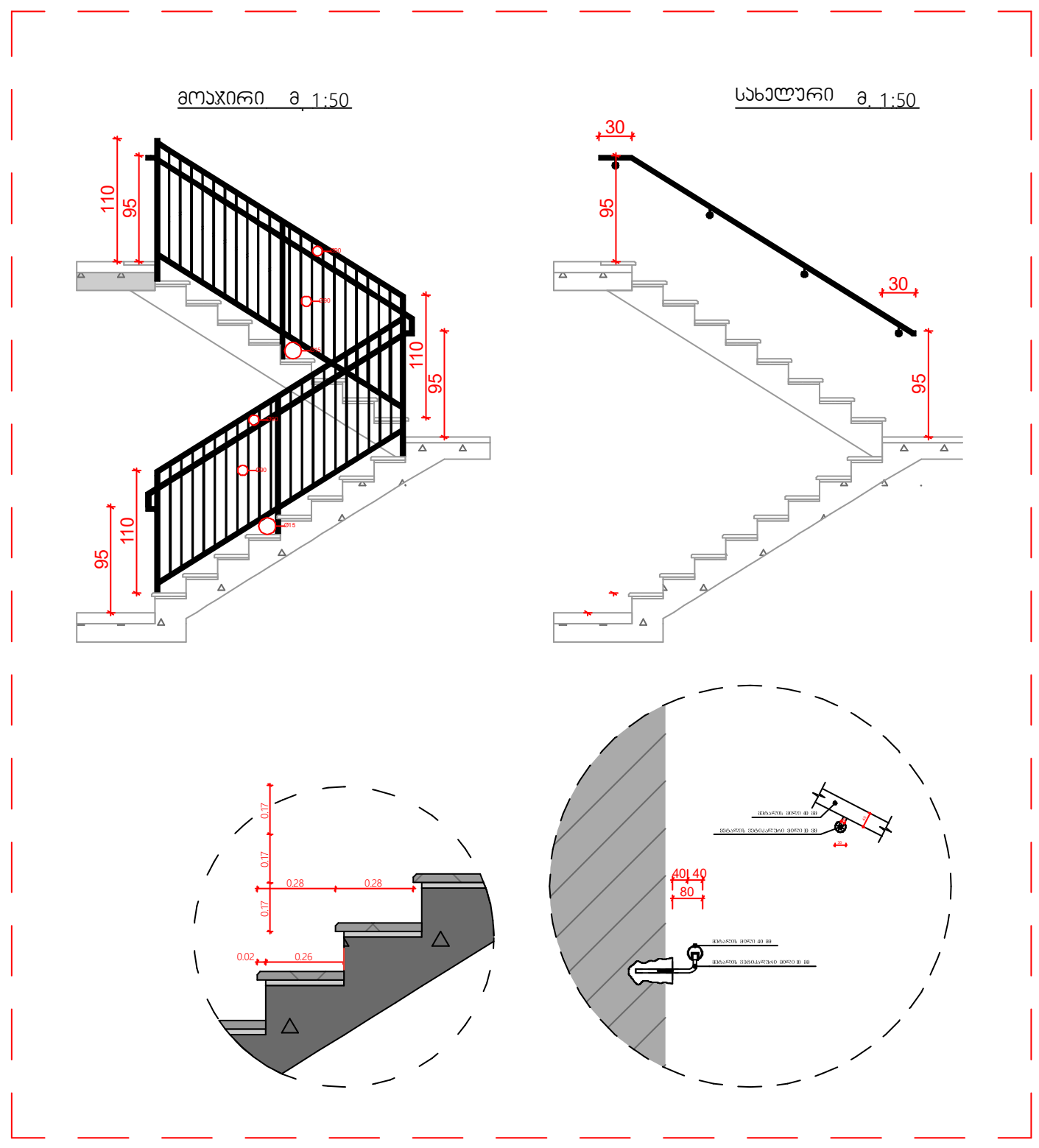

მრავალბინიანი საცხოვრებელი კომპლექსი

თბილისი
დიღომი
ს.კ. 01.72.14.009.672

კ. მოდრეკილაძე

ცომაია

სართულის განაშენიანების ფართი კ2 მ²

ინფორმაცია ფართის შესახებ:

- სტრუქტურული ღერძი
- +0.00 ნიშნული
- ბლოკის კედელი
- ბეტონის კედელი
- საყრდენი კოლონა
- კარის ცეცხლმედეგობა

1. ნახაზი მომზადებული მისაწვდომობის სტანდარტების მიხედვით.

2. ზომები მოცემულია სანტიმეტრებში.

კიბის დეტალური ნახაზები

A2

1:200

თბილისი 2022 წ.

ფასადის სამღებრო და მოსაპირკეთებელი მასალების სპეციფიკაცია

ვიზუალიზაცი 2

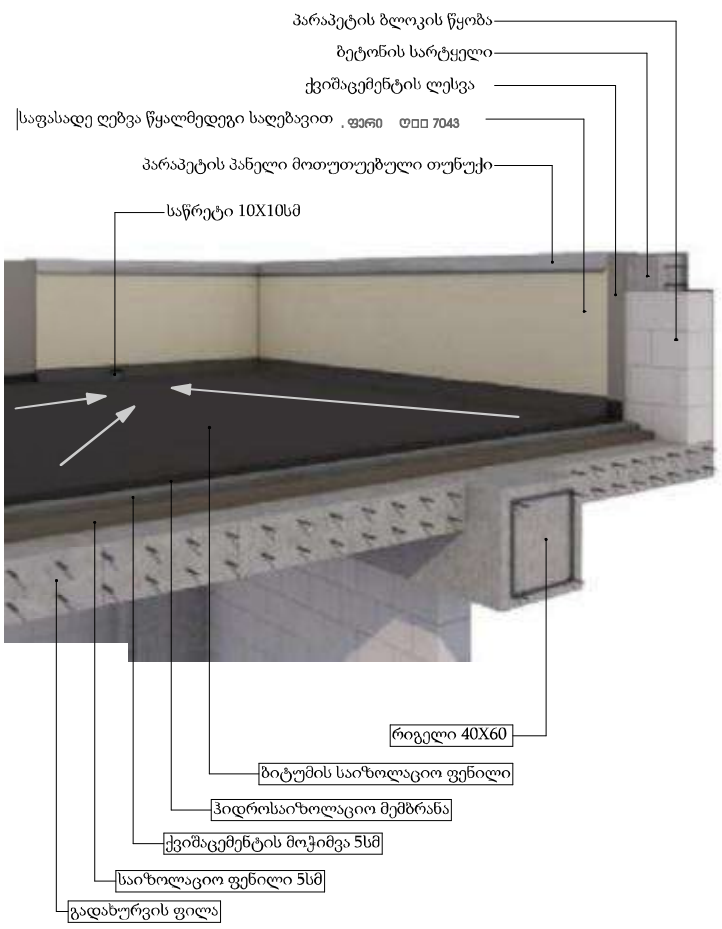

ვიზუალიზაცი 2

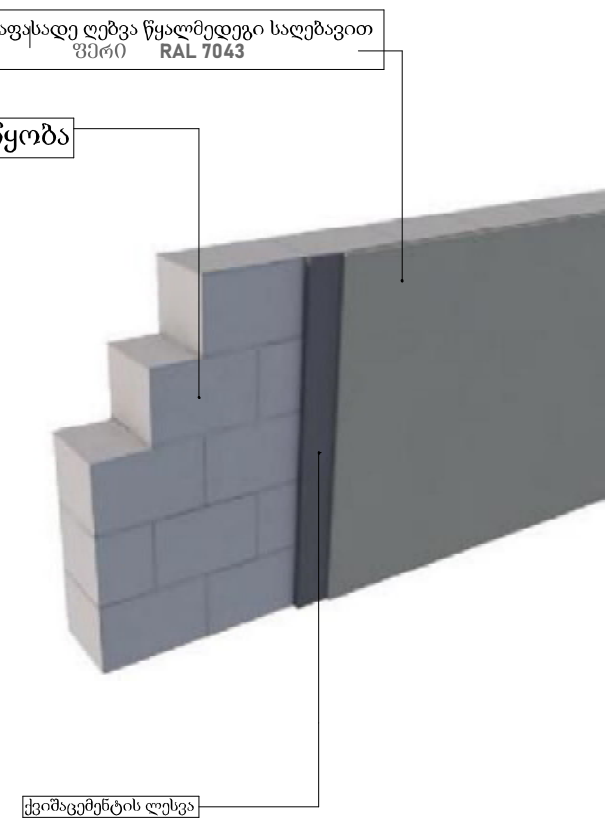

ვიზუალიზაცია 3

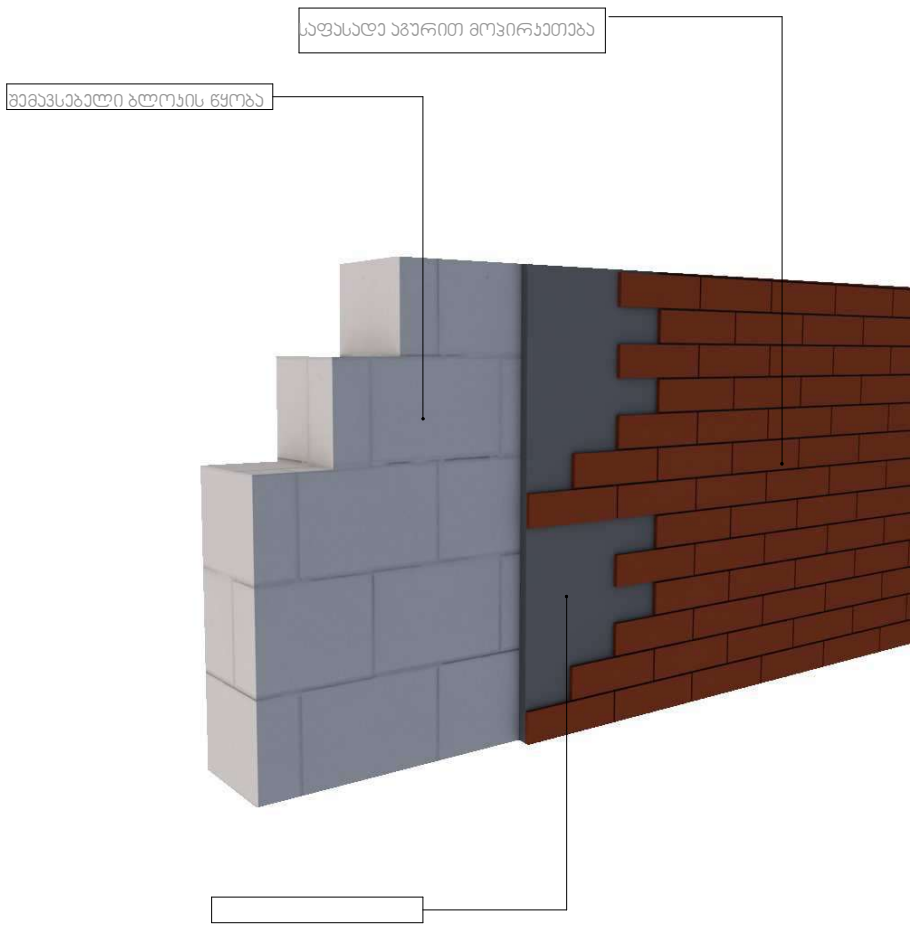

ინფორმაცია ფართის შესახებ:

სტრუქტურული ღერძი

+0.00 ნიშნული

ბლოკის კედელი

ბეტონის კედელი

საყრდენი კოლონა

კარის ცეცხლმედეგობა

1. ნახაზი მომზადებული მისაწვდომობის სტანდარტების მიხედვით.

2. ზომები მოცემულია სანტიმეტრებში.

მრავალბინიანი საცხოვრებელი კომპლექსი

თბილისი ჯიქიას

ს.კ. 01.72.14.009.672

კ. მოდრეკილაძე

ცომაია

სართულის განაშენიანების ფართი კ2 მ²

კვანძების დეტალური ნახაზები

A2

1:200

თბილისი 2022 წ.

ნაწრთობი მინის მოაჯირი

დეტალი №8

ლითონის მილკვადრატი 4 X4 სმ ფერი RAL 7026

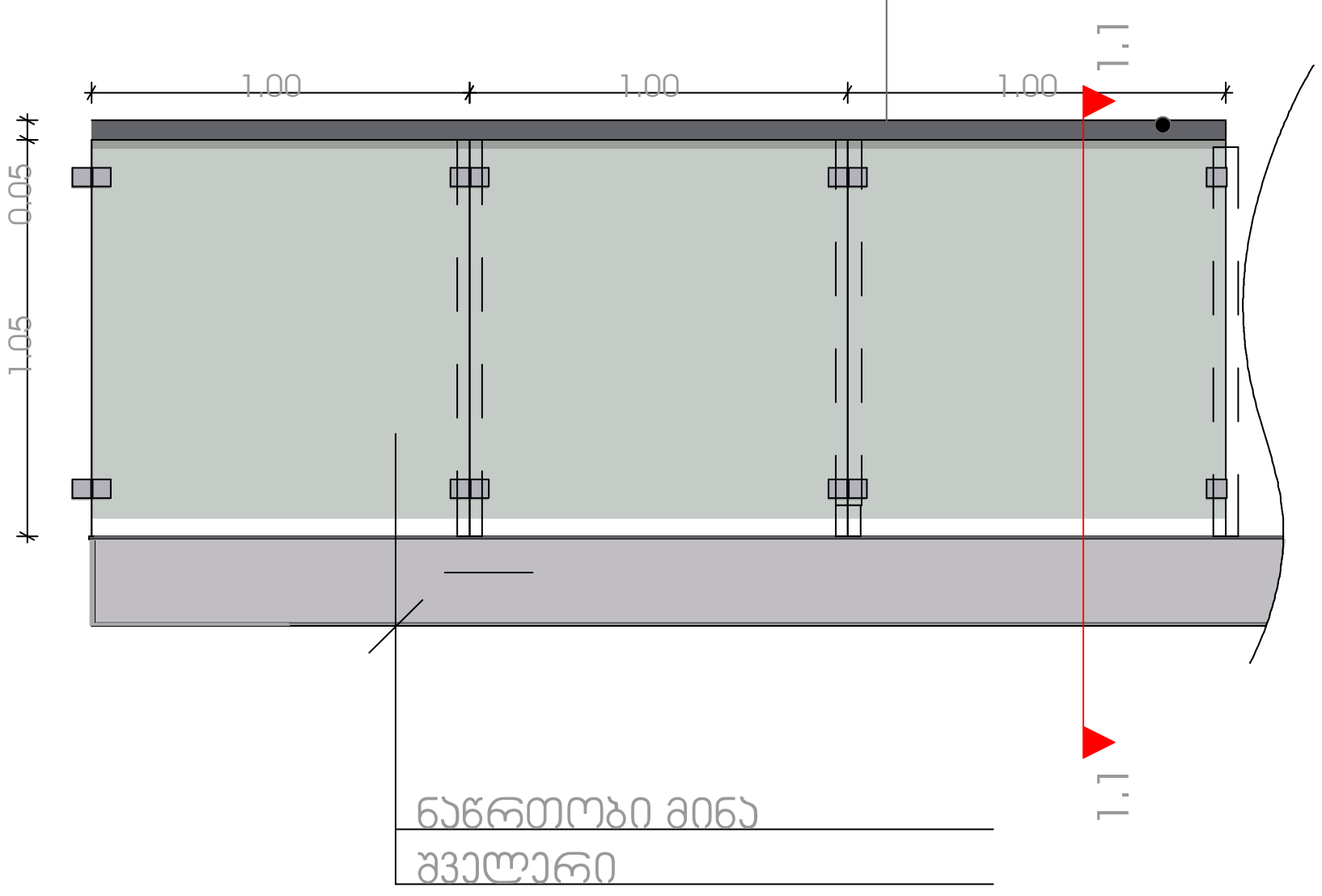

ჭრილი 1-1

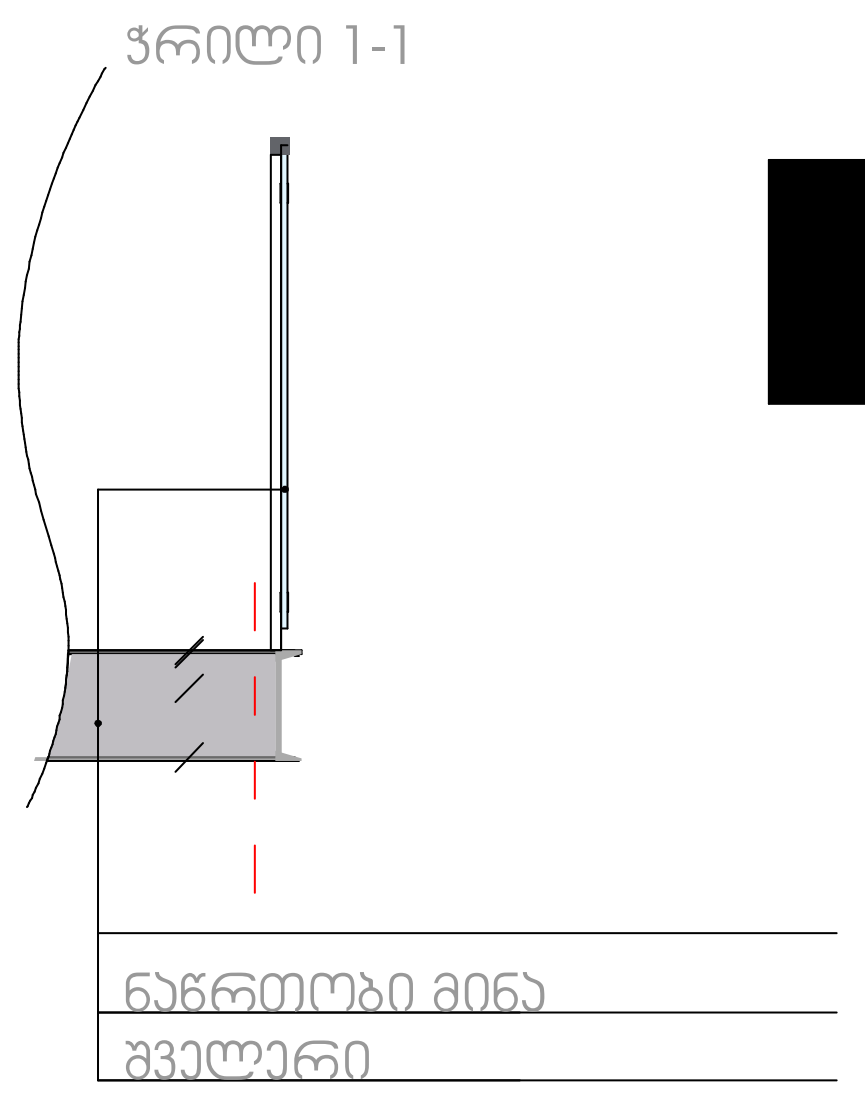

მოაჯირი

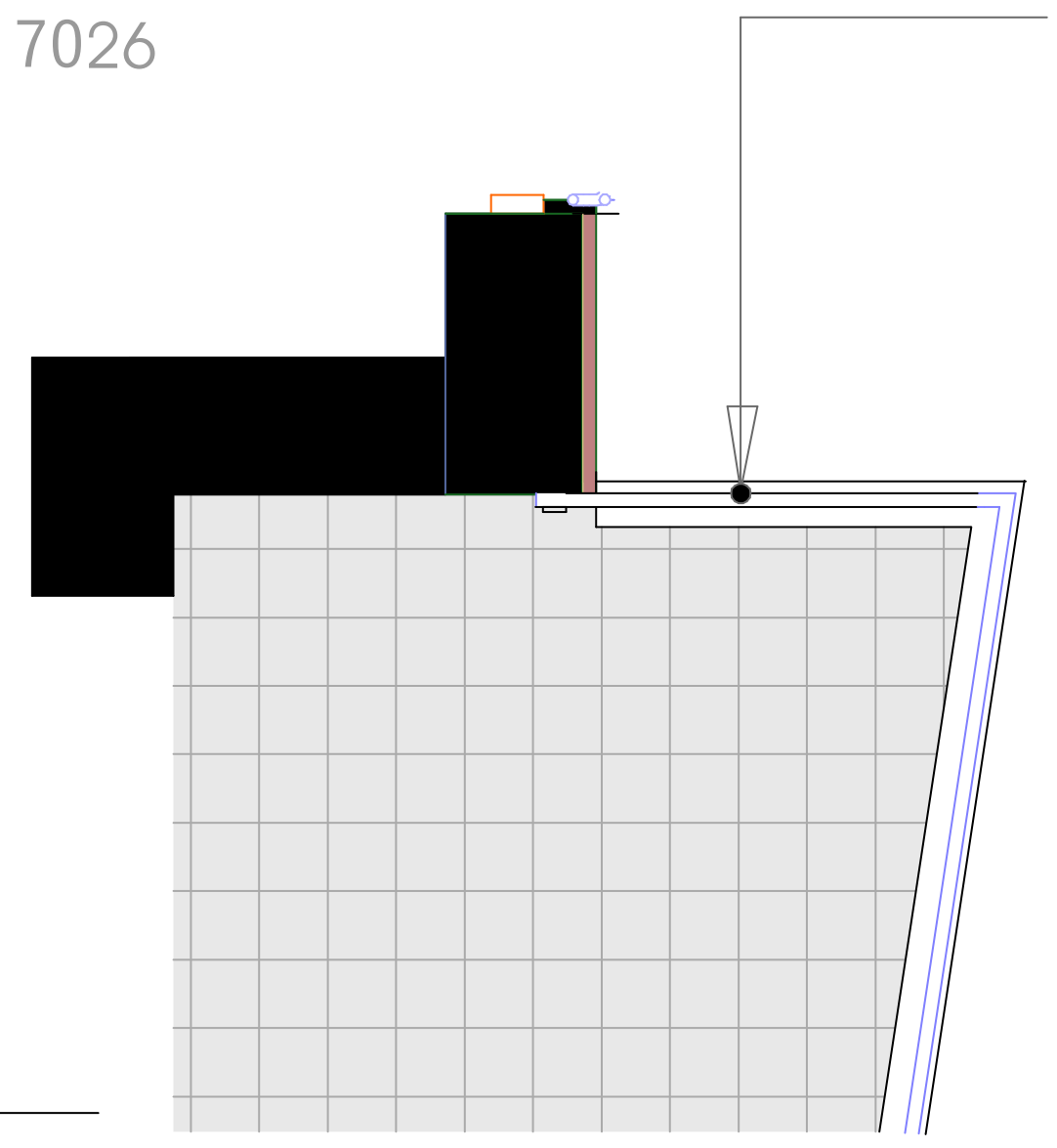

დეტალი №9

ლითონის მოაჯირი
შეიღებოს მაღალი ხარისხის ლითონის საღებავით RAL 7026

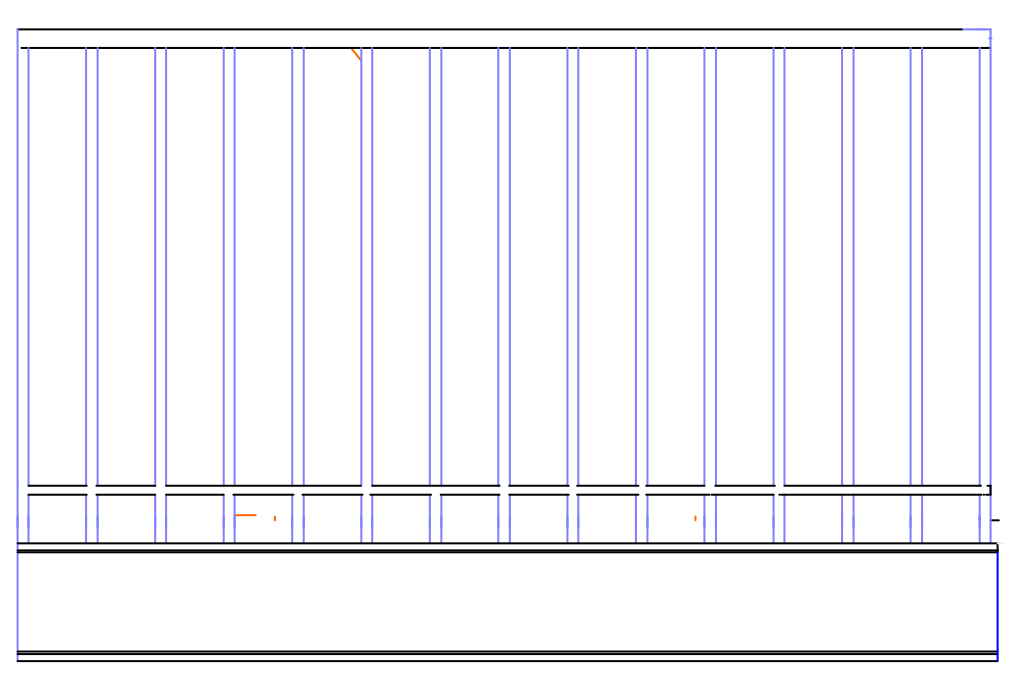

ლითონის მოაჯირი

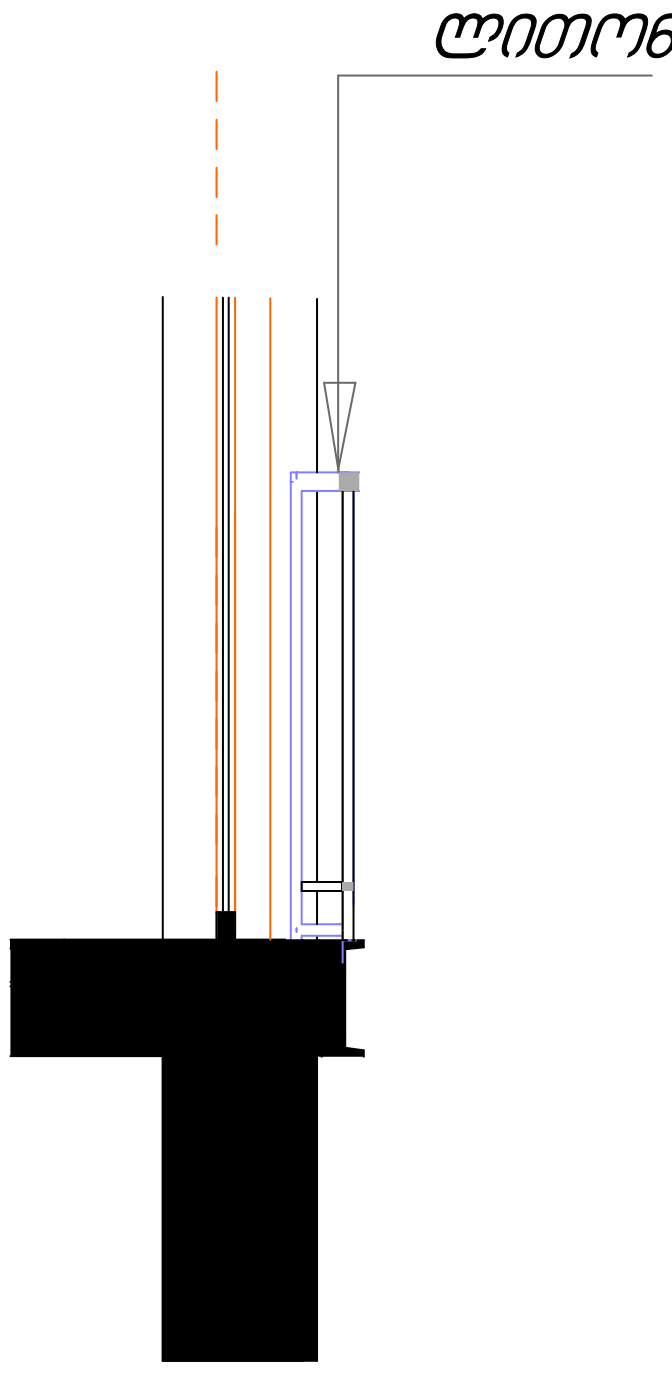

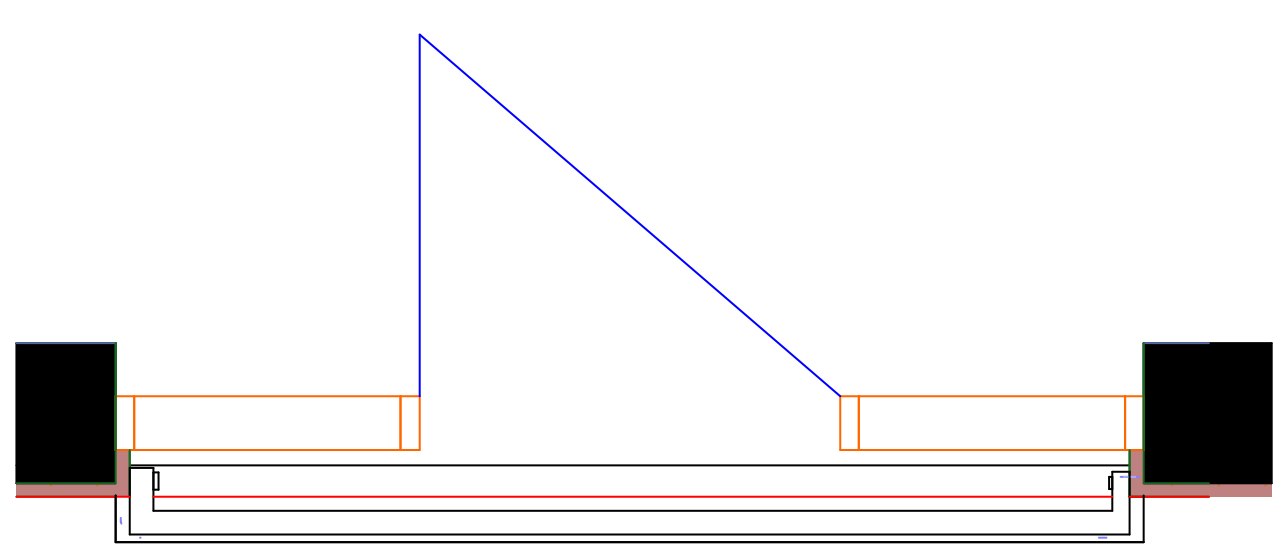

მრავალბინიანი საცხოვრებელი კომპლექსი

თბილისი
დიღომი
ს.კ. 01.72.14.009.672

კ. მოდრეკილაძე

ცომაია

სართულის განაშენიანების ფართი კ2 მ²

ინფორმაცია ფართის შესახებ:

- სტრუქტურული ღერძი
- +0.00 ნიშნული
- ბლოკის კედელი
- ბეტონის კედელი
- საყრდენი კოლონა
- კარის ცეცხლმედეგობა

1. ნახაზი მომზადებული მისაწვდომობის სტანდარტების მიხედვით.

2. ზომები მოცემულია სანტიმეტრებში.

კვანძების დეტალური ნახაზები

A2

1:200

თბილისი 2022 წ.

ფასადზე მოწყობილობების დასაფარი ჭალუზი

დეტალი №10

ლითონის მილკვადრატი 40 X 80 მმ ფერი ღ□□ 7026

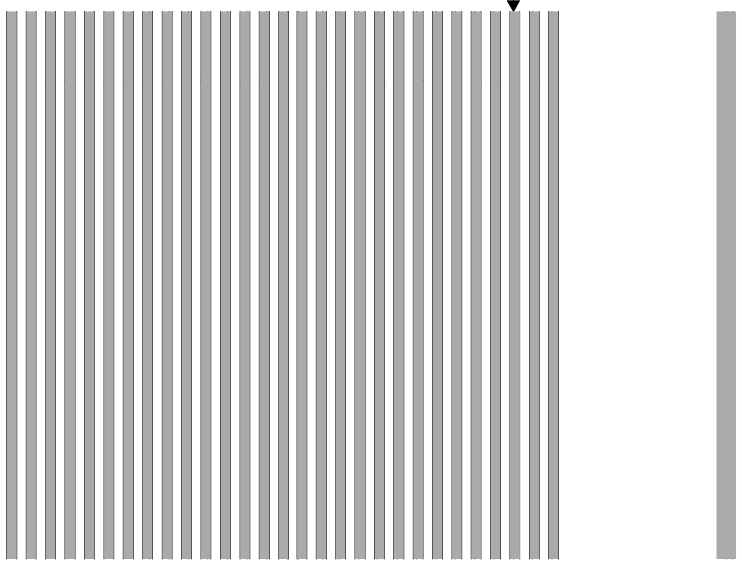

ვიზუალიზაცია

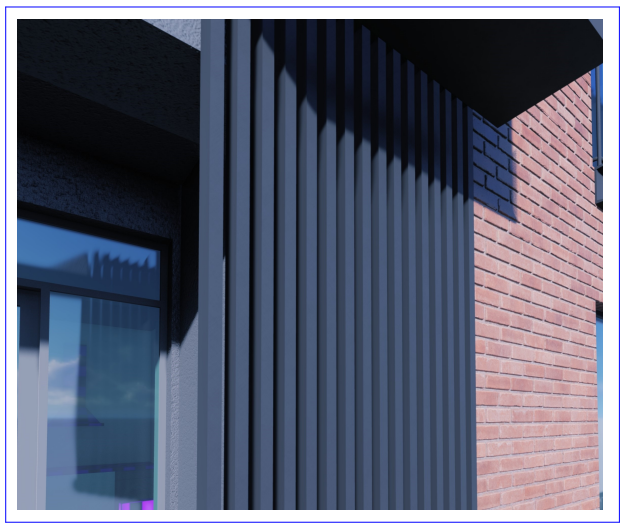

ფასადზე მოსაწყობი ყვავულის ქოთანი , ლითონო ფერი RAL 7026

დეტალი №11

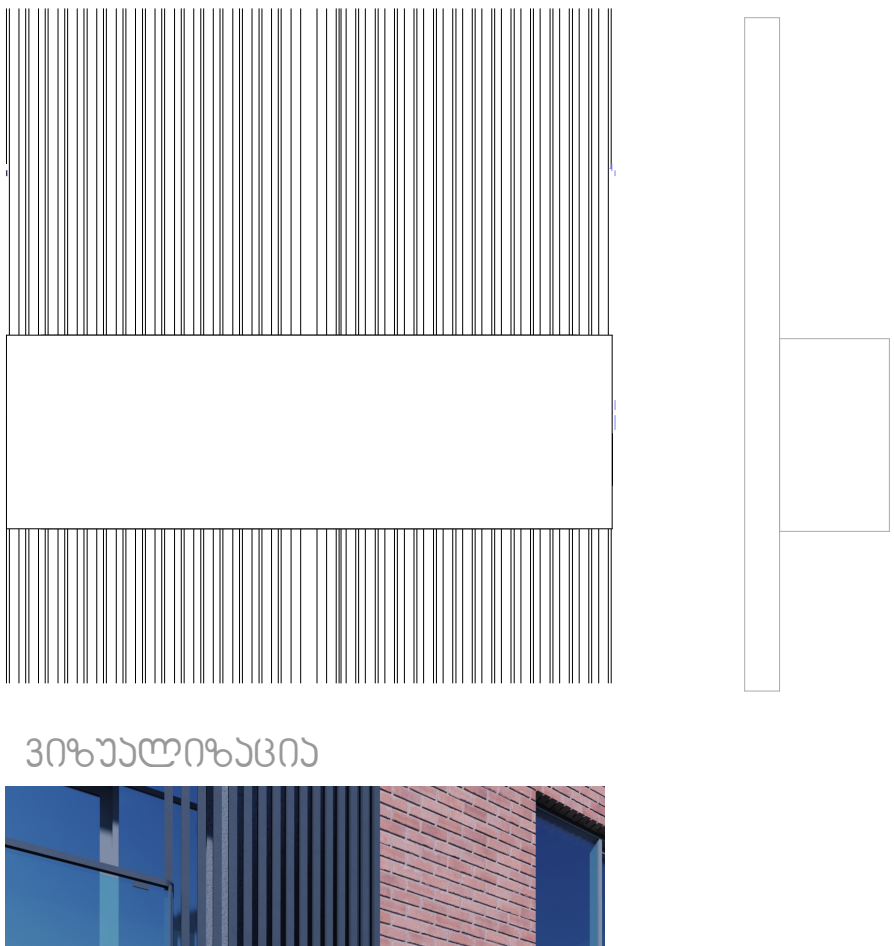

ვიზუალიზაცია

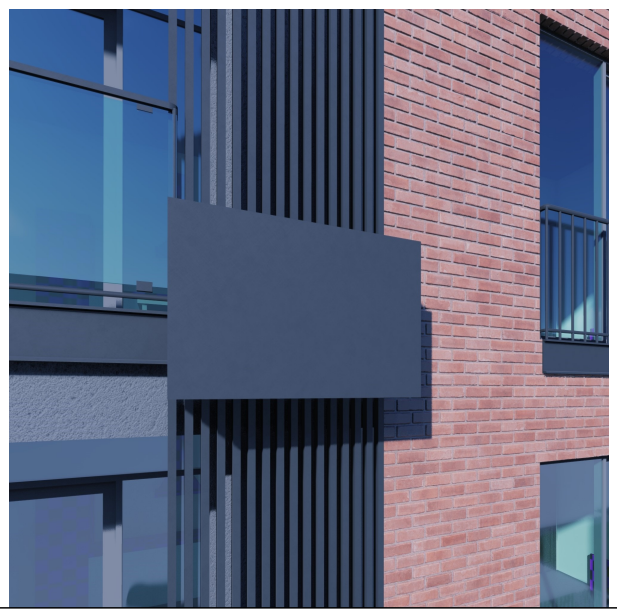

დეტალი №14 საჩრდილობელი

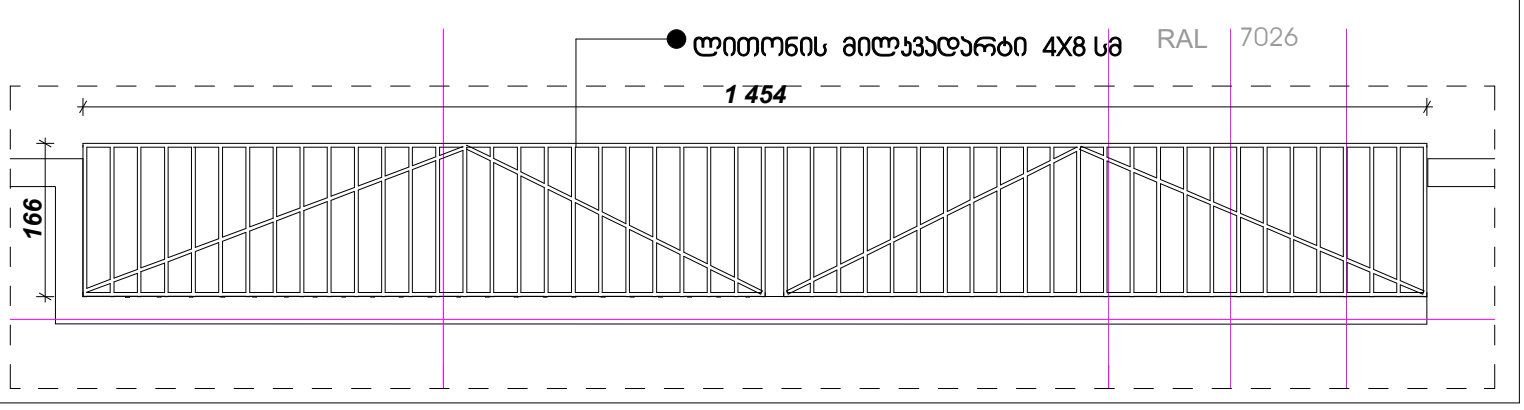

ინფორმაცია ფართის შესახებ:

სტრუქტურული ღერძი
+0.00 ნიშნული
ბღოყის კედელი
ბეტონის კედელი
საყრდენი კოლონა
კარის ცეცხლმედეგობა

1. ნახაზი მომზადებული მისაწვდომობის სტანდარტების მიხედვით.

2. ზომები მოცემულია სანტიმეტრებში.

მრავალბინიანი საცხოვრებელი კომპლექსი

თბილისი ჯიქიები ს.კ. 01.72.14.009.672

კ. მოდრეკილაძე

ცომაია

სართულის განაშენიანების ფართი კ2 მ²

კვანძების დეტალური ნახაზები

A2

1:200

თბილისი 2022 წ.

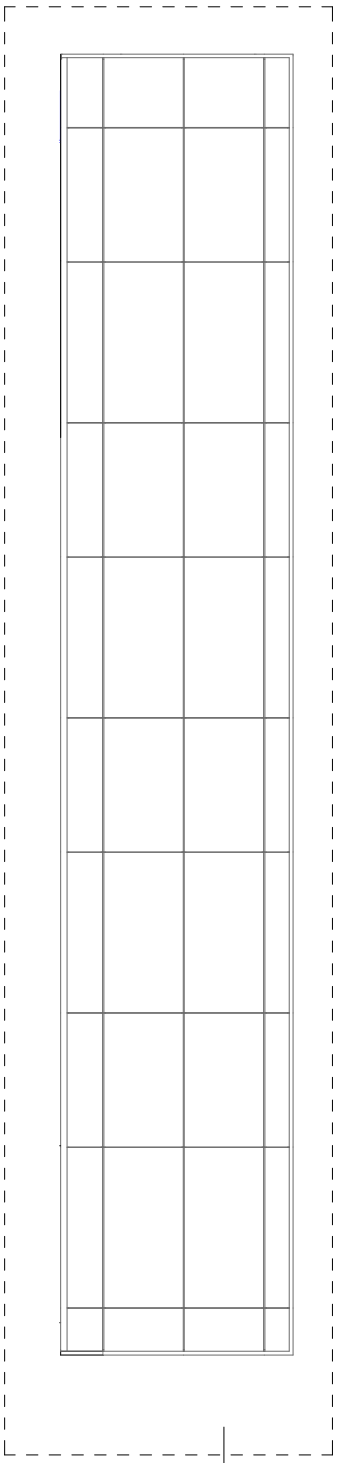

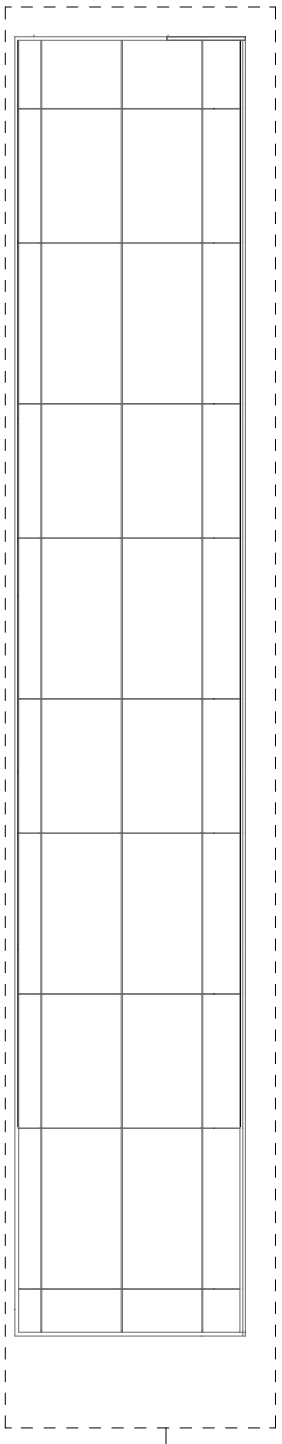

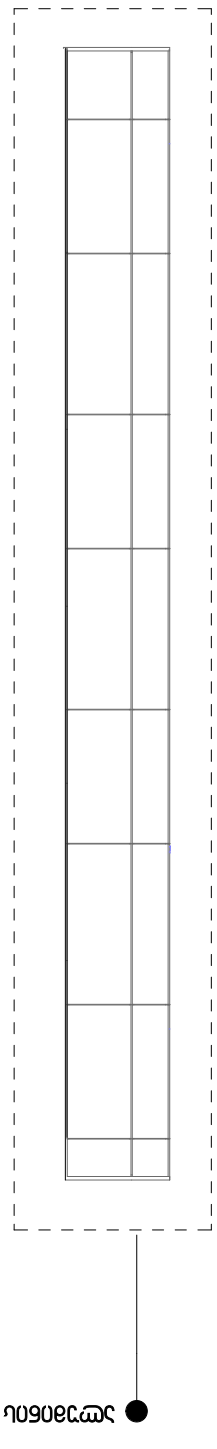

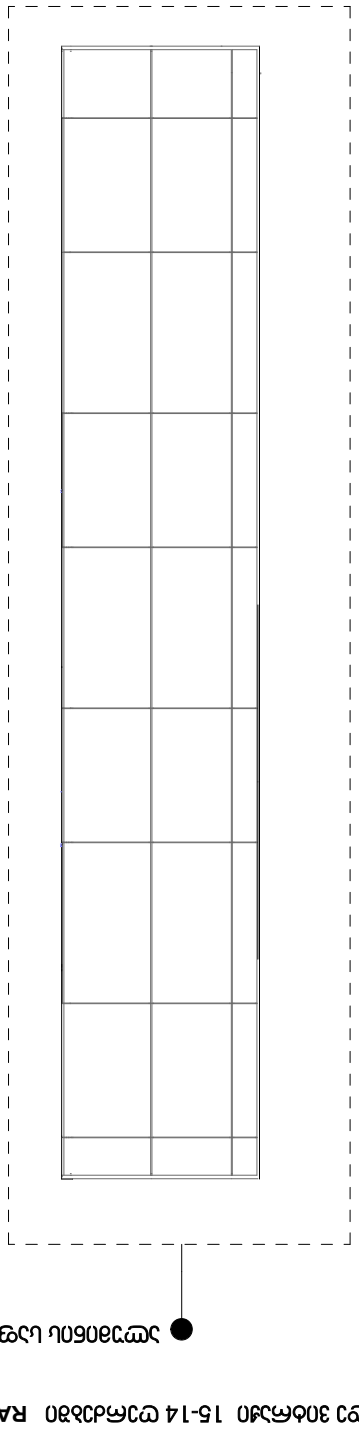

RAL 7016 ՈՒՀՃՐԳԳՐՃՐ 4-3 ՈՒՀՃԳՈՈՒ ՐՃՃՄԱՈՒՐԱ ՊԱՈՅՈՐՐՃՃՐ

RAL 7016 ՈՒՀՃՐԳԳՐՃՐ ՃՄ-6 ՈՒՀՃԳՈՈՒ ՐՃՃՄԱՈՒՐԱ ՊԱՈՅՈՐՐՃՃՐ

RAL 7016 ՈՒՀՃՐԳԳՐՃՐ 15-14 ՈՒՀՃԳՈՈՒ ՐՃՃՄԱՈՒՐԱ ՊԱՈՅՈՐՐՃՃՐ

RAL 7016 ՈՒՀՃՐԳԳՐՃՐ 6-5 ՈՒՀՃԳՈՈՒ ՐՃՃՄԱՈՒՐԱ ՊԱՈՅՈՐՐՃՃՐ

ՊՐՈՖԻԼՆԱՅԻՆ ՀԱՄԱԿԱՐԳԵՐ ԵՎ ՅՈՒՆԻՏՆԵՐ
ՀՅՈՒՍԻՍԱՅԻՆ-ԱՐԵՎԱԿՈՂՄՆԱՅԻՆ ՀԱՄԱԿԱՐԳԵՐ

A2

1:200

ՄԱՍՇՏԱԲԸ 2022 Ք.

ԳԾԱՊԱՏԿԵՐՆԵՐԸ ՊԱՏՐԱՍՏՎԱԾ ԵՆ ՀԵՏԵՎՅԱԼ ՍԱՀՄԱՆՆԵՐԻ ՀԱՄԱՁԱՅՆ.

1. ԱՇԽԱՏԱՆՔՆԵՐԸ ԿԱՏԱՐՎՈՒՄ ԵՆ ՀԱՄԱՁԱՅՆ ՀԱՍՏԱՏՎԱԾ ՆԱԽԱԳԾԱՅԻՆ ՓԱՍՏԱԹՂԹԵՐԻ.

2. ՆԱԽԱԳԾԻ ՓՈՓՈԽՈՒԹՅՈՒՆՆԵՐԸ ԿԱՏԱՐՎՈՒՄ ԵՆ ՀԵՂԻՆԱԿԻ ՀԵՂԻՆԱԿԱՅՈՒԹՅԱՆ ՀԵՏ ՀԱՄԱՁԱՅՆ.

ՆԱԽԱԳԾԻ ՀԵՂԻՆԱԿ՝ ՀՀ ՔԱՂԱՔԱՇԻՆՈՒԹՅԱՆ ՆԱԽԱՐԱՐՈՒԹՅԱՆ ՔԱՂԱՔԱՇԻՆՈՒԹՅԱՆ ԵՎ ՀՈՂԱՅԻՆ ՔԱՂԱՔԱԿԱՆՈՒԹՅԱՆ ՎԱՐՉԱԿԱՆ ԾԱՌԱՅՈՒԹՅԱՆ ԱՇԽԱՏԱԿԱԶՄԻ ՔԱՂԱՔԱՇԻՆՈՒԹՅԱՆ ԵՎ ՀՈՂԱՅԻՆ ՔԱՂԱՔԱԿԱՆՈՒԹՅԱՆ ՎԱՐՉԱԿԱՆ ԾԱՌԱՅՈՒԹՅԱՆ ՀԱՄԱՅՆՔԱՅԻՆ ԾԱՌԱՅՈՒԹՅԱՆ ՀԱՄԱՅՆՔԱՅԻՆ ՀԱՄԱԿԱՐԳԵՐ ԵՎ ՀՈՂԱՅԻՆ ՔԱՂԱՔԱԿԱՆՈՒԹՅԱՆ ՎԱՐՉԱԿԱՆ ԾԱՌԱՅՈՒԹՅԱՆ ՀԱՄԱՅՆՔԱՅԻՆ ԾԱՌԱՅՈՒԹՅԱՆ

ՊՐՈՖԻԼՆԱՅԻՆ ՀԱՄԱԿԱՐԳԵՐ ԵՎ ՅՈՒՆԻՏՆԵՐ
ՀՅՈՒՍԻՍԱՅԻՆ-ԱՐԵՎԱԿՈՂՄՆԱՅԻՆ ՀԱՄԱԿԱՐԳԵՐ

A2

1:200

ՄԱՍՇՏԱԲԸ 2022 Ք.

ԳԾԱՊԱՏԿԵՐՆԵՐԸ ՊԱՏՐԱՍՏՎԱԾ ԵՆ ՀԵՏԵՎՅԱԼ ՍԱՀՄԱՆՆԵՐԻ ՀԱՄԱՁԱՅՆ.

1. ԱՇԽԱՏԱՆՔՆԵՐԸ ԿԱՏԱՐՎՈՒՄ ԵՆ ՀԱՄԱՁԱՅՆ ՀԱՍՏԱՏՎԱԾ ՆԱԽԱԳԾԱՅԻՆ ՓԱՍՏԱԹՂԹԵՐԻ.

2. ՆԱԽԱԳԾԻ ՓՈՓՈԽՈՒԹՅՈՒՆՆԵՐԸ ԿԱՏԱՐՎՈՒՄ ԵՆ ՀԵՂԻՆԱԿԻ ՀԵՂԻՆԱԿԱՅՈՒԹՅԱՆ ՀԵՏ ՀԱՄԱՁԱՅՆ.

ՆԱԽԱԳԾԻ ՀԵՂԻՆԱԿ՝ ՀՀ ՔԱՂԱՔԱՇԻՆՈՒԹՅԱՆ ՆԱԽԱՐԱՐՈՒԹՅԱՆ ՔԱՂԱՔԱՇԻՆՈՒԹՅԱՆ ԵՎ ՀՈՂԱՅԻՆ ՔԱՂԱՔԱԿԱՆՈՒԹՅԱՆ ՎԱՐՉԱԿԱՆ ԾԱՌԱՅՈՒԹՅԱՆ ԱՇԽԱՏԱԿԱԶՄԻ ՔԱՂԱՔԱՇԻՆՈՒԹՅԱՆ ԵՎ ՀՈՂԱՅԻՆ ՔԱՂԱՔԱԿԱՆՈՒԹՅԱՆ ՎԱՐՉԱԿԱՆ ԾԱՌԱՅՈՒԹՅԱՆ ՀԱՄԱՅՆՔԱՅԻՆ ԾԱՌԱՅՈՒԹՅԱՆ ՀԱՄԱՅՆՔԱՅԻՆ ՀԱՄԱԿԱՐԳԵՐ ԵՎ ՀՈՂԱՅԻՆ ՔԱՂԱՔԱԿԱՆՈՒԹՅԱՆ ՎԱՐՉԱԿԱ

Въезд с ул. Бобруйская

Выезд на ул. Бобруйская

Въезд/выезд для автомобилей специального назначения (пожарных, скорой помощи, аварийных)

Въезд/выезд для автомобилей специального назначения (пожарных, скорой помощи, аварийных)

Выезд на ул. Бобруйская

Въезд с ул. Бобруйская

Восточный фасад

S-01

S-02

S-03

1 545,1 м²

Шлагбаум

Шлагбаум

Шлагбаум

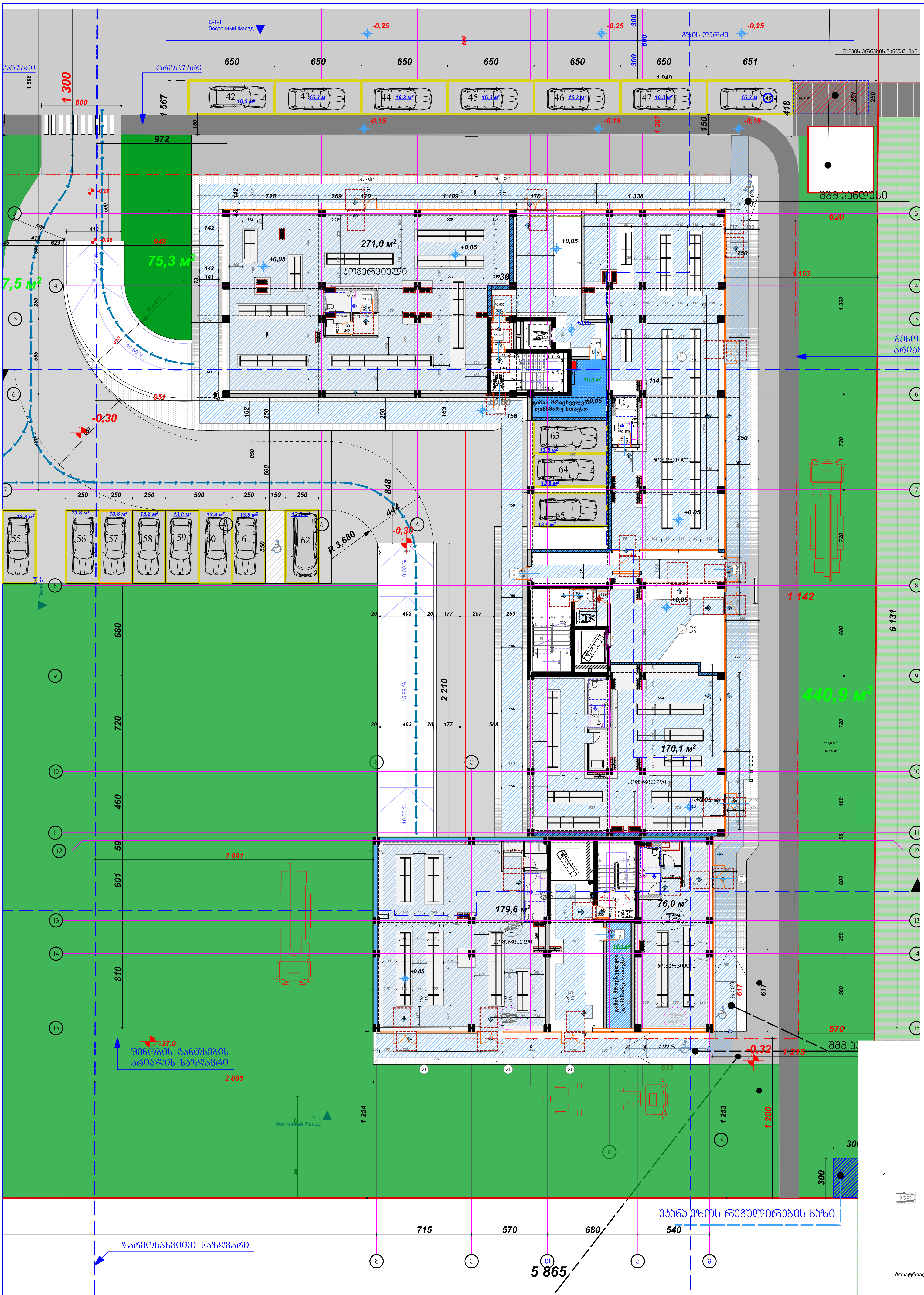

ღრუტანიანი ეკო-ფილა ,გამწვანება



მისაწვდომი სვლაგეზი

მისაწვდომი სვლაგეზი

მოსატრიალებელი სივრცეები

ვარიანტი 3

კარის წინ თავისუფალი სივრცე

თავისუფალი სივრცე კართან მანევრირებისათვის
ანჯამიანი კარი
წინიდან მისაწვდომი - გამოწევით გაღება

თავისუფალი სივრცე კართან მანევრირებისათვის
ანჯამიანი კარი
წინიდან მისაწვდომი - მიწოლით გაღება

მრავალფუნქციური
საცხოვრებელი
კომპლექსი

თბილისი
დიღომი
ს.კ. 01.72.14.009.672

კ . მოდრეკილაძე

ლ. ცომაია

1. ნახაზი მომზადებული მისაწვდომობის სტანდარტების მიხედვით.

2. ზომები მოცემულია მილიმეტრებში.

3. იატაკის ზედაპირები მოეწყობა ისე, რომ იქნება მდგრადი, მყარი და არასრიალა.

4. განათების სამართავები ელექტრო გამანაწილებლები ელექტრო ჩამრთველები და დენსართები ტემპერატურის მარეგულირებლები მოწყობილობების სამართავები წყალსადენი სისტემის მოწყობილობების მარეგულირებლები და დამცავი და ორმხრივი საკომუნიკაციო სისტემების სამართავები "ა" ტიპის ერთეულში მოეწყობა სტანდარტის 309-ე ქვეთავის შესაბამისად.

5. სინათლის ჩამრთველები ელექტრო ჩამრთველები დენსართები ტემპერატურის მარეგულირებლები ელექტრო გამანაწილებლები და უსაფრთხოების ან შიდასაკომუნიკაციო სისტემების სამართავები "ბ" ტიპის ერთეულებში მოეწყობა სტანდარტის 309.2 და 1104.1.1 ქვეთავების მიხედვით.

A2

1:200

თბილისი 2022 წ.

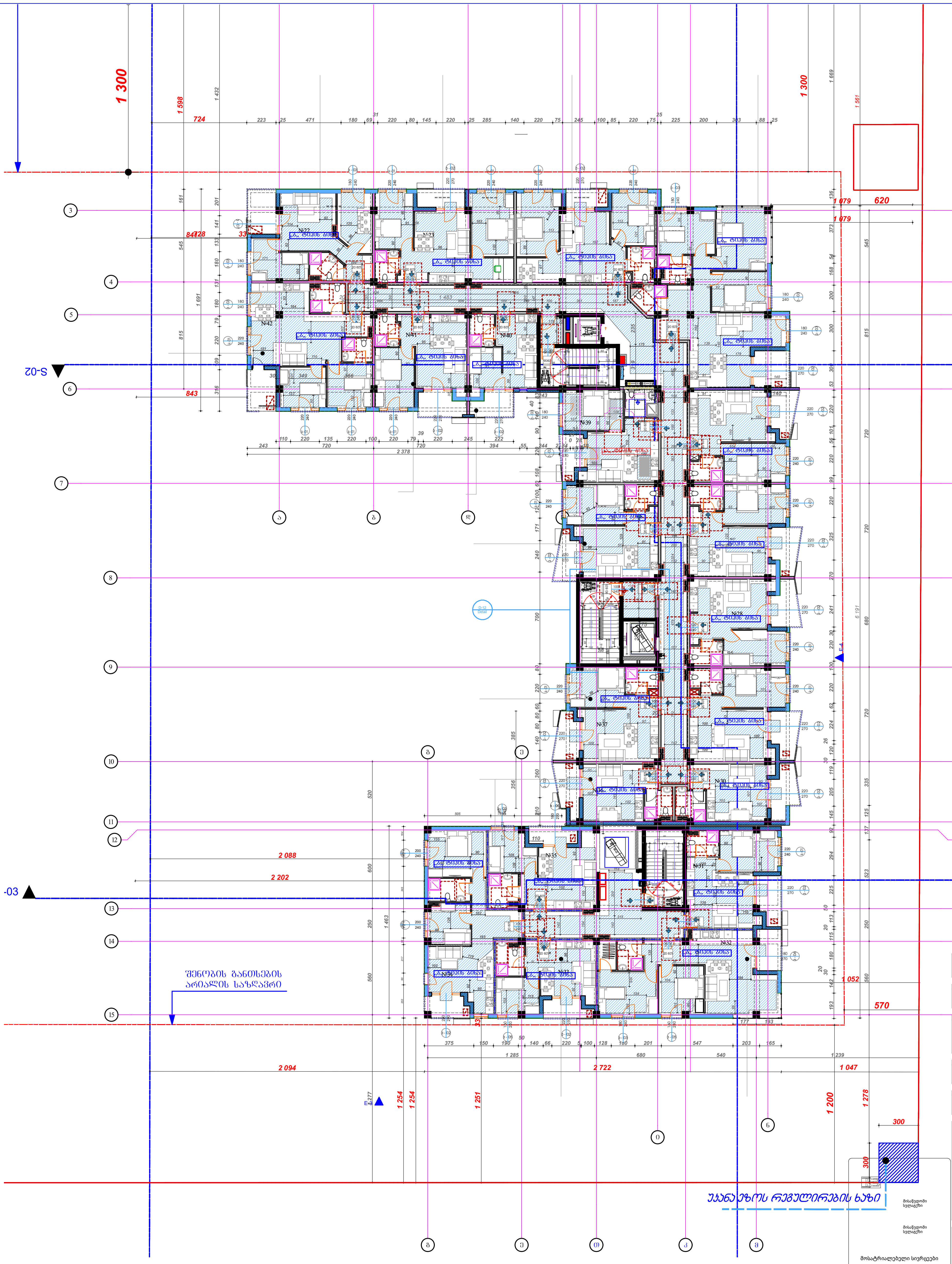

მისაწვდომი სვლაგეზი

მისაწვდომი სვლაგეზი

მოსატრიალებელი სივრცეები

ვარიანტი 3

კარის წინ თავისუფალი სივრცე

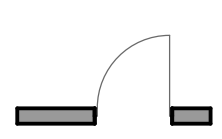

თავისუფალი სივრცე კართან მანევრირებისათვის
ანჯამიანი კარი
წინიდან მისაწვდომი - გამოწევით გაღება

თავისუფალი სივრცე კართან მანევრირებისათვის
ანჯამიანი კარი
წინიდან მისაწვდომი - მიწოლით გაღება

მრავალფუნქციური
საცხოვრებელი
კომპლექსი

თბილისი
დიღომი
ს.კ. 01.72.14.009.672

კ . მოდრეკილაძე

ლ. ცომაია

1. ნახაზი მომზადებული მისაწვდომობის სტანდარტების მიხედვით.

2. ზომები მოცემულია მილიმეტრებში.

3. იატაკის ზედაპირები მოეწყობა ისე, რომ იქნება მდგრადი, მყარი და არასრიალა.

4. განათების სამართავები ელექტრო გამანაწილებლები ელექტრო ჩამრთველები და დენსართები ტემპერატურის მარეგულირებლები მოწყობილობების სამართავები წყალსადენი სისტემის მოწყობილობების მარეგულირებლები და დამცავი და ორმხრივი საკომუნიკაციო სისტემების სამართავები "ა" ტიპის ერთეულში მოეწყობა სტანდარტის 309-ე ქვეთავის შესაბამისად.

5. სინათლის ჩამრთველები ელექტრო ჩამრთველები დენსართები ტემპერატურის მარეგულირებლები ელექტრო გამანაწილებლები და უსაფრთხოების ან შიდასაკომუნიკაციო სისტემების სამართავები "ბ" ტიპის ერთეულებში მოეწყობა სტანდარტის 309.2 და 1104.1.1 ქვეთავების მიხედვით.

3.

A2

1:200

თბილისი 2022 წ.

Հեղինակային իրավունքի մասին	
Գրաֆիկական մաս	
Նախագծի փուլ	Բ.Փ.72.14.009.672
Նախագծի անվանում	
Նախագծի հեղինակ	
Գլխավոր ճարտարապետ	
Գլխավոր ինժեներ	
Գլխավոր տեխնոլոգ	
Գլխավոր մասնագետ	
Գլխավոր մասնագետ	
Գլխավոր մասնագետ

Ф.И.О.	

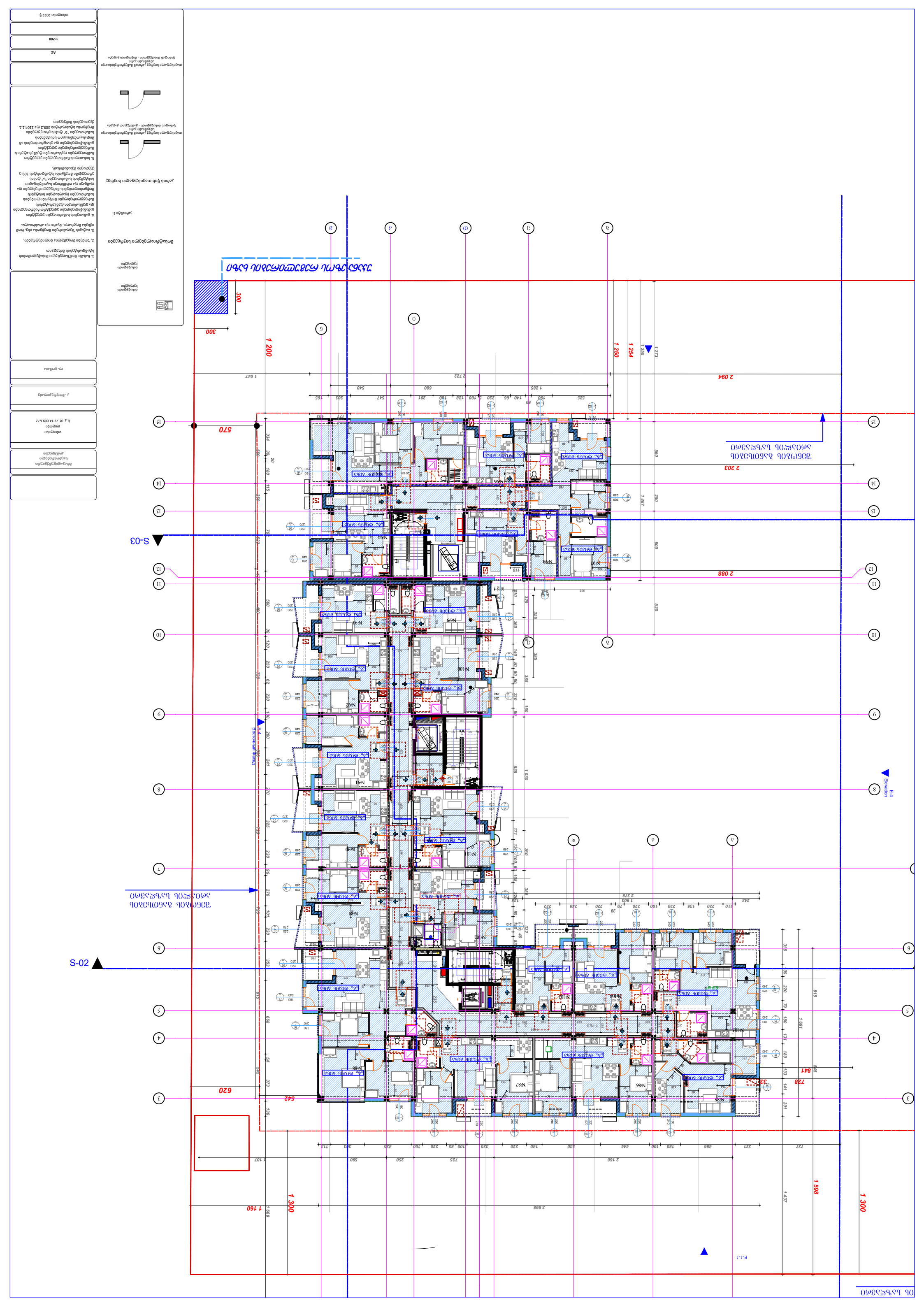
S-02
S-03
E-4
E-4-1
Elevation
570
620
542
733
841
728
2 094
2 088
2 203
1 200
1 300
1 598
1 254
1 250
1 273
1 467
3 998
2 722
1 285
2 160
1 691
1 437
2 378
1 903
1 047
1 107
1 160
1 669
300
300

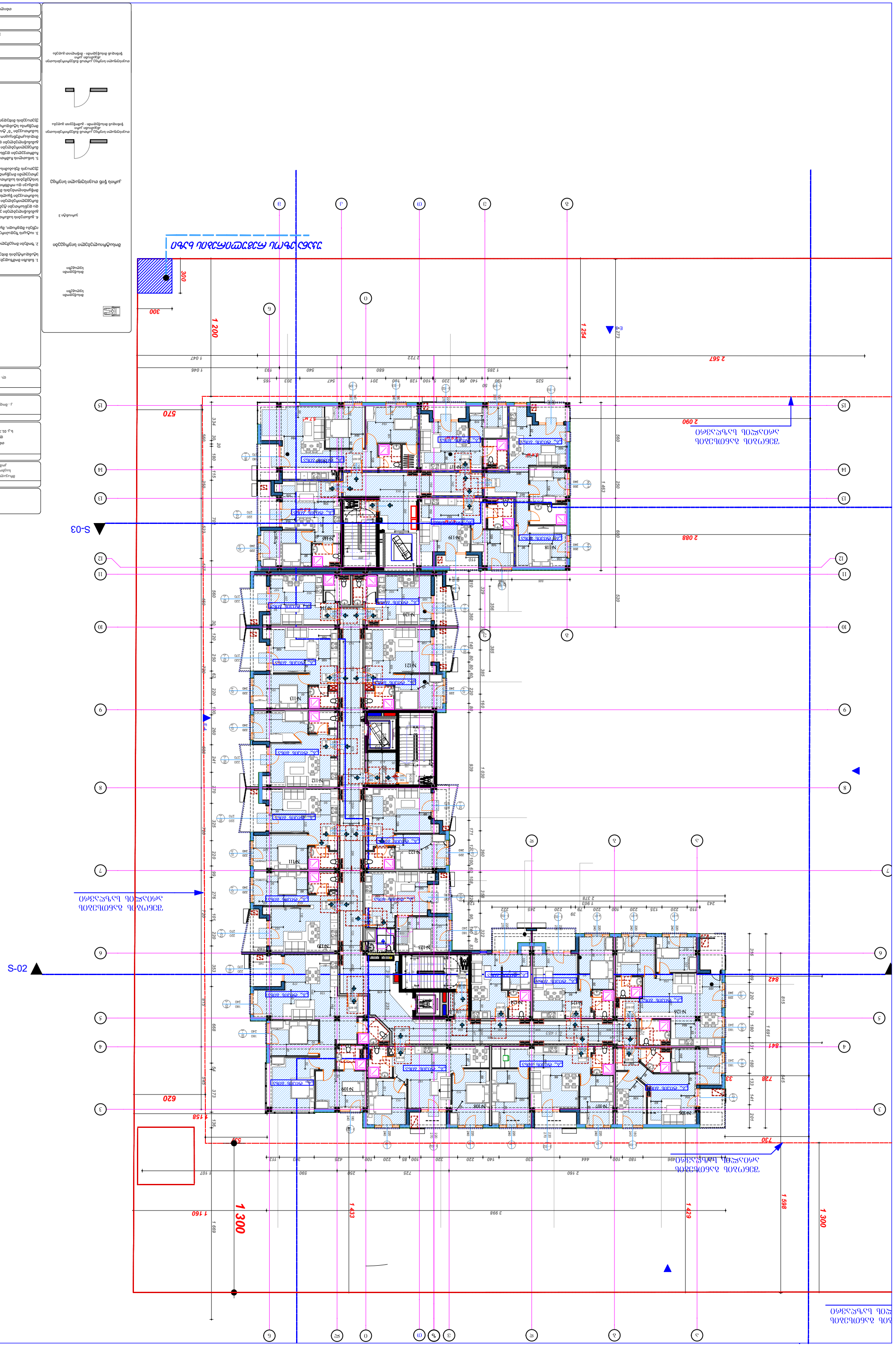
S-03
S-02
F-4
Т 273
2 567
1 254
1 200
2 722
1 047
1 046
1 285
525
190
50
140
66
220
5 100
128
190
201
547
680
540
193
165
203
300
300
570
620
539
1 158
1 160
1 300
1 433
1 429
3 998
1 598
1 300
730
2 090
2 088
842
841
728
33
815
1 691
1 463
560
600
520
385
356
329
360
939
1 030
171
108
90
322
40
831
2 378
1 903
243
222
245
220
100
135
110
79
39
316
220
180
131
133
141
201
645
180
100
220
140
530
444
320
220
100
85
100
425
259
590
725
2 160
113
343
496
1 107
1 669
276
101
720
353
875
668
54
373
545
136
720
560
460
340
120
250
64
220
100
260
680
241
270
325
220
99
276
334
30
20
180
115
350
560
533
437
720
560
460
340
120
250
64
220
100
260
680
241
270
325
220
99

ინჟინერი	
ინჟინერი	
ინჟინერი	

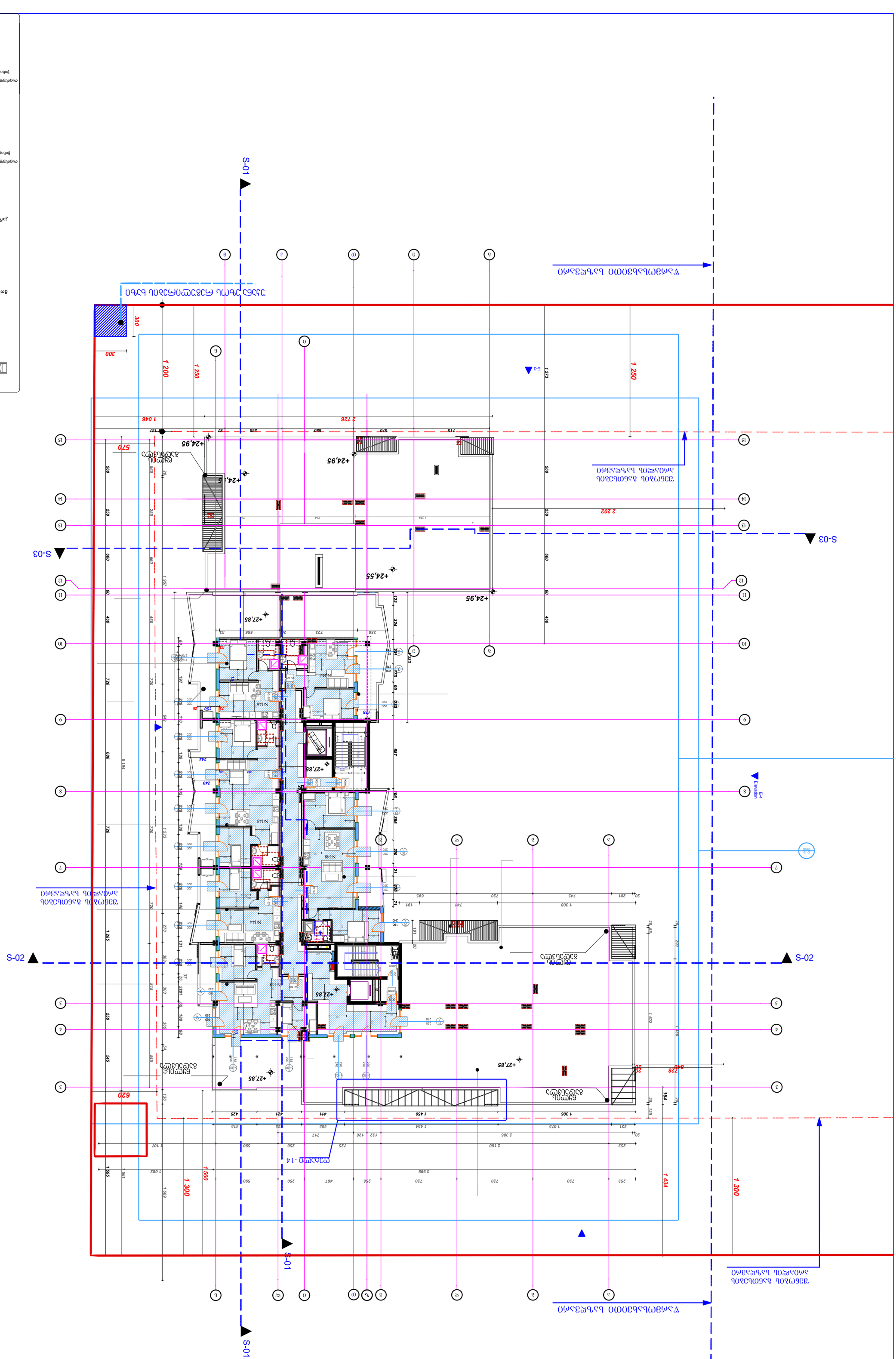
S-01
S-03
S-02
E-3
E-4
Elevation
1 250
1 200
1 273
1 046
2 726
2 202
1 957
1 533
1 285
6 194
1 669
1 595
1 560
1 300
1 434
620
570
300
+24,95
+24,55
+27,85
N.147
N.146
N.145
N.144
N.148
E.U.M.
E.U.M.
E.U.M.

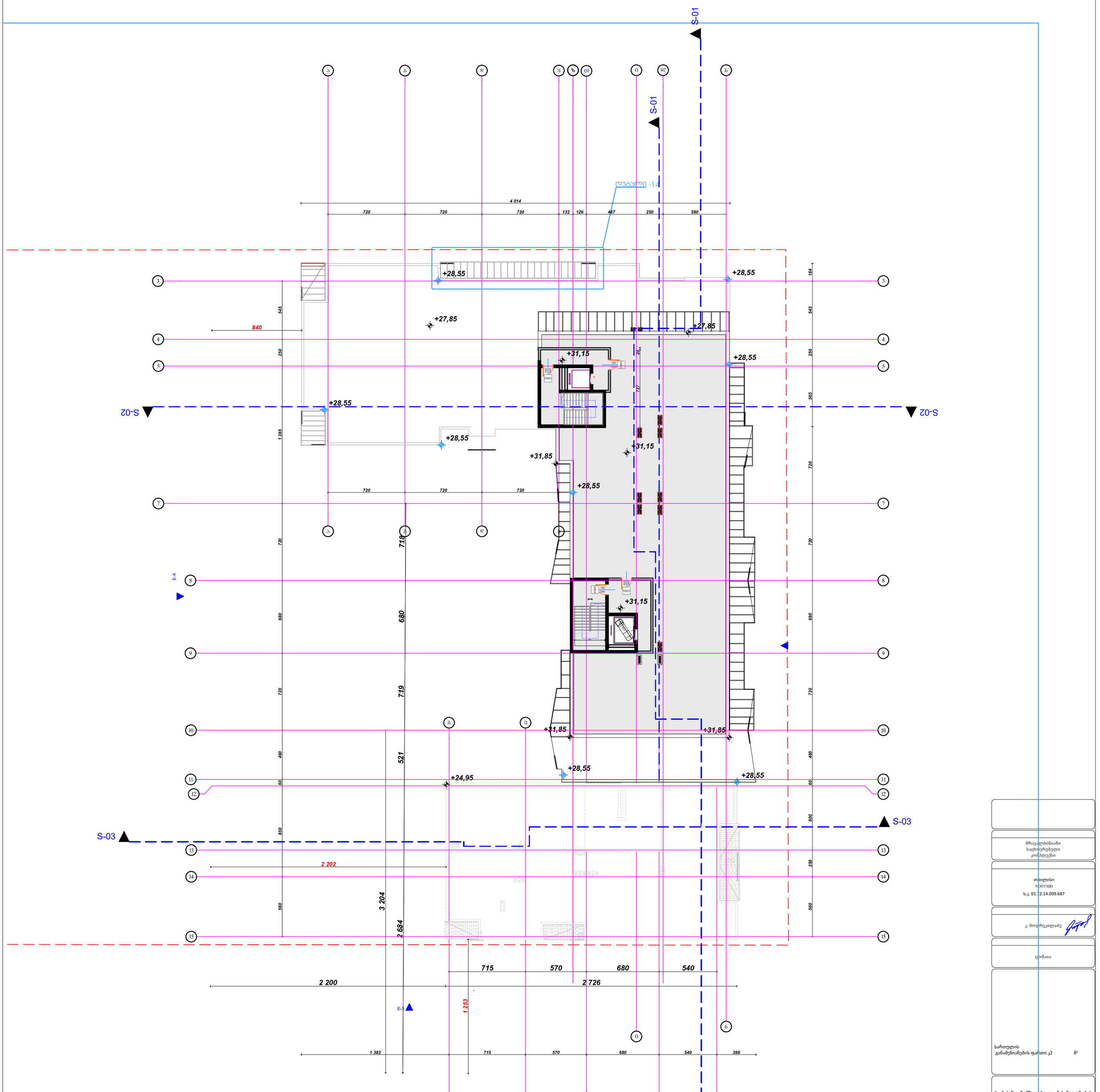

მრავალბინიანი
საცხოვრებელი
კომპლექსი

თბილისი
ს.კ. 01.72.14.009.687

კ. მოდრეკილაძე

ცომაია

სართულის
განაშენიანების ფართი კ2 მ²

1. ნახაზი მომზადებული მისაწვდომობის სტანდარტების მიხედვით.

2. ზომები მოცემულია სანტიმეტრებში.

ინფორმაცია ფართის შესახებ:

- სტრუქტურული ღერძი
- +0.00 ნიშნული
- ბლოკის კედელი
- ბეტონის კედელი
- საყრდენი კოლონა
- კარის ცეცხლმედეგობა

A2

1:200

თბილისი 2022 წ.

მისაწვდომი ტუალეტები სავაჭრო სივრცეში

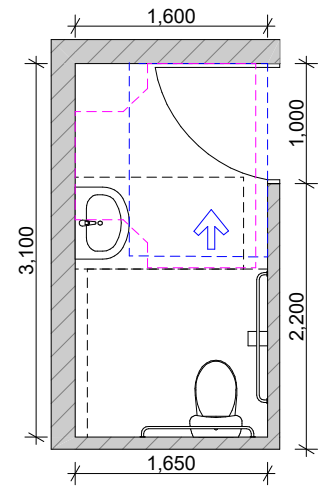

ხელსაბანის მდებარეობა

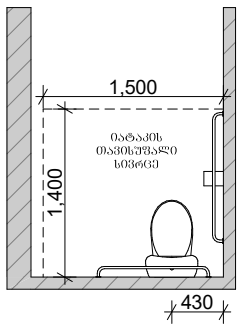

თავისუფალი სივრცე წეხის ფალანგისთვის

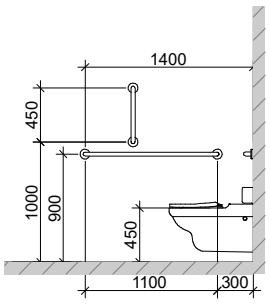

T-ფორმის მოსატრიალებელი სივრცე ვარიანტი 3

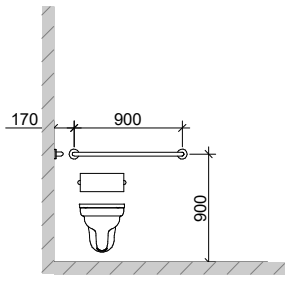

თავისუფალი სივრცე კართან მანევრირებისთვის

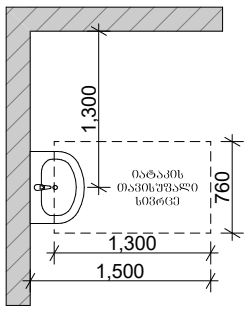

ხელსაბანის მდებარეობა

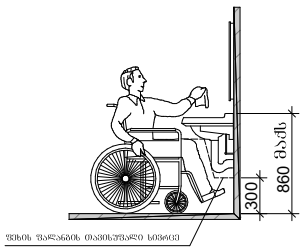

თავისუფალი სივრცე წეხის ფალანგისთვის

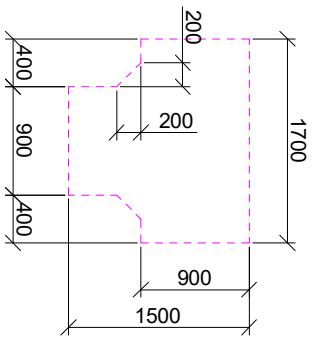

T-ფორმის მოსატრიალებელი სივრცე ვარიანტი 3

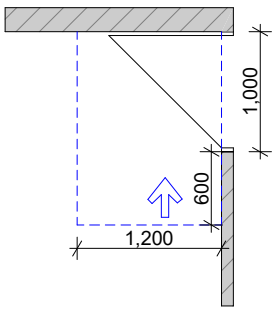

თავისუფალი სივრცე კართან მანევრირებისთვის

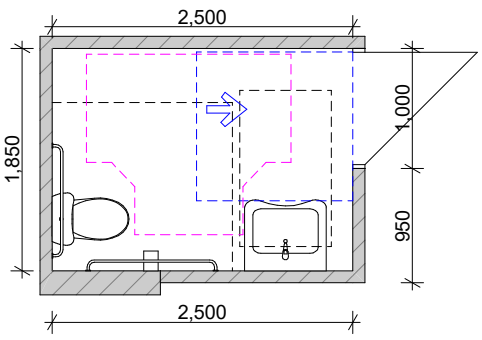

ხელსაბანის მდებარეობა

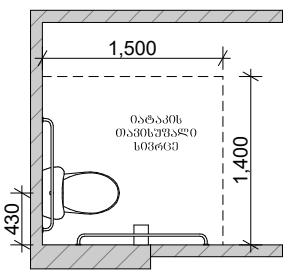

თავისუფალი სივრცე წეხის ფალანგისთვის

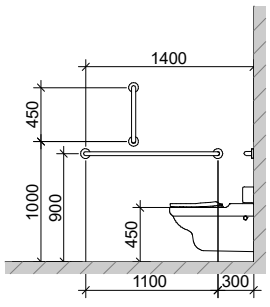

T-ფორმის მოსატრიალებელი სივრცე ვარიანტი 3

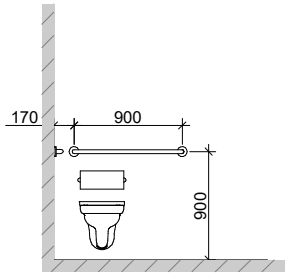

თავისუფალი სივრცე კართან მანევრირებისთვის

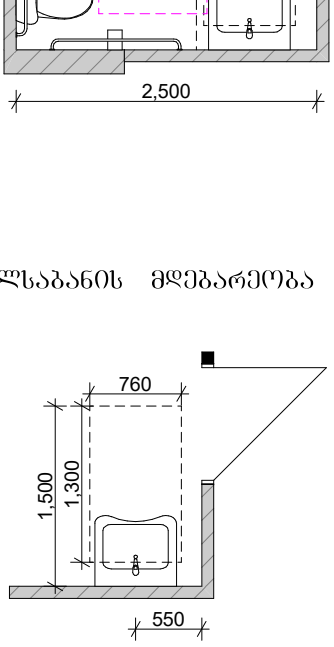

ხელსაბანის მდებარეობა



თავისუფალი სივრცე წეხის ფალანგისთვის

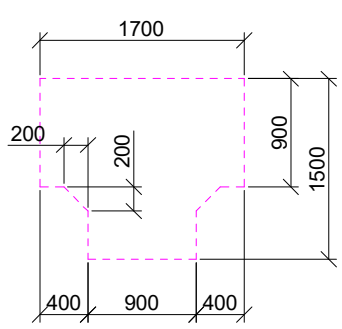

T-ფორმის მოსატრიალებელი სივრცე ვარიანტი 3

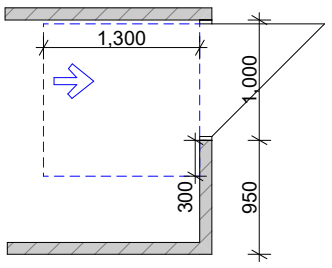

თავისუფალი სივრცე კართან მანევრირებისთვის

მისაწვდომი სველაგუხი

მისაწვდომი სველაგუხი

მოსატრიალებელი სივრცეები

ვარიანტი 3

კარის წინ თავისუფალი სივრცე

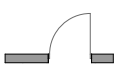

თავისუფალი სივრცე კართან მანევრირებისათვის ანკუმიანი კარი
წინიდან მისაწვდომი - გამოწევით გაღება

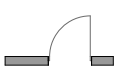

თავისუფალი სივრცე კართან მანევრირებისათვის ანკუმიანი კარი
წინიდან მისაწვდომი - მოწოლით გაღება

1. ნახაზი მომზადებული მისაწვდომობის სტანდარტების მიხედვით.

2. ზომები მოცემულია მილიმეტრებში.

3. იატაკის ზედაპირები მოეწყობა ისე, რომ იქნება მდგრადი, მყარი და არასრიალა.

4. განათების სამართავები ელექტრო გამანაწილებლები ელექტრო ჩამრთველები და დენსართები ტემპერატურის მარეგულირებლები მოწყობილობების სამართავები წყალსადენი სისტემის მოწყობილობების მარეგულირებლები და დამცავი და ორმხრივი საკომუნიკაციო სისტემების სამართავები "ა" ტიპის ერთეულში მოეწყობა სტანდარტის 309-ე ქვეთავის შესაბამისად.

5. სინათლის ჩამრთველები ელექტრო ჩამრთველები დენსართები ტემპერატურის მარეგულირებლები ელექტრო გამანაწილებლები და უსაფრთხოების ან მიღასაკომუნიკაციო სისტემების სამართავები "ბ" ტიპის ერთეულებში მოეწყობა სტანდარტის 309.2 და 1104.1.1 ქვეთავების მიხედვით.

მრავალფუნქციური საცხოვრებელი კომპლექსი

თბილისი
ღიღომი
ს.კ. 01.72.14.009.672

კ. მოდრეკილაძე

ლ. ცომაია

A2

1:200

თბილისი 2022 წ.

ტიპიური ფორმატის ტუალეტის ოთახების განლაგების ვარიანტები

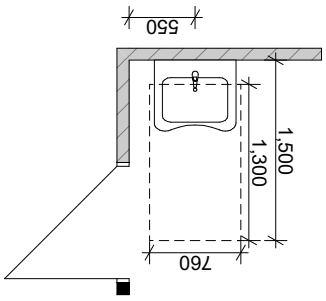

ტიპიური ტუალეტის ფრენებიანი ვარიანტი

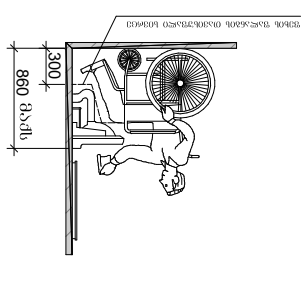

ტიპიური ტუალეტის ფრენების ვარიანტი

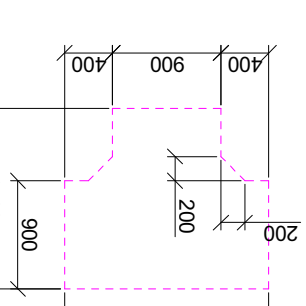

T-ფორმის ტიპიური ტუალეტის ოთახის სქემა 3

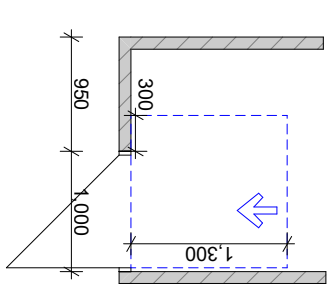

ტიპიური ტუალეტის ოთახის სქემა

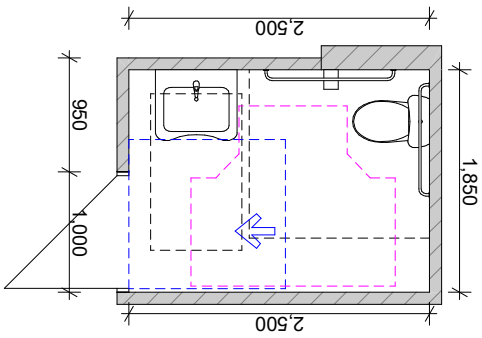

ტიპიური ტუალეტის ფრენებიანი ვარიანტი

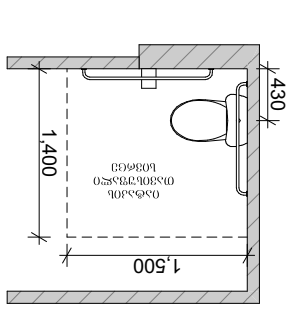

ტიპიური ტუალეტის ფრენების ვარიანტი

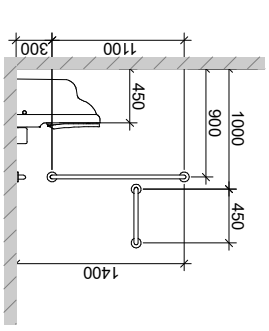

T-ფორმის ტიპიური ტუალეტის ოთახის სქემა 3

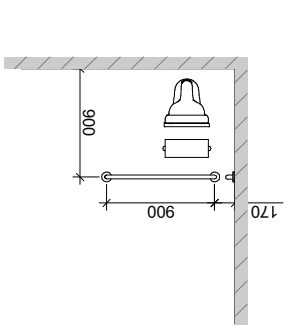

ტიპიური ტუალეტის ფრენებიანი ვარიანტი

ტიპიური ტუალეტის ფრენების ვარიანტი

ტიპიური ტუალეტის ფრენების ვარიანტი

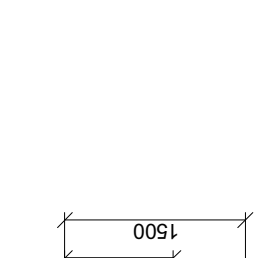

T-ფორმის ტიპიური ტუალეტის ოთახის სქემა 3

ტიპიური ტუალეტის ფრენების ვარიანტი

ტიპიური ტუალეტის ფრენების ვარიანტი

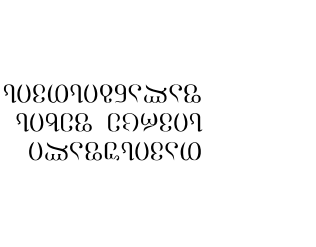

ტიპიური ტუალეტის ფრენებიანი ვარიანტი

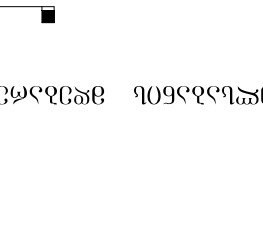

ტიპიური ტუალეტის ფრენებიანი ვარიანტი

ობიექტი	
ეტაპი	
ს.კ. 01.72.14.009.672	
ქ. თბილისი	
ცვლილების ნომერი	
ფურცლის დასახელება	ტიპიური ტუალეტის ფრენებიანი და ფრენების ვარიანტები
ფურცლის ნომერი	
მასშტაბი	1:200
ფორმატი	A2

1. ნახაზი დამზადებულია ობიექტის ტექნიკური დავალების მიხედვით.

2. ზომები მოცემულია მილიმეტრებში.

3. ტიპიური ტუალეტის ფრენების ვარიანტები, ტიპი A და ტიპი B, ფრენის ტიპის მიხედვით.

4. ტუალეტის ოთახის სქემა ტექნიკური დავალების მიხედვით ან ტუალეტის ოთახის ტიპიური სქემის მიხედვით.

5. ტუალეტის ოთახის სქემაზე ნაჩვენებია ფრენების ადგილმდებარეობა და ტუალეტის ფრენების ტიპი.

ტიპიური ტუალეტის ფრენებიანი და ფრენების ვარიანტები

ტიპიური ტუალეტის ფრენების ვარიანტი

ტიპიური ტუალეტის ფრენების ვარიანტი

ტიპიური ტუალეტის ოთახის სქემა

T-ფორმის ტიპიური ტუალეტის ოთახის სქემა 3

ტიპიური ტუალეტის ფრენების ვარიანტი

ტიპიური ტუალეტის ოთახის სქემა

T-ფორმის ტიპიური ტუალეტის ოთახის სქემა 3

ტიპიური ტუალეტის ფრენების ვარიანტი

ტიპიური ტუალეტის ოთახის სქემა

T-ფორმის ტიპიური ტუალეტის ოთახის სქემა 3

ტიპიური ტუალეტის ფრენების ვარიანტი

ავტორის უფლებები დაცულია. ნებისმიერი ასლის გადაღება, გავრცელება ან გამოყენება ავტორის წერილობითი ნებართვის გარეშე აკრძალულია.

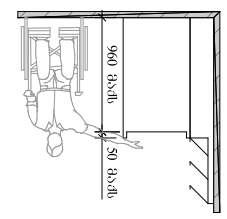

მაღალსართულიანი შენობის

ტ-ვ(ო)ბი

ვერტიკალური გადაადგილების საშუალებით

შენობის 3

ტ-ვ(ო)ბი

ვერტიკალური გადაადგილების საშუალებით

შენობის 3

ტ-ვ(ო)ბი

ვერტიკალური გადაადგილების საშუალებით

შენობის 3

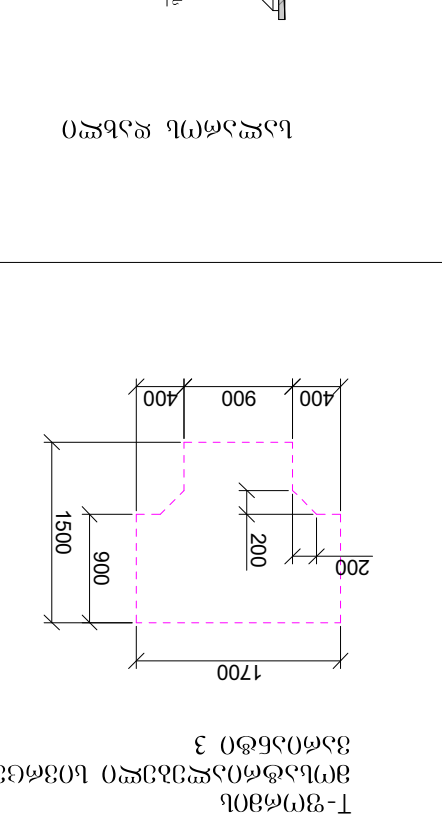

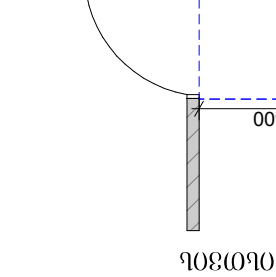

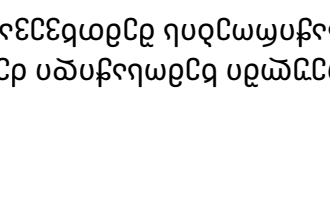

ტ-ვ(ო)ბი

ვერტიკალური გადაადგილების საშუალებით

შენობის 3



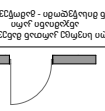

1. საბაზო მიმდინარე ინფორმაციის ნაწილი მოიცავს ტექნიკურ ნაწილს.

2. ზომები მოცემულია მილიმეტრებში, თუ სხვა რამ არ არის მითითებული.

3. ინფორმაციის ნაწილი, რომელიც ეხება ტექნიკურ ნაწილს, ასევე ინფორმაციის ნაწილი, რომელიც ეხება ტექნიკურ ნაწილს, ასევე ინფორმაციის ნაწილი, რომელიც ეხება ტექნიკურ ნაწილს.

4. ამ ნაწილში მოცემულია ინფორმაცია ტექნიკური ნაწილის შესახებ, რომელიც ეხება ტექნიკურ ნაწილს, ასევე ინფორმაციის ნაწილი, რომელიც ეხება ტექნიკურ ნაწილს.

2

5. ამ ნაწილში მოცემულია ინფორმაცია ტექნიკური ნაწილის შესახებ, რომელიც ეხება ტექნიკურ ნაწილს, ასევე ინფორმაციის ნაწილი, რომელიც ეხება ტექნიკურ ნაწილს. ნაწილი 309-ე მუხლის მე-2 პუნქტის „ა“ ქვეპუნქტის შესაბამისად.

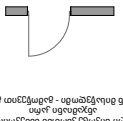

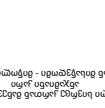

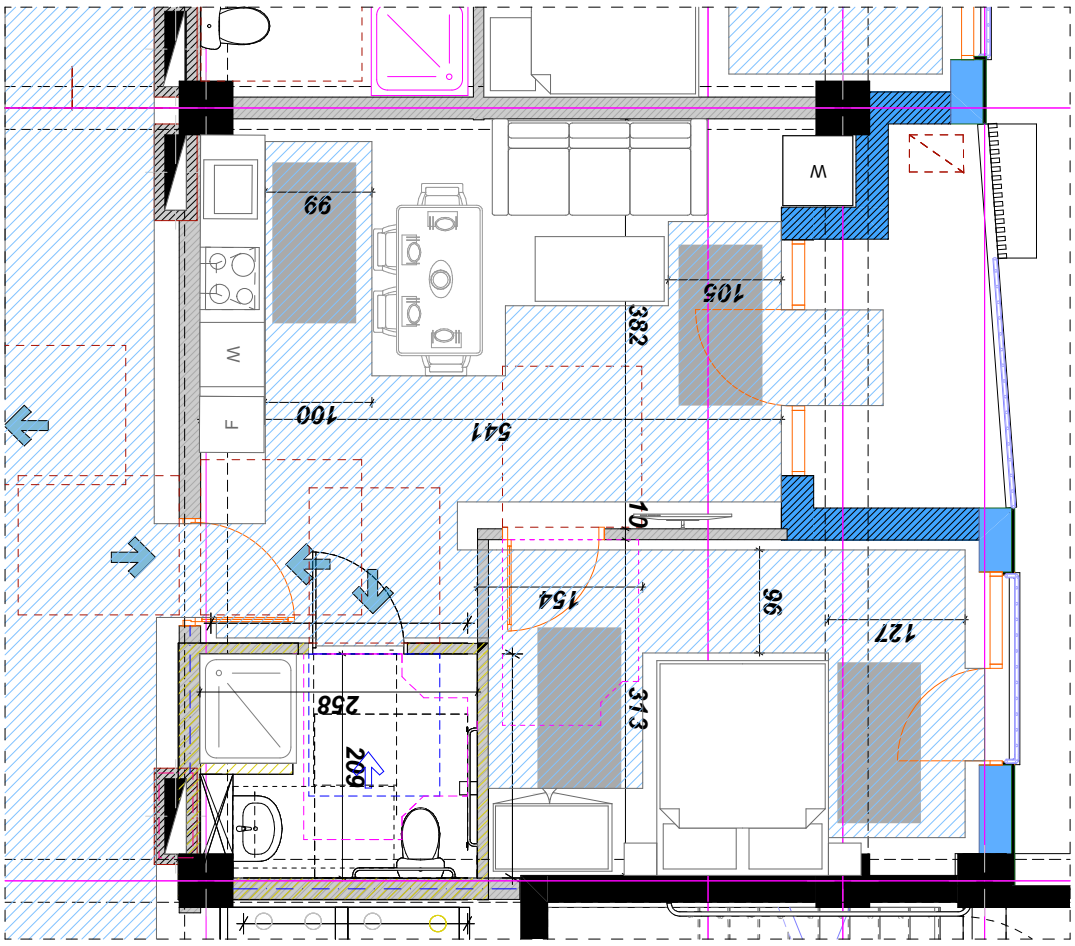

,,Ն՝ ՕՈՅՈՒ ՅՈԵՆ №39

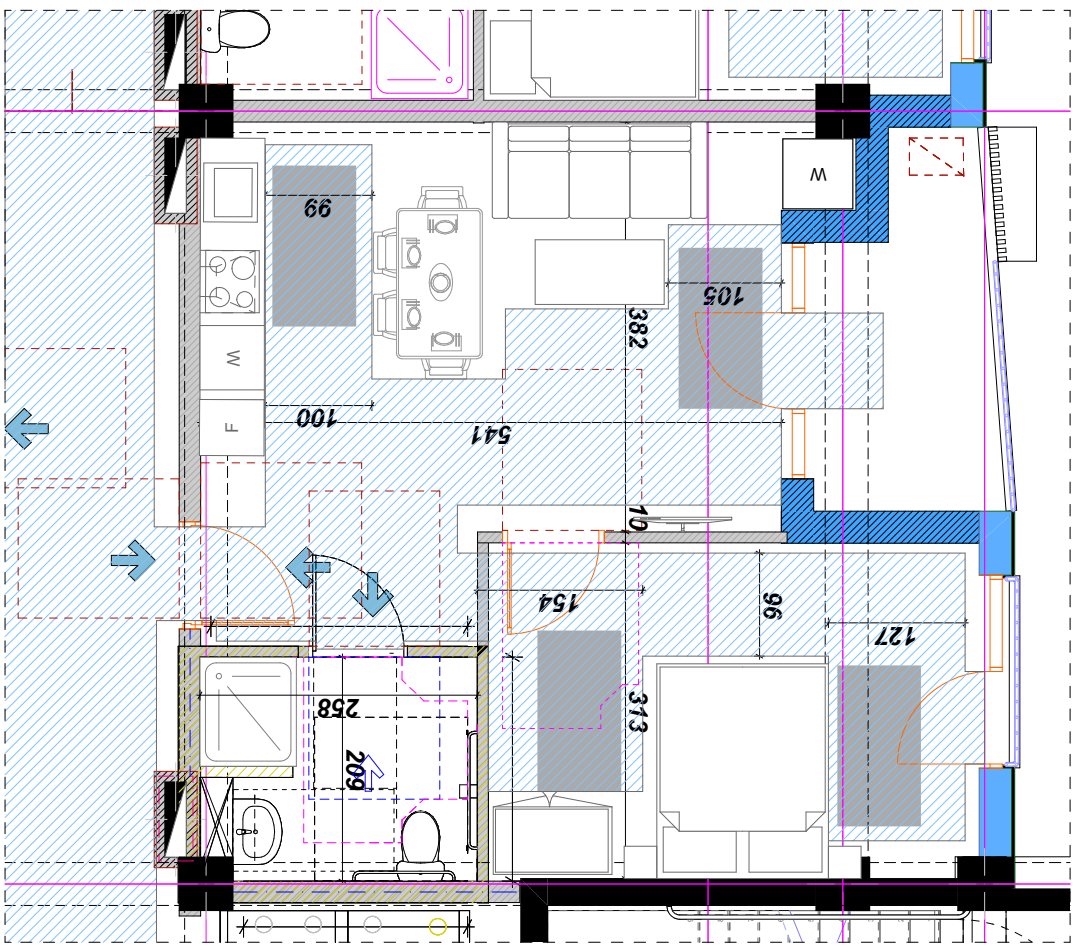

,,Ն՝ ՕՈՅՈՒ ՅՈԵՆ №18

1. Ձևերը թույլատրվում են միայն նշված չափսերով:	
2. Նշված չափերը պահպանել շինարարության ընթացքում:	
3. Ներկել, ներկը ընտրել գունային նմուշներից:	
4. Ներկելուց առաջ պատերը հարթեցնել և ամրացնել: Ներկելուց հետո պատերի մակերեսները պետք է լինեն հարթ և միատեսակ:	
5. Ներկերը պետք է համապատասխանեն ներկվող մակերեսների տեսակին: Ներկերի ընտրությունը կատարել ըստ ներկվող մակերեսների տեսակների:	
Ներկում. Ներկ	
Ներկման տեսակ	
Ներկման նյութ	
Ներկման նյութ	
Ներկման տեսակ	
Ներկման նյութ	
Ներկման տեսակ	
Ներկման նյութ	
Ներկման տեսակ



Лицензиат
Договор

Лицензиар
Договор

Знак E17 «Направление движения по полосе»

Лист 3 Листов

Технические требования и характеристики

1. Знак должен соответствовать требованиям ГОСТ Р 52290-2004.
2. Материал основания: алюминиевый сплав АМг2Н2 толщиной 2 мм.
3. Световозвращающее покрытие: пленка типа Б, коэффициент световозвращения не менее 250 кд/лк/м².
4. Размеры знака: 700×700 мм (стандартный типоразмер).
5. Крепление: четыре заклепки диаметром 4 мм с шагом не более 300 мм.
6. Допустимое отклонение размеров ±2 мм.
7. Срок службы не менее 10 лет при соблюдении условий эксплуатации.
8. Маркировка: на обратной стороне знака должны быть нанесены товарный знак изготовителя и дата выпуска.



Лицензиат
Договор

Лицензиар
Договор

Знак E17 «Направление движения по полосе»

Лист 3 Листов

Технические требования и характеристики

1. Знак должен соответствовать требованиям ГОСТ Р 52290-2004.
2. Материал основания: алюминиевый сплав АМг2Н2 толщиной 2 мм.
3. Световозвращающее покрытие: пленка типа Б, коэффициент световозвращения не менее 250 кд/лк/м².
4. Размеры знака: 700×700 мм (стандартный типоразмер).
5. Крепление: четыре заклепки диаметром 4 мм с шагом не более 300 мм.
6. Допустимое отклонение размеров ±2 мм.
7. Срок службы не менее 10 лет при соблюдении условий эксплуатации.
8. Маркировка: на обратной стороне знака должны быть нанесены товарный знак изготовителя и дата выпуска.

Изм.	Кол.уч.	Лист	№ док.
Разраб.			
Пров.			
Н. контр.			
Утв.			

Стадия	Лист	Листов
Р	1	1

ООО «Дорожный Сервис»

Инв. № подл.	
Подпись и дата	
Взам. инв. №	
Инв. № дубл.	
Подпись и дата	

Формат	А2
Масштаб	1:200
	Копировал

Дата выпуска: 2022 г.

Лицензиат
Договор

Лицензиар
Договор

Знак E17 «Направление движения по полосе»

Лист 3 Листов

Технические требования и характеристики

1. Знак должен соответствовать требованиям ГОСТ Р 52290-2004.
2. Материал основания: алюминиевый сплав АМг2Н2 толщиной 2 мм.
3. Световозвращающее покрытие: пленка типа Б, коэффициент световозвращения не менее 250 кд/лк/м².
4. Размеры знака: 700×700 мм (стандартный типоразмер).
5. Крепление: четыре заклепки диаметром 4 мм с шагом не более 300 мм.
6. Допустимое отклонение размеров ±2 мм.
7. Срок службы не менее 10 лет при соблюдении условий эксплуатации.
8. Маркировка: на обратной стороне знака должны быть нанесены товарный знак изготовителя и дата выпуска.

Изм.	Кол.уч.	Лист	№ док.
Разраб.			
Пров.			
Н. контр.			
Утв.			

Стадия	Лист	Листов
Р	1	1

ООО «Дорожный Сервис»

Инв. № подл.	
Подпись и дата	
Взам. инв. №	
Инв. № дубл.	
Подпись и дата	

Формат	А2
Масштаб	1:200
	Копировал

Дата выпуска: 2022 г.

ნიშანი პიქტოგრამებით, ამობურცული ნიშნებით და ბრაილით
განთავსდება
მისაწვდომ ტუალეტებთან ჯარის მოსამიჯნავედ

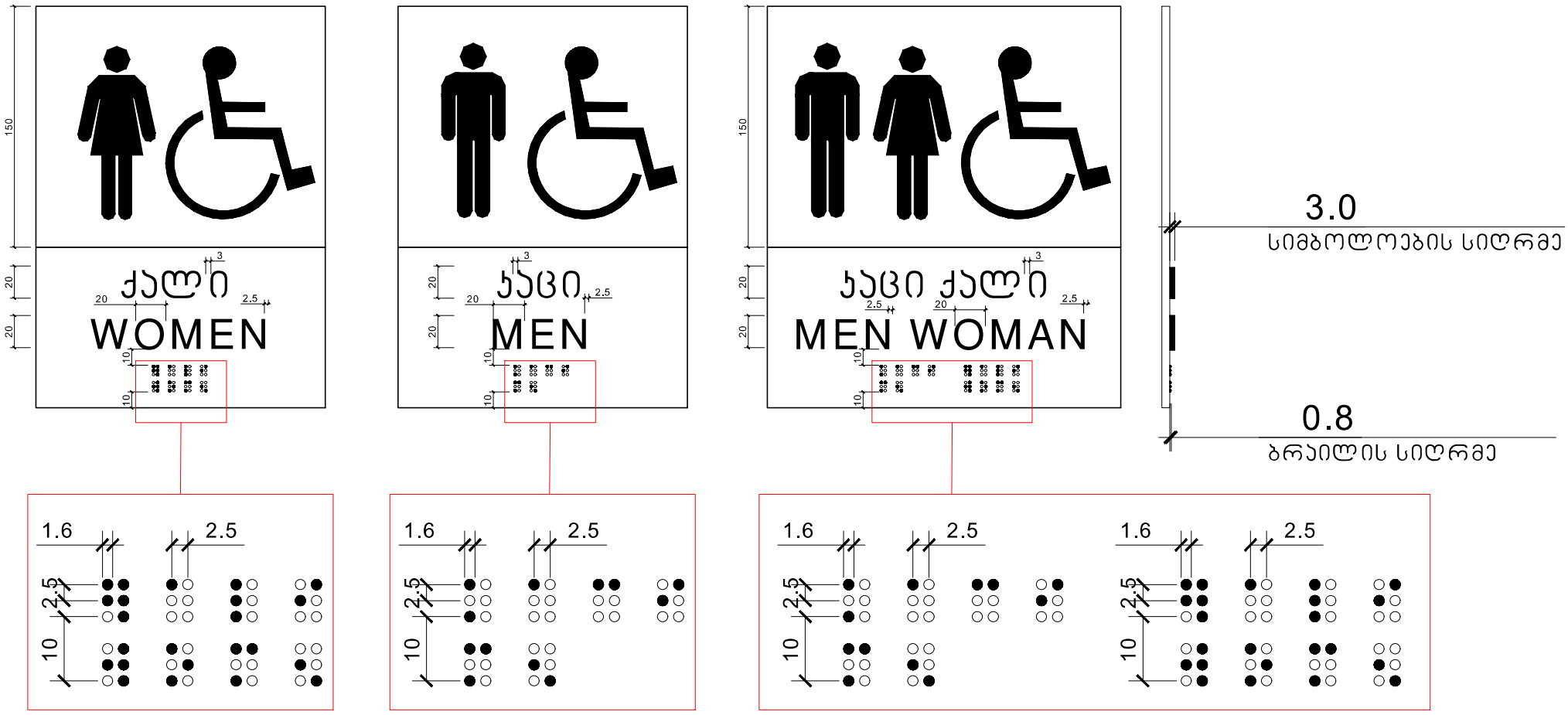

მრავალფუნქციური
საცხოვრებელი
კომპლექსი

თბილისი
ღიღომი
ს.კ. 01.72.14.009.672

კ. მოდრეკილაძე

ლ. ცომაია

მისაწვდომი
სვლაგეზი

მისაწვდომი
სვლაგეზი

მოსატრიალებელი სივრცეები

ვარიანტი 3

კარის წინ თავისუფალი სივრცე

თავისუფალი სივრცე კართან მანევრირებისათვის
ანკამიანი კარი
წინიდან მისაწვდომი - გამოწვევით გაღება

თავისუფალი სივრცე კართან მანევრირებისათვის
ანკამიანი კარი
წინიდან მისაწვდომი - მიწოლით გაღება

1. ნახაზი მომზადებული მისაწვდომობის სტანდარტების მიხედვით.

2. ზომები მოცემულია მილიმეტრებში.

3. იატაკის ზედაპირები მოეწყობა ისე, რომ იქნება მდგრადი, მყარი და არასრიალა.

4. განათების სამართავები ელექტრო გამანაწილებლები ელექტრო ჩამრთველები და დენსართები ტემპერატურის მარეგულირებლები მოწყობილობების სამართავები წყალსადენი სისტემის მოწყობილობების მარეგულირებლები და დამცავი და ორმხრივი საკომუნიკაციო სისტემების სამართავები "ა" ტიპის ერთეულში მოეწყობა სტანდარტის 309-ე ქვეთავის შესაბამისად.

5. სინათლის ჩამრთველები ელექტრო ჩამრთველები დენსართები ტემპერატურის მარეგულირებლები ელექტრო გამანაწილებლები და უსაფრთხოების ან მიდასაკომუნიკაციო სისტემების სამართავები "ბ" ტიპის ერთეულებში მოეწყობა სტანდარტის 309.2 და 1104.1.1 ქვეთავების მიხედვით.

A2

1:200

თბილისი 2022 წ.

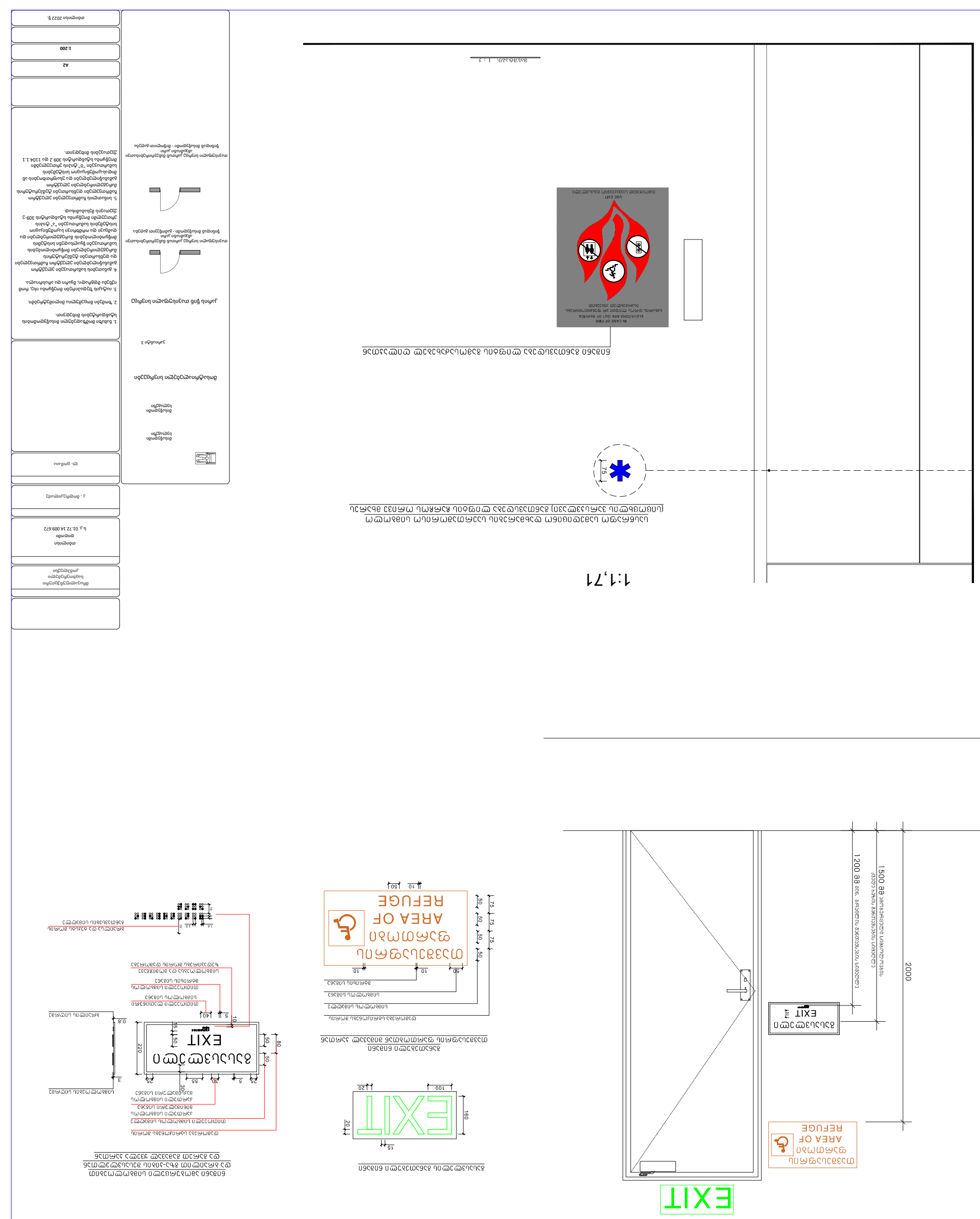
1:1,71
1200 მმ ფიზიკური ბარიერის არარსებობის შემთხვევაში
1500 მმ
2000
EXIT
EXIT
IN CASE OF FIRE
ELEVATORS ARE OUT OF SERVICE
USE EXIT
AREA OF
REFUGE
EXIT
EXIT
EXIT
EXIT
1:5

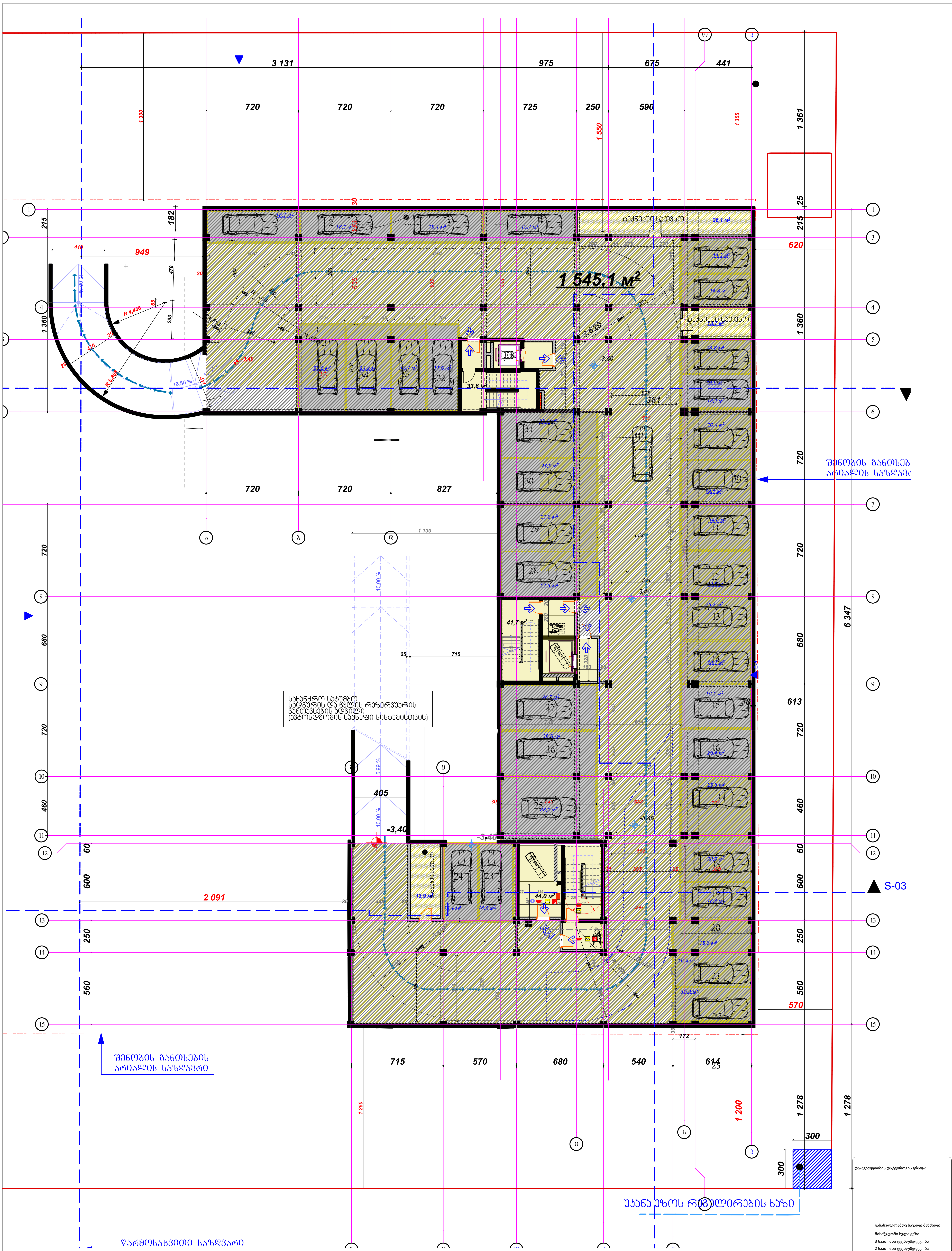

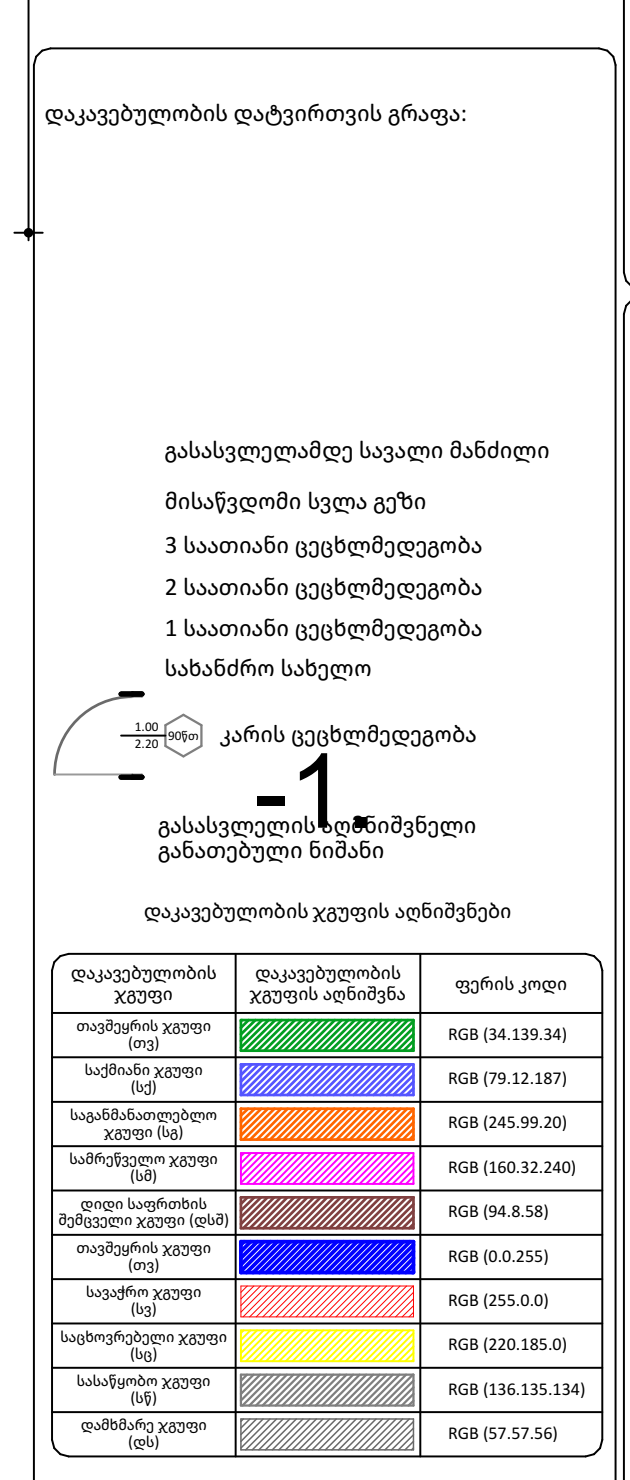

-1 სართულის გეგმა

1:200

მრავალფუნქციური საცხოვრებელი კომპლექსი

თბილისი
დიღომი
ს.კ.01.72.14.009.672

კ,მოდრეკილაძე

ლ. ცომაია

1. ნახაზი მომზადებული მისაწვდომობის სტანდარტების მიხედვით.

2. ზომები მოცემულია მილიმეტრებში.

3. კონსტრუქციული პროექტის დამუშავებისას დაცული იქნას I-A კონსტრუქციის ტიპის მოთხოვნები.

4. ხანძარსაწინააღმდეგო დაცვის სისტემების საინჟინრო დოკუმენტაცია დამუშავდეს 28.01.16 წ. #41 დადგენილების შესაბამისად.

A2 2

1:200

თბილისი 2022 წ.

I სართულის გეგმა

1:200

მრავალფუნქციური საცხოვრებელი კომპლექსი	
თბილისი ვეძისუბნის ს.კ.01.72.14.009.672	
კ.მოდრეკილაძე	
ლ. ცომაია	
A2 2	
1:200	
თბილისი 2022 წ.	

1. ნახაზი მომზადებული მისაწვდომობის სტანდარტების მიხედვით.
2. ზომები მოცემულია მილიმეტრებში.
3. კონსტრუქციული პროექტის დამუშავებისას დაცული იქნას I-A კონსტრუქციის ტიპის მოთხოვნები.
4. ხანძარსაწინააღმდეგო დაცვის სისტემების საინჟინრო დოკუმენტაცია დამუშავდეს 28.01.16 წ. #41 დადგენილების შესაბამისად.

დაკავებულობის დატვირთვის გრაფა:

გასასვლელამდე სავალი მანძილი
მისაწვდომი სვლა გეზი
3 საათიანი ცეცხლმედეგობა
2 საათიანი ცეცხლმედეგობა
1 საათიანი ცეცხლმედეგობა
სახანძრო სახელო
კარის ცეცხლმედეგობა
გასასვლელის აღმნიშვნელი განათებული ნიშანი

დაკავებულობის ჯგუფის აღნიშნები

დაკავებულობის ჯგუფი	დაკავებულობის ჯგუფის აღნიშნება	ფერის კოდი
თაუნჰაუსის ჯგუფი (თე)		RGB (34.139.34)
საცხოვრებელი ჯგუფი (ბ1)		RGB (79.12.187)
საგანმანათლებლო ჯგუფი (ბ4)		RGB (245.99.20)
სამრეწველო ჯგუფი (ნმ)		RGB (160.32.240)
დიდი საფრთხის შემცველი ჯგუფი (ფხმ)		RGB (94.8.58)
თაუნჰაუსის ჯგუფი (თე)		RGB (0.0.255)
საავარიო ჯგუფი (ნ4)		RGB (255.0.0)
საცხოვრებელი ჯგუფი (ნ1)		RGB (220.185.0)
სასაწყობო ჯგუფი (ნწ)		RGB (136.135.134)
დაზღვარე ჯგუფი (ფნ)		RGB (57.57.56)

Планировка этажа II

Восточный фасад

Восточный фасад

Восточный фасад

Восточный фасад

S-02

S-02

S-03

Экспликация помещений

№	Наименование	Площадь, м²
1	Жилая комната	13,12
2	Жилая комната	12,79
3	Жилая комната	12,79
4	Жилая комната	13,12
5	Жилая комната	12,79
6	Жилая комната	12,79
7	Жилая комната	13,12
8	Жилая комната	12,79
9	Жилая комната	12,79
10	Жилая комната	13,12
11	Жилая комната	12,79
12	Жилая комната	12,79
13	Жилая комната	13,12
14	Жилая комната	12,79
15	Жилая комната	12,79
16	Жилая комната	13,12
17	Жилая комната	12,79
18	Жилая комната	12,79
19	Жилая комната	13,12
20	Жилая комната	12,79
21	Жилая комната	12,79

Ведомость ссылочных и прилагаемых документов

Обозначение	Наименование	Примечание
	Ссылочные документы	
	Прилагаемые документы	

Общие данные

1. Высоты этажей приняты от уровня чистого пола до уровня чистого пола вышележащего этажа.
2. Толщина стен и перегородок указана в проектных размерах.
3. Все размеры даны в миллиметрах, если не указано иное.
4. Высота помещений принята согласно СП 54.13330.2016, п. 6.6.

Условные обозначения

Граница земельного участка

Линия отмостки

Граница здания

Ось несущей стены

Ось перегородки

Дверной проём

Оконный проём

Балконный блок

Лестница

Пандус

Мусоропровод

Вентиляционный канал

Пожарный гидрант

Направление уклона кровли

Примечания

1. Все размеры даны в миллиметрах, если не указано иное.
2. Отметки даны в метрах относительно условного нуля.
3. Привязка осей — к внутренним граням несущих стен.
4. Высота помещений принята согласно СП 54.13330.2016, п. 6.6.

Спецификация элементов

Поз.	Наименование	Кол.	Примечание
1	Плита перекрытия ПК 60.15	12	
2	Плита перекрытия ПК 60.12	8	
3	Перемычка ПР 12-37	24	
4	Перемычка ПР 14-37	16	
5	Лестничный марш ЛМ 28.12.15	4	
6	Лестничная площадка ЛП 28.15	4	
7	Вентблок ВБ 1-30	6	
8	Вентблок ВБ 2-30	4	
9	Плита балконная ПБ 60.10	6	
10	Плита балконная ПБ 60.12	4	

Ведомость отделки помещений

№	Наименование	Пол	Стены	Потолок
1	Жилая комната	Ламинат	Обои	Побелка
2	Жилая комната	Ламинат	Обои	Побелка
3	Жилая комната	Ламинат	Обои	Побелка
4	Жилая комната	Ламинат	Обои	Побелка
5	Жилая комната	Ламинат	Обои	Побелка
6	Жилая комната	Ламинат	Обои	Побелка
7	Жилая комната	Ламинат	Обои	Побелка
8	Жилая комната	Ламинат	Обои	Побелка
9	Жилая комната	Ламинат	Обои	Побелка
10	Жилая комната	Ламинат	Обои	Побелка
11	Жилая комната	Ламинат	Обои	Побелка
12	Жилая комната	Ламинат	Обои	Побелка
13	Жилая комната	Ламинат	Обои	Побелка
14	Жилая комната	Ламинат	Обои	Побелка
15	Жилая комната	Ламинат	Обои	Побелка
16	Жилая комната	Ламинат	Обои	Побелка
17	Жилая комната	Ламинат	Обои	Побелка
18	Жилая комната	Ламинат	Обои	Побелка
19	Жилая комната	Ламинат	Обои	Побелка
20	Жилая комната	Ламинат	Обои	Побелка
21	Жилая комната	Ламинат	Обои	Побелка

Условные обозначения

Обозначение	Наименование	Примечание
	Несущая стена толщиной 300 мм	
	Перегородка толщиной 120 мм	
	Перегородка толщиной 80 мм	
	Оконный проём	
	Дверной проём	
	Балконный блок	
	Лестница	
	Вентиляционный канал	
	Мусоропровод	
	Пожарный гидрант	
	Граница земельного участка	

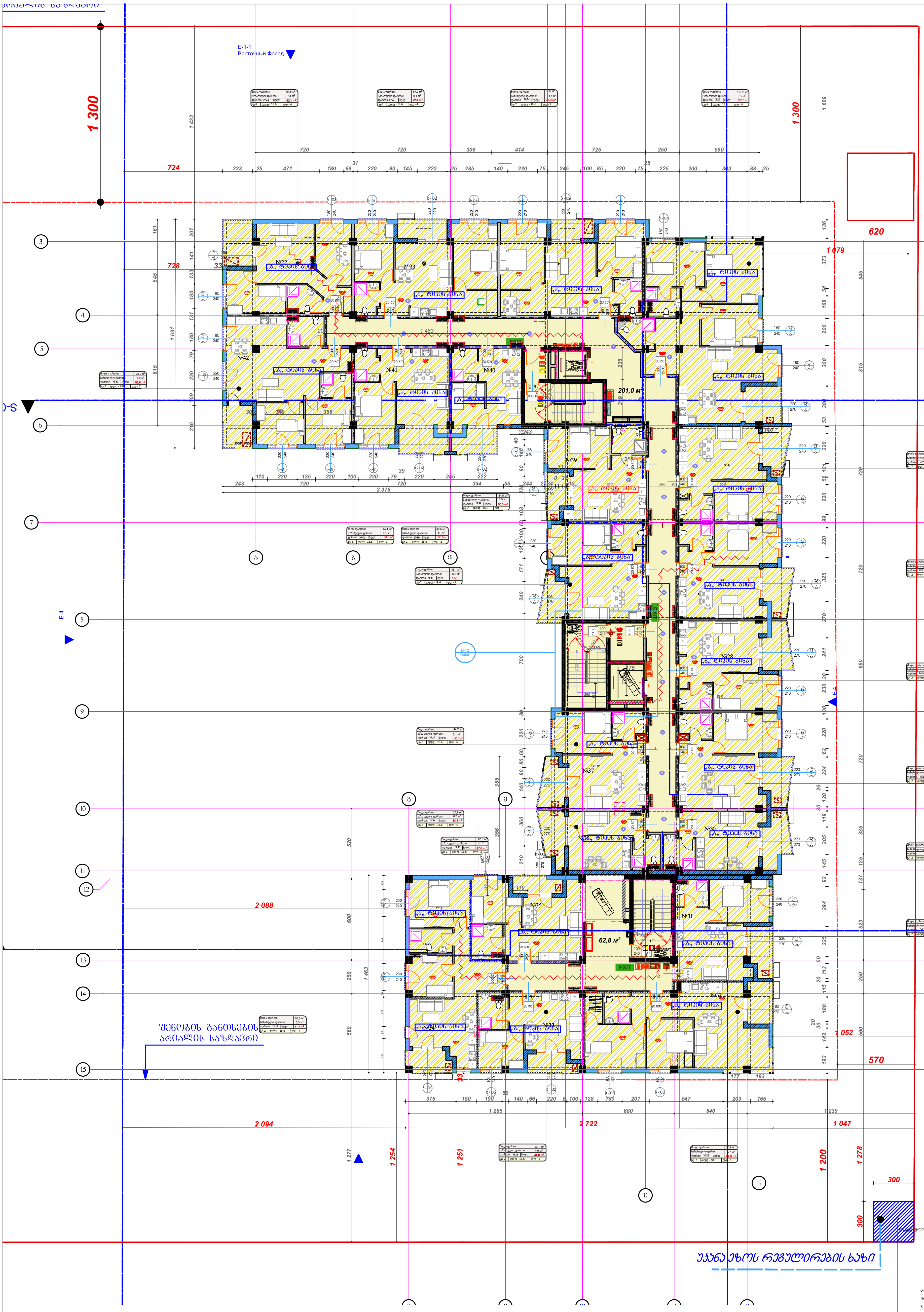

დაკავებულობის დატვირთვის გრაფა:

გასასვლელამდე სავალი მანძილი
მისაწვდომი სვლა გეზი
3 საათიანი ცეცხლმედეგობა
2 საათიანი ცეცხლმედეგობა
1 საათიანი ცეცხლმედეგობა
სახანძრო სახელო
კარის ცეცხლმედეგობა
გასასვლელის აღმნიშვნელი განათებული ნიშანი

დაკავებულობის ჯგუფის აღნიშვნები

დაკავებულობის ჯგუფი	დაკავებულობის ჯგუფის აღნიშვნა	ფერის კოდი
თავშეყრის ჯგუფი (თვ)		RGB (34.139.34)
საქმიანი ჯგუფი (სქ)		RGB (79.12.187)
საგანმანათლებლო ჯგუფი (სგ)		RGB (245.99.20)
სამრეწველო ჯგუფი (სმ)		RGB (160.32.240)
ოდიდი საფრთხის შემცველი ჯგუფი (დსშ)		RGB (94.8.58)
თავშეყრის ჯგუფი (თვ)		RGB (0.0.255)
სავაჭრო ჯგუფი (სვ)		RGB (255.0.0)
საცხოვრებელი ჯგუფი (სც)		RGB (220.185.0)
სასაწყობო ჯგუფი (სწ)		RGB (136.135.134)
დამხმარე ჯგუფი (დხ)		RGB (57.57.56)

1. ნახაზი მომზადებული მისაწვდომობის სტანდარტების მიხედვით.

2. ზომები მოცემულია მილიმეტრებში.

3. კონსტრუქციული პროექტის დამუშავებისას დაცული იქნას I-A კონსტრუქციის ტიპის მოთხოვნები.

4. ხანძარსაწინააღმდეგო დაცვის სისტემების საინჟინრო დოკუმენტაცია დამუშავდეს 28.01.16 წ. #41 დადგენილების შესაბამისად.

III სართულის გეგმა

მრავალფუნქციური საცხოვრებელი კომპლექსი

თბილისი
დიღომი
ს.კ.01.72.14.009.672

კ.მოდრეკილაძე

ლ. ცომაია

A2 2

1:200

თბილისი 2022 წ.

IV Цокольный этаж

Экспликация помещений

№	Наименование	Площадь, м²
1	Тамбур	3,6
2	Тамбур	3,6
3	Тамбур	3,6
4	Тамбур	3,6
5	Тамбур	3,6
6	Тамбур	3,6
7	Тамбур	3,6
8	Тамбур	3,6
9	Тамбур	3,6
10	Тамбур	3,6
11	Тамбур	3,6
12	Тамбур	3,6
13	Тамбур	3,6
14	Тамбур	3,6
15	Тамбур	3,6
16	Тамбур	3,6
17	Тамбур	3,6
18	Тамбур	3,6
19	Тамбур	3,6
20	Тамбур	3,6
21	Тамбур	3,6
22	Тамбур	3,6
23	Тамбур	3,6
24	Тамбур	3,6
25	Тамбур	3,6
26	Тамбур	3,6
27	Тамбур	3,6
28	Тамбур	3,6
29	Тамбур	3,6
30	Тамбур	3,6
31	Тамбур	3,6
32	Тамбур	3,6
33	Тамбур	3,6
34	Тамбур	3,6
35	Тамбур	3,6
36	Тамбур	3,6
37	Тамбур	3,6
38	Тамбур	3,6
39	Тамбур	3,6
40	Тамбур	3,6
41	Тамбур	3,6
42	Тамбур	3,6
43	Тамбур	3,6
44	Тамбур	3,6
45	Тамбур	3,6
46	Тамбур	3,6
47	Тамбур	3,6
48	Тамбур	3,6
49	Тамбур	3,6
50	Тамбур	3,6
51	Тамбур	3,6
52	Тамбур	3,6
53	Тамбур	3,6
54	Тамбур	3,6
55	Тамбур	3,6
56	Тамбур	3,6
57	Тамбур	3,6
58	Тамбур	3,6
59	Тамбур	3,6
60	Тамбур	3,6
61	Тамбур	3,6
62	Тамбур	3,6
63	Тамбур	3,6

Ведомость отделки помещений

Наименование помещения	Материал, производитель, артикул	Толщина, мм
Тамбур	Керамогранит, Kerama Marazzi, SG-1234	10
Коридор	Керамогранит, Kerama Marazzi, SG-1234	10
Санузел	Керамогранит, Kerama Marazzi, SG-1234	10
Лестничная клетка	Керамогранит, Kerama Marazzi, SG-1234	10
Комната	Керамогранит, Kerama Marazzi, SG-1234	10
Кухня	Керамогранит, Kerama Marazzi, SG-1234	10
Балкон	Керамогранит, Kerama Marazzi, SG-1234	10
Лоджия	Керамогранит, Kerama Marazzi, SG-1234	10
Терраса	Керамогранит, Kerama Marazzi, SG-1234	10
Крыльцо	Керамогранит, Kerama Marazzi, SG-1234	10
Пандус	Керамогранит, Kerama Marazzi, SG-1234	10
Подвал	Керамогранит, Kerama Marazzi, SG-1234	10
Чердак	Керамогранит, Kerama Marazzi, SG-1234	10
Технический этаж	Керамогранит, Kerama Marazzi, SG-1234	10
Гараж	Керамогранит, Kerama Marazzi, SG-1234	10
Мастерская	Керамогранит, Kerama Marazzi, SG-1234	10
Офис	Керамогранит, Kerama Marazzi, SG-1234	10
Магазин	Керамогранит, Kerama Marazzi, SG-1234	10
Кафе	Керамогранит, Kerama Marazzi, SG-1234	10
Ресторан	Керамогранит, Kerama Marazzi, SG-1234	10
Столовая	Керамогранит, Kerama Marazzi, SG-1234	10
Буфет	Керамогранит, Kerama Marazzi, SG-1234	10
Бар	Керамогранит, Kerama Marazzi, SG-1234	10
Клуб	Керамогранит, Kerama Marazzi, SG-1234	10
Библиотека	Керамогранит, Kerama Marazzi, SG-1234	10
Музей	Керамогранит, Kerama Marazzi, SG-1234	10
Выставочный зал	Керамогранит, Kerama Marazzi, SG-1234	10
Галерея	Керамогранит, Kerama Marazzi, SG-1234	10
Театр	Керамогранит, Kerama Marazzi, SG-1234	10
Кинотеатр	Керамогранит, Kerama Marazzi, SG-1234	10
Концертный зал	Керамогранит, Kerama Marazzi, SG-1234	10
Цирк	Керамогранит, Kerama Marazzi, SG-1234	10
Спортивный зал	Керамогранит, Kerama Marazzi, SG-1234	10
Бассейн	Керамогранит, Kerama Marazzi, SG-1234	10
Сауна	Керамогранит, Kerama Marazzi, SG-1234	10
Баня	Керамогранит, Kerama Marazzi, SG-1234	10
Прачечная	Керамогранит, Kerama Marazzi, SG-1234	10
Химчистка	Керамогранит, Kerama Marazzi, SG-1234	10
Ателье	Керамогранит, Kerama Marazzi, SG-1234	10
Парикмахерская	Керамогранит, Kerama Marazzi, SG-1234	10
Салон красоты	Керамогранит, Kerama Marazzi, SG-1234	10
Косметический кабинет	Керамогранит, Kerama Marazzi, SG-1234	10
Массажный кабинет	Керамогранит, Kerama Marazzi, SG-1234	10
Солярий	Керамогранит, Kerama Marazzi, SG-1234	10
Тренажерный зал	Керамогранит, Kerama Marazzi, SG-1234	10
Фитнес-центр	Керамогранит, Kerama Marazzi, SG-1234	10
Аэробика	Керамогранит, Kerama Marazzi, SG-1234	10
Йога	Керамогранит, Kerama Marazzi, SG-1234	10
Пилатес	Керамогранит, Kerama Marazzi, SG-1234	10
Танцевальный зал	Керамогранит, Kerama Marazzi, SG-1234	10
Балетный зал	Керамогранит, Kerama Marazzi, SG-1234	10
Репетиционный зал	Керамогранит, Kerama Marazzi, SG-1234	10
Студия звукозаписи	Керамогранит, Kerama Marazzi, SG-1234	10
Аппаратная	Керамогранит, Kerama Marazzi, SG-1234	10
Монтажная	Керамогранит, Kerama Marazzi, SG-1234	10
Операторская	Керамогранит, Kerama Marazzi, SG-1234	10
Режиссерская	Керамогранит, Kerama Marazzi, SG-1234	10
Гримерная	Керамогранит, Kerama Marazzi, SG-1234	10
Костюмерная	Керамогранит, Kerama Marazzi, SG-1234	10
Реквизиторская	Керамогранит, Kerama Marazzi, SG-1234	10
Декорационная	Керамогранит, Kerama Marazzi, SG-1234	10
Склад декораций	Керамогранит, Kerama Marazzi, SG-1234	10
Склад реквизита	Керамогранит, Kerama Marazzi, SG-1234	10
Склад костюмов	Керамогранит, Kerama Marazzi, SG-1234	10
Склад обуви	Керамогранит, Kerama Marazzi, SG-1234	10
Склад головных уборов	Керамогранит, Kerama Marazzi, SG-1234	10
Склад аксессуаров	Керамогранит, Kerama Marazzi, SG-1234	10
Склад ювелирных изделий	Керамогранит, Kerama Marazzi, SG-1234	10
Склад часов	Керамогранит, Kerama Marazzi, SG-1234	10
Склад очков	Керамогранит, Kerama Marazzi, SG-1234	10
Склад сумок	Керамогранит, Kerama Marazzi, SG-1234	10
Склад зонтов	Керамогранит, Kerama Marazzi, SG-1234	10
Склад перчаток	Керамогранит, Kerama Marazzi, SG-1234	10
Склад шарфов	Керамогранит, Kerama Marazzi, SG-1234	10
Склад галстуков	Керамогранит, Kerama Marazzi, SG-1234	10
Склад ремней	Керамогранит, Kerama Marazzi, SG-1234	10
Склад поясов	Керамогранит, Kerama Marazzi, SG-1234	10
Склад подтяжек	Керамогранит, Kerama Marazzi, SG-1234	10
Склад носков	Керамогранит, Kerama Marazzi, SG-1234	10
Склад белья	Керамогранит, Kerama Marazzi, SG-1234	10
Склад купальников	Керамогранит, Kerama Marazzi, SG-1234	10
Склад пляжных принадлежностей	Керамогранит, Kerama Marazzi, SG-1234	10
Склад спортивной одежды	Керамогранит, Kerama Marazzi, SG-1234	10
Склад спортивной обуви	Керамогранит, Kerama Marazzi, SG-1234	10
Склад спортивного инвентаря	Керамогранит, Kerama Marazzi, SG-1234	10
Склад спортивного оборудования	Керамогранит, Kerama Marazzi, SG-1234	10
Склад спортивных снарядов	Керамогранит, Kerama Marazzi, SG-1234	10
Склад спортивных тренажеров	Керамогранит, Kerama Marazzi, SG-1234	10
Склад спортивных матов	Керамогранит, Kerama Marazzi, SG-1234	10
Склад спортивных мячей	Керамогранит, Kerama Marazzi, SG-1234	10
Склад спортивных ракеток	Керамогранит, Kerama Marazzi, SG-1234	10
Склад спортивных клюшек	Керамогранит, Kerama Marazzi, SG-1234	10
Склад спортивных шайб	Керамогранит, Kerama Marazzi, SG-1234	10
Склад спортивных коньков	Керамогранит, Kerama Marazzi, SG-1234	10
Склад спортивных лыж	Керамогранит, Kerama Marazzi, SG-1234	10
Склад спортивных палок	Керамогранит, Kerama Marazzi, SG-1234	10
Склад спортивных креплений	Керамогранит, Kerama Marazzi, SG-1234	10
Склад спортивных ботинок	Керамогранит, Kerama Marazzi, SG-1234	10
Склад спортивных перчаток	Керамогранит, Kerama Marazzi, SG-1234	10
Склад спортивных шлемов	Керамогранит, Kerama Marazzi, SG-1234	10
Склад спортивных защитных средств	Керамогранит, Kerama Marazzi, SG-1234	10
Склад спортивных аптечек	Керамогранит, Kerama Marazzi, SG-1234	10
Склад спортивных медикаментов	Керамогранит, Kerama Marazzi, SG-1234	10
Склад спортивных бинтов	Керамогранит, Kerama Marazzi, SG-1234	10
Склад спортивных пластырей	Керамогранит, Kerama Marazzi, SG-1234	10
Склад спортивных ватных дисков	Керамогранит, Kerama Marazzi, SG-1234	10
Склад спортивных ватных палочек	Керамогранит, Kerama Marazzi, SG-1234	10
Склад спортивных салфеток	Керамогранит, Kerama Marazzi, SG-1234	10
Склад спортивных полотенец	Керамогранит, Kerama Marazzi, SG-1234	10
Склад спортивных халатов	Керамогранит, Kerama Marazzi, SG-1234	10
Склад спортивных тапочек	Керамогранит, Kerama Marazzi, SG-1234	10
Склад спортивных сланцев	Керамогранит, Kerama Marazzi, SG-1234	10
Склад спортивных шлепанцев	Керамогранит, Kerama Marazzi, SG-1234	10
Склад спортивных резиновых ковриков	Керамогранит, Kerama Marazzi, SG-1234	10
Склад спортивных ковровых дорожек	Керамогранит, Kerama Marazzi, SG-1234	10
Склад спортивных напольных покрытий	Керамогранит, Kerama Marazzi, SG-1234	10
Склад спортивных настенных покрытий	Керамогранит, Kerama Marazzi, SG-1234	10
Склад спортивных потолочных покрытий	Керамогранит, Kerama Marazzi, SG-1234	10
Склад спортивных дверных покрытий	Керамогранит, Kerama Marazzi, SG-1234	10
Склад спортивных оконных покрытий	Керамогранит, Kerama Marazzi, SG-1234	10
Склад спортивных перегородок	Керамогранит, Kerama Marazzi, SG-1234	10
Склад спортивных ограждений	Керамогранит, Kerama Marazzi, SG-1234	10
Склад спортивных барьеров	Керамогранит, Kerama Marazzi, SG-1234	10
Склад спортивных сеток	Керамогранит, Kerama Marazzi, SG-1234	10
Склад спортивных щитов	Керамогранит, Kerama Marazzi, SG-1234	10
Склад спортивных досок	Керамогранит, Kerama Marazzi, SG-1234	10
Склад спортивных табло	Керамогранит, Kerama Marazzi, SG-1234	10
Склад спортивных часов	Керамогранит, Kerama Marazzi, SG-1234	10
Склад спортивных секундомеров	Керамогранит, Kerama Marazzi, SG-1234	10
Склад спортивных свистков	Керамогранит, Kerama Marazzi, SG-1234	10
Склад спортивных судейских столов	Керамогранит, Kerama Marazzi, SG-1234	10
Склад спортивных судейских стульев	Керамогранит, Kerama Marazzi, SG-1234	10
Склад спортивных судейских кресел	Керамогранит, Kerama Marazzi, SG-1234	10
Склад спортивных судейских скамеек	Керамогранит, Kerama Marazzi, SG-1234	10
Склад спортивных судейских трибун	Керамогранит, Kerama Marazzi, SG-1234	10
Склад спортивных судейских вышек	Керамогранит, Kerama Marazzi, SG-1234	10
Склад спортивных судейских мостиков	Керамогранит, Kerama Marazzi, SG-1234	10
Склад спортивных судейских площадок	Керамогранит, Kerama Marazzi, SG-1234	10
Склад спортивных судейских помостов	Керамогранит, Kerama Marazzi, SG-1234	10
Склад спортивных судейских подиумов	Керамогранит, Kerama Marazzi, SG-1234	10
Склад спортивных судейских эстрад	Керамогранит, Kerama Marazzi, SG-1234	10
Склад спортивных судейских сцен	Керамогранит, Kerama Marazzi, SG-1234	10
Склад спортивных судейских арен	Керамогранит, Kerama Marazzi, SG-1234	10
Склад спортивных судейских манежей	Керамогранит, Kerama Marazzi, SG-1234	10
Склад спортивных судейских ипподромов	Керамогранит, Kerama Marazzi, SG-1234	10
Склад спортивных судейских стадионов	Керамогранит, Kerama Marazzi, SG-1234	10
Склад спортивных судейских велодромов	Керамогранит, Kerama Marazzi, SG-1234	10
Склад спортивных судейских катков	Керамогранит, Kerama Marazzi, SG-1234	10
Склад спортивных судейских бассейнов	Керамогранит, Kerama Marazzi, SG-1234	10
Склад спортивных судейских прудов	Керамогранит, Kerama Marazzi, SG-1234	10
Склад спортивных судейских озер	Керамогранит, Kerama Marazzi, SG-1234	10
Склад спортивных судейских рек	Керамогранит, Kerama Marazzi, SG-1234	10
Склад спортивных судейских каналов	Керамогранит, Kerama Marazzi, SG-1234	10
Склад спортивных судейских водохранилищ	Керамогранит, Kerama Marazzi, SG-1234	10
Склад спортивных судейских плотин	Керамогранит, Kerama Marazzi, SG-1234	10
Склад спортивных судейских шлюзов	Керамогранит, Kerama Marazzi, SG-1234	10
Склад спортивных судейских мостов	Керамогранит, Kerama Marazzi, SG-1234	10
Склад спортивных судейских переправ	Керамогранит, Kerama Marazzi, SG-1234	10
Склад спортивных судейских паромов	Керамогранит, Kerama Marazzi, SG-1234	10
Склад спортивных судейских лодок	Керамогранит, Kerama Marazzi, SG-1234	10
Склад спортивных судейских катеров	Керамогранит, Kerama Marazzi, SG-1234	10
Склад спортивных судейских яхт	Керамогранит, Kerama Marazzi, SG-1234	10
Склад спортивных судейских парусников	Керамогранит, Kerama Marazzi, SG-1234	10
Склад спортивных судейских моторных лодок	Керамогранит, Kerama Marazzi, SG-1234	10
Склад спортивных судейских гребных лодок	Керамогранит, Kerama Marazzi, SG-1234	10
Склад спортивных судейских байдарок	Керамогранит, Kerama Marazzi, SG-1234	10
Склад спортивных судейских каноэ	Керамогранит, Kerama Marazzi, SG-1234	10
Склад спортивных судейских плотов	Керамогранит, Kerama Marazzi, SG-1234	10
Склад спортивных судейских надувных лодок	Керамогранит, Kerama Marazzi, SG-1234	10
Склад спортивных судейских спасательных средств	Керамогранит, Kerama Marazzi, SG-1234	10
Склад спортивных судейских спасательных кругов	Керамогранит, Kerama Marazzi, SG-1234	10
Склад спортивных судейских спасательных жилетов	Керамогранит, Kerama Marazzi, SG-1234	10
Склад спортивных судейских спасательных поясов	Керамогранит, Kerama Marazzi, SG-1234	10
Склад спортивных судейских спасательных веревок	Керамогранит, Kerama Marazzi, SG-1234	10
Склад спортивных судейских спасательных багров	Керамогранит, Kerama Marazzi, SG-1234	10
Склад спортивных судейских спасательных шестов	Керамогранит, Kerama Marazzi, SG-1234	10
Склад спортивных судейских спасательных лестниц	Керамогранит, Kerama Marazzi, SG-1234	10
Склад спортивных судейских спасательных трапов	Керамогранит, Kerama Marazzi, SG-1234	10
Склад спортивных судейских спасательных сходней	Керамогранит, Kerama Marazzi, SG-1234	10
Склад спортивных судейских спасательных мостков	Керамогранит, Kerama Marazzi, SG-1234	10
Склад спортивных судейских спасательных пирсов	Керамогранит, Kerama Marazzi, SG-1234	10
Склад спортивных судейских спасательных причалов	Керамогранит, Kerama Marazzi, SG-1234	10
Склад спортивных судейских спасательных пристаней	Керамогранит, Kerama Marazzi, SG-1234	10
Склад спортивных судейских спасательных набережных	Керамогранит, Kerama Marazzi, SG-1234	10
Склад спортивных судейских спасательных дамб	Керамогранит, Kerama Marazzi, SG-1234	10
Склад спортивных судейских спасательных молов	Керамогранит, Kerama Marazzi, SG-1234	10
Склад спортивных судейских спасательных волноломов	Керамогранит, Kerama Marazzi, SG-1234	10
Склад спортивных судейских спасательных буев	Керамогранит, Kerama Marazzi, SG-1234	10
Склад спортивных судейских спасательных вех	Керамогранит, Kerama Marazzi, SG-1234	10
Склад спортивных судейских спасательных маяков	Керамогранит, Kerama Marazzi, SG-1234	10
Склад спортивных судейских спасательных башен	Керамогранит, Kerama Marazzi, SG-1234	10
Склад спортивных судейских спасательных вышек	Керамогранит, Kerama Marazzi, SG-1234	10
Склад спортивных судейских спасательных постов	Керамогранит, Kerama Marazzi, SG-1234	10
Склад спортивных судейских спасательных станций	Керамогранит, Kerama Marazzi, SG-1234	10
Склад спортивных судейских спасательных центров	Керамогранит, Kerama Marazzi, SG-1234	10
Склад спортивных судейских спасательных отрядов	Керамогранит, Kerama Marazzi, SG-1234	10
Склад спортивных судейских спасательных команд	Керамогранит, Kerama Marazzi, SG-1234	10
Склад спортивных судейских спасательных групп	Керамогранит, Kerama Marazzi, SG-1234	10
Склад спортивных судейских спасательных звеньев	Керамогранит, Kerama Marazzi, SG-1234	10
Склад спортивных судейских спасательных постов	Керамогранит, Kerama Marazzi, SG-1234	10
Склад спортивных судейских спасательных станций	Керамогранит, Kerama Marazzi, SG-1234	10
Склад спортивных судейских спасательных центров	Керамогранит, Kerama Marazzi, SG-1234	10
Склад спортивных судейских спасательных отрядов	Керамогранит, Kerama Marazzi, SG-1234	10
Склад спортивных судейских спасательных команд	Керамогранит, Kerama Marazzi, SG-1234	10
Склад спортивных судейских спасательных групп	Керамогранит, Kerama Marazzi, SG-1234	10
Склад спортивных судейских спасательных звеньев	Керамогранит, Kerama Marazzi, SG-1234	10

Экспликация полов

Наименование помещения	Тип пола	Материал, производитель, артикул	Толщина, мм
Тамбур	1	Керамогранит, Kerama Marazzi, SG-1234	10
Коридор	1	Керамогранит, Kerama Marazzi, SG-1234	10
Санузел	2	Керамогранит, Kerama Marazzi, SG-1234	10
Лестничная клетка	1	Керамогранит, Kerama Marazzi, SG-1234	10
Комната	1	Керамогранит, Kerama Marazzi, SG-1234	10
Кухня	1	Керамогранит, Kerama Marazzi, SG-1234	10
Балкон	3	Керамогранит, Kerama Marazzi, SG-1234	10
Лоджия	3	Керамогранит, Kerama Marazzi, SG-1234	10
Терраса	3	Керамогранит, Kerama Marazzi, SG-1234	10
Крыльцо	3	Керамогранит, Kerama Marazzi, SG-1234	10
Пандус	3	Керамогранит, Kerama Marazzi, SG-1234	10
Подвал	4	Керамогранит, Kerama Marazzi, SG-1234	10
Чердак	4	Керамогранит, Kerama Marazzi, SG-1234	10
Технический этаж	4	Керамогранит, Kerama Marazzi, SG-1234	10
Гараж	4	Керамогранит, Kerama Marazzi, SG-1234	10
Мастерская	1	Керамогранит, Kerama Marazzi, SG-1234	10
Офис	1	Керамогранит, Kerama Marazzi, SG-1234	10
Магазин	1	Керамогранит, Kerama Marazzi, SG-1234	10
Кафе	1	Керамогранит, Kerama Marazzi, SG-1234	10
Ресторан	1	Керамогранит, Kerama Marazzi, SG-1234	10
Столовая	1	Керамогранит, Kerama Marazzi, SG-1234	10
Буфет	1	Керамогранит, Kerama Marazzi, SG-1234	10
Бар	1	Керамогранит, Kerama Marazzi, SG-1234	10
Клуб	1	Керамогранит, Kerama Marazzi, SG-1234	10
Библиотека	1	Керамогранит, Kerama Marazzi, SG-1234	10
Музей	1	Керамогранит, Kerama Marazzi, SG-1234	10
Выставочный зал	1	Керамогранит, Kerama Marazzi, SG-1234	10
Галерея	1	Керамогранит, Kerama Marazzi, SG-1234	10
Театр	1	Керамогранит, Kerama Marazzi, SG-1234	10
Кинотеатр	1	Керамогранит, Kerama Marazzi, SG-1234	10
Концертный зал	1	Керамогранит, Kerama Marazzi, SG-1234	10
Цирк	1	Керамогранит, Kerama Marazzi, SG-1234	10
Спортивный зал	1	Керамогранит, Kerama Marazzi, SG-1234	10
Бассейн	2	Керамогранит, Kerama Marazzi, SG-1234	10
Сауна	2	Керамогранит, Kerama Marazzi, SG-1234	10
Баня	2	Керамогранит, Kerama Marazzi, SG-1234	10
Прачечная	1	Керамогранит, Kerama Marazzi, SG-1234	10
Химчистка	1	Керамогранит, Kerama Marazzi, SG-1234	10
Ателье	1	Керамогранит, Kerama Marazzi, SG-1234	10
Парикмахерская	1	Керамогранит, Kerama Marazzi, SG-1234	10
Салон красоты	1	Керамогранит, Kerama Marazzi, SG-1234	10
Косметический кабинет	1	Керамогранит, Kerama Marazzi, SG-1234	10
Массажный кабинет	1	Керамогранит, Kerama Marazzi, SG-1234	10
Солярий	1	Керамогранит, Kerama Marazzi, SG-1234	10
Тренажерный зал	1	Керамогранит, Kerama Marazzi, SG-1234	10
Фитнес-центр	1	Керамогранит, Kerama Marazzi, SG-1234	10
Аэробика	1	Керамогранит, Kerama Marazzi, SG-1234	10
Йога	1	Керамогранит, Kerama Marazzi, SG-1234	10
Пилатес	1	Керамогранит, Kerama Marazzi, SG-1234	10
Танцевальный зал	1	Керамогранит, Kerama Marazzi, SG-1234	10
Балетный зал	1	Керамогранит, Kerama Marazzi, SG-1234	10
Репетиционный зал	1	Керамогранит, Kerama Marazzi, SG-1234	10
Студия звукозаписи	1	Керамогранит, Kerama Marazzi, SG-1234	10
Аппаратная	1	Керамогранит, Kerama Marazzi, SG-1234	10
Монтажная	1	Керамогранит, Kerama Marazzi, SG-1234	10
Операторская	1	Керамогранит, Kerama Marazzi, SG-1234	10
Режиссерская	1	Керамогранит, Kerama Marazzi, SG-1234	10
Гримерная	1	Керамогранит, Kerama Marazzi, SG-1234	10
Костюмерная	1	Керамогранит, Kerama Marazzi, SG-1234	10
Реквизиторская	1	Керамогранит, Kerama Marazzi, SG-1234	10
Декорационная	1	Керамогранит, Kerama Marazzi, SG-1234	10
Склад декораций	1	Керамогранит, Kerama Marazzi, SG-1234	10
Склад реквизита	1	Керамогранит, Kerama Marazzi, SG-1234	10
Склад костюмов	1	Керамогранит, Kerama Marazzi, SG-1234	10
Склад обуви	1	Керамогранит, Kerama Marazzi, SG-1234	10
Склад головных уборов	1	Керамогранит, Kerama Marazzi, SG-1234	10
Склад аксессуаров	1	Керамогранит, Kerama Marazzi, SG-1234	10
Склад ювелирных изделий	1	Керамогранит, Kerama Marazzi, SG-1234	10
Склад часов	1	Керамогранит, Kerama Marazzi, SG-1234	10
Склад очков	1	Керамогранит, Kerama Marazzi, SG-1234	10
Склад сумок	1	Керамогранит, Kerama Marazzi, SG-1234	10
Склад зонтов	1	Керамогранит, Kerama Marazzi, SG-1234	10
Склад перчаток	1	Керамогранит, Kerama Marazzi, SG-1234	10
Склад шарфов	1	Керамогранит, Kerama Marazzi, SG-1234	10
Склад галстуков	1	Керамогранит, Kerama Marazzi, SG-1234	10
Склад ремней	1	Керамогранит, Kerama Marazzi, SG-1234	10
Склад поясов	1	Керамогранит, Kerama Marazzi, SG-1234	10
Склад подтяжек	1	Керамогранит, Kerama Marazzi, SG-1234	10
Склад носков	1	Керамогранит, Kerama Marazzi, SG-1234	10
Склад белья	1	Керамогранит, Kerama Marazzi, SG-1234	10
Склад купальников	1	Керамогранит, Kerama Marazzi, SG-1234	10
Склад пляжных принадлежностей	1	Керамогранит, Kerama Marazzi, SG-1234	10
Склад спортивной одежды	1	Керамогранит, Kerama Marazzi, SG-1234	10
Склад спортивной обуви	1	Керамогранит, Kerama Marazzi, SG-1234	10
Склад спортивного инвентаря	1	Керамогранит, Kerama Marazzi, SG-1234	10
Склад спортивного оборудования	1	Керамогранит, Kerama Marazzi, SG-1234	10
Склад спортивных снарядов	1	Керамогранит, Kerama Marazzi, SG-1234	10
Склад спортивных тренажеров	1	Керамогранит, Kerama Marazzi, SG-1234	10
Склад спортивных матов	1	Керамогранит, Kerama Marazzi, SG-1234	10
Склад спортивных мячей	1	Керамогранит, Kerama Marazzi, SG-1234	10
Склад спортивных ракеток	1	Керамогранит, Kerama Marazzi, SG-1234	10
Склад спортивных клюшек	1	Керамогранит, Kerama Marazzi, SG-1234	10
Склад спортивных шайб	1	Керамогранит, Kerama Marazzi, SG-1234	10
Склад спортивных коньков	1	Керамогранит, Kerama Marazzi, SG-1234	10
Склад спортивных лыж	1	Керамогранит, Kerama Marazzi, SG-1234	10
Склад спортивных палок	1	Керамогранит, Kerama Marazzi, SG-1234	10
Склад спортивных креплений	1	Керамогранит, Kerama Marazzi, SG-1234	10
Склад спортивных ботинок	1	Керамогранит, Kerama Marazzi, SG-1234	10
Склад спортивных перчаток	1	Керамогранит, Kerama Marazzi, SG-1234	10
Склад спортивных шлемов	1	Керамогранит, Kerama Marazzi, SG-1234	10
Склад спортивных защитных средств	1	Керамогранит, Kerama Marazzi, SG-1234	10
Склад спортивных аптечек	1	Керамогранит, Kerama Marazzi, SG-1234	10
Склад спортивных медикаментов	1	Керамогранит, Kerama Marazzi, SG-1234	10
Склад спортивных бинтов	1	Керамогранит, Kerama Marazzi, SG-1234	10
Склад спортивных пластырей	1	Керамогранит, Kerama Marazzi, SG-1234	10
Склад спортивных ватных дисков	1	Керамогранит, Kerama Marazzi, SG-1234	10
Склад спортивных ватных палочек	1	Керамогранит, Kerama Marazzi, SG-1234	10
Склад спортивных салфеток	1	Керамогранит, Kerama Marazzi, SG-1234	10
Склад спортивных полотенец	1	Керамогранит, Kerama Marazzi, SG-1234	10
Склад спортивных халатов	1	Керамогранит, Kerama Marazzi, SG-1234	10
Склад спортивных тапочек	1	Керамогранит, Kerama Marazzi, SG-1234	10
Склад спортивных сланцев	1	Керамогранит, Kerama Marazzi, SG-1234	10
Склад спортивных шлепанцев	1	Керамогранит, Kerama Marazzi, SG-1234	10
Склад спортивных резиновых ковриков	1	Керамогранит, Kerama Marazzi, SG-1234	10
Склад спортивных ковровых дорожек	1	Керамогранит, Kerama Marazzi, SG-1234	10
Склад спортивных напольных покрытий	1	Керамогранит, Kerama Marazzi, SG-1234	10
Склад спортивных настенных покрытий	1	Керамогранит, Kerama Marazzi, SG-1234	10
Склад спортивных потолочных покрытий	1	Керамогранит, Kerama Marazzi, SG-1234	10
Склад спортивных дверных покрытий	1	Керамогранит, Kerama Marazzi, SG-1234	10
Склад спортивных оконных покрытий	1	Керамогранит, Kerama Marazzi, SG-1234	10
Склад спортивных перегородок	1	Керамогранит, Kerama Marazzi, SG-1234	10
Склад спортивных ограждений	1	Керамогранит, Kerama Marazzi, SG-1234	10
Склад спортивных барьеров	1	Керамогранит, Kerama Marazzi, SG-1234	10
Склад спортивных сеток	1	Керамогранит, Kerama Marazzi, SG-1234	10
Склад спортивных щитов	1	Керамогранит, Kerama Marazzi, SG-1234	10
Склад спортивных досок	1	Керамогранит, Kerama Marazzi, SG-1234	10
Склад спортивных табло	1	Керамогранит, Kerama Marazzi, SG-1234	10
Склад спортивных часов	1	Керамогранит, Kerama Marazzi, SG-1234	10
Склад спортивных секундомеров	1	Керамогранит, Kerama Marazzi, SG-1234	10
Склад спортивных свистков	1	Керамогранит, Kerama Marazzi, SG-1234	10
Склад спортивных судейских столов	1	Керамогранит, Kerama Marazzi, SG-1234	10
Склад спортивных судейских стульев	1	Керамогранит, Kerama Marazzi, SG-1234	10
Склад спортивных судейских кресел	1	Керамогранит, Kerama Marazzi, SG-1234	10
Склад спортивных судейских скамеек	1	Керамогранит, Kerama Marazzi, SG-1234	10
Склад спортивных судейских трибун	1	Керамогранит, Kerama Marazzi, SG-1234	10
Склад спортивных судейских вышек	1	Керамогранит, Kerama Marazzi, SG-1234	10
Склад спортивных судейских мостиков	1	Керамогранит, Kerama Marazzi, SG-1234	10
Склад спортивных судейских площадок	1	Керамогранит, Kerama Marazzi, SG-1234	10
Склад спортивных судейских помостов	1	Керамогранит, Kerama Marazzi, SG-1234	10
Склад спортивных судейских подиумов	1	Керамогранит, Kerama Marazzi, SG-1234	10
Склад спортивных судейских эстрад	1	Керамогранит, Kerama Marazzi, SG-1234	10
Склад спортивных судейских сцен	1	Керамогранит, Kerama Marazzi, SG-1234	10
Склад спортивных судейских арен	1	Керамогранит, Kerama Marazzi, SG-1234	10

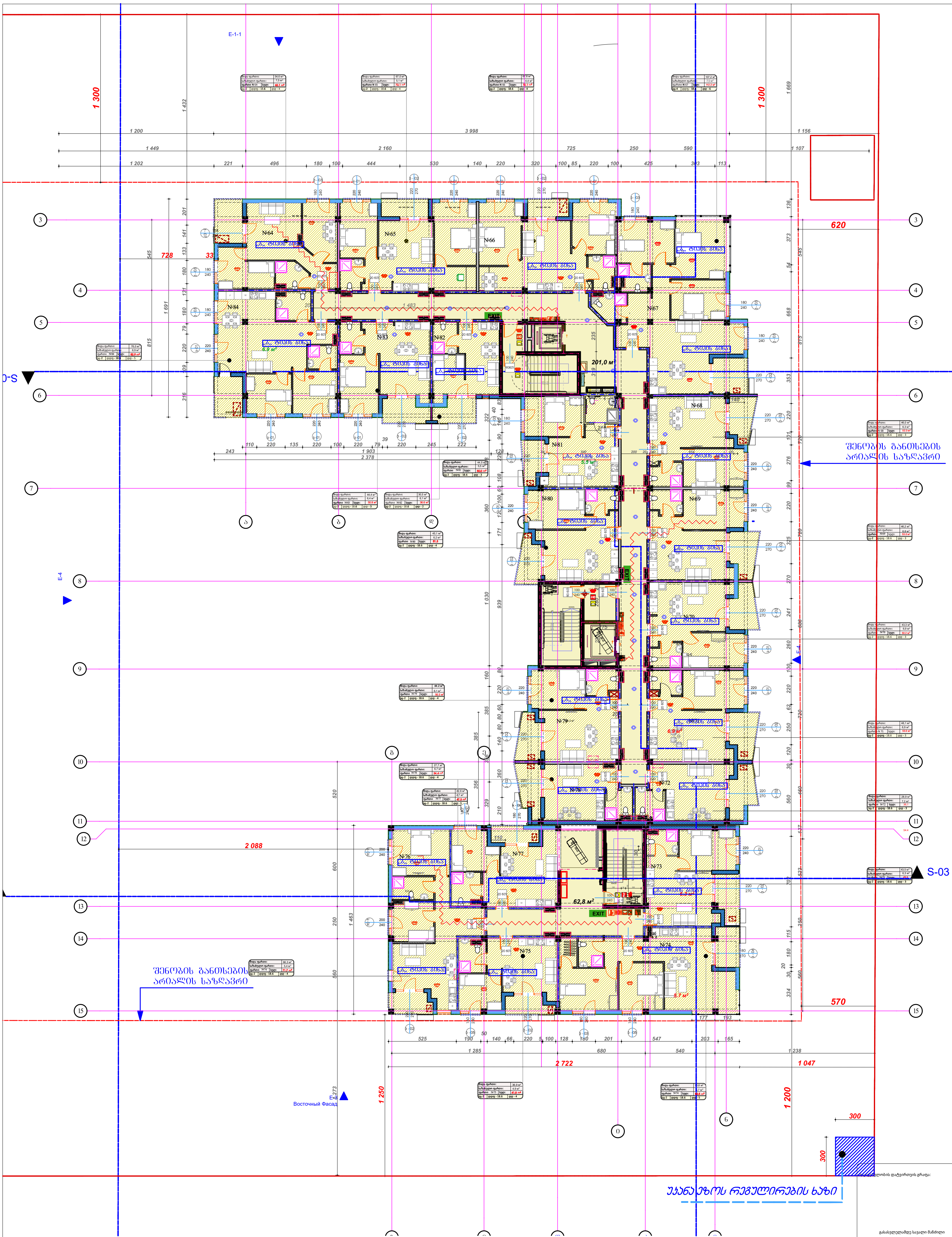

V სართულის გეგმა

დაკავებულობის დატვირთვის გრაფა:

გასასვლელამდე სავალი მანძილი

მისაწვდომი სვლა გეზი

3 საათიანი ცეცხლმედეგობა

2 საათიანი ცეცხლმედეგობა

1 საათიანი ცეცხლმედეგობა

სახანძრო სახელო

კარის ცეცხლმედეგობა

გასასვლელის აღმნიშვნელი განათებული ნიშანი

დაკავებულობის ჯგუფის აღნიშვნები

დაკავებულობის ჯგუფი	დაკავებულობის ჯგუფის აღნიშვნა	ფერის კოდი
თავშეყრის ჯგუფი (თვ)		RGB (34.139.34)
საქმიანი ჯგუფი (სქ)		RGB (79.12.187)
საგანმანათლებლო ჯგუფი (სგ)		RGB (245.99.20)
სამრეწველო ჯგუფი (სმ)		RGB (160.32.240)
დიდი საფრთხის შემცველი ჯგუფი (დსშ)		RGB (94.8.58)
თავშეყრის ჯგუფი (თვ)		RGB (0.0.255)
საჯარო ჯგუფი (სჯ)		RGB (255.0.0)
საცხოვრებელი ჯგუფი (სც)		RGB (220.185.0)
სასაწყობო ჯგუფი (სწ)		RGB (136.135.134)
დამხმარე ჯგუფი (დხ)		RGB (57.57.56)

მრავალფუნქციური საცხოვრებელი კომპლექსი

თბილისი
დიდომი
ს.კ.01.72.14.009.672

კ.მოდრეკილაძე

ლ. ცომაია

1. ნახაზი მომზადებული მისაწვდომობის სტანდარტების მიხედვით.

2. ზომები მოცემულია მილიმეტრებში.

3. კონსტრუქციული პროექტის დამუშავებისას დაცული იქნას I-A კონსტრუქციის ტიპის მოთხოვნები.

4. ხანძარსაწინააღმდეგო დაცვის სისტემების საინჟინრო დოკუმენტაცია დამუშავდეს 28.01.16 წ. #41 დადგენილების შესაბამისად.

A2 2

1:200

თბილისი 2022 წ.

VI Цоколь. Фундаменты

1:200

Изм.	Кол.уч.
Разраб.	Проверил
Н.контр.	ГИП
АР 2	
1:200	
Формат А1	

Примечания:

1. Бетон фундаментов принят по проекту КЖ.
2. Гидроизоляция фундаментов выполнить обмазочной битумной мастикой в два слоя по холодному грунтовочному битумному праймеру.
3. Отмостка шириной 1,0 м выполнить из бетона В15 по щебеночному основанию.
4. Вентиляционные продухи в цоколе см. архитектурные чертежи.

Условные обозначения:

- Граница фундаментов
- Ось несущей стены
- Ось колонны
- Ось пилона
- Монолитная железобетонная плита
- Монолитная железобетонная стена
- Монолитная железобетонная колонна
- Монолитная железобетонная балка
- Монолитная железобетонная лестница
- Монолитная железобетонная диафрагма
- Монолитная железобетонная пилон
- Монолитная железобетонная перемычка
- Монолитная железобетонная подпорная стена
- Монолитная железобетонная фундаментная плита
- Монолитная железобетонная ростверк
- Монолитная железобетонная фундамент
- Монолитная железобетонная приямок
- Монолитная железобетонная отмостка
- Монолитная железобетонная пандус
- Монолитная железобетонная ступени
- Монолитная железобетонная площадка
- Монолитная железобетонная парапет
- Монолитная железобетонная козырек
- Монолитная железобетонная навес
- Монолитная железобетонная решетка
- Монолитная железобетонная люк
- Монолитная железобетонная дверь
- Монолитная железобетонная окно
- Монолитная железобетонная витраж
- Монолитная железобетонная фонарь
- Монолитная железобетонная световой проем
- Монолитная железобетонная вентиляционный проем
- Монолитная железобетонная дымоход
- Монолитная железобетонная вентиляционный канал
- Монолитная железобетонная воздуховод
- Монолитная железобетонная трубопровод
- Монолитная железобетонная кабельный канал
- Монолитная железобетонная кабельный лоток
- Монолитная железобетонная кабельный короб
- Монолитная железобетонная кабельный ящик
- Монолитная железобетонная кабельный шкаф
- Монолитная железобетонная кабельный щит
- Монолитная железобетонная кабельный пульт
- Монолитная железобетонная кабельный стол
- Монолитная железобетонная кабельный стул
- Монолитная железобетонная кабельный диван
- Монолитная железобетонная кабельный кресло
- Монолитная железобетонная кабельный стол
- Монолитная железобетонная кабельный стул
- Монолитная железобетонная кабельный диван
- Монолитная железобетонная кабельный кресло

Изм.	Кол.уч.	Лист	№ док.	Подп.	Дата
Разраб.					
Проверил					
Н.контр.					
ГИП					

Цоколь. Фундаменты

Стадия | Лист | Листов
Р | 72 | 14.009.672

ООО "ПроектСтройИнвест"

Инв.№ подл. | Подп. и дата | Взам.инв.№

Копировал | Формат А1

VII სართულის გეგმა

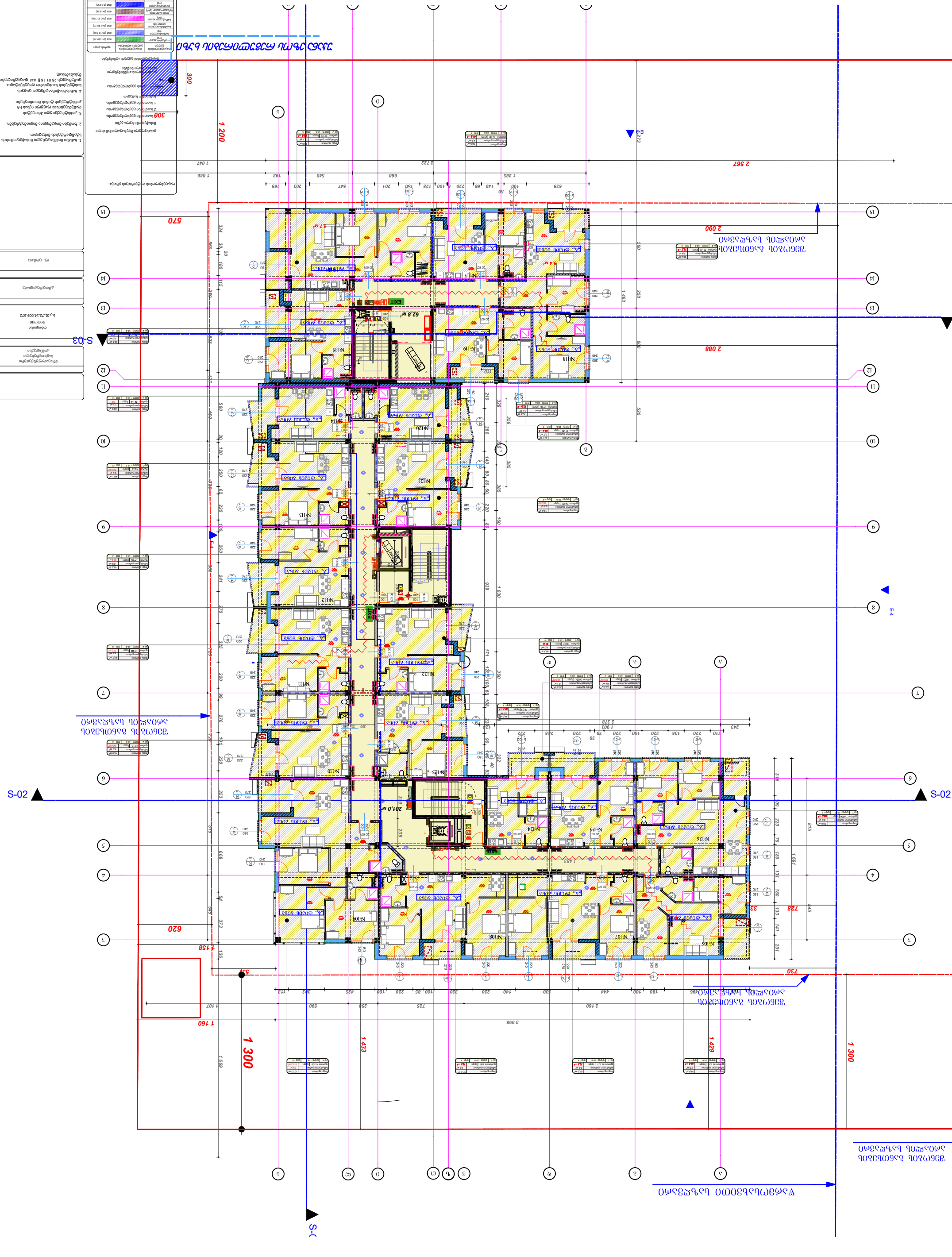

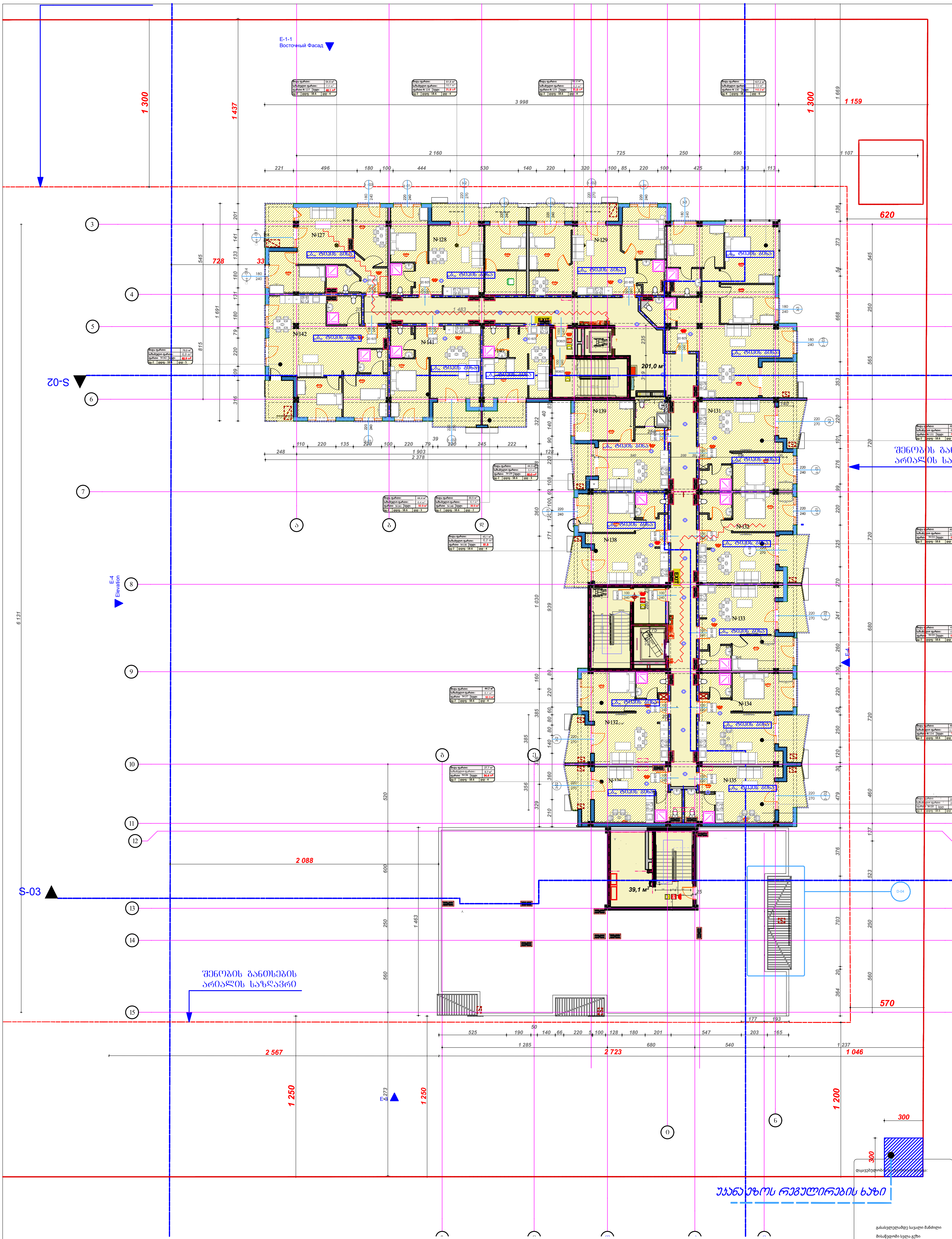

VIII სართულის გეგმა

დაკავებულობის დატვირთვის მოცვა:

გასასვლელამდე სავალი მანძილი

მისაწვდომი სვლა გზა

3 საათიანი ცეცხლმედეგობა

2 საათიანი ცეცხლმედეგობა

1 საათიანი ცეცხლმედეგობა

სახანძრო სახელო

კარის ცეცხლმედეგობა

გასასვლელის აღმნიშვნელი განათებული ნიშანი

დაკავებულობის ჯგუფის აღნიშვნები

დაკავებულობის ჯგუფი	დაკავებულობის ჯგუფის აღნიშვნა	ფერის კოდი
თავშეყრის ჯგუფი (თვ)		RGB (34.139.34)
საქმიანი ჯგუფი (სქ)		RGB (79.12.187)
საგანმანათლებლო ჯგუფი (სგ)		RGB (245.99.20)
სამრეწველო ჯგუფი (სმ)		RGB (160.32.240)
დიდი საფრთხის შემცველი ჯგუფი (დსშ)		RGB (94.8.58)
თავშეყრის ჯგუფი (თვ)		RGB (0.0.255)
სავაჭრო ჯგუფი (სვ)		RGB (255.0.0)
საცხოვრებელი ჯგუფი (სც)		RGB (220.185.0)
სასაწყობო ჯგუფი (სწ)		RGB (136.135.134)
დამხმარე ჯგუფი (დხ)		RGB (57.57.56)

1. ნახაზი მომზადებული მისაწვდომობის სტანდარტების მიხედვით.

2. ზომები მოცემულია მილიმეტრებში.

3. კონსტრუქციული პროექტის დამუშავებისას დაცული იქნას I-A კონსტრუქციის ტიპის მოთხოვნები.

4. ხანძარსაწინააღმდეგო დაცვის სისტემების საინჟინრო დოკუმენტაცია დამუშავდეს 28.01.16 წ. #41 დადგენილების შესაბამისად.

მრავალფუნქციური საცხოვრებელი კომპლექსი

თბილისი
დიღომი
ს.კ.01.72.14.009.672

კ.მოდრეკილაძე

ლ. ცომაია

A2 2

1:200

თბილისი 2022 წ.

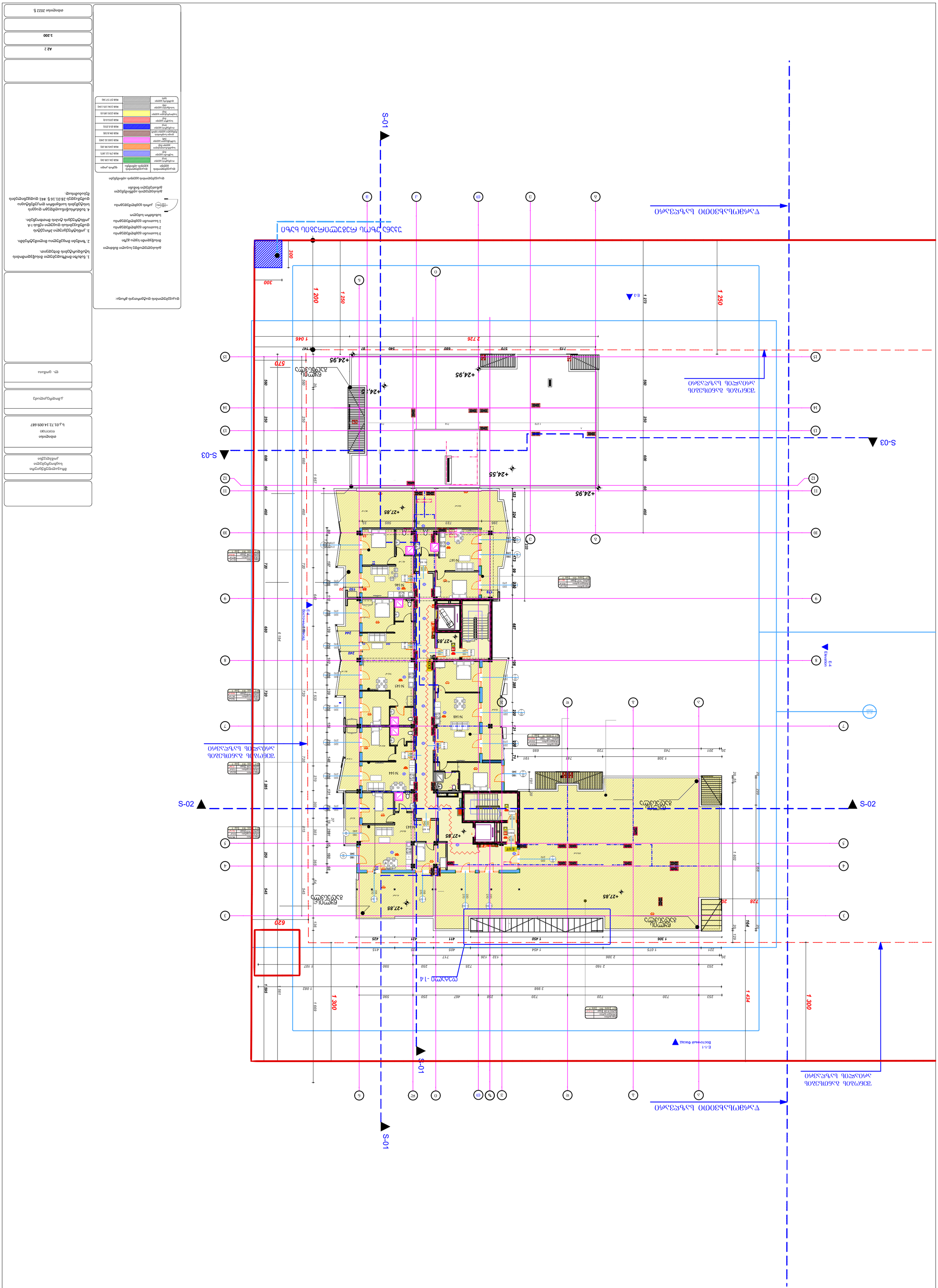

Стадия	Лист
Р	
Наименование объекта	
Многоквартирный жилой дом по ул. Сибирской в г. Красноярске. 1 этап строительства. Корректировка	
Наименование листа	
План 1 этажа. Фрагмент 1	
Шифр	
28.01.72.14.009.687	
Инв. № подл.	Подпись и дата
Взам. инв. №	
Инв. № дубл.	Подпись и дата
Формат А2	
Масштаб 1:200	
Копировал	
Гип	

Условные обозначения:

Стена несущая монолитная железобетонная (толщина 300мм)	Стена несущая монолитная железобетонная (толщина 300мм)	
Стена несущая 300мм (газобетон)	Стена несущая 300мм (газобетон)	
Стена несущая 250мм (газобетон)	Стена несущая 250мм (газобетон)	
Стена несущая 200мм (газобетон)	Стена несущая 200

Генеральный план

S-01

S-02

S-03

E-4
Восточный фасад

E-4
Elevation

+28,55
+31,85
+31,15
+27,85
+24,95

1 382 | 715 | 570 | 680 | 540 | 366

4 014 | 590 | 250 | 467 | 126 | 132 | 720 | 720 | 720

1 285 | 850 | 560 | 460 | 720 | 680 | 720 | 565 | 250 | 545 | 164 | 600 | 60 | 460 | 250 | 560

Ведомость элементов благоустройства

Обозначение	Наименование	Примечание
ВБ-1	Велосипедная парковка	6 мест
ГН-1	Газон обыкновенный	1 240 м²
ГН-2	Газон партерный	320 м²
ДР-1	Дорожка асфальтобетонная	1 860 м²
ПЛ-1	Площадка для отдыха	210 м²
ПЛ-2	Площадка для выгула собак	180 м²
ПЛ-3	Площадка для игр детей	240 м²
ПЛ-4	Площадка для занятий спортом	150 м²
ПР-1	Пандус	2 шт.
СК-1	Скамья парковая	12 шт.
УР-1	Урна металлическая	8 шт.

Экспликация зданий и сооружений

Обозначение	Наименование	Этажность	Площадь, м²
А	Корпус А	5	4 820
Б	Корпус Б	4	3 960
В	Корпус В	3	2 740
Г	Корпус Г	2	1 180
Д	Павильон	1	320
Е	Трансформаторная подстанция	1	64

Технические показатели

Показатель	Значение
Площадь участка, га	2,4
Площадь застройки, м²	13 284
Площадь твердых покрытий, м²	6 120
Площадь озеленения, м²	5 396
Коэффициент застройки	0,55
Коэффициент озеленения	0,22

1. Высоты деревьев и кустарников даны от уровня планировки.
2. Привязка зданий выполнена к осям и углам зданий.
3. Границы земельного участка показаны по данным кадастрового плана.
4. Благоустройство территории выполнить в соответствии с проектом организации строительства.

Ведомость рабочих чертежей основного комплекта

Лист	Наименование	Примечание
1	Генеральный план	
2	Схема планировочной организации земельного участка	
3	Разбивочный план	
4	Благоустройство территории	
5	Вертикальная планировка	
6	Сводный план инженерных сетей	
7	Схема организации рельефа	
8	Ведомость малых архитектурных форм	
9	Ведомость покрытий	
10	Ведомость озеленения	
11	Ведомость элементов благоустройства	
12	Экспликация зданий и сооружений	
13	Технико-экономические показатели	
14	Ведомость рабочих чертежей	
15	Общие данные	

Стадия	Лист
Р	1
Масштаб	1:200
Формат	А2

Проектная документация

Жилой комплекс «Речной квартал»

Генеральный план

Шифр 28.01.16-ГП

Изм. Кол. Лист № док. Подп. Дата

Разработал Соколов

Проверил Кузнецова

Н. контр. Морозов

ГИП Лебедев

Согласовано

Инв. № подл. | Подп. и дата | Взам. инв. №

Копировал

Формат А2

ООО «Архитектурное бюро «Ориентир»

г. Заречье, ул. Набережная, 12, тел. (495) 210-44-17

Дата печати 2022 г.

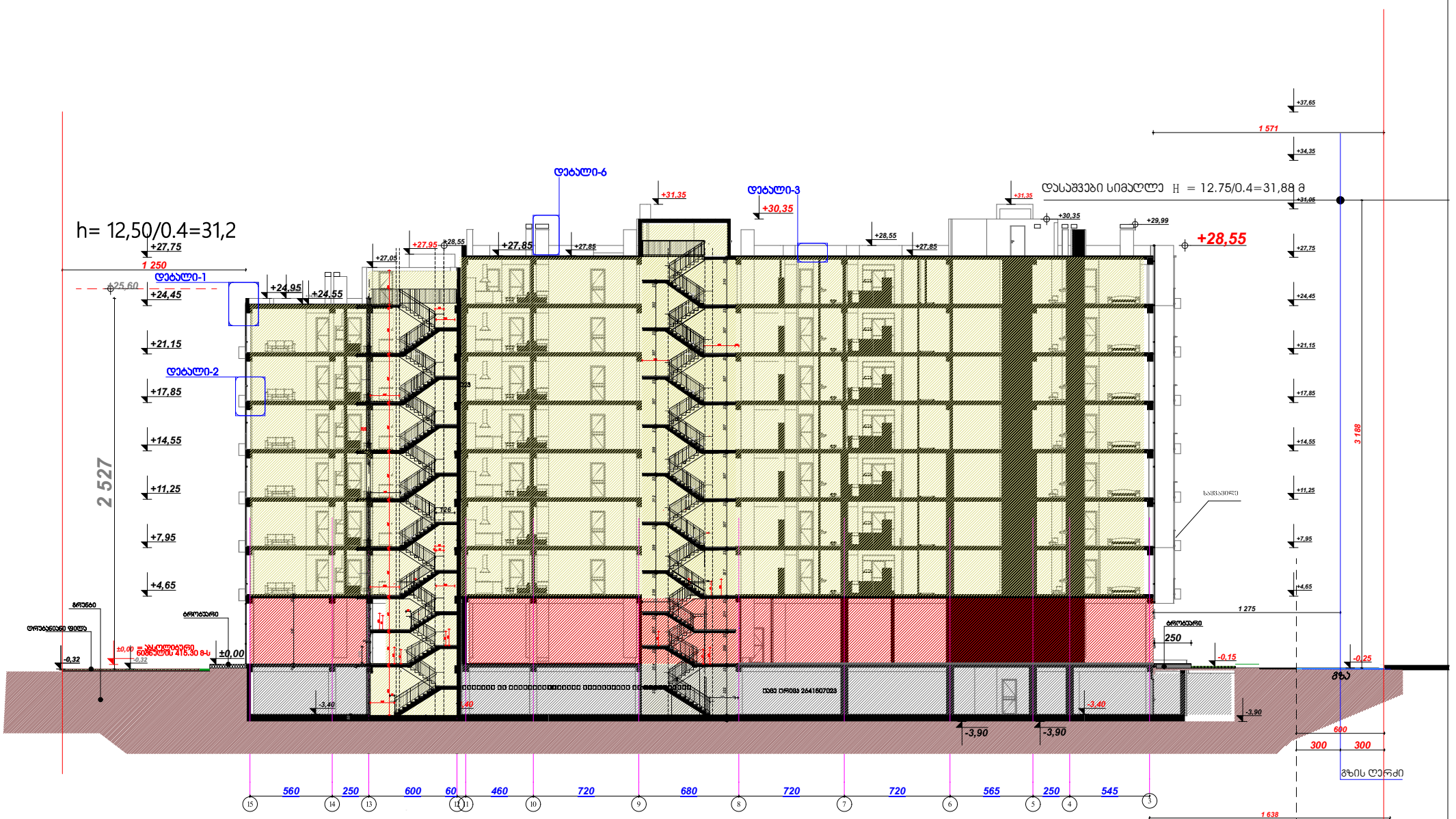

1:250

დაკავებულობის დატვირთვის ცხრილი:

გასასვლელამდე სავალი მანძილი

მისაწვდომი სველა გუში

3 საათიანი ცეცხლმედეგობა

2 საათიანი ცეცხლმედეგობა

1 საათიანი ცეცხლმედეგობა

სახანძრო სახელო

კარის ცეცხლმედეგობა

გასასვლელის აღმნიშვნელი განათებული ნიშანი

დაკავებულობის ჯგუფის აღნიშვნები

დაკავებულობის ჯგუფი	დაკავებულობის ჯგუფის აღნიშვნა	ფერის კოდი
თავშეყრის ჯგუფი (ა1)		RGB (34.139.34)
საცხოვრებელი ჯგუფი (ბ2)		RGB (79.12.187)
საგანმანათლებლო ჯგუფი (ბ4)		RGB (245.99.20)
საკონცერტო ჯგუფი (ბ8)		RGB (160.32.240)
ღიად საცურაოდ მოქცეული ჯგუფი (ც4ბ)		RGB (94.8.58)
თავშეყრის ჯგუფი (ე1)		RGB (0.0.255)
საავტო ჯგუფი (ე3)		RGB (255.0.0)
საცხოვრებელი ჯგუფი (ბ2)		RGB (220.185.0)
სასწყობო ჯგუფი (ა5)		RGB (136.135.134)
დამხმარე ჯგუფი (ა6)		RGB (57.57.56)

მრავალფუნქციური საცხოვრებელი კომპლექსი

თბილისი

S-01

ს.კ.01.72.14.009.672

კ.მოდრეკილაძე

ლ. ცომაია

1. ნახაზი მომზადებული მისაწვდომობის სტანდარტების მიხედვით.

2. ზომები მოცემულია მილიმეტრებში.

3. კონსტრუქციული პროექტის დამუშავებისას დაცული იქნას I-A კონსტრუქციის ტიპის მოთხოვნები.

4. ხანძარსაწინააღმდეგო დაცვის სისტემების საინჟინრო დოკუმენტაცია დამუშავდეს 28.01.16 წ. #41 დადგენილების შესაბამისად.

A2 2

1:200

თბილისი 2022 წ.

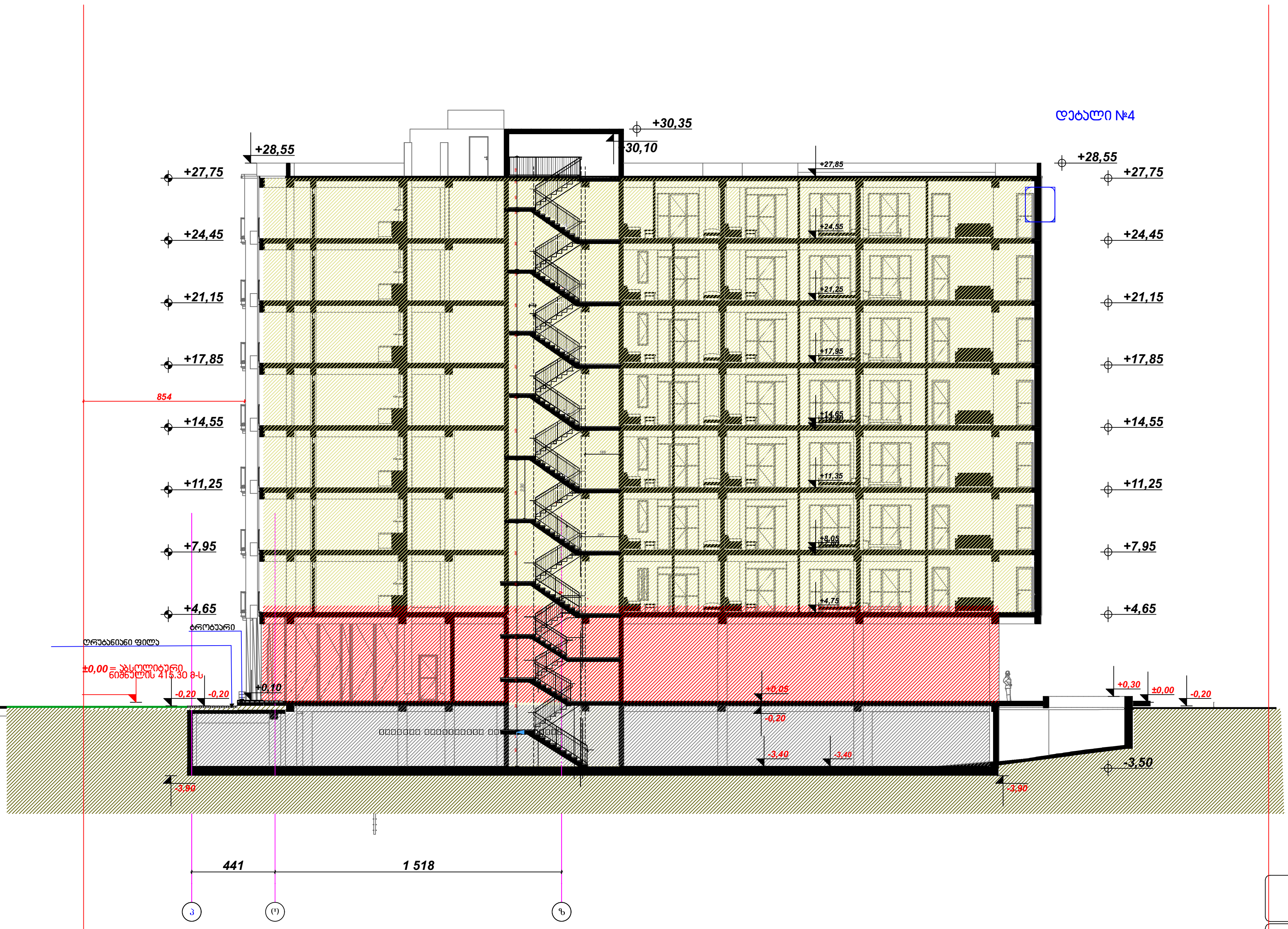

დაკავებულობის დატვირთვის გრაფა:

გასასვლელამდე სავალი მანძილი

მისაწვდომი სვლა გეზი

3 საათიანი ცეცხლმედეგობა

2 საათიანი ცეცხლმედეგობა

1 საათიანი ცეცხლმედეგობა

სახანძრო სახელო

კარის ცეცხლმედეგობა

გასასვლელის აღმნიშვნელი განათებული ნიშანი

დაკავებულობის ჯგუფის აღნიშვნები

დაკავებულობის ჯგუფი	დაკავებულობის ჯგუფის აღნიშვნა	ფერის კოდი
თავშეყრის ჯგუფი (თვ)		RGB (34.139.34)
საქმიანი ჯგუფი (სქ)		RGB (79.12.187)
საგანმანათლებლო ჯგუფი (სგ)		RGB (245.99.20)
სამრეწველო ჯგუფი (სმ)		RGB (160.32.240)
დიდი საფრთხის შემცველი ჯგუფი (დსშ)		RGB (94.8.58)
თავშეყრის ჯგუფი (თვ)		RGB (0.0.255)
სავაჭრო ჯგუფი (სვ)		RGB (255.0.0)
საცხოვრებელი ჯგუფი (სც)		RGB (220.185.0)
სასაწყობო ჯგუფი (სწ)		RGB (136.135.134)
დამხმარე ჯგუფი (დხ)		RGB (57.57.56)

მრავალფუნქციური საცხოვრებელი კომპლექსი

თბილისი
დიღომი
ს.კ.01.72.14.009.672

კ.მოდრეკილაძე

ლ. ცომაია

1. ნახაზი მომზადებული მისაწვდომობის სტანდარტების მიხედვით.

2. ზომები მოცემულია მილიმეტრებში.

3. კონსტრუქციული პროექტის დამუშავებისას დაცული იქნას I-A კონსტრუქციის ტიპის მოთხოვნები.

4. ხანძარსაწინააღმდეგო დაცვის სისტემების საინჟინრო დოკუმენტაცია დამუშავდეს 28.01.16 წ. #41 დადგენილების შესაბამისად.

A2 2

1:200

თბილისი 2022 წ.