სპეციალური საზღვარი

სპეციალური საზღვარი



ექსპლიკაცია

პირობითი ნიშნები:

- კედელი
- საკადასტრო საზღვარი
- ღერძის ხაზი
- 8.77 მ² ფართობი
- 2 ჭრილის აღნიშვნა

შენიშვნები:

1. ნახაზზე ზომები მოცემულია მეტრებში
2. ნახაზის ყველა ცვლილება მშენებლობისას შეთანხმებული უნდა იქოს პროექტის ავტორთან
3. ნახაზზე საპროექტო შენობის ნული ნიშნული შეესაბამება აბსოლიტურ ნიშნულს 0.00 = 501.06

დამკვეთის ინფორმაცია

დამკვეთი	შპს "ბეა"
მისამართი	ქალაქი თბილისი, სოფელი დიღომი, ფრედერიკ მონპერის ქ. №6

სატიტულო ინფორმაცია

პროექტის ავტორი	ეკა კემულარია	
მასშტაბი	1:100	ფასადი ე-ა ღერძებში
ფორმატი	A-3	

თბილისი - 2023

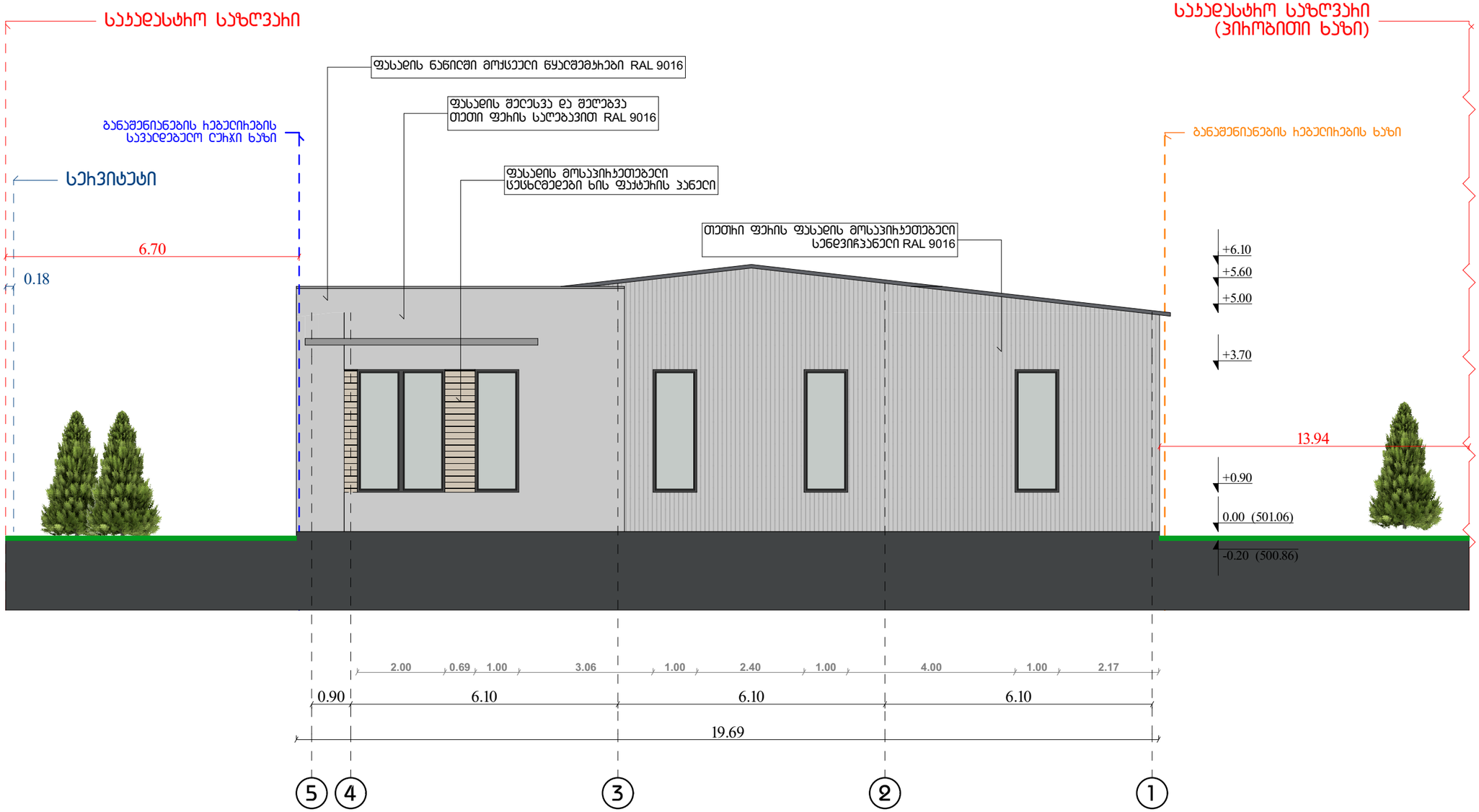

ექსპლიკაცია

პირობითი ნიშნები:

- კედელი
- საკადასტრო საზღვარი
- ღერძის ხაზი
- 8.77 მ² ფართობი
- ჭრილის აღნიშვნა

შენიშვნები:

1. ნახაზზე ზომები მოცემულია მეტრებში
2. ნახაზის ქვედა ცვლილება მშენებლობისას შეთანხმებული უნდა იყოს პროექტის ავტორთან
3. ნახაზზე საპროექტო შენობის ნული ნიშნული შეესაბამება აბსოლიტურ ნიშნულს 0.00 = 501.06

დამკვეთის ინფორმაცია

დამკვეთი	შპს "ბეა"
მისამართი	ქალაქი თბილისი, სოფელი დიღომი, ფრედერიკ მონპერის ქ. №6

სატიტულო ინფორმაცია

პროექტის ავტორი	ეკა კემულარია	
მასშტაბი	1:100	ფასადი 5-1 ღერძებში
ფორმატი	A-3	

თბილისი - 2023

ექსპლიკაცია

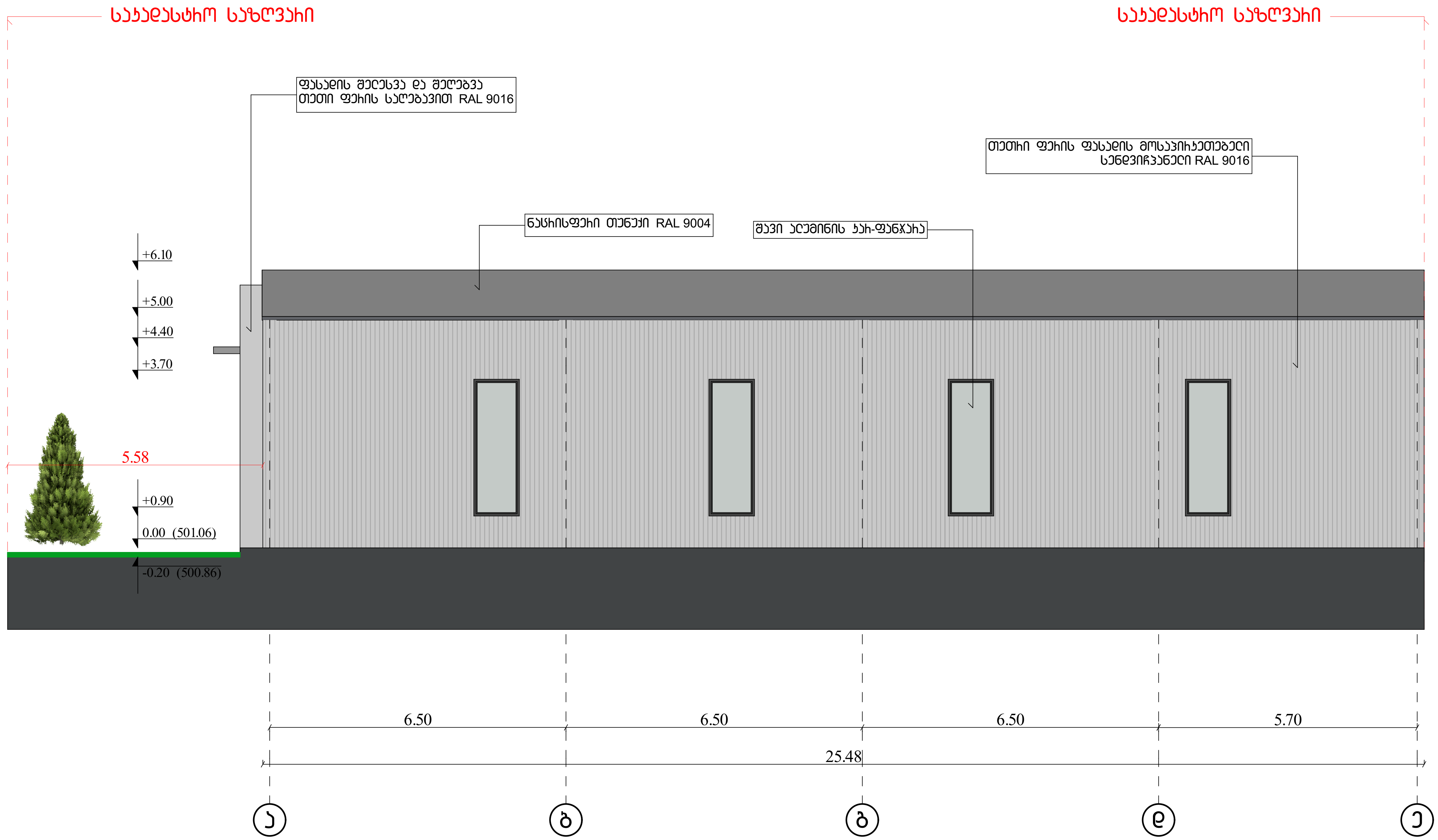

პირობითი ნიშნები:

■	კედელი
□	საკადასტრო საზღვარი
—(ა)	ღერძის ხაზი
8.77 მ²	ფართობი
—(2)	ჭრილის აღნიშვნა

შენიშვნები:

1. ნახაზზე ზომები მოცემულია მეტრებში

2. ნახაზის ყველა ცვლილება მშენებლობისას შეთანხმებული უნდა იყოს პროექტის ავტორთან

3. ნახაზზე საპროექტო შენობის ნული ნიშნული შეესაბამება აბსოლიტურ ნიშნულს 0.00 = 501.06

დამკვეთის ინფორმაცია

დამკვეთი	შპს "გეა"
მისამართი	ქალაქი თბილისი, სოფელი დიღომი, ფრედერიკ მონკერის ქ. №6

სატიტულო ინფორმაცია

პროექტის ავტორი	ეკა კემულარია	
მასშტაბი	1:100	ფასადი ა-ე ღერძებში
ფორმატი	A-3	

თბილისი - 2023

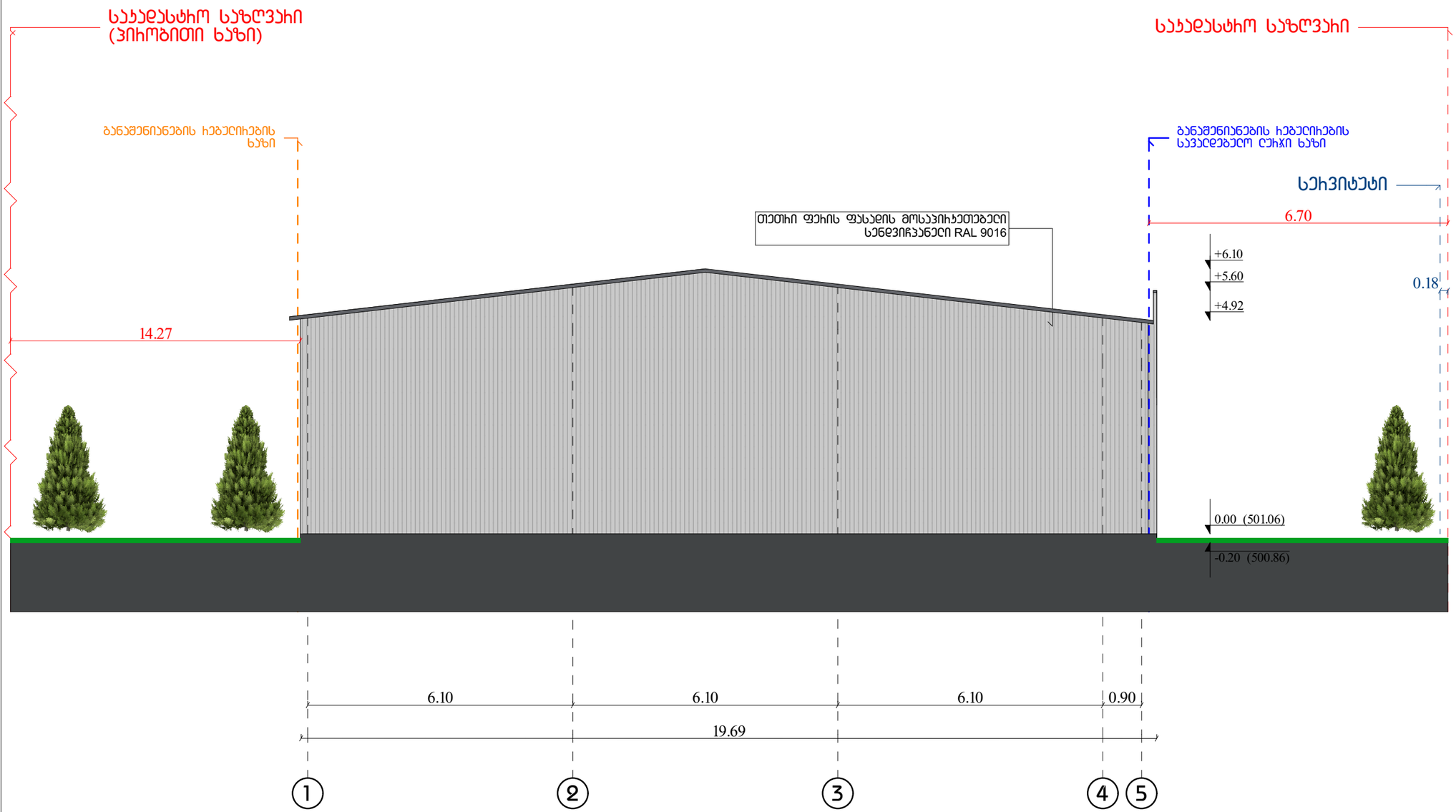

ექსპლიკაცია

პირობითი ნიშნები:

- კედელი
- საკადასტრო საზღვარი
- ღერძის ხაზი (ა)
- 8.77 მ² ფართობი
- ჭრილის აღნიშვნა (2)

შენიშვნები:

1. ნახაზზე ზომები მოცემულია მეტრებში
2. ნახაზის ყველა ცვლილება მშენებლობისას შეთანხმებული უნდა იყოს პროექტის ავტორთან
3. ნახაზზე საპროექტო შენობის ნული ნიშნული შეესაბამება აბსოლიტურ ნიშნულს 0.00 = 501.06

დამკვეთის ინფორმაცია

დამკვეთი	შპს "გეა"
მისამართი	ქალაქი თბილისი, სოფელი დიღომი, ფრედერიკ მონპერის ქ. №6

სატიტულო ინფორმაცია

პროექტის ავტორი	ეკა კემულარია	
მასშტაბი	1:100	ფასადი 1-5 ღერძებში
ფორმატი	A-3	

თბილისი - 2023

სანდვიჩ-პანელების გარე კუთხით ბმის კვანძი

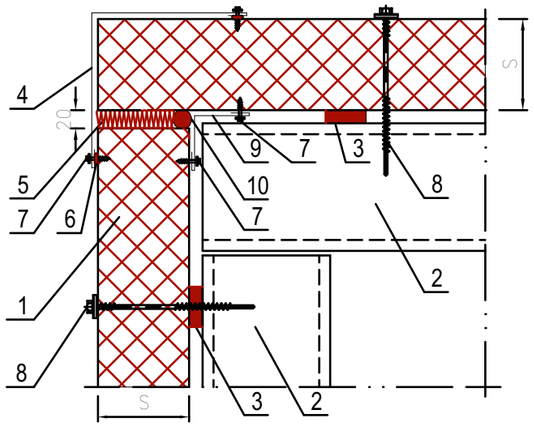

1. კედლის სანდვიჩ-პანელი
2. კედლის რიბელი (პირობითი აღნიშვნა)
3. მამჭიდროებელი ლენტი
4. წასადის ელემენტი 1
5. დათბუნება
6. ჰერმეტიკი
7. თვითმჭრელი სჭვალი
8. თვითმჭრელი სჭვალი
9. წასადის ელემენტი 1
10. მამჭიდროებელი

S-კედლის სანდვიჩ-პანელის სისქე.

სანდვიჩ-პანელების შიდა კუთხით მიერთების კვანძი

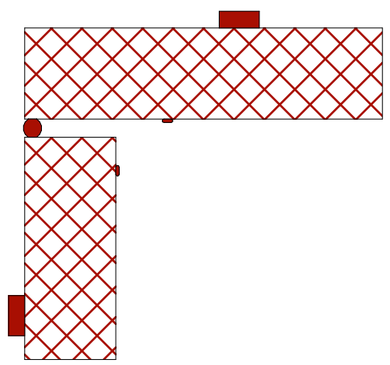

1. კედლის სანდვიჩ-პანელი
2. კედლის რიბელი (პირობითი აღნიშვნა)
3. მამჭიდროებელი ლენტი
4. წასადის ელემენტი 1
5. დათბუნება
6. ბამამკვრივებელი
7. თვითმჭრელი სჭვალი
8. თვითმჭრელი სჭვალი
9. ჰერმეტიკი
10. წასადის ელემენტი 2

S - კედლის სანდვიჩ-პანელის სისქე.

წანჯრის ღიობის დამუშავება

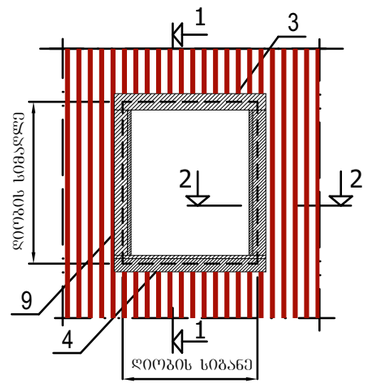

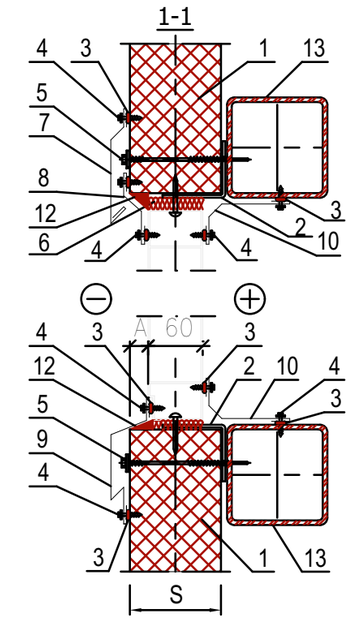

1. კედლის სანდვიჩ-პანელი
2. მინა პაკეტის სამაბრის ელემენტი
3. ჰერმეტიკი
4. თვითმჭრელი სჭვალი
5. თვითმჭრელი სჭვალი
6. დათბუნება
7. წასადის ელემენტი 1
8. წასადის ელემენტი 2
9. წასადის ელემენტი 3
10. წასადის ელემენტი 4
11. წასადის ელემენტი 5
12. ბამამკვრივებელი
13. კედლის რიბელი (პირობითი აღნიშვნა)

S - კედლის სანდვიჩ-პანელის სისქე.

ჭიშკარის დამუშავება

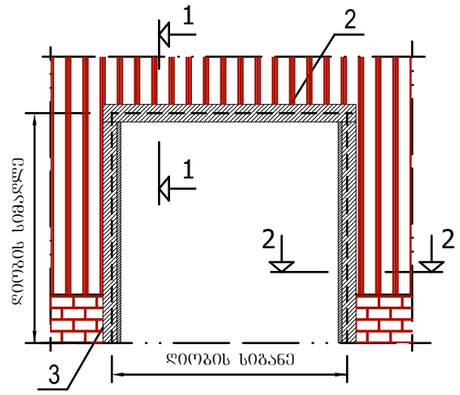

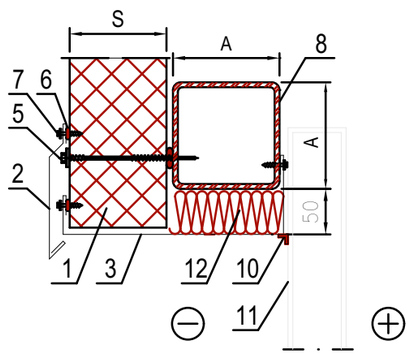

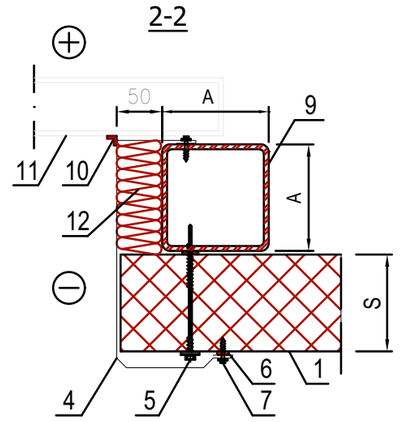

1. კედლის სანდვიჩ-პანელი
2. წასადის ელემენტი 1
3. წასადის ელემენტი 2
4. წასადის ელემენტი 3
5. თვითმჭრელი სჭვალი
6. ჰერმეტიკი
7. თვითმჭრელი სჭვალი
8. ლეთონის რიბელი (ლეთონის მილი)
9. ლეთონის დგარი (ლეთონის მილი)
10. მამჭიდროებელი ლენტი
11. ჭიშკარი თვითონ
12. დათბუნება

A-ლითონის მილკვადრატის გარე ზომა

S-კედლის სანდვიჩ-პანელის სისქე.

ექსპლიკაცია

პირობითი ნიშნები:

- კედელი
- საკადასტრო საზღვარი
- ღერძის ხაზი
- 8.77 მ² — ფართობი
- (2) — ჭრილის აღნიშვნა

შენიშვნები:

1. ნახაზზე ზომები მოცემულია მეტრებში
2. ნახაზის ქვეშა ცვლილება მშენებლობისას შეთანხმებული უნდა იყოს პროექტის ავტორთან
3. ნახაზზე საპროექტო შენობის ნული ნიშნული შეესაბამება აბსოლიტურ ნიშნულს 0.00 = 501.06

დამკვეთის ინფორმაცია

დამკვეთი	შპს "შეა"
მისამართი	ქალაქი თბილისი, სოფელი დიღომი, ფრედერიკ მონპერის ქ. №6

სატიტულო ინფორმაცია

პროექტის ავტორი	ეკა კემულარია	
მასშტაბი	1:150	კვანძები
ფორმატი	A-3	

თბილისი - 2023

ნახატების ნუსხა

Window Schedule

Element ID	WD - 001	WD - 002	WD - 002	WD - 003	WD - 003
Opening Name	Double Window 25	Window 25	Window 25	Window 25	Window 25
Quantity	2	2	4	2	4
W x H Size	2.00×2.80	1.00×2.80	1.00×2.80	1.00×3.00	1.00×2.80
Orientation		L	R	R	L
Sill height	0.90	0.90	0.90	0.00	0.90
Head height	3.70	3.70	3.70	3.00	3.70
2D Symbol					
3D Back View					

კარების ნუსხა

Door Schedule

Element ID	DOO - 001	DOO - 002	DOO - 002	DOO - 002	DOO - 003	DOO - 003	DOO - 004
Opening Name	Vertical Sliding Gar...	Door 25	Double Door 25	Metal Door 25	Door 25	Door 25	Door 25
Quantity	1	1	1	1	1	5	1
W x H Size	3.00×3.00	0.90×2.50	1.82×3.00	1.00×2.30	0.90×2.50	0.90×2.50	0.90×2.50
Orientation		R	L	L	L	R	R
Head height	3.00	2.50	3.00	2.30	2.50	2.50	2.50
2D Symbol							
3D Back View							

ნახატების ნუსხა

Window Schedule

Element ID	WD - 001	WD - 002	WD - 002	WD - 003	WD - 003
Opening Name	Double Window 25	Window 25	Window 25	Window 25	Window 25
Quantity	2	2	4	2	4
W x H Size	2.00×2.80	1.00×2.80	1.00×2.80	1.00×3.00	1.00×2.80
Orientation		L	R	R	L
Sill height	0.90	0.90	0.90	0.00	0.90
Head height	3.70	3.70	3.70	3.00	3.70
2D Symbol					
3D Back View					

Door Schedule

Element ID	DOO - 001	DOO - 002	DOO - 002	DOO - 002	DOO - 003	DOO - 003	DOO - 004
Opening Name	Vertical Sliding Gar...	Door 25	Double Door 25	Metal Door 25	Door 25	Door 25	Door 25
Quantity	1	1	1	1	1	5	1
W x H Size	3.00×3.00	0.90×2.50	1.82×3.00	1.00×2.30	0.90×2.50	0.90×2.50	0.90×2.50
Orientation		R	L	L	L	R	R
Head height	3.00	2.50	3.00	2.30	2.50	2.50	2.50
2D Symbol							
3D Back View							

ნახატების ნუსხა

ნახატების ნუსხა

Door Schedule

Element ID	DOO - 001	DOO - 002	DOO - 002	DOO - 002	DOO - 003	DOO - 003	DOO - 004
Opening Name	Vertical Sliding Gar...	Door 25	Double Door 25	Metal Door 25	Door 25	Door 25	Door 25
Quantity	1	1	1	1	1	5	1
W x H Size	3.00×3.00	0.90×2.50	1.82×3.00	1.00×2.30	0.90×2.50	0.90×2.50	0.90×2.50
Orientation		R	L	L	L	R	R
Head height	3.00	2.50	3.00	2.30	2.50	2.50	2.50
2D Symbol							
3D Back View							

Window Schedule

Element ID	WD - 001	WD - 002	WD - 002	WD - 003	WD - 003
Opening Name	Double Window 25	Window 25	Window 25	Window 25	Window 25
Quantity	2	2	4	2	4
W x H Size	2.00×2.80	1.00×2.80	1.00×2.80	1.00×3.00	1.00×2.80
Orientation		L	R	R	L
Sill height	0.90	0.90	0.90	0.00	0.90
Head height	3.70	3.70	3.70	3.00	3.70
2D Symbol					
3D Back View					

ნახატების ნუსხა

ნახატების ნუსხა

Door Schedule

Element ID	DOO - 001	DOO - 002	DOO - 002	DOO - 002	DOO - 003	DOO - 003	DOO - 004
Opening Name	Vertical Sliding Gar...	Door 25	Double Door 25	Metal Door 25	Door 25	Door 25	Door 25
Quantity	1	1	1	1	1	5	1
W x H Size	3.00×3.00	0.90×2.50	1.82×3.00	1.00×2.30	0.90×2.50	0.90×2.50	0.90×2.50
Orientation		R	L	L	L	R	R
Head height	3.00	2.50	3.00	2.30	2.50	2.50	2.50
2D Symbol							
3D Back View							

ნახატების ნუსხა

პროექტის დასახელება	
ნახატების ნუსხა	
ავტორი	
ორგანიზაცია	
ტელეფონი	
ელ-ფოსტა	
ობიექტის მისამართი	
ნახატის ნომერი	A-3
მასშტაბი	1:100
ფორმატი	A3
2023 - თებერვალი	

ელ-ფოსტა	
ტელეფონი	
ორგანიზაცია	
ავტორი	
ნახატის ნომერი	A-3
მასშტაბი	1:100
ფორმატი	A3
თებერვალი - 2023	

ობიექტის მისამართი	
ელ-ფოსტა	
ტელეფონი	
ორგანიზაცია	
ავტორი	
ნახატის ნომერი	A-3
მასშტაბი	1:100
ფორმატი	A3
2023 - თებერვალი	

ობიექტის მისამართი	
ელ-ფოსტა	
ტელეფონი	
ორგანიზაცია	
ავტორი	
ნახატის ნომერი	A-3
მასშტაბი	1:100
ფორმატი	A3
2023 - თებერვალი	

ნახატების ნუსხა