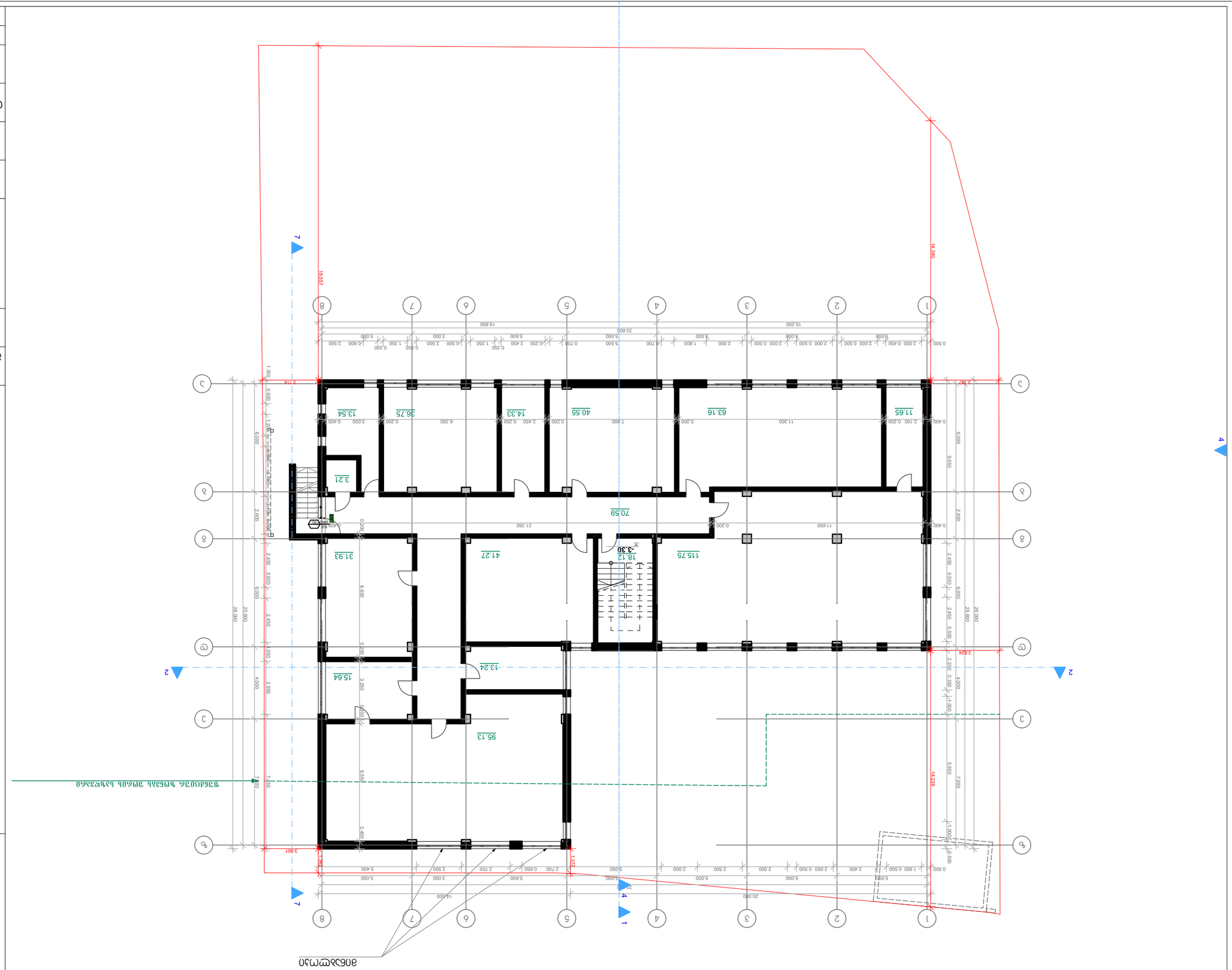
1
2
3
4
5
6
7
8
A
B
C
D
E
F
G
H
1
2
3
4
5
6
7
8
1
2
3
4
5
6
7
8
A
B
C
D
E
F
G
H



ბეტონის ტუმბოს ბუნკერის ტიპის

№ 28281121



1. ჰიდროიზოლაცია
2. სამშენებლო ნარჩენები
3. ბეტონის ტუმბოს ადგილი
4. ქუჩის ხაზი.
5. ცალკეული ობიექტი
6. ღია ავტოსადგომი
7. ღობე/ბადე.
8. ცხ. 6.
9. ცალკეული
10. ბაქანი

შპს "BMG GROUP"
ტ/ს 406128239

საქართველო, ქ.თბილისი, №14
598 66 70 70
557 98 08 99
groupbmg@yahoo.com

პროექტის დასახელება, მისამართი, ქ.თბილისი, ნაკვეთი №69	
ტოპოგრაფიული გეგმა	
მასშტაბი	1:200
თარიღი	2021
ფურცლის ზომა	A-3
ფურცლის ნომერი	
ავტორი	
თანაავტორი	
პროექტის ხელმძღვანელი	
დამკვეთი	

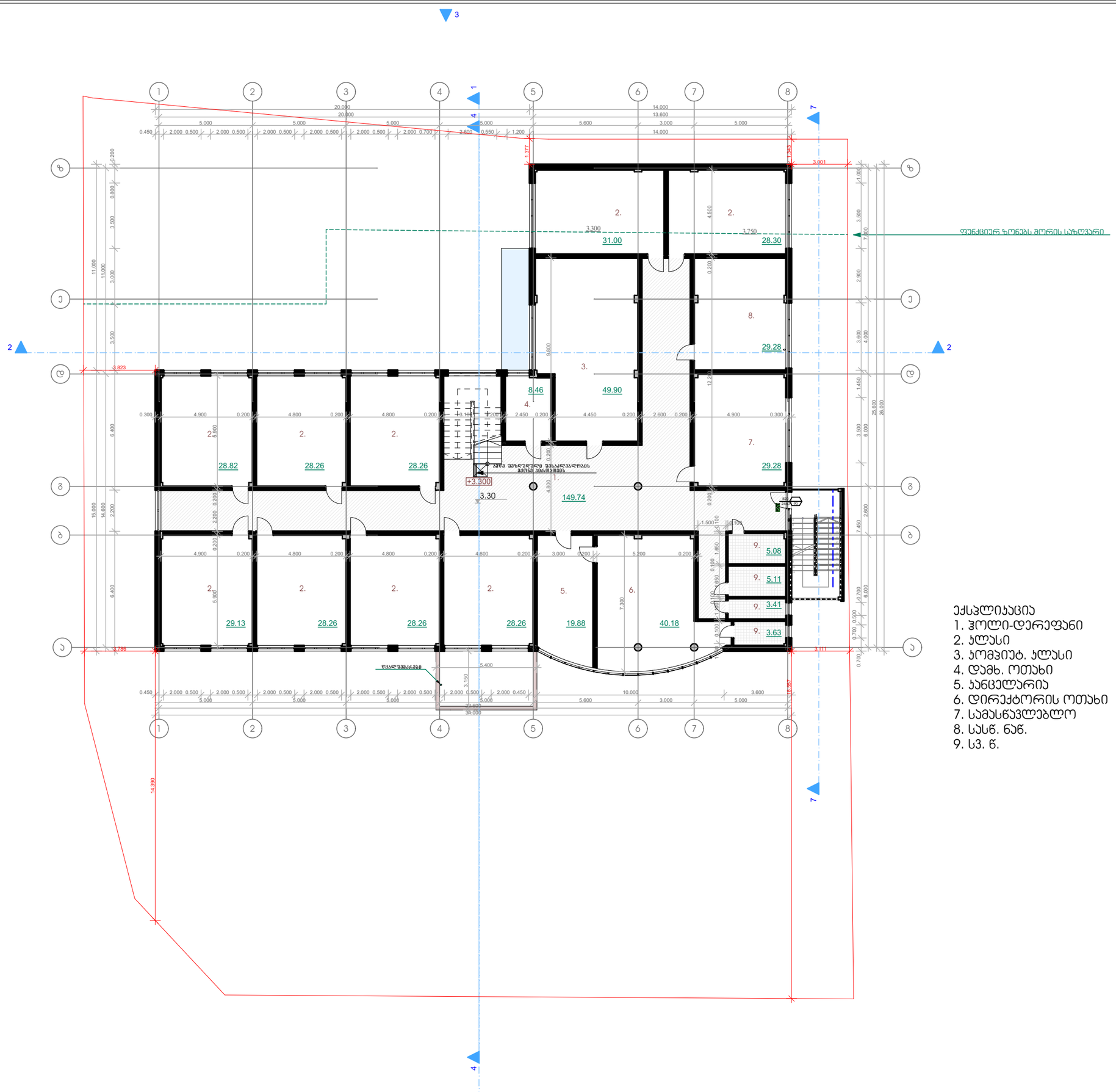

შ.პ.ს. "ბიემჯი გრუპ
L.T.D "BMG GROUP"
ს/კ 406128239"
შარტავას ქუჩა №14
598 66 70 70
557 98 08 99
groupbmg@yahoo.com

ობიექტის მისამართი	ქალაქი თბილისი, მირიან მეფის ქუჩა №69
ნახაზის დასახელება	მეორე სართულის გეგმა

ტექნიკური დირექტორი		ზაზა ბასილაძე
არქიტექტორი		ზაზა ბასილაძე
დაინტერესებული პირი		შპს ჯერძო სკოლა ინტელექტი
მასშტაბი	1:200	ფურცელი A-3
თარიღი	2021	

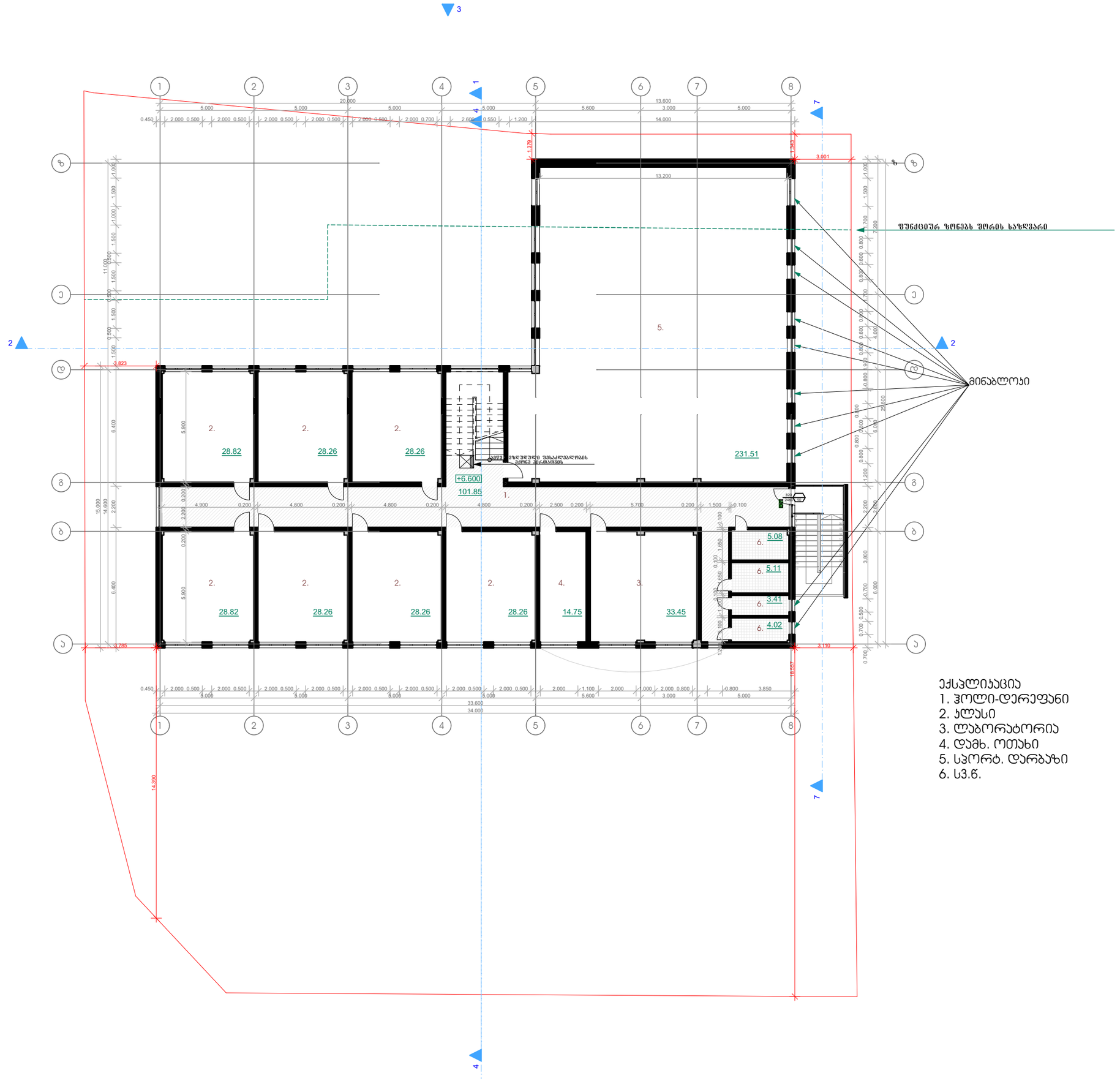

ექსპლიკაცია
1. ჰოლი-დერეფანი
2. კლასი
3. ლაბორატორია
4. დამხ. ოთახი
5. სპორტ. დარბაზი
6. სვ.წ.

შ.პ.ს. "ბიემჯი გრუპ
L.T.D "BMG GROUP"
ს/კ 406128239"
შარტავას ქუჩა №14
598 66 70 70
557 98 08 99
groupbmg@yahoo.com

ობიექტის მისამართი	ქალაქი თბილისი, მირიან მეფის ქუჩა №69
ნახაზის დასახელება	მესამე სართულის გეგმა

ტექნიკური დირექტორი		ზაზა ბასილაძე
არქიტექტორი		ზაზა ბასილაძე
დაინტერესებული პირი		შპს ჯერძო სკოლა ინტელექტი
მასშტაბი	1:200	ფურცლი A-3
თარიღი	2021	

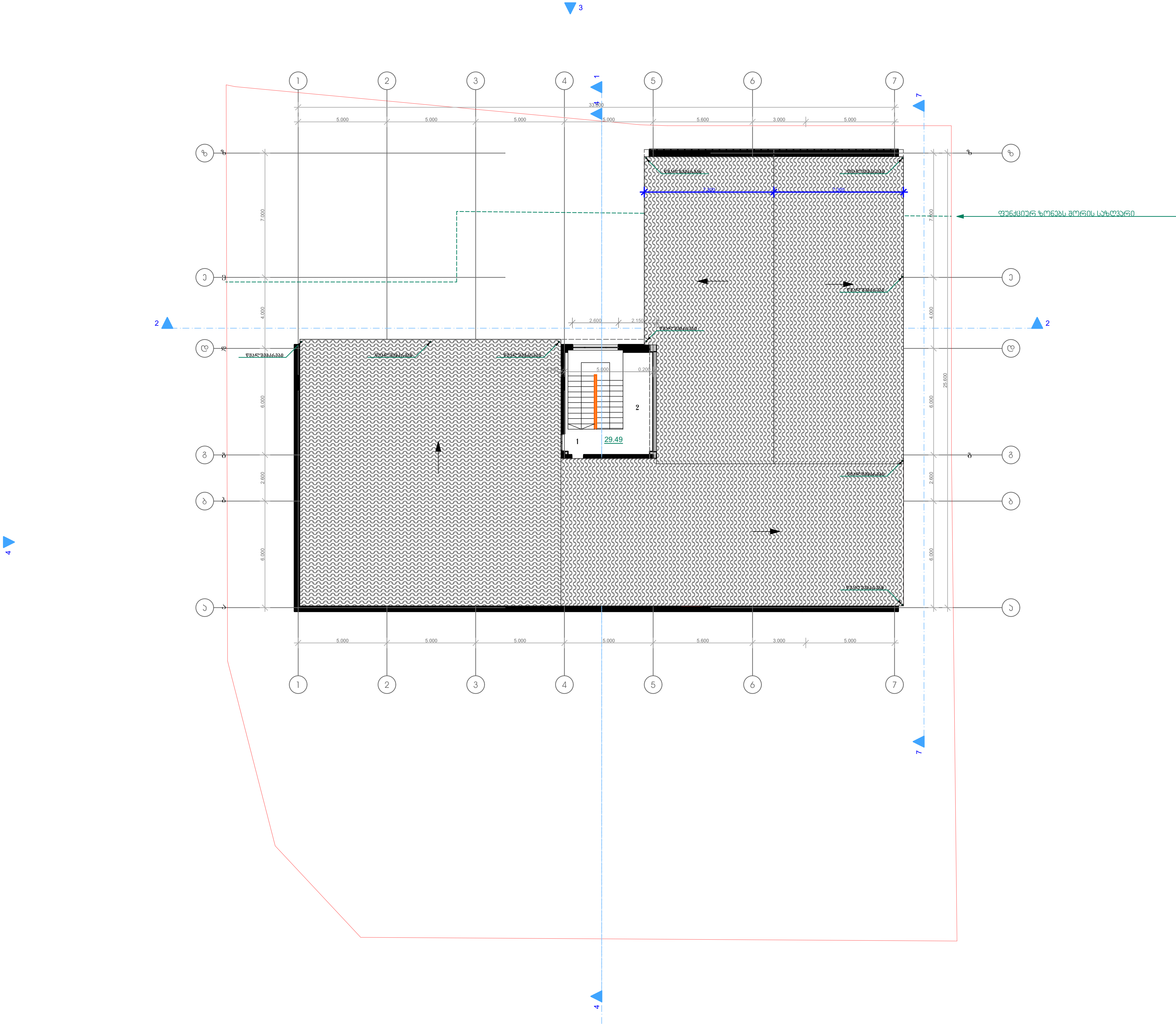

შ.პ.ს. "ბიემჯი გრუპ
L.T.D "BMG GROUP"
ს/ კ 406128239"
შარტავას ქუჩა №14
598 66 70 70
557 98 08 99
groupbmg @yahoo .com

ობიექტის მისამართი	ქალაქი თბილისი, მირიან მეფის ქუჩა №69
ნახაზის დასახელება	მეოთხე სართულის გეგმა

ტექნიკური დირექტორი		ზაზა ბასილაძე
არქიტექტორი		ზაზა ბასილაძე
დაინტერესებული პირი		შპს კერძო სკოლა ინტელექტი
მასშტაბი	1:200	ფურცელი A-3
თარიღი	2021	

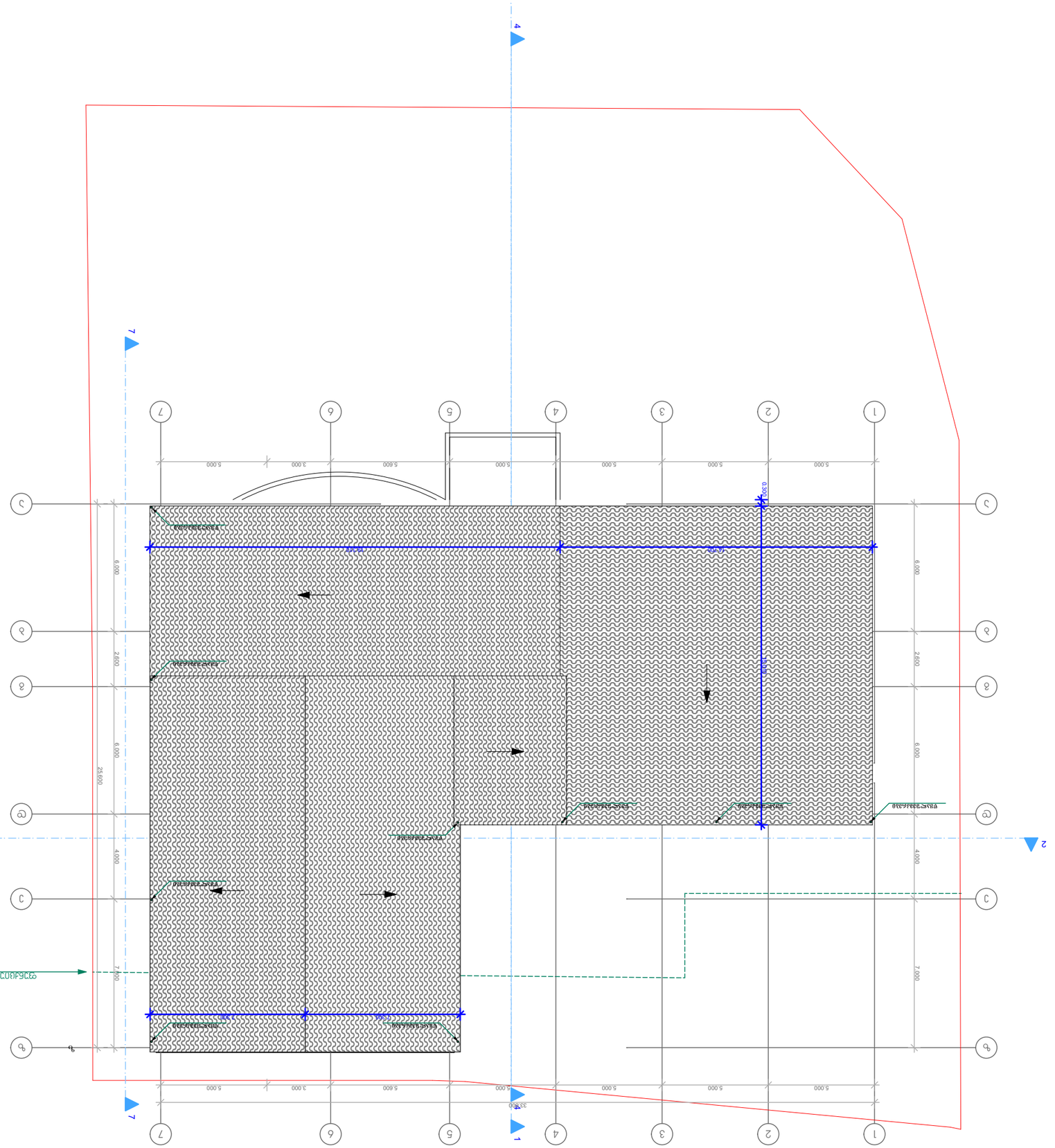

ობიექტის მისამართი, ბინის ნომერი, ფართობი, ბინის ნომერი	ობიექტის ადგილმდებარეობის მისამართი
ბინის ნომერი	ობიექტის ნომერი
ბინის ფართობი	ობიექტის ფართობ

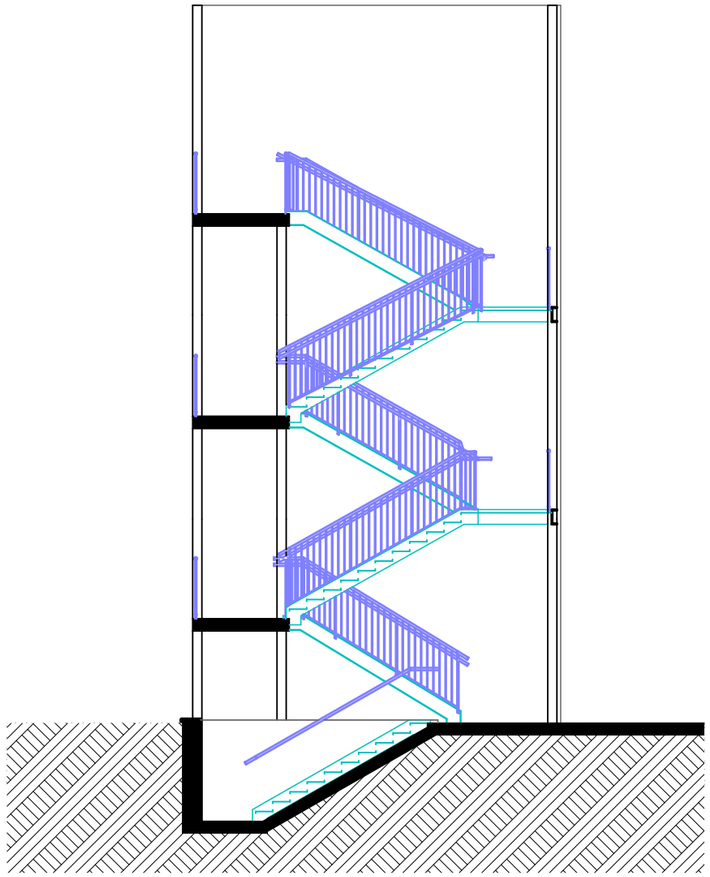

გარე მოაჯირი
მ. 1:20

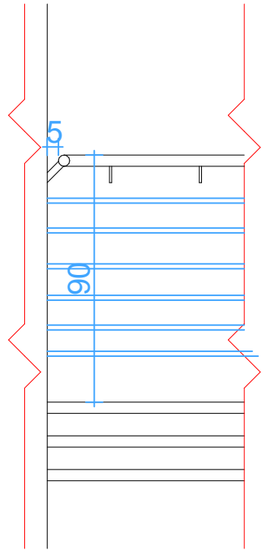

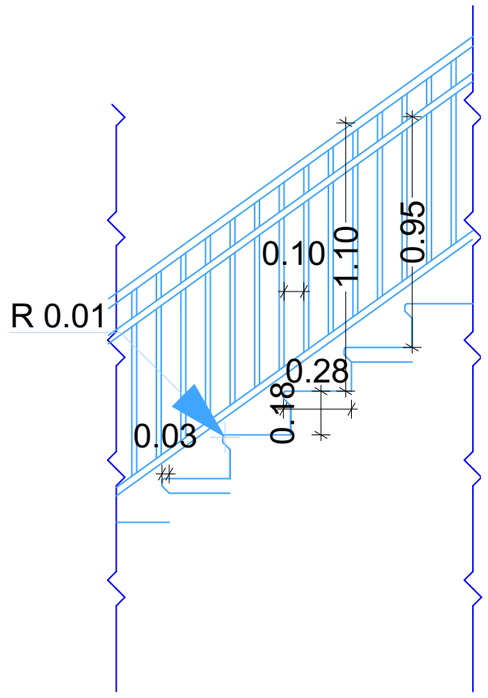

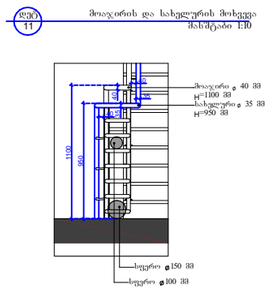

ლითონის სახელური
რ-25

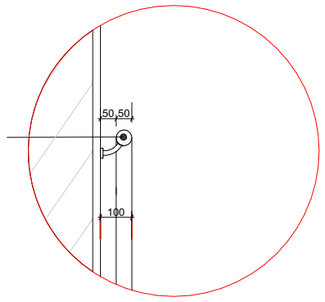

შ.პ.ს. "ბიემჯი გრუპ
L.T.D "BMG GROUP"
ს/კ 406128239"
შარტავას ქუჩა №14
598 66 70 70
557 98 08 99
groupbmg @yahoo .com

ობიექტის მისამართი	ქალაქი თბილისი, მირიან მეფის ქუჩა №69
ნახაზის დასახელება	

ტექნიკური დირექტორი		ზაზა ბასილაძე
არქიტექტორი		ზაზა ბასილაძე
დაინტერესებული პირი		შპს ჯერძო სკოლა ინტელექტი
მასშტაბი	1:200	ფურცლის A-3
თარიღი	2021	

საპროექტო შენობაში გამოყენებული თავისუფალი სივრცეები კართან მანევრირებისთვის მ 1:50

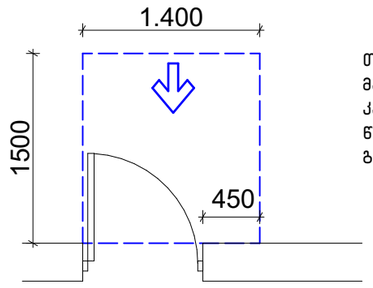

თავისუფალი სივრცე კართან მანევრირებისთვის – ანჯამიანი კარი
წინიდან მისაწვდომი – გამოწევით გაღება

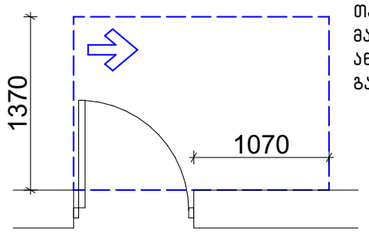

თავისუფალი სივრცე კართან მანევრირებისთვის – ანჯამიანი კარი
ანჯამის მხრიდან მისაწვდომი – გამოწევით გაღება

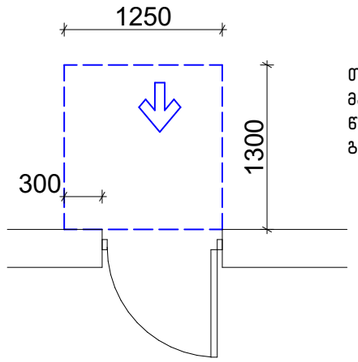

თავისუფალი სივრცე კართან მანევრირებისთვის – ანჯამიანი კარი
წინიდან მისაწვდომი – მიწოლით გაღება

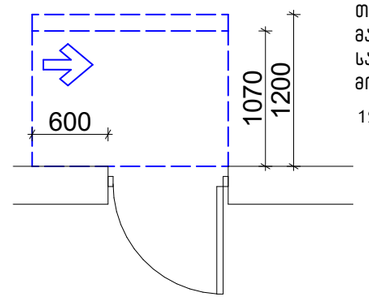

თავისუფალი სივრცე კართან მანევრირებისთვის – ანჯამიანი კარი
საკეტის მხრიდან მისაწვდომი – მიწოლით გაღება

120 მინ. თუ მოწყობილია მიმახურავი

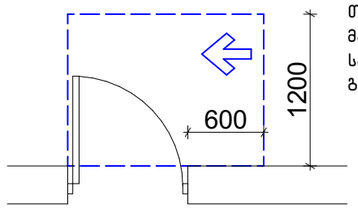

თავისუფალი სივრცე კართან მანევრირებისთვის – ანჯამიანი კარი
საკეტის მხრიდან მისაწვდომი – გამოწევით გაღება

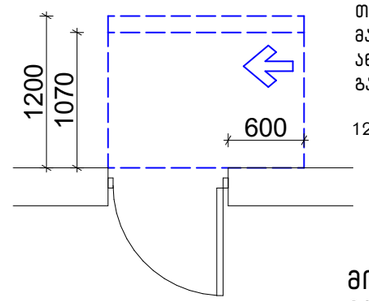

თავისუფალი სივრცე კართან მანევრირებისთვის – ანჯამიანი კარი
ანჯამის მხრიდან მისაწვდომი – მიწოლით გაღება

120 მინ. თუ მოწყობილია მიმახურავი

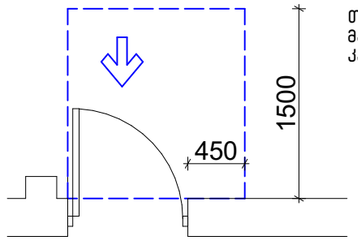

თავისუფალი სივრცე კართან მანევრირებისთვის-ნიშებში მოწყობილი კარი და ჭიშკარი-გამოწევით გაღება

მოსატრიალებელი სივრცეები

ვარიანტი 4

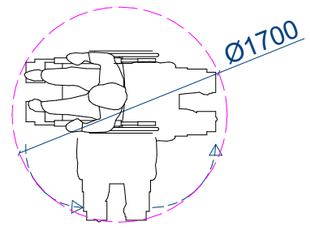

ვარიანტი 1

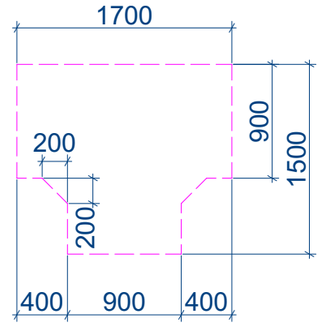

ვარიანტი 2

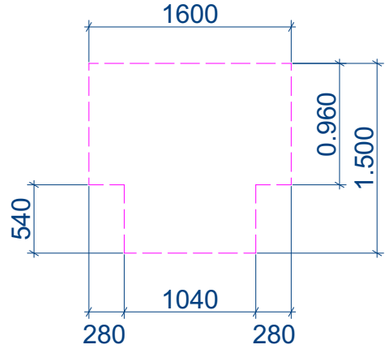

ვარიანტი 3

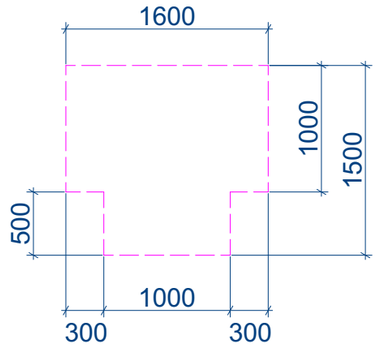

ნიშანი ამობურცული სიმბოლოებით და ბრაილით გზა-ჯიბის შესასვლელთან და გარეთ გამავალ ყველა ჯართან

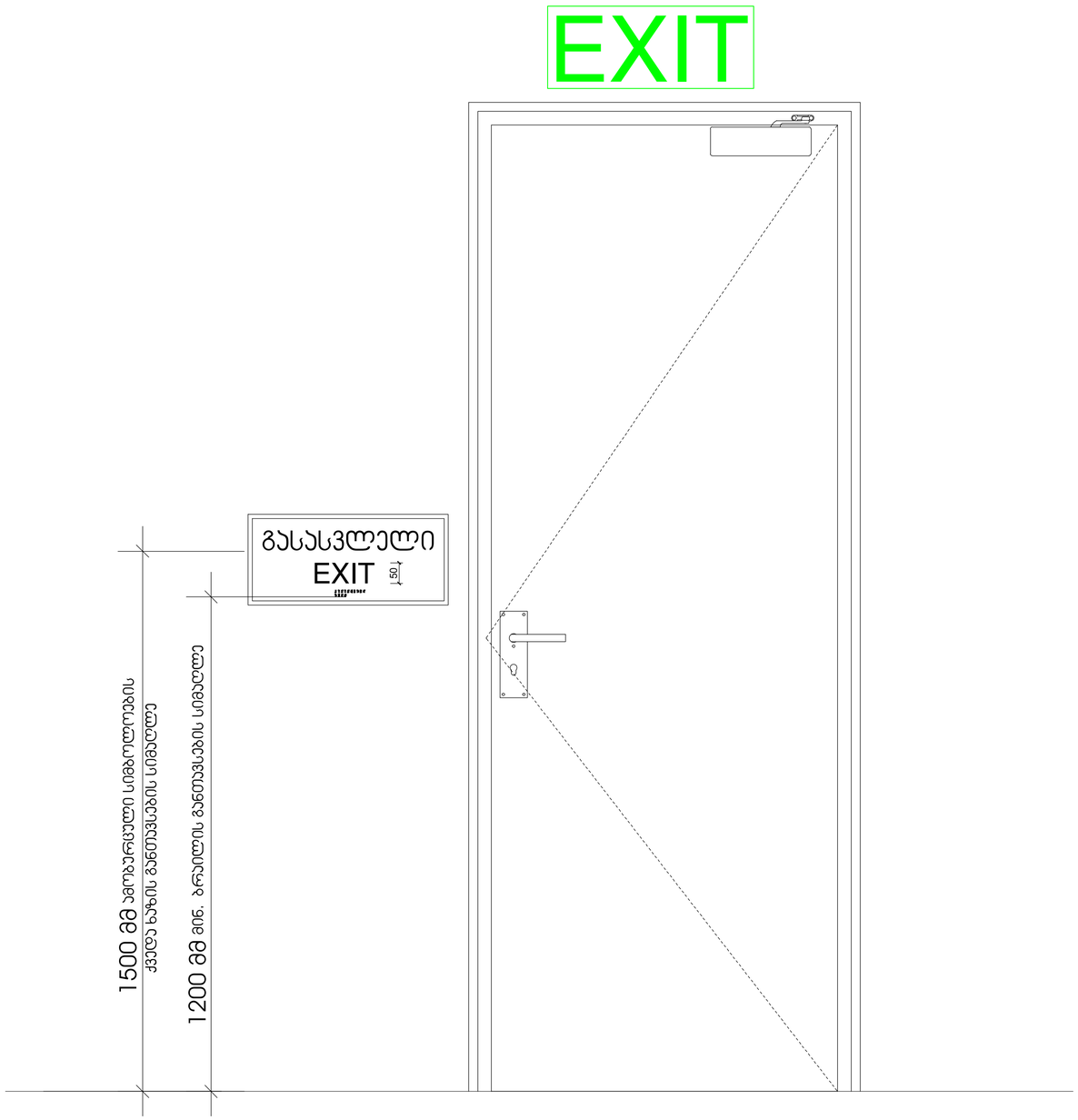

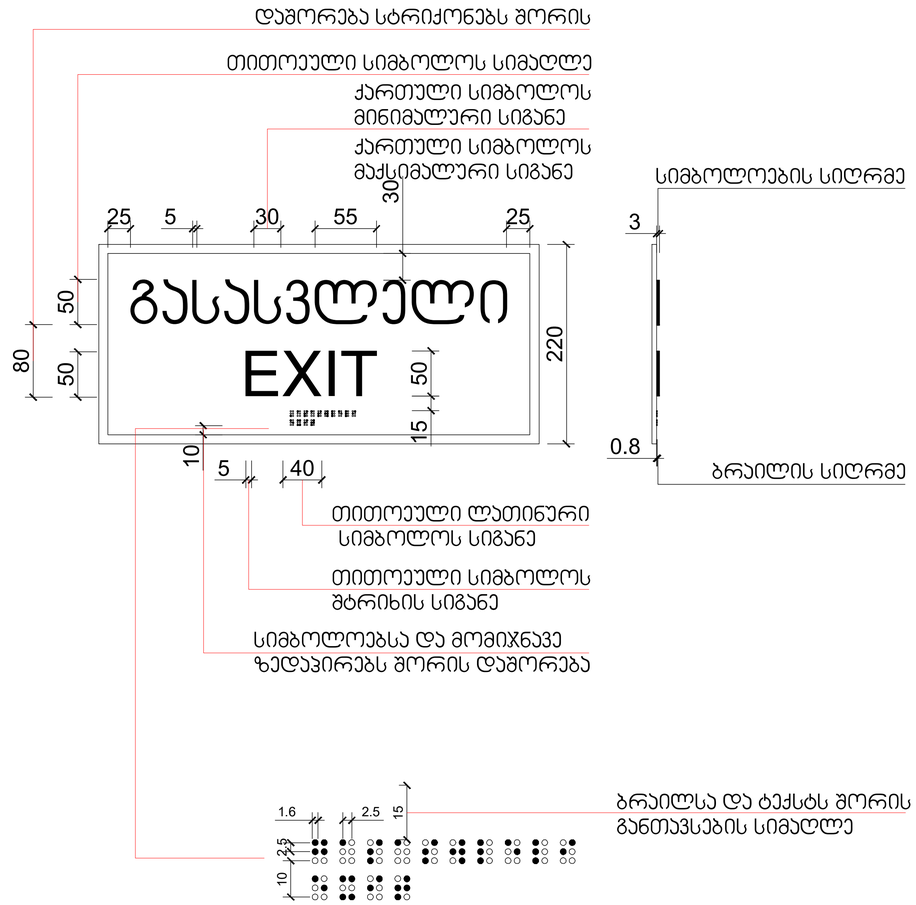

გასასვლელის განათებული ნიშანი

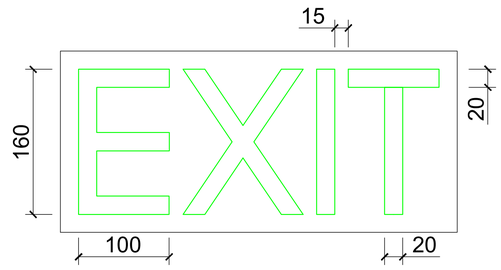

არსებული

სარდაფის გეგმა -3.30 ნიშნულზე მ 1:200

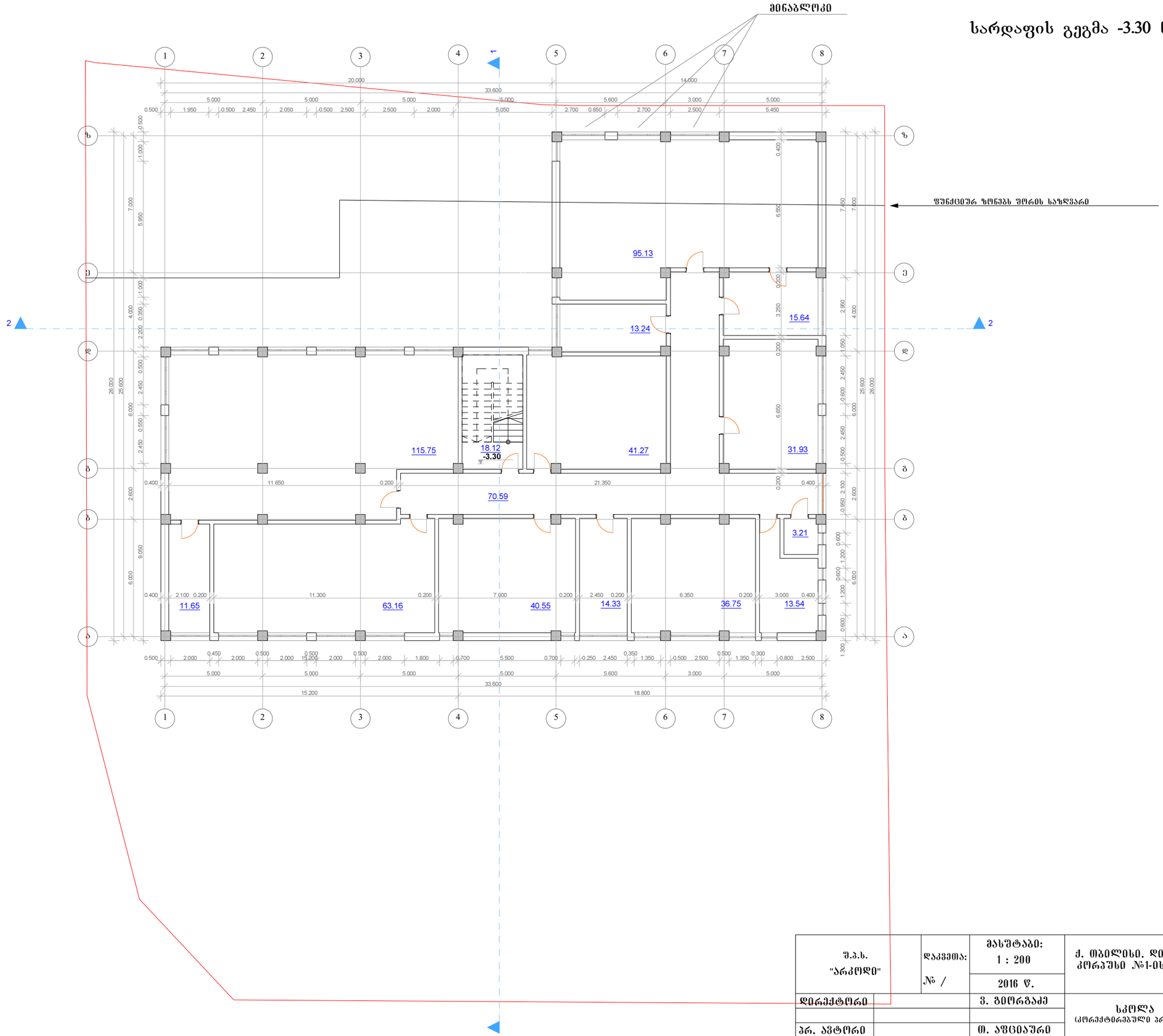

შ.პ.ს. "არკოდი"	დაკვეთა: № /	მასშტაბი: 1 : 200 2016 წ.	ქ. თბილისი, დიდი დიღომი, III მიკრო რაიონი, კორპუსი №1-ის მიმდებარე ნაკვეთი №006.144
დირექტორი		ვ. გიორგაძე	სკოლა (კორექტირებული პროექტი)
არ. ასტორი		თ. ასციაური	სარდაფის გეგმა
შესრულა		ვ. გიორგაძე	

სტადია	ფურც.	რაოდენ.
მ. პ.	ა -	

დამკვეთი: შ.პ.ს "კორკო სკოლა ინტერნეიტი"

არსებული

გეგმა 0.00 ნიშნულზე მ 1:200

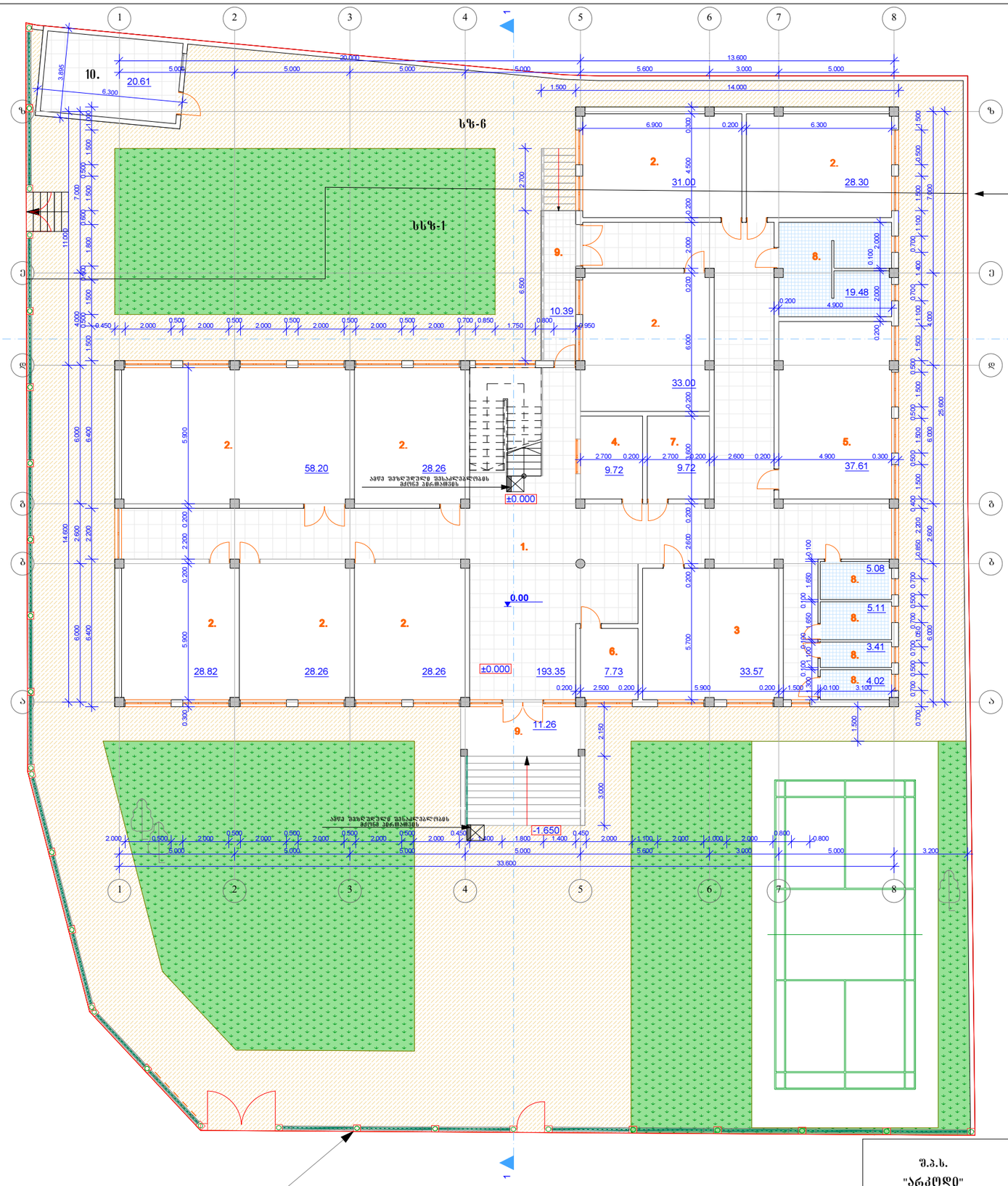

ექსპლიკაცია

1. ჰოლი-დერეფანი
2. კლასი
3. ბიბლიოთეკა
4. ექიმის კაბ.
5. სასადილო
6. დარაჯის ოთახი
7. დამლაბ. ოთახი
8. სვ. წ.
9. ტერასა
10. საძვაბე

ამოვა შეზღუდული შესაძლებლობის მქონე პირთათვის



№ 2828121

მოშენების ფართი 772.1 მ²

შ.პ.ს. "არკოდი"	დაკვეთა: № /	მასშტაბი: 1 : 200	ქ. თბილისი, დიდი დიდომი, III მიკრო რაიონი, კორპუსი №1-ის მიმდებარე ნაკვეთი №006.144
		2016 წ.	
დირექტორი		ვ. გიორგაძე	სკოლა (კორპუტირებული პროექტი)
პრ. ავტორი		თ. აფციაური	
შეასრულა		ვ. გიორგაძე	

სტადია	ფურც.	რაოდენ.
მ. პ.	ა -	

გეგმა 0.00 ნიშნულზე

დამკვეთი: შ.პ.ს "კორკი სკოლა ინტერნატი"

ᲐᲠᲡᲔᲑᲣᲚᲘ

ᲒᲔᲒᲛᲐ 3.30 ᲜᲘᲨᲜᲣᲚᲖᲔ @ 1:200

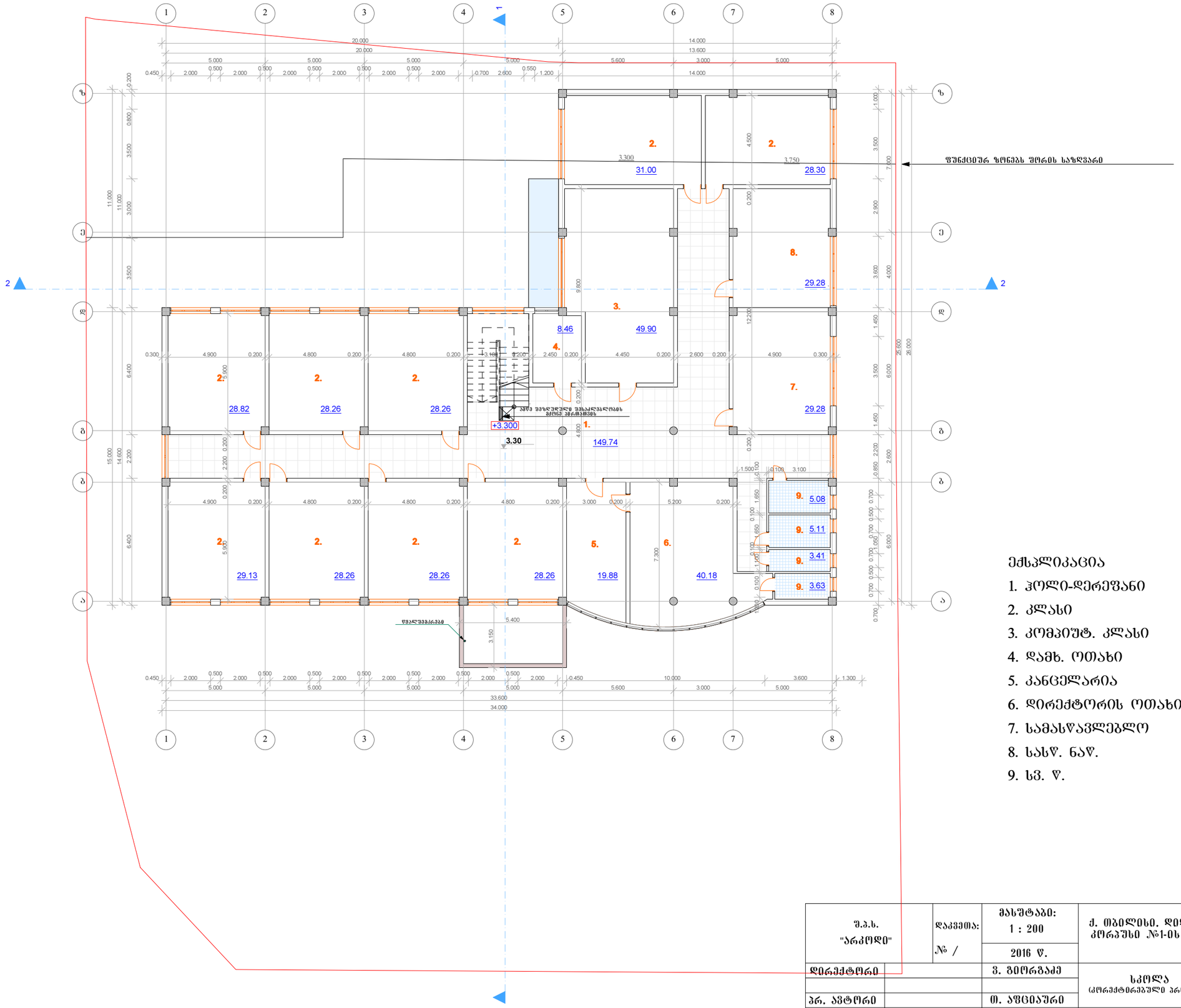

ᲔᲥᲡᲞᲚᲘᲙᲐᲪᲘᲐ

1. ᲰᲝᲚᲘ-ᲓᲔᲠᲔᲤᲐᲜᲘ
2. ᲙᲚᲐᲡᲘ
3. ᲙᲝᲛᲞᲘᲣᲢ. ᲙᲚᲐᲡᲘ
4. ᲓᲐᲛᲮ. ᲝᲗᲐᲮᲘ
5. ᲙᲐᲜᲪᲔᲚᲐᲠᲘᲐ
6. ᲓᲘᲠᲔᲥᲢᲝᲠᲘᲡ ᲝᲗᲐᲮᲘ
7. ᲡᲐᲛᲐᲡᲬᲐᲕᲚᲔᲑᲚᲝ
8. ᲡᲐᲡᲬ. ᲜᲐᲬ.
9. ᲡᲕ. Წ.

Შ.პ.ს. "ᲐᲠᲙᲝᲓᲘ"	ᲓᲐᲙᲕᲔᲗᲐ: № /	ᲛᲐᲡᲨᲢᲐᲑᲘ: 1 : 200 2016 Წ.	ქ. ᲗᲑᲘᲚᲘᲡᲘ. ᲓᲘᲓᲘ ᲓᲘᲓᲣᲛᲔ. III ᲛᲘᲙᲠᲝ ᲠᲐᲘᲝᲜᲘ. ᲙᲝᲠᲐᲨᲘ №1-ᲘᲡ ᲛᲘᲛᲓᲔᲑᲐᲠᲔ ᲜᲐᲙᲕᲔᲗᲘ №006.144	
ᲓᲘᲠᲔᲥᲢᲝᲠᲘ		Ვ. ᲒᲘᲝᲠᲒᲐᲫᲔ	ᲡᲙᲝᲚᲐ (ᲙᲝᲠᲔᲥᲢᲝᲠᲔᲑᲣᲚᲘ ᲐᲠᲝᲔᲥᲢᲘ)	ᲡᲢᲐᲓᲘᲐ	ᲤᲣᲠᲪ.	ᲠᲐᲝᲓᲔᲜ.
ᲐᲠᲥ. ᲐᲕᲢᲝᲠᲘ		Თ. ᲐᲤᲪᲘᲐᲣᲠᲘ		Ქ. პ.	ა -	
ᲨᲔᲐᲡᲠᲣᲚᲐ		Ვ. ᲒᲘᲝᲠᲒᲐᲫᲔ	ᲒᲔᲒᲛᲐ +3.30 ᲜᲘᲨᲜᲣᲚᲖᲔ	ᲓᲐᲛᲙᲕᲔᲗᲘᲡᲘ: Შ.პ.ს "ᲥᲐᲠᲗᲘ ᲡᲙᲝᲚᲐ ᲘᲜᲢᲔᲚᲔᲥᲢᲘ"		

არსებული

გეგმა 6.60 ნიშნულზე მ 1:200

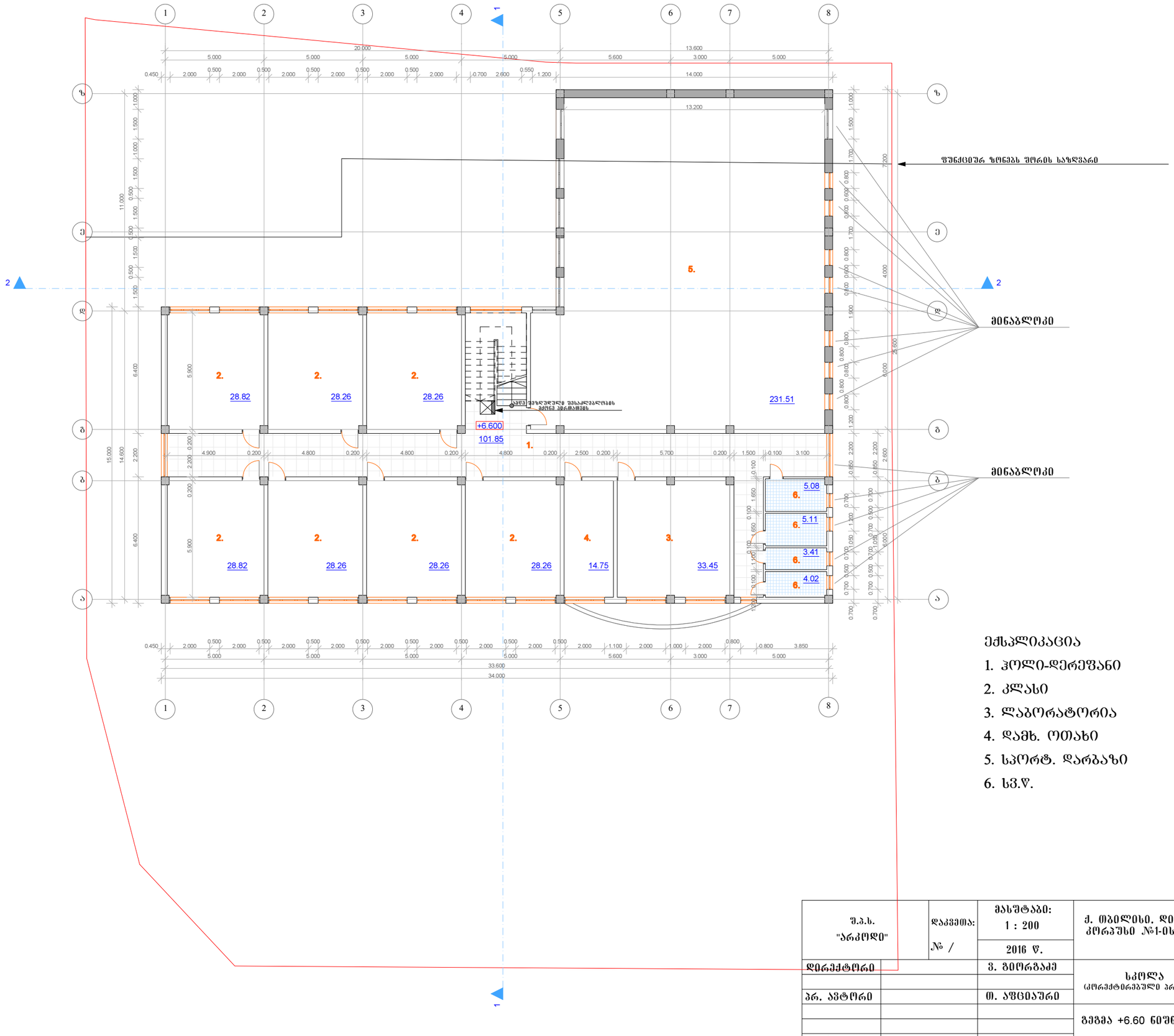

ექსპლიკაცია

1. ჰოლი-დერეფანი
2. კლასი
3. ლაბორატორია
4. დამხ. ოთახი
5. სპორტ. დარბაზი
6. სვ.წ.

შ.პ.ს. "არკოდი"	დაკვეთა: № /	მასშტაბი: 1 : 200 2016 წ.	ქ. თბილისი. დიდი დიღომი. III მიკრო რაიონი. კორპუსი №1-ის მიმდებარე ნაკვეთი №0006.144
დირექტორი		ვ. გიორგაძე	სკოლა (კორპუსირებული პროექტი)
პრ. ავტორი		თ. აფციაური	გეგმა +6.60 ნიშნულზე
შემასრულა		ვ. გიორგაძე	

სტადია	ფურც.	რაოდენ.
მ. პ.	ა -	

დამკვეთი: შ.პ.ს "ქერქო სკოლა მენეჯმენტი"

არსებული

ტექნიკური სართულის გეგმა მ 1:200

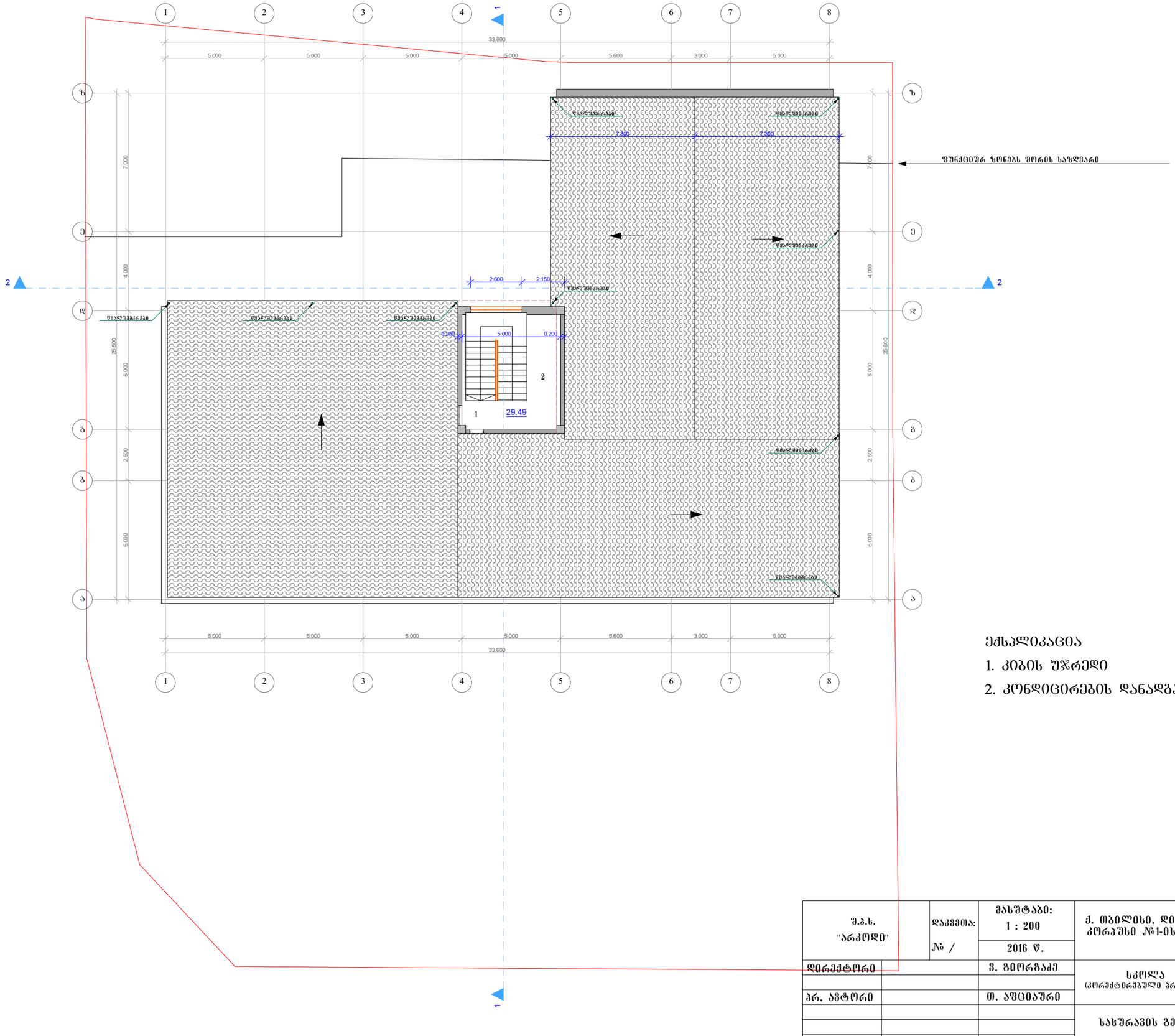

ექსპლიკაცია

1. კიბის უჯრედი
2. კონდიცირების დანადგარების სათავსო

შ.პ.ს. "არკოდი"	დაკვეთა: № /	მასშტაბი: 1 : 200	ქ. თბილისი. დიდი დიღომი. III მიკრო რაიონი. კორპუსი №1-ის მიმდებარე ნაკვეთი №006.144
		2016 წ.	
დირექტორი		ვ. გიორგაძე	სკოლა (კორპუტირებული პროექტი)
პრ. ავტორი		თ. აფციაური	
შემასრულა		ვ. გიორგაძე	სახურავის გეგმა

სტადია	ფურც.	რაოდენ.
მ. პ.	ა -	

დამკვეთი: შ.პ.ს "კერძო სკოლა ინტელექტი"

ՀԱՏԱԿԱԳԾԻ

ԱՆՇԱՐԺ ՇԻՆՈՒԹՅԱՆ ԱՇԽԱՏԱՆՔԱՅԻՆ ԳԾԱՊԼԱՆ 1:200

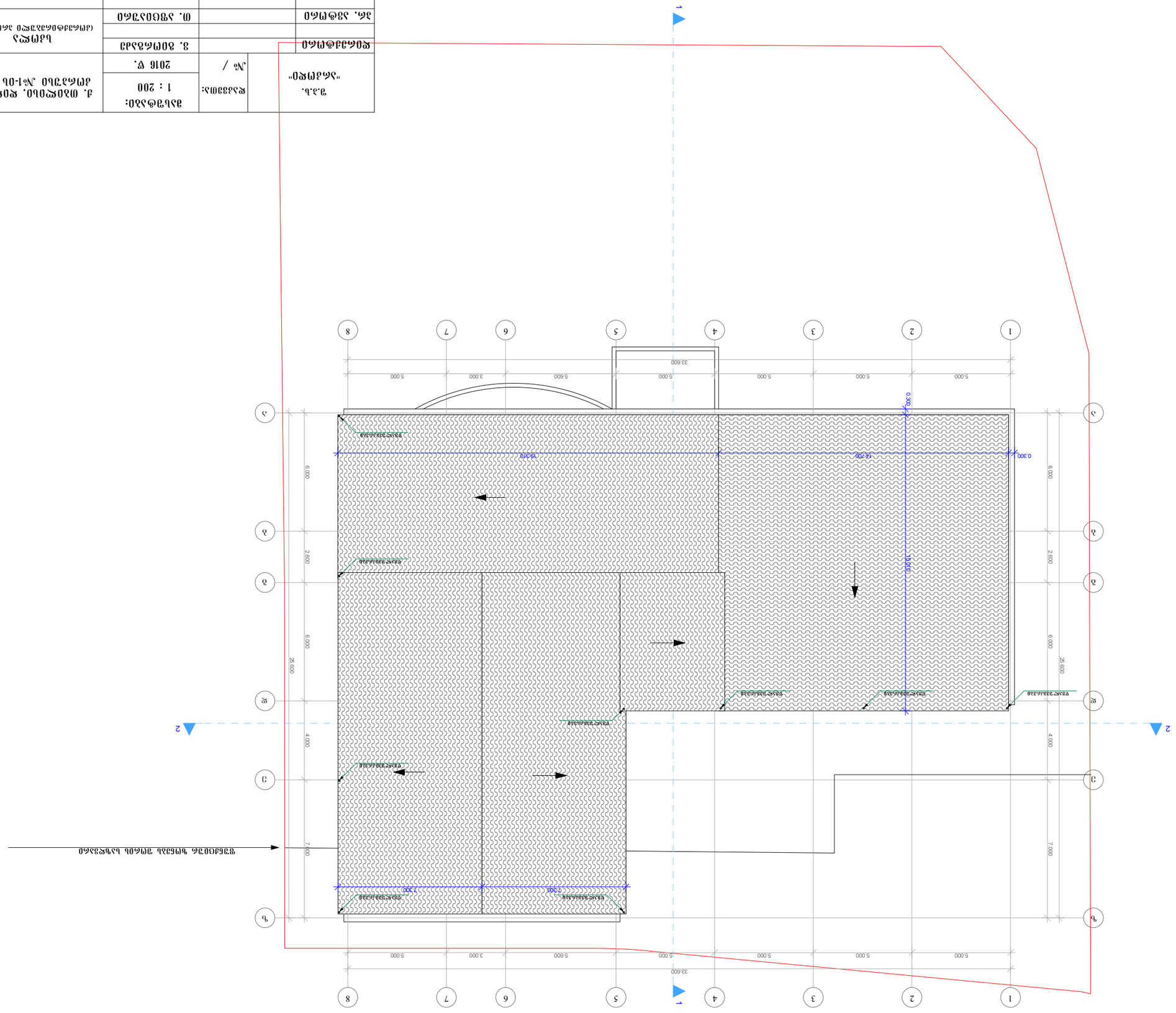

ղ.չ.և. "ՀՀՇՊԿՈ"		ձևաչափ:	ձնարհված չափսերով նախագիծ. III ձոձոչ ոչ ստանդարտ հողամաս. Հասցե՝ ՀՀ, ք. Երևան, Նոր Նորքի 1-ին զանգվածի 1-ին փողոց, 144 շինություն 1		
		Ա1 / Ա4	1 : 200		
			2018 Ց.		
ՀԱՍՏԱՏԱԳԻՐ			ՀԱՏԱԿԱԳԾԻ ԱՆՇԱՐԺ ՇԻՆՈՒԹՅԱՆ ԱՇԽԱՏԱՆՔԱՅԻՆ ԳԾԱՊԼԱՆ		
ՀԵՂԻՆԱԿ					
ՀԱՍՏԱՏԱԳԻՐ					
ՀԱՐԿԱՎՈՐՎՈՂ ՏԱՐԱԾՔԻ ՍԱՀՄԱՆԱԳԻԾ					
ՀԱՐԿԱՎՈՐՎՈՂ ՏԱՐԱԾՔԻ ՍԱՀՄԱՆԱԳԻԾ					
ՀԱՏԱԿԱԳԾԻ ԱՆՇԱՐԺ ՇԻՆՈՒԹՅԱՆ ԱՇԽԱՏԱՆՔԱՅԻՆ ԳԾԱՊԼԱՆ