საპროექტო ფასადი ა-მ ღერძებს შორის

საკადასტრო საზღვარი

მეტალის ჟალუზი; RAL 9011

შელესვა და შეღებვა ფასადის საღებავით RAL9010

შელესვა და შეღებვა ფასადის საღებავით RAL9010

მეტალოპლასტმასის კარ-ფანჯარა; თეთრი

ფასადის კომპოზიტური პანელები RAL9011

+22,05
+21.95
ი.მ.ნ.+18,90
ს.ზ.ნ.+18.80
ი.მ.ნ.+15,75
ს.ზ.ნ.+15.65
ი.მ.ნ.+12,60
ს.ზ.ნ.+12.50
ი.მ.ნ.+9,45
ს.ზ.ნ.+9.35
ი.მ.ნ.+6,30
ს.ზ.ნ.+6.20
ი.მ.ნ.+3,15
ს.ზ.ნ.+3.05
ი.მ.ნ.±0,00(+456.50)
ს.ზ.ნ.-0.10

6 800 | 6 800 | 6 800 | 6 800 | 6 800 | 6 800 | 6 800 | 6 800 | 6 800 | 6 800

68 500

ა გ გ დ ე ზ თ ი კ ლ მ

ალუმინის საფასადე დეკორატიული პროფილი RAL9010

დეკორატიული შელესვა და შეღებვა ფასადის საღებავით ~~RAL 030 80 20; RAL 070 50 55;~~

შელესვა და შეღებვა ფასადის საღებავით RAL9010

ფასადის კომპოზიტური პანელები RAL9023

შეღებვა მეტალის საღებავით RAL9011

ალუმინის შემინული ფასადის სისტემა

A3 Landscape

ფორმატი A-3

პირობითი აღნიშვნები

შენიშვნები

ხიტუაციური სქემა

დამკვეთი
შპს "სითი და კო"

პროექტი
საავადმყოფო

მისამართი
ქ. თბილისი,
სარაჯიშვილის ქ. #17

შპს "სითი და კო"
ქ. თბილისი,
მ. გელოვანის გამზ. #52

თანამდებობა	გვარი	ხელმოწერა
დირექტორი	ი. ანთაძე	
ავტორი	ე. ედიშერაშვილი	
არქიტექტორი	ე. ედიშერაშვილი	
არქიტექტორი		

არქიტექტურული ნაწილი

სტადია
პროექტი

ნახაზი
ფასადი

მასშტაბი: 1:200
თარიღი: 5/04/2023
ფურცელი: A-401

საპროექტო ფასადი 1-4 ღერძებს შორის

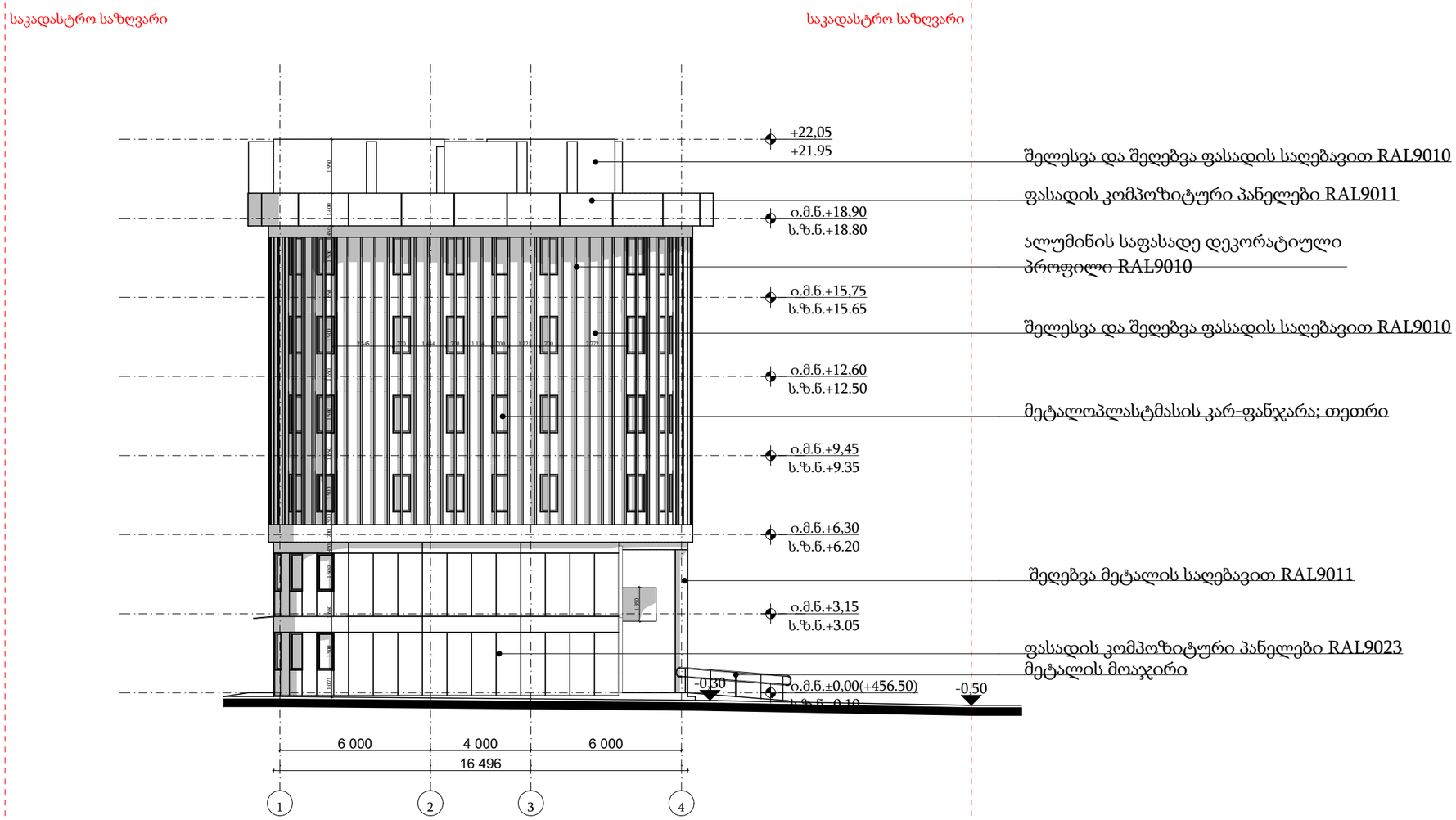



ფორმატი A-3

პირობითი აღნიშვნები

შენიშვნები

სიტუაციური სქემა

დამკვეთი
შპს "სითი და კო"

პროექტი
საავადმყოფო

მისამართი
ქ. თბილისი,
სარაჯიშვილის ქ. #17

შპს "სითი და კო"
ქ. თბილისი,
მ. გელოვანის გამზ. #52

თანამდებობა	გვარი	ხელმოწერა
დირექტორი	ი. ანთაძე	
ავტორი	ე. ედიშერაშვილი	
არქიტექტორი	ე. ედიშერაშვილი	
არქიტექტორი		

არქიტექტურული ნაწილი

სტადია: პროექტი

ნახაზი: ფასადი

მასშტაბი:	თარიღი:	ფურცელი:
1:200	5/04/2023	A-402

საპროექტო ფასადი მ-ა ღერძებს შორის

საკადასტრო საზღვარი

შელესვა და შეღებვა ფასადის საღებავით RAL9010

მეტალის ჟალუზი; RAL9011

ფასადის კომპოზიტური პანელები RAL9011

მეტალოპლასტმასის კარ-ფანჯარა; თეთრი

შელესვა და შეღებვა ფასადის საღებავით RAL9010

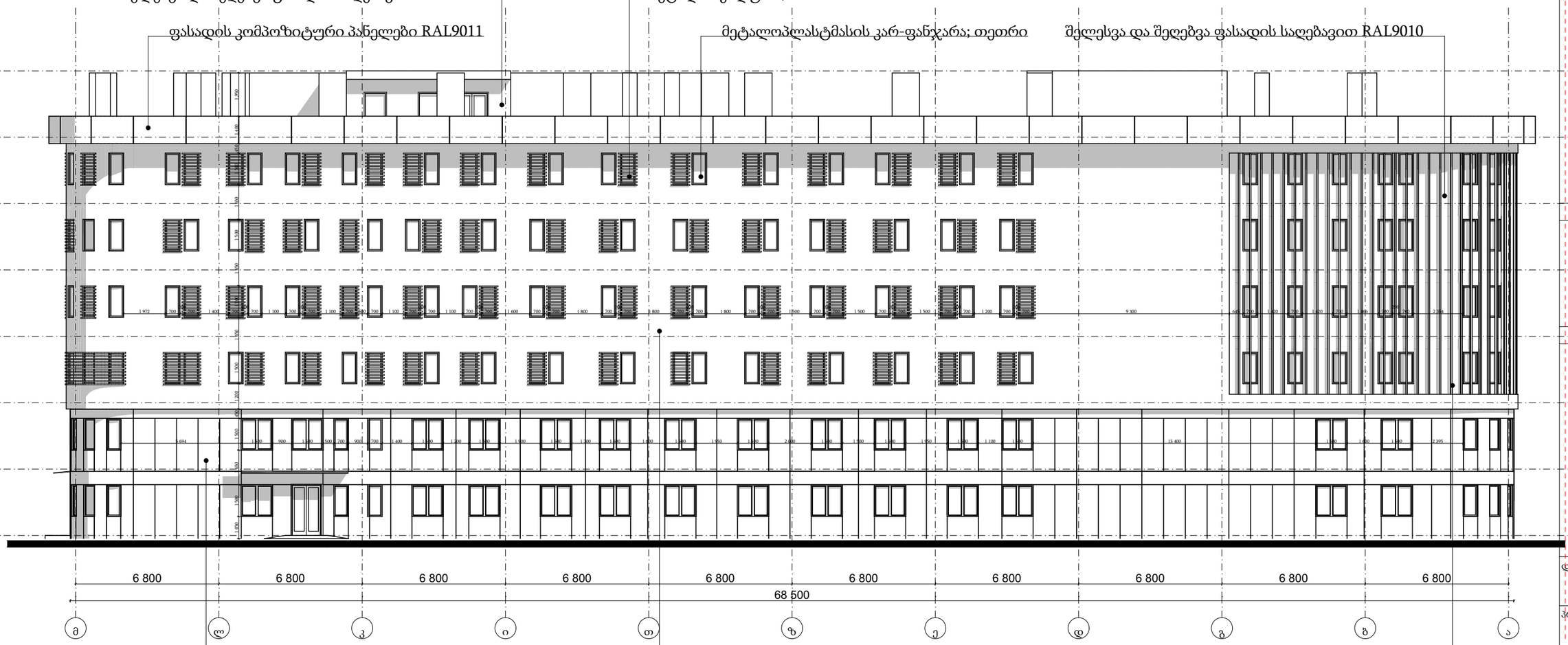

ფასადის კომპოზიტური პანელები RAL9023

დეკორატიული შელესვა და შეღებვა ფასადის საღებავით ~~RAL 030 80 20; RAL 070 50 55;~~

ალუმინის საფასადე დეკორატიული პროფილი ~~RAL9010~~

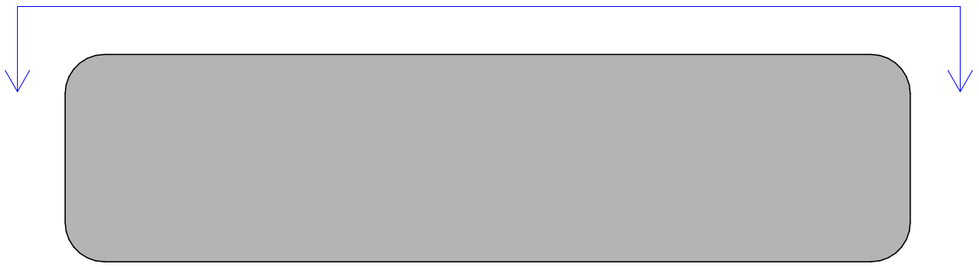

ფორმატი	A-3
პირობითი აღნიშვნები	

დამკვეთი

შპს "სითი და კო"

პროექტი

საავადმყოფო

მისამართი

ქ. თბილისი,
სარაჯიშვილის ქ. #17

შპს "სითი და კო"

ქ. თბილისი,
მ. გელოვანის გამზ. #52

თანამდებობა	გვარი	ხელმოწერა
დირექტორი	ი. ანთაძე	
ავტორი	ე. ედიშერაშვილი	
არქიტექტორი	ე. ედიშერაშვილი	
არქიტექტორი		

არქიტექტურული ნაწილი

სტადია: პროექტი

ნახაზი

ფასადი

მასშტაბი:	თარიღი:	ფურცელი:
1:200	5/04/2023	A-403

საპროექტო ფასადი 4-1 ღერძებს შორის

საკადასტრო საზღვარი

საკადასტრო საზღვარი



შელესვა და შეღებვა ფასადის საღებავით RAL9010

ფასადის კომპოზიტური პანელები RAL9011

დეკორატიული შელესვა და შეღებვა ფასადის საღებავით
~~RAL 030 80 20; RAL 070 50 55;~~

მეტალოპლასტმასის კარ-ფანჯარა; თეთრი
მეტალის ჟალუზი; RAL9011

შეღებვა მეტალის საღებავით RAL9011

ფასადის კომპოზიტური პანელები RAL9023



ფორმატი A-3

პირობითი აღნიშვნები

შენიშვნები

სიტუაციური სქემა

დამკვეთი
შპს "სითი და კო"

პროექტი
საავადმყოფო

მისამართი
ქ. თბილისი,
სარაჯიშვილის ქ. #17

შპს "სითი და კო"
ქ. თბილისი,
მ. გელოვანის გამზ. #52

თანამდებობა	გვარი	ხელმოწერა
დირექტორი	ი. ანთაძე	
ავტორი	ე. ედიშერაშვილი	
არქიტექტორი	ე. ედიშერაშვილი	
არქიტექტორი		

არქიტექტურული ნაწილი

სტადია
პროექტი

ნახაზი
ფასადი

მასშტაბი: 1:200
თარიღი: 5/04/2023
ფურცელი: A-404

ტექნიკური შენობის საპროექტო ფასადები

ფასადი ნ-ო ღერძებში

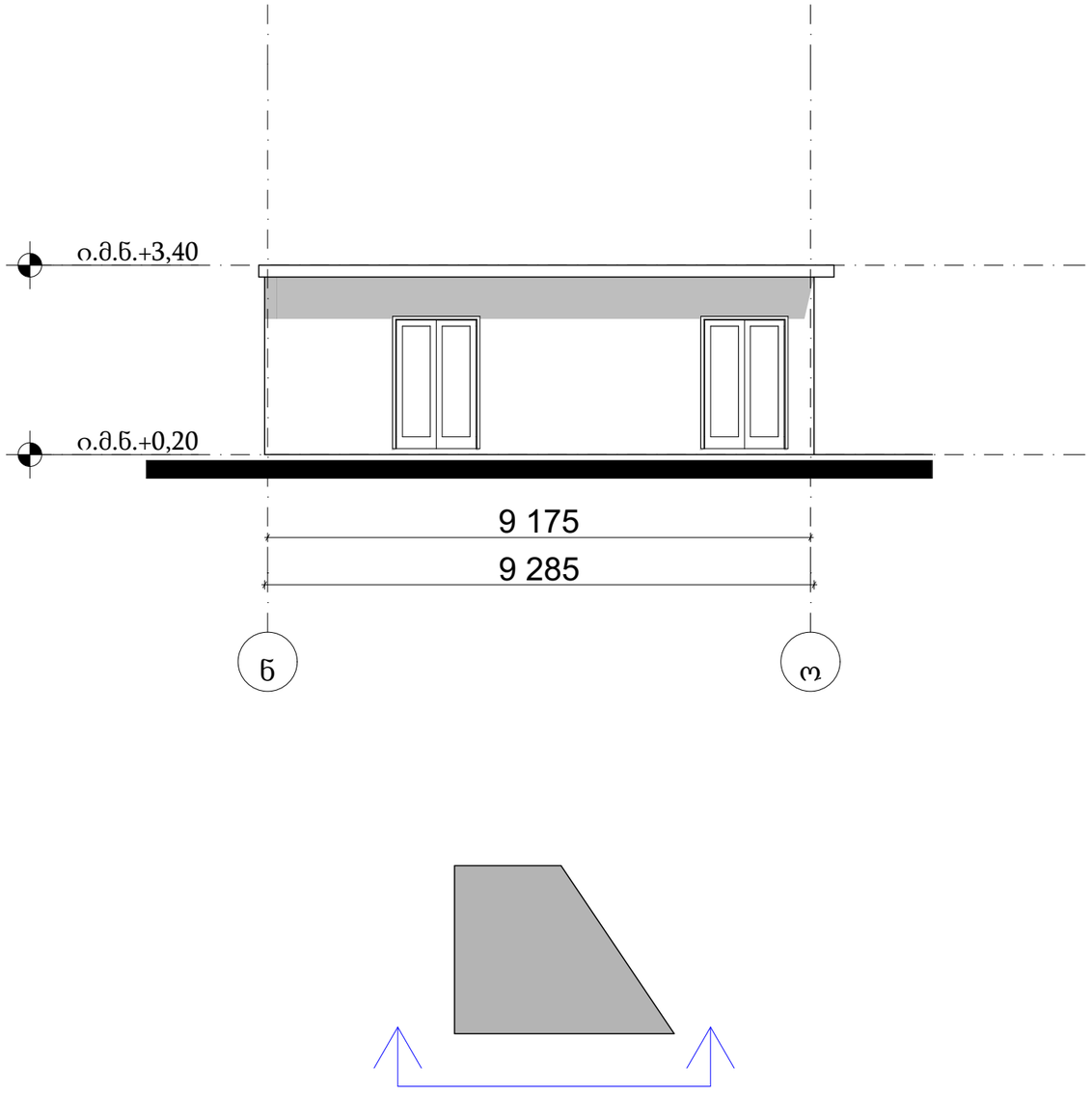

ფასადი 5-6 ღერძებში

საკადასტრო საზღვარი

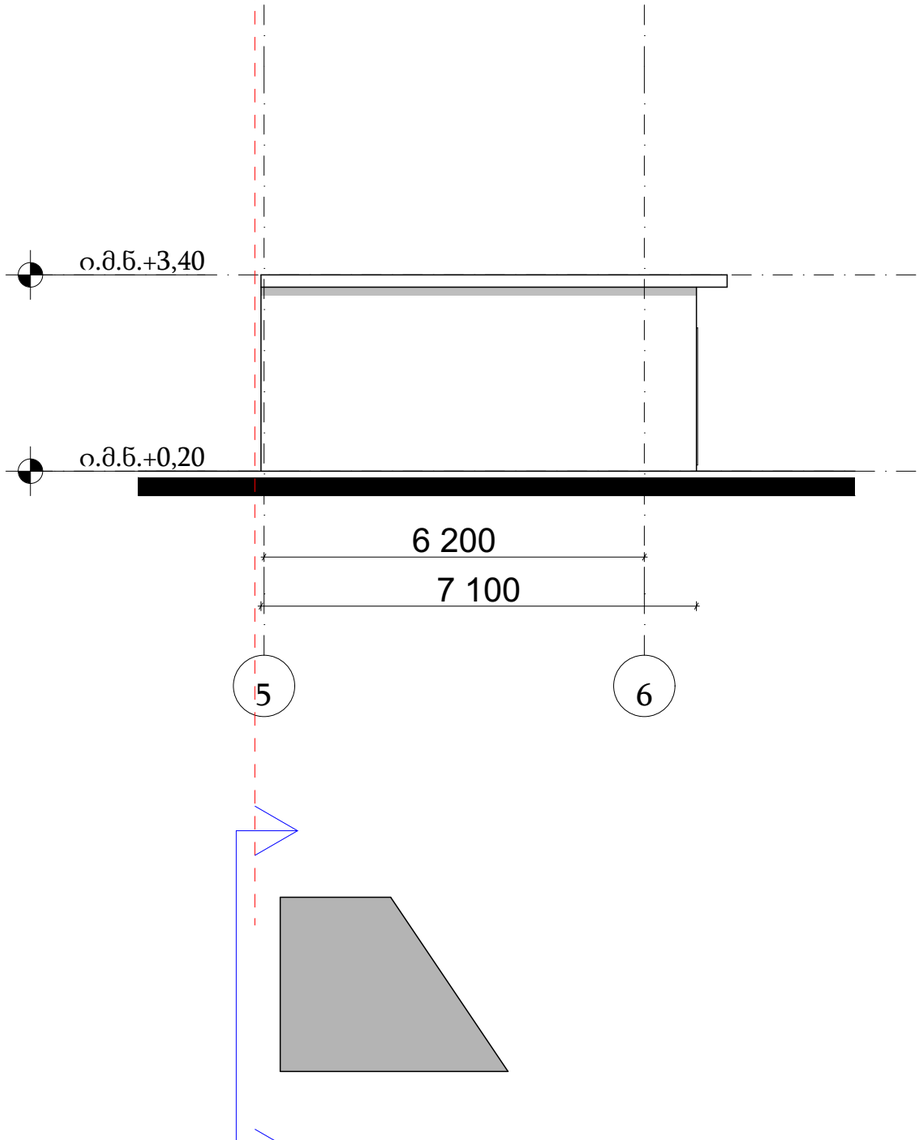

ფორმატი	A-3

პირობითი აღნიშვნები

შენიშვნები

სიტუაციური სქემა

დამკვეთი

შპს "სითი და კო"

პროექტი

საავადმყოფო

მისამართი

ქ. თბილისი,
სარაჯიშვილის ქ. #17

შპს "სითი და კო"

ქ. თბილისი,
მ. გელოვანის გამზ. #52

თანამდებობა	გვარი	ხელმოწერა
დირექტორი	ი. ანთაძე	
ავტორი	ე. ედიშერაშვილი	
არქიტექტორი	ე. ედიშერაშვილი	
არქიტექტორი		

არქიტექტურული ნაწილი

სტადია: პროექტი

ნახაზი

ფასადი

მასშტაბი:	თარიღი:	ფურცელი:
1:200	5/04/2023	A-405

ტექნიკური შენობის საპროექტო ფასადები

ფასადი ო-ნ ღერძებში

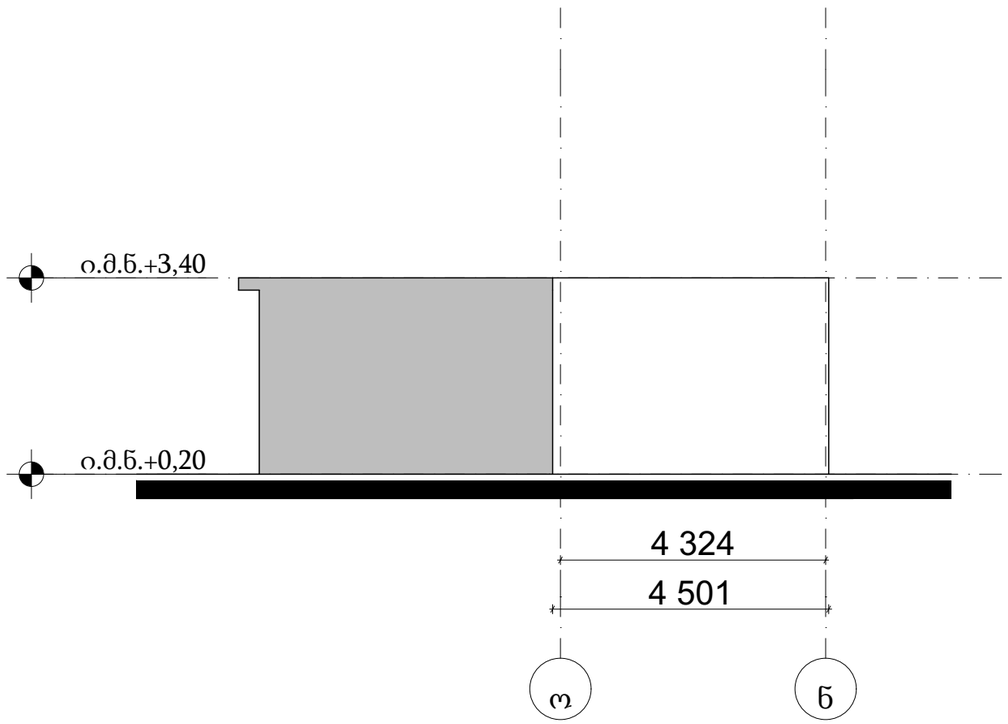

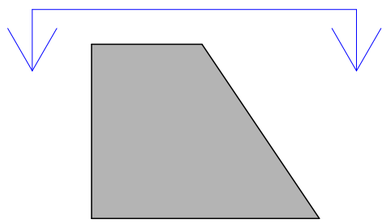

ფასადი 6-5 ღერძებში

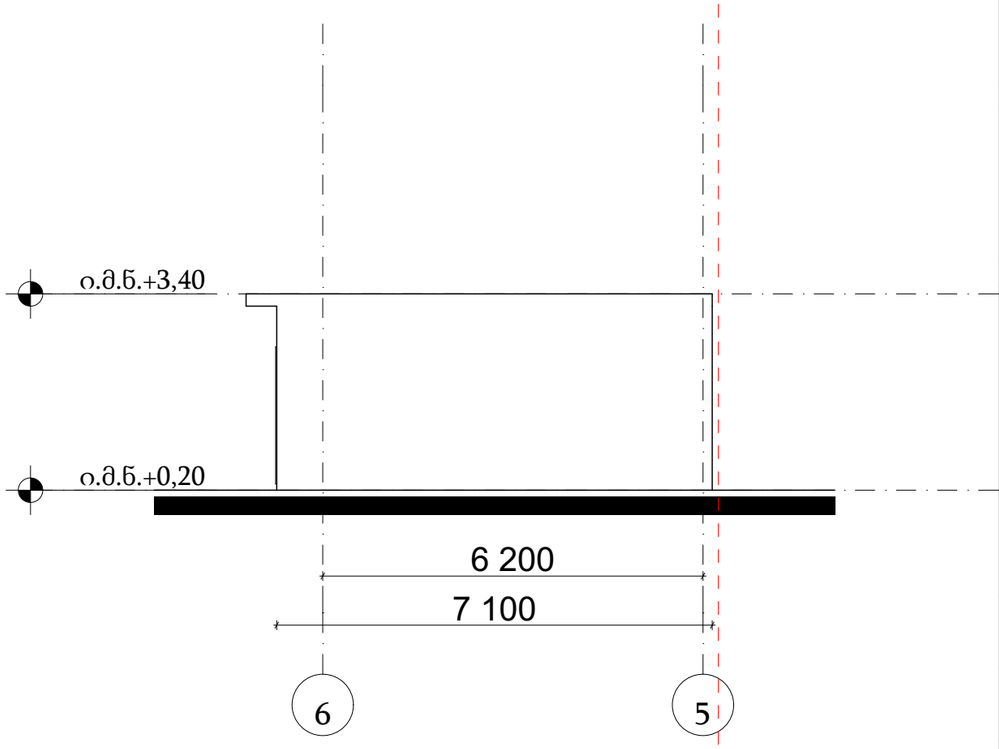

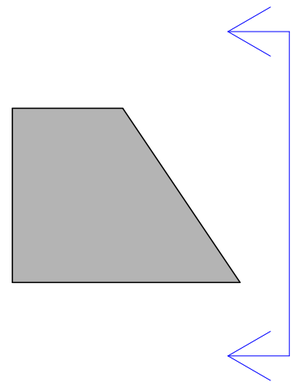

ფორმატი	A-3

პირობითი აღნიშვნები

შენიშვნები

სიტუაციური სქემა

დამკვეთი

შპს "სითი და კო"

პროექტი

საავადმყოფო

მისამართი

ქ. თბილისი,
სარაჯიშვილის ქ. #17

შპს "სითი და კო"

ქ. თბილისი,
მ. გელოვანის გამზ. #52

თანამდებობა	გვარი	ხელმოწერა
დირექტორი	ი. ანთაძე	
ავტორი	ე. ედიშერაშვილი	
არქიტექტორი	ე. ედიშერაშვილი	
არქიტექტორი		

არქიტექტურული ნაწილი

სტადია: პროექტი

ნახაზი

ფასადი

მასშტაბი:	თარიღი:	ფურცელი:
1:200	5/04/2023	A-406

კარ-ფანჯრის სპეციფიკაცია

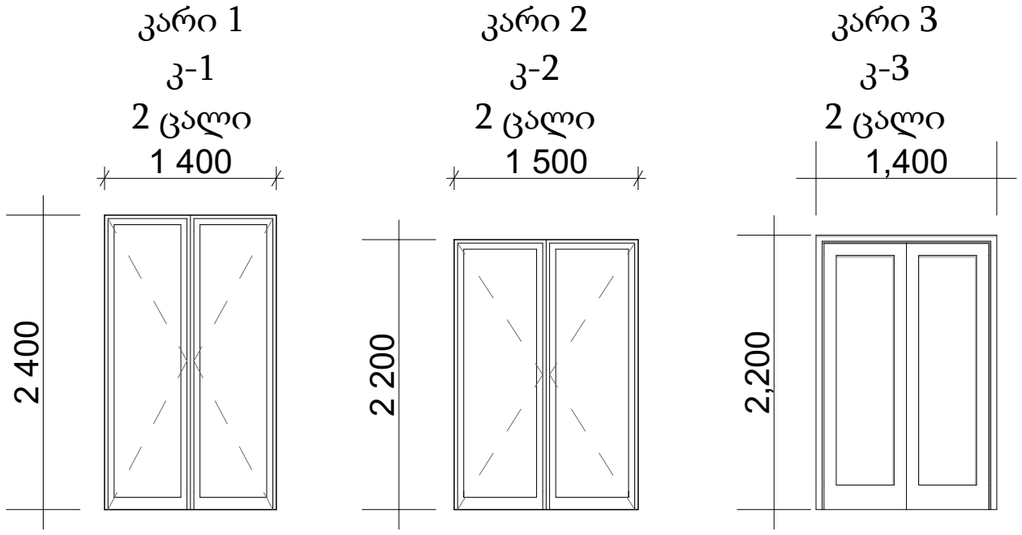

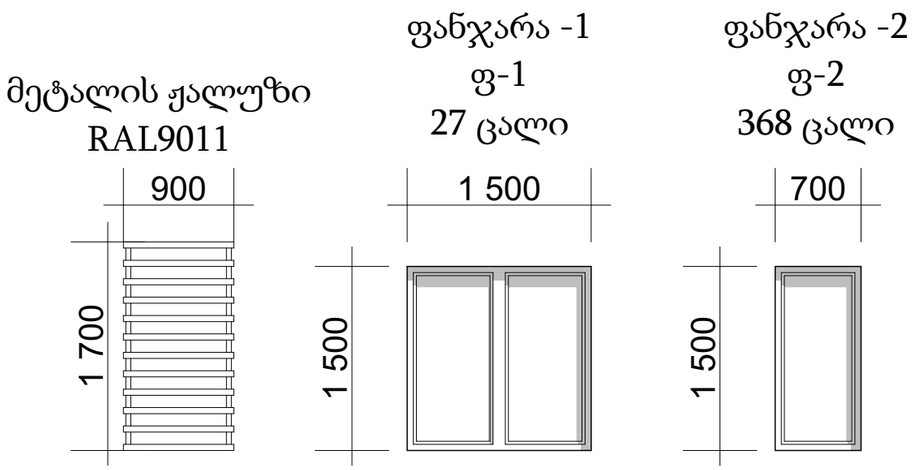

#	მასალა	ზომა (მმ)		ფართი მ²	რაოდ.	ჯამური ფართი მ²
		სიგანე	სიმაღლე			
კ-1	ალუმინი	1400	2400	3,36	2	6,72
კ-2	ალუმინი	1500	2200	3,30	2	6,60
კ-2	მეტალი	1500	2200	3,30	2	6,60
						19,92
ფ-1	მეტალოპლასტმასი	1500	1500	2,25	26	58,50
ფ-2	მეტალოპლასტმასი	700	1500	1,05	367	385,35
						443,85
	მეტალის ჟალუზი	700	1500	1,05	132	138,6
						138,6
	ალუმინის საფასადე სისტემა	68500	5700	390,45	1	390,45
						390,45

ალუმინის შემინული ფასადის სისტემა

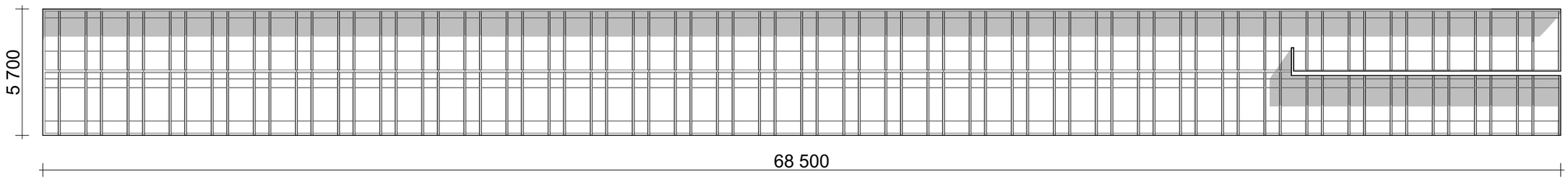

ფორმატი A-3

პირობითი აღნიშვნები

შენიშვნები

სიტუაციური სქემა

დამკვეთი
შპს "სითი და კო"

პროექტი
საავადმყოფო

მისამართი
ქ. თბილისი,
სარაჯიშვილის ქ. #17

შპს "სითი და კო"
ქ. თბილისი,
მ. გელოვანის გამზ. #52

თანამდებობა	გვარი	ხელმოწერა
დირექტორი	ი. ანთაძე	
ავტორი	ე. ედიშერაშვილი	
არქიტექტორი	ე. ედიშერაშვილი	
არქიტექტორი		

არქიტექტურული ნაწილი

სტადია პროექტი

ნახაზი
სპეციფიკაცია

მასშტაბი: თარიღი: 5/04/2023 ფურცელი: A-407

სამშენებლო-მოსაპირკეთებელი მასალების სპეციფიკაცია



ფასადის კომპოზიტური პანელები RAL9023



ფასადის კომპოზიტური პანელები RAL9011



დეკორატიული ლესვა-ღებვა RAL 030 80 20; RAL 070 50 55

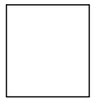

შელესვა და შეღებვა ფასადის საღებავით RAL9010



შეღებვა მეტალის საღებავით RAL9011



ალუმინის საფასადე დეკორატიული პროფილი RAL 9010

ფორმატი A-3

პირობითი აღნიშვნები

შენიშვნები

სიტუაციური სქემა

დამკვეთი

შპს "სითი და კო"

პროექტი

საავადმყოფო

მისამართი

ქ. თბილისი,
სარაჯიშვილის ქ. #17

შპს "სითი და კო"

ქ. თბილისი,
მ. გელოვანის გამზ. #52

თანამდებობა	გვარი	ხელმოწერა
დირექტორი	ი. ანთაძე	
ავტორი	ე. ედიშერაშვილი	
არქიტექტორი	ე. ედიშერაშვილი	
არქიტექტორი		

არქიტექტურული ნაწილი

სტადია

პროექტი

ნახაზი

სპეციფიკაცია

მასშტაბი:

თარიღი: 5/04/2023

ფურცელი: A-408