სასაწყობე შენობა

მის: ქ.თბილისი, გივი ამილახვარის I ჩიხი N10

ს.კ.01.19.17.001.044

კონსტრუქციული ნაწილი

(სამშენებლო დოკუმენტაცია)

პრ. წამყ. კონსტრუქტორი: თ. მაჭავ[illegible] თორნიკე მამალაძე

ქ. თბილისი 2023 წ

ნახაზების ჩამონათვალი

ნახაზების დასახელება	კოდი	REVISION				
ჩამონათვალი	S - 001	--	--	--	--	--
განმარტებითი ბარათი	S - 002	--	--	--	--	--
პირობითი აღნიშვნები	S - 003	--	--	--	--	--
მასალის ამოკრეფა	S - 004	--	--	--	--	--
ქვაბულის გეგმა	S - 101	--	--	--	--	--
წერტილოვანი საძირკვლების მოწყობის გეგმა	S - 102	--	--	--	--	--
წერტილოვანი საძირკველი S.F. - 1	S - 103	--	--	--	--	--
წერტილოვანი საძირკველი S.F. - 2	S - 104	--	--	--	--	--
წერტილოვანი საძირკველი S.F. - 3	S - 105	--	--	--	--	--
წერტილოვანი საძირკველი S.F. - 4	S - 106	--	--	--	--	--
წერტილოვანი საძირკველი S.F. - 5	S - 107	--	--	--	--	--
S.F. - 5 სპეციფიკაცია	S - 108	--	--	--	--	--
წერტილოვანი საძირკველი S.F. - 6	S - 109	--	--	--	--	--
S.F. - 6 სპეციფიკაცია	S - 110	--	--	--	--	--
წერტილოვანი საძირკველი S.F. - 7	S - 111	--	--	--	--	--
კვეთი 3 - 3 სპეციფიკაცია	S - 112	--	--	--	--	--
წერტილოვანი საძირკველი S.F. - 8	S - 113	--	--	--	--	--
S.F. - 8 სპეციფიკაცია	S - 114	--	--	--	--	--
წერტილოვანი საძირკველი S.F. - 9	S - 115	--	--	--	--	--
S.F. - 9 სპეციფიკაცია	S - 116	--	--	--	--	--
წერტილოვანი საძირკველი S.F. - 10	S - 117	--	--	--	--	--
წერტილოვანი საძირკველი S.F. - 11	S - 118	--	--	--	--	--
S.F. - 11 სპეციფიკაცია	S - 119	--	--	--	--	--
წერტილოვანი საძირკველი S.F. - 12	S - 120	--	--	--	--	--
წერტილოვანი საძირკველი S.F. - 13	S - 121	--	--	--	--	--
წერტილოვანი საძირკველი S.F. - 14	S - 122	--	--	--	--	--
წერტილოვანი საძირკველი S.F. - 15	S - 123	--	--	--	--	--
წერტილოვანი საძირკველი S.F. - 16	S - 124	--	--	--	--	--
რანდკოჭების მოწყობის გეგმა	S - 125	--	--	--	--	--
რანდკოჭის კვეთები და სპეციფიკაცია	S - 126	--	--	--	--	--
გრუნტზე მოწყობილი ფილის გეგმა ±0.00 ნიშნულზე	S - 127	--	--	--	--	--
კკვეთი 1 - 1	S - 128	--	--	--	--	--
კვეთი 2 - 2	S - 129	--	--	--	--	--
კვეთი 3 - 3	S - 130	--	--	--	--	--
კვეთი 4 - 4 5 - 5 6 - 6	S - 131	--	--	--	--	--
რანდკოჭების და გრუნტზე მოწყობილი ფილის სპეციფიკაცია	S - 132	--	--	--	--	--
ჩარჩო 1 და 2 ღერძების გასწვრივ	S - 301	--	--	--	--	--
ჩარჩო 3 და 4 ღერძების გასწვრივ	S - 302	--	--	--	--	--
ჩარჩო 5 და ზ ღერძების გასწვრივ	S - 303	--	--	--	--	--
ჩარჩო გ და ე ღერძების გასწვრივ	S - 304	--	--	--	--	--
ფოლადის სვეტების გაწლაგების გეგმა	S - 305	--	--	--	--	--
სვეტები N1	S - 306	--	--	--	--	--
სვეტები N2	S - 307	--	--	--	--	--
ბაზის კვანძები N1	S - 308	--	--	--	--	--
ბაზის კვანძები N2	S - 309	--	--	--	--	--
ბაზის კვანძები N3	S - 310	--	--	--	--	--
ბაზის კვანძები N4	S - 311	--	--	--	--	--
ფოლადის სვეტების სპეციფიკაცია 1	S - 312	--	--	--	--	--
ფოლადის სვეტების სპეციფიკაცია 2	S - 313	--	--	--	--	--
ფოლადის მარკირების გეგმა ელ. ოთახისთვის +2.90 ნიშნულზე	S - 314	--	--	--	--	--
ფოლადის მარკირების გეგმა ელ. ოთახისთვის +6.15 ნიშნულზე	S - 315	--	--	--	--	--
ელ. ოთახის სპეციფიკაცია	S - 316	--	--	--	--	--
ლითონის წამწეების გაწლაგების გეგმა	S - 701	--	--	--	--	--
კავშირების გაწლაგების გეგმა ქვედა სართყელში	S - 702	--	--	--	--	--
კავშირების გაწლაგების გეგმა ზედა სართყელში	S - 703	--	--	--	--	--
ფოლადის წამწე ST.T. - 4	S - 704	--	--	--	--	--
ფოლადის წამწე ST.T. - 1 2 3	S - 705	--	--	--	--	--
კვანძი - I II III IV V VI	S - 706	--	--	--	--	--
კვანძი - VII VIII IX X	S - 707	--	--	--	--	--
კვანძი - XI XII	S - 708	--	--	--	--	--
კვანძი - XIII	S - 709	--	--	--	--	--
ფოლადის წამწე ST.T. - 5	S - 710	--	--	--	--	--
კვანძი - 1 2 3 4 5	S - 711	--	--	--	--	--
ფოლადის წამწე ST.T. - 1 - სპეციფიკაცია	S - 712	--	--	--	--	--
ფოლადის წამწე ST.T. - 2 - სპეციფიკაცია	S - 713	--	--	--	--	--
ფოლადის წამწე ST.T. - 3 - სპეციფიკაცია	S - 714	--	--	--	--	--
ფოლადის წამწე ST.T. - 4 - სპეციფიკაცია	S - 715	--	--	--	--	--
ფოლადის წამწე ST.T. - 5 - სპეციფიკაცია	S - 716	--	--	--	--	--
სახურავის კავშირების სპეციფიკაცია	S - 717	--	--	--	--	--
ფოლადოს კოჭი	S - 718	--	--	--	--	--
ფასადი ზ და 6 ღერძების გასწვრივ	S - 801	--	--	--	--	--
ფასადი ა და ი ღერძების გასწვრივ	S - 802	--	--	--	--	--
ლითონის კიბის გეგმა და კვეთები	S - 803	--	--	--	--	--
ლითონის კიბის სპეციფიკაცია და კვეთები	S - 804	--	--	--	--	--

შენიშვნა:
NOTE:

No	Date	Revision	Issued by
----	----	----	----
----	----	----	----
----	----	----	----
----	----	----	----
----	----	----	----

სიტუაციური სქემა
KEY PLAN

მისამართი
ADDRESS
ქ.თბილისი, გივი ამილახვარის I ჩიხი

პროექტი
PROJECT
სასაწყობე შენობა

ნახაზი
DRWG.
ჩამონათვალი

თ. მაძაღ	შესრულა: ISSUED BY: T.M	შეამოწმა APPROVED BY: T.M	
	ფაილი FILE LIST OF DWG	პროექტის №: PROJECT No 01	
	ფორმატი PAPER SIZE A3	მასშტაბი SCALE ----	
	ნახ.კოდი DRWG. No S - 001	კორექტ. REVISION ----	სტატია STATUS C.D.

17/06/2023

1. ზოგადი

- ობ. მისამართი - ქ.თბილისი, გივი ამილახვარის I ჩიხი N10
  ს.კ.01.19.17.001.044
- შენობა-ნაგებობის კლასი (#57_2009/03/24) - III

2. საინჟინრო გეოლოგია და დაფუძნების პირობები, ქვაბული

2.1 საძირკვლის ფუძედ მიჩნეული გრუნტის მახასიათებლები:

- დასახელება - თიხა, ...
- საანგარიშო წინაღობა R_0=250 კპა (2.50 კგძ/სმ²);
- კუთრი წონა ρ=1.85 ტ/მ³;
- დეფორმაციის მოდული E=18 მპა (180 კგძ/სმ²);
- შიგა ხახუნის კუთხე φ=40°;
- კუთრი შეჭიდულობა C=10 კპა (0.1 კგძ/სმ²);
- პუასონის კოეფიციენტი μ=0.3
- დასკვნა - მშენებლობისთვის გამოყოფილ უბანზე და მის ირგვლივ არ აღინიშნება საშიში გეოლოგიური პროცესები და მათი ჩასახვა არც მომავალშია მოსალოდნელი, იგი იმყოფება დამაკმაყოფილებელ საინჟინრო-გეოლოგიურ პირობებში;
- გრუნტის კატეგორია სეისმური თვისებების მიხედვით - II (პნ 01.01.-09 ცხ.#1);
- ხელოვნური ფუძე - საძირკვლის ქვეშ ბეტონის მომზადების მოწყობამდე საჭიროა დაიყაროს მდინარის ხვინჭა, სულ 20 სმ და დაიტკეპნოს. გამკვრივების კოეფიციენტი უნდა იყოს K=95-98 %, პირობითი საანგარიშო წინაღობა არანაკლებ R_0=3.0 კგძ/სმ²;
- ქვაბული - ქვაბულის გვერდების დამუშავება მოხდეს გრუნტების ბუნებრივი ქანობის კუთხით.
- გავლენა მიმდებარე შენობაზე/ნაგებობაზე - რაიმე სახის კონსტრუქციული ღონისძიება.

3. უსაფრთხოება

- მშენებლობის პროცესი წარიმართოს საქართველოს მთავრობის 2007 წლის 28 მარტის #62 დადგენილების მოთხოვნების შესაბამისად და მკაცრად იქნას დაცული უსაფრთხოების წესები.

4. მასალები

- მასალების ანტიკოროზიული და ხანძარსაწინააღმდეგო დაცვა - შესრულდეს ნორმების СНиП 2.01.02-85* და СНиП 2.03.11-85 მოთხოვნების შესაბამისად;
- ბეტონი - შენობის მზიდ კონსტრუქციებში გამოყენებულია ბეტონი კლასით - B25, საძირკვლის ქვეშ გამოყენებულია ბეტონის მომზადება B15 (ГОСТ 25192 - 2012);
- არმატურა - შენობის რკ.ბეტონის ელემენტებში გამოყენებულია არმატურა კლასით - A500C; A240C. (ДСТУ 3760-98);
- ნაგლინული ფოლადი - (პროექტში ფოლადის მზიდი კონსტრუქციების შემთხვევაში)

ფოლადის კონსტრუქციების პროექტი დამუშავებულია КМ-ის სტადიაზე, რომლის საფუძველზე მუშავდება სტადია КМД. ფოლადის ფასონური პროფილები შერჩეულია ევრონორმებით ხოლო ფურცლოვანი ფასადი ГОСТ-ით. ევრონორმებით შერჩეული პროფილებისთვის მასალად მიღებულია Fe E235, ხოლო ГОСТ-ით გათვალისწინებული პროფილებისთვის - C235;

შედუღებები გათვალისწინებულია Э42А ტიპის ელექტროდებით (ГОСТ 6467 - 75*); კოლონებისა და რიგელების შეერთების ადგილებში (ხისტ კვანძებში) ზედა და ქვედა ზედების სამონტაჟო შედუღება კოლონებთან უნდა განხორციელდეს ГОСТ 5264-80 -ის ტიპი Т6-ის მოთხოვნების დაცვით;

მიღებული იქნეს: შედუღების სიგრძედ არანაკლებ 50 მმ, სისქედ - არანაკლები შესადუღებელი ელემენტების მინიმალური სისქე (ზოგ კვანძებში მითითებულია კონკრეტული შედუღების ნაკერის კათეტის სისქე).;

КМД-ში კვანძების კონსტრუირება (შედუღების ნაკერის სიგრძე და სისქე, ფურცლების ზომები ...) ხდება КМ-ში დანიშნული პროფილებისა და ძალვების საფუძველზე;

КМ-ის სტადიაზე მოცემული ფოლადის ხარჯი შეიძლება შეიცვალოს და მისი საბოლოო რაოდენობა განისაზღვრება სტადია КМД-ს შედგენისას;

მონტაჟის შემდეგ კონსტრუქციები უნდა დაიფაროს ანტიკოროზიული საღებავით.

- ჰიდროიზოლაცია - შენობის კედლები რომლებიც შეხებაში არის გრუნტთან დაიფაროს ჰიდროსაიზოლაციო შრით, (ჰიდროიზოლაციის ტიპი განისაზღვროს დამკვეთთან შეთანხმებით);
- სამშენებლო მასალების ხარისხის კონტროლი:
  - სამშენებლო მოედანზე აუცილებელია განხორციელდეს სამშენებლო მასალების სისტემატური კონტროლი. მშენებლობაზე შემოზიდულ მასალებს თან უნდა ახლდეს მწარმოებლის ხარისხის დამადასტურებელი დოკუმენტი (პასპორტი) რომელშიც მითითებული იქნება ტექნიკური მახასიათებლები, მაგ: მასალის სიმტკიცის ზღვარი, ყინვამედეგობის მაჩვენებელი და სხვა.
  - ბეტონის სამუშაოების წარმოებისას მშრალი და ცხელი კლიმატის პირობებში 25°C-ზე მეტი ჰაერის ტემპერატურისა და 50%-ზე ნაკლები ფარდობითი ტენიანობისას გამოყენებულ იქნას ცემენტები, რომელთა სამარკო სიმტკიცე არანაკლებ 20%-ით აჭარბობს ბეტონის საპროექტო მარკას.
  - ახლადჩაწყობილი ბეტონი დაცული უნდა იქნას მექანიკური დაზიანებისგან (და/ან ზემოქმედებისგან), მზის სხივების პირდაპირი მოხვედრისგან, ყინვისგან, ქარისგან. პროექტში მითითებული სიმტკიცის 75%-ის მიღწევამდე ბეტონის სტრუქტურა ადვილად იმსხვრევა, აქედან გამომდინარე აღნიშნული სიმტკიცის მირწევამდე აუცილებელია მკაცრად დაცული იქნას ტემპერატურის და ტენიანობის რეჟიმი;

- სეისმურობა - საქართველოს ტერიტორიის სეისმური საშიშროების რუქის მიხედვით ქ. თბილისი იმყოფება 8 ბ. სეისმურ ზონაში (სკალა MSK64), ჰორიზონტალური აჩქარება - 0.17 (სეისმურობის კოეფიციენტი);

5. მათ. მოდელირება (გაანგარიშება)

- «Lira - САПР 2013» (ვერსია R3) პროგრამული კომპლექსის მეშვეობით, სასრული ელემენტების მეთოდის საფუძველზე. შენობის საანგარიშო მოდელი შედგენილია არქიტექტურული ნახაზების მიხედვით.
- გაანგარიშებაში მიღებულია შემდეგი დატვირთვები:
  - სტატიკური მუდმივი;
  - სტატიკური დროებითი ხანმოკლე;
  - სეისმური X მიმართულება;
  - სეისმური Y მიმართულება;
  - სეისმური დიაგონალური 45° მიმართულება;
  - სეისმური დიაგონალ. 135° მიმართულება;
  - სეისმური Z მიმართულება;
- გათვალისწინებულია საკუთარი რხევების 45 ფორმა.
- სეისმური ზემოქმედების ანგარიშისას მასების მონაწილეობის ფაქტორი შეადგენს 80-85%;

6. შენობის აღწერილობა

- პირობითი საპროექტო ნიშნული 0.00 - (არის პირველი სართულის იატაკის დონე) შეესაბამება აბსოლიტურ ნიშნულს 525.53
- კონსტრუქციული სქემა - შენობა ხისტკვანძებიან მონოლითური რკ.ბეტონის ჩარჩო-კავშირებიან სისტემას წარმოადგენს;
- სართულიანობა - 1 მიწისზედა სართ.;
- შენობის მიახლოებითი გაბარიტული ზომები - 50.78X72.85 მ. (ღერძებში), გეგმაში მართკუთხედი ფორმის;

საძირკველი - წერტილოვანი საძირკვლები; ზომებით: 1600X1600X500 მმ; 1800X1800X500 მმ; 3000X3000X500 მმ; 3000X3550X500 მმ; 3040X2350X500 მმ; 3750X3000X500 მმ; 3750X3000X500 მმ; 2200X1800X500 მმ; 2700X1800X500 მმ; 2620X1600X500 მმ;

- სახურავი - ქანობიანი გადახურვა ფოლადის ფერმებით;

8. შენიშვნები

- ქვაბულის გვერდები მოეწყობა გრუნტის ბუნებრივი დახრის კუთხით, ასევე შემთხვევაში ქვაბულის გაბარიტული ზომები სცდება ტერიტორიის წითელ ხაზებს, ამიტომ საჭიროა ქვაბულის შემოთავაზებული წესით სამუშაოების დაწყებამდე დამკვეთმა მიიღოს სათანადო თანხმობა ან გადაწყვეტილება ქვაბულის გვერდების გამაგრების შესახებ.
- საძირკვლის ფუძე აუცილებელია მიიღოს ინჟ. გეოლოგმა.
- მიწის სამუშაოთა წარმოებისას დაცული უნდა იყოს СНиП 3.02.01-87 ЗЕМЛЯНЫЕ СООРУЖЕНИЯ,ОСНОВАНИЯ И ФУНДАМЕНТЫ 10.1÷10.5 პუნქტების მოთხოვნები;
- შენობის ღერძების დაკვალვა განხორციელდეს არქიტექტურული ნახაზების შესაბამისად;
- ნახაზებში აღმოჩენილი შეუსაბამობის, არქიტექტურულ ნახაზებთან შეუსაბამობის და/ან საინჟინრო-გეოლოგიური ნაწილის ადგილზე არსებულ სიტუაციასთან შეუსაბამობის შემთხვევაში - აუცილებლად ეცნობოს პროექტის ავტორს;
- არმატურების მოღუნვა განხორციელდეს ცივად გაცხელების გარეშე;
- რკ.ბეტონის კონსტრუქციებს (ფილები,რიგელები) მიეცეს სამშენებლო აწევა „შუქში მალის“ 1/250;
- თუ სადმე ბლოკის წყობის სიმაღლის და სიგანის ფარდობა (H/W) აღემატება 12-ს აუცილებელია შუალედური რკ.ბეტონის სარტყელის მოწყობა;

9. გამოყენებული ლიტერატურა

- (პნ 01.01-09) - სეისმომედეგი მშენებლობა
- (პნ 03.01-09) - ბეტონისა და რკინაბეტონის კონსტრუქციები
- (პნ 02.01-08) - შენობების და ნაგებობების ფუძეები
- (პნ 01.05-08) - სამშენებლო კლიმატოლოგია
- СНиП 2.02.03-85 _ Свайные фундаменты
- СНиП 2.01.07-85* _ Нагрузки и воздействия
- СНиП II-23-81* _ Стальные конструкции
- СНиП II -22-81 _ каменные и армокаменные конструкции
- EN1992-1; EN1998-1 - ევროკოდი

შენიშვნა:
NOTE:

No	Date	Revision	Issued by
----	----	----	----
----	----	----	----
----	----	----	----
----	----	----	----
----	----	----	----

სიტუაციური სქემა
KEY PLAN

მისამართი
ADDRESS
ქ.თბილისი, გივი ამილახვარის I ჩიხი

პროექტი
PROJECT
სასაწყობე შენობა

ნახაზი
DRWG.
განმარტებითი ბარათი

შეასრულა: ISSUED BY: T.M	შეამოწმა APPROVED BY: T.M	
ფაილი FILE EXPL.NOTE	პროექტის №: PROJECT No 01	
ფორმატი PAPER SIZE A3	მასშტაბი SCALE ----	
ნახ.კოდი DRWG. No S - 002	კორექტ. REVISION ----	სტადია STATUS C.D.

15/06/2023

პირობითი აღნიშვნები:
General Legend:

- არსებული კონსტრუქცია
- Existing Wall

- დასაშლელი კონსტრუქცია
- Demolition Wall

- კვეთი ბეტონის ელემენტზე
- Section on concrete element

- კვეთი რკ.ბ. ელემენტზე
- Section on r.c. element

- მონოლითური რკ.ბეტონის ელემენტი (კონსტრუქცია)
- Monolitic r.c. element (Structural)

- ბლოკის წყობა
- Block Masonry

- აგურის წყობა
- Brick Masonry

- ბეტონის მომზადება
- Concrete Preparation

- ქვიშა
- SAND

- ხვინჭა
- Ballast

- ღორღი
- Gravel

- გრუნტი
- Soil

- ნაყარი გრუნტი
- Filled soil

- ძირითადი ქანი
- Main rock

- ჰიდროიზოლაცია
- Waterproofing

SPSSExtProxyEnt (SPSSExtApp)
- პოლიეთილენის ფენა
- Polyethylene layer

- ქვაბულის ფერდი
- Trench side

- დაბეტონების დონე
- Pouring Level

- "ქარხნული" შედუღება
- "Factory" Welding

- ადგილობრივი შედუღება
- Local Welding

22 / [8]
- ნაშვერების პოზიცია
- Dowels Position
- ნაშვერების რაოდენობა
- Dowels Quantity

h_0 / h_1
- მანძილი ფილიდან ღიობამდე
- Distance From the Slab to the Openings
- ღიობის სიმაღლე
- Opening Height

-1.10
- კედლის ზედაპირის ნიშნული
- Wall top level

3.20
- ელემენტის კონსტრუქციული ნიშნული
- Structural level of the element

-2.70 / (427.85)
- საპროექტო ნიშნული
- Design Level
- აბსოლიტური ნიშნული
- Elevation (Height above mean sea level)

415.60 / 422.25
- წითელი ნიშნული
- Red Level
- შავი ნიშნული
- Black Level

30(50)
- კვეთში ეს აღნიშვნა მუთითებს, რომ ურთიერთგადამკვეთ რიგელებს აქვთ სხვადასხვა სისქის (ბეტონის) დაამცავი ზონა
- This legend in section mentions that beams have diffenrent concrete coat thickness

აბრივიატურა
List of Abbreviations

C.O.S.	- დაიჭრას ადგილზე - Cut on Site
V.S.	- დაზუსტდეს ადგილზე - Verify on Site
C.	- მონოლითური სვეტი - Column
BM.	- მონოლითური რიგელი - Reinforced Concrete Beam
SH.W.	- სიხისტის დიაფრაგმა - Shear wall
R.C.W.	- მონოლითური კედელი - Reinforced Concrete wall
G.B.	- რანდკოჭი (ან როსტვერკის კოჭი) - Ground Beam
P.	- ხიმინჯი - Pile
S.F.	- წერტილოვანი საძირკველი - Spread Footing
C.F.	- ლენტური საძირკველი - Continuous Footing
B.S.C.	- არმატურის მოც. კარკასი - Bar Space Cage
P.R.C.	- ხიმინჯის კარკასი - Pile Reinforcement Cage
C.R.	- კარკასი (სიბრტყითი) - Cage of Reinforcement
MESH	- არმატურის ბადე - Rebar Mesh
ST.C.	- ლითონის სვეტი - Steel Column
ST.G.	- ლითონის მთავარი კოჭი - Steel Girder
ST.G.	- ლითონის კოჭი - Steel Beam
ST.T.	- ლითონის წამწე - Steel Truss
ST.V.B.	- ლითონის ვერტიკალური კავშირი - Steel Vertical Bracing
ST.H.B.	- ლითონის ჰორიზონტალური კავშირი - Steel Horizontal Bracing
C.B.	- შედგენილი კოჭი - Composite Beam
E.P.	- ჩასატანებელი დეტალი - Embedded Part

არმატურის აღნიშვნა:
Rebar Marking:

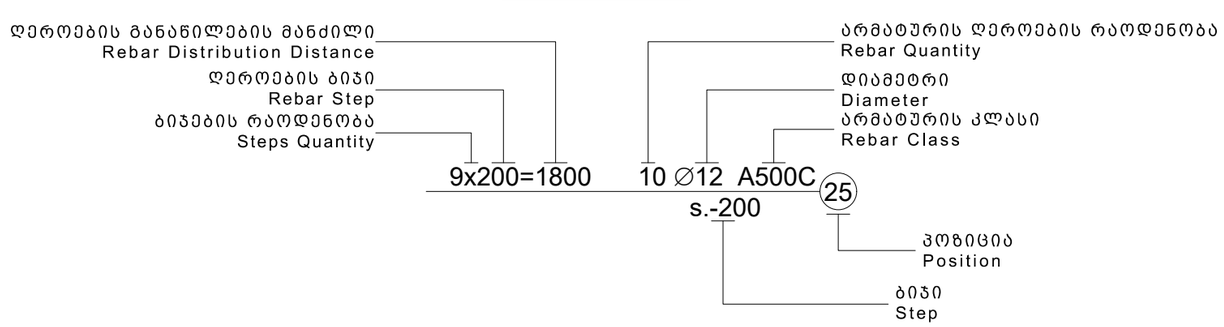

შენიშვნა:
NOTE:

----	----	----	----
----	----	----	----
----	----	----	----
----	----	----	----
----	----	----	----
No	Date	Revision	Issued by

სიტუაციური სქემა
KEY PLAN

მისამართი ADDRESS: ქ.თბილისი, გივი ამილახვარის I ჩიხი

პროექტი PROJECT: სასაწყობე შენობა

ნახაზი DRWG.: პირობითი აღნიშვნები

	შეასრულა: ISSUED BY: T.M	შეამოწმა APPROVED BY: T.M
	ფაილი FILE: LEGEND	პროექტის №: PROJECT No 01
	ფორმატი PAPER SIZE: A3	მასშტაბი SCALE: ----
ნახ.კოდი DRWG. No: S - 003	კორექტ. REVISION: ----	სტადია STATUS: C.D.

15/06/2023

ფ ო ლ ა დ ი ს ა მ ო კ რ ე ფ ა

კონსტრუქციის დასახელება	არმატურის კლასი								მთლიანად არმატურა კგ.	ბეტონი კლასით მ³ B25	ბეტონი კლასით მ³ B15	შენიშვნა
	A240C (ДСТУ 3760-98)		A500C (ДСТУ 3760-98)									
	Ø 8	სულ:	Ø 8	Ø 10	Ø 12	Ø 14	Ø 18	სულ:				
საძირკველი	16306	16306	37352	325	6348	10175	15303	69504	85810	1463	101	
ჯამი ∑	**16306**	**16306**	**37352**	**325**	**6348**	**10175**	**15303**	**69504**	**85810**	**1463**	**101**	

1. მოსაჭრელი გრუნტის მიახლოებითი მოცულობა გაფხვიერების კოეფიციენტის გარეშე V=1600 მ^3
2. ქვაბულის ძირზე დასატკეპნი ბალასტის მიახლოებითი მოცულობა V =300 მ^3
3. საყრდენი კედლების უკან ჩასაყრელი ბალასტის მიახლოებითი მოცულობა V =3500 მ^3
4. ჰიდროიზოლაცია S =1200 მ^2

შენიშვნა:
NOTE:

No	Date	Revision	Issued by
----	----	----	----
----	----	----	----
----	----	----	----
----	----	----	----
----	----	----	----

სიტუაციური სქემა
KEY PLAN

მისამართი
ADDRESS
ქ.თბილისი, გივი ამილახვარის I ჩიხი

პროექტი
PROJECT
სასაწყობე შენობა

ნახაზი
DRWG.
მასალის ამოკრეფა

თ. ქაქაც

შეასრულა: ISSUED BY: T.M	შეამოწმა APPROVED BY: T.M	
ფაილი FILE TOT.REB.SUM.TAB	პროექტის №: PROJECT No 01	
ფორმატი PAPER SIZE A3	მასშტაბი SCALE ----	
ნახ.კოდი DRWG. No S - 004	კორექტ. REVISION ----	სტადია STATUS C.D.

17/06/2023

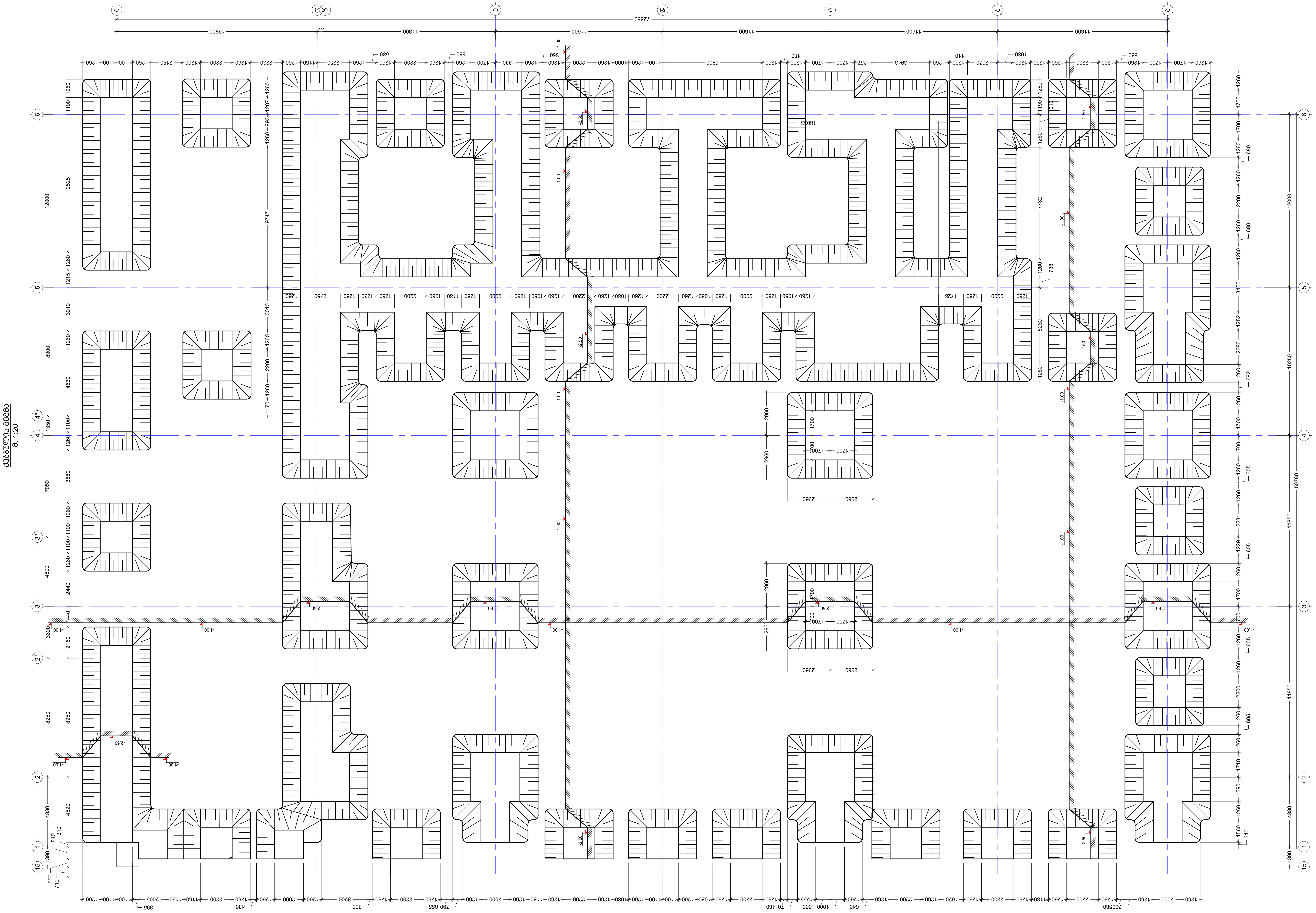

შენიშვნა:
NOTE:

1. პროექტში პირობითი ნიშნული 0.00 არის შენობის პირველი სართულის იატაკის დონე და შეესაბამება აბსოლიტურ ნიშნულს 437.00;
2. ქვაბულის გვერდების დამუშავება მოხდეს გრუნტების ბუნებრივი ქანობის კუთხით;
3. მოსაჭრელი გრუნტის მიახლოებითი მოცულობა გაფხვიერების კოეფიციენტის გარეშე V=1600 მ³;
4. ქვაბულის ძირზე დასატკეპნი ბალასტის მიახლოებითი მოცულობა V=300 მ³;
5. საყრდენი კედლების უკან ჩასაყრელი ბალასტის მიახლოებითი მოცულობა V=3500 მ³;

No	Date	Revision	Issued by

სიტუაციური სქემა
KEY PLAN

მისამართი
ADDRESS
ქ.თბილისი, გივი ამილახვარის I ჩიხი

პროექტი
PROJECT
სასაწყობე შენობა

ნახაზი
DRWG.
ქვაბულის გეგმა

შეასრულა: ISSUED BY:	შეამოწმა APPROVED BY:
T.M	T.M
ფაილი FILE QVABULI	პროექტის №: PROJECT No 01
ფორმატი PAPER SIZE A1	მასშტაბი SCALE ----

ნახ.კოდი DRWG. No	კორექტ. REVISION	სტადია STATUS
S - 101	----	C.D.

17/06/2023

წერტილოვანი საძირკვლების მოწყობის გეგმა

მ. 1:150

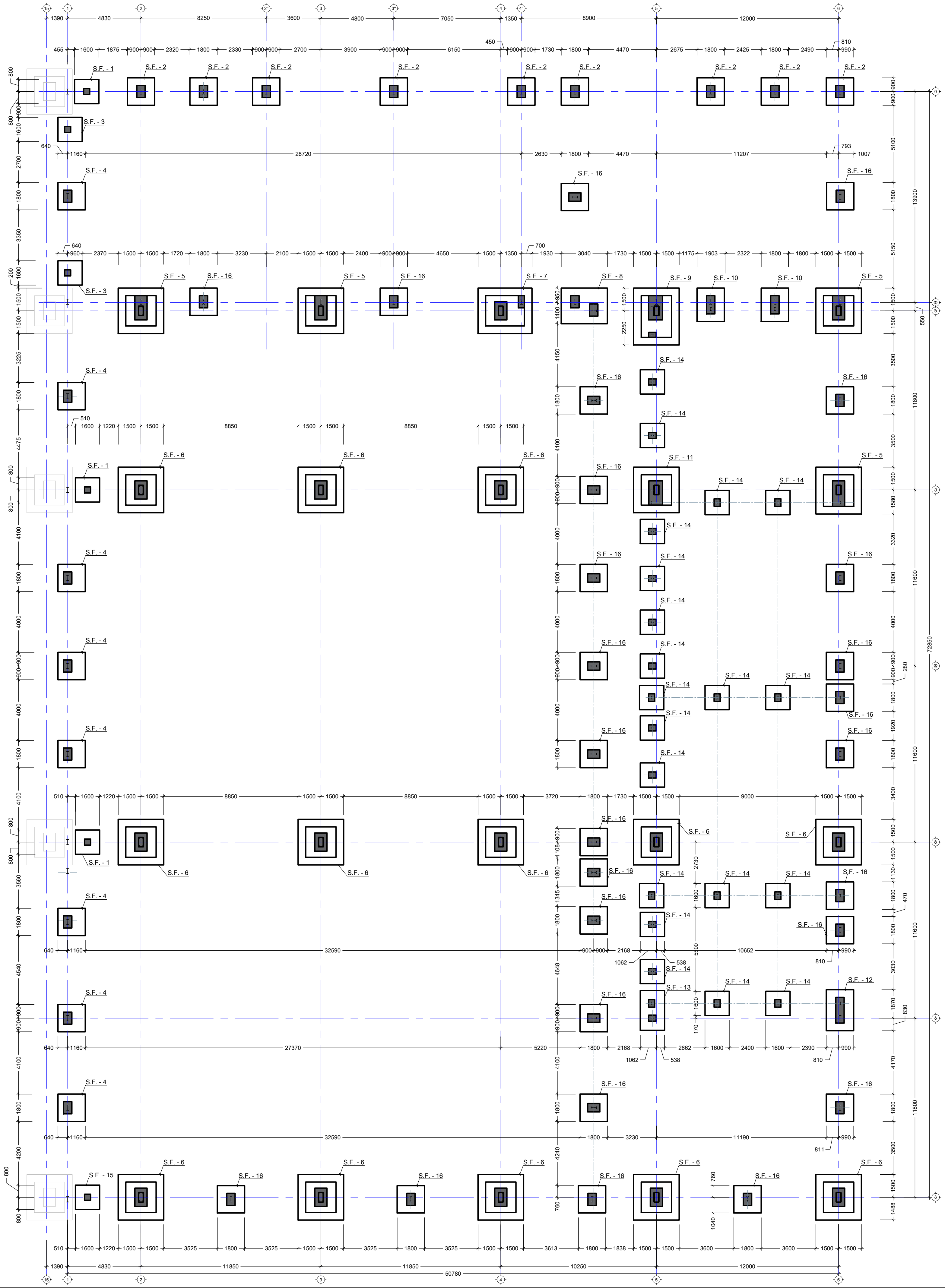

შენიშვნა:
NOTE:

1. წერტილოვან საძირკვლებზე მოსაწყობი ჰიდროიზოლაცია შეადგენს 930 $მ^2$ _ს.

No	Date	Revision	Issued by

საგეგმარებო სქემა
KEY PLAN

მისამართი ADDRESS	ქ.თბილისი, გივი ამილახვარის I ჩიხი
პროექტი PROJECT	სასაწყობე შენობა
ნახაზი DRWG.	წერტილოვანი საძირკვლების მოწყობის გეგმა
შეასრულა: ISSUED BY:	T.M
შეამოწმა APPROVED BY:	T.M
ფაილი FILE	FOUNDATION
პროექტის №: PROJECT No	01
ფორმატი PAPER SIZE	A1
მასშტაბი SCALE	----
ნახ.კოდი DRWG. No	S - 102
კორექტ. REVISION	----
სტადია STATUS	C.D.

თ. მამა[illegible]

15/06/2023

წერტილოვანი საძირკველი S.F. - 1
მ. 1:20

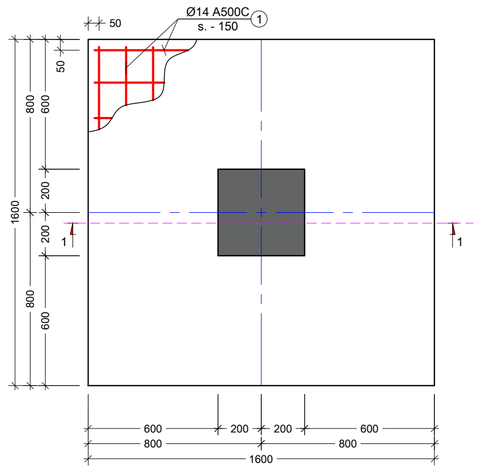

კვეთი a - a
მ. 1:10

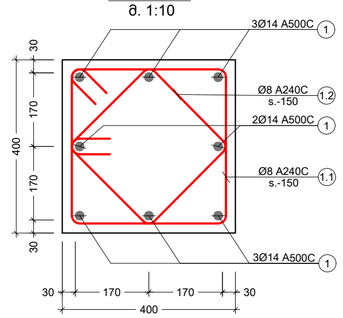

პოზ. №	ესკიზი	L მმ
1.1	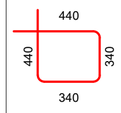	1560
1.2	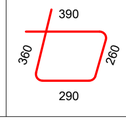	1300

კვეთი 1 - 1
მ. 1:20

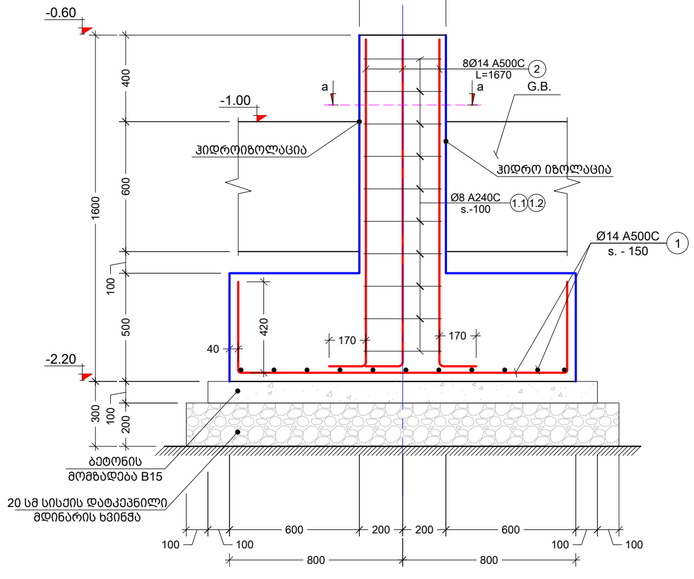

ელემენტის დასახ.	ელემენტის დასახ.	პოზ. №	დიამეტრი ან კვეთი (მმ)	ერთეულის სიგრძე (მმ.)	რაოდენობა (ც.)	საერთო სიგრძე (მ.)	საერთო წონა (კგ.)
წერტილოვანი საძირკველი	S.F. - 1	1	Ø 14 A500C	დ.ბ.	-	155	187
		2	Ø 14 A500C	1670	8 X 3	40	48
		1.1	Ø 8 A240C	1560	10 X 3	47	18
		1.2	Ø 8 A240C	1300	10 X 3	39	15
		მძიმე ბეტონი	B25	V =	1.46 X 3	= 4.37	მ³
		ბეტონის მომზადება	B15	V =	0.32 X 3	= 0.97	მ³

შენიშვნა:
NOTE:

No	Date	Revision	Issued by
----	----	----	----
----	----	----	----
----	----	----	----
----	----	----	----
----	----	----	----

KEY PLAN

მისამართი ADDRESS: ქ.თბილისი, გივი ამილახვარის I ჩიხი

პროექტი PROJECT: სასაწყობე შენობა

ნახაზი DRWG.: წერტილოვანი საძირკველი S.F. - 1

	მომართულა: ISSUED BY: T.M	მოაშთნა APPROVED BY: T.M
თ. ქაჯაია	ფაილი FILE: FDN. SECT	პროექტის №: PROJECT No: 01
	ფორმატი PAPER SIZE: A2	მასშტაბი SCALE: ----
ნახ.კოდი DRWG. No: S - 103	კორექტ. REVISION: ----	სტატუსი STATUS: C.D.

17/08/2023

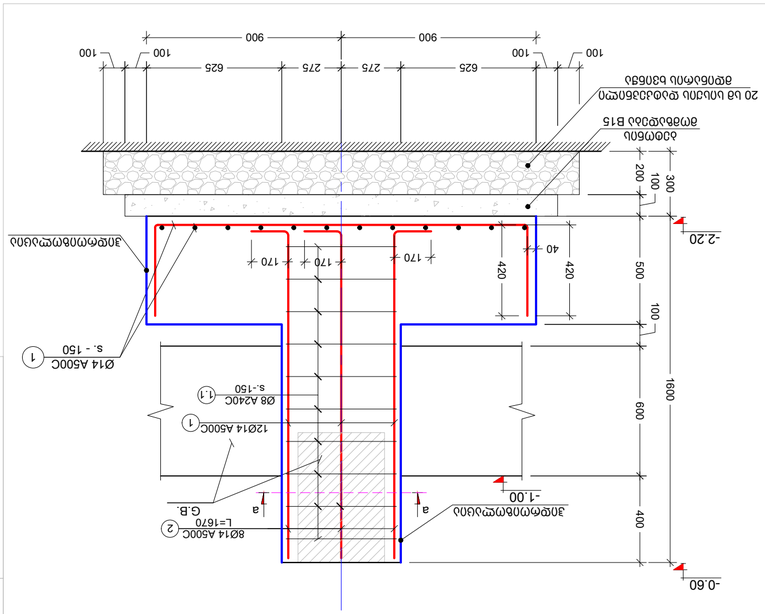

ჯამური 1 - 1
მ. 1:20

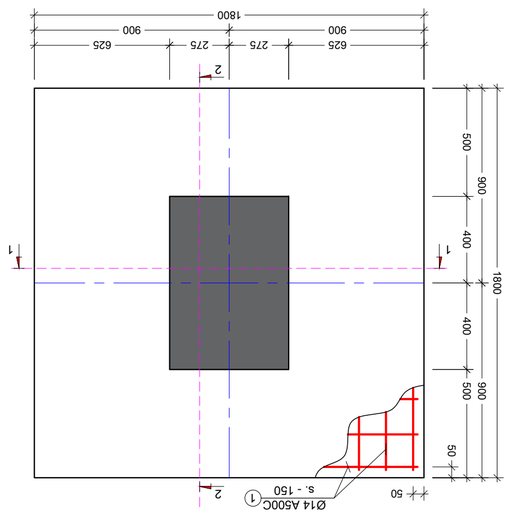

ნაკეთობის S.F. - 2
მ. 1:20

ეტაპები	S.F. - 2					
ნაკეთობის დასახელება	პოზ. №	ღეროს ესკიზი და ჯამური სიგრძე (მმ)	არმატურის კლასი და დიამეტრი (მმ.)	ერთეული ნაკეთობის არმატურის წონა (კგ.)	ნაკეთობათა რაოდენობა (ც.)	ნაკეთობის არმატურის წონა (კგ.)
3ØØ×Ø×Ø×Ø×Ø×Ø×Ø×Ø	1	Ø 14 A500C	ც.ტ.	-	12 X 9	665
	2	Ø 14 A500C	1670	20 X 9	180	218
	1.1	Ø 8 A240C	2280	20 X 9	410	162
	ბეტონის მოცულობა B25		V = 2.10 X 9	= 18.94 მ³		
	ბეტონის მოცულობა B15		V = 0.40 X 9	= 3.60 მ³		

პოზ. №	ეტაპების დასახელება	L მმ
1.1	590 650 550 490	2280

ჯამური a - a
მ. 1:10

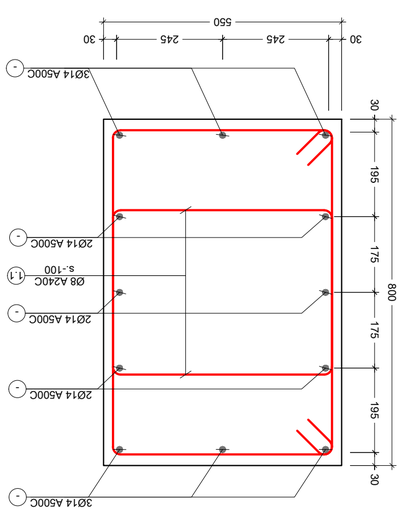

ჯამური 2 - 2
მ. 1:20

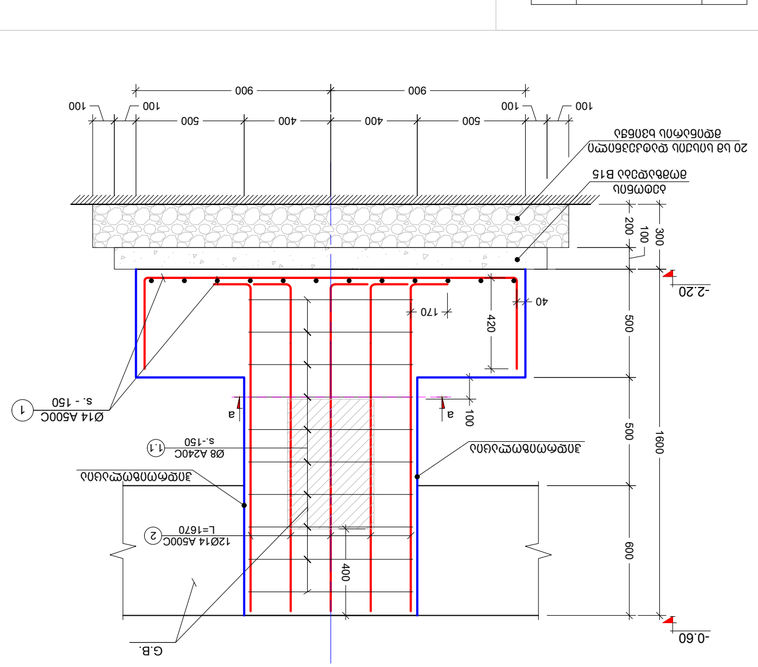

----	----	----	----
----	----	----	----
----	----	----	----
----	----	----	----
----	----	----	----
----	----	----	----
No	Date	Revision	Issued by

KEY PLAN
ბინის ნახაზის ფრაგმენტი

ADDRESS	ქ.თბილისი, ბინა	
	ავლაბრის I ჩიხი	
PROJECT	ბინა ბინაზე მრავალსართულიანი	
DRWG.	ნახატის დასახელება	
	ნაკეთობის ფრაგმენტის ბალიშის ჯამური S.F. - 2	

ISSUED BY:	T.M	ხელმოწერის
APPROVED BY:	T.M	
PROJECT No	01	პროექტის №
FILE	ფაილი	
PAPER SIZE	A2	ფორმატი
SCALE	----	მასშტაბი
STATUS	C.D.	სტატუსი
REVISION	----	ჯერადობა
DRWG. No	S - 104	ნახატის №

NOTE:
შენიშვნა:

11/1/2023

წერტილოვანი საძირკველი S.F. - 3
მ. 1:20

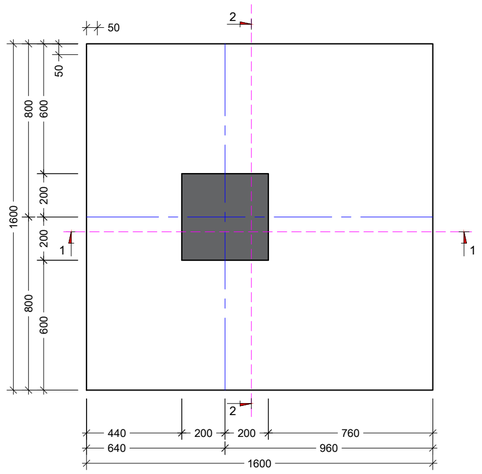

კვეთი 1 - 1
მ. 1:20

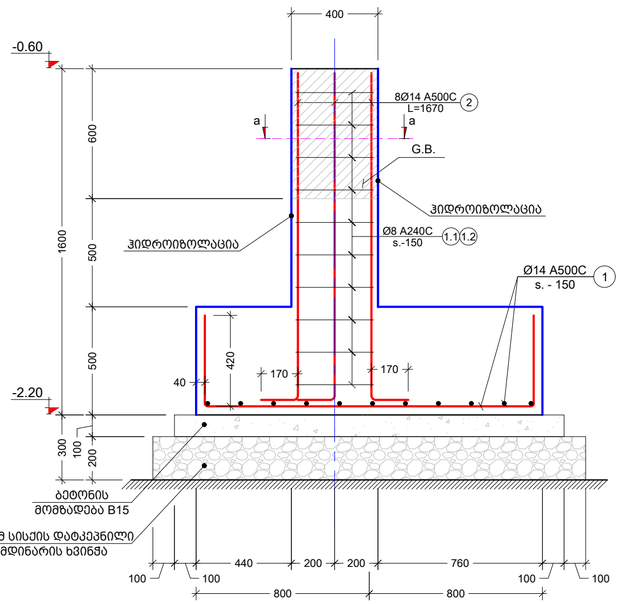

კვეთი 2 - 2
მ. 1:20

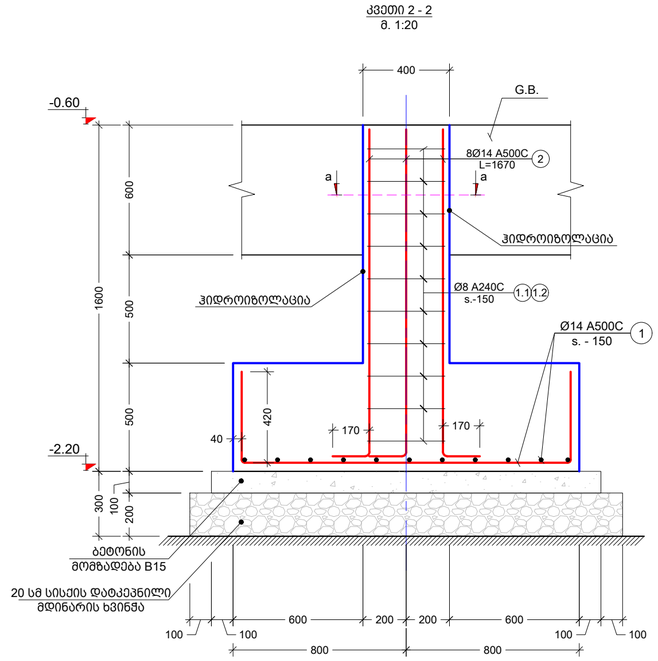

კვეთი a - a
მ. 1:10

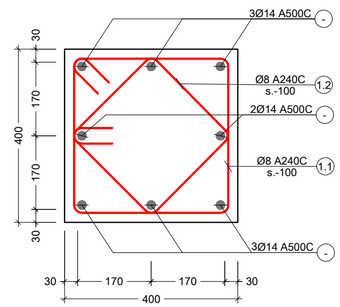

პოზ. №	ესკიზი	L მმ
1.1	440 / 440 / 340 / 340	1560
1.2	390 / 360 / 260 / 290	1300

ელემენტის დასახ.	ელემენტის დასახ.	პოზ. №	დიამეტრი ან კვეთი (მმ)	ერთეულის სიგრძე (მმ.)	რაოდენობა (ც.)	საერთო სიგრძე (მ.)	საერთო წონა (კგ.)
წერტილოვანი საძირკველი	S.F. - 3	1	Ø 14 A500C	დ.ა.	-	52	62
		2	Ø 14 A500C	1670	8 X 1	13	16
		1.1	Ø 8 A240C	1560	10 X 1	16	6
		1.2	Ø 8 A240C	1300	10 X 1	13	5
		მძიმე ბეტონი B25		V =	1.46 X 1	= 1.46	მ³
		ბეტონის მომზადება B15		V =	0.32 X 1	= 0.32	მ³

შენიშვნა:
NOTE:

No	Date	Revision	Issued by
----	----	----	----
----	----	----	----
----	----	----	----
----	----	----	----
----	----	----	----
----	----	----	----

სიტუაციური სქემა
KEY PLAN

მისამართი
ADDRESS
ქ.თბილისი, გივი ამილახვარის I ჩიხი

პროექტი
PROJECT
სასაწყობე შენობა

ნახაზი
DRWG.
წერტილოვანი საძირკველი S.F. - 3

	შესრულებ: ISSUED BY: T.M	შეამოწმა APPROVED BY: T.M
თ. მაჭავ	ფაილი FILE FDN. SECT	პროექტის №: PROJECT № 01
	ფორმატი PAPER SIZE A2	მასშტაბი SCALE ----
ნახ.კოდი DRWG. No S - 105	კორექტ. REVISION ----	სტატუს STATUS C.D.

17/08/2023

წერტილოვანი საძირკველი S.F. - 4
მ. 1:20

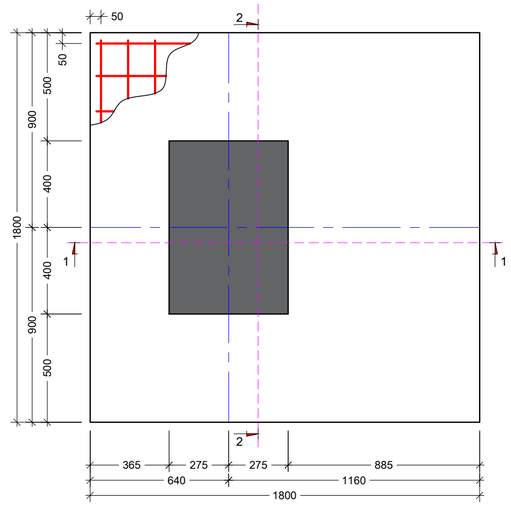

კვეთი 1 - 1
მ. 1:20

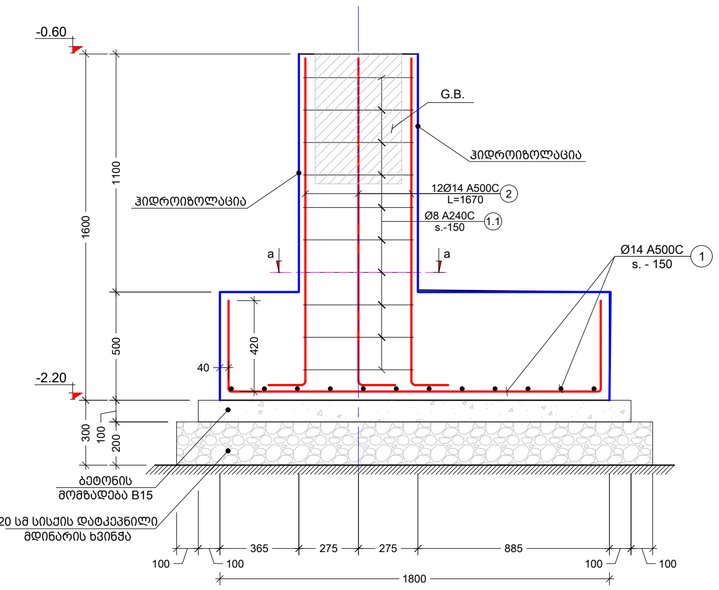

კვეთი 2 - 2
მ. 1:20

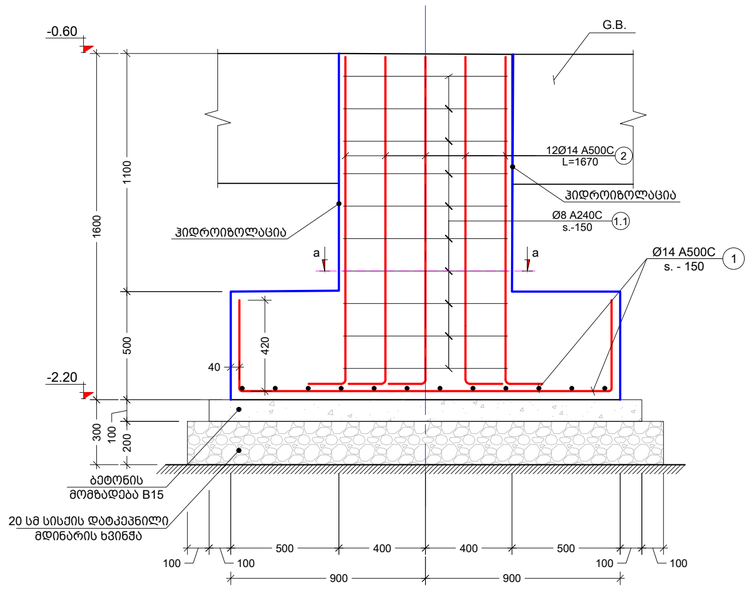

კვეთი a - a
მ. 1:10

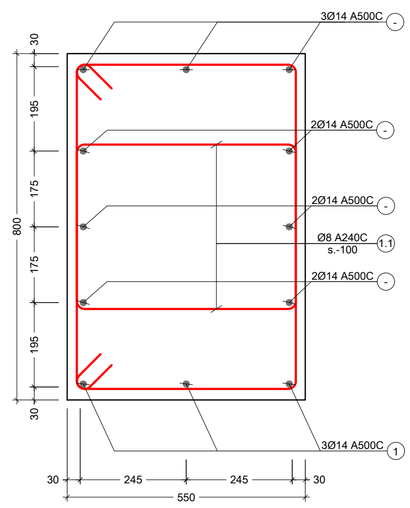

პოზ. №	ესკიზი	L მმ
1.1	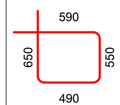	2280

ელემენტის დასახ.	ელემენტის დასახ.	პოზ. №	დიამეტრი ან კვეთი (მმ)	ერთეულის სიგრძე (მმ.)	რაოდენობა (ც.)	საერთო სიგრძე (მ.)	საერთო წონა (კგ.)
წერტილოვანი საძირკველი	S.F. - 4	1	Ø 14 A500C	დ.ბ.	-	490	591
		2	Ø 14 A500C	1670	12 X 8	160	194
		1.1	Ø 8 A240C	2280	20 X 8	365	144
		მძიმე ბეტონი B25		V =	2.10 X 8	= 16.83 მ³	
		ბეტონის მომზადება B15		V =	0.40 X 8	= 3.20 მ³	

შენიშვნა:
NOTE:

No	Date	Revision	Issued by
----	----	----	----
----	----	----	----
----	----	----	----
----	----	----	----
----	----	----	----

სიტუაციური სქემა
KEY PLAN

მისამართი ADDRESS: ქ.თბილისი, გივი ამილახვარის I ჩიხი

პროექტი PROJECT: სასაწყობე შენობა

ნახაზი DRWG.: წერტილოვანი საძირკველი S.F. - 4

	გასრულებულ: ISSUED BY: T.M	შეამოწმა APPROVED BY: T.M
	ფაილი FILE: FDN. SECT	პროექტის №: PROJECT No 01
	ფორმატი PAPER SIZE: A2	მასშტაბი SCALE: ----
ნახ.კოდი DRWG. No: S - 106	კორექტ. REVISION: ----	სტადია STATUS: C.D.

17/09/2023

წერტილოვანი საძირკველი S.F. - 5
მ. 1:20

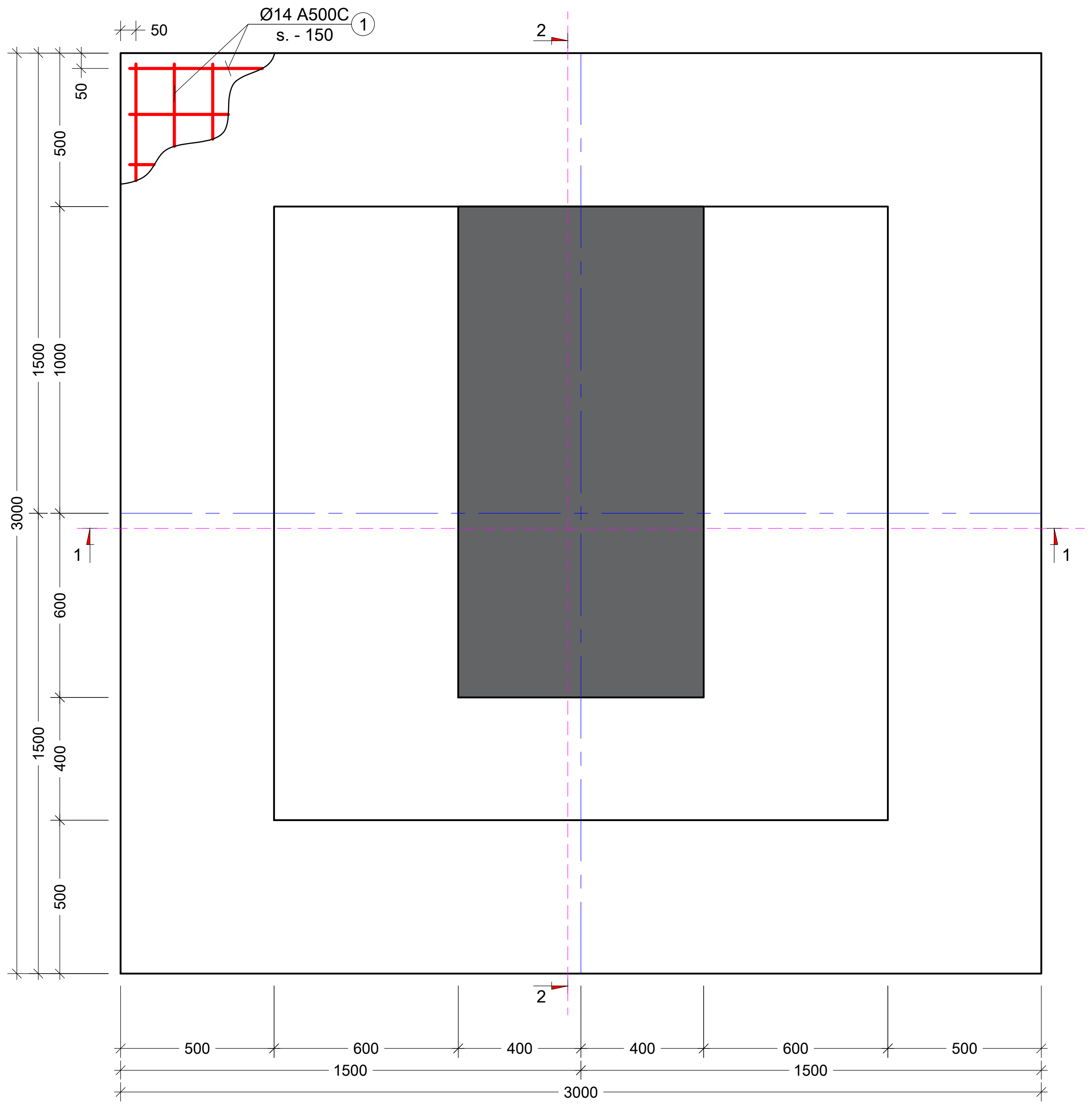

ჭრილი 2 - 2
მ. 1:20

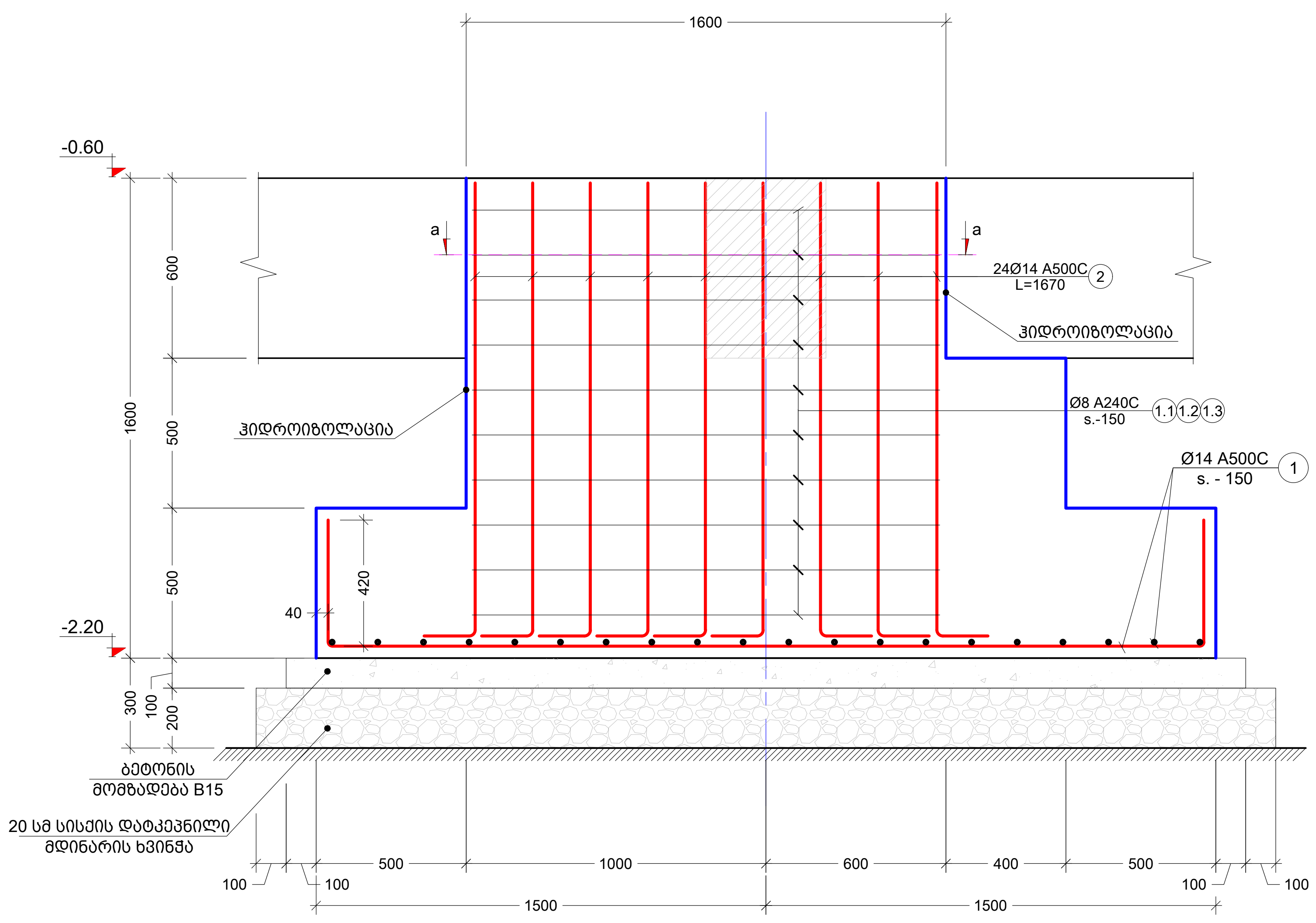

პოზ. №	ე ს კ ი ზ ი	L მმ
1.1	840 / 1070 / 970 / 740	3620
1.2	370 / 380 / 380	1130
1.3	100 / 740 / 100	940

ჭრილი 1 - 1
მ. 1:20

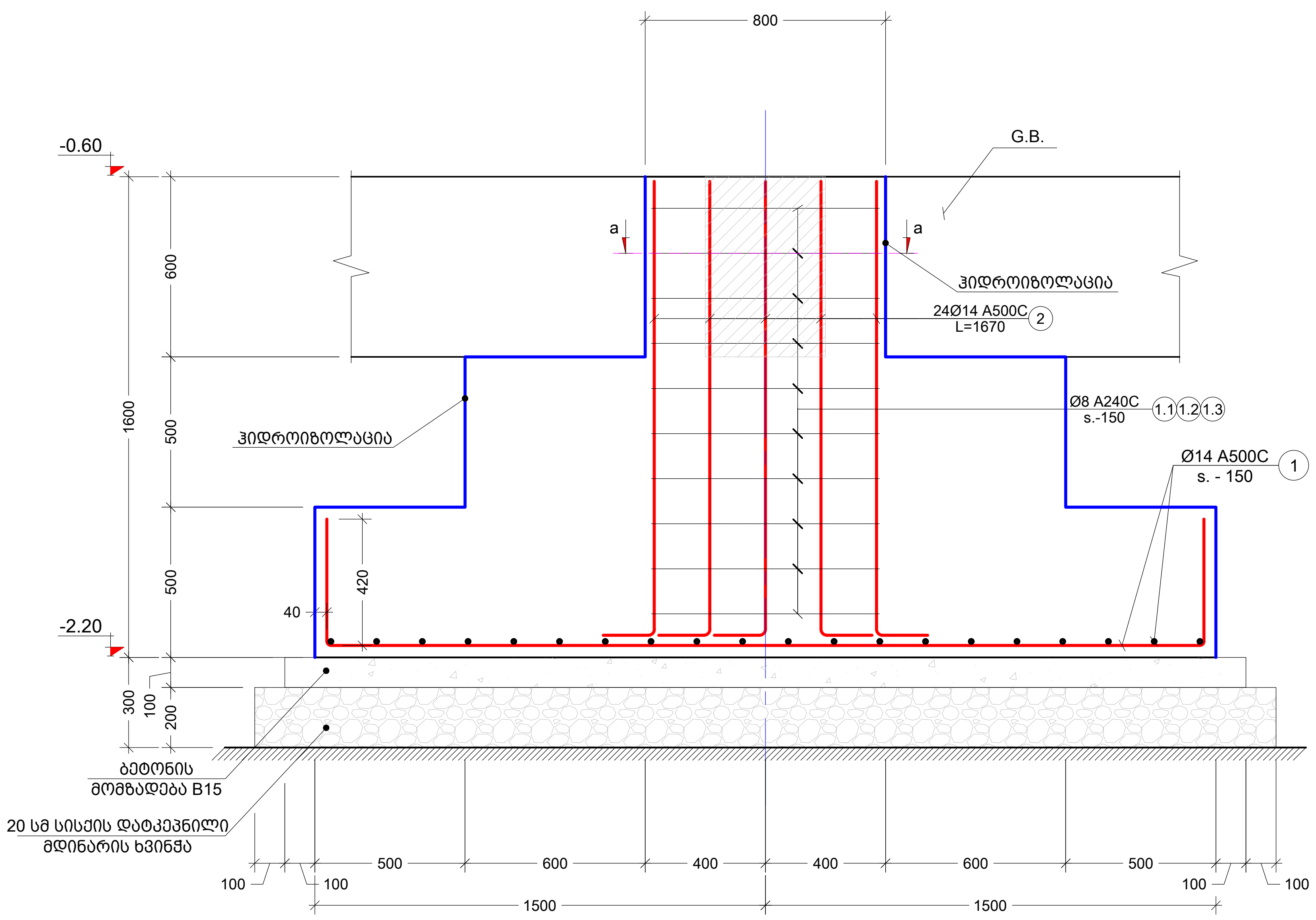

ჭრილი a - a
მ. 1:10

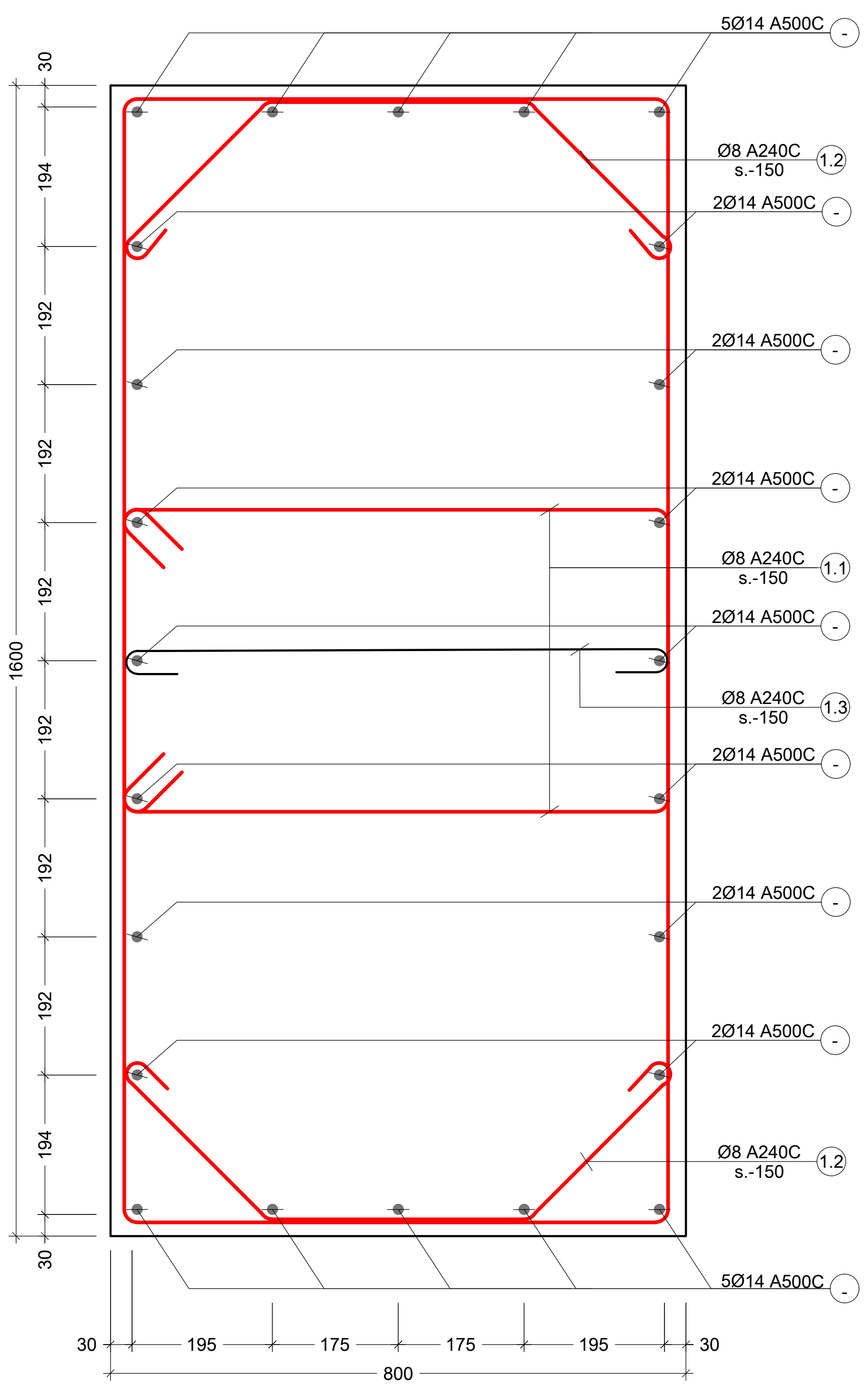

შენიშვნა:
NOTE:

No	Date	Revision	Issued by
----	----	----	----
----	----	----	----
----	----	----	----
----	----	----	----
----	----	----	----

სიტუაციური სქემა
KEY PLAN

მისამართი ADDRESS	ქ.თბილისი, გივი ამილახვარის I ჩიხი
პროექტი PROJECT	სასაწყობე შენობა
ნახაზი DRWG.	წერტილოვანი საძირკველი S.F. - 5
შეასრულა: ISSUED BY:	T.M
შეამოწმა APPROVED BY:	T.M
ფაილი FILE	FDN. SECT
პროექტის №: PROJECT No	01
ფორმატი PAPER SIZE	A2
მასშტაბი SCALE	----
ნახ.კოდი DRWG. No	S - 107
კორექტ. REVISION	----
სტადია STATUS	C.D.

თ. მამა

17/06/2023

ელემენტის დასახ.	ელემენტის დასახ.	პოზ. №	დიამეტრი ან კვეთი (მმ)	ერთეულის სიგრძე (მმ.)	რაოდენობა (ც.)	საერთო სიგრძე (მ.)	საერთო წონა (კგ.)
წერტილოვანი საძირკველი	S.F. - 5	1	Ø 14 A500C	დ.ბ.	-	600	725
		2	Ø 14 A500C	1670	24 X 4	160	194
		1.1	Ø 8 A240C	3620	20 X 4	290	114
		1.2	Ø 8 A240C	1130	20 X 4	90	36
		1.3	Ø 8 A240C	940	10 X 4	38	15
		მძიმე ბეტონი B25		V =	7.27 X 4	= 29.07 მ³	
		ბეტონის მომზადება B15		V =	1.02 X 4	= 4.10 მ³	

შენიშვნა:
NOTE:

No	Date	Revision	Issued by
----	----	----	----
----	----	----	----
----	----	----	----
----	----	----	----
----	----	----	----

სიტუაციური სქემა
KEY PLAN

მისამართი
ADDRESS
ქ.თბილისი, გივი ამილახვარის I ჩიხი

პროექტი
PROJECT
სასაწყობე შენობა

ნახაზი
DRWG.
S.F. - 5 სპეციფიკაცია

თ. მაძაღ	შეასრულა: ISSUED BY: T.M	შეამოწმა APPROVED BY: T.M
	ფაილი FILE FDN. SECT	პროექტის №: PROJECT No 01
	ფორმატი PAPER SIZE A3	მასშტაბი SCALE ----
ნახ.კოდი DRWG. No S - 108	კორექტ. REVISION ----	სტადია STATUS C.D.

17/06/2023

წერტილოვანი საძირკველი S.F. - 6
მ. 1:20

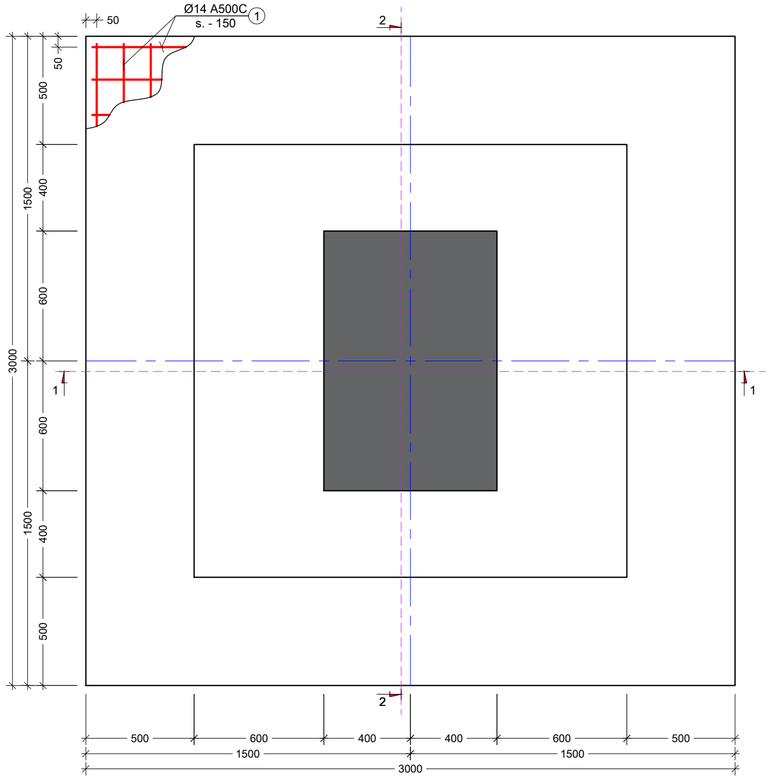

კვეთი 2 - 2
მ. 1:20

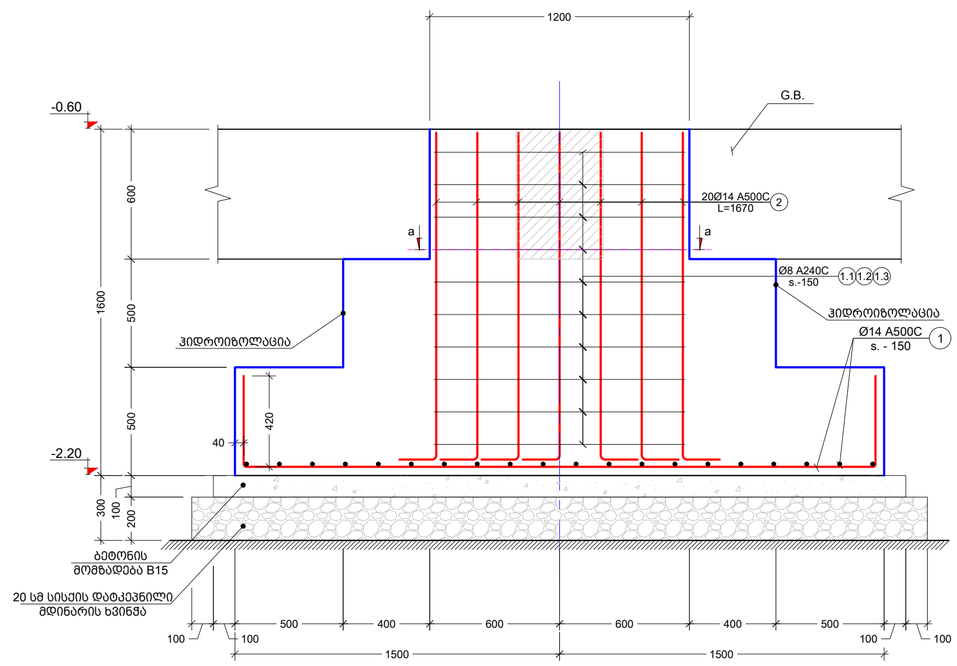

პოზ. №	ესკიზი	L მმ
1.1	840 / 870 / 770 / 740	3220
1.2	370 / 380 / 380	1130
1.3	100 / 740 / 100	940

შენიშვნა:
NOTE:

კვეთი 1 - 1
მ. 1:20

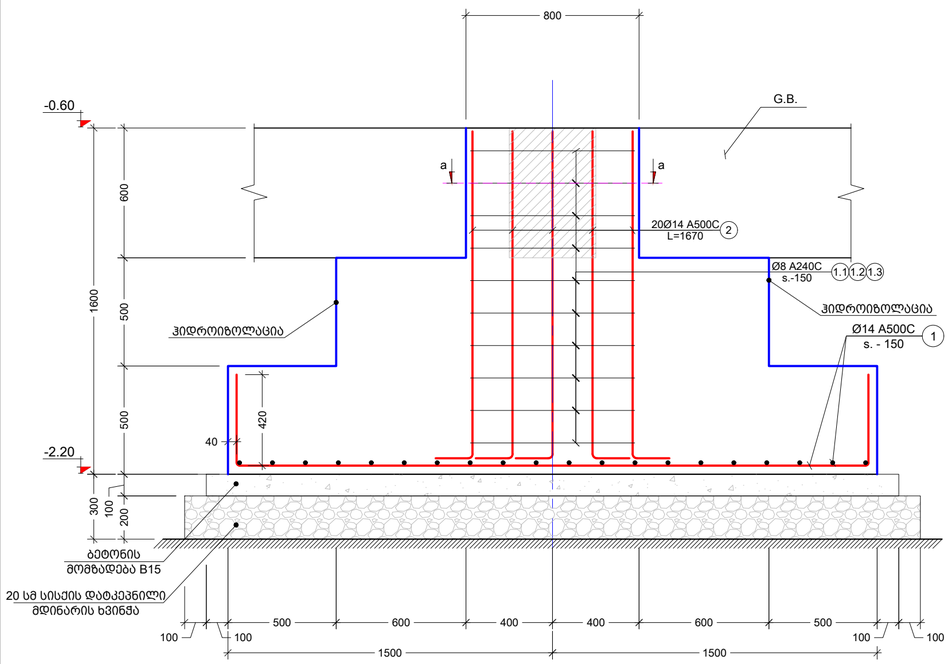

კვეთი a - a
მ. 1:10

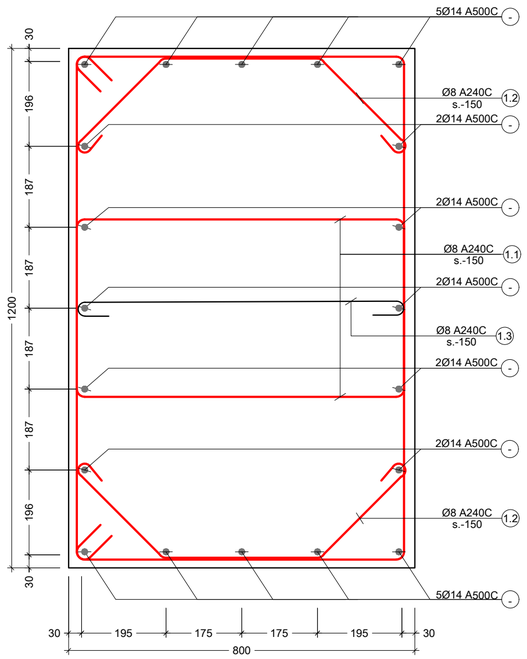

No	Date	Revision	Issued by
----	----	----	----
----	----	----	----
----	----	----	----
----	----	----	----
----	----	----	----
----	----	----	----

სიტუაციური სქემა
KEY PLAN

მისამართი
ADDRESS
ქ.თბილისი, გივი ამილახვარის I ჩიხი

პროექტი
PROJECT
სასაწყობე შენობა

ნახაზი
DRWG.
წერტილოვანი საძირკველი S.F. - 6

	შეასრულა: ISSUED BY: T.M	შეამოწმა APPROVED BY: T.M
	ფაილი FILE: FDN. SECT	პროექტის №: PROJECT № 01
	ფორმატი PAPER SIZE A2	მასშტაბი SCALE ----
ნახ.კოდი DRWG. No S - 109	კორექტ. REVISION ----	სტატუსი STATUS C.D.

17/09/2023

ელემენტის დასახ.	ელემენტის დასახ.	პოზ. №	დიამეტრი ან კვეთი (მმ)	ერთეულის სიგრძე (მმ.)	რაოდენობა (ც.)	საერთო სიგრძე (მ.)	საერთო წონა (კგ.)
წერტილოვანი საძირკველი	S.F. - 6	1	Ø 14 A500C	დ.ა.	-	1950	2355
		2	Ø 14 A500C	1670	20 X 13	434	524
		1.1	Ø 8 A240C	3220	20 X 13	837	330
		1.2	Ø 8 A240C	1130	20 X 13	294	116
		1.3	Ø 8 A240C	940	10 X 13	122	48
		მძიმე ბეტონი B25		V =	7.08 X 13	= 91.99 მ³	
		ბეტონის მომზადება B15		V =	1.02 X 13	= 13.31 მ³	

შენიშვნა:
NOTE:

No	Date	Revision	Issued by

სიტუაციური სქემა
KEY PLAN

მისამართი
ADDRESS
ქ.თბილისი, გივი ამილახვარის I ჩიხი

პროექტი
PROJECT
სასაწყობე შენობა

ნახაზი
DRWG.

შეასრულა:
ISSUED BY:
T.M

შეამოწმა
APPROVED BY:
T.M

ფაილი
FILE

პროექტის №:
PROJECT No 01

ფორმატი
PAPER SIZE
A3

მასშტაბი
SCALE

ნახ.კოდი
DRWG. No

კორექტ.
REVISION

სტადია
STATUS
C.D.

ჯვრედინი 1 - 1
მ. 1:20

ჯვრედინი 2 - 2
მ. 1:10

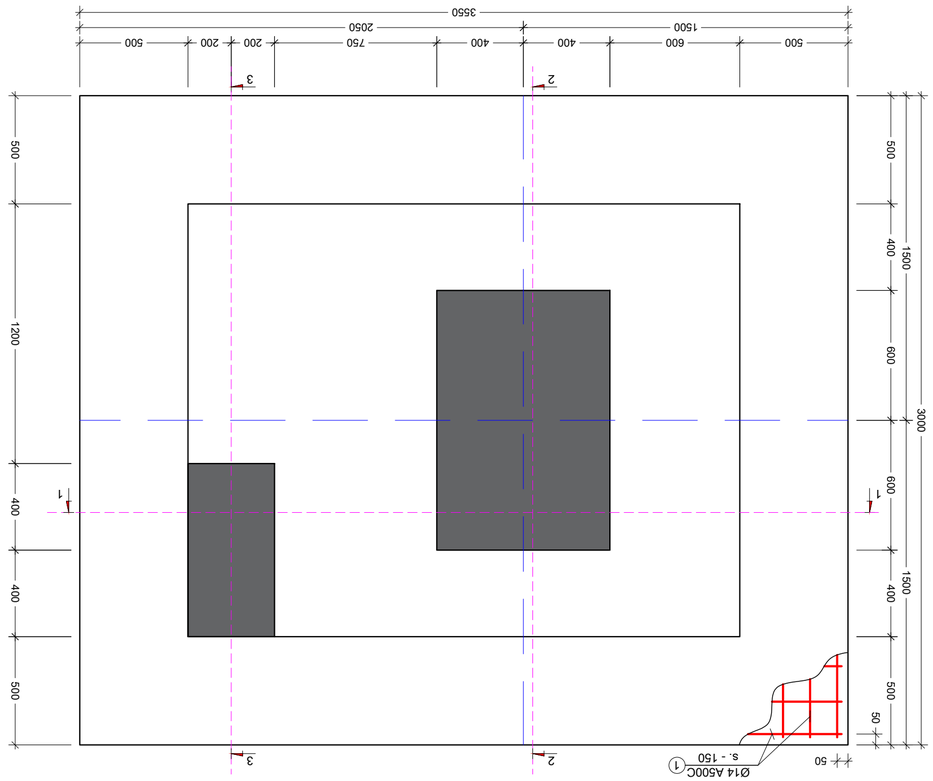

ნაკეთობის დეტალი S.F. - 7
მ. 1:20

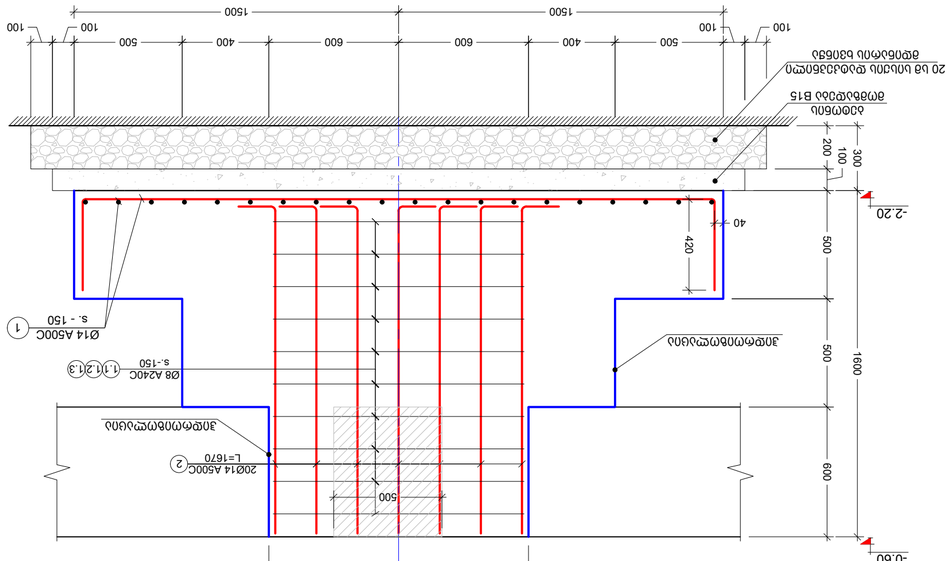

ბინის/სახლის №:		შენობის/ნაგებობის ნომერი:	
PROJECT No	01	FILE ფაილი	
SCALE	----	PAPER SIZE ფორმატი	A2
STATUS	C.D.	REVISION	----
DRWG. No	S - 111		

ISSUED BY:	T.M	ISSUED ON:	2024/07/11
APPROVED BY:	T.M		

KEY PLAN
ინდექსის ნახაზი

No	Date	Revision	Issued by
----	----	----	----
----	----	----	----
----	----	----	----
----	----	----	----
----	----	----	----
----	----	----	----
----	----	----	----
----	----	----	----
----	----	----	----
----	----	----	----

ADDRESS
ქ.თბილისი, ბაზი
ავლაბრის I ჩიხი

PROJECT
სასტუმრო ბაზისთან ავლაბარში

DRWG.
ნახატის
ნაკეთობის დასახელება S.F. - 7

NOTE:

კვეთი 3 - 3
მ. 1:20

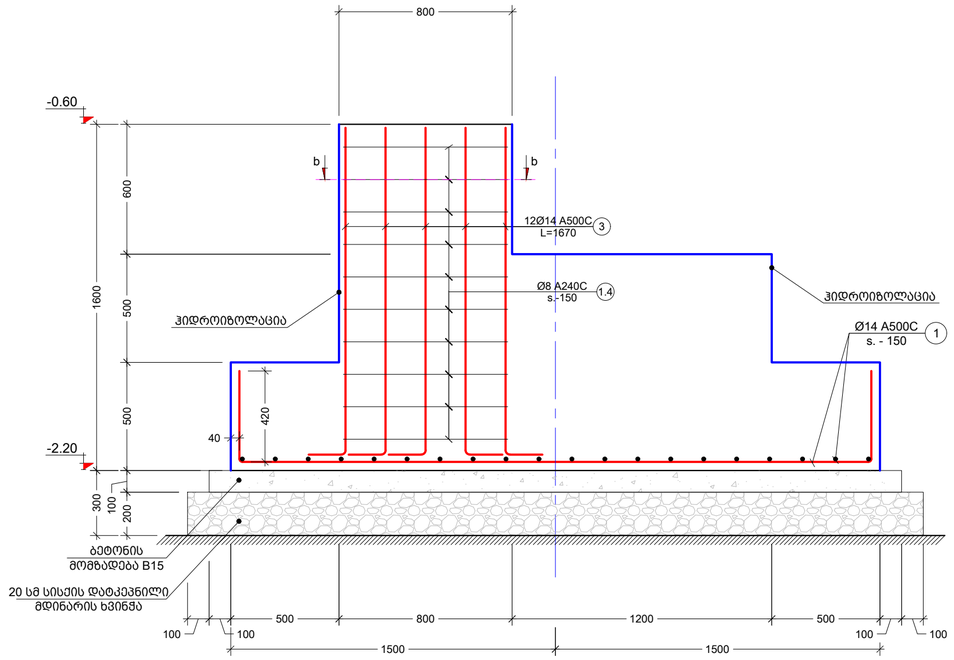

კვეთი b - b
მ. 1:10

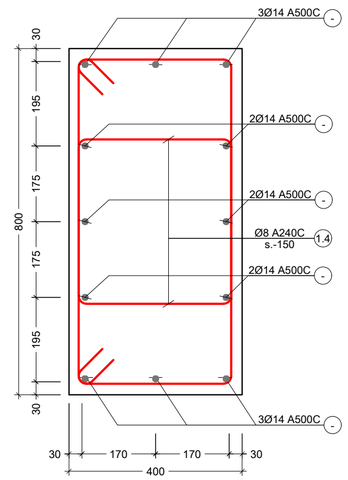

პოზ. №	ე ს კ ი ზ ი	L მმ
1.1	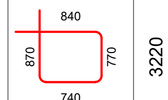	3220
1.2	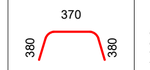	1130
1.3	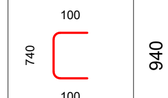	940
1.4	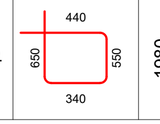	1980

კონსტრ. დასახ.	ელემენტის დასახ.	პოზ. №	დიამეტრი ან კვეთი (მმ)	ერთეულის სიგრძე (მმ.)	რაოდენობა (ც.)	საერთო სიგრძე (მ.)	საერთო წონა (კგ.)
წერთილოვანი საძირკველი	S.F. - 7	1	Ø 14 A500C	დ.ბ.	-	164	198
		2	Ø 14 A500C	1670	20 X 1	33	40
		3	Ø 14 A500C	1670	12 X 1	20	24
		1.1	Ø 8 A240C	3220	20 X 1	64	25
		1.2	Ø 8 A240C	1130	20 X 1	23	9
		1.3	Ø 8 A240C	940	10 X 1	9	4
		1.4	Ø 8 A240C	1980	20 X 1	40	16
		მძიმე ბეტონი	B25	V = 8.64 X 1		= 8.64 მ³	
		ბეტონის მომზადება	B15	V = 1.17 X 1		= 1.17 მ³	

შენიშვნა:
NOTE:

No	Date	Revision	Issued by
----	----	----	----
----	----	----	----
----	----	----	----
----	----	----	----
----	----	----	----

სიტუაციური სქემა
KEY PLAN

მისამართი
ADDRESS
ქ.თბილისი, გივი ამილახვარის I ჩიხი

პროექტი
PROJECT
სასაწყობე შენობა

ნახაზი
DRWG.
კვეთი 3 - 3 სპეციფიკაცია

	შეასრულა ISSUED BY: T.M	შეამოწმა APPROVED BY: T.M
თ. მაჭავ	ფაილი FILE FDN. SECT	პროექტის №: PROJECT No 01
	ფორმატი PAPER SIZE A2	მასშტაბი SCALE ----
ნახ.კოდი DRWG. No S - 112	კორექტ. REVISION ----	სტატუსი STATUS C.D.

17/08/2023

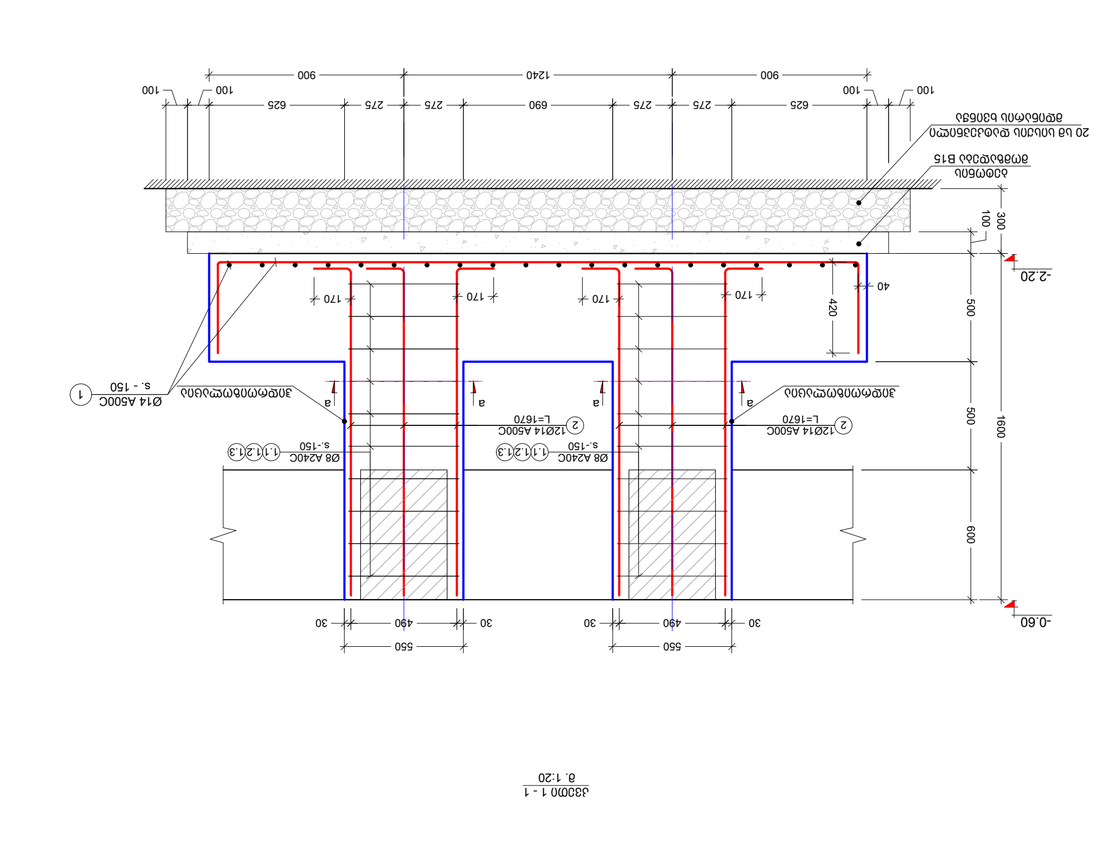

ნნნ.ნ2 - 1
მ. 1:20

ნნნ.ნ3 - 3
მ. 1:20

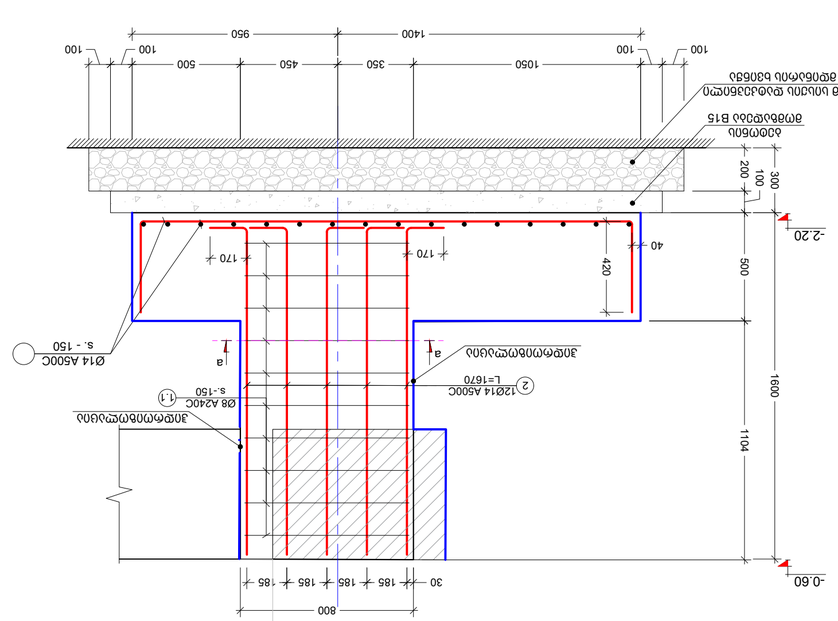

ნნნ.ნ2 - 2
მ. 1:20

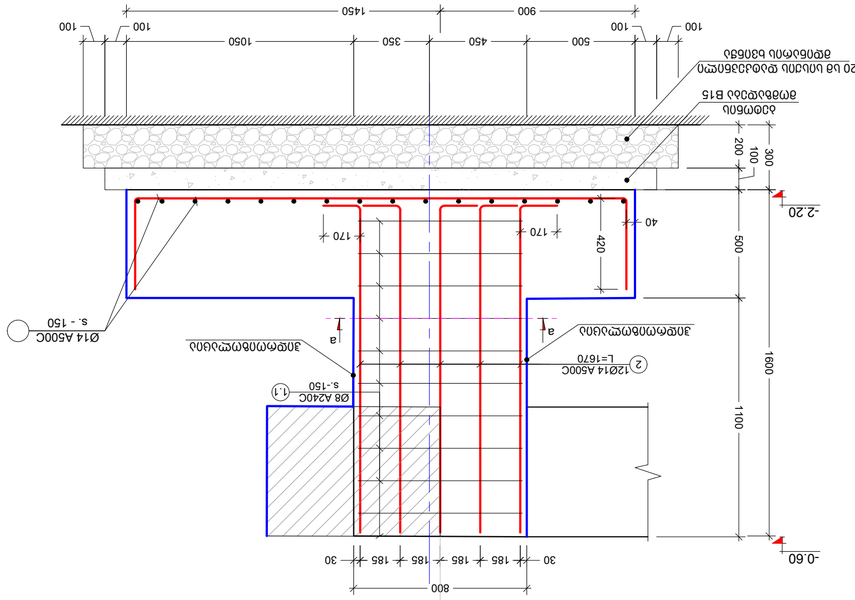

ნნნ.ნ1 - 1
მ. 1:20

ნნნ.ნ3 - 2
მ. 1:20

ნნნ.ნ1 - 2
მ. 1:20

ნნნ.ნ1 - 1
მ. 1:20

ნნნ.ნ2 - 2
მ. 1:20

ნნნ.ნ3 - 3
მ. 1:20

ნნნ.ნ1 - 3
მ. 1:20

ნნნ.ნ2 - 1
მ. 1:20

ნნნ.ნ3 - 2
მ. 1:20

ნნნ.ნ1 - 2
მ. 1:20

ნნნ.ნ3 - 1
მ. 1:20

ნნნ.ნ2 - 3
მ. 1:20

ნნნ.ნ1 - 3
მ. 1:20

ნნნ.ნ2 - 1
მ. 1:20

ნნნ.ნ3 - 2
მ. 1:20

ნნნ.ნ1 - 2
მ. 1:20

ნნნ.ნ3 - 1

კვეთი a - a
მ. 1:10

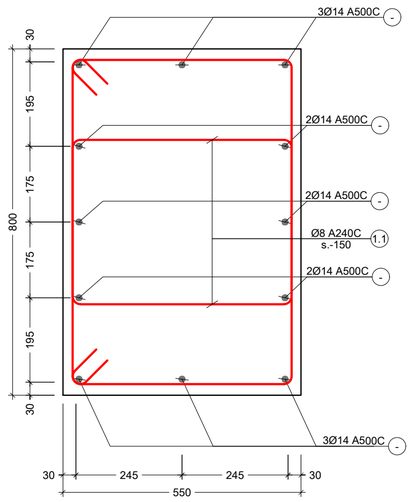

პოზ. №	ესკიზი	L მმ
1.1	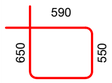	2280

ელემენტის დასახ.	ელემენტის დასახ.	პოზ. №	დიამეტრი ან კვეთი (მმ)	ერთეულის სიგრძე (მმ.)	რაოდენობა (ც.)	საერთო სიგრძე (მ.)	საერთო წონა (კგ.)
წერტილოვანი საძირკველი	S.F. - 8	1	Ø 14 A500C	დ.ბ.	-	119	144
		2	Ø 14 A500C	1670	24 X 1	40	48
		1.1	Ø 8 A240C	2280	20 X 1	46	18
		მძიმე ბეტონი	B25	V =	4.54 X 1	= 4.54 მ³	
		ბეტონის მომზადება	B15	V =	0.83 X 1	= 0.83 მ³	

შენიშვნა:
NOTE:

No	Date	Revision	Issued by
----	----	----	----
----	----	----	----
----	----	----	----
----	----	----	----
----	----	----	----

სიტუაციური სქემა
KEY PLAN

მისამართი
ADDRESS
ქ.თბილისი, გივი ამილახვარის I ჩიხი

პროექტი
PROJECT
სასაწყობე შენობა

ნახაზი
DRWG.
S.F. - 8 სპეციფიკაცია

	შეასრულა: ISSUED BY: T.M	შეამოწმა APPROVED BY: T.M
თ. მაჭავ	ფაილი FILE FDN. SECT	პროექტის №: PROJECT No 01
	ფორმატი PAPER SIZE A2	მასშტაბი SCALE ----
ნახ.კოდი DRWG. No S - 114	კორექტი REVISION ----	სტატუსი STATUS C.D.

17/08/2023

წერტილოვანი საძირკველი S.F. - 9
მ. 1:20

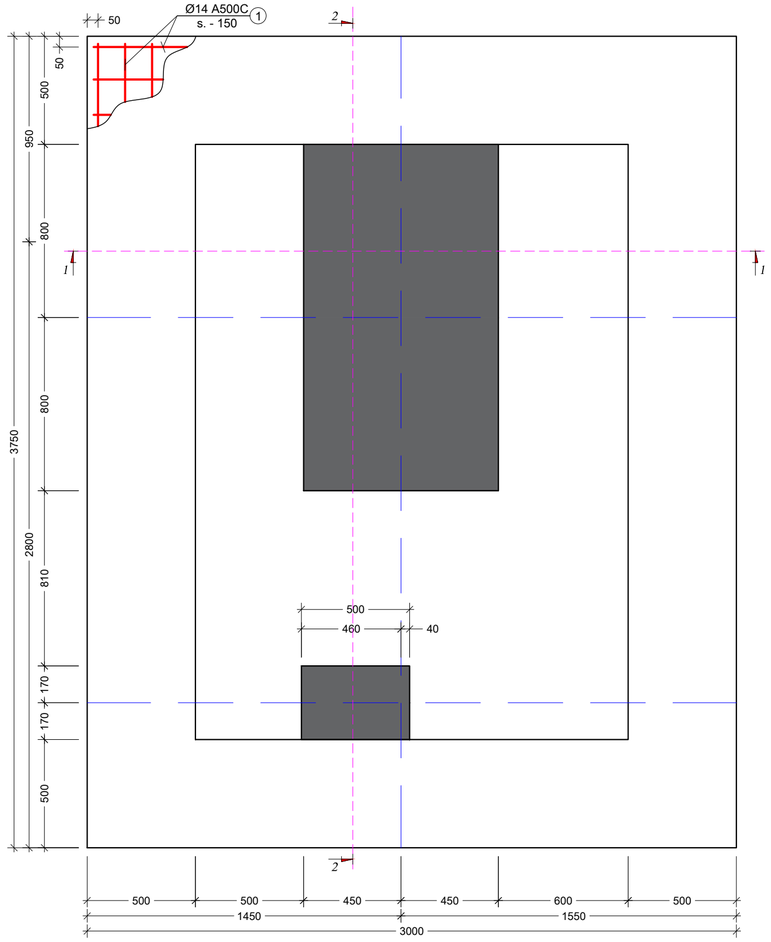

კვეთი 1 - 1
მ. 1:20

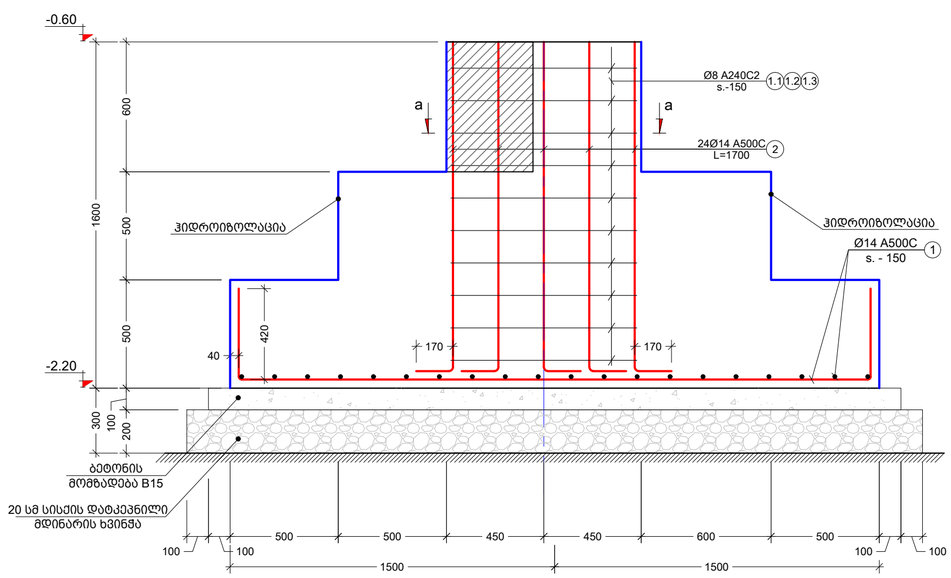

კვეთი 2 - 2
მ. 1:20

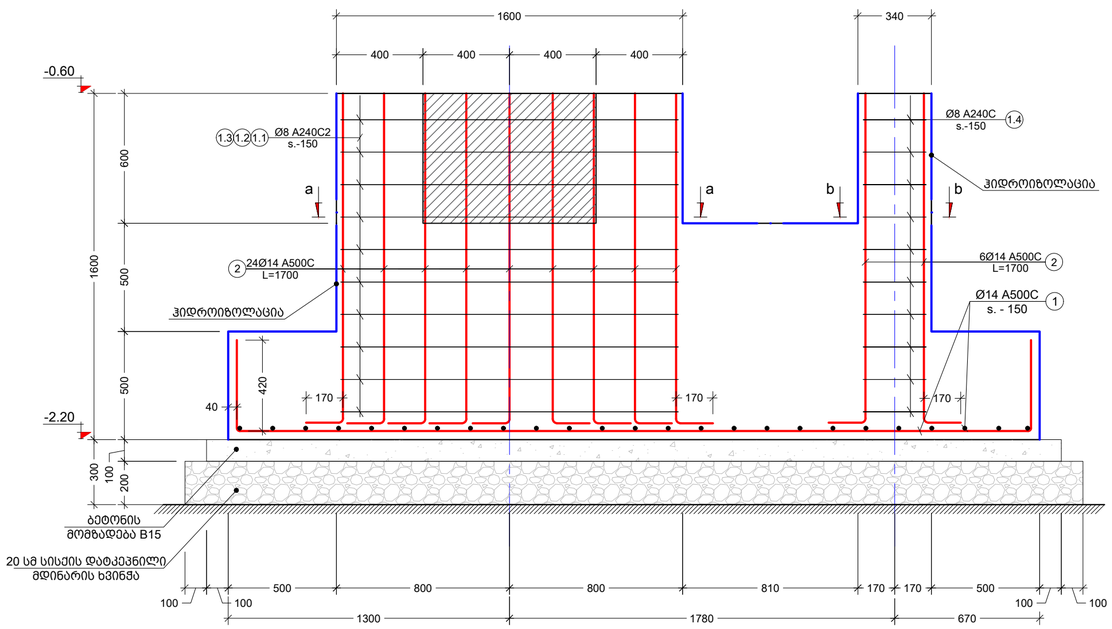

კვეთი a - a
მ. 1:10

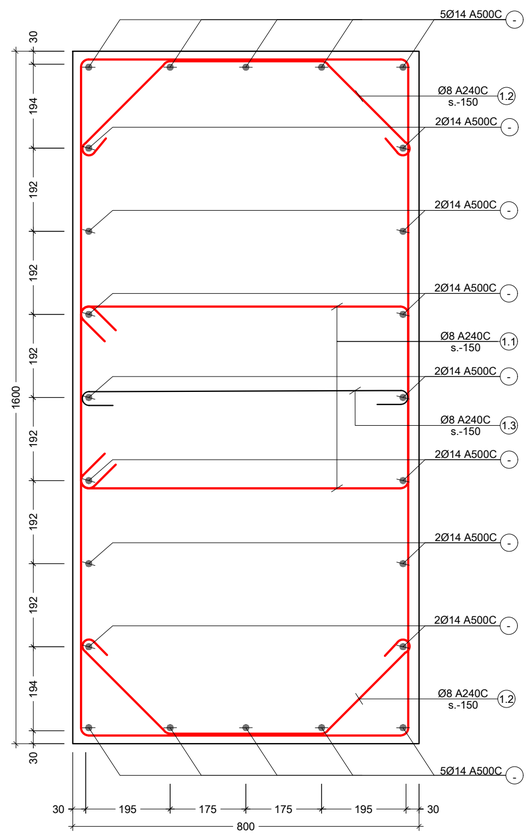

კვეთი B - B
მ. 1:10

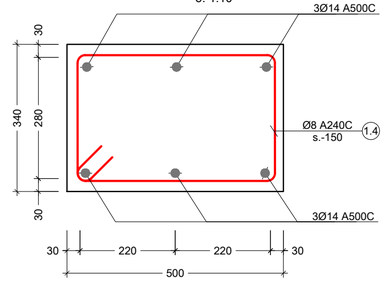

შენიშვნა:
NOTE:

No	Date	Revision	Issued by
----	----	----	----
----	----	----	----
----	----	----	----
----	----	----	----
----	----	----	----
----	----	----	----

საკვანძო ხედი
KEY PLAN

მისამართი
ADDRESS
ქ.თბილისი, გივი ამილახვარის I ჩიხი

პროექტი
PROJECT
სასაწყობე შენობა

ნახაზი
DRWG.
წერტილოვანი საძირკველი S.F. - 9

	გამოშვება: ISSUED BY: T.M	მოწონება APPROVED BY: T.M
თ. მაჭავ	ფაილი FILE FDN. SECT	პროექტის №: PROJECT No 01
	ფორმატი PAPER SIZE A2	მასშტაბი SCALE ----
ნახ.კოდი DRWG. No S - 115	კორექტი REVISION ----	სტატუსი STATUS C.D.

17/09/2023

პოზ. №	ესკიზი	L მმ
1.1	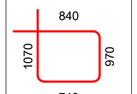	3620
1.2		1130
1.3	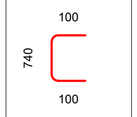	940
1.4	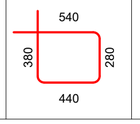	1640

ელემენტის დასახ.	ელემენტის დასახ.	პოზ. №	დიამეტრი ან კვეთი (მმ)	ერთეულის სიგრძე (მმ.)	რაოდენობა (ც.)	საერთო სიგრძე (მ.)	საერთო წონა (კგ.)
წერტილოვანი საძირკველი	S.F. - 9	1	Ø 14 A500C	დ.ბ.	-	184	222
		2	Ø 14 A500C	1700	30 X 1	51	62
		1.1	Ø 8 A240C	3620	20 X 1	72	29
		1.2	Ø 8 A240C	1130	20 X 1	23	9
		1.3	Ø 8 A240C	940	10 X 1	9	4
		1.4	Ø 8 A240C	1640	10 X 1	16	6
		მძიმე ბეტონი B25		V = 9.25 X 1		= 9.25 მ³	
		ბეტონის მომზადება B15		V = 1.26 X 1		= 1.26 მ³	

შენიშვნა:
NOTE:

No	Date	Revision	Issued by
----	----	----	----
----	----	----	----
----	----	----	----
----	----	----	----
----	----	----	----

საკონტროლო სქემა
KEY PLAN

მისამართი
ADDRESS
ქ.თბილისი, გივი ამილახვარის I ჩიხი

პროექტი
PROJECT
სასაწყობე შენობა

ნახაზი
DRWG.
S.F. - 9 სპეციფიკაცია

თ. ქაჭაჭი	შეასრულა: ISSUED BY: T.M	შეათანხმა APPROVED BY: T.M
	ფაილი FILE FDN. SECT	პროექტის №: PROJECT No 01
	ფორმატი PAPER SIZE A2	მასშტაბი SCALE ----
ნახ.კოდი DRWG. No S - 116	კორექტ. REVISION ----	სტატუსი STATUS C.D.

17/08/2023

წერტილოვანი საძირკველი S.F. - 10
მ. 1:20

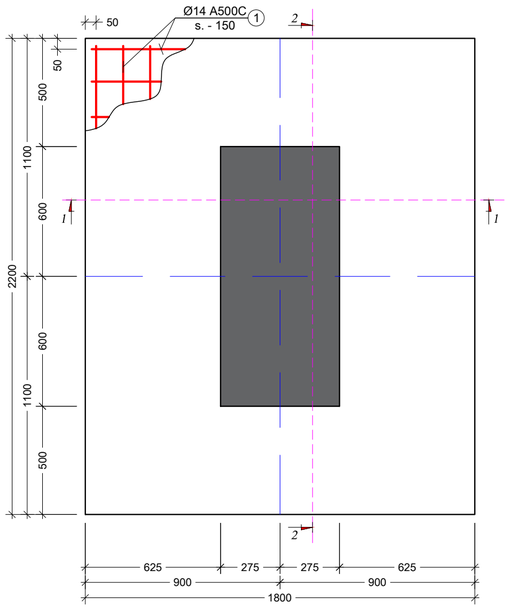

კვეთი 1 - 1
მ. 1:20

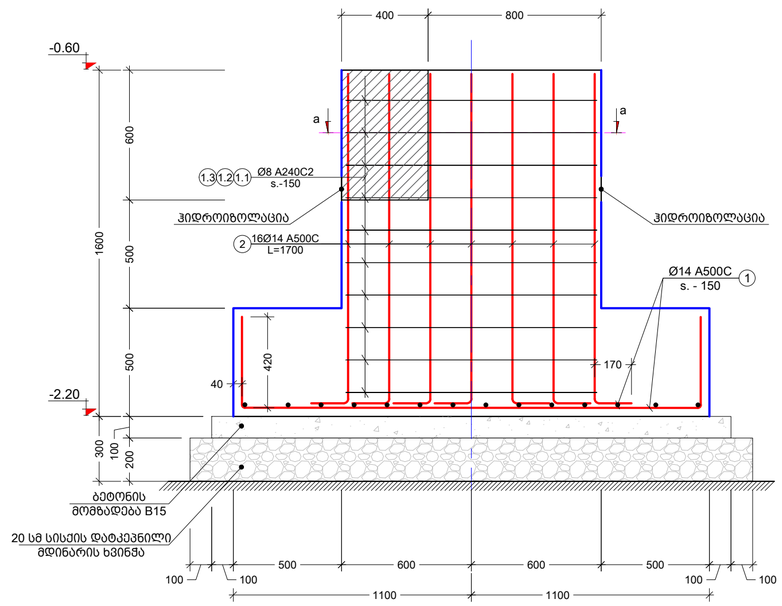

კვეთი a - a
მ. 1:10

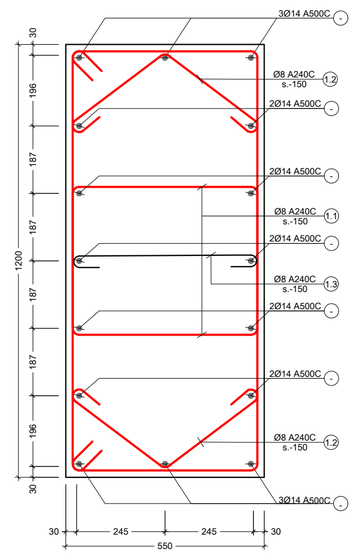

კვეთი 2 - 2
მ. 1:20

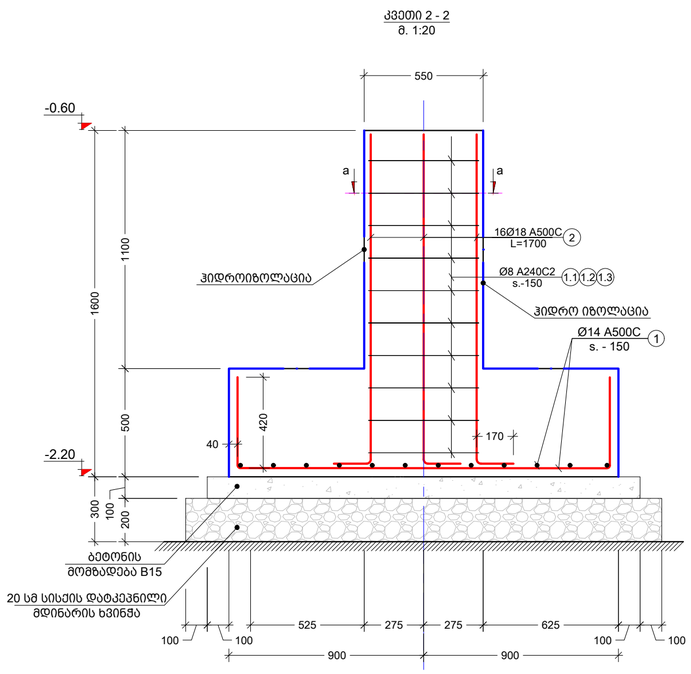

პოზ. №	ესკიზი	L მმ
1.1	590 / 870 / 770 / 490	2720
1.2	430 / 430	860
1.3	100 / 490 / 100	690

ელემენტის დასახ.	ელემენტის დასახ.	პოზ. №	დიამეტრი ან კვეთი (მმ)		ერთეულის სიგრძე (მმ.)	რაოდენობა (ც.)	საერთო სიგრძე (მ.)	საერთო წონა (კგ.)
წერტილოვანი საძირკველი	S.F. - 10	1	Ø 14	A500C	დ.ა.	-	142	172
		2	Ø 14	A500C	1670	16 X 2	53	65
		1.1	Ø 8	A240C	2720	20 X 2	109	43
		1.2	Ø 8	A240C	860	20 X 2	34	14
		1.3	Ø 8	A240C	690	10 X 2	14	5
		მძიმე ბეტონი		B25	V =	2.71 X 2	= 5.41	მ³
		ბეტონის მომზადება		B15	V =	0.48 X 2	= 0.96	მ³

შენიშვნა:
NOTE:

No	Date	Revision	Issued by
----	----	----	----
----	----	----	----
----	----	----	----
----	----	----	----
----	----	----	----

სიმბოლოების სქემა
KEY PLAN

მისამართი ADDRESS: ქ.თბილისი, გივი ამილახვარის I ჩიხი

პროექტი PROJECT: სასაწყობე შენობა

ნახაზი DRWG.: წერტილოვანი საძირკველი S.F. - 10

	შეასრულა: ISSUED BY: T.M	შეამოწმა APPROVED BY: T.M
	ფაილი FILE: FDN. SECT	პროექტის №: PROJECT № 01
	ფორმატი PAPER SIZE: A2	მასშტაბი SCALE: ----
ნახ.კოდი DRWG. No: S - 117	კორექტ. REVISION: ----	სტატია STATUS: C.D.

17/05/2023

წერტილოვანი საძირკველი S.F. - 11
მ. 1:20

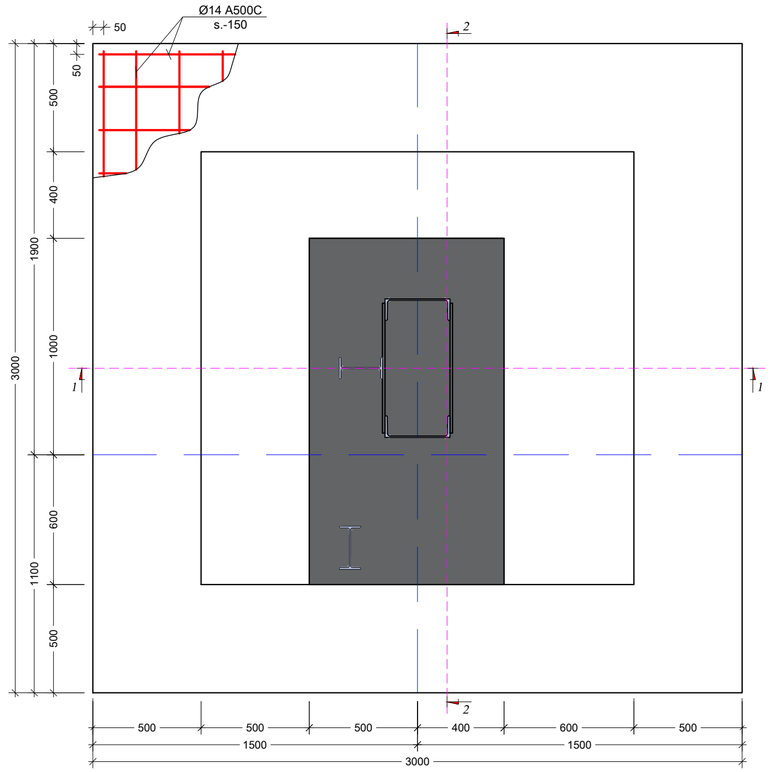

კვეთი 2 - 2
მ. 1:20

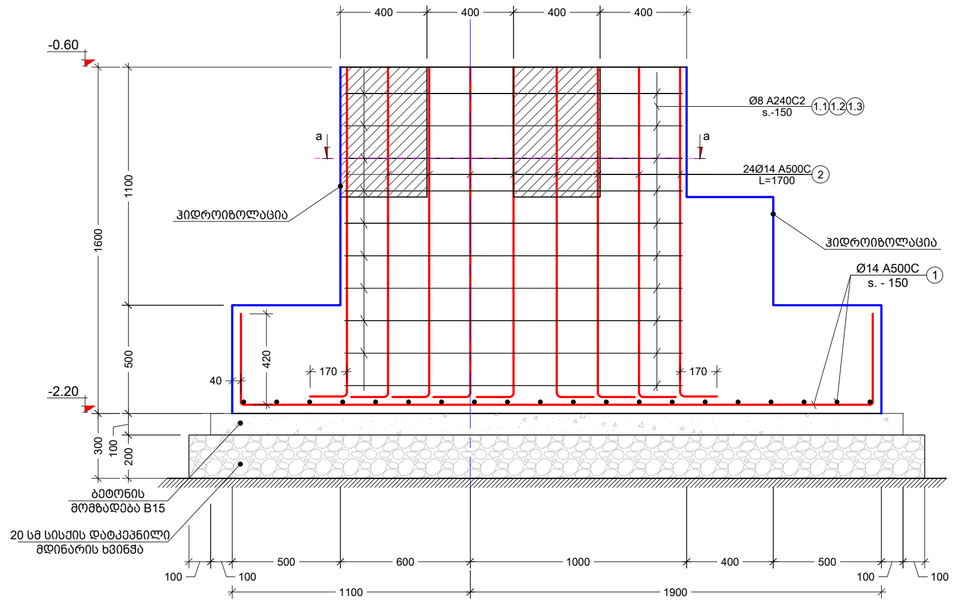

კვეთი 1 - 1
მ. 1:20

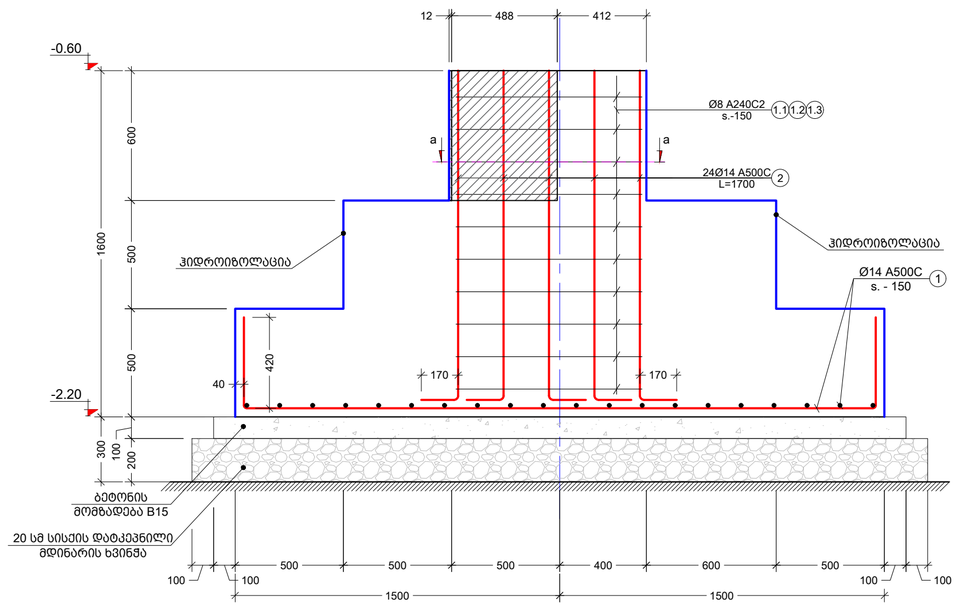

კვეთი a - a
მ. 1:10

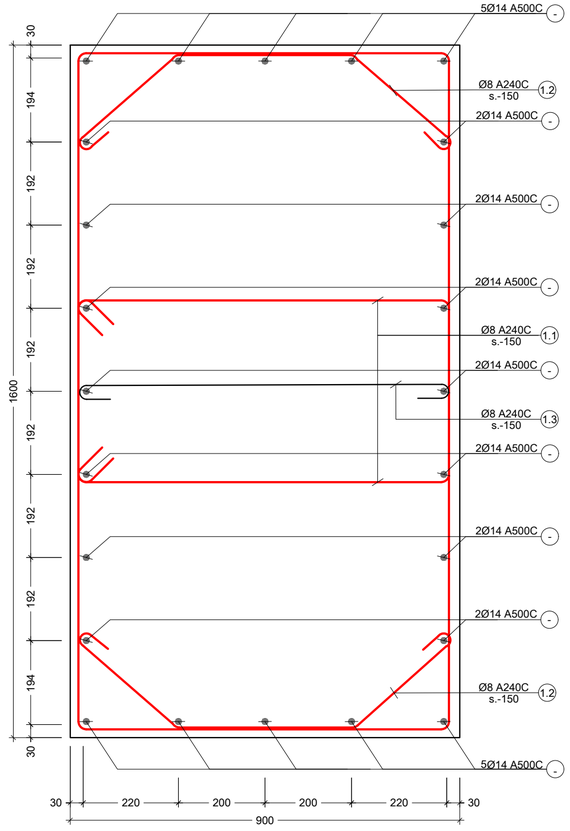

პოზ. №	ესკიზი	L მმ
1.1	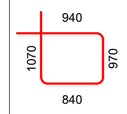	3820
1.2	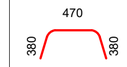	1230
1.3	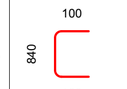	1040

შენიშვნა:
NOTE:

No	Date	Revision	Issued by
----	----	----	----
----	----	----	----
----	----	----	----
----	----	----	----
----	----	----	----
----	----	----	----

სიტუაციური სქემა
KEY PLAN

მისამართი
ADDRESS
ქ.თბილისი, გივი ამილახვარის I ჩიხი

პროექტი
PROJECT
სასაწყობე შენობა

ნახაზი
DRWG.
წერტილოვანი საძირკველი S.F. - 11

	შესრულებულ: ISSUED BY: T.M	შეამოწმა APPROVED BY: T.M
თ. მაჭავ	ფაილი FILE FDN. SECT	პროექტის №: PROJECT No 01
	ფორმატი PAPER SIZE A2	მასშტაბი SCALE ----
ნახ.კოდი DRWG. No S - 118	კორექტ. REVISION ----	სტატუსი STATUS C.D.

17/05/2023

ელემენტის დასახ.	ელემენტის დასახ.	პოზ. №	დიამეტრი ან კვეთი (მმ)		ერთეულის სიგრძე (მმ.)	რაოდენობა (ც.)		საერთო სიგრძე (მ.)	საერთო წონა (კგ.)
წერტილოვანი სამრკვეთლე	S.F. - 11	1	Ø 14	A500C	დ.ბ.	-		150	181
		2	Ø 14	A500C	1700	24 X 1		41	49
		1.1	Ø 8	A240C	3820	20 X 1		76	30
		1.2	Ø 8	A240C	1230	20 X 1		25	10
		1.3	Ø 8	A240C	1040	10 X 1		10	4
		მძიმე ბეტონი		B25	V =	7.36 X 1	=	7.36	მ³
		ბეტონის მომზადება		B15	V =	1.02 X 1	=	1.02	მ³

შენიშვნა:
NOTE:

No	Date	Revision	Issued by
----	----	----	----
----	----	----	----
----	----	----	----
----	----	----	----
----	----	----	----

საკვანძო სქემა
KEY PLAN

მისამართი
ADDRESS
ქ.თბილისი, გივი ამილახვარის I ჩიხი

პროექტი
PROJECT
სასაწყობე შენობა

ნახაზი
DRWG.
S.F. - 11 სპეციფიკაცია

თ. ქაჭაჭი	შეასრულა: ISSUED BY: T.M	შეათანხმა APPROVED BY: T.M
	ფაილი FILE FDN. SECT	პროექტის №: PROJECT No 01
	ფორმატი PAPER SIZE A2	მასშტაბი SCALE ----
ნახ.კოდი DRWG. No S - 119	კორექტ. REVISION ----	სტატუსი STATUS C.D.

17/08/2023

წერტილოვანი საძირკველი S.F. - 12
მ. 1:20

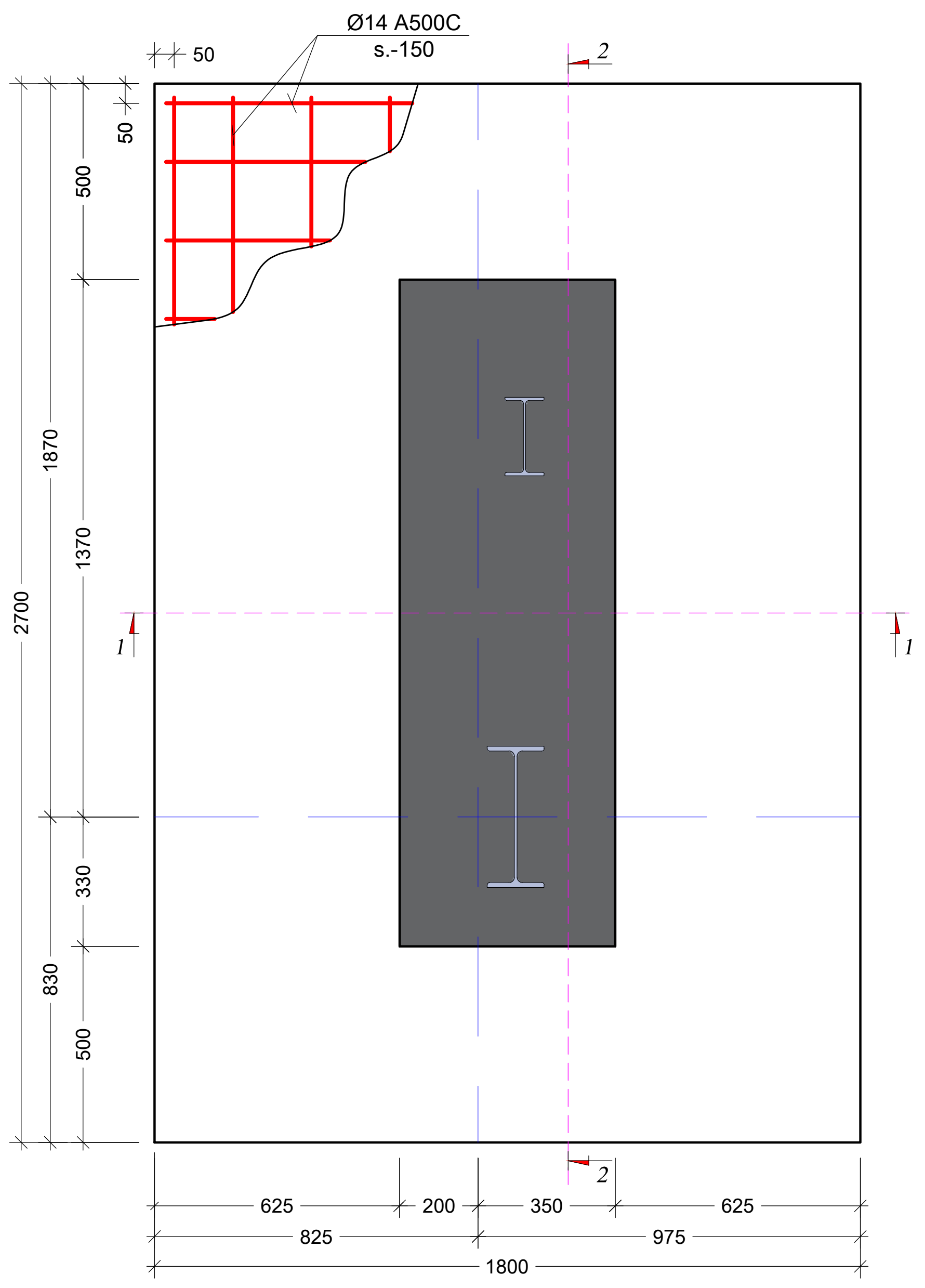

კვეთი 2 - 2
მ. 1:20

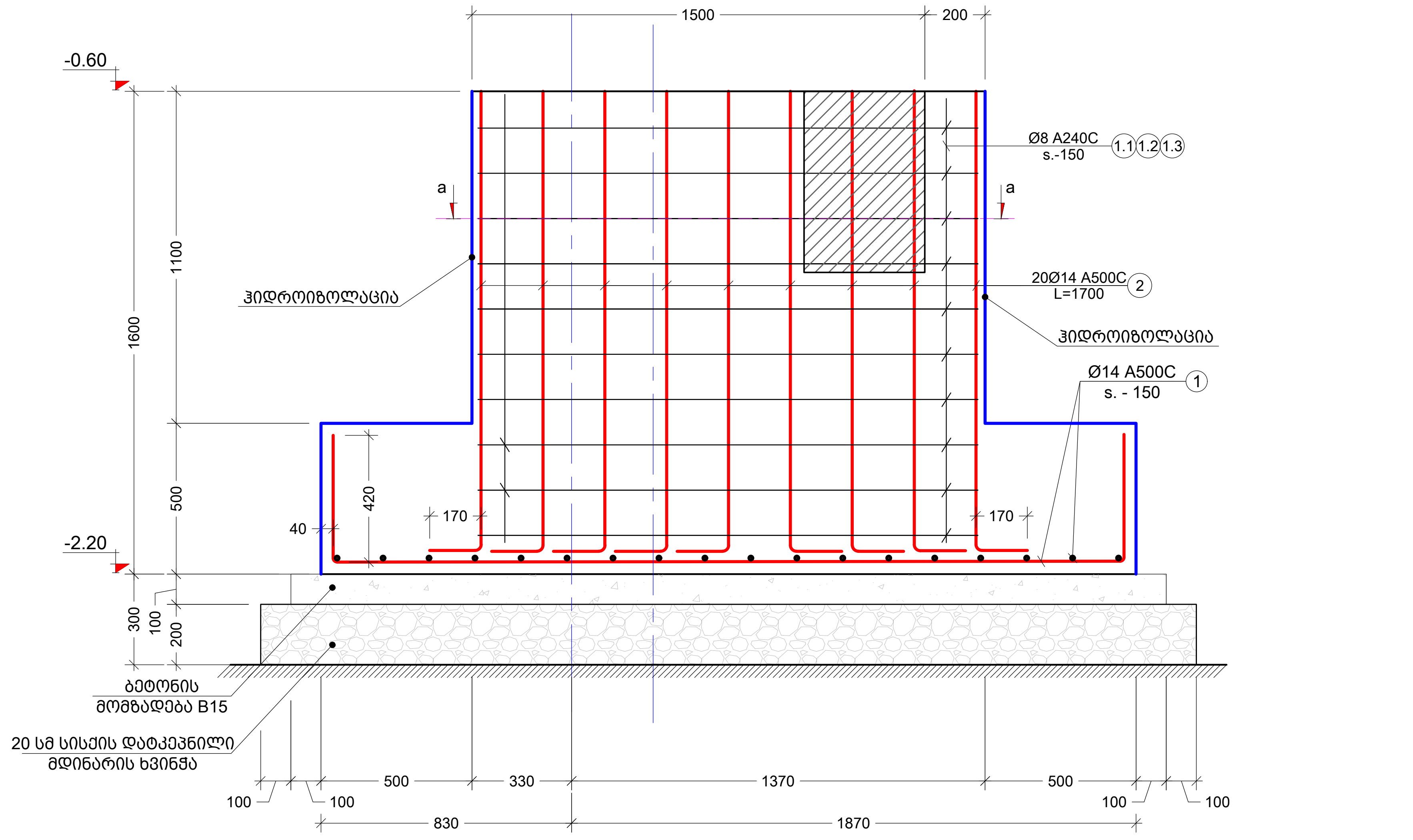

პოზ. №	ე ს კ ი ზ ი	L მმ
1.1	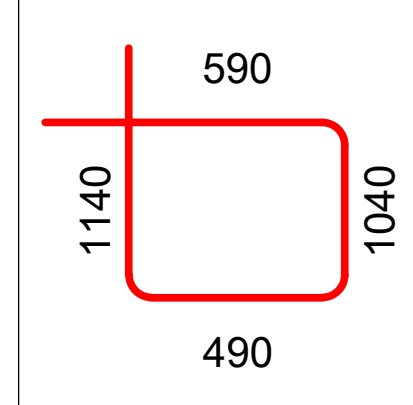 590 / 1140 / 1040 / 490	3260
1.2	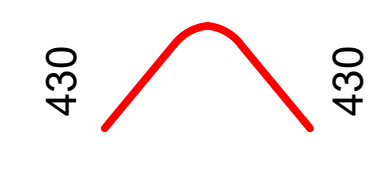 430 / 430	860
1.3	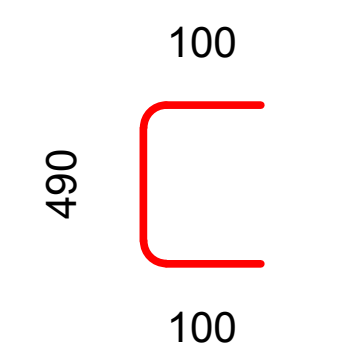 100 / 490 / 100	690

კვეთი 1 - 1
მ. 1:20

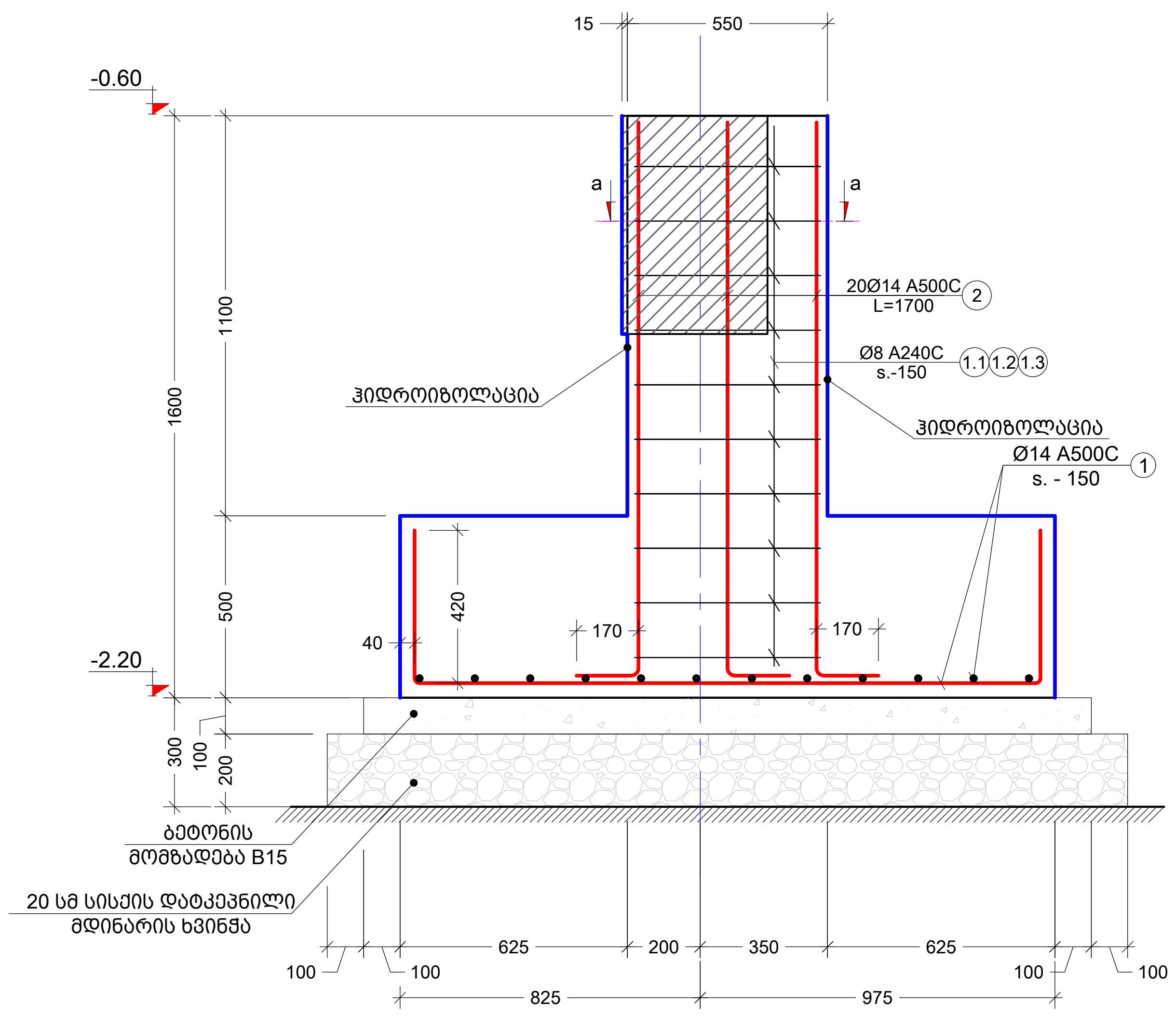

კვეთი a - a
მ. 1:10

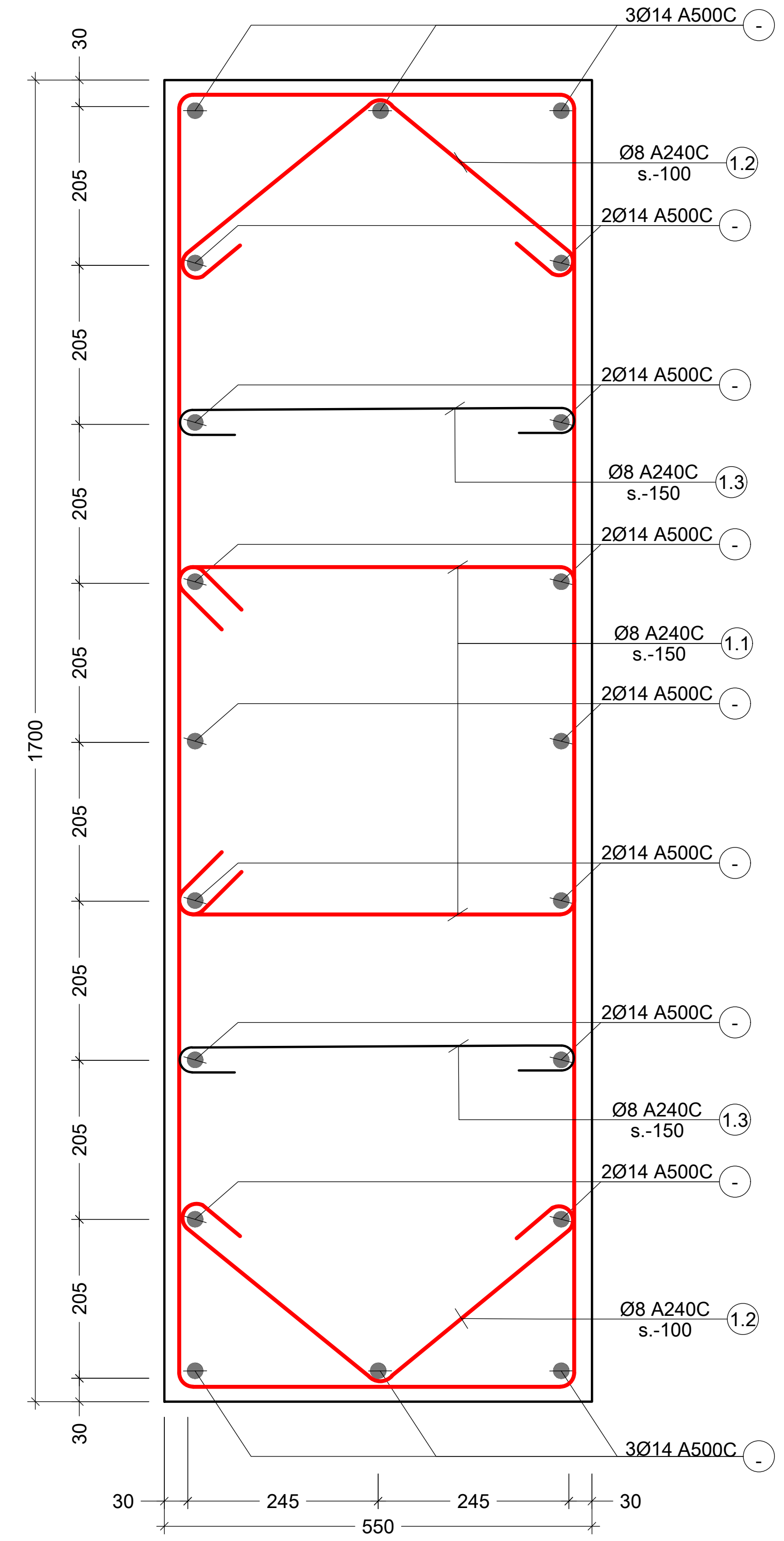

ელემენტის დასახ.	ელემენტის დასახ.	პოზ. №	დიამეტრი ან კვეთი (მმ)	ერთეულის სიგრძე (მმ.)	რაოდენობა (ც.)	საერთო სიგრძე (მ.)	საერთო წონა (კგ.)
წერტილოვანი საძირკველი	S.F. - 12	1	Ø 14 A500C	დ.ა.	-	87	105
		2	Ø 14 A500C	1700	20 X 1	34	41
		1.1	Ø 8 A240C	3260	20 X 1	65	26
		1.2	Ø 8 A240C	860	20 X 1	17	7
		1.3	Ø 8 A240C	690	20 X 1	14	5
		მძიმე ბეტონი B25		V =	3.44 X 1	= 3.44 მ³	
		ბეტონის მომზადება B15		V =	0.58 X 1	= 0.58 მ³	

შენიშვნა:
NOTE:

No	Date	Revision	Issued by
----	----	----	----
----	----	----	----
----	----	----	----
----	----	----	----
----	----	----	----

სიტუაციური სქემა
KEY PLAN

მისამართი ADDRESS	ქ.თბილისი, გივი ამილახვარის I ჩიხი
პროექტი PROJECT	სასაწყობე შენობა
ნახაზი DRWG.	წერტილოვანი საძირკველი S.F. - 12
შეასრულა: ISSUED BY:	T.M
შეამოწმა APPROVED BY:	T.M
ფაილი FILE	FDN. SECT
პროექტის №: PROJECT No	01
ფორმატი PAPER SIZE	A2
მასშტაბი SCALE	----
ნახ.კოდი DRWG. No	S - 120
კორექტ. REVISION	----
სტადია STATUS	C.D.

თ. მამა

17/06/2023

წერტილოვანი საძირკველი S.F. - 13
მ. 1:20

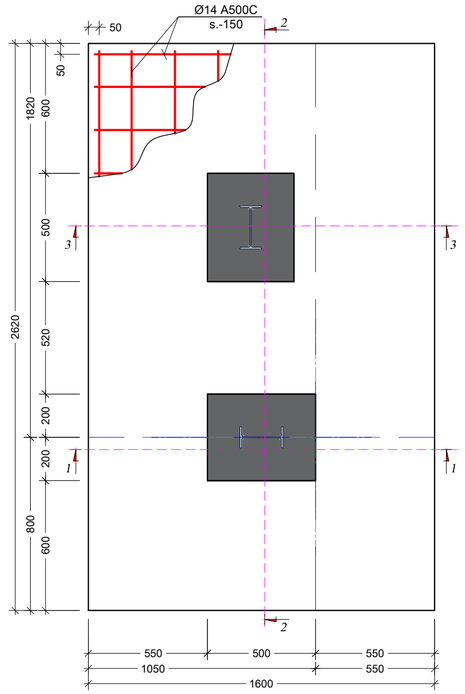

კვეთი 1 - 1
მ. 1:20

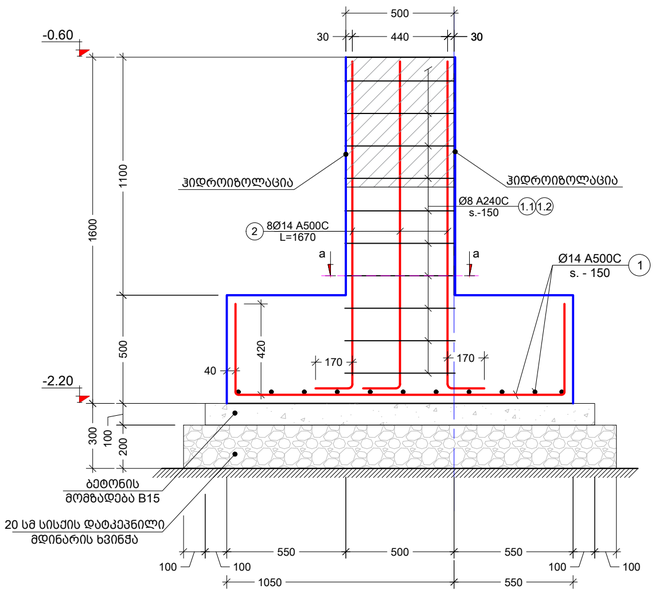

კვეთი 2 - 2
მ. 1:20

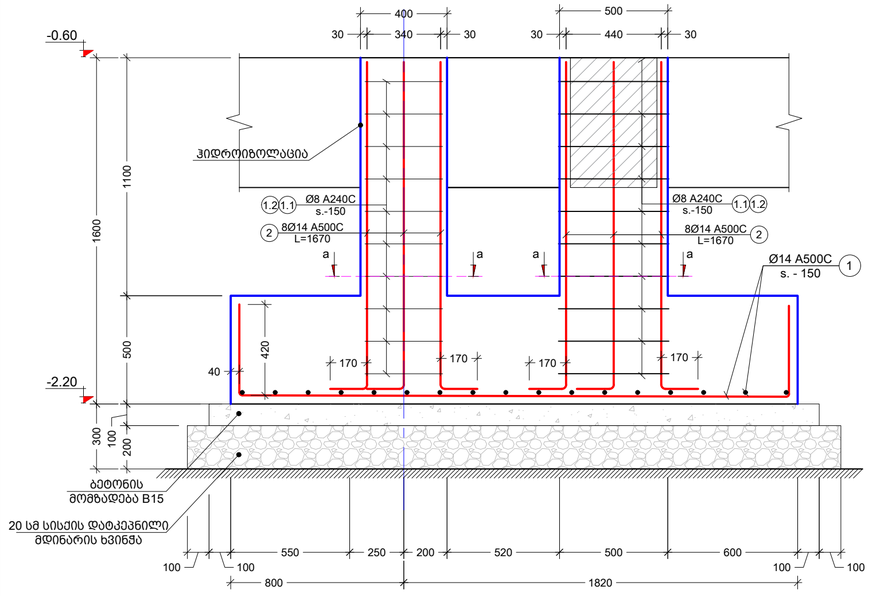

კვეთი 3 - 3
მ. 1:20

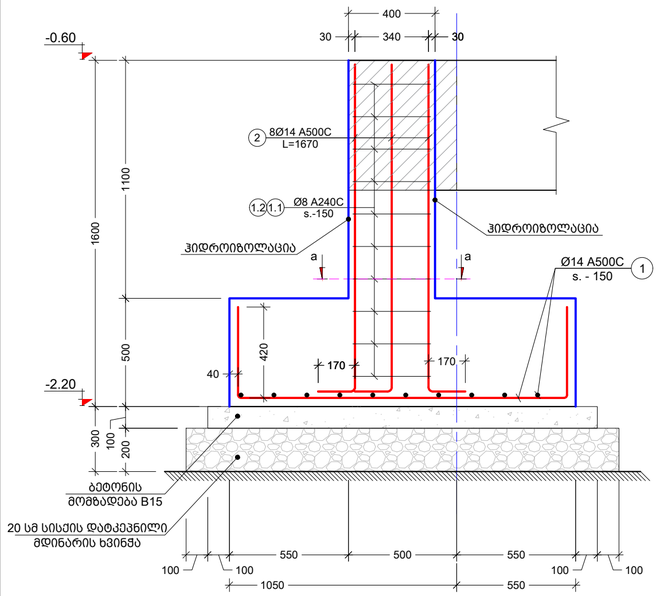

კვეთი a - a
მ. 1:10

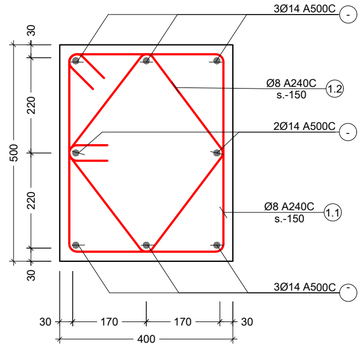

პოზ. №	ე ს კ ი ზ ი	L მმ
1.1	440 / 600 / 500 / 340	1880
1.2	390 / 390 / 290 / 290	1360

ელემენტის დასახ.	ელემენტის დასახ.	პოზ. №	დიამეტრი ან კვეთი (მმ)		ერთეულის სიმრძე (მმ.)	რაოდენობა (ც.)	საერთო სიმრძე (მ.)	საერთო წონა (კგ.)
წერტილოვანი საძირკველი	S.F. - 13	1	Ø 14	A500C	დ.ბ.	-	77	93
		2	Ø 14	A500C	1670	16 X 1	27	32
		1.1	Ø 8	A240C	1880	10 X 1	19	7
		1.2	Ø 8	A240C	1360	10 X 1	14	5
		მძიმე ბეტონი		B25	V =	2.54 X 1	= 2.54	მ³
		ბეტონის მომზადება		B15	V =	0.51 X 1	= 0.51	მ³

შენიშვნა:
NOTE:

No	Date	Revision	Issued by
----	----	----	----
----	----	----	----
----	----	----	----
----	----	----	----
----	----	----	----
----	----	----	----

სიტუაციური სქემა
KEY PLAN

მისამართი ADDRESS: ქ.თბილისი, გივი ამილახვარის I ჩიხი

პროექტი PROJECT: სასაწყობე შენობა

ნახაზი DRWG.: წერტილოვანი საძირკველი S.F. - 13

	შემსრულა ISSUED BY: T.M	შეამოწმა APPROVED BY: T.M
თ. ქაჭაჭი	ფაილი FILE / FDN. SECT	პროექტის №: PROJECT No 01
	ფორმატი PAPER SIZE A2	მასშტაბი SCALE ----
	ნახ.კოდი DRWG. No S - 121	კორექტ. REVISION ----
		სტატუსი STATUS C.D.

17/09/2023

წერტილოვანი საძირკველი S.F. - 14
მ. 1:20

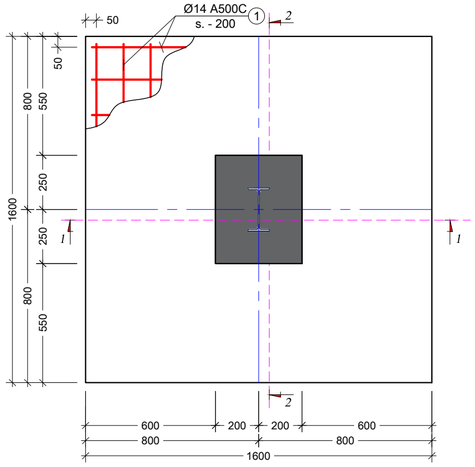

კვეთი 1 - 1
მ. 1:20

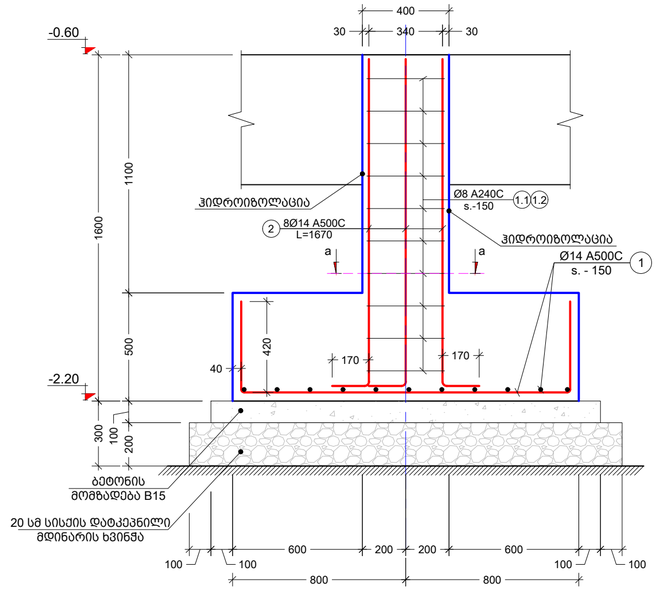

კვეთი a - a
მ. 1:10

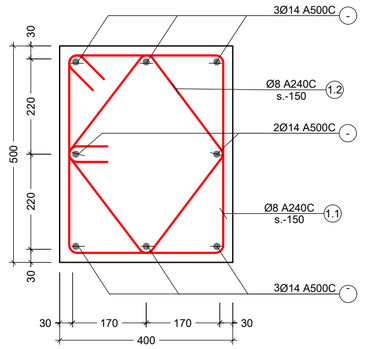

პოზ. №	ესკიზი	L მმ
1.1	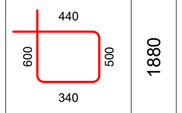	1880
1.2		1360

კვეთი 2 - 2
მ. 1:20

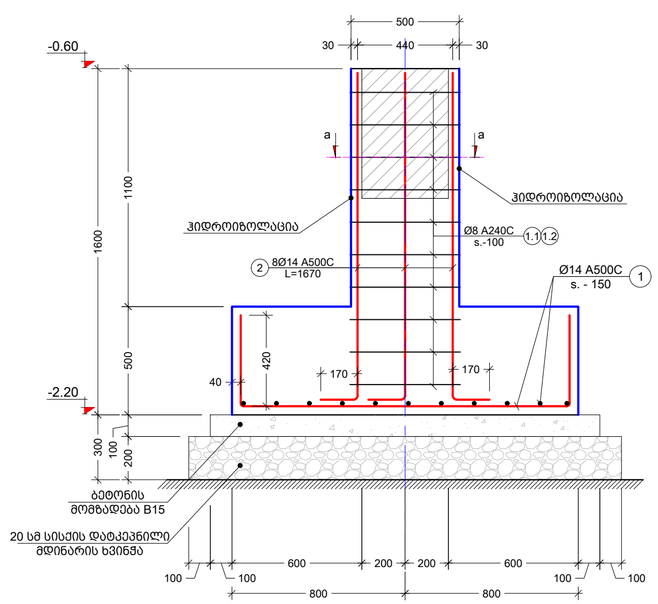

ელემენტის დასახ.	ელემენტის დასახ.	პოზ. №	დიამეტრი ან კვეთი (მმ)		ერთეულის სიგრძე (მმ.)	რაოდენობა (ც.)	საერთო სიგრძე (მ.)	საერთო წონა (კგ.)
წერტილოვანი საძირკველი	S.F. - 14	1	Ø 14	A500C	დ.ა.	-	1056	1275
		2	Ø 14	A500C	1670	8 X 20	267	323
		1.1	Ø 8	A240C	1880	10 X 20	376	148
		1.2	Ø 8	A240C	1360	10 X 20	272	107
		მძიმე ბეტონი		B25	V =	1.50 X 20	= 30.00 მ³	
		ბეტონის მომზადება		B15	V =	0.32 X 20	= 6.48 მ³	

შენიშვნა:
NOTE:

No	Date	Revision	Issued by
----	----	----	----
----	----	----	----
----	----	----	----
----	----	----	----
----	----	----	----

სიტუაციური სქემა
KEY PLAN

მისამართი
ADDRESS
ქ.თბილისი, გივი ამილახვარის I ჩიხი

პროექტი
PROJECT
სასაწყობე შენობა

ნახაზი
DRWG.
წერტილოვანი საძირკველი S.F. - 14

შეასრულა: ISSUED BY: T.M	შეამოწმა APPROVED BY: T.M	
ფაილი FILE FDN. SECT	პროექტის №: PROJECT No 01	
ფორმატი PAPER SIZE A2	მასშტაბი SCALE ----	
ნახ.კოდი DRWG. No S - 122	კორექტ. REVISION ----	სტატუსი STATUS C.D.

17/08/2023

წერტილოვანი საძირკველი S.F. - 15
მ. 1:20

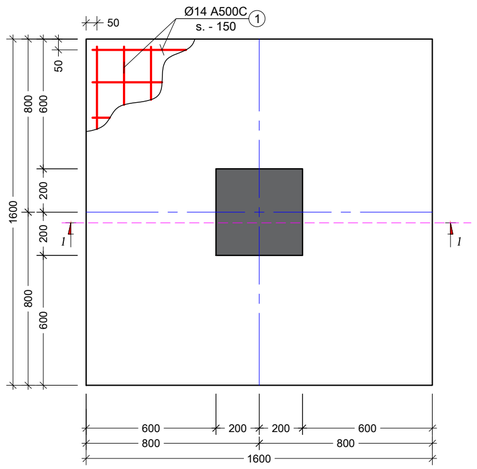

კვეთი 1 - 1
მ. 1:20

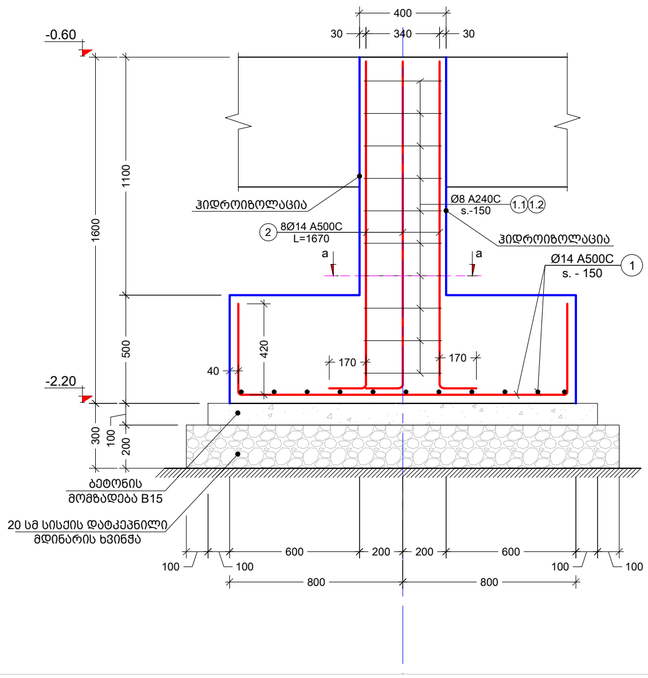

კვეთი a - a
მ. 1:10

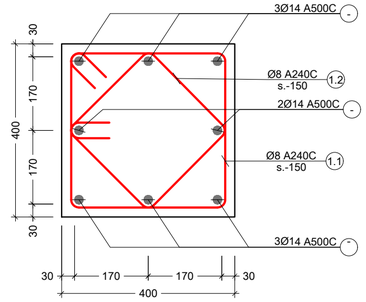

პოზ. №	ესკიზი	L მმ
1.1	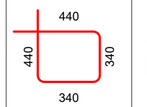	1560
1.2	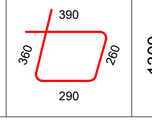	1300

ელემენტის დასახ.	ელემენტის დასახ.	პოზ. №	დიამეტრი ან კვეთი (მმ)		ერთეულის სიგრძე (მმ.)	რაოდენობა (ც.)	საერთო სიგრძე (მ.)	საერთო წონა (კგ.)
წერტილოვანი საძირკველი	S.F. - 15	1	Ø 14	A500C	დ.ბ.	-	53	64
		2	Ø 14	A500C	1670	8 X 1	13	16
		1.1	Ø 8	A240C	1560	10 X 1	16	6
		1.2	Ø 8	A240C	1300	10 X 1	13	5
		მძიმე ბეტონი		B25	V =	1.46 X 1	= 1.46	მ³
		ბეტონის მომზადება		B15	V =	0.32 X 1	= 0.32	მ³

შენიშვნა:
NOTE:

No	Date	Revision	Issued by
----	----	----	----
----	----	----	----
----	----	----	----
----	----	----	----
----	----	----	----
----	----	----	----

საორიენტაციო სქემა
KEY PLAN

მისამართი
ADDRESS
ქ.თბილისი, გივი ამილახვარის I ჩიხი

პროექტი
PROJECT
სასაწყობე შენობა

ნახაზის
DRWG.
წერტილოვანი საძირკველი S.F. - 15

	შემსრულა: ISSUED BY: T.M	შემოწმდა APPROVED BY: T.M
თ. ქაქაძე	ფაილი FILE FDN. SECT	პროექტის №: PROJECT No 01
	ფორმატი PAPER SIZE A2	მასშტაბი SCALE ----
ნახ.კოდი DRWG. No S - 123	კორექტ. REVISION ----	სტატუსი STATUS C.D.

17/08/2023

წერტილოვანი საძირკველი S.F. - 16
მ. 1:20

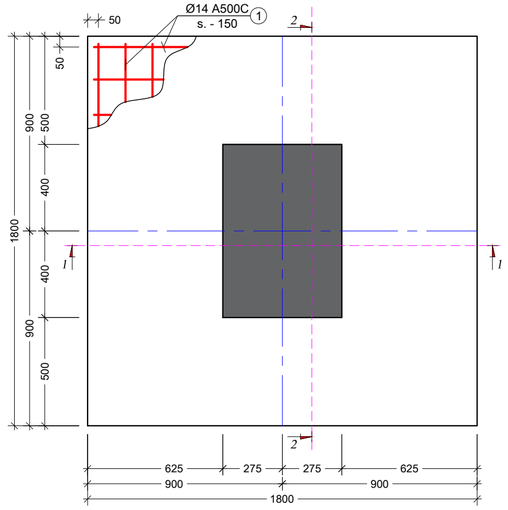

კვეთი 1 - 1
მ. 1:20

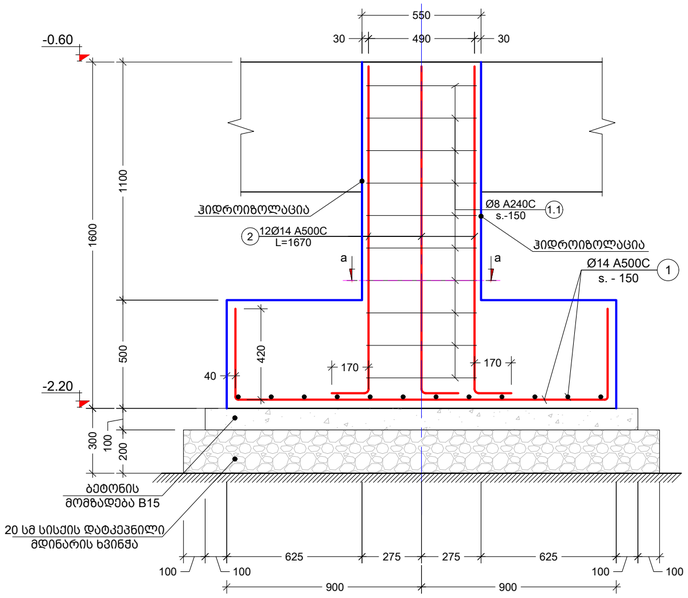

კვეთი a - a
მ. 1:10

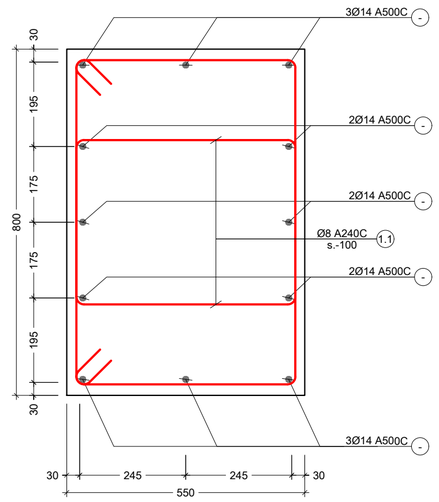

პოზ. №	ესკიზი	L მმ
1.1	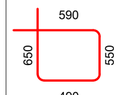	2280

შენიშვნა:
NOTE:

წერტილოვანი საძირკველი S.F. - 16 კვეთი 2 - 2
მ. 1:20

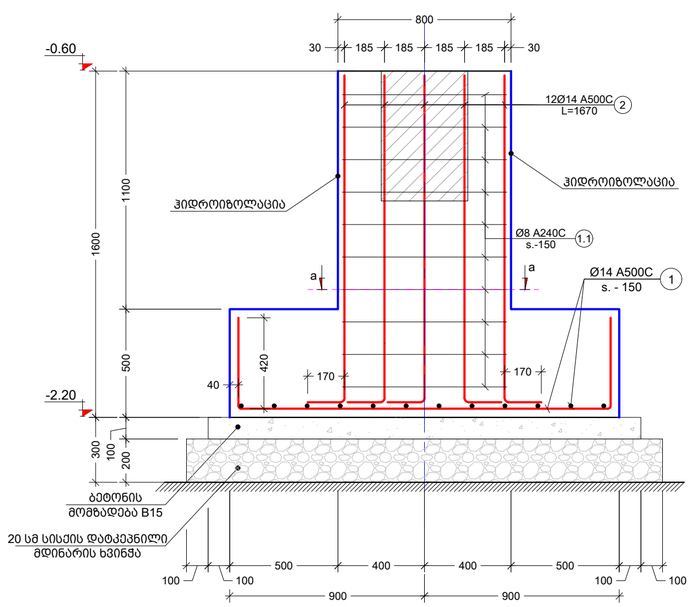

ელემენტის დასახ.	ელემენტის დასახ.	პოზ. №	დიამეტრი ან კვეთი (მმ)		ერთეულის სიგრძე (მმ.)	რაოდენობა (ც.)	საერთო სიგრძე (მ.)	საერთო წონა (კგ.)
წერტილოვანი საძირკველი	S.F. - 16	1	Ø 14	A500C	დ.ბ.	-	1591	1922
		2	Ø 14	A500C	1670	12 X 26	521	629
		1.1	Ø 8	A240C	2280	20 X 26	1186	468
		მძიმე ბეტონი		B25	V =	2.10 X 26	= 54.70 მ³	
		ბეტონის მომზადება		B15	V =	0.40 X 26	= 10.40 მ³	

No	Date	Revision	Issued by
----	----	----	----
----	----	----	----
----	----	----	----
----	----	----	----
----	----	----	----

საორიენტირო სქემა
KEY PLAN

მისამართი ADDRESS: ქ.თბილისი, გივი ამილახვარის I ჩიხი

პროექტი PROJECT: სასაწყობე შენობა

ნახაზის DRWG.: წერტილოვანი საძირკველი S.F. - 16

შემსრულა: ISSUED BY: T.M	შემოწმა APPROVED BY: T.M	
ფაილი FILE: FDN. SECT	პროექტის №: PROJECT No: 01	
ფორმატი PAPER SIZE: A2	მასშტაბი SCALE: ----	
ნახ.კოდი DRWG. No: S - 124	კორექტ. REVISION: ----	სტატუსი STATUS: C.D.

17/08/2023

რანდკოჭების მოწყობის გეგმა

მ. 1:150

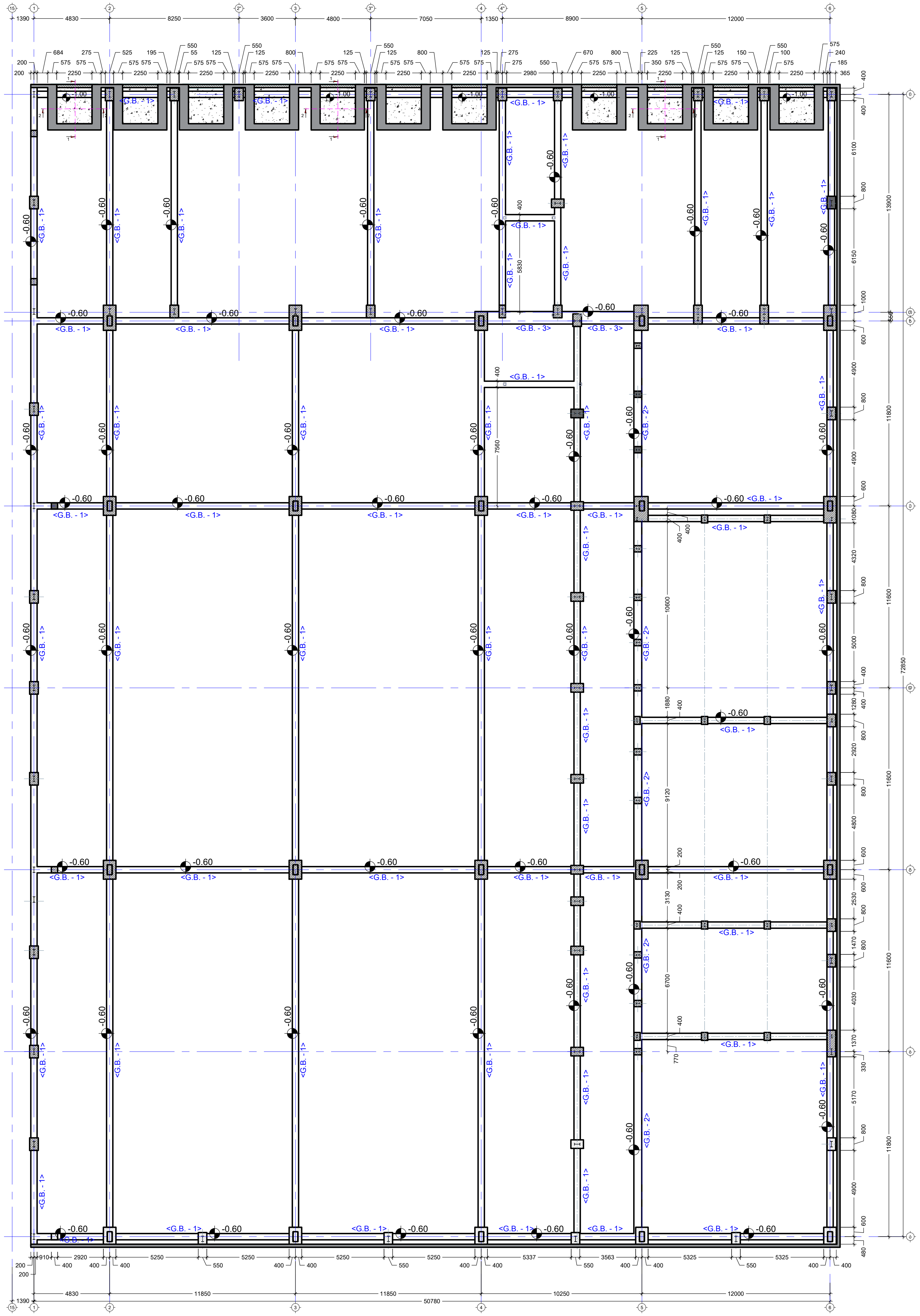

შენიშვნა:
NOTE:

1. რანდკოჭებზე მოსაწყობი ჰიდროიზოლაცია შეადგენს 915 $მ^2$ _ს.

მისამართი ADDRESS	ქ.თბილისი, გივი ამილახვარის I ჩიხი
პროექტი PROJECT	სასაწყობე შენობა
ნახაზი DRWG.	რანდკოჭების მოწყობის გეგმა
შეასრულა: ISSUED BY:	T.M
შეამოწმა APPROVED BY:	T.M
ფაილი FILE	FOUNDATION
პროექტის №: PROJECT No	01
ფორმატი PAPER SIZE	A1
მასშტაბი SCALE	----
ნახ.კოდი DRWG. No	S - 125
კორექტ. REVISION	----
სტადია STATUS	C.D.

15/06/2023

რანდკოჭი G.B. - 1
კვეთი 1 - 1
მ. 1:10

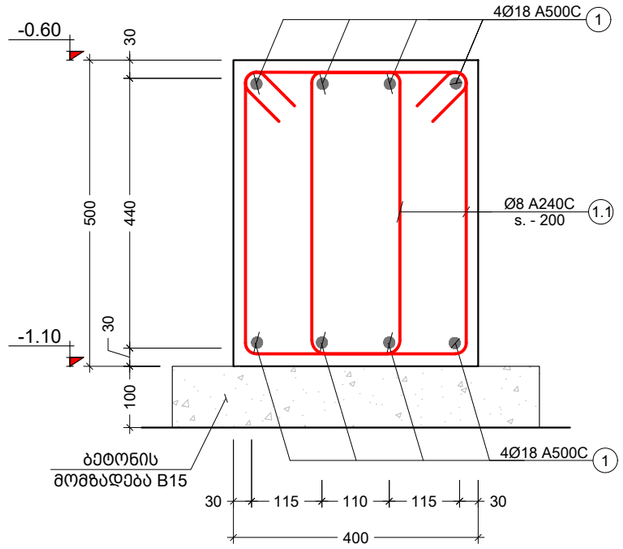

რანდკოჭი G.B. - 2
კვეთი 2 - 2
მ. 1:10

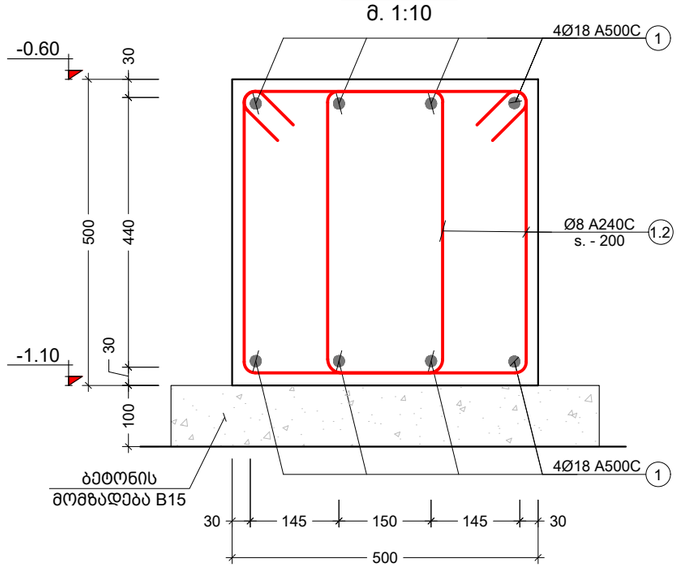

პოზ. №	ესკიზი	L მმ
1.1	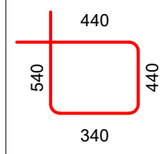	1760
1.2	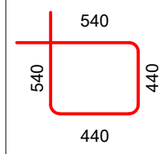	1960
1.3	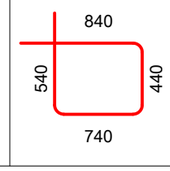	2560

რანდკოჭი G.B. - 3
კვეთი 3 - 3
მ. 1:10

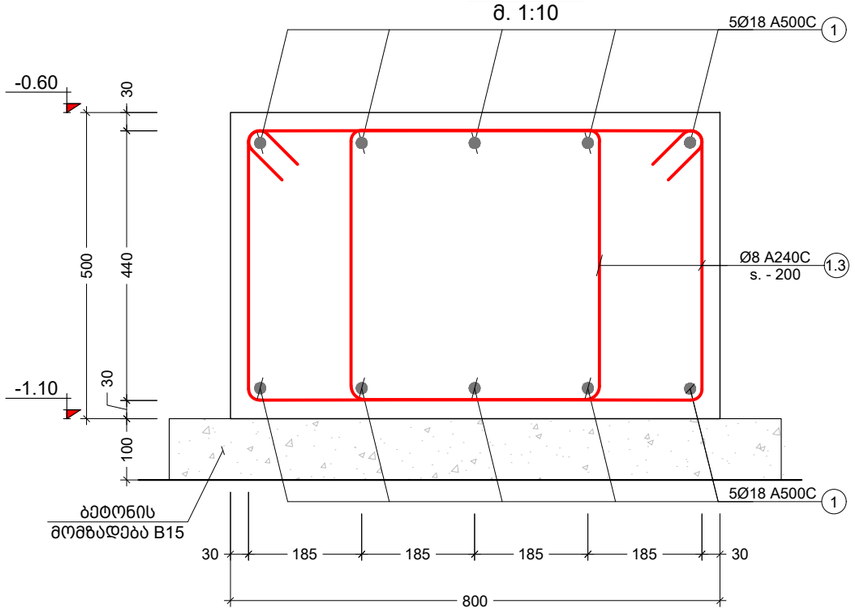

	ელემენტის დასახ.	პოზ. №	დიამეტრი ან კვეთი (მმ)	ერთეულის სიგრძე (მმ.)	რაოდენობა (ც.)	საერთო სიგრძე (მ.)	საერთო წონა (კგ.)
მონოლითური რანდკოჭი	G.B. - 1	1	Ø 18 A500C	დ.ბ.	-	7040	14056
		1.1	Ø 8 A240C	1760	8000 X 1	14080	5553
		მძიმე ბეტონი	B25	V =	160 X 1	= 160.0	მ³
		ბეტონის მომზადება	B15	V =	35.2 X 1	= 35.20	მ³
	G.B. - 2	1	Ø 18 A500C	დ.ბ.	-	528	1054
		1.2	Ø 8 A240C	1960	600 X 1	1176	464
		მძიმე ბეტონი	B25	V =	15 X 1	= 15.0	მ³
		ბეტონის მომზადება	B15	V =	3.3 X 1	= 3.30	მ³
	G.B. - 3	1	Ø 18 A500C	დ.ბ.	-	97	193
		1.3	Ø 8 A240C	2560	110 X 1	282	111
		მძიმე ბეტონი	B25	V =	4 X 1	= 4.4	მ³
		ბეტონის მომზადება	B15	V =	1.0 X 1	= 0.97	მ³

შენიშვნა:
NOTE:

No	Date	Revision	Issued by
----	----	----	----
----	----	----	----
----	----	----	----
----	----	----	----
----	----	----	----

სიტუაციური სქემა
KEY PLAN

მისამართი ADDRESS: ქ.თბილისი, გივი ამილახვარის I ჩიხი

პროექტი PROJECT: სასაწყობე შენობა

ნახაზი DRWG.: რანდკოჭის კვეთები და სპეციფიკაცია

შეასრულა: ISSUED BY: T.M

შეამოწმა APPROVED BY: T.M

ფაილი FILE: FDN. SECT1

პროექტის №: PROJECT No 01

ფორმატი PAPER SIZE: A3

მასშტაბი SCALE: ----

ნახ.კოდი DRWG. No: S - 126

კორექტ. REVISION: ----

სტადია STATUS: C.D.

15/06/2023

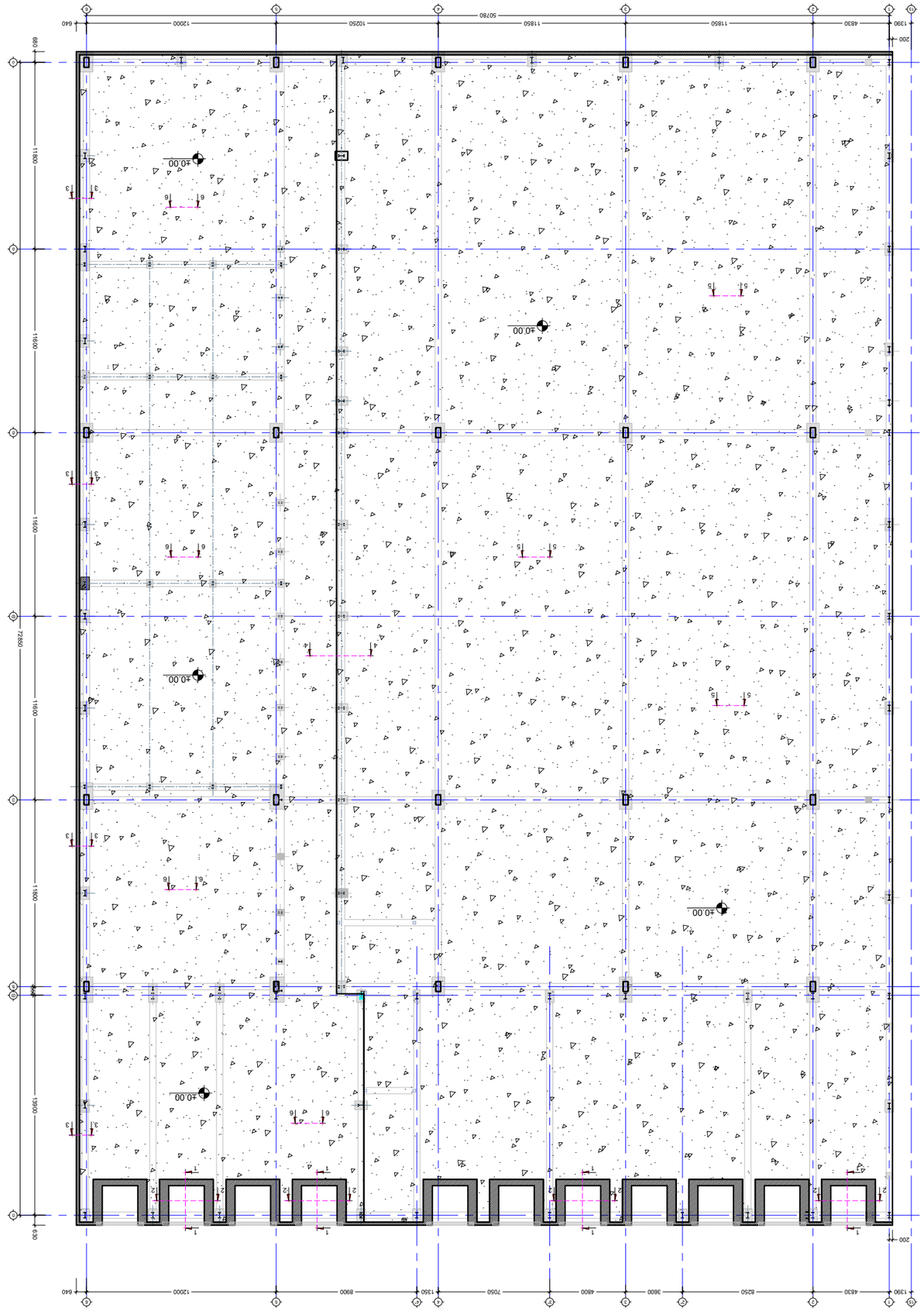

مخطط الأساسات العلوي 0.00 و 3.00 و 6.00 و 9.00 و 12.00 و 15.00
S. 1:150

S - 127	----	C.D.	
DWG. No	REVISION	STATUS	
A1	----	----	01
PAPER SIZE	SCALE	PROJECT No	
T.M	T.M		
DRAWN BY:	ISSUED BY:		

No	Date	Revision	Issued by
----	----	----	----
----	----	----	----
----	----	----	----
----	----	----	----
----	----	----	----
----	----	----	----

KEY PLAN

ADDRESS

PROJECT

DRAWING

مخطط الأساسات العلوي 0.00 و 3.00 و 6.00 و 9.00 و 12.00 و 15.00

NOTE:

ლენტური საძირკველი C.F.-1
კვეთი 1 - 1
მ. 1:20

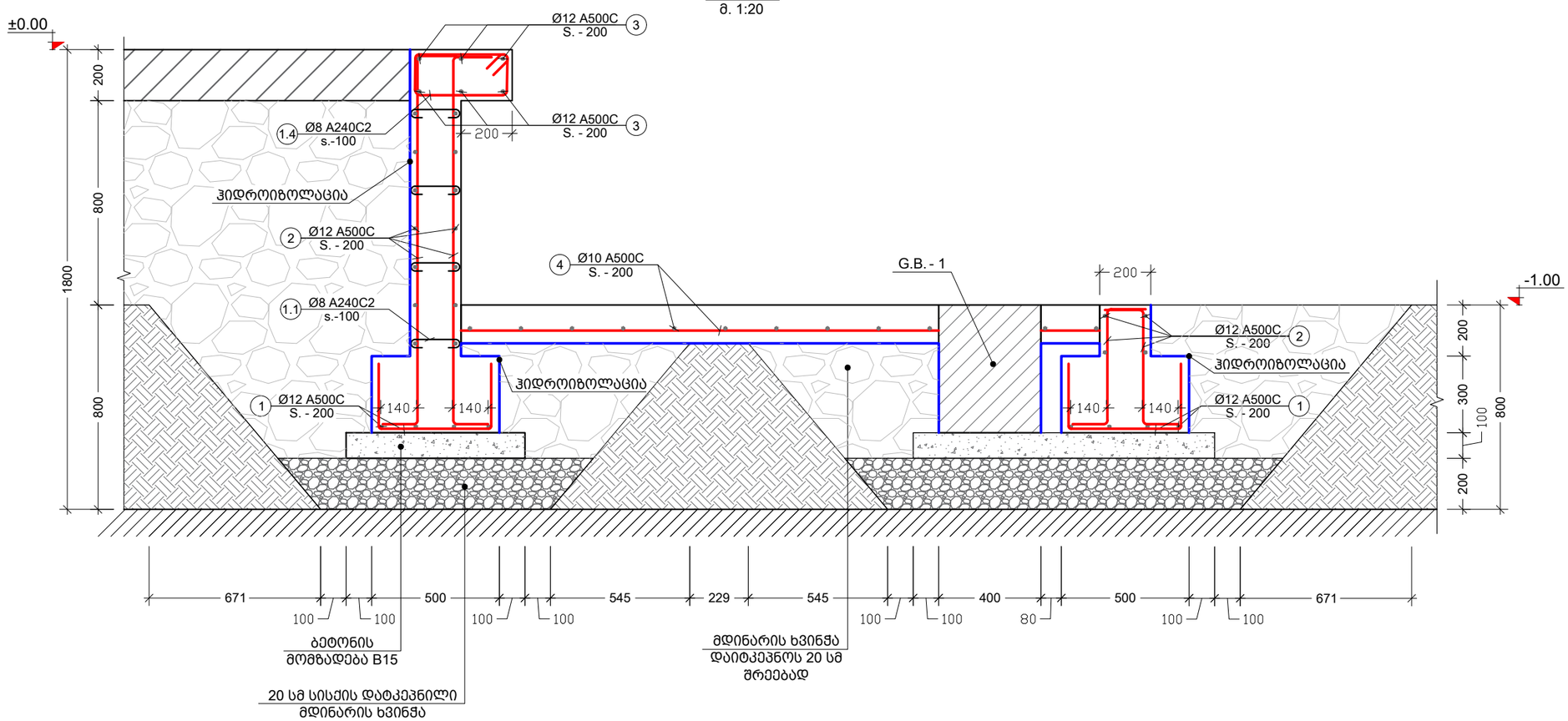

შენიშვნა:
NOTE:

1. მოწყობილობა: The dock leveller 233NG - Pit box system 360 ისთვის.

----	----	----	----
----	----	----	----
----	----	----	----
----	----	----	----
----	----	----	----
No	Date	Revision	Issued by

სიტუაციური სქემა
KEY PLAN

მისამართი
ADDRESS
ქ.თბილისი, გივი ამილახვარის I ჩიხი

პროექტი
PROJECT
სასაწყობე შენობა

ნახაზი
DRWG.
კვეთი 1 - 1

თ. მაძაღ	შესრულა: ISSUED BY: T.M	შეამოწმა APPROVED BY: T.M
	ფაილი FILE FDN. SECT1	პროექტის №: PROJECT No 01
	ფორმატი PAPER SIZE A3	მასშტაბი SCALE ----
ნახ.კოდი DRWG. No S - 128	კორექტ. REVISION ----	სტადია STATUS C.D.

15/06/2023

ლენტური საძირკველი C.F.-1
კვეთი 2 - 2
მ. 1:20

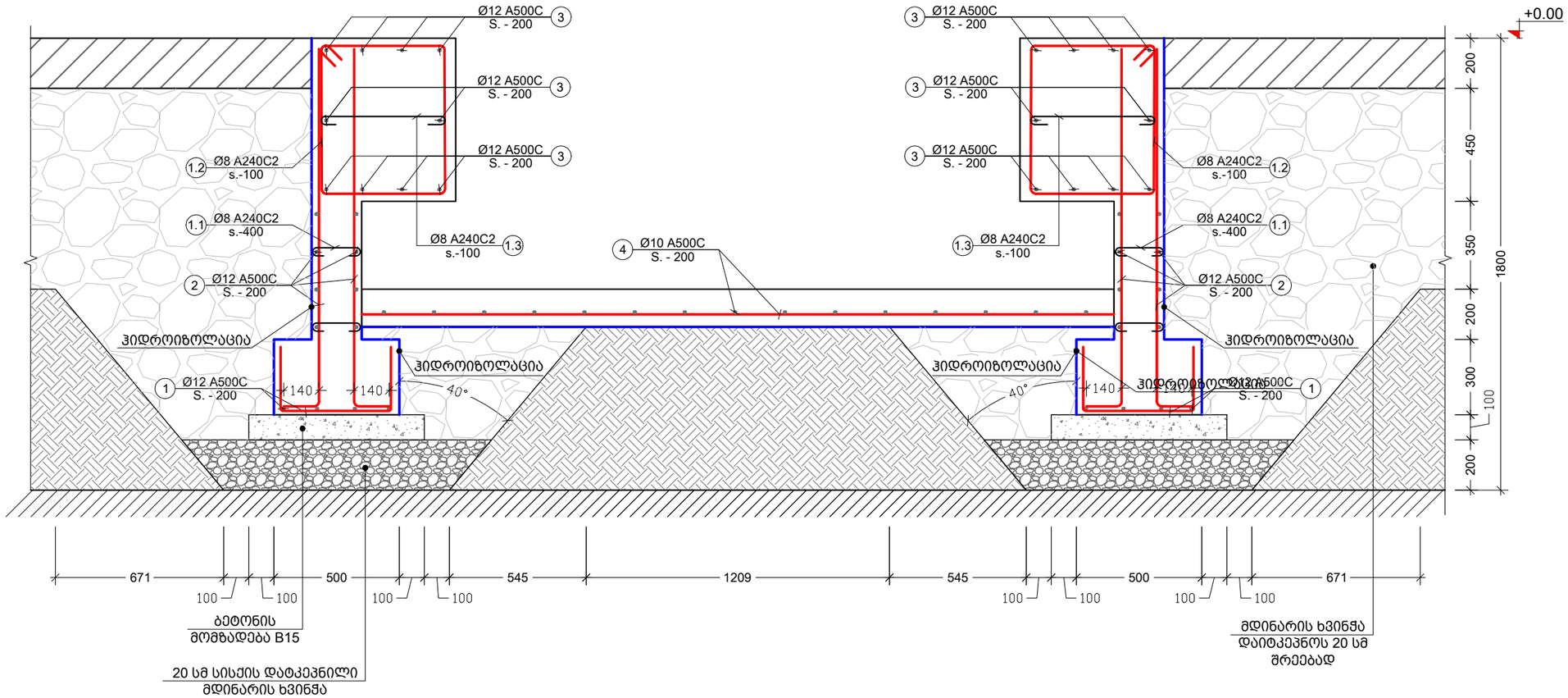

შენიშვნა:
NOTE:

----	----	----	----
----	----	----	----
----	----	----	----
----	----	----	----
----	----	----	----
No	Date	Revision	Issued by

სიტუაციური სქემა
KEY PLAN

მისამართი
ADDRESS
ქ.თბილისი, გივი ამილახვარის I ჩიხი

პროექტი
PROJECT
სასაწყობე შენობა

ნახაზი
DRWG.
კვეთი 2 - 2

თ. მაძაღ	შეასრულა: ISSUED BY: T.M	შეამოწმა APPROVED BY: T.M
	ფაილი FILE FDN. SECT1	პროექტის №: PROJECT No 01
	ფორმატი PAPER SIZE A3	მასშტაბი SCALE ----
ნახ.კოდი DRWG. No S - 129	კორექტ. REVISION ----	სტადია STATUS C.D.

15/06/2023

ლენტური საძირკველი C.F.-2
კვეთი 3 - 3
მ. 1:20

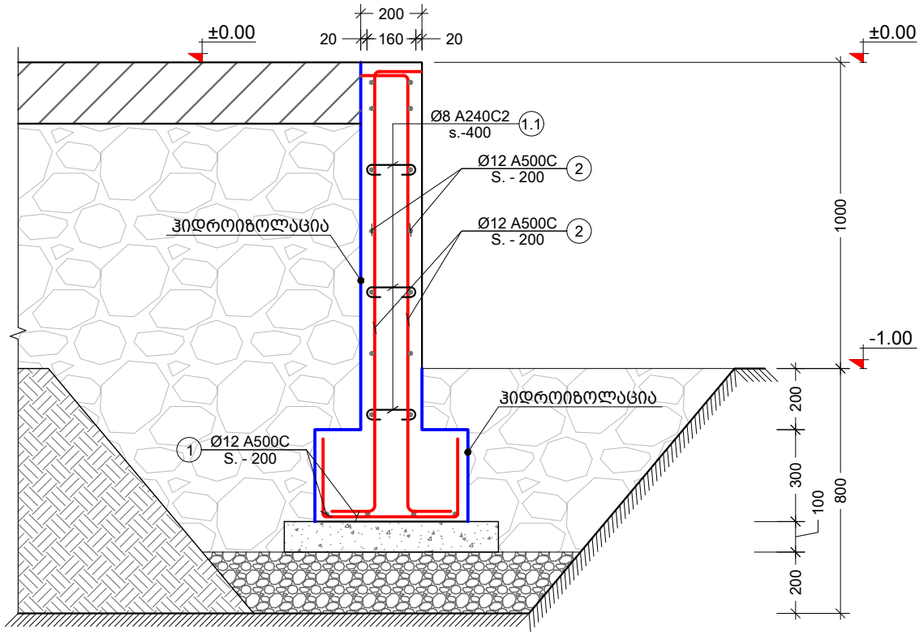

პოზ. №	ესკიზი	L მმ
1.1	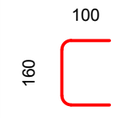	360
1.2	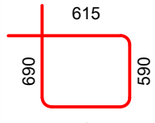	2410
1.3	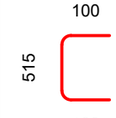	715
1.4	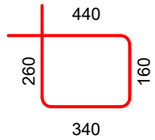	1200

შენიშვნა:
NOTE:

----	----	----	----
----	----	----	----
----	----	----	----
----	----	----	----
----	----	----	----
No	Date	Revision	Issued by

სიტუაციური სქემა
KEY PLAN

მისამართი
ADDRESS
ქ.თბილისი, გივი ამილახვარის I ჩიხი

პროექტი
PROJECT
სასაწყობე შენობა

ნახაზი
DRWG.
კვეთი 3 - 3

თ. მაძაღ

შესრულა: ISSUED BY: T.M	შეამოწმა APPROVED BY: T.M	
ფაილი FILE FDN. SECT1	პროექტის №: PROJECT No 01	
ფორმატი PAPER SIZE A3	მასშტაბი SCALE ----	
ნახ.კოდი DRWG. No S - 130	კორექტ. REVISION ----	სტადია STATUS C.D.

15/06/2023

კვეთი 4 - 4
მ. 1:10

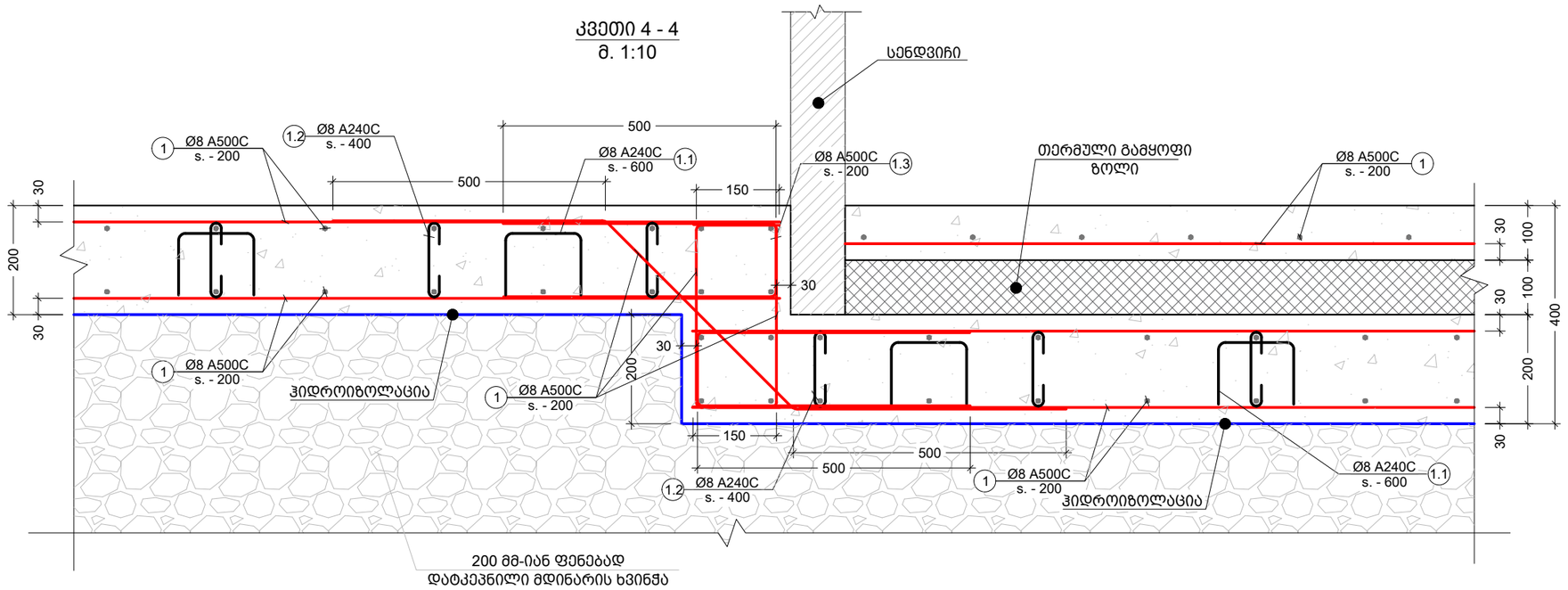

კვეთი 5 - 5
მ. 1:10

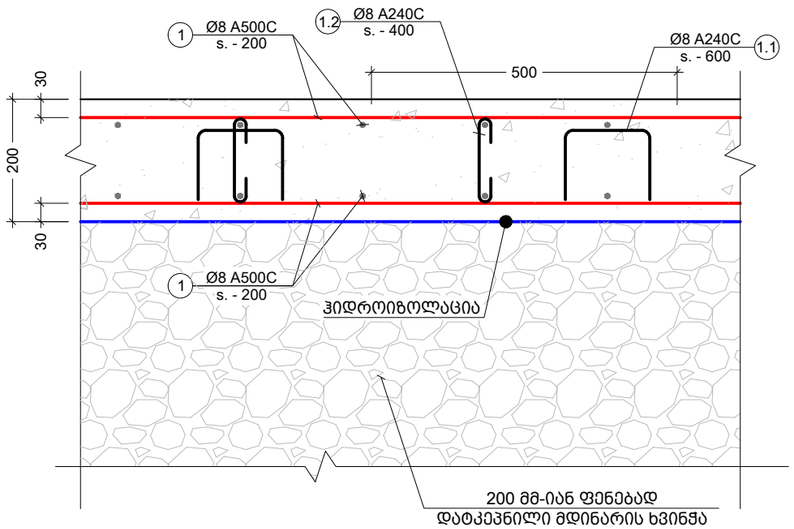

კვეთი 6 - 6
მ. 1:10

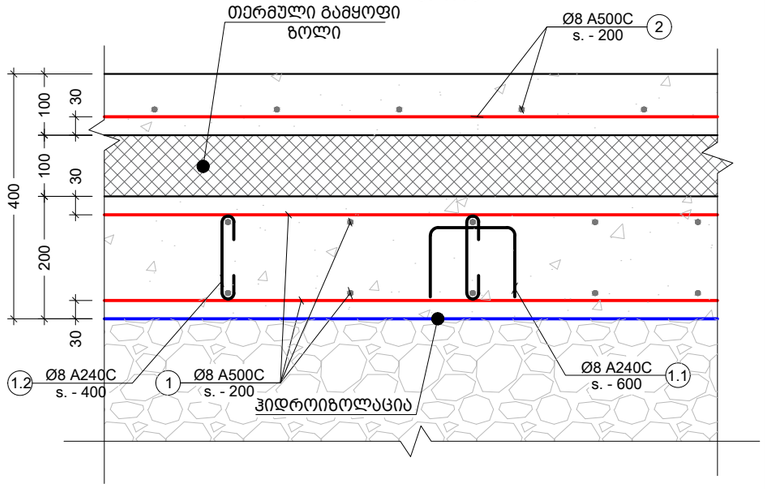

პოზ. №	ესკიზი	L მმ
1.1	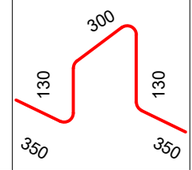	1260
1.2		340
1.3	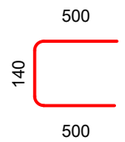	1140

შენიშვნა:
NOTE:

No	Date	Revision	Issued by
----	----	----	----
----	----	----	----
----	----	----	----
----	----	----	----
----	----	----	----

სიტუაციური სქემა
KEY PLAN

მისამართი
ADDRESS
ქ.თბილისი, გივი ამილახვარის I ჩიხი

პროექტი
PROJECT
სასაწყობე შენობა

ნახაზი
DRWG.
კვეთი 4 - 4 5 - 5 6 - 6

	შესრულა: ISSUED BY: T.M	შეამოწმა APPROVED BY: T.M
თ. მაჭავ	ფაილი FILE FDN. SECT1	პროექტის №: PROJECT No 01
	ფორმატი PAPER SIZE A3	მასშტაბი SCALE ----
	ნახ.კოდი DRWG. No S - 131	კორექტ. REVISION ----	სტადია STATUS C.D.

15/06/2023

ელემენტის დასახ.	ელემენტის დასახ.	პოზ. №	დიამეტრი ან კვეთი (მმ)		ერთეულის სიგრძე (მმ.)	რაოდენობა (ც.)	საერთო სიგრძე (მ.)	საერთო წონა (კგ.)
ლენტური საძირკველი	C.F. - 1	1	Ø 12	A500C	დ.ა.	-	770	683
		2	Ø 12	A500C	დ.ა.	-	549	487
		3	Ø 12	A500C	დ.ა.	-	955	847
		4	Ø 10	A500C	დ.ა.	-	528	325
		1.1	Ø 8	A240C	360	469 X 1	169	67
		1.2	Ø 8	A240C	2410	640 X 1	1542	608
		1.3	Ø 8	A240C	715	640 X 1	458	180
		1.4	Ø 8	A240C	1200	380 X 1	456	180
		მძიმე ბეტონი		B25	V =	72 X 1	= 72.48 მ³	
		ბეტონის მომზადება		B15	V =	7.70 X 1	= 7.70 მ³	
	C.F. - 2	1	Ø 12	A500C	დ.ა.	-	842	747
		2	Ø 12	A500C	დ.ა.	-	4039	3584
		1.1	Ø 8	A240C	360	1148 X 1	413	163
		მძიმე ბეტონი		B25	V =	60 X 1	= 59.7 მ³	
		ბეტონის მომზადება		B15	V =	8.42 X 1	= 8.42 მ³	
გრუნტზე მოწყობილი ფილა	ფილა +0.00 ნიშნულზე	1	Ø 8	A500C	დ.ა.	-	81510	32146
		2	Ø 8	A500C	დ.ა.	-	13200	5206
		1.1	Ø 8	A240C	1260	5789 X 1	7294	2877
		1.2	Ø 8	A240C	340	23156 X 1	7873	3105
		1.2	Ø 8	A240C	1140	2175 X 1	2480	978
		მძიმე ბეტონი		B25	V =	861 X 1	= 861 მ³	

შენიშვნა:
NOTE:

No	Date	Revision	Issued by
----	----	----	----
----	----	----	----
----	----	----	----
----	----	----	----
----	----	----	----

სიტუაციური სქემა
KEY PLAN

მისამართი
ADDRESS
ქ.თბილისი, გივი ამილახვარის I ჩიხი

პროექტი
PROJECT
სასაწყობე შენობა

ნახაზი
DRWG.
რანდკოჭების და გრუნტზე მოწყობილი ფილის სპეციფიკაცია

	შეასრულა: ISSUED BY: T.M	შეამოწმა APPROVED BY: T.M
თ. მაძაღ	ფაილი FILE FDN. SECT1	პროექტის №: PROJECT No 01
	ფორმატი PAPER SIZE A3	მასშტაბი SCALE ----
	ნახ.კოდი DRWG. No S - 132	კორექტ. REVISION ----
		სტადია STATUS C.D.

15/06/2023

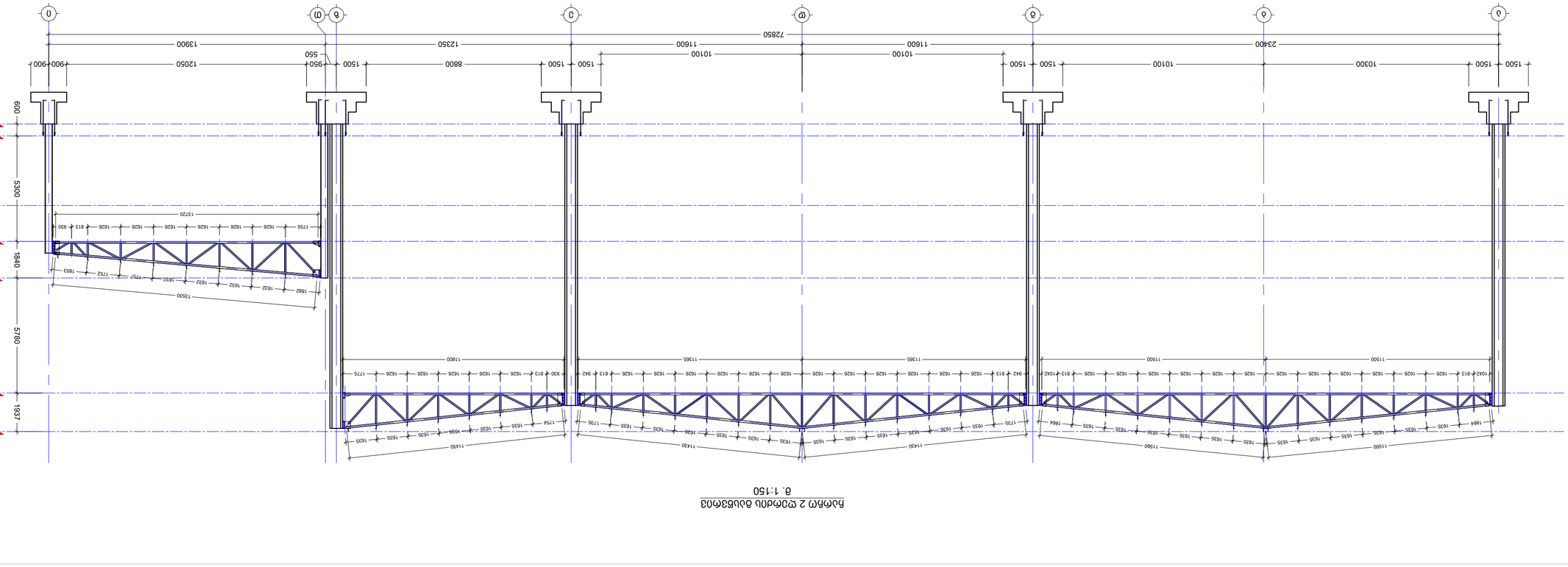

ЛИЛИЯ 1 ФАЗА ДЪЛГА ВЪЗБМОВ
В. 1:150

ЛИЛИЯ 1 ФАЗА ДЪЛГА ВЪЗБМОВ
В. 1:150

ВЪЗЛОЖИТЕЛ:	ИЗГОТВИЛ:	ВЪЗЛОЖИТЕЛ:	ИЗГОТВИЛ:
ISSUED BY:	T.M	APPROVED BY:	T.M
ФАЙЛ	FILE	ПРОЕКТ No	PROJECT No 01
CHECKED:			
ФОРМАТ	PAPER SIZE	МАЩАБ	SCALE ----
ДАТА	REVISION ----	СТАТУС	STATUS C.D.
ЧЕРТ. No	DRWG. No S - 301		

12/06/2023

No	Date	Revision	Issued by
----	----	----	----
----	----	----	----
----	----	----	----
----	----	----	----
----	----	----	----
----	----	----	----

КЕУ PLAN

ОБЩИНА ВЕЛИКО ТЪРНОВО, ОБЛАСТ ВЕЛИКО ТЪРНОВО

ADDRESS

ЗАСТРОЕНО ЖИЛИЩНО ПЪТНО ВЪЗЛОВЕ

PROJECT

ЗАБЕЛЕЖКИ

NOTE:

Elevation 4 on Bridge Axis
S. 1:150

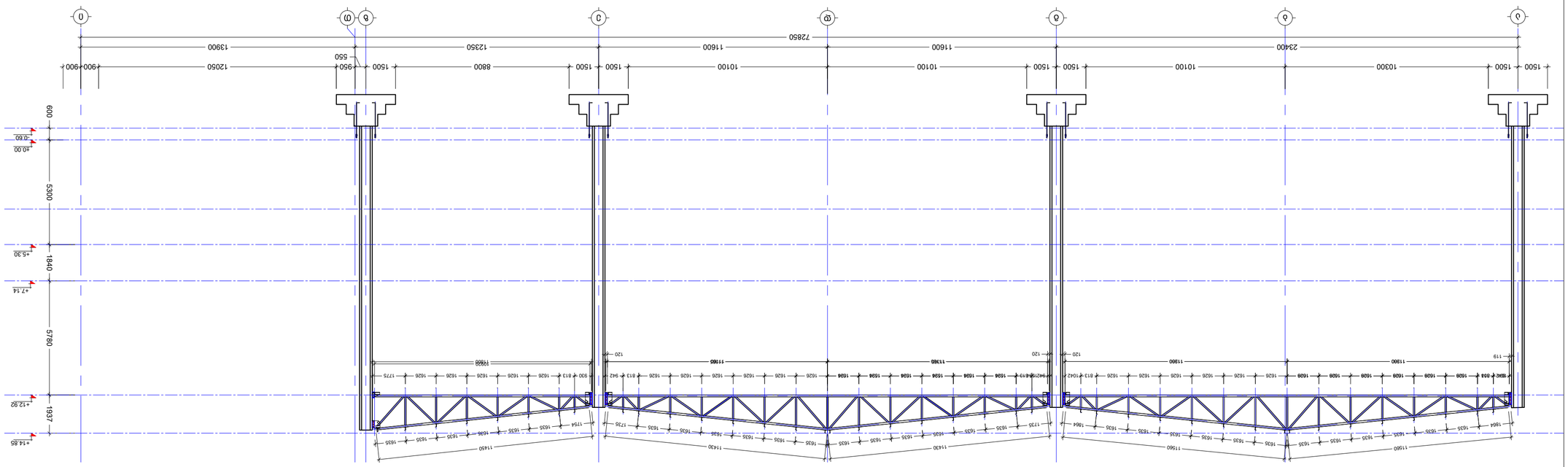
1500 1500 10300 1500 1500 10100 1500 1500 10100 1500 1500 10100

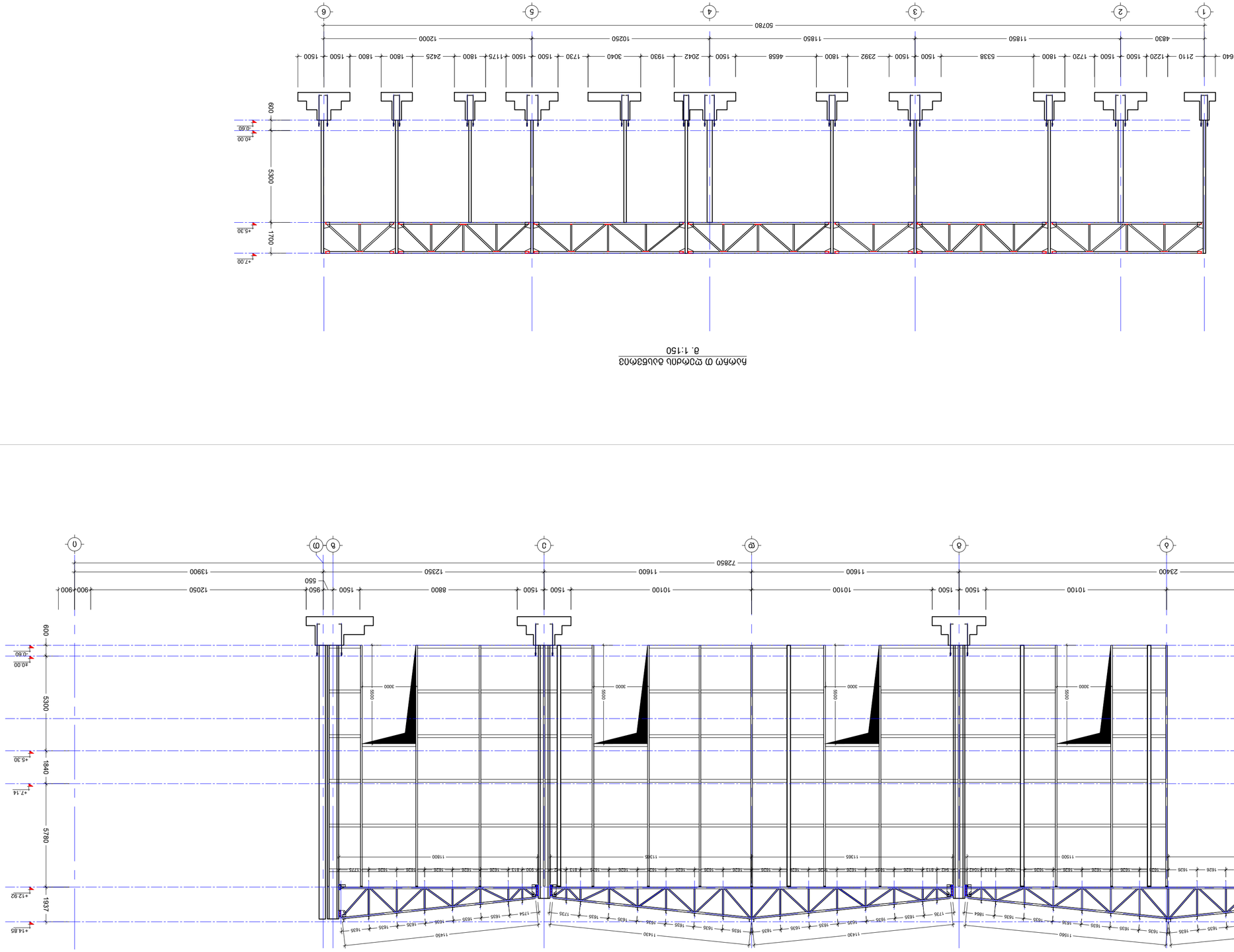

ЬьмЬмр 0 ю2дЬдЬ ЬъЬ83ЬЛ3

а. 1:150

ЬьмЬмр 5 ю2дЬдЬ ЬъЬ83ЬЛ3

а. 1:150

----	----	----	----
----	----	----	----
----	----	----	----
----	----	----	----
----	----	----	----
----	----	----	----
No	Date	Revision	Issued by

KEY PLAN

Ь0Ь3ЬЬ2Л0 Ь2ЬЬ0

ЬЬЬЬЬЛЬЛ0
ADDRESS

Ъ.ЬЬЛЮЮЬ. ЬЛЬЛ
ЬЛЬЛ I ЛЬЛЛ
ЬЛЮЮЬЛЬЛЮЮЬЛЛ

ЬЛЛЛЬЛЛ0
PROJECT

ЬЬЬЛЬЮЛ ЛЛЬЛЮЛ ЛЬЛЮЛЛ

ЬЛЮЛЛ0
DRWG.

ЬЛЮЛЛ 5 ЮЛ 8 ю2ЛЛЛЛЬ ЛЬЛЬЛЛ3

	ЬЛЛЬЛЮЛ: ISSUED BY:	ЛЛЛЛЛЛЛ APPROVED BY:
	T.M	T.M
	ЮЛЛЛ0 FILE	ЛЛЮЛЛЛЛЛ No. PROJECT No 01
	CHECKED:	
	ЮЛЛЛЛЛ0 PAPER SIZE	ЛЛЛЛЛЛЛ SCALE
	A2	----
S - 303	ЛЛЮЛЛЛ REVISION	ЛЛЛЛЛЛ STATUS C.D.
ЬЛЛЛ.ЛЮЛ0 DRWG. No	----	

15/09/2023

NOTE:
8Л6Л8Л8Л6:

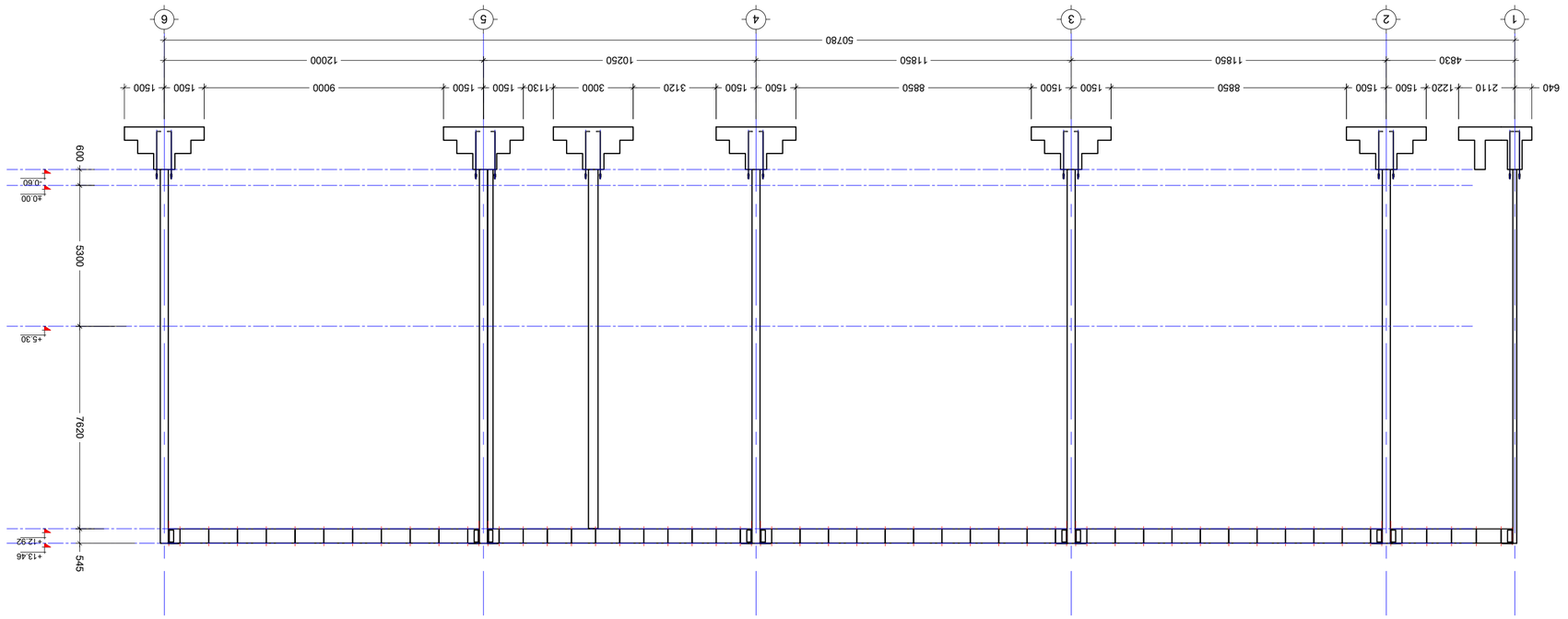

חתך A-A סקלה 1:150

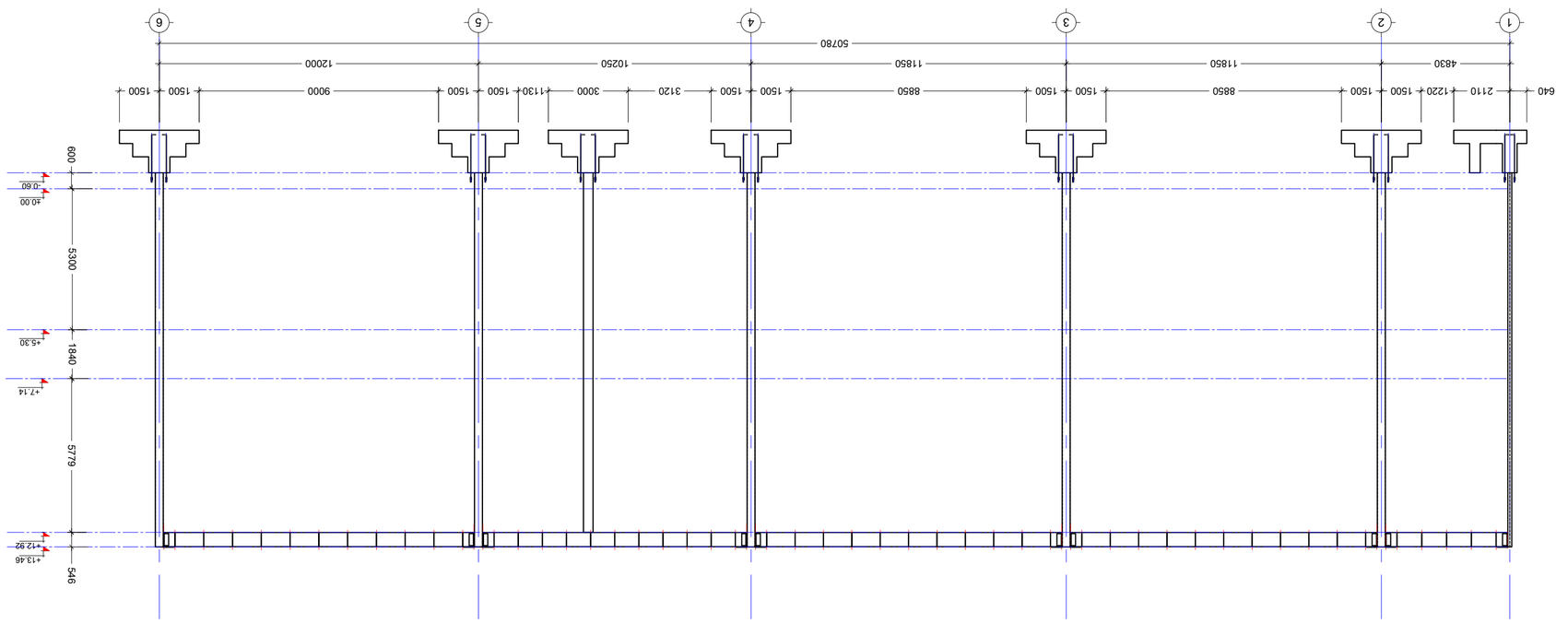

חתך B-B סקלה 1:150

No.	Date	Revision	Issued by
----	----	----	----
----	----	----	----
----	----	----	----
----	----	----	----
----	----	----	----
----	----	----	----
----	----	----	----
----	----	----	----
----	----	----	----
----	----	----	----

KEY PLAN

ADDRESS	מתכנן: מ.מ.מ הנדסה בע"מ
PROJECT	מגדל משרדים ומסחר
DRWG.	חתכים A-A ו B-B
ISSUED BY:	T.M
APPROVED BY:	T.M
PROJECT No.	01
PAPER SIZE	A2
SCALE	----
REVISION	----
STATUS	C.D.
DRWG. No.	S - 304

15/06/2023

NOTE:
8060886:

ფოლადის სვეტების ბანლაგების გეგმა
მ. 1:150

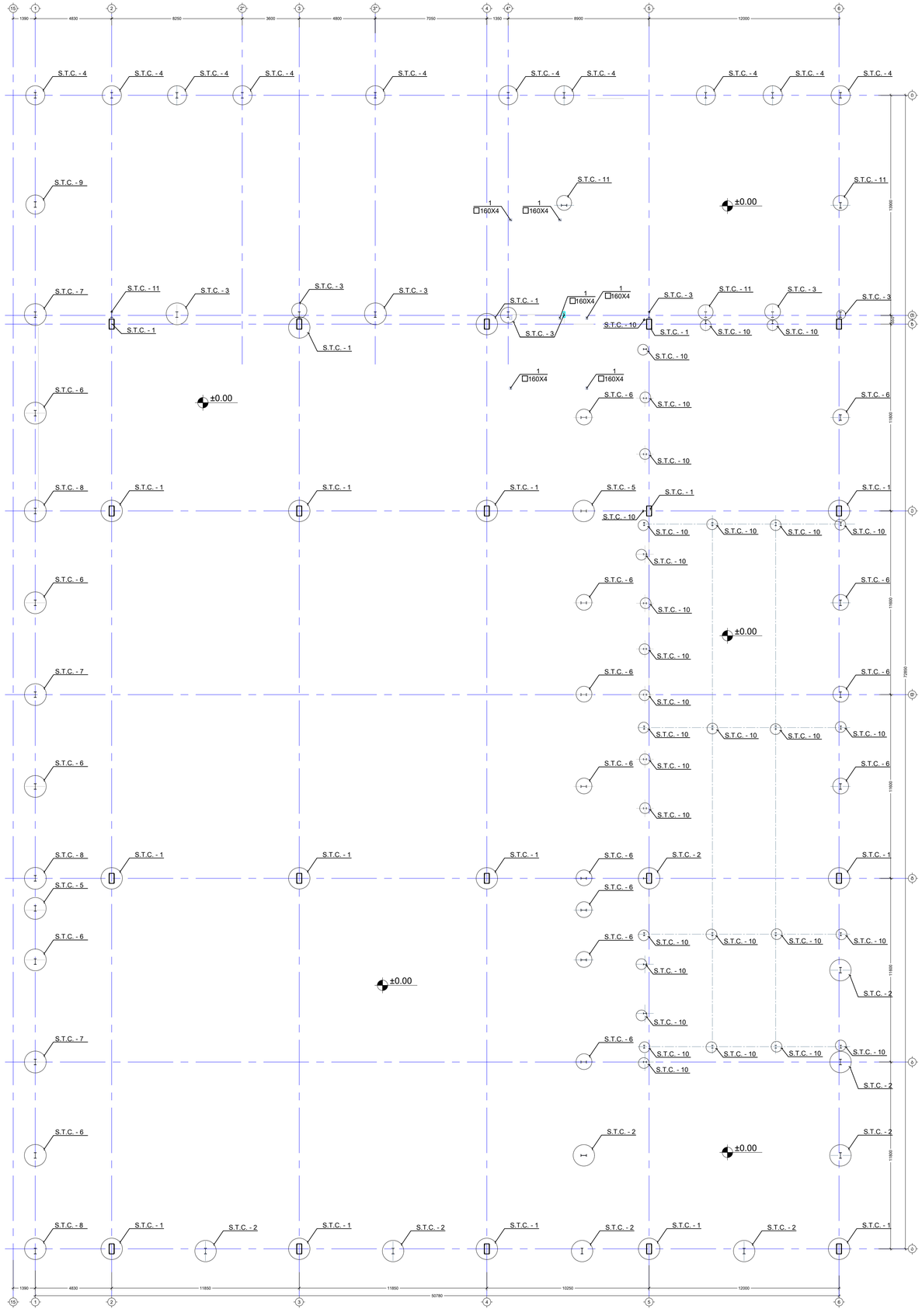

შენიშვნა:
NOTE:

No	Date	Revision	Issued by
----	----	----	----
----	----	----	----
----	----	----	----
----	----	----	----
----	----	----	----

საკვანძო სქემა
KEY PLAN

მისამართი
ADDRESS
ქ.თბილისი, ბიცვი
ამილახვარის I ჩიხი

პროექტი
PROJECT
სასაწყობე შენობა

ნახაზი
DRWG.
ფოლადის სვეტების ბანლაგების გეგმა

შემსრულებელი ISSUED BY:	შემოწმება APPROVED BY:
T.M *****	T.M *****
ფაილი FILE	პროექტის № PROJECT No 01
COLUMN	
ფორმატი PAPER SIZE	მასშტაბი SCALE
A1	----
ნახ.კოდი DRWG. No	კორექტი REVISION
S - 305	----
სტატუსი STATUS	C.D.

17.06.2025

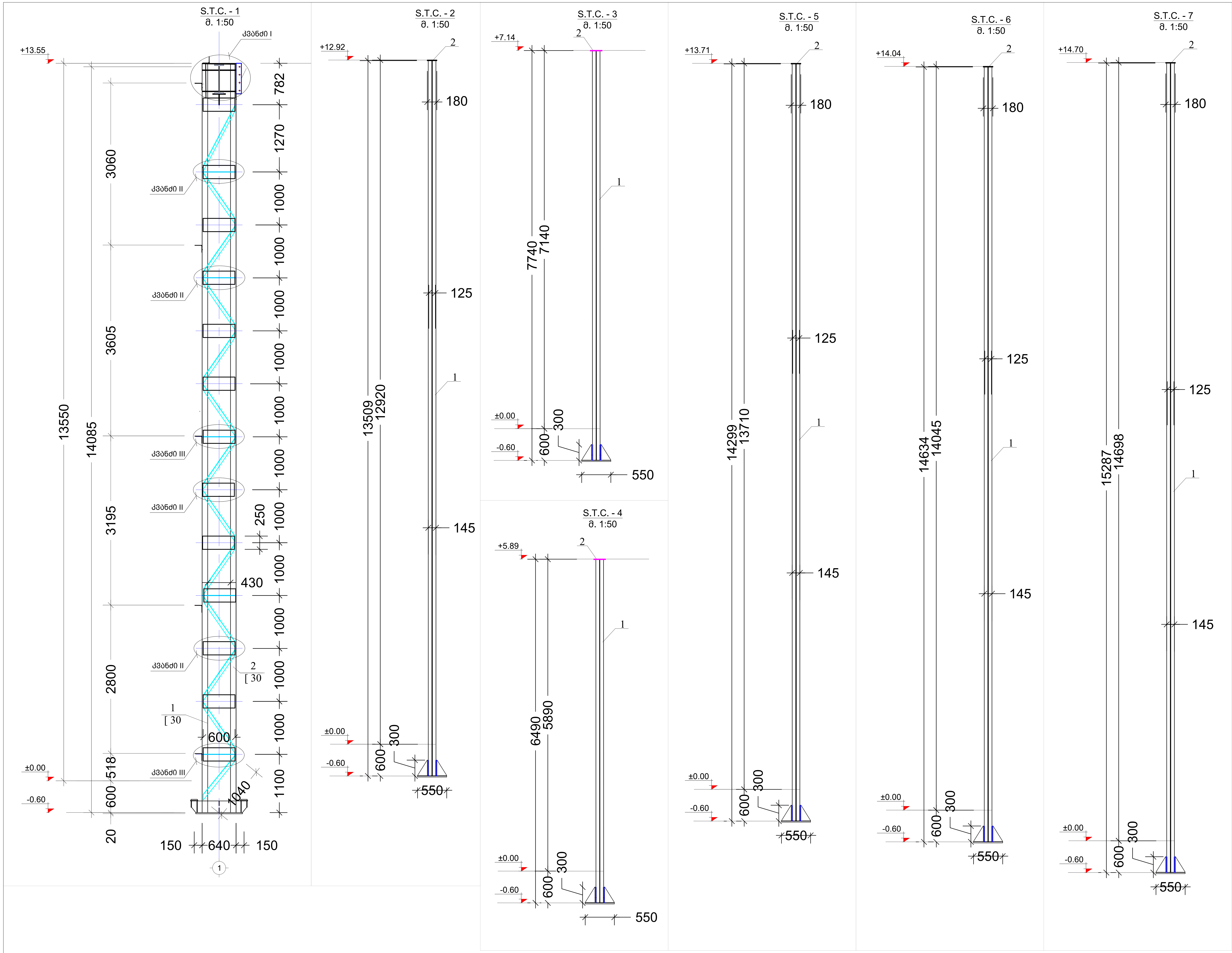

შენიშვნა:
NOTE:

No	Date	Revision	Issued by
----	----	----	----
----	----	----	----
----	----	----	----
----	----	----	----
----	----	----	----

სიტუაციური სქემა
KEY PLAN

მისამართი ADDRESS	ქ.თბილისი, გივი ამილახვარის I ჩიხი
პროექტი PROJECT	სასაწყობე შენობა
ნახაზი DRWG.	სვეტები N1

თ. მაშაი (signature)	შეასრულა: ISSUED BY: T.M	შეამოწმა APPROVED BY: T.M
	ფაილი FILE COLUMN	პროექტის №: PROJECT No 01
	ფორმატი PAPER SIZE A2	მასშტაბი SCALE ----
ნახ.კოდი DRWG. No S - 306	კორექტ. REVISION ----	სტადია STATUS C.D.

17/06/2023

S.T.C. - 8
მ. 1:50

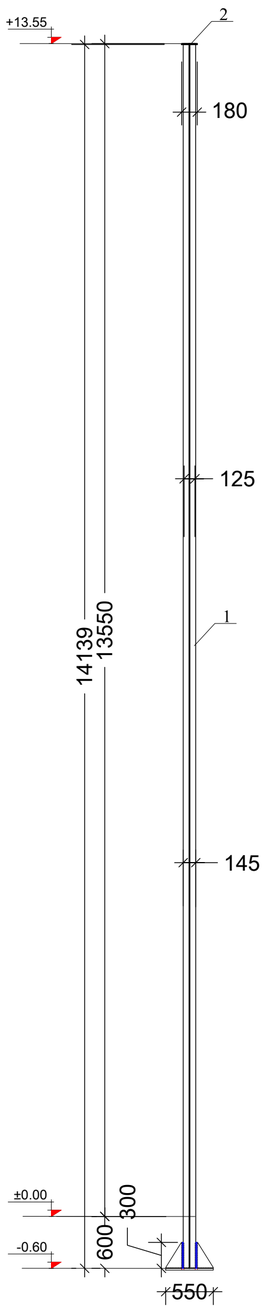

S.T.C. - 9
მ. 1:50

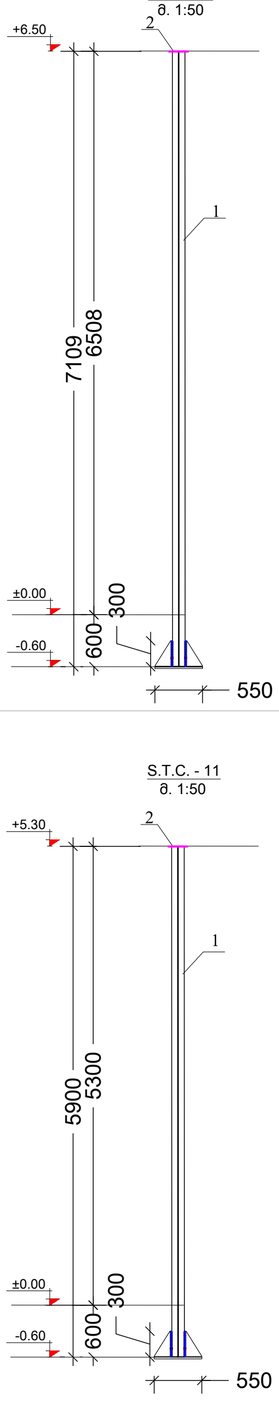

S.T.C. - 10
მ. 1:50

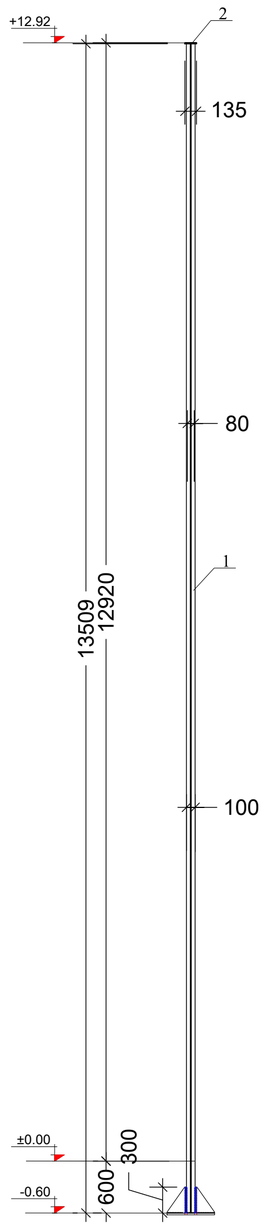

S.T.C. - 10
მ. 1:50

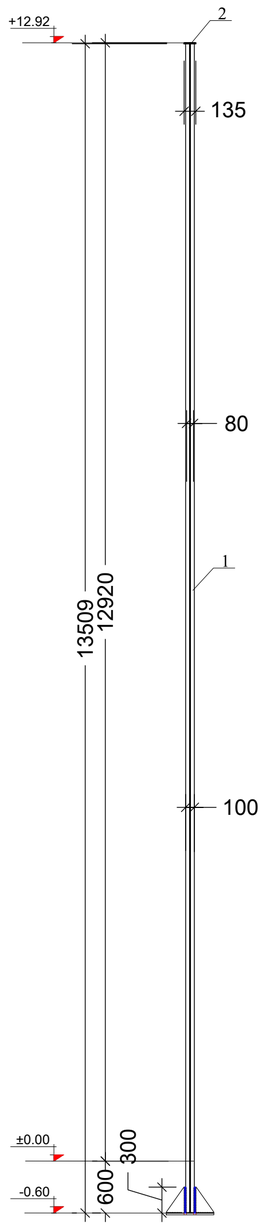

S.T.C. - 11
მ. 1:50

კვანძი I
მ. 1:20

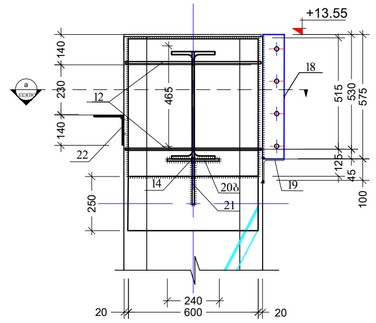

ბაზის კვანძი N1
მ. 1:20

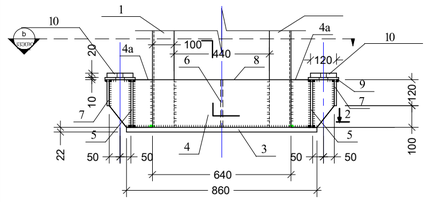

კვეთი a
მ. 1:20

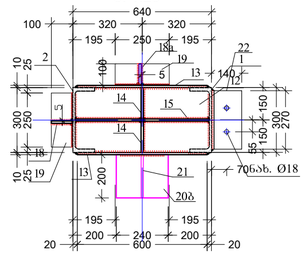

კვეთი b
მ. 1:20

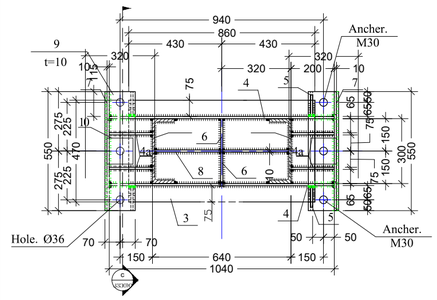

კვანძი II
მ. 1:20

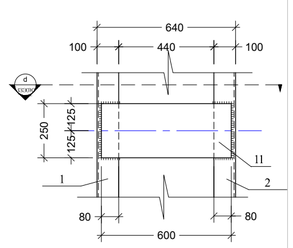

კვეთი d
მ. 1:20

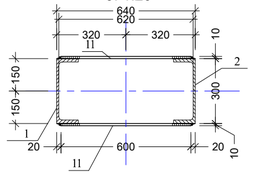

კვანძი IV
მ. 1:20

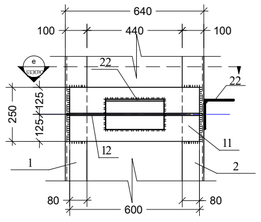

კვეთი e მ. 1:20

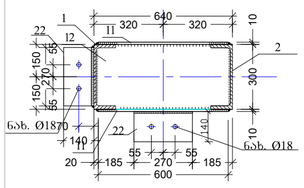

შენიშვნა:
NOTE:

No	Date	Revision	Issued by
----	----	----	----
----	----	----	----
----	----	----	----
----	----	----	----
----	----	----	----
----	----	----	----

სიტუაციური სქემა
KEY PLAN

მისამართი
ADDRESS
ქ.თბილისი, გივი ამილახვარის I ჩიხი

პროექტი
PROJECT
სასაწყობე შენობა

ნახაზი
DRWG.
სვეტები N2

	მომზადება: ISSUED BY: T.M	შეამოწმა APPROVED BY: T.M	
თ. მაჭარი	ფაილი FILE COLUMN	პროექტის №: PROJECT № 01	
	ფორმატი PAPER SIZE A2	მასშტაბი SCALE ----	
	ნახ.ნომერი DRWG. No S - 307	კორექტ. REVISION ----	სტატუსი STATUS C.D.

17/05/2023

ბაზის კვანძი N2
მ. 1:10

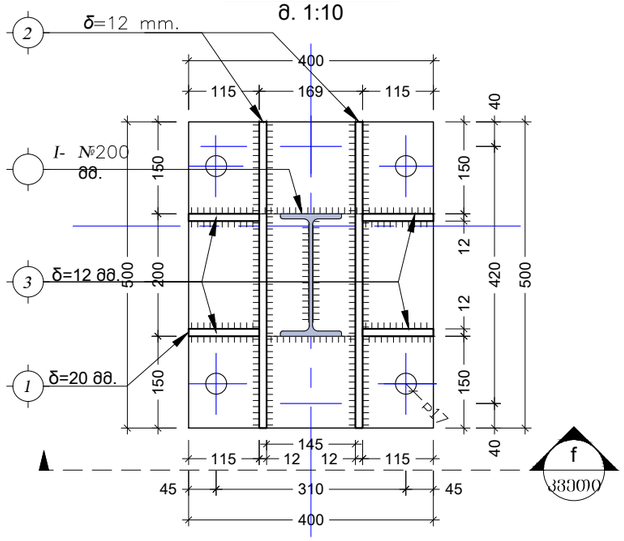

ბაზის კვანძი N3
მ. 1:10

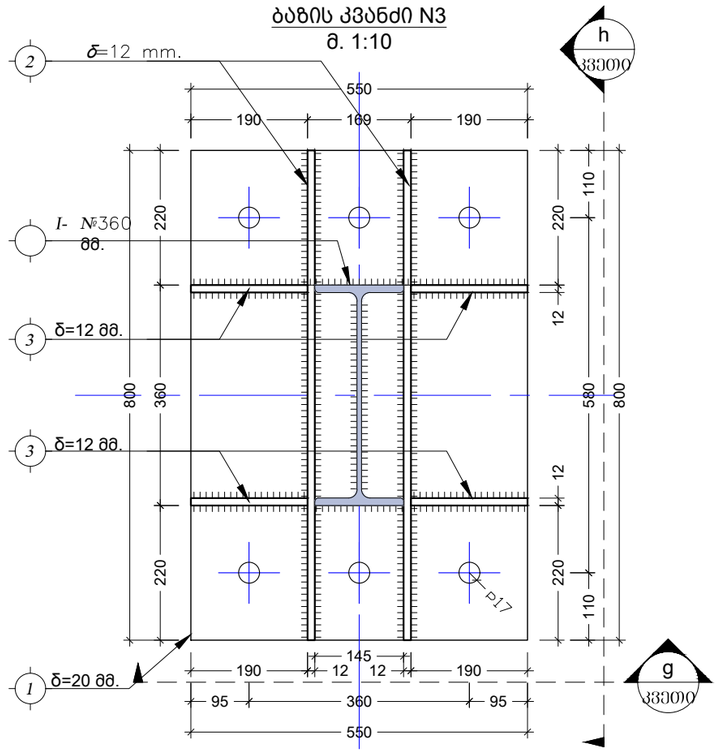

კვეთი h
მ. 1:10

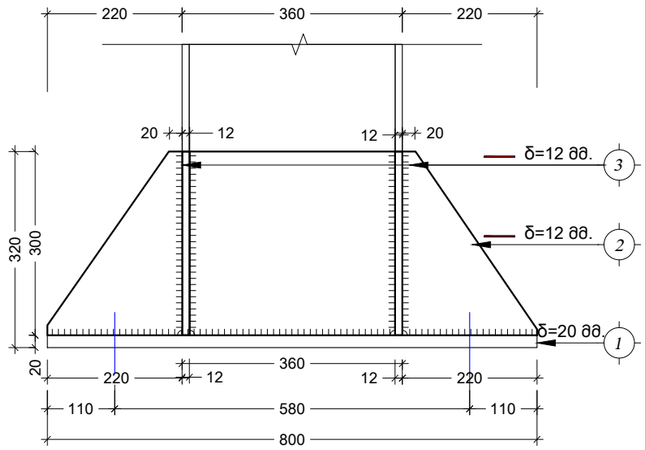

კვეთი i
მ. 1:20

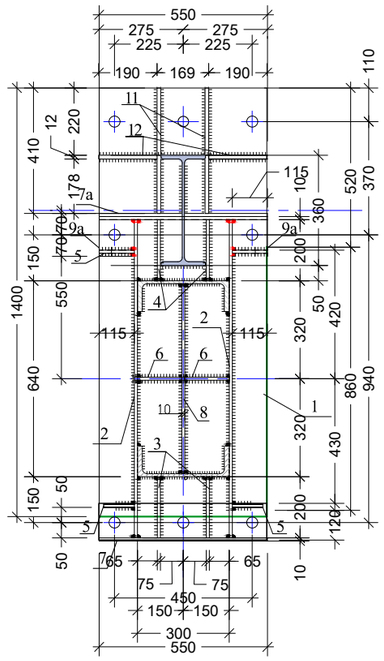

კვეთი f
მ. 1:10

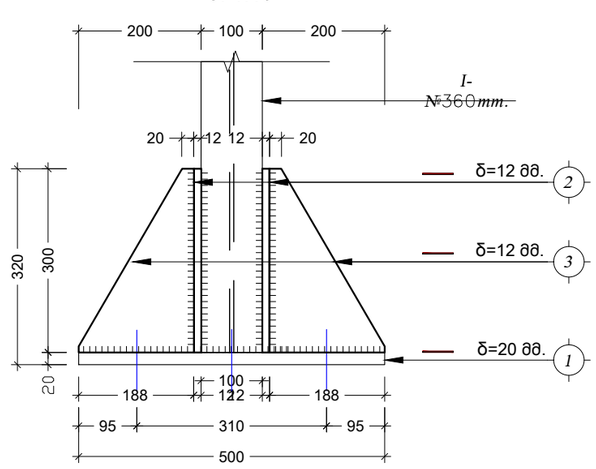

კვეთი g
მ. 1:10

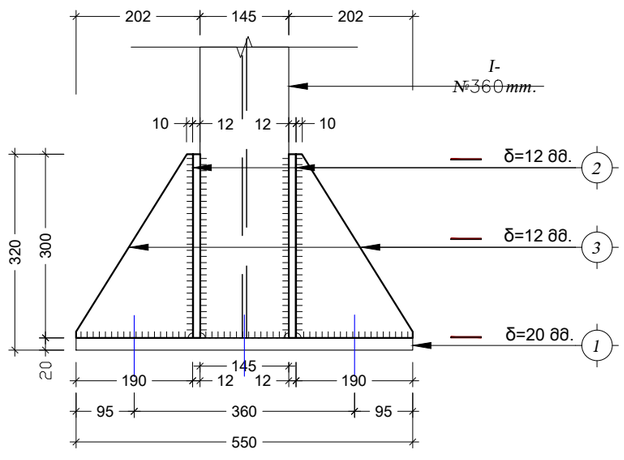

ბაზის კვანძი N4
მ. 1:20

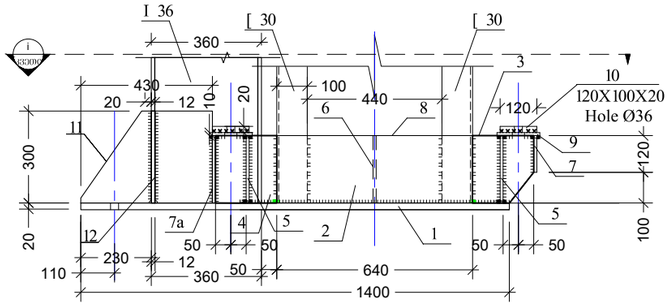

შენიშვნა:
NOTE:

No	Date	Revision	Issued by
----	----	----	----
----	----	----	----
----	----	----	----
----	----	----	----
----	----	----	----

სიტუაციური სქემა
KEY PLAN

მისამართი
ADDRESS
ქ.თბილისი, გივი ამილახვარის I ჩიხი

პროექტი
PROJECT
სასაწყობე შენობა

ნახაზი
DRWG.
ბაზის კვანძები N1

შეასრულა: ISSUED BY: T.M ----	შეამოწმა APPROVED BY: T.M ----	
ფაილი FILE COLUMN	პროექტის №: PROJECT No 01	
ფორმატი PAPER SIZE A3	მასშტაბი SCALE ----	
ნახ.კოდი DRWG. No S - 308	კორექტ. REVISION ----	სტადია STATUS C.D.

17.06.2023

ბაზის კვანძი N5
მ. 1:10

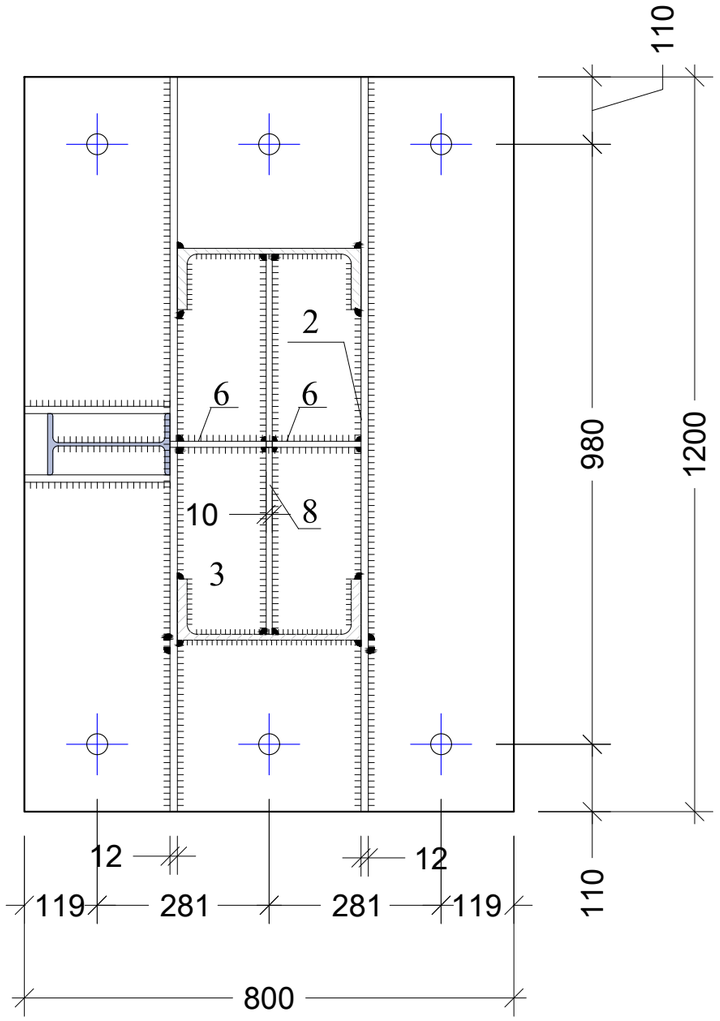

პოზიცია №18
(n=88+20=108 ც, t=10 მმ)

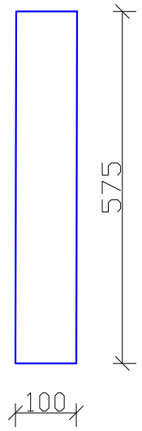

პოზიცია №12
(n=186+267=453 ც, t=10 მმ)

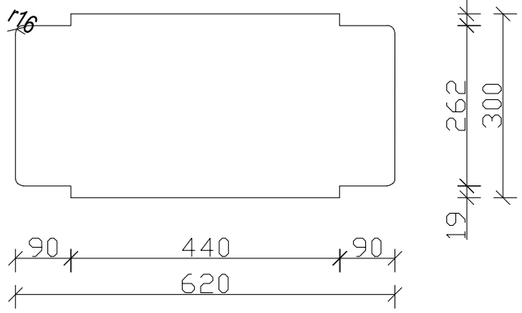

პოზიცია №13
(n=12+4=16 ც, t=10 მმ)

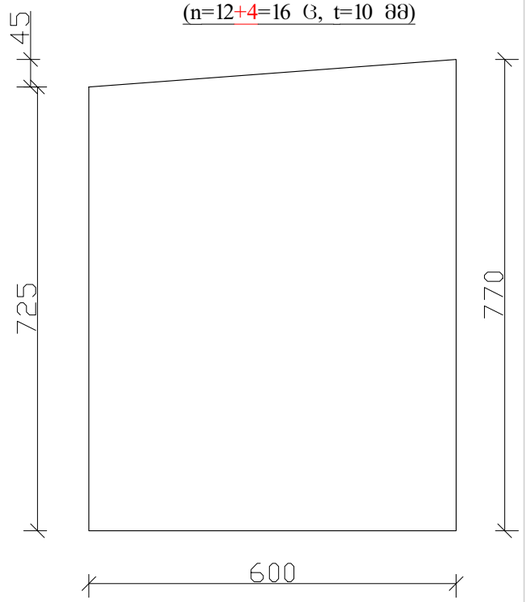

პოზიცია №19
(n=101+18=119 ც, ∟100X8 მმ)

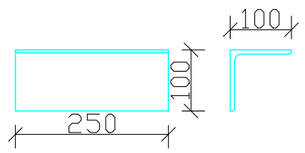

პოზიცია №14
(n=82+13=95 ც, t=10 მმ)

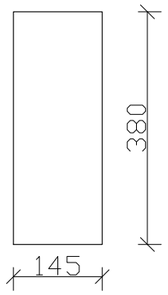

პოზიცია №21
(n=29+188+6=223 ც, t=10 მმ)

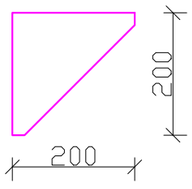

პოზიცია №20
(n=34+198+6=238 ც, t=10 მმ)

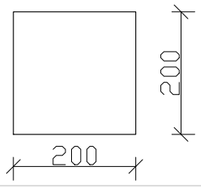

პოზიცია №22
(n=75+107=182 ც, ∟140X9 მმ)

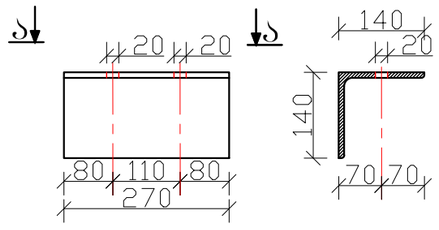

შენიშვნა:
NOTE:

----	----	----	----
----	----	----	----
----	----	----	----
----	----	----	----
----	----	----	----
No	Date	Revision	Issued by

საორიენტაციო სქემა
KEY PLAN

მისამართი
ADDRESS
ქ.თბილისი, გივი ამილახვარის I ჩიხი

პროექტი
PROJECT
სასაწყობე შენობა

ნახაზი
DRWG.
ბაზის კვანძები N2

შეასრულა: ISSUED BY: T.M ----	შეამოწმა APPROVED BY: T.M ----	
ფაილი FILE COLUMN	პროექტის №: PROJECT No 01	
ფორმატი PAPER SIZE A3	მასშტაბი SCALE ----	
ნახ.კოდი DRWG. No S - 309	კორექტ. REVISION ----	სტადია STATUS C.D.

17.06.2023

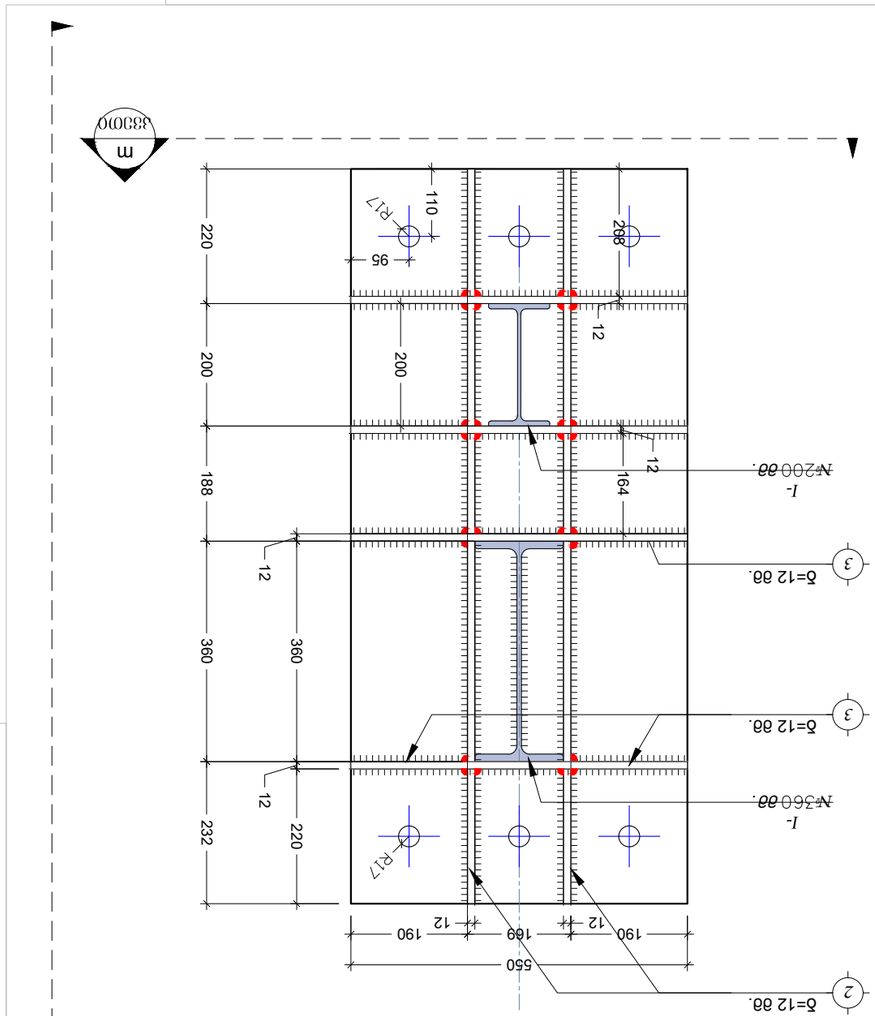

בטבלט בבלמ"ב NG
1:10 ס"מ

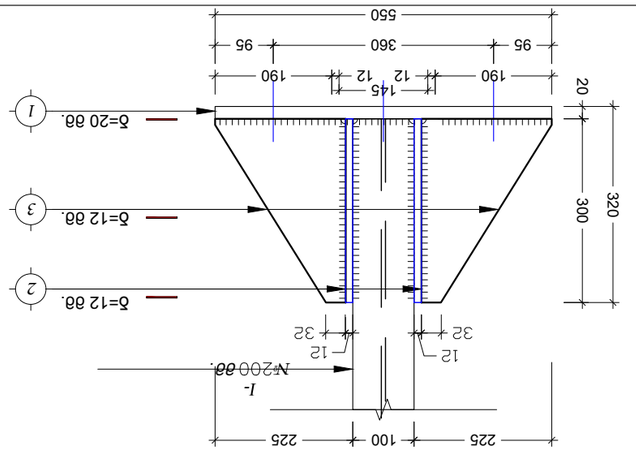

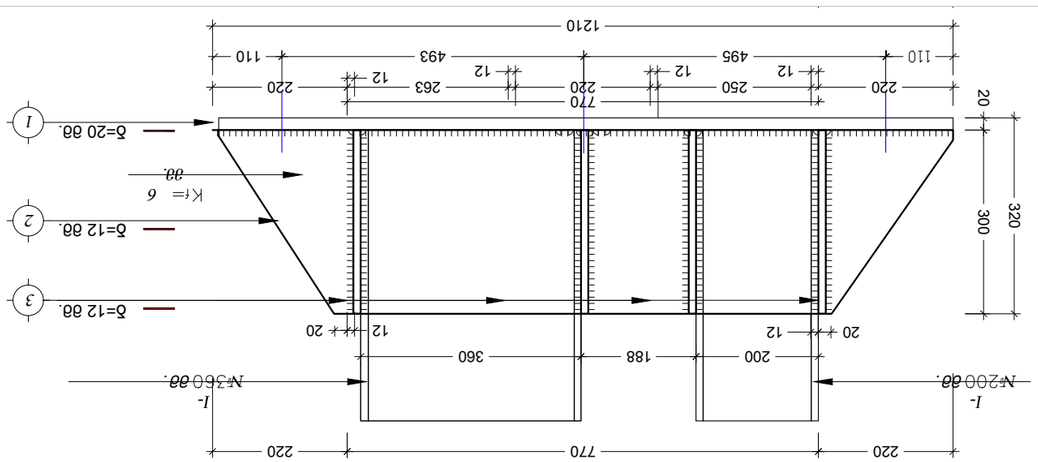

n
330.00

בטבלט בבלמ"ב NG	330.00 m
1:10 ס"מ	1:10 ס"מ
בטבלט DRWG.	330.00 DRWG.
בבלמ"ב NG בטבלט	בבלמ"ב NG בטבלט

330.00 n	330.00 n
1:10 ס"מ	1:10 ס"מ
בטבלט DRWG.	330.00 DRWG.
בבלמ"ב NG בטבלט	בבלמ"ב NG בטבלט

330.00 m

ბაზის კვანძი N8
მ. 1:20

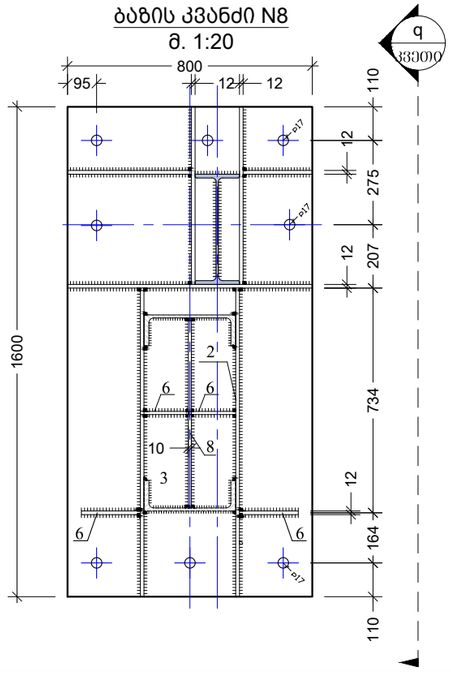

ბაზის კვანძი N7
მ. 1:20

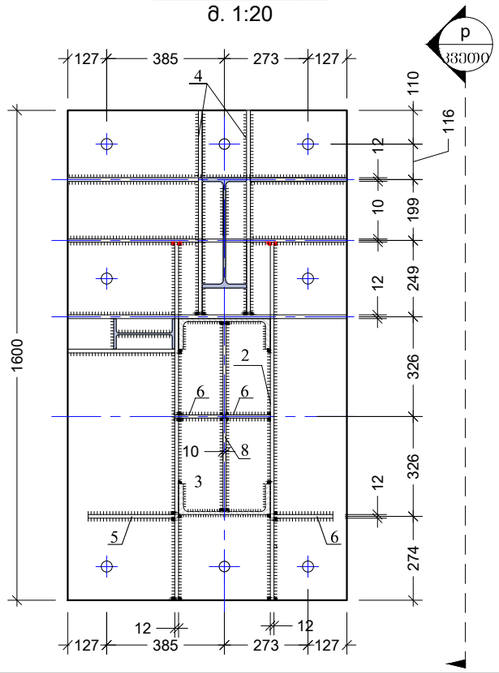

ბაზის კვანძი N9
1:10

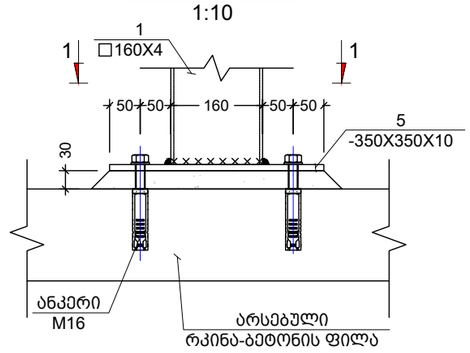

ხედი 1-1
1:10

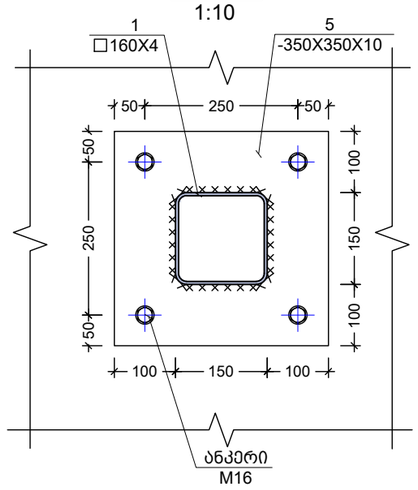

კვეთი q
მ. 1:10

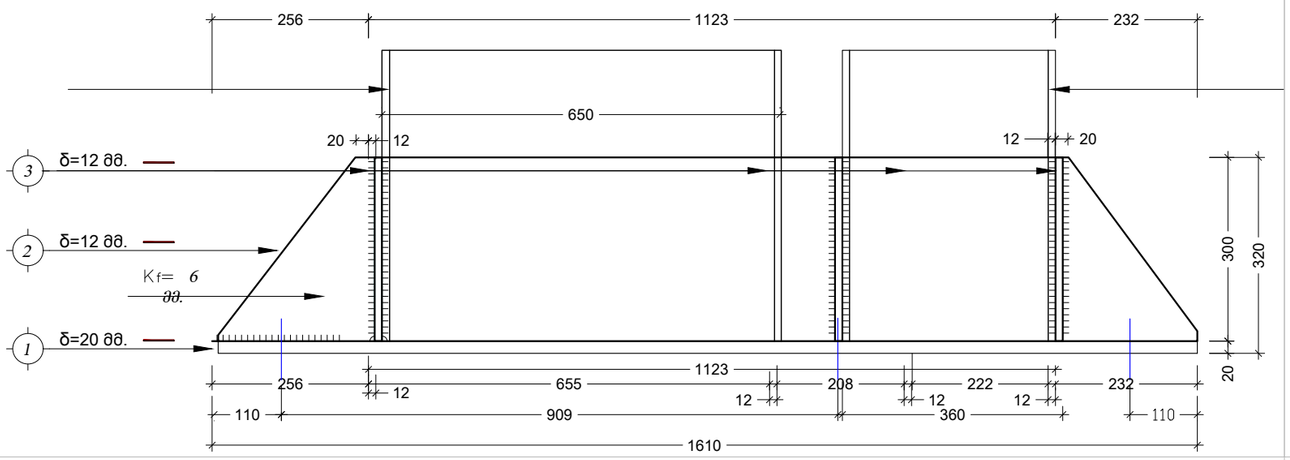

კვეთი p
მ. 1:10

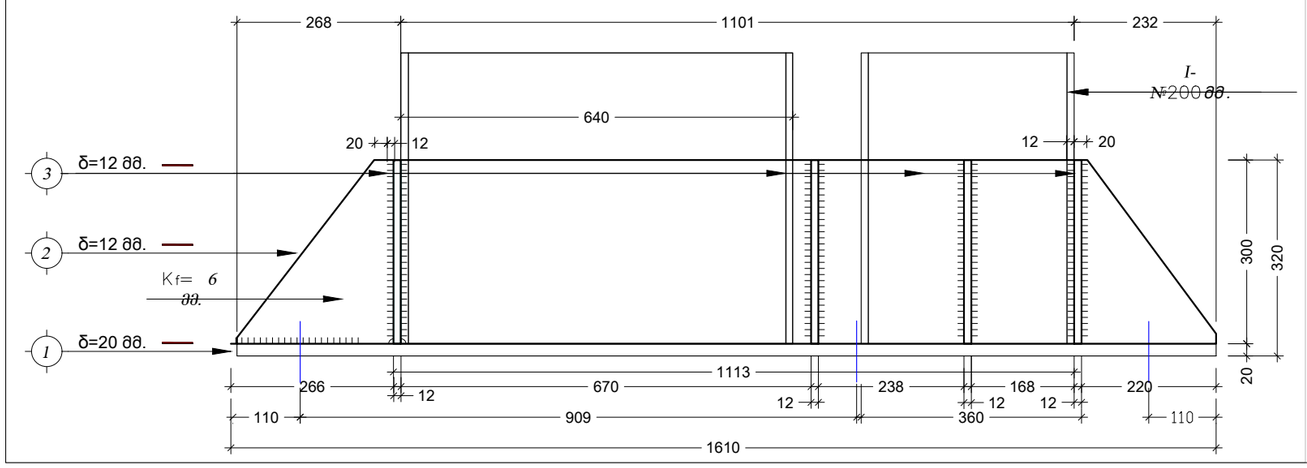

შენიშვნა:
NOTE:

----	----	----	----
----	----	----	----
----	----	----	----
----	----	----	----
----	----	----	----
No	Date	Revision	Issued by

სიტუაციური სქემა
KEY PLAN

მისამართი
ADDRESS
ქ.თბილისი, გივი ამილახვარის I ჩიხი

პროექტი
PROJECT
სასაწყობე შენობა

ნახაზი
DRWG.
ბაზის კვანძები N4

	შეასრულა: ISSUED BY: T.M ----	შეამოწმა APPROVED BY: T.M ----
	ფაილი FILE COLUMN	პროექტის №: PROJECT No 01
	ფორმატი PAPER SIZE A3	მასშტაბი SCALE ----
	ნახ.კოდი DRWG. No S - 311	კორექტ. REVISION ----
		სტადია STATUS C.D.

17.06.2023

კონსტრუქციის დასახელება	ელემენტის მარკირება	პოზ. #	პროფილი	სტანდარტი	სიგრძე (მმ)	ერთ ელემენტზე			მთლიანად		ფოლადის მარკა
						რაოდენობა (ც.)	სიგრძე (მ.)	წონა (კგ.)	სიგრძე (მ.)	წონა (კგ.)	
ფოლადის სვეტი S.T.C. - 1	1 (ც)	1	[№ 30	ГОСТ 8240-97	დ.ა.	-	-	-	679.20	21598.56	C235
	20 (ც)	3	— 860 X 22	ГОСТ 19903-74	470	1	0.5	69.81	9.40	1396.11	Вст3кп2
	20 (ც)	4	— 1040 X 10	ГОСТ 19903-74	220	2	0.4	35.92	8.80	718.43	Вст3кп2
	20 (ც)	4a	— 200 X 10	ГОСТ 19903-74	220	4	0.9	13.82	17.60	276.32	Вст3кп2
	20 (ც)	5	— 100 X 10	ГОСТ 19903-74	220	4	0.9	6.91	17.60	138.16	Вст3кп2
	20 (ც)	6	— 145 X 10	ГОСТ 19903-74	220	2	0.4	5.01	8.80	100.17	Вст3кп2
	20 (ც)	7	— 550 X 10	ГОСТ 19903-74	120	2	0.2	10.36	4.80	207.24	Вст3кп2
	20 (ც)	8	— 620 X 10	ГОСТ 19903-74	220	1	0.2	10.71	4.40	214.15	Вст3кп2
	20 (ც)	9	— 550 X 10	ГОСТ 19903-74	140	2	0.3	12.09	5.60	241.78	Вст3кп2
	20 (ც)	10	— 120 X 20	ГОСТ 19903-74	100	6	0.6	11.30	12.00	226.08	Вст3кп2
	20 (ც)	11	— 600 X 10	ГОСТ 19903-74	250	206	51.5	2426	1030	48513.00	Вст3кп2
	20 (ც)	11b	— 600 X 10	ГОСТ 19903-74	390	14	5.5	257.17	109.20	5143.32	Вст3кп2
	20 (ც)	12	— 630 X 10	ГОСТ 19903-74	300	1	0.3	14.84	6.00	296.73	Вст3кп2
	20 (ც)	17	— 660 X 10	ГОСТ 19903-74	320	9	2.9	149.21	57.60	2984.26	Вст3кп2
	20 (ც)	20	— 200 X 10	ГОСТ 19903-74	200	9	1.8	28.26	36.00	565.20	Вст3кп2
	20 (ც)	21	— 200 X 10	ГОСТ 19903-74	200	9	1.8	28.26	36.00	565.20	Вст3кп2
	20 (ც)	22	∟ 140 X 9	ГОСТ 8509-93	270	9	2.4	46.53	48.60	930.50	C235

შენიშვნა:
NOTE:

----	----	----	----
----	----	----	----
----	----	----	----
----	----	----	----
----	----	----	----
No	Date	Revision	Issued by

სიტუაციური სქემა
KEY PLAN

მისამართი
ADDRESS
ქ.თბილისი, გივი ამილახვარის I ჩიხი

პროექტი
PROJECT
სასაწყობე შენობა

ნახაზი
DRWG.
ფოლადის სვეტების სპეციფიკაცია 1

თ. მაჭავ	შეასრულა: ISSUED BY: T.M ----	შეამოწმა APPROVED BY: T.M ----
	ფაილი FILE COLUMN	პროექტის №: PROJECT No 01
	ფორმატი PAPER SIZE A3	მასშტაბი SCALE ----
ნახ.კოდი DRWG. No S - 312	კორექტ. REVISION ----	სტადია STATUS C.D.

17.06.2023

| კონსტრუქციის დასახელება | ელემენტის მარკირება | ჯამ. # | ელემენტის ზომები | სიმაგრე (მწ) | ეპიცენტრისმიერი მანძილი (კმ.) | | | | | | ფილტრაციის სვეტები | | | | | |

ფოლადის მარკირების გეგმა ელ. ოთახისთვის +2.90 ნიშნულზე

მ. 1:150

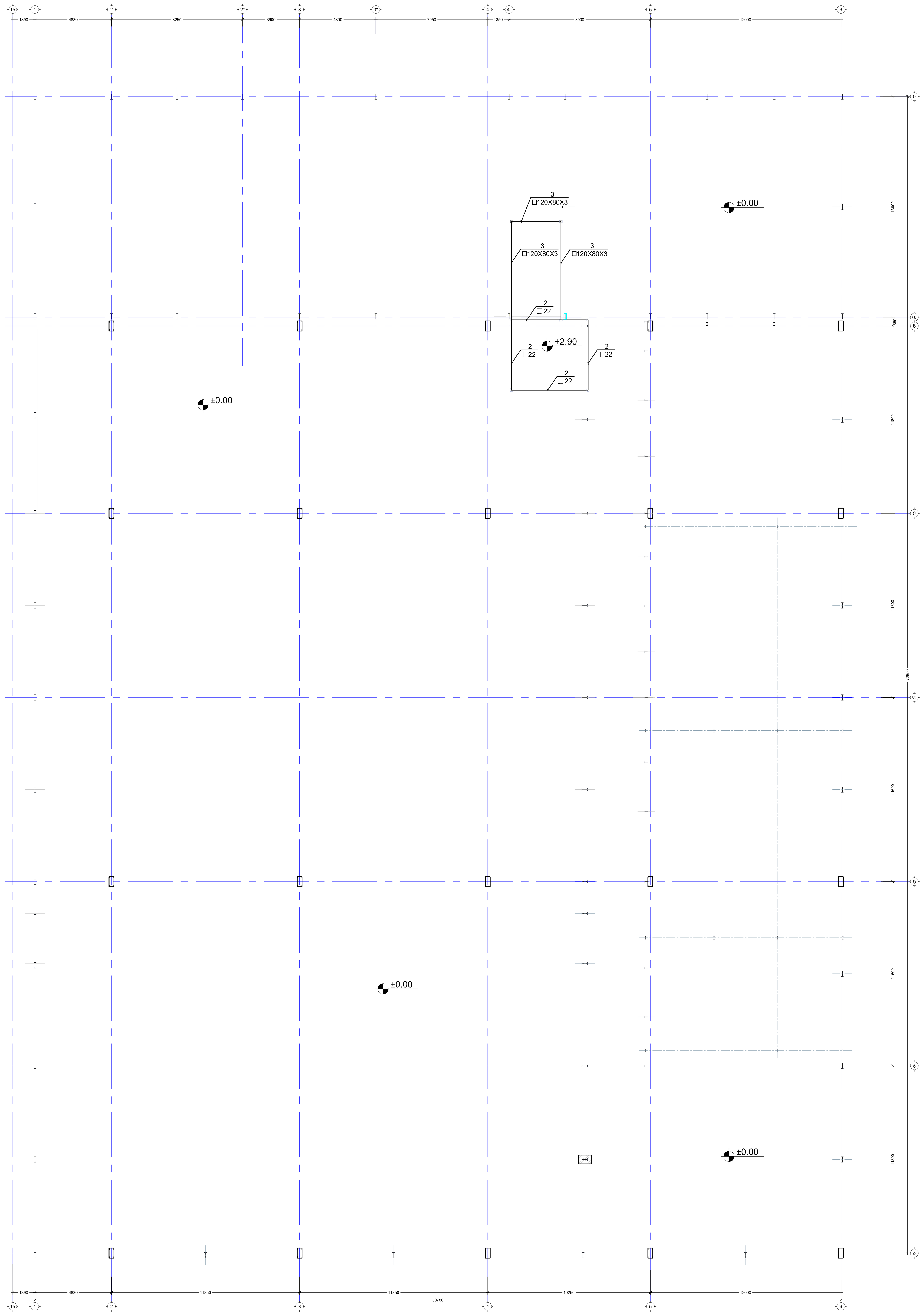

შენიშვნა:
NOTE:

No	Date	Revision	Issued by

სიტუაციური სქემა
KEY PLAN

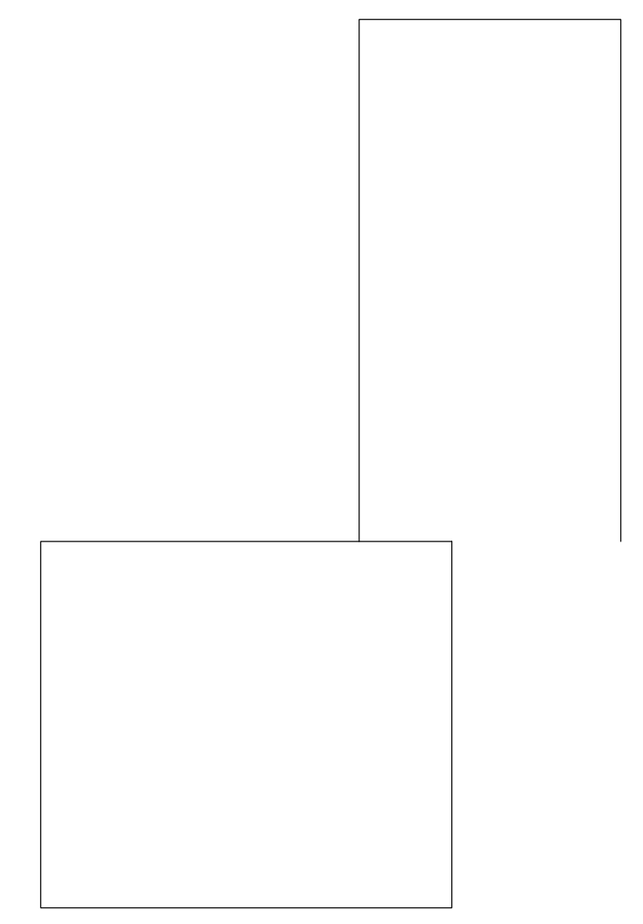

მისამართი ADDRESS	ქ.თბილისი, გივი ამილახვარის I ჩიხი
პროექტი PROJECT	სასაწყობე შენობა
ნახაზი DRWG.	ფოლადის მარკირების გეგმა ელ. ოთახისთვის +2.90 ნიშნულზე

	შეასრულა: ISSUED BY: T.M ----	შეამოწმა APPROVED BY: T.M ----
	ფაილი FILE COLUMN	პროექტის №: PROJECT No 01
	ფორმატი PAPER SIZE A1	მასშტაბი SCALE ----
ნახ.კოდი DRWG. No S - 314	კორექტ. REVISION ----	სტადია STATUS C.D.

17.06.2023

NOTE:
3060360:

No	Date	Revision	Issued by
*****	*****	*****	*****
*****	*****	*****	*****
*****	*****	*****	*****
*****	*****	*****	*****
*****	*****	*****	*****

KEY PLAN
ს ა ბ ა ი ი ე ო ა ს ა ბ ი ი ე ი ი ი ი

ADDRESS
ა ბ ი ი ი ბ ი ი ბ ი ი ბ

ข้อกำหนดเกี่ยวกับการติดตั้งและการใช้งานของผลิตภัณฑ์													
ลักษณะของผลิตภัณฑ์	อุปกรณ์ที่ต้องจัดหา	จำนวน #	ผลิตภัณฑ์	มาตรฐาน (ข)	จำนวนที่ต้องการ (ง.)	ระยะห่างต่ำสุด (ง.)			ความสูงของการติดตั้ง				
						ด้านข้าง (จ.)	ด้านหลัง (ฉ)	ด้านหน้า (ช)	ด้านข้าง (ฌ.)	ด้านหลัง (ญ)	ด้านหน้า (ฎ)	ด้านข้าง (ฏ.)	ด้านหลัง (ฐ)
ตัวอย่างการติดตั้ง		1 (ฉ)	□ 160 X 4	ГОСТ 30245-2003	ชุด.ง.	-	-	-	45	881.71	456.87	50	C235
		2 (ฉ)	№ 22	ГОСТ 26020-83	ชุด.ง.	-	-	-	20	480			C235
		3 (ฉ)	□ 120 X 80 X 3	ГОСТ 30245-2003	ชุด.ง.	-	-	-	50	456.87			C235

ლითონის წამწეების განლაგების გეგმა

მ. 1:150

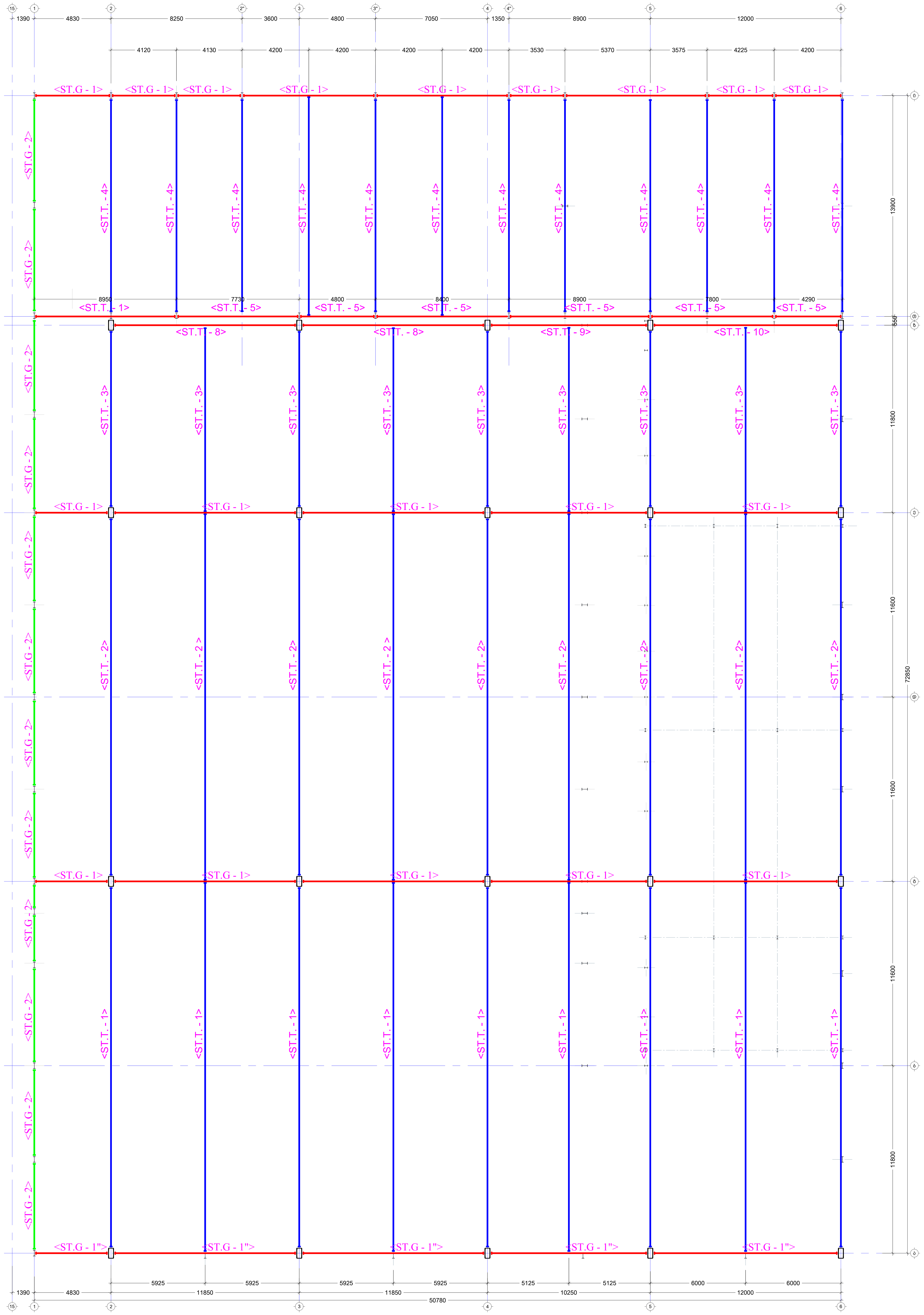

შენიშვნა:
NOTE:

No	Date	Revision	Issued by

საკვანძო გეგმა
KEY PLAN

მისამართი ADDRESS	ქ.თბილისი, გივი ამილახვარის I ჩიხი
პროექტი PROJECT	სასაწყობე შენობა
ნახაზი DRWG.	ლითონის წამწეების განლაგების გეგმა
შეასრულა: ISSUED BY:	T.M
შეამოწმა APPROVED BY:	T.M
ფაილი FILE	ROOF
პროექტის №: PROJECT No	01
ფორმატი PAPER SIZE	A1
მასშტაბი SCALE	----
ნახ.კოდი DRWG. No	S - 701
კორექტ. REVISION	----
სტადია STATUS	C.D.

თ. მამა

15/06/2023

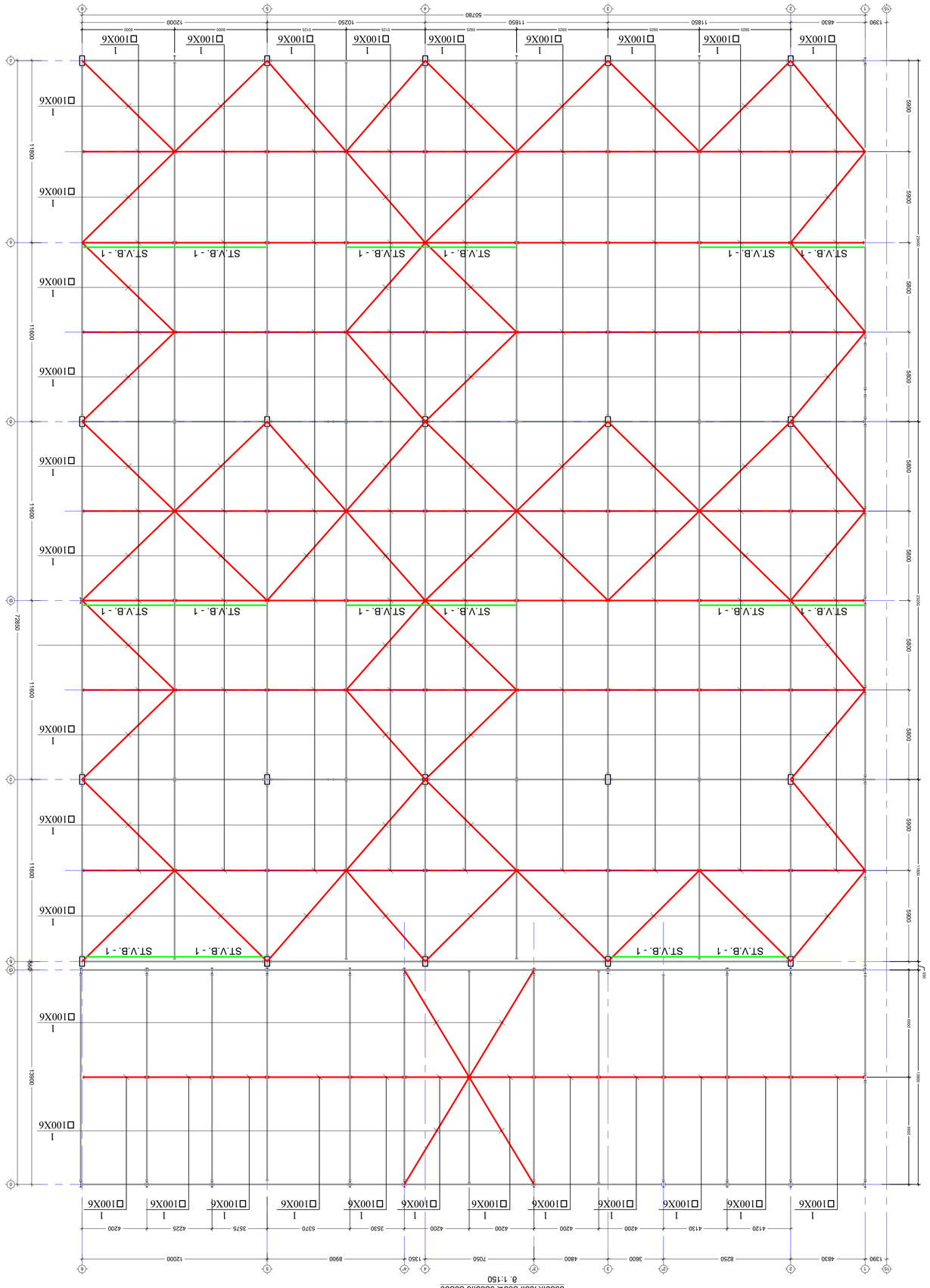
50780
1390
4830
11850
10250
12000
5900
5900
5900

ლითონის ნამწვების ზედა სარტყელში ბრძივების და ჯოროზონტალური კავშირები განლაგების გეგმა

მ. 1:150

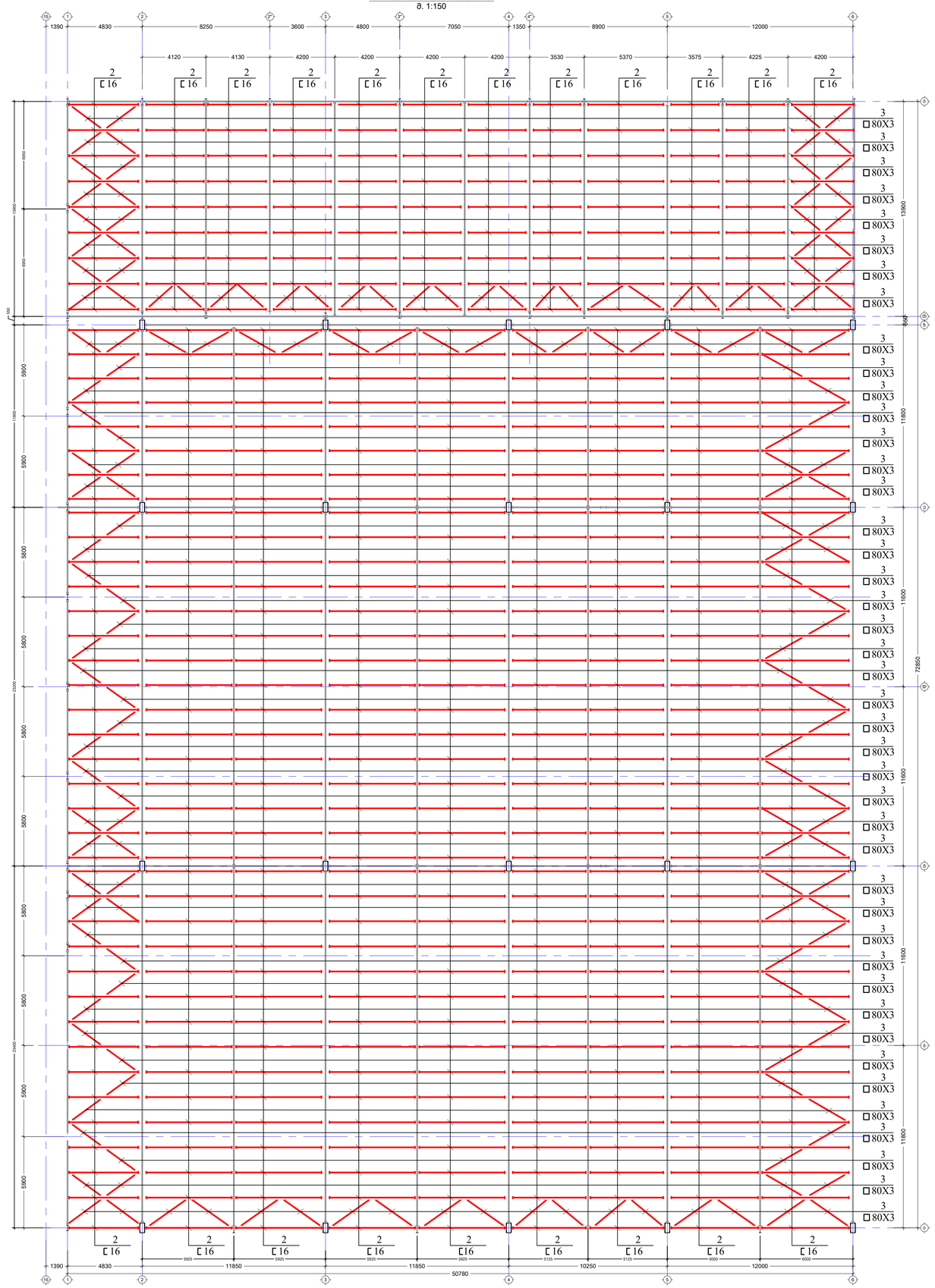

შენიშვნა:
NOTE:

No	Date	Revision	Issued by
----	----	----	----
----	----	----	----
----	----	----	----
----	----	----	----
----	----	----	----

საკვანძო სქემა
KEY PLAN

მისამართი ADDRESS: ქ.თბილისი, ტიპი ამბულატორის I ჩიხი

პროექტი PROJECT: სასაწყობე შენობა

ნახაზის DRWG.: ქავშირების განლაგების გეგმა ზედა სარტყელში

შეასრულა ISSUED BY:	შეამოწმა APPROVED BY: T.M
ფაილი FILE: ROOF	პროექტის № PROJECT No: 01
ფორმატი PAPER SIZE: A1	მასშტაბი SCALE: ----
ნახ.კოდი DRWG. No: S - 703	კორექტი REVISION: ----
	სტატუსი STATUS: C.D.

15/05/2025

ფოლადის წამწე ST.T. - 4
მ. 1:50

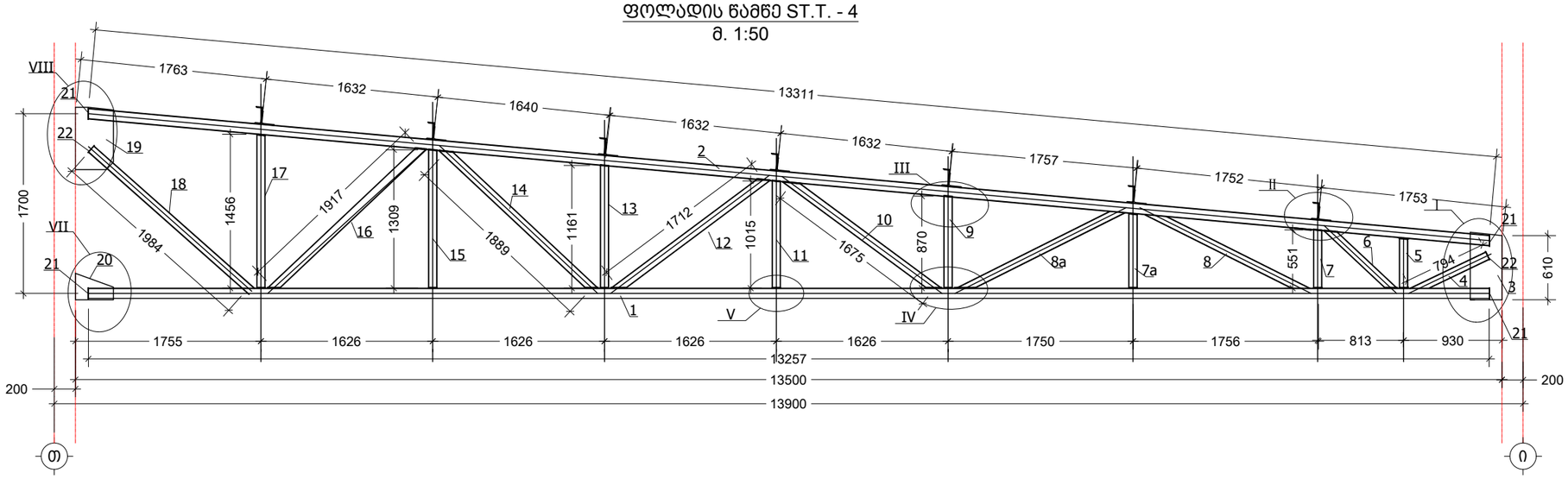

ფოლადის წამწე ST.T. - 5
მ. 1:50

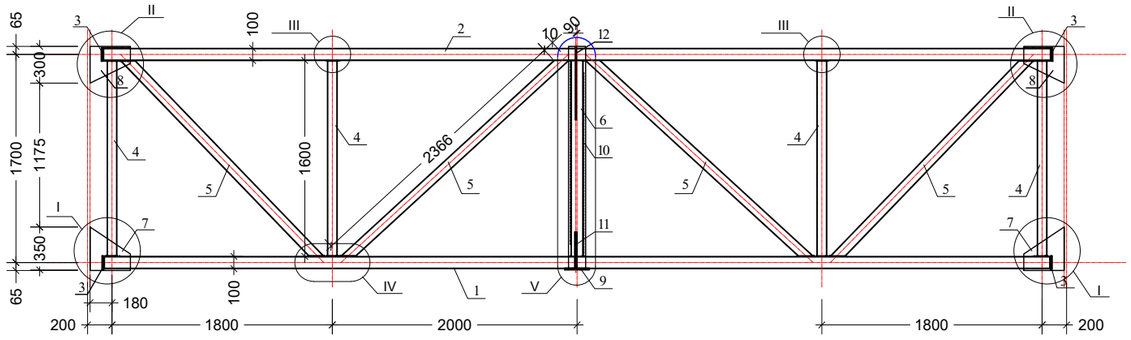

შენიშვნა:
NOTE:

----	----	----	----
----	----	----	----
----	----	----	----
----	----	----	----
----	----	----	----
No	Date	Revision	Issued by

სიტუაციური სქემა
KEY PLAN

მისამართი
ADDRESS
ქ.თბილისი, გივი ამილახვარის I ჩიხი

პროექტი
PROJECT
სასაწყობე შენობა

ნახაზი
DRWG.
ფოლადის წამწე ST.T. - 4

	შესრულა: ISSUED BY: T.M	შეამოწმა APPROVED BY: T.M
თ. მაძაღ	ფაილი FILE ROOR DET	პროექტის №: PROJECT No 01
	ფორმატი PAPER SIZE A3	მასშტაბი SCALE ----
	ნახ.კოდი DRWG. No S - 704	კორექტ. REVISION ----	სტადია STATUS C.D.

15/06/2023

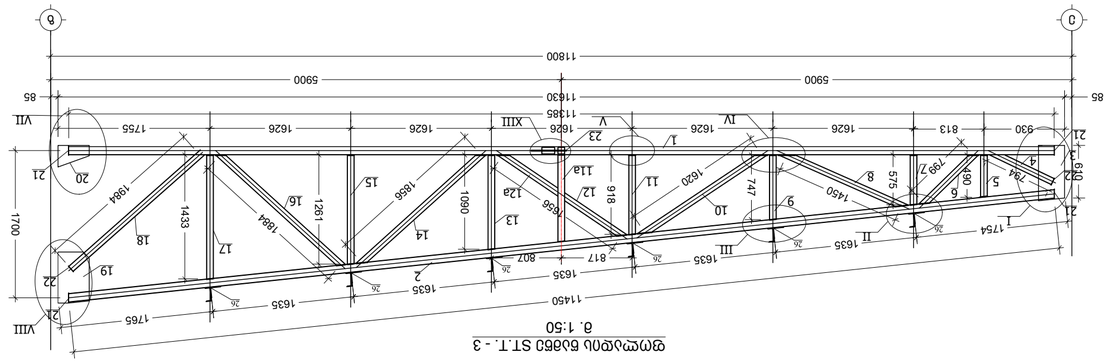
קונסטרוקציה סוגרת ST.T. - 3
0. 1:50
1450
1635
1754
1626
930
813
1700
1433
1984
1281
1864
1856
1080
1258
1656
918
1620
747
575
743
457
571
585
800
794
620
619
1755
1626
1626
1626

კვანძი - I
მ. 1:10

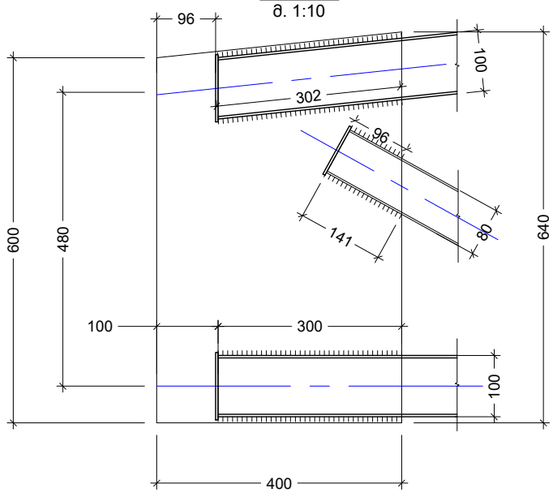

კვანძი - II
მ. 1:10

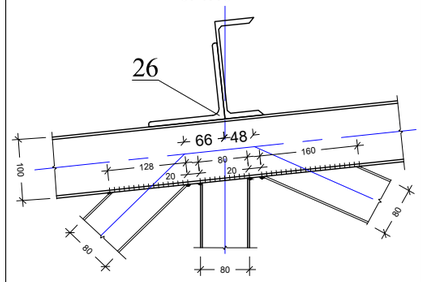

კვანძი - III
მ. 1:10

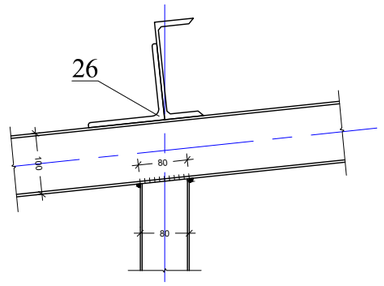

კვანძი - IV
მ. 1:10

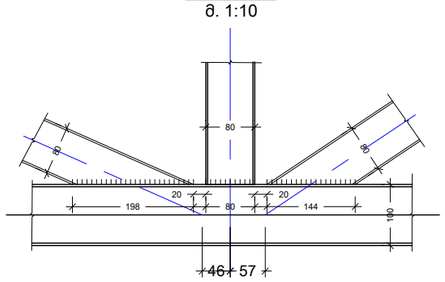

კვანძი - V
მ. 1:10

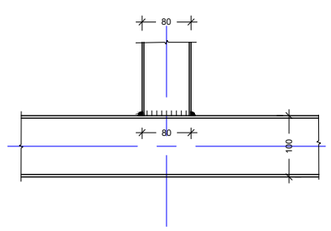

კვანძი - VI
მ. 1:10

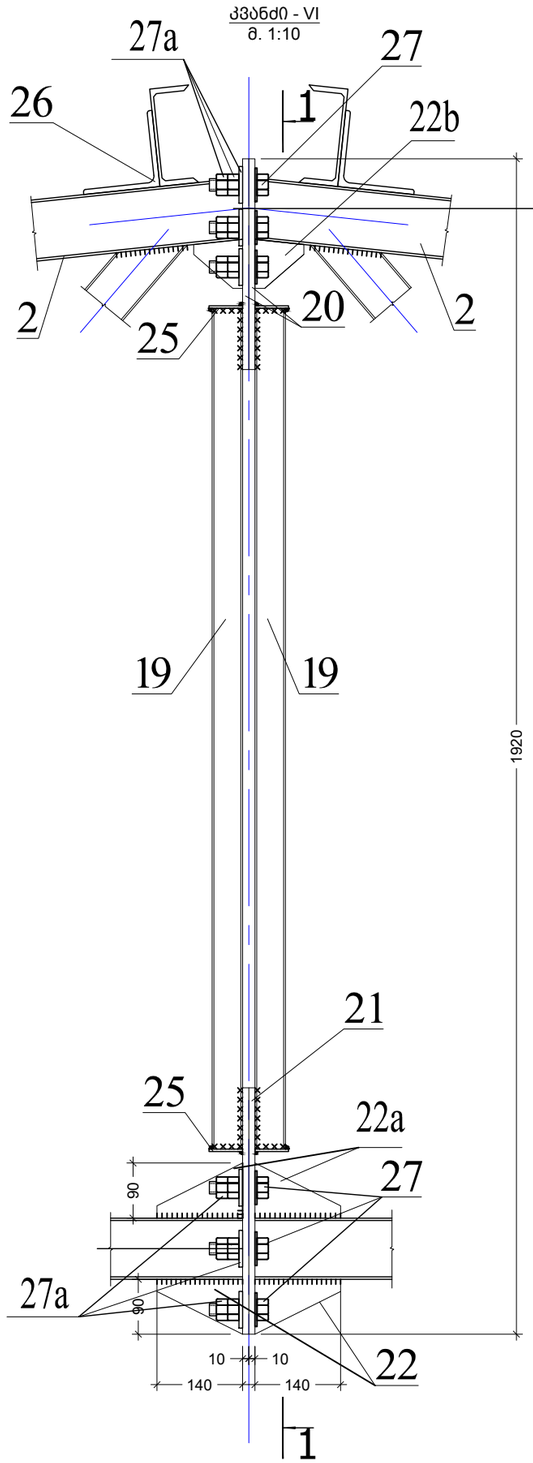

1 - 1

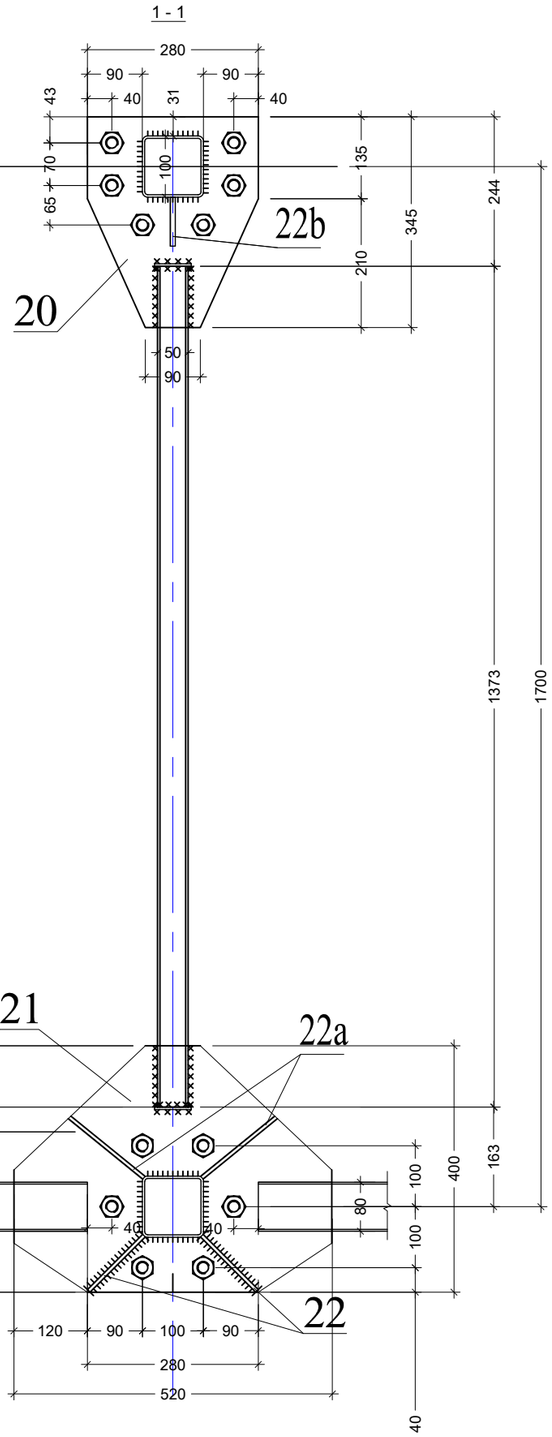

შენიშვნა:
NOTE:

----	----	----	----
----	----	----	----
----	----	----	----
----	----	----	----
----	----	----	----
No	Date	Revision	Issued by

სიტუაციური სქემა
KEY PLAN

მისამართი ADDRESS	ქ.თბილისი, გივი ამილახვარის I ჩიხი
პროექტი PROJECT	სასაწყობე შენობა
ნახაზი DRWG.	კვანძი - I II III IV V VI

	შეასრულა: ISSUED BY: T.M	შეამოწმა APPROVED BY: T.M
თ. ქაჯაია	ფაილი FILE ROOR DET1	პროექტის №: PROJECT No 01
	ფორმატი PAPER SIZE A3	მასშტაბი SCALE ----
ნახ.კოდი DRWG. No S - 706	კორექტ. REVISION ----	სტადია STATUS C.D.

15/06/2023

კვანძი - VII
მ. 1:10

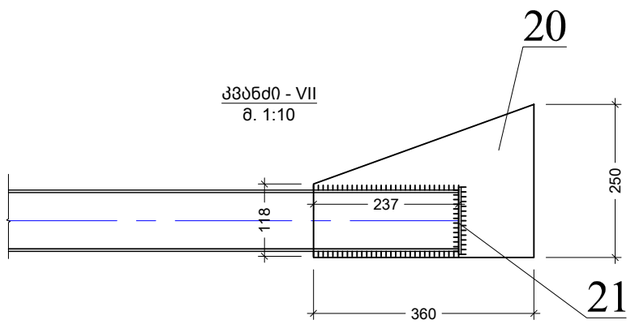

კვანძი - IX
მ. 1:10

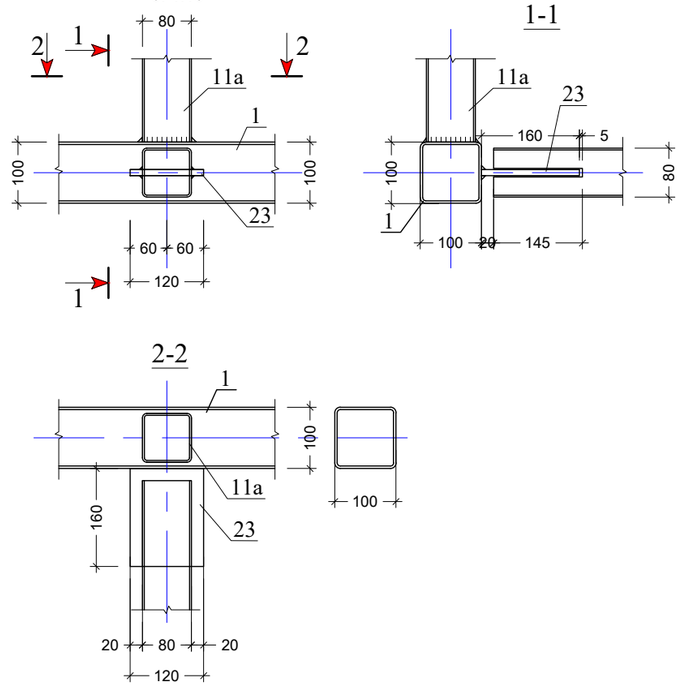

კვანძი - VIII
მ. 1:10

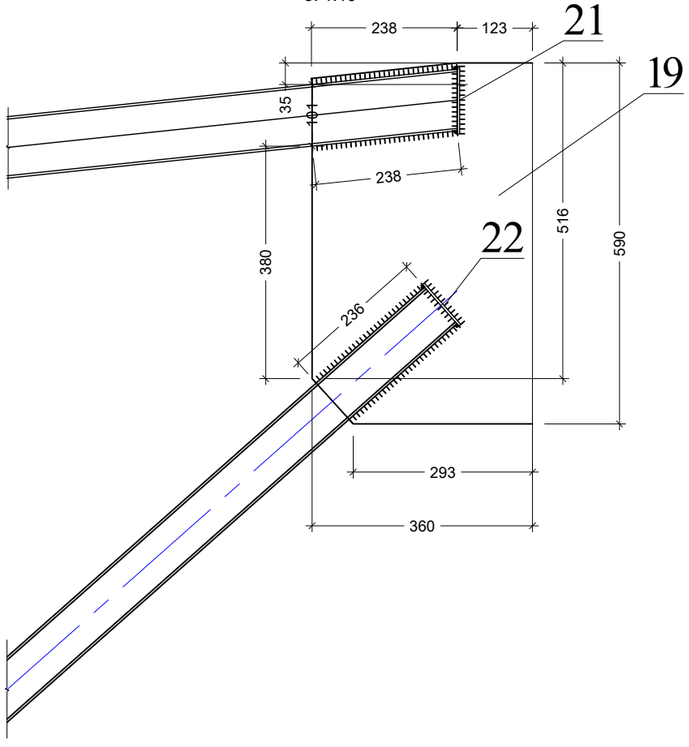

კვანძი - X
მ. 1:10

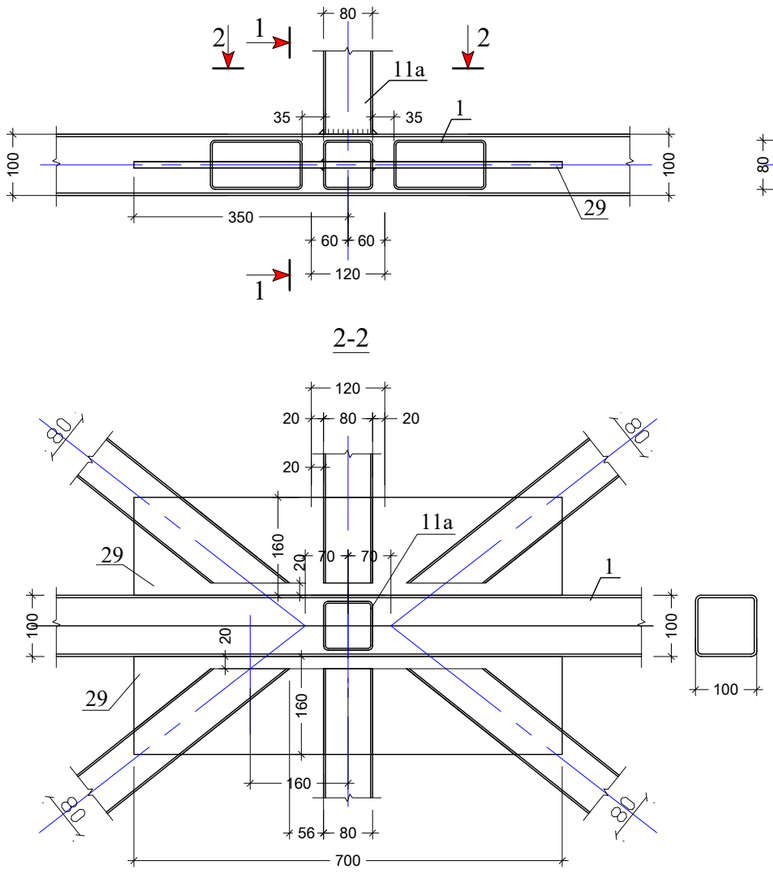

შენიშვნა:
NOTE:

No	Date	Revision	Issued by
----	----	----	----
----	----	----	----
----	----	----	----
----	----	----	----
----	----	----	----

სიტუაციური სქემა
KEY PLAN

მისამართი
ADDRESS
ქ.თბილისი, გივი ამილახვარის I ჩიხი

პროექტი
PROJECT
სასაწყობე შენობა

ნახაზი
DRWG.
კვანძი - VII VIII IX X

	შემსრულა: ISSUED BY: T.M	შეამოწმა APPROVED BY: T.M	
	ფაილი FILE ROOR DET1	პროექტის №: PROJECT No 01	
	ფორმატი PAPER SIZE A3	მასშტაბი SCALE ----	
ნახ.კოდი DRWG. No S - 707	კორექტ. REVISION ----	სტადია STATUS C.D.	

15/06/2023

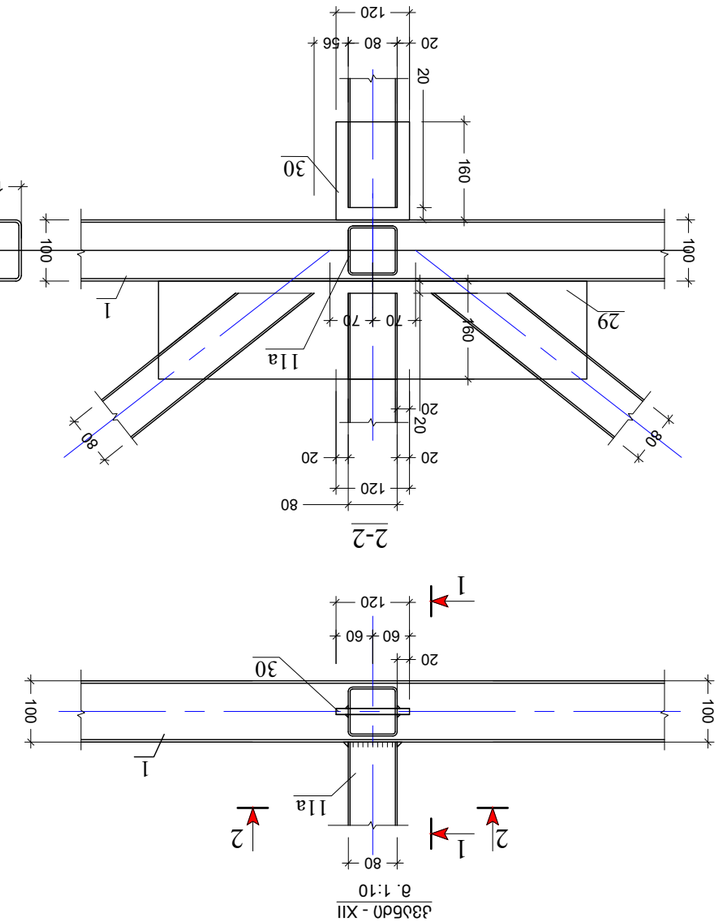

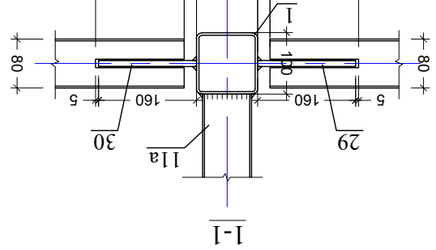

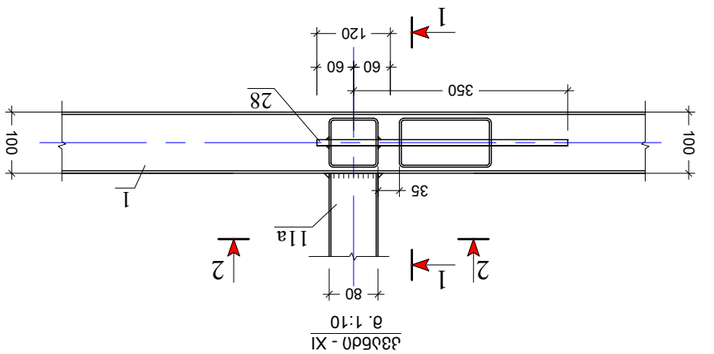

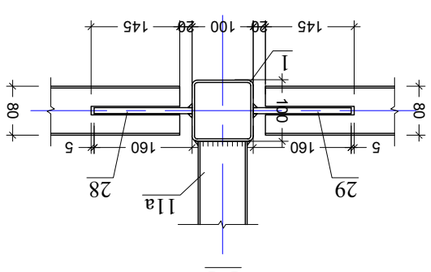

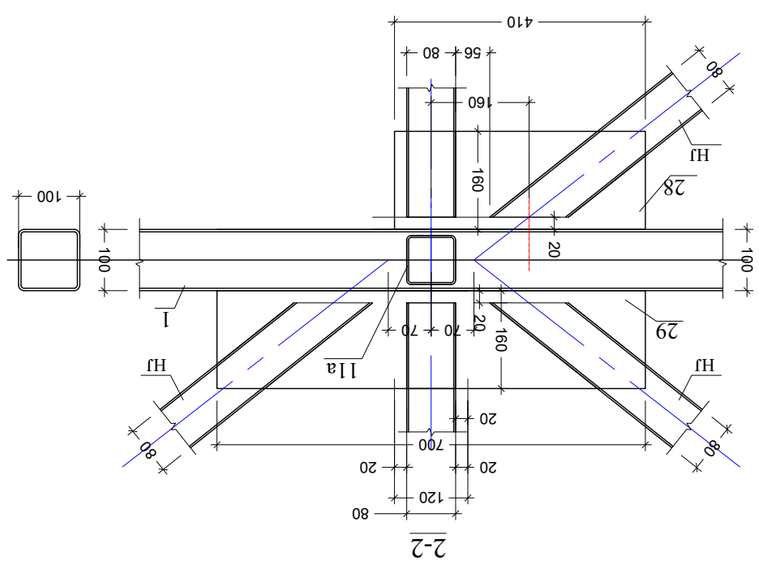

ΔΔδΔδΔ0 ΔΔδΔΔΔ0	ΓΔΔΔΔΔΔΔΔΔ, ΔΔΔΔ ΔΔΔΔ Δ ΔΔΔΔΔΔΔΔΔΔΔΔΔΔΔΔ
ΔΔΔΔΔΔΔΔΔΔΔΔΔΔΔΔ

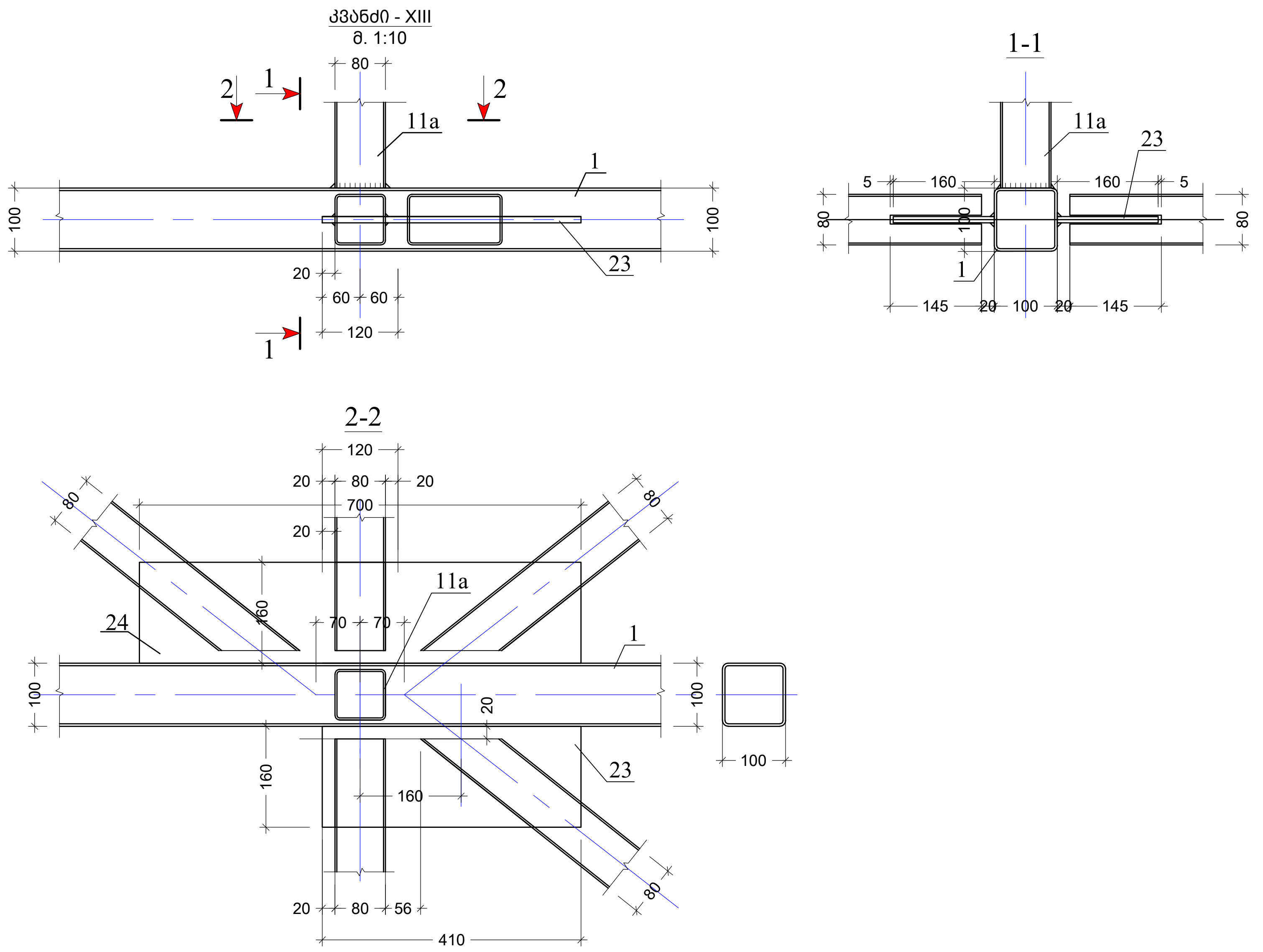

შენიშვნა:
NOTE:

----	----	----	----
----	----	----	----
----	----	----	----
----	----	----	----
----	----	----	----
No	Date	Revision	Issued by

სიტუაციური სქემა
KEY PLAN

მისამართი
ADDRESS
ქ.თბილისი, გივი ამილახვარის I ჩიხი

პროექტი
PROJECT
სასაწყობე შენობა

ნახაზი
DRWG.
კვანძი - XIII

შეასრულა:
ISSUED BY: T.M

შეამოწმა:
APPROVED BY: T.M

ფაილი
FILE ROOR DET1

პროექტის №:
PROJECT No 01

ფორმატი
PAPER SIZE A3

მასშტაბი
SCALE ----

ნახ.კოდი
DRWG. No S - 709

კორექტ.
REVISION ----

სტადია
STATUS C.D.

15/06/2023

ფოლადის წამწე ST.T. - 5

მ. 1:50

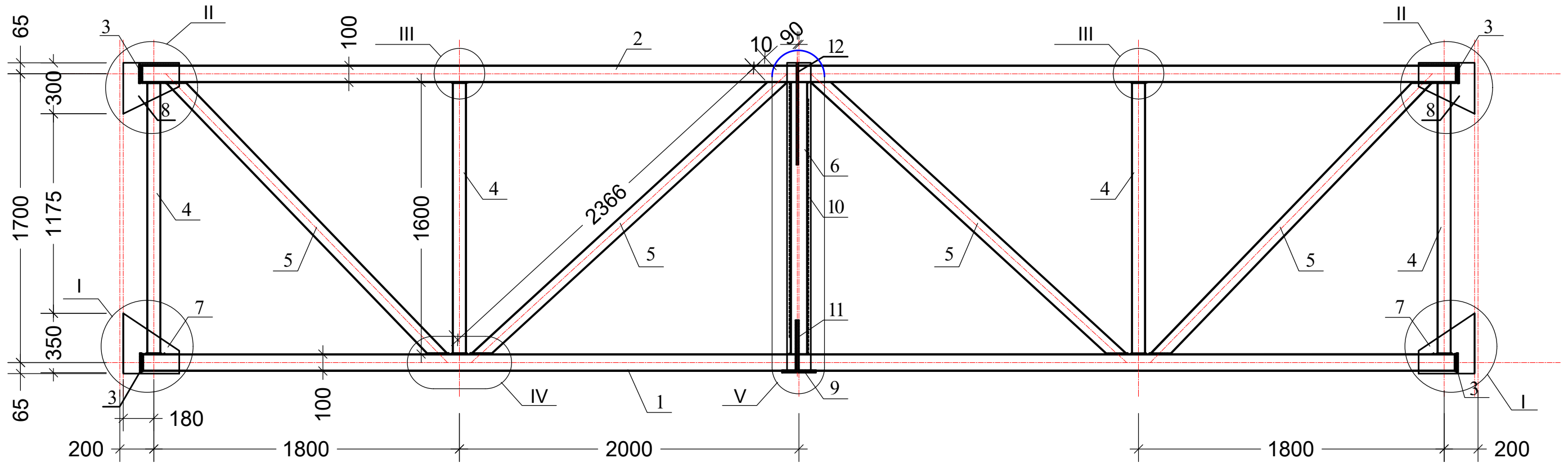

შენიშვნა:
NOTE:

No	Date	Revision	Issued by
----	----	----	----
----	----	----	----
----	----	----	----
----	----	----	----
----	----	----	----

სიტუაციური სქემა
KEY PLAN

მისამართი
ADDRESS
ქ.თბილისი, გივი ამილახვარის I ჩიხი

პროექტი
PROJECT
სასაწყობე შენობა

ნახაზი
DRWG.
ფოლადის წამწე ST.T. - 5

შეასრულა:
ISSUED BY:
T.M

შეამოწმა
APPROVED BY:
T.M

ფაილი
FILE
ROOR DET

პროექტის №:
PROJECT No
01

ფორმატი
PAPER SIZE
A3

მასშტაბი
SCALE

ნახ.კოდი
DRWG. No
S - 710

კორექც.
REVISION

სტატუსი
STATUS
C.D.

15/06/2023

კვანძი - 1
მ. 1:10

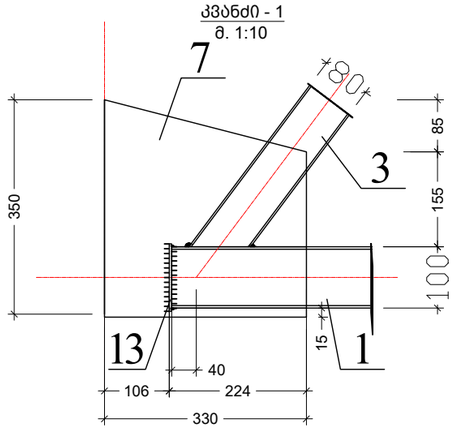

კვანძი - 2
მ. 1:10

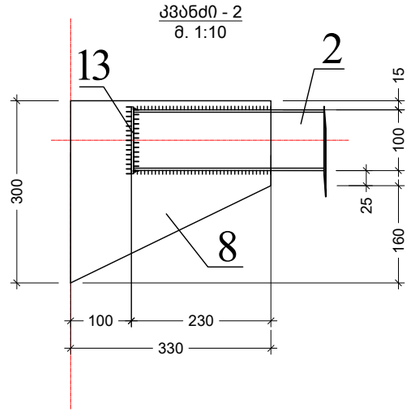

კვანძი - 3
მ. 1:10

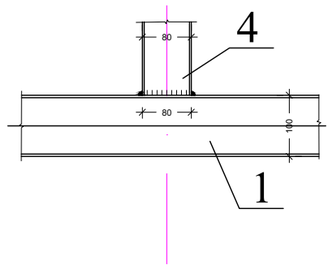

კვანძი - 4
მ. 1:10

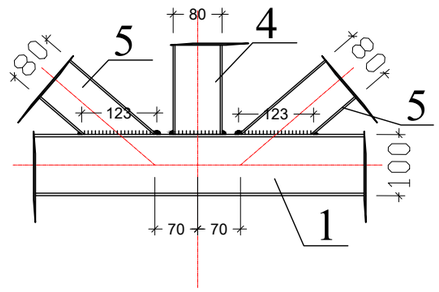

კვანძი - 5
მ. 1:10

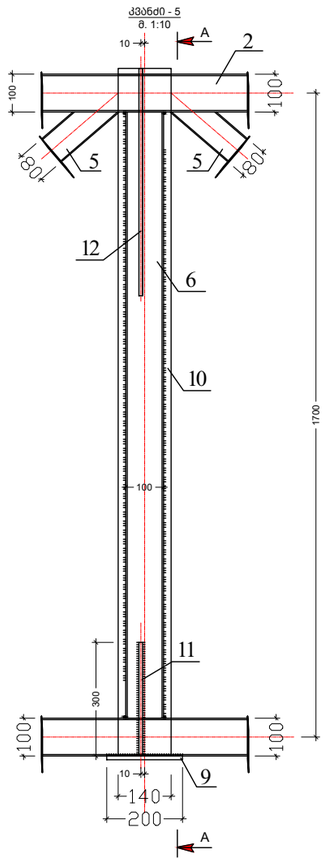

A-A

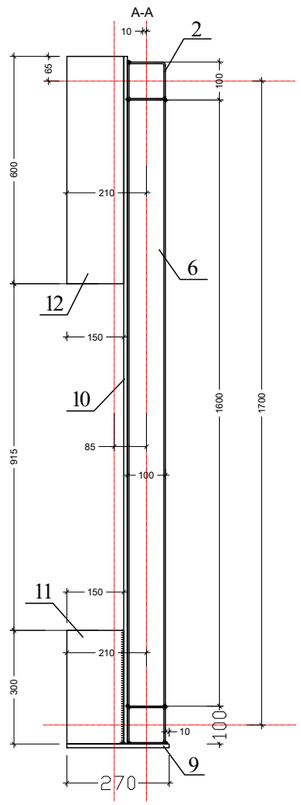

შენიშვნა:
NOTE:

----	----	----	----
----	----	----	----
----	----	----	----
----	----	----	----
----	----	----	----
No	Date	Revision	Issued by

სიტუაციური სქემა
KEY PLAN

მისამართი
ADDRESS
ქ.თბილისი, გივი ამილახვარის I ჩიხი

პროექტი
PROJECT
სასაწყობე შენობა

ნახაზი
DRWG.
კვანძი - 1 2 3 4 5

თ. მაძაღ	შეასრულა: ISSUED BY: T.M	შეამოწმა APPROVED BY: T.M
	ფაილი FILE ROOR DET1	პროექტის №: PROJECT No 01
	ფორმატი PAPER SIZE A3	მასშტაბი SCALE ----
ნახ.კოდი DRWG. No S - 711	კორექტ. REVISION ----	სტადია STATUS C.D.

15/06/2023

ფოლადის მასალის ამოკრეფა

კონსტრუქციის დასახელება	ელემენტის მარკირება	პოზ. #	პროფილი	სტანდარტი	სიგრძე (მმ)	ერთ ელემენტზე			მთლიანად		ფოლადის მარკა
						რაოდენობა (ც.)	სიგრძე (მ.)	წონა (კგ.)	სიგრძე (მ.)	წონა (კგ.)	
ფოლადის წამწე ST.T. - 1	9 (ც)	1	□ 100 X 6	ГОСТ 30245-2003	11500	2	23.00	407.32	207.00	3665.89	C235
	9 (ც)	2	□ 100 X 6	ГОСТ 30245-2003	11560	2	23.12	409.45	208.08	3685.01	C235
	9 (ც)	3	— 640 X 10	ГОСТ 19903-74	400	2	0.80	40.19	7.20	361.73	Вст3кп2
	9 (ც)	4	□ 80 X 4	ГОСТ 30245-2003	760	2	1.52	14.51	13.68	130.58	C235
	9 (ც)	5	□ 80 X 4	ГОСТ 30245-2003	490	2	0.98	9.35	8.82	84.19	C235
	9 (ც)	6	□ 80 X 4	ГОСТ 30245-2003	900	2	1.80	17.18	16.20	154.64	C235
	9 (ც)	7	□ 80 X 4	ГОСТ 30245-2003	575	2	1.15	10.98	10.35	98.80	C235
	9 (ც)	8	□ 80 X 4	ГОСТ 30245-2003	1600	2	3.20	30.55	28.80	274.91	C235
	9 (ც)	9	□ 80 X 4	ГОСТ 30245-2003	750	2	1.50	14.32	13.50	128.87	C235
	9 (ც)	10	□ 80 X 4	ГОСТ 30245-2003	1700	2	3.40	32.46	30.60	292.10	C235
	9 (ც)	11	□ 80 X 4	ГОСТ 30245-2003	920	2	1.84	17.56	16.56	158.08	C235
	9 (ც)	11a	□ 80 X 4	ГОСТ 30245-2003	992	2	1.98	18.94	17.86	170.45	C235
	9 (ც)	12	□ 80 X 4	ГОСТ 30245-2003	1750	2	3.50	33.41	31.50	300.69	C235
	9 (ც)	13	□ 80 X 4	ГОСТ 30245-2003	1090	2	2.18	20.81	19.62	187.28	C235
	9 (ც)	14	□ 80 X 4	ГОСТ 30245-2003	1960	2	3.92	37.42	35.28	336.77	C235
	9 (ც)	15	□ 80 X 4	ГОСТ 30245-2003	1260	2	2.52	24.05	22.68	216.49	C235
	9 (ც)	16	□ 80 X 4	ГОСТ 30245-2003	1990	2	3.98	37.99	35.82	341.92	C235
	9 (ც)	17	□ 80 X 4	ГОСТ 30245-2003	1435	2	2.87	27.40	25.83	246.56	C235
	9 (ც)	18	□ 80 X 4	ГОСТ 30245-2003	2140	2	4.28	40.86	38.52	367.70	C235
	9 (ც)	19	□ 50 X 3	ГОСТ 30245-2003	1380	2	2.76	12.22	24.84	109.98	C235
	9 (ც)	20	— 345 X 14	ГОСТ 19903-74	280	2	0.56	21.23	5.04	191.09	Вст3кп2

ფოლადის მასალის ამოკრეფა

კონსტრუქციის დასახელება	ელემენტის მარკირება	პოზ. #	პროფილი	სტანდარტი	სიგრძე (მმ)	ერთ ელემენტზე			მთლიანად		ფოლადის მარკა
						რაოდენობა (ც.)	სიგრძე (მ.)	წონა (კგ.)	სიგრძე (მ.)	წონა (კგ.)	
ფოლადის წამწე ST.T. - 1	9 (ც)	21	— 400 X 14	ГОСТ 19903-74	520	2	1.04	45.72	9.36	411.47	Вст3кп2
	9 (ც)	22	— 130 X 8	ГОСТ 19903-74	140	2	0.28	2.29	2.52	20.57	Вст3кп2
	9 (ც)	22a	— 155 X 8	ГОСТ 19903-74	140	2	0.28	2.73	2.52	24.53	Вст3кп2
	9 (ც)	22b	— 80 X 8	ГОСТ 19903-74	80	2	0.16	0.80	1.44	7.23	Вст3кп2
	9 (ც)	23	— 110 X 4	ГОСТ 19903-74	50	2	0.10	0.35	0.90	3.11	Вст3кп2
	9 (ც)	24	— 90 X 4	ГОСТ 19903-74	40	2	0.08	0.23	0.72	2.03	Вст3кп2
	9 (ც)	25	— 55 X 4	ГОСТ 19903-74	50	2	0.10	0.17	0.90	1.55	Вст3кп2
	9 (ც)	26	∟ 125 X 8	ГОСТ 8509-93	200	8	2	24.32	14.40	218.85	C235
		27	Ø 22 ST-8.8	BOLT-M20	240	12	3	8.59	25.92	77.31	
	20 (ც)	28	— 160 X 10	ГОСТ 19903-74	410	1	0.41	5.15	8.20	102.99	Вст3кп2
	20 (ც)	29	— 160 X 10	ГОСТ 19903-74	700	1	0.70	8.79	14.00	175.84	Вст3кп2

პროფილის ამოკრეფა

პროფილი		ფოლადის მარკა	სიგრძე (მ.)	წონა (კგ.)
□ 100 X 6	ГОСТ 30245-2003	C235	415.08	7350.90
□ 80 X 4	ГОСТ 30245-2003	C235	365.62	3490.02
□ 50 X 3	ГОСТ 30245-2003	C235	24.84	109.98
— δ = 14	ГОСТ 19903-74	Вст3кп2	14.40	602.56
— δ = 10	ГОСТ 19903-74	Вст3кп2	29.40	640.56
— δ = 8	ГОСТ 8509-93	Вст3кп2	6.48	52.34
— δ = 4	ГОСТ 19903-74	Вст3кп2	2.52	6.70
∟ 125 X 8	ГОСТ 8509-93	C235	14.40	218.85
		სულ ფოლადი:		12472

შენიშვნა:
NOTE:

No	Date	Revision	Issued by
----	----	----	----
----	----	----	----
----	----	----	----
----	----	----	----
----	----	----	----

სიტუაციური სქემა
KEY PLAN

მისამართი ADDRESS: ქ.თბილისი, გივი ამილახვარის I ჩიხი

პროექტი PROJECT: სასაწყობე შენობა

ნახაზი DRWG.: ფოლადის წამწე ST.T. - 1 - სპეციფიკაცია

	შესრულა: ISSUED BY: T.M	შეამოწმა APPROVED BY: T.M
თ. მაჭავ	ფაილი FILE: ROOR DET1	პროექტის №: PROJECT No 01
	ფორმატი PAPER SIZE: A3	მასშტაბი SCALE: ----
ნახ.კოდი DRWG. No: S - 712	კორექტ. REVISION: ----	სტადია STATUS: C.D.

15/06/2023

ფოლადის მასალის ამოკრეფა

კონსტრუქციის დასახელება	ელემენტის მარკირება	პოზ. #	პროფილი	სტანდარტი	სიგრძე (მმ)	ერთ ელემენტზე			მთლიანად		ფოლადის მარკა
						რაოდენობა (ც.)	სიგრძე (მ.)	წონა (კგ.)	სიგრძე (მ.)	წონა (კგ.)	
ფოლადის ნაძწე ST.T. - 2	9 (ც)	1	□ 100 X 6	ГОСТ 30245-2003	11365	2	22.73	402.54	204.57	3622.85	С235
	9 (ც)	2	□ 100 X 6	ГОСТ 30245-2003	11430	2	22.86	404.84	205.74	3643.57	С235
	9 (ც)	3	— 650 X 10	ГОСТ 19903-74	430	2	0.86	43.88	7.74	394.93	Вст3кп2
	9 (ც)	4	□ 80 X 4	ГОСТ 30245-2003	700	2	1.40	13.36	12.60	120.27	С235
	9 (ც)	5	□ 80 X 4	ГОСТ 30245-2003	490	2	0.98	9.35	8.82	84.19	С235
	9 (ც)	6	□ 80 X 4	ГОСТ 30245-2003	875	2	1.75	16.70	15.75	150.34	С235
	9 (ც)	7	□ 80 X 4	ГОСТ 30245-2003	575	2	1.15	10.98	10.35	98.80	С235
	9 (ც)	8	□ 80 X 4	ГОСТ 30245-2003	1590	2	3.18	30.36	28.62	273.20	С235
	9 (ც)	9	□ 80 X 4	ГОСТ 30245-2003	750	2	1.50	14.32	13.50	128.87	С235
	9 (ც)	10	□ 80 X 4	ГОСТ 30245-2003	1725	2	3.45	32.93	31.05	296.39	С235
	9 (ც)	11	□ 80 X 4	ГОСТ 30245-2003	920	2	1.84	17.56	16.56	158.08	С235
	9 (ც)	11a	□ 80 X 4	ГОСТ 30245-2003	992	2	1.98	18.94	17.86	170.45	С235
	9 (ც)	12	□ 80 X 4	ГОСТ 30245-2003	1730	2	3.46	33.03	31.14	297.25	С235
	9 (ც)	13	□ 80 X 4	ГОСТ 30245-2003	1090	2	2.18	20.81	19.62	187.28	С235
	9 (ც)	14	□ 80 X 4	ГОСТ 30245-2003	1940	2	3.88	37.04	34.92	333.33	С235
	9 (ც)	15	□ 80 X 4	ГОСТ 30245-2003	1260	2	2.52	24.05	22.68	216.49	С235
	9 (ც)	16	□ 80 X 4	ГОСТ 30245-2003	1970	2	3.94	37.61	35.46	338.49	С235
	9 (ც)	17	□ 80 X 4	ГОСТ 30245-2003	1435	2	2.87	27.40	25.83	246.56	С235
	9 (ც)	18	□ 80 X 4	ГОСТ 30245-2003	2160	2	4.32	41.24	38.88	371.13	С235
	9 (ც)	19	□ 50 X 3	ГОСТ 30245-2003	1370	2	2.74	12.13	24.66	109.18	С235
	9 (ც)	20	— 345 X 14	ГОСТ 19903-74	280	2	0.56	21.23	5.04	191.09	Вст3кп2

ფოლადის მასალის ამოკრეფა

კონსტრუქციის დასახელება	ელემენტის მარკირება	პოზ. #	პროფილი	სტანდარტი	სიგრძე (მმ)	ერთ ელემენტზე			მთლიანად		ფოლადის მარკა
						რაოდენობა (ც.)	სიგრძე (მ.)	წონა (კგ.)	სიგრძე (მ.)	წონა (კგ.)	
ფოლადის ნაძწე ST.T. - 2	9 (ც)	21	— 400 X 14	ГОСТ 19903-74	520	2	1.04	45.72	9.36	411.47	Вст3кп2
	9 (ც)	22	— 130 X 8	ГОСТ 19903-74	140	2	0.28	2.29	2.52	20.57	Вст3кп2
	9 (ც)	22a	— 155 X 8	ГОСТ 19903-74	140	2	0.28	2.73	2.52	24.53	Вст3кп2
	9 (ც)	22b	— 80 X 8	ГОСТ 19903-74	80	2	0.16	0.80	1.44	7.23	Вст3кп2
	9 (ც)	23	— 110 X 4	ГОСТ 19903-74	50	2	0.10	0.35	0.90	3.11	Вст3кп2
	9 (ც)	24	— 90 X 4	ГОСТ 19903-74	40	2	0.08	0.23	0.72	2.03	Вст3кп2
	9 (ც)	25	— 55 X 4	ГОСТ 19903-74	50	2	0.10	0.17	0.90	1.55	Вст3кп2
	9 (ც)	26	∟ 125 X 8	ГОСТ 8509-93	200	8	2	24.32	14.40	218.85	С235
		27	Ø 22 ST-8.8	BOLT-M20	120	12	1	4.29	12.96	38.65	
	15 (ც)	28	— 160 X 10	ГОСТ 19903-74	410	1	0.41	5.15	6.15	77.24	Вст3кп2
	15 (ც)	29	— 160 X 10	ГОСТ 19903-74	700	1	0.70	8.79	10.50	131.88	Вст3кп2

პროფილის ამოკრეფა

პროფილი		ფოლადის მარკა	სიგრძე (მ.)	წონა (კგ.)
□ 100 X 6	ГОСТ 30245-2003	С235	410.31	7266.43
□ 80 X 4	ГОСТ 30245-2003	С235	363.64	3471.12
□ 50 X 3	ГОСТ 30245-2003	С235	24.66	109.18
— δ = 14	ГОСТ 19903-74	Вст3кп2	14.40	602.56
— δ = 10	ГОСТ 19903-74	Вст3кп2	24.39	604.06
— δ = 8	ГОСТ 8509-93	Вст3кп2	6.48	52.34
— δ = 4	ГОСТ 19903-74	Вст3кп2	2.52	6.70
∟ 125 X 8	ГОСТ 8509-93	С235	14.40	218.85
		სულ ფოლადი:		12331

შენიშვნა:
NOTE:

No	Date	Revision	Issued by
----	----	----	----
----	----	----	----
----	----	----	----
----	----	----	----
----	----	----	----
----	----	----	----

სიტუაციური სქემა
KEY PLAN

მისამართი ADDRESS: ქ.თბილისი, გივი ამილახვარის I ჩიხი

პროექტი PROJECT: სასაწყობე შენობა

ნახაზი DRWG.: ფოლადის წამწე ST.T. - 2 - სპეციფიკაცია

შესრულა: ISSUED BY: T.M	შეამოწმა APPROVED BY: T.M	
ფაილი FILE: ROOR DET1	პროექტის №: PROJECT No 01	
ფორმატი PAPER SIZE: A3	მასშტაბი SCALE: ----	
ნახ.კოდი DRWG. No: S - 713	კორექტ. REVISION: ----	სტადია STATUS: C.D.

15/06/2023

ფოლადის მასალის ამოკრეფა

კონსტრუქციის დასახელება	ელემენტის მარკირება	პოზ. #	პროფილი	სტანდარტი	სიგრძე (მმ)	ერთ ელემენტზე			მთლიანად		ფოლადის მარკა
						რაოდენობა (ც.)	სიგრძე (მ.)	წონა (კგ.)	სიგრძე (მ.)	წონა (კგ.)	
ფოლადის წამწე ST.T. - 3	ე (ე)	1	□ 100 X 6	ГОСТ 30245-2003	11385	1	11.39	201.62	102.47	1814.61	C235
	ე (ე)	2	□ 100 X 6	ГОСТ 30245-2003	11450	1	11.45	202.77	103.05	1824.97	C235
	ე (ე)	3	— 640 X 10	ГОСТ 19903-74	400	1	0.40	20.10	3.60	180.86	Вст3кп2
	ე (ე)	4	□ 80 X 4	ГОСТ 30245-2003	800	1	0.80	7.64	7.20	68.73	C235
	ე (ე)	5	□ 80 X 4	ГОСТ 30245-2003	490	1	0.49	4.68	4.41	42.10	C235
	ე (ე)	6	□ 80 X 4	ГОСТ 30245-2003	880	1	0.88	8.40	7.92	75.60	C235
	ე (ე)	7	□ 80 X 4	ГОСТ 30245-2003	575	1	0.58	5.49	5.18	49.40	C235
	ე (ე)	8	□ 80 X 4	ГОСТ 30245-2003	1600	1	1.60	15.27	14.40	137.46	C235
	ე (ე)	9	□ 80 X 4	ГОСТ 30245-2003	750	1	0.75	7.16	6.75	64.43	C235
	ე (ე)	10	□ 80 X 4	ГОСТ 30245-2003	1700	1	1.70	16.23	15.30	146.05	C235
	ე (ე)	11	□ 80 X 4	ГОСТ 30245-2003	920	1	0.92	8.78	8.28	79.04	C235
	ე (ე)	11a	□ 80 X 4	ГОСТ 30245-2003	992	1	0.99	9.47	8.93	85.22	C235
	ე (ე)	12	□ 80 X 4	ГОСТ 30245-2003	1750	1	1.75	16.70	15.75	150.34	C235
	ე (ე)	13	□ 80 X 4	ГОСТ 30245-2003	1090	1	1.09	10.40	9.81	93.64	C235
	ე (ე)	14	□ 80 X 4	ГОСТ 30245-2003	1960	1	1.96	18.71	17.64	168.38	C235
	ე (ე)	15	□ 80 X 4	ГОСТ 30245-2003	1260	1	1.26	12.03	11.34	108.25	C235
	ე (ე)	16	□ 80 X 4	ГОСТ 30245-2003	1990	1	1.99	19.00	17.91	170.96	C235
	ე (ე)	17	□ 80 X 4	ГОСТ 30245-2003	1435	1	1.44	13.70	12.92	123.28	C235
	ე (ე)	18	□ 80 X 4	ГОСТ 30245-2003	2140	1	2.14	20.43	19.26	183.85	C235
	ე (ე)	19	□ 50 X 3	ГОСТ 30245-2003	1380	1	1.38	6.11	12.42	54.99	C235
	ე (ე)	20	— 345 X 14	ГОСТ 19903-74	280	1	0.28	10.62	2.52	95.55	Вст3кп2
	ე (ე)	21	— 400 X 14	ГОСТ 19903-74	520	1	0.52	22.86	4.68	205.73	Вст3кп2
	ე (ე)	22	— 130 X 8	ГОСТ 19903-74	140	1	0.14	1.14	1.26	10.29	Вст3кп2
	ე (ე)	26	∟ 125 X 8	ГОСТ 8509-93	200	8	2	24.32	14.40	218.85	C235

პროფილის ამოკრეფა

პროფილი		ფოლადის მარკა	სიგრძე (მ.)	წონა (კგ.)
□ 100 X 6	ГОСТ 30245-2003	C235	205.52	3639.59
□ 80 X 4	ГОСТ 30245-2003	C235	182.99	1746.73
□ 50 X 3	ГОСТ 30245-2003	C235	12.42	54.99
— δ = 14	ГОСТ 19903-74	Вст3кп2	7.20	301.28
— δ = 10	ГОСТ 19903-74	Вст3кп2	3.60	180.86
— δ = 8	ГОСТ 8509-93	Вст3кп2	1.26	10.29
∟ 125 X 8	ГОСТ 8509-93	C235	14.40	218.85
		სულ ფოლადი:		6153

შენიშვნა:
NOTE:

No	Date	Revision	Issued by
----	----	----	----
----	----	----	----
----	----	----	----
----	----	----	----
----	----	----	----

სიტუაციური სქემა
KEY PLAN

მისამართი
ADDRESS
ქ.თბილისი, გივი ამილახვარის I ჩიხი

პროექტი
PROJECT
სასაწყობე შენობა

ნახაზი
DRWG.
ფოლადის წამწე ST.T. - 3 - სპეციფიკაცია

შეასრულა: ISSUED BY: T.M
შეამოწმა APPROVED BY: T.M
ფაილი FILE ROOR DET1
პროექტის №: PROJECT No 01
ფორმატი PAPER SIZE A3
მასშტაბი SCALE ----
ნახ.კოდი DRWG. No S - 714
კორექტ. REVISION ----
სტადია STATUS C.D.
15/06/2023

ფოლადის მასალის ამოკრეფა

კონსტრუქციის დასახელება	ელემენტის მარკირება	პოზ. #	პროფილი	სტანდარტი	სიგრძე (მმ)	ერთ ელემენტზე			მთლიანად		ფოლადის მარკა
						რაოდენობა (ც.)	სიგრძე (მ.)	წონა (კგ.)	სიგრძე (მ.)	წონა (კგ.)	
ფოლადის ნაძწე ST.T. - 4	12 (ე)	1	□ 100 X 6	ГОСТ 30245-2003	13260	1	13.26	234.83	159.12	2817.95	C235
	12 (ე)	2	□ 100 X 6	ГОСТ 30245-2003	13310	1	13.31	235.71	159.72	2828.58	C235
	12 (ე)	3	— 640 X 10	ГОСТ 19903-74	640	1	0.64	32.15	7.68	385.84	Вст3кп2
	12 (ე)	4	□ 80 X 4	ГОСТ 30245-2003	795	1	0.80	7.59	9.54	91.07	C235
	12 (ე)	5	□ 80 X 4	ГОСТ 30245-2003	500	1	0.50	4.77	6.00	57.27	C235
	12 (ე)	6	□ 80 X 4	ГОСТ 30245-2003	845	1	0.85	8.07	10.14	96.79	C235
	12 (ე)	7	□ 80 X 4	ГОСТ 30245-2003	550	1	0.55	5.25	6.60	63.00	C235
	12 (ე)	8	□ 80 X 4	ГОСТ 30245-2003	1645	1	1.65	15.70	19.74	188.43	C235
	12 (ე)	8a	□ 80 X 4	ГОСТ 30245-2003	1745	1	1.75	16.66	20.94	199.88	C235
	12 (ე)	9	□ 80 X 4	ГОСТ 30245-2003	870	1	0.87	8.30	10.44	99.66	C235
	12 (ე)	10	□ 80 X 4	ГОСТ 30245-2003	1780	1	1.78	16.99	21.36	203.89	C235
	12 (ე)	11	□ 80 X 4	ГОСТ 30245-2003	1015	1	1.02	9.69	12.18	116.27	C235
	12 (ე)	11a	□ 80 X 4	ГОСТ 30245-2003	992	1	0.99	9.47	11.90	113.63	C235
	12 (ე)	12	□ 80 X 4	ГОСТ 30245-2003	1810	1	1.81	17.28	21.72	207.33	C235
	12 (ე)	13	□ 80 X 4	ГОСТ 30245-2003	1160	1	1.16	11.07	13.92	132.87	C235
	12 (ე)	14	□ 80 X 4	ГОСТ 30245-2003	1960	1	1.96	18.71	23.52	224.51	C235
	12 (ე)	15	□ 80 X 4	ГОСТ 30245-2003	1310	1	1.31	12.50	15.72	150.06	C235
	12 (ე)	16	□ 80 X 4	ГОСТ 30245-2003	2000	1	2.00	19.09	24.00	229.09	C235
	12 (ე)	17	□ 80 X 4	ГОСТ 30245-2003	1455	1	1.46	13.89	17.46	166.67	C235
	12 (ე)	18	□ 80 X 4	ГОСТ 30245-2003	2030	1	2.03	19.38	24.36	232.53	C235
	12 (ე)	19	— 590 X 10	ГОСТ 19903-74	360	1	0.36	16.67	4.32	200.08	Вст3кп2
	12 (ე)	20	— 360 X 10	ГОСТ 19903-74	250	1	0.25	7.07	3.00	84.78	Вст3кп2
	12 (ე)	21	— 110 X 4	ГОСТ 19903-74	50	1	0.05	0.17	0.60	2.07	Вст3кп2
	12 (ე)	22	— 90 X 4	ГОСТ 19903-74	40	1	0.04	0.11	0.48	1.36	Вст3кп2
	12 (ე)	23	— 590 X 10	ГОСТ 19903-74	360	1	0.36	16.67	4.32	200.08	Вст3кп2
	12 (ე)	26	— 590 X 8	ГОСТ 19903-74	360	1	0.36	13.34	4.32	160.06	Вст3кп2

პროფილის ამოკრეფა

პროფილი		ფოლადის მარკა	სიგრძე (მ.)	წონა (კგ.)
□ 100 X 6	ГОСТ 30245-2003	C235	318.84	5646.53
□ 80 X 4	ГОСТ 30245-2003	C235	269.54	2572.96
— δ = 10	ГОСТ 19903-74	Вст3кп2	19.32	870.78
— δ = 8	ГОСТ 8509-93	Вст3кп2	4.32	160.06
∟ 125 X 8	ГОСТ 8509-93	C235		
		სულ ფოლადი:		9254

შენიშვნა:
NOTE:

No	Date	Revision	Issued by
----	----	----	----
----	----	----	----
----	----	----	----
----	----	----	----
----	----	----	----

სიტუაციური სქემა
KEY PLAN

მისამართი
ADDRESS
ქ.თბილისი, გივი ამილახვარის I ჩიხი

პროექტი
PROJECT
სასაწყობე შენობა

ნახაზი
DRWG.
ფოლადის ნაძწე ST.T. - 4 - სპეციფიკაცია

შეასრულა:
ISSUED BY:
T.M

შეამოწმა
APPROVED BY:
T.M

ფაილი
FILE
ROOR DET1

პროექტის №:
PROJECT No
01

ფორმატი
PAPER SIZE
A3

მასშტაბი
SCALE

ნახ.კოდი
DRWG. No
S - 715

კორექტ.
REVISION

სტადია
STATUS
C.D.

15/06/2023

ფოლადის მასალის ამოკრეფა

კონსტრუქციის დასახელება	ელემენტის მარკირება	პოზ. #	პროფილი	სტანდარტი	სიგრძე (მმ)	ერთ ელემენტზე			მთლიანად		ფოლადის მარკა
						რაოდენობა (ც.)	სიგრძე (მ.)	წონა (კგ.)	სიგრძე (მ.)	წონა (კგ.)	
ფოლადის ნაგები ST.T. - 5	7 (ც)	1	□ 100 X 6	ГОСТ 30245-2003	13260	1	13.26	234.83	92.82	1643.81	С235
	7 (ც)	2	□ 100 X 6	ГОСТ 30245-2003	13310	1	13.31	235.71	93.17	1650.00	С235
	7 (ც)	3	□ 80 X 4	ГОСТ 30245-2003	795	1	0.80	7.59	5.57	53.12	С235
	7 (ც)	4	□ 80 X 4	ГОСТ 30245-2003	500	1	0.50	4.77	3.50	33.41	С235
	7 (ც)	5	□ 80 X 4	ГОСТ 30245-2003	845	1	0.85	8.07	5.92	56.46	С235
	7 (ც)	6	□ 100 X 6	ГОСТ 30245-2003	550	1	0.55	9.74	3.85	68.18	С235
	7 (ც)	7	— 350 X 10	ГОСТ 19903-74	330	1	0.33	9.07	2.31	63.47	Вст3кп2
	7 (ც)	8	— 330 X 10	ГОСТ 19903-74	300	1	0.30	7.77	2.10	54.40	Вст3кп2
	7 (ც)	9	— 270 X 10	ГОСТ 19903-74	200	1	0.20	4.24	1.40	29.67	Вст3кп2
	7 (ც)	10	— 1715 X 10	ГОСТ 19903-74	140	1	0.14	18.85	0.98	131.93	Вст3кп2
	7 (ც)	11	— 300 X 10	ГОСТ 19903-74	150	1	0.15	3.53	1.05	24.73	Вст3кп2
	7 (ც)	12	— 600 X 10	ГОСТ 19903-74	150	1	0.15	7.07	1.05	49.46	Вст3кп2
	7 (ც)	13	— 110 X 4	ГОСТ 19903-74	50	1	0.05	0.17	0.35	1.21	Вст3кп2

პროფილის ამოკრეფა

პროფილი		ფოლადის მარკა	სიგრძე (მ.)	წონა (კგ.)
□ 100 X 6	ГОСТ 30245-2003	С235	189.84	3361.99
□ 80 X 4	ГОСТ 30245-2003	С235	14.98	142.99
— δ = 10	ГОСТ 19903-74	Вст3кп2	8.89	353.66
— δ = 4	ГОСТ 8509-93	Вст3кп2	0.35	1.21
		სულ ფოლადი:		3861

შენიშვნა:
NOTE:

No	Date	Revision	Issued by
----	----	----	----
----	----	----	----
----	----	----	----
----	----	----	----
----	----	----	----

სიტუაციური სქემა
KEY PLAN

მისამართი
ADDRESS
ქ.თბილისი, გივი ამილახვარის I ჩიხი

პროექტი
PROJECT
სასაწყობე შენობა

ნახაზი
DRWG.
ფოლადის ნაგები ST.T. - 5 - სპეციფიკაცია

	შეასრულა: ISSUED BY: T.M	შეამოწმა APPROVED BY: T.M
თ. მაძაღ	ფაილი FILE ROOR DET1	პროექტის №: PROJECT No 01
	ფორმატი PAPER SIZE A3	მასშტაბი SCALE ----
ნახ.კოდი DRWG. No S - 716	კორექც. REVISION ----	სტადია STATUS C.D.

15/06/2023

ფოლადის მასალის ამოკრეფა

კონსტრუქციის დასახელება	ელემენტის მარკირება	პოზ. #	პროფილი	სტანდარტი	სიმტკიცე (მმ)	ერთ ელემენტზე			მთლიანად		ფოლადის მარკა
						რაოდენობა (ც.)	სიგრძე (მ.)	წონა (კგ.)	სიგრძე (მ.)	წონა (კგ.)	
კავშირები	1 (ც) 1	1	□ 100 X 6	ГОСТ 30245-2003	დ.ა.	-	-	-	1200	21251.52	C235
	1 (ც) 1	2	[№ 16	ГОСТ 8240-97	დ.ა.	-	-	-	2450	34790	C235
	1 (ც) 1	3	□ 80 X 3	ГОСТ 30245-2003	დ.ა.	-	-	-	540.00	3916.84	C235

შენიშვნა:
NOTE:

No	Date	Revision	Issued by
----	----	----	----
----	----	----	----
----	----	----	----
----	----	----	----
----	----	----	----

სიტუაციური სქემა
KEY PLAN

მისამართი
ADDRESS
ქ.თბილისი, გივი ამილახვარის I ჩიხი

პროექტი
PROJECT
სასაწყობე შენობა

ნახაზი
DRWG.
სახურავის კავშირების სპეციფიკაცია

თ. მაჭაც	შეასრულა: ISSUED BY: T.M	შეამოწმა APPROVED BY: T.M
	ფაილი FILE ROOR DET1	პროექტის №: PROJECT No 01
	ფორმატი PAPER SIZE A3	მასშტაბი SCALE ----
	ნახ.კოდი DRWG. No S - 717	კორექტ. REVISION ----
		სტადია STATUS C.D.

15/06/2023

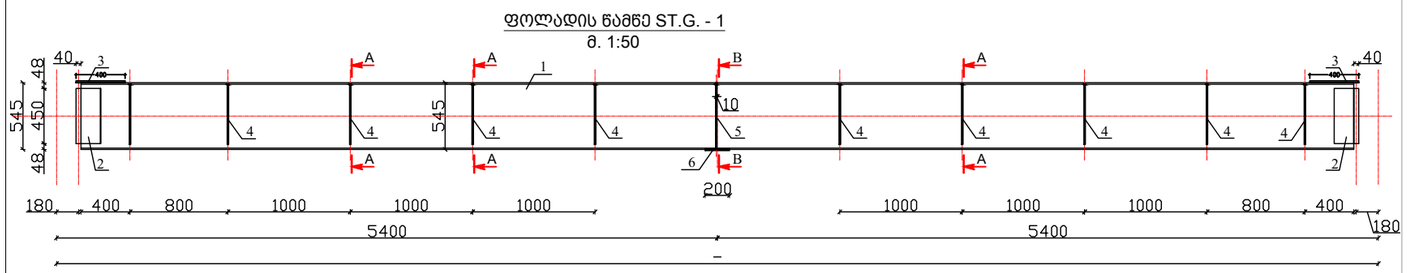

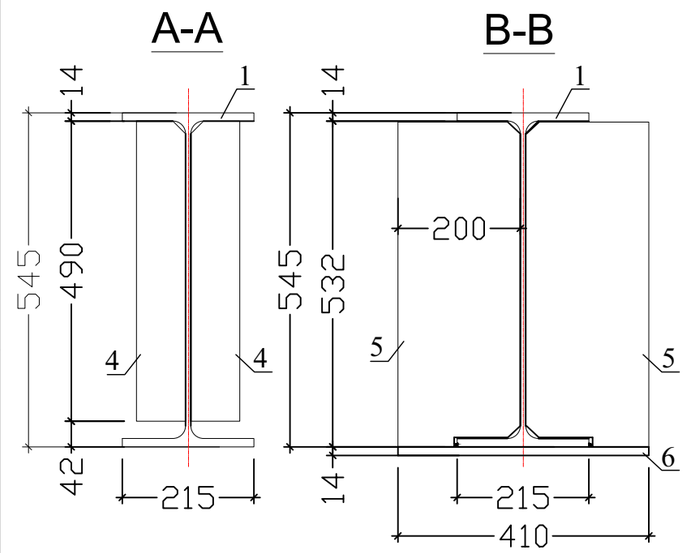

ფოლადის მასალის ამოკრეფა

კონსტრუქციის დასახელება	ელემენტის მარკირება		პოზ. #	პროფილი	სტანდარტი	სიგრძე (მმ)	ერთ ელემენტზე			მთლიანად		ფოლადის მარკა
							რაოდენობა (ც.)	სიგრძე (მ.)	წონა (კგ.)	სიგრძე (მ.)	წონა (კგ.)	
ფოლადის კოჭი	ST.G. - 1	1 (ც)	1	⌶ № I55Б1	ГОСТ 26020-83	დ.ა.	-	-	-	214.20	18487.60	С235
		18 (ც)	2	— 200 X 10	ГОСТ 19903-74	450	2	0.90	14.13	16.20	254.34	Вст3кп2
		18 (ც)	3	— 250 X 10	ГОСТ 19903-74	400	2	0.80	15.70	14.40	282.60	Вст3кп2
		18 (ც)	4	— 80 X 8	ГОСТ 19903-74	490	20	9.80	49.24	176.40	886.23	Вст3кп2
		18 (ც)	5	— 200 X 10	ГОСТ 19903-74	530	1	0.53	8.32	9.54	149.78	Вст3кп2
		18 (ც)	6	— 200 X 14	ГОСТ 19903-74	320	1	0.32	7.03	5.76	126.60	Вст3кп2
	ST.G. - 2	1 (ც)	1	⌶ № 27	ГОСТ 26020-83	დ.ა.	-	-	-	70	2205	С235

შენიშვნა:
NOTE:

No	Date	Revision	Issued by
----	----	----	----
----	----	----	----
----	----	----	----
----	----	----	----
----	----	----	----

სიტუაციური სქემა
KEY PLAN

მისამართი
ADDRESS
ქ.თბილისი, გივი ამილახვარის I ჩიხი

პროექტი
PROJECT
სასაწყობე შენობა

ნახაზი
DRWG.
ფოლადის კოჭი

თ. მაძაღ	შეასრულა: ISSUED BY: T.M	შეამოწმა APPROVED BY: T.M
	ფაილი FILE ROOR DET	პროექტის №: PROJECT No 01
	ფორმატი PAPER SIZE A3	მასშტაბი SCALE ----
ნახ.კოდი DRWG. No S - 718	კორექც. REVISION ----	სტადია STATUS C.D.

15/06/2023

ჩარჩო 8 ღერძის გასწვრივ
მ. 1:150

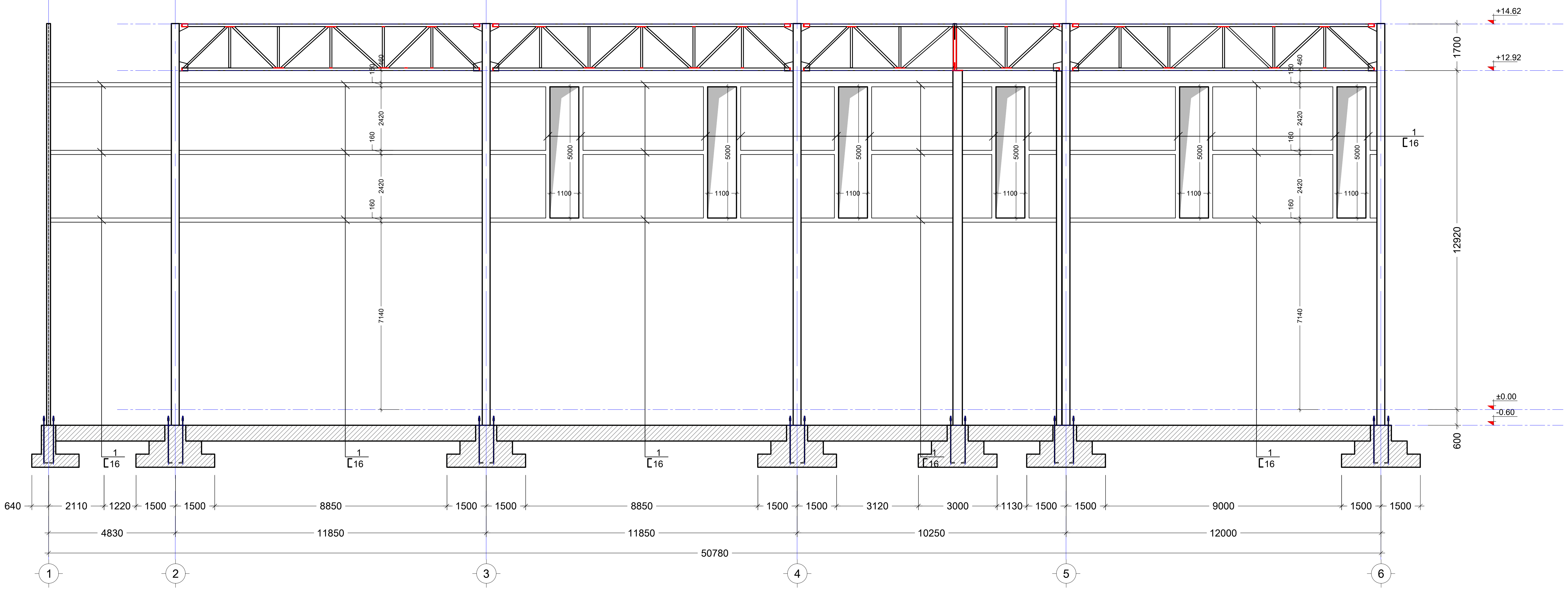

ფასადი 6 ღერძის გასწვრივ
მ. 1:150

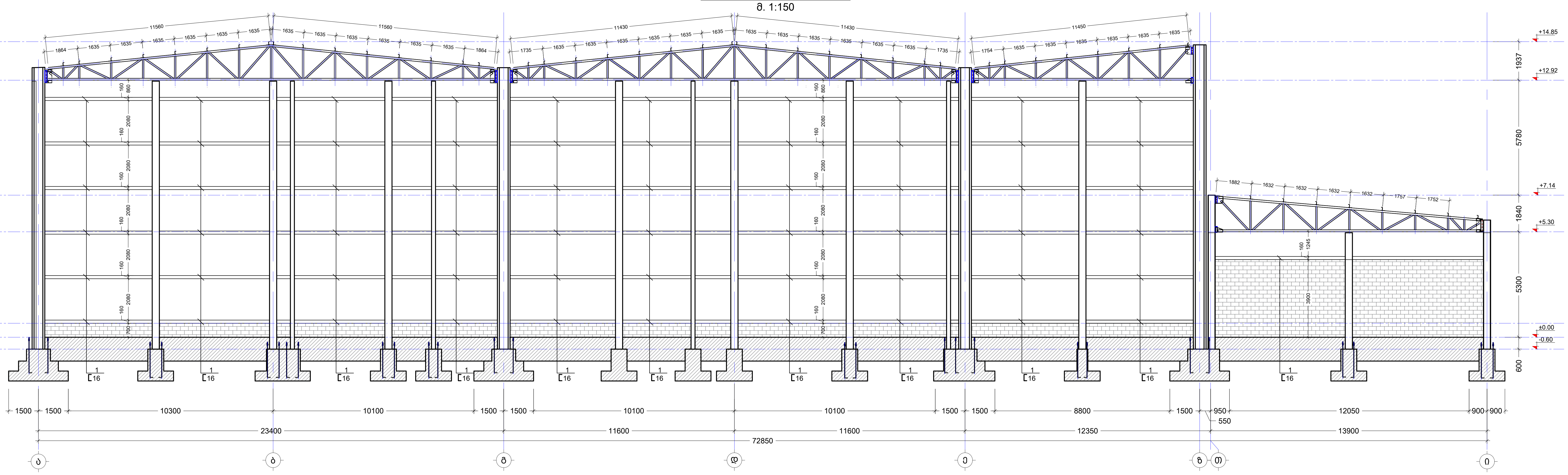

შენიშვნა:
NOTE:

No	Date	Revision	Issued by
----	----	----	----
----	----	----	----
----	----	----	----
----	----	----	----
----	----	----	----

სიტუაციური სქემა
KEY PLAN

მისამართი
ADDRESS
ქ.თბილისი, გივი ამილახვარის I ჩიხი

პროექტი
PROJECT
სასაწყობე შენობა

ნახაზი
DRWG.
ფასადი 8 და 6 ღერძების გასწვრივ

	შეასრულა: ISSUED BY: T.M	შეამოწმა APPROVED BY: T.M
	ფაილი FILE FASADEBI	პროექტის №: PROJECT No 01
	ფორმატი PAPER SIZE A2	მასშტაბი SCALE ----
ნახ.კოდი DRWG. No S - 801	კორექტ. REVISION ----	სტადია STATUS C.D.

17/06/2023

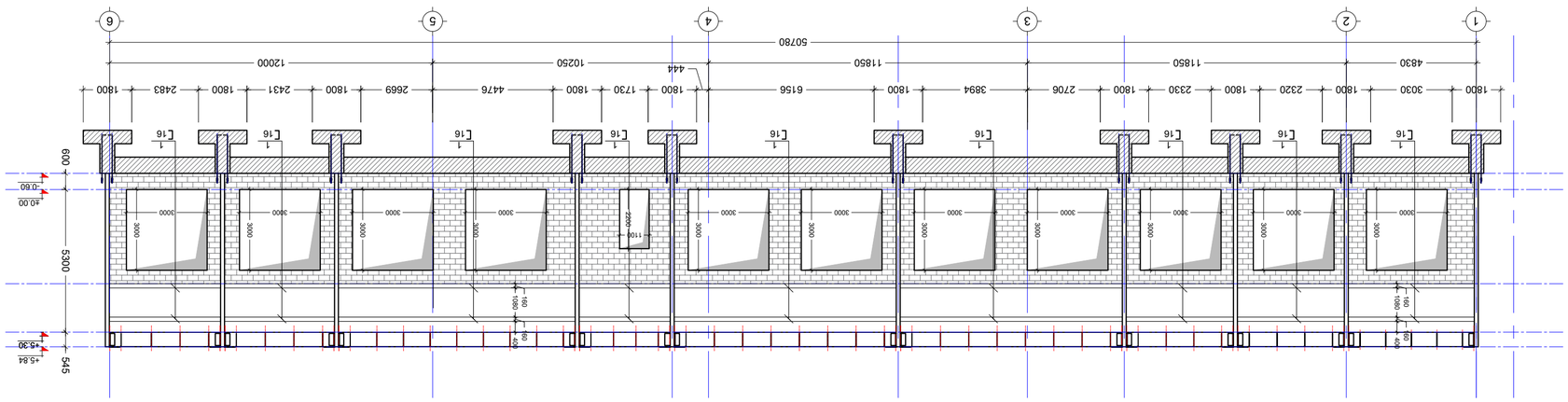

ჩაძირული ბალიშის გეგმა ი. 1:150

ელემენტის დასახელება	პოზ. #	ერთეულის ზომა	ჯამური რაოდენობა	სულ მასა (კგ)	ერთეულის მასა (კგ.)	ბეტონი (მ³)	ბეტონის მარკა	ფარდობითი სიმკვრივე
							ბეტონი	
ქვედა ფილა	1	1 (ც)	1 (ც)					
	2	1 (ც)	2	ГОСТ 30245-2003	80 X 4 □	კგ.ა.	-	-
ფოლადის ბადე				ГОСТ 8240-97	16 [№:	კგ.ა.	-	-
	1	1 (ც)	1					

ფილის ელემენტების სპეციფიკაცია

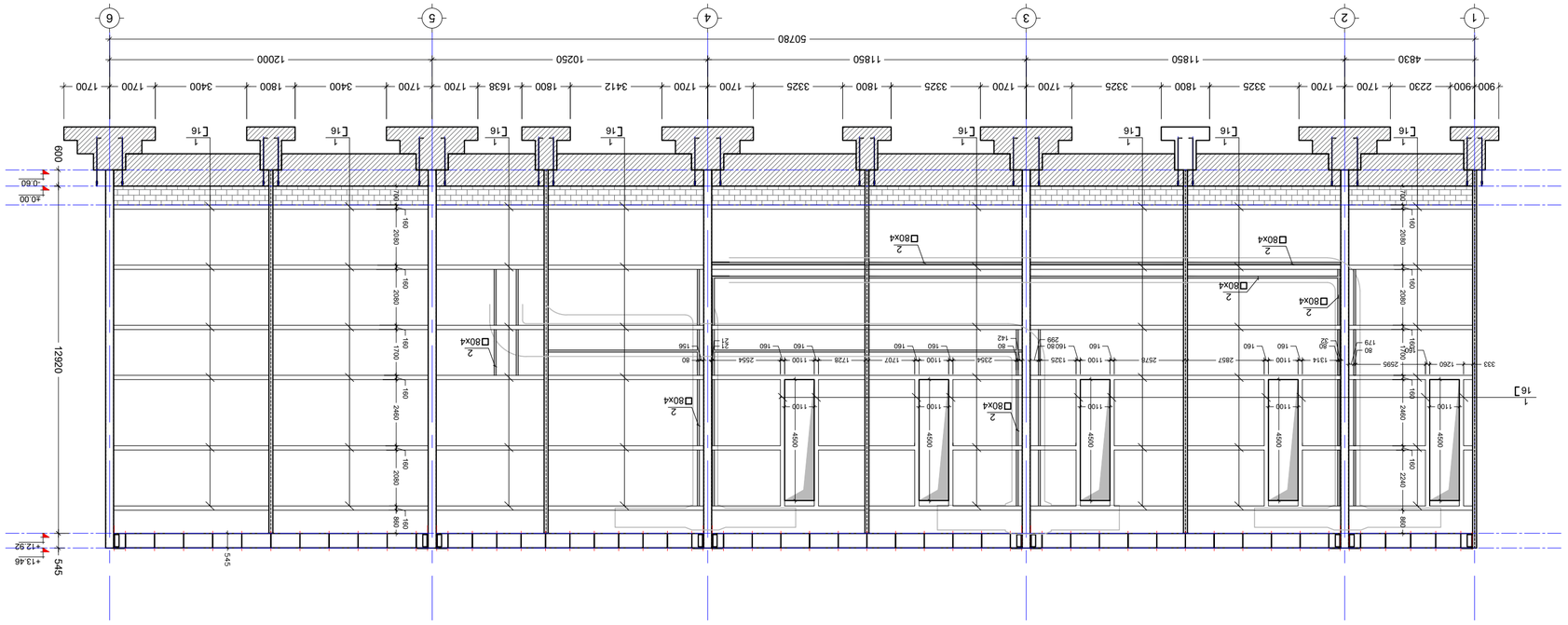

ფილის ა დრა ჯოხების განლაგების ნახაზი

ბალიშის ქვედა ფილის არმატურის ნახაზი

No	Date	Revision	Issued by
----	----	----	----

KEY PLAN

ობიექტის დასახელება ADDRESS	ე.წ.მიწისქვეშა ნაგებობების ტერიტორიის I ეტაპი
პროექტის დასახელება PROJECT	სატრანსპორტო ინფრასტრუქტურის განვითარების პროექტი
ნახაზის დასახელება DRWG.	ფილის ქვედა ფილის არმატურის ნახაზი

შემსრულებელი: ISSUED BY:	T.M	პროექტის №: PROJECT No	01
ფაილის დასახელება FILE		ფაილის ტიპი FASADE	
ფორმატი PAPER SIZE	A2	მასშტაბი SCALE	----
ნახაზის №. DRWG. No	S - 802	ცვლილება REVISION	----
		სტატუსი STATUS	C.D.

შემსრულებელი: ი. ბაბაევი

NOTE:

1700/2023

ლითონის კიბე (ელ. ოთახის) გეგმა
მ. 1:50

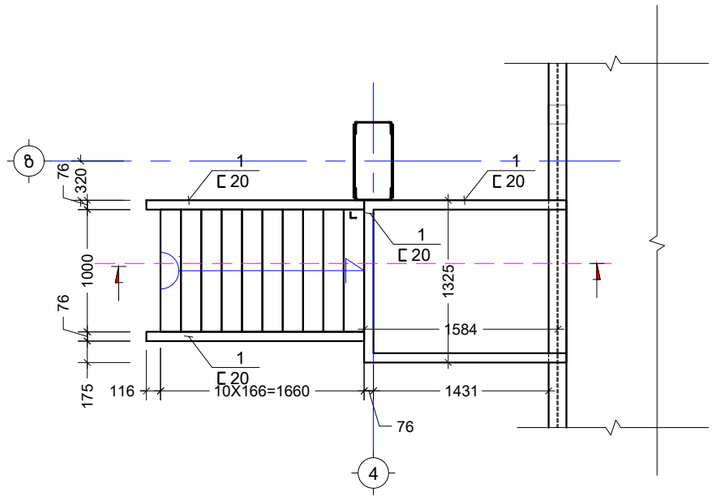

კვანძი "I"
მ. 1:10

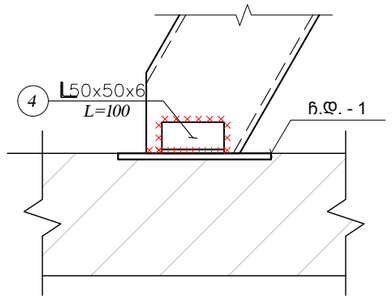

კვანძი "II"
მ. 1:10

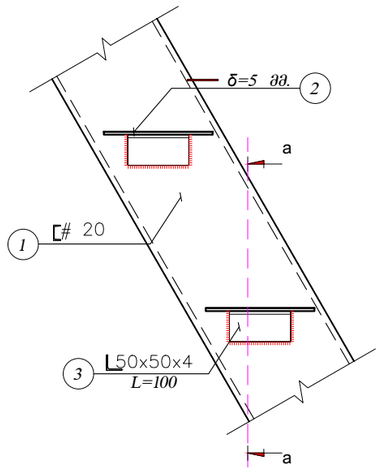

კვეთი A - A
მ. 1:30

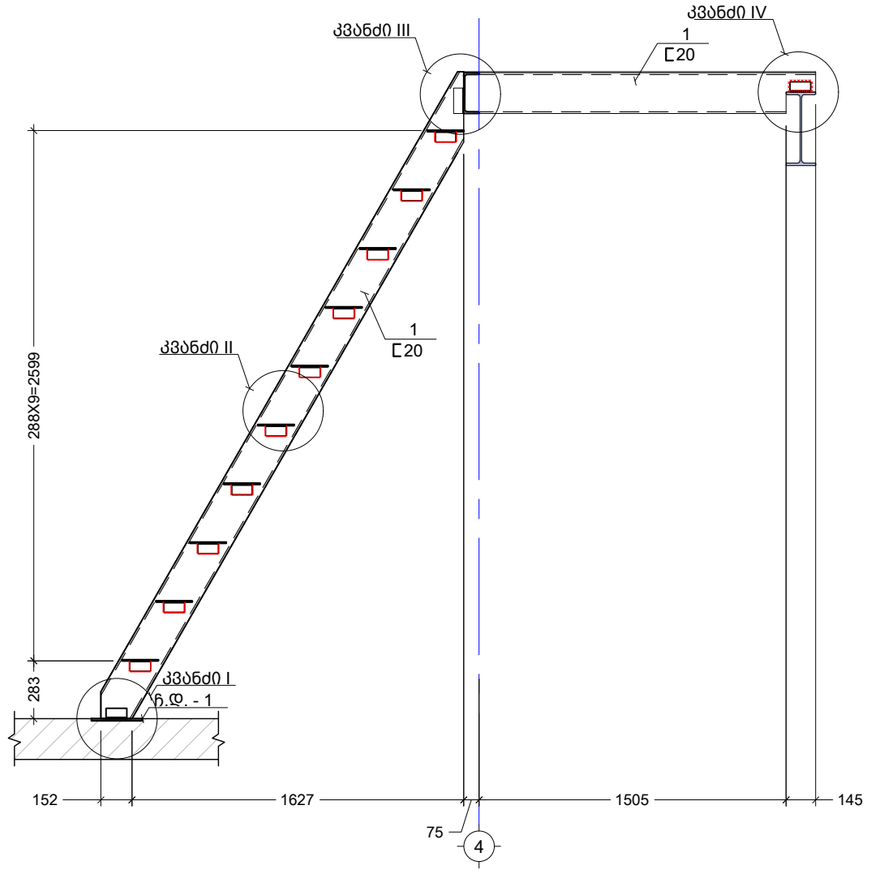

კვანძი "III"
მ. 1:10

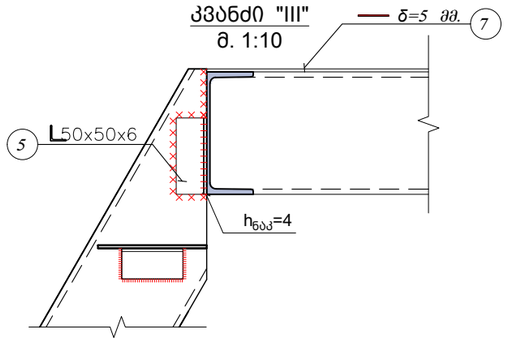

კვანძი "IV"
მ. 1:10

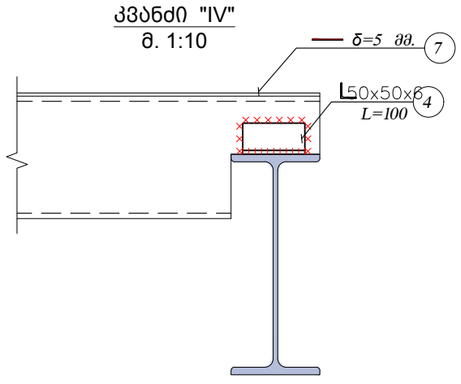

კვეთი a - a
მ. 1:10

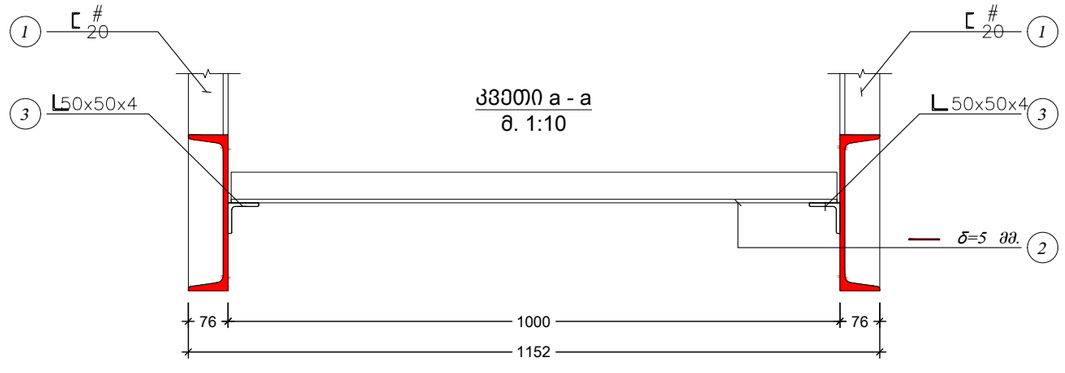

შენიშვნა:
NOTE:

No	Date	Revision	Issued by
----	----	----	----
----	----	----	----
----	----	----	----
----	----	----	----
----	----	----	----
----	----	----	----

სიტუაციური სქემა
KEY PLAN

მისამართი
ADDRESS
ქ.თბილისი, გივი ამილახვარის I ჩიხი

პროექტი
PROJECT
სასაწყობე შენობა

ნახაზი
DRWG.
ლითონის კიბის გეგმა და კვეთები

	შეასრულა: ISSUED BY: T.M	შეამოწმა APPROVED BY: T.M	
თ. მაჭავ	ფაილი FILE STEEL STAIR	პროექტის №: PROJECT No 01	
	ფორმატი PAPER SIZE A3	მასშტაბი SCALE ----	
ნახ.კოდი DRWG. No S - 803	კორექტ. REVISION ----	სტადია STATUS C.D.	

17/06/2023

ჩ.დ. - 1
მ. 1:10

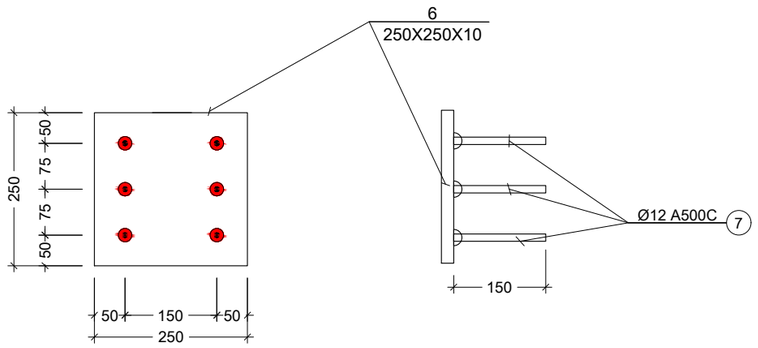

პოზიცია 2
(საფეხურის ფურცელი)
მ. 1:10

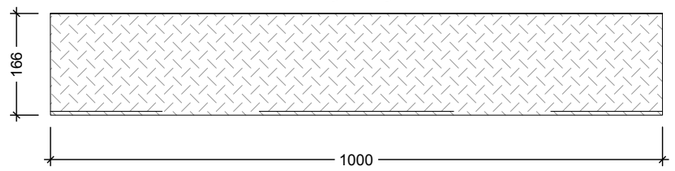

პოზიცია 8
(ბაქნის ფურცელი)
მ 1:30

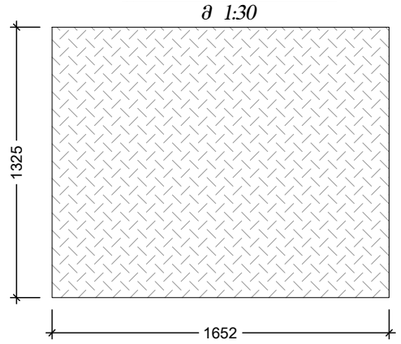

ფოლადის მასალის ამოკრეფა

კონსტრუქციის დასახელება	ელემენტის მარკირება	პოზ. #	პროფილი	სტანდარტი	სიგრძე (მმ)	ერთ ელემენტზე			მთლიანად		ფოლადის მარკა
						რაოდენობა (ც.)	სიგრძე (მ.)	წონა (კგ.)	სიგრძე (მ.)	წონა (კგ.)	
ლითონის კიბე	1 (ც)	1	[№ 20	ГОСТ 8240-97	მ.ა.	-	-	-	10.50	193.20	С245
	1 (ც)	2	— 166 X 5	ГОСТ 19903-74	1000	10	10.0	65.16	10.00	65.16	Вст3кп2
	2 (ც)	3	∟ 50 X 4	ГОСТ 8509-93	100	10	1.00	3.01	2.00	6.03	С245
	4 (ც)	4	∟ 50 X 6	ГОСТ 8509-93	100	1	0.10	0.44	0.40	1.77	С245
	2 (ც)	5	∟ 50 X 6	ГОСТ 8509-93	125	1	0.13	0.55	0.25	1.11	С245
	ჩ.დ.-1 1 (ც)	6	— 250 X 10	ГОСТ 19903-74	250	1	0.25	4.91	0.25	4.91	Вст3кп2
		7	Ø 12 A500C	ДСТУ 3760-98	150	6	0.90	0.80	0.90	0.80	А500С
	1 (ც)	8	— 1652 X 5	ГОСТ 19903-74	1325	1	1.33	85.91	1.33	85.91	Вст3кп2

შენიშვნა:
NOTE:

----	----	----	----
----	----	----	----
----	----	----	----
----	----	----	----
----	----	----	----
No	Date	Revision	Issued by

სიტუაციური სქემა
KEY PLAN

მისამართი
ADDRESS
ქ.თბილისი, გივი ამილახვარის I ჩიხი

პროექტი
PROJECT
სასაწყობე შენობა

ნახაზი
DRWG.
ლითონის კიბის სპეციფიკაცია და კვეთები

თ. მაჭავ

	შესრულა: ISSUED BY: T.M	შეამოწმა APPROVED BY: T.M
	ფაილი FILE STEEL STAIR	პროექტის №: PROJECT No 01
	ფორმატი PAPER SIZE A3	მასშტაბი SCALE ----
ნახ.კოდი DRWG. No S - 804	კორექტ. REVISION ----	სტადია STATUS C.D.

17/06/2023

სატუმბო სადგური, სასმელი და სახანძრო წყლის რეზერვუარი

მის: ქ.თბილისი, გივი ამილახვარის I ჩიხი N10

ს.კ.01.19.17.001.044

კონსტრუქციული ნაწილი

(სამშენებლო დოკუმენტაცია)

პრ. წამყ. კონსტრუქტორი: თ. მაჭავ[illegible] თორნიკე მამალაძე

ქ. თბილისი 2023 წ

ნახაზების ჩამონათვალი

ნახაზების დასახელება	კოდი	R E V I S I O N				
თავფურცელი	--	--	--	--	--	--
ჩამონათვალი	S - 001	--	--	--	--	--
პირობითი აღნიშვნები	S - 002	--	--	--	--	--
განმარტებითი ბარათი	S - 003	--	--	--	--	--
მასალის ამოკრეფა	S - 004	--	--	--	--	--
საძირკვლის ფილის საყალიბე გეგმა -4.30 ნიშნულზე	S - 101	--	--	--	--	--
გადახურვის ფილის საყალიბე გეგმა -1.00 ნიშნულზე	S - 102	--	--	--	--	--
გადახურვის ფილის საყალიბე გეგმა +1.50 ნიშნულზე	S - 103	--	--	--	--	--
კვეთი 1 - 1	S - 104	--	--	--	--	--
კვეთი 2 - 2	S - 105	--	--	--	--	--
კვეთი 3 - 3	S - 106	--	--	--	--	--
კვეთი 4 - 4	S - 107	--	--	--	--	--
კვეთი 5 - 5	S - 108	--	--	--	--	--
კვანძი I-II-III-IV	S - 109	--	--	--	--	--
კვანძი V და სპეციპიკაცია	S - 110	--	--	--	--	--
მონოლითური კედელი R.C.W. - 1 და სპეციიკაცია	S - 111	--	--	--	--	--
გადახურვის ფილა -1.00 ნიშნულძე და სპეციპიკაცია	S - 112	--	--	--	--	--
მონოლითური სვეტი C. - 1 (4 ც) და სპეციპიკაცია	S - 113	--	--	--	--	--
მონოლითური რიგელი B.M. - 1 და სპეციპიკაცია	S - 114	--	--	--	--	--
რიგელების დაარმიერბის ტიპიური კვანძები	S - 115	--	--	--	--	--
გადახურვის ფილა +1.50 ნიშნულძე და სპეციპიკაცია	S - 116	--	--	--	--	--
კვეთი	S - 117	--	--	--	--	--
სატუმბი სადგურის კიბის გეგმა -4.30_დან -1.00 ნიშნულამდე	S - 501	--	--	--	--	--
კვანძები	S - 502	--	--	--	--	--
სპეციფიკაცია	S - 503	--	--	--	--	--

შენიშვნა:
NOTE:

----	----	----	----
----	----	----	----
----	----	----	----
----	----	----	----
----	----	----	----
No	Date	Revision	Issued by

სიტუაციური სქემა
KEY PLAN

მისამართი
ADDRESS
ქ.თბილისი, გივი ამილახვარის I ჩიხი

პროექტი
PROJECT
სატუმბოს შენობა

ნახაზი
DRWG.
ჩამონათვალი

შეასრულა: ISSUED BY: T.M	შეამოწმა APPROVED BY: T.M
ფაილი FILE LIST OF DWG	პროექტის №: PROJECT No 01
ფორმატი PAPER SIZE A3	მასშტაბი SCALE ----
ნახ.კოდი DRWG. No S - 001	კორექტ. REVISION ----
სტადია STATUS C.D.	

16/06/2023

პირობითი აღნიშვნები:
General Legend:

- არსებული კონსტრუქცია
- Existing Wall

- დასაშლელი კონსტრუქცია
- Demolition Wall

- კვეთი ბეტონის ელემენტზე
- Section on concrete element

- კვეთი რკ.ბ. ელემენტზე
- Section on r.c. element

- მონოლითური რკ.ბეტონის ელემენტი (კონსტრუქცია)
- Monolitic r.c. element (Structural)

- ბლოკის წყობა
- Block Masonry

- აგურის წყობა
- Brick Masonry

- ბეტონის მომზადება
- Concrete Preparation

- ქვიშა
- SAND

- ხვინჭა
- Ballast

- ღორღი
- Gravel

- გრუნტი
- Soil

- ნაყარი გრუნტი
- Filled soil

- ძირითადი ქანი
- Main rock

- ჰიდროიზოლაცია
- Waterproofing

SPSSExtProxyEnt (SPSSExtApp)

- პოლიეთილენის ფენა
- Polyethylene layer

- ქვაბულის ფერდი
- Trench side

- დაბეტონების დონე
- Pouring Level

- "ქარხნული" შედუღება
- "Factory" Welding

- ადგილობრივი შედუღება
- Local Welding

22
[8]

- ნაშვერების პოზიცია
- Dowels Position
- ნაშვერების რაოდენობა
- Dowels Quantity

h_0
h_1

- მანძილი ფილიდან ღიობამდე
- Distance From the Slab to the Openings
- ღიობის სიმაღლე
- Opening Height

-1.10

- კედლის ზედაპირის ნიშნული
- Wall top level

3.20

- ელემენტის კონსტრუქციული ნიშნული
- Structural level of the element

-2.70
(427.85)

- საპროექტო ნიშნული
- Design Level
- აბსოლიტური ნიშნული
- Elevation (Height above mean sea level)

415.60
422.25

- წითელი ნიშნული
- Red Level
- შავი ნიშნული
- Black Level

30(50)

- კვეთში ეს აღნიშვნა მუთითებს, რომ ურთიერთგადამკვეთ რიგელებს აქვთ სხვადასხვა სისქის (ბეტონის) დაამცავი ზონა
- This legend in section mentions that beams have diffenrent concrete coat thickness

აბრივიატურა
List of Abbreviations

C.O.S.	- დაიჭრას ადგილზე - Cut on Site
V.S.	- დაზუსტდეს ადგილზე - Verify on Site
C.	- მონოლითური სვეტი - Column
BM.	- მონოლითური რიგელი - Reinforced Concrete Beam
SH.W.	- სიხისტის დიაფრაგმა - Shear wall
R.C.W.	- მონოლითური კედელი - Reinforced Concrete wall
G.B.	- რანდკოჭი (ან როსტვერკის კოჭი) - Ground Beam
P.	- ხიმინჯი - Pile
S.F.	- წერტილოვანი საძირკველი - Spread Footing
C.F.	- ლენტური საძირკველი - Continuous Footing
B.S.C.	- არმატურის მოც. კარკასი - Bar Space Cage
P.R.C.	- ხიმინჯის კარკასი - Pile Reinforcement Cage
C.R.	- კარკასი (სიბრტყითი) - Cage of Reinforcement
MESH	- არმატურის ბადე - Rebar Mesh
ST.C.	- ლითონის სვეტი - Steel Column
ST.G.	- ლითონის მთავარი კოჭი - Steel Girder
ST.G.	- ლითონის კოჭი - Steel Beam
ST.T.	- ლითონის წამწე - Steel Truss
ST.V.B.	- ლითონის ვერტიკალური კავშირი - Steel Vertical Bracing
ST.H.B.	- ლითონის ჰორიზონტალური კავშირი - Steel Horizontal Bracing
C.B.	- შედგენილი კოჭი - Composite Beam
E.P.	- ჩასატანებელი დეტალი - Embedded Part

არმატურის აღნიშვნა:
Rebar Marking:

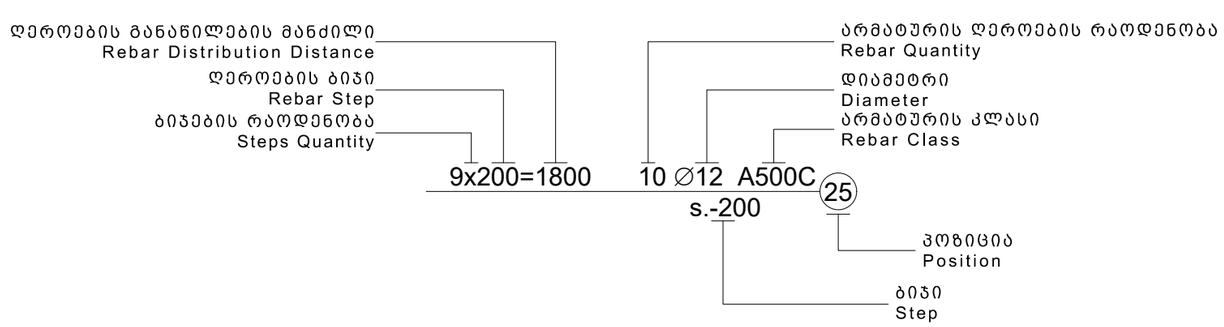

შენიშვნა:
NOTE:

----	----	----	----
----	----	----	----
----	----	----	----
----	----	----	----
----	----	----	----
No	Date	Revision	Issued by

საორიენტაციო სქემა
KEY PLAN

მისამართი
ADDRESS
ქ.თბილისი, გივი ამილახვარის I ჩიხი

პროექტი
PROJECT
სატუმბოს შენობა

ნახაზი
DRWG.
პირობითი აღნიშვნები

	შეასრულა: ISSUED BY: T.M	შეამოწმა APPROVED BY: T.M
თ. ქაქაც	ფაილი FILE LEGEND	პროექტის №: PROJECT No 01
	ფორმატი PAPER SIZE A3	მასშტაბი SCALE ----
ნახ.კოდი DRWG. No S - 002	კორექტ. REVISION ----	სტადია STATUS C.D.

16/06/2023

კონსტრუქციული ნაწილის განმარტებითი ბარათი

- *კონსტრუქციული ნაწილის მუშა პროექტი (მარკით "კ") დამუშავებულია საპროექტო დოკუმენტაციის საფუძველზე.*
- ობიექტის დასახელება: სატუმბო სადგური, სასმელი და სახანძრო წყლის რეზერვუარი;
- შენობების და ნაგებობების პასუხისმგებლობის დონე ***ГОСТ 27751-88*** მიხედვით: - *II (ნორმალური)*

საძირკველის ტიპი - ფილა საძირკველი; h=400 მმ; ბეტონი B25;
მონოლითური კედელი - 300 მმ; ბეტონი B25;
მონოლითური სვეტები - 300X300 მმ; ბეტონი B25;
მონოლითური რიგელები - 300X400 მმ; ბეტონი B25;
მონოლითური ფილა - h=160 მმ;
მონოლითური კიბე - h=160 მმ;
სახურავი - ბრტყელი გადახურვა;

განსაკუთრებული შენიშვნები:

– მშენებლობის დროს ყველა ცვლილება, რომელიც კი შევა პროექტში აუცილებლად შეთანხმებული უნდა იყოს პროექტის ავტორთან;

სამშენებლო მასალების და სამუშაოების ხარისხის კონტროლი:

– სამშენებლო მოედანზე აუცილებელია განხორციელდეს სამშენებლო მასალების სისტემატური კონტროლი.

ანტიკოროზიული და ხანძარსაწინააღმდეგო დაცვა: *კონსტრუქციების ხანძარსაწინააღგმდეგო დაცვა და ანტიკოროზიული ღონისძიებები შესრულდეს ნორმების* ***СНиП 2.01.02-85**** და ***СНиП 2.03.11-85*** *მოთხოვნების შესაბამისად;*

- პროექტირების დროს გამოყენებული ლიტერატურა:
  - ***СНиП 2.01.07-85* – Нагрузки и воздействия***
  - *(Ან 01.01-09) - სეისმომედეგი მშენებლობა*
  - *(Ან 01.05-08) - სამშენებლო კლიმატოლოგია*

უსაფრთხოება: *მშენებლობის პროცესი წარიმართოს საქართველოს მთავრობის 2007 წლის 28 მარტის №62 დადგენილების მოთხოვნების შესაბამისად და მკაცრად იქნას დაცული უსაფრთხოების წესები.*

შენიშვნა:
NOTE:

No	Date	Revision	Issued by
----	----	----	----
----	----	----	----
----	----	----	----
----	----	----	----
----	----	----	----

სიტუაციური სქემა
KEY PLAN

მისამართი
ADDRESS
ქ.თბილისი, გივი ამილახვარის I ჩიხი

პროექტი
PROJECT
სატუმბოს შენობა

ნახაზი
DRWG.
განმარტებითი ბარათი

	შეასრულა: ISSUED BY: T.M	შეამოწმა APPROVED BY: T.M
	ფაილი FILE EXPL.NOTE	პროექტის №: PROJECT No 01
	ფორმატი PAPER SIZE A3	მასშტაბი SCALE ----
	ნახ.კოდი DRWG. No S - 003	კორექტ. REVISION ----
		სტადია STATUS C.D.

16/06/2023

ფოლადის ამოკრეფა

კონსტრუქციის დასახელება	არმატურის კლასი								მთლიანად არმატურა კგ.	ბეტონი კლასით მ^3	ბეტონი კლასით მ^3	შენიშვნა
	A240C (ДСТУ 3760-98)		A500C (ДСТУ 3760-98)									
	Ø 8	სულ:	Ø 10	Ø 12	Ø 14	Ø 18	Ø 20	სულ:		B25	B15	
საძირკველი	987	987	4382	3066	14051	390	111	22000	22987	317	22	
ფილა	198	198	225	3636				3861	4059	53		
კიბეები			27	109				136	136	1		
ჯამი ∑	**1185**	**1185**	**4634**	**6811**	**14051**	**390**	**111**	**25998**	**27182**	**376**	**22**	

1. მოსაჭრელი გრუნტის მიახლოებითი მოცულობა გაფხვიერების კოეფიციენტის გარეშე V=900 მ^3
2. საყრდენი კედლების უკან ჩასაყრელი ბალასტის მიახლოებითი მოცულობა V =350 მ^3
3. ჰიდროიზოლაცია S =350 მ^2

შენიშვნა:
NOTE:

----	----	----	----
----	----	----	----
----	----	----	----
----	----	----	----
----	----	----	----
No	Date	Revision	Issued by

სიტუაციური სქემა
KEY PLAN

მისამართი
ADDRESS
ქ.თბილისი, გივი ამილახვარის I ჩიხი

პროექტი
PROJECT
სატუმბოს შენობა

ნახაზი
DRWG.
მასალის ამოკრეფა

თ. მაჭაც	შეასრულა: ISSUED BY: T.M	შეამოწმა APPROVED BY: T.M
	ფაილი FILE TOT.REB.SUM.TAB	პროექტის №: PROJECT No 01
	ფორმატი PAPER SIZE A3	მასშტაბი SCALE ----
	ნახ.კოდი DRWG. No S - 004	კორექტ. REVISION ----
		სტადია STATUS C.D.

16/06/2023

საძირკვლის ფილის საყალიბე გეგმა -4.60 ნიშნულზე
მ. 1:100

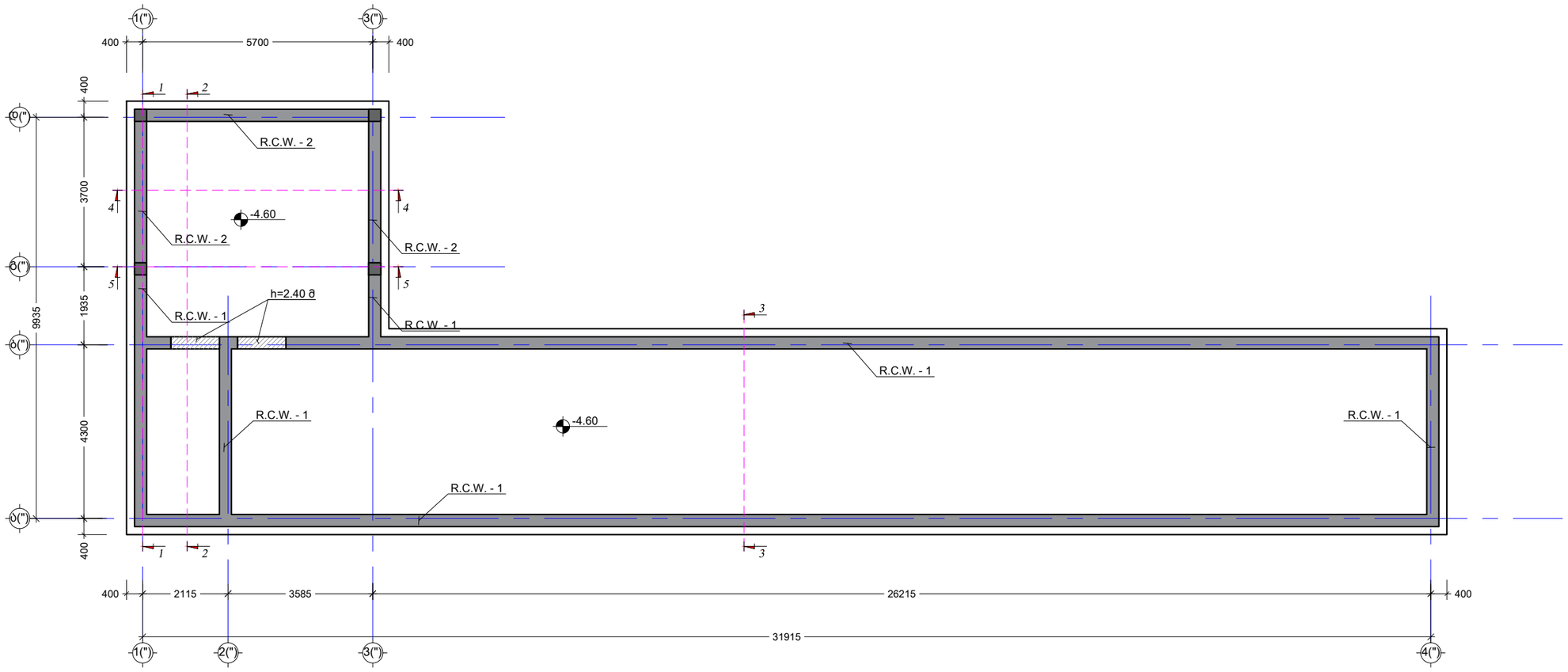

შენიშვნა:
NOTE:

გრუნტზე შეხების ადგილებში მოეწყოს ჰიდროიზოლაცია.

No	Date	Revision	Issued by
----	----	----	----
----	----	----	----
----	----	----	----
----	----	----	----
----	----	----	----

სიტუაციური სქემა
KEY PLAN

მისამართი
ADDRESS
ქ.თბილისი, გივი ამილახვარის I ჩიხი

პროექტი
PROJECT
სატუმბოს შენობა

ნახაზი
DRWG.
საძირკვლის ფილის საყალიბე გეგმა -4.30 ნიშნულზე

	შეასრულა: ISSUED BY: T.M	შეამოწმა APPROVED BY: T.M
თ. მაჭაძე	ფაილი FILE SATUMBI SADGURI	პროექტის №: PROJECT No 01
	ფორმატი PAPER SIZE A3	მასშტაბი SCALE ----
ნახ.კოდი DRWG. No S - 101	კორექტ. REVISION ----	სტადია STATUS C.D.

16/06/2023

გადახურვის ფილის საყალიბე გეგმა -1.30 ნიშნულზე
მ. 1:100

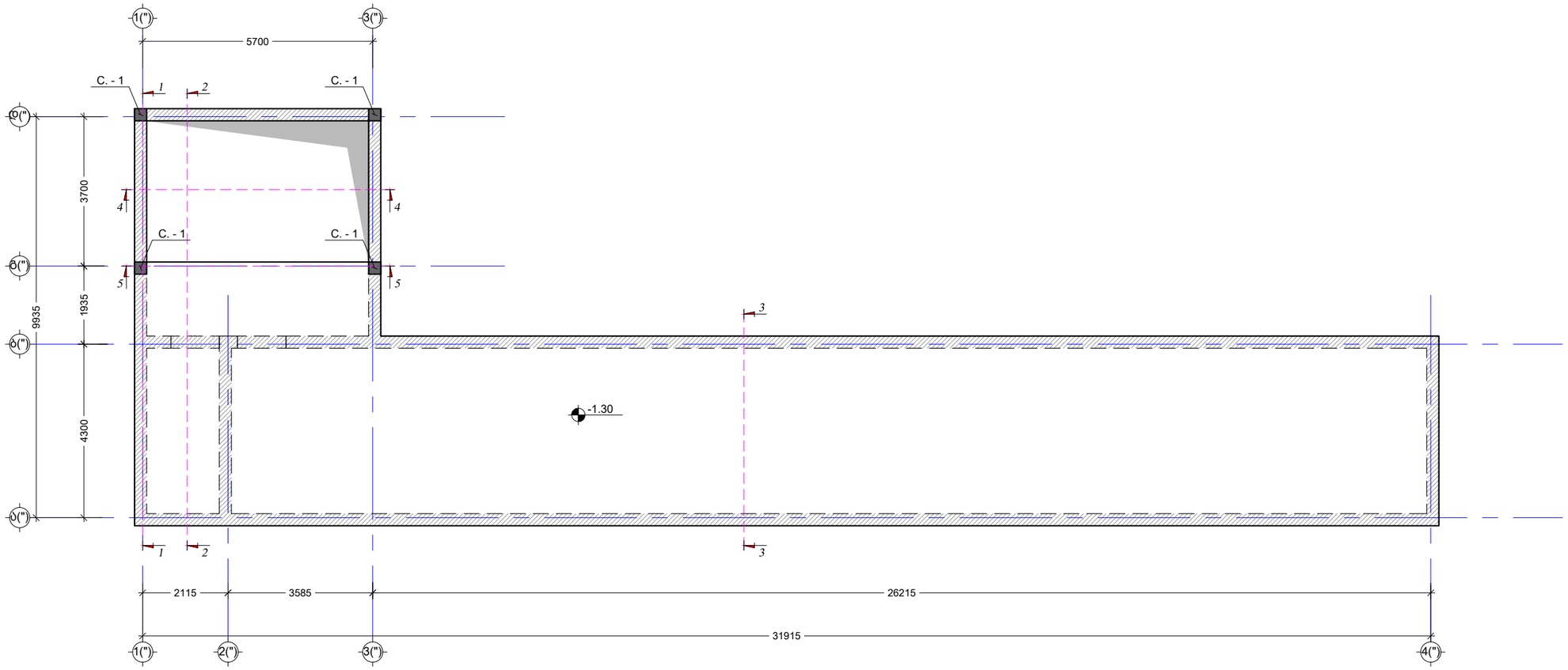

შენიშვნა:
NOTE:

გრუნტზე შეხების ადგილებში მოეწყოს ჰიდროიზოლაცია.

----	----	----	----
----	----	----	----
----	----	----	----
----	----	----	----
----	----	----	----
No	Date	Revision	Issued by

სიტუაციური სქემა
KEY PLAN

მისამართი
ADDRESS
ქ.თბილისი, გივი ამილახვარის I ჩიხი

პროექტი
PROJECT
სატუმბოს შენობა

ნახაზი
DRWG.
გადახურვის ფილის საყალიბე გეგმა -1.00 ნიშნულზე

თ. მაძაღ	შეასრულა: ISSUED BY: T.M	შეამოწმა APPROVED BY: T.M
	ფაილი FILE SATUMBI SADGURI	პროექტის №: PROJECT No 01
	ფორმატი PAPER SIZE A3	მასშტაბი SCALE ----
ნახ.კოდი DRWG. No S - 102	კორექტ. REVISION ----	სტადია STATUS C.D.

16/06/2023

გადახურვის ფილის საყალიბე გეგმა +1.60 ნიშნულზე
მ. 1:100

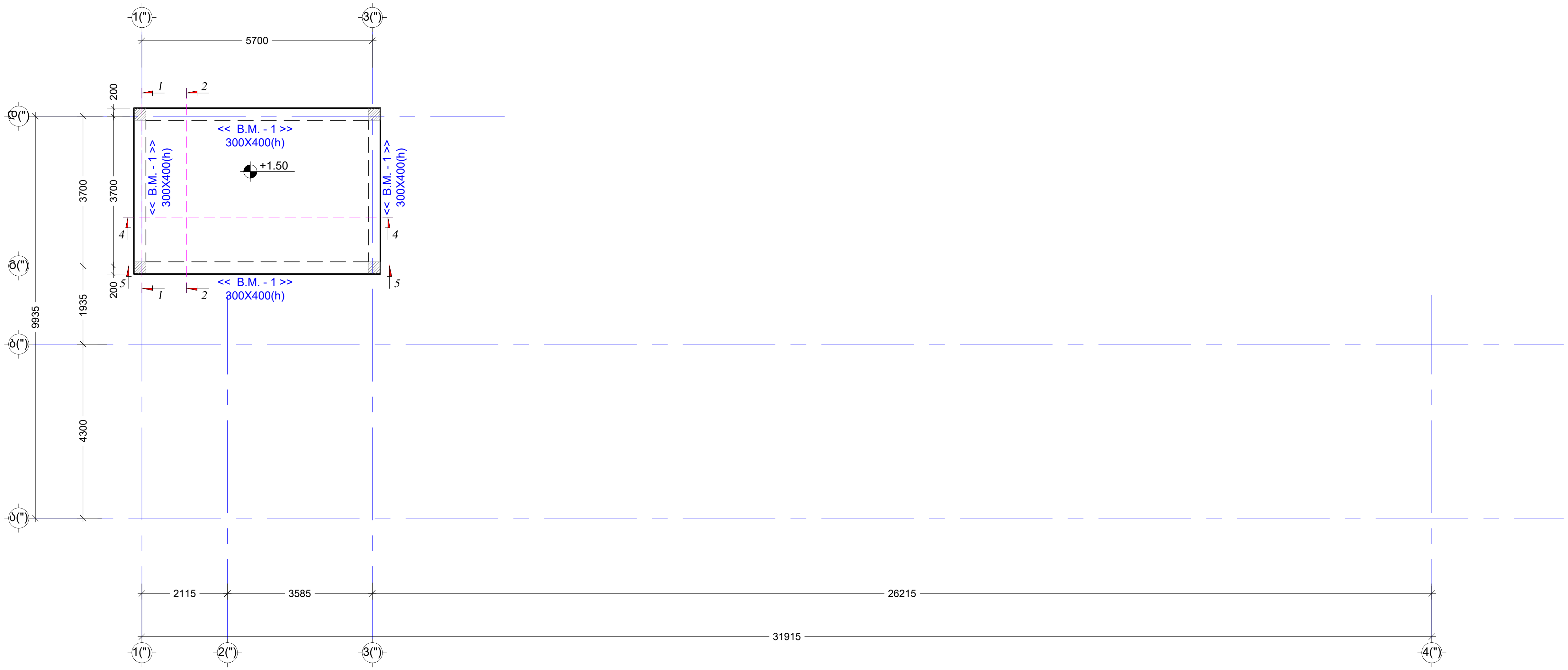

შენიშვნა:
NOTE:

გრუნტზე შეხების ადგილებში მოეწყოს ჰიდროიზოლაცია.

No	Date	Revision	Issued by
----	----	----	----
----	----	----	----
----	----	----	----
----	----	----	----
----	----	----	----

სიტუაციური სქემა
KEY PLAN

მისამართი
ADDRESS
ქ.თბილისი, გივი ამილახვარის I ჩიხი

პროექტი
PROJECT
სატუმბოს შენობა

ნახაზი
DRWG.
გადახურვის ფილის საყალიბე გეგმა +1.50 ნიშნულზე

შესრულდა: ISSUED BY: T.M	შეამოწმა APPROVED BY: T.M
ფაილი FILE SATUMBI SADGURI	პროექტის №: PROJECT No 01
ფორმატი PAPER SIZE A3	მასშტაბი SCALE ----
ნახ.კოდი DRWG. No S - 103	კორექტ. REVISION ----	სტატუსი STATUS C.D.

16/06/2023

კვეთი 1 - 1
მ. 1:100

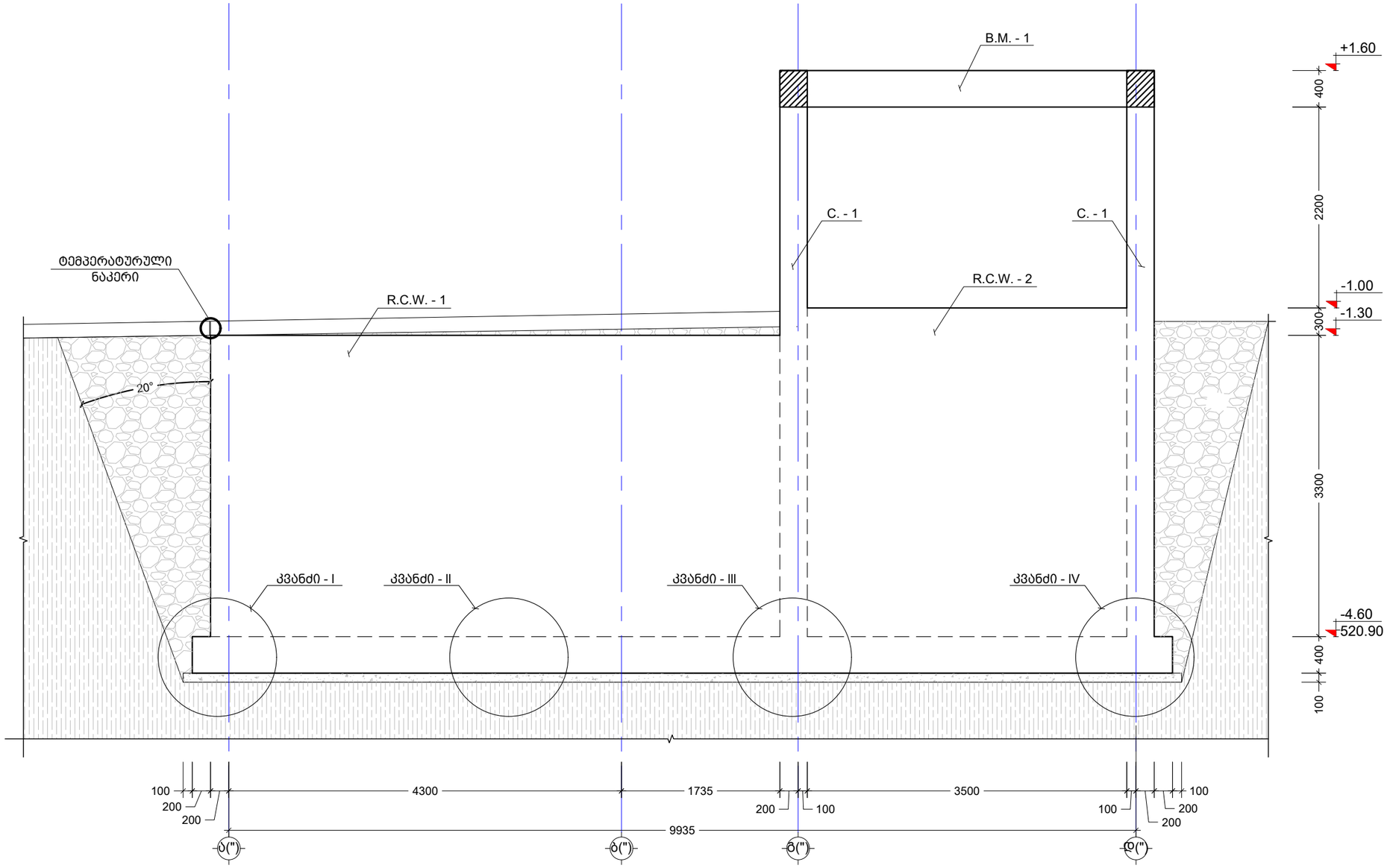

შენიშვნა:
NOTE:

გრუნტზე შეხების ადგილებში მოეწყოს ჰიდროიზოლაცია.

----	----	----	----
----	----	----	----
----	----	----	----
----	----	----	----
----	----	----	----
No	Date	Revision	Issued by

სიტუაციური სქემა
KEY PLAN

მისამართი
ADDRESS
ქ.თბილისი, გივი ამილახვარის I ჩიხი

პროექტი
PROJECT
სატუმბოს შენობა

ნახაზი
DRWG.
კვეთი 1 - 1

	შესრულა: ISSUED BY: T.M	შეამოწმა APPROVED BY: T.M
	ფაილი FILE SATUMBI SADGURI	პროექტის №: PROJECT No 01
	ფორმატი PAPER SIZE A3	მასშტაბი SCALE ----
ნახ.კოდი DRWG. No S - 104	კორექტ. REVISION ----	სტადია STATUS C.D.

16/06/2023

კვეთი 2 - 2
მ. 1:100

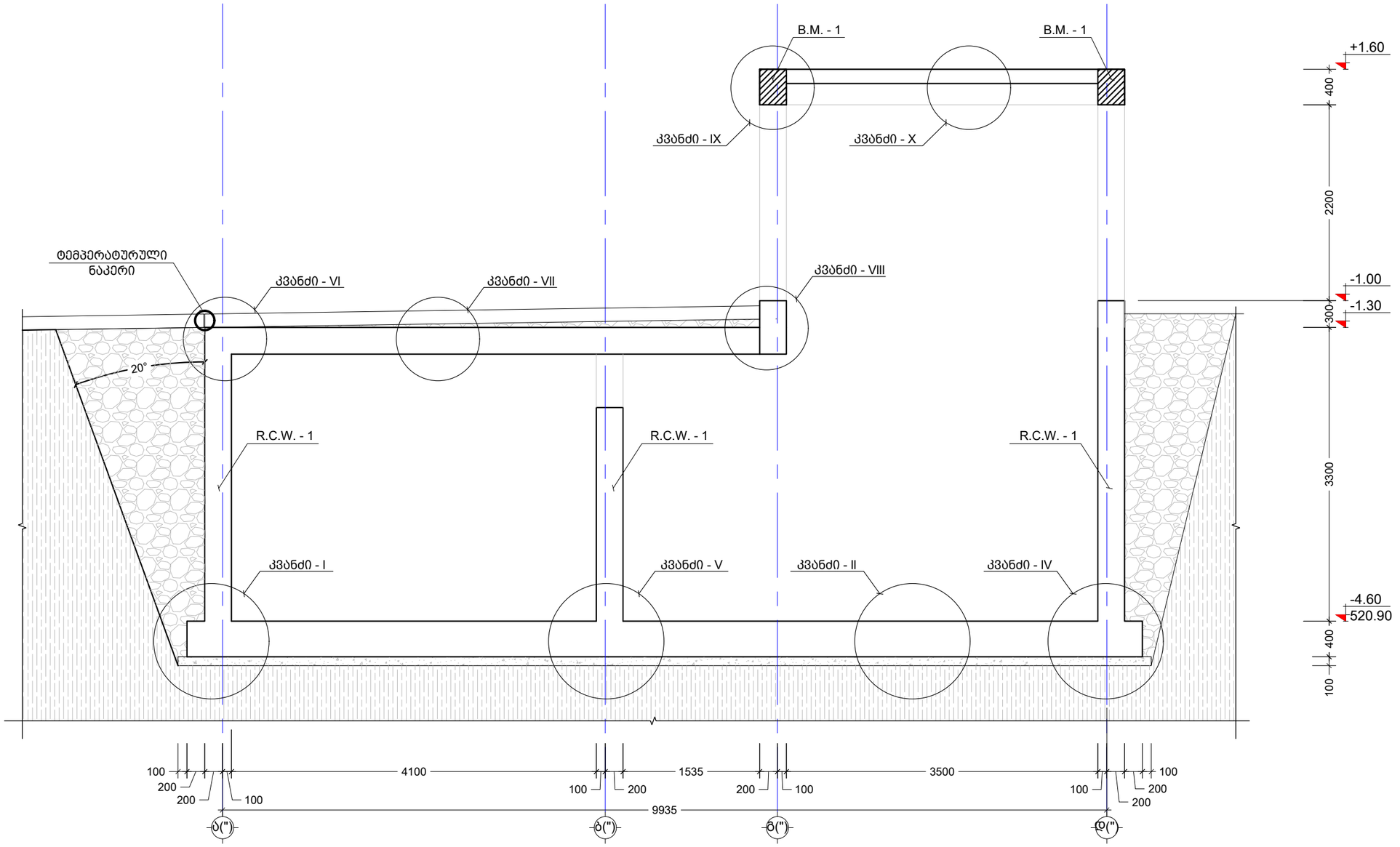

შენიშვნა:
NOTE:

გრუნტზე შეხების ადგილებში მოეწყოს ჰიდროიზოლაცია.

----	----	----	----
----	----	----	----
----	----	----	----
----	----	----	----
----	----	----	----
No	Date	Revision	Issued by

სიტუაციური სქემა
KEY PLAN

მისამართი
ADDRESS
ქ.ბათილისი, გივი ამილახვარის I ჩიხი

პროექტი
PROJECT
სატუმბოს შენობა

ნახაზი
DRWG.
კვეთი 2 - 2

თ. მაძაღ	შეასრულა: ISSUED BY: T.M	შეამოწმა APPROVED BY: T.M
	ფაილი FILE SATUMBI SADGURI	პროექტის №: PROJECT No 01
	ფორმატი PAPER SIZE A3	მასშტაბი SCALE ----
ნახ.კოდი DRWG. No S - 105	კორექტ. REVISION ----	სტადია STATUS C.D.

16/06/2023

კვეთი 3 - 3
მ. 1:100

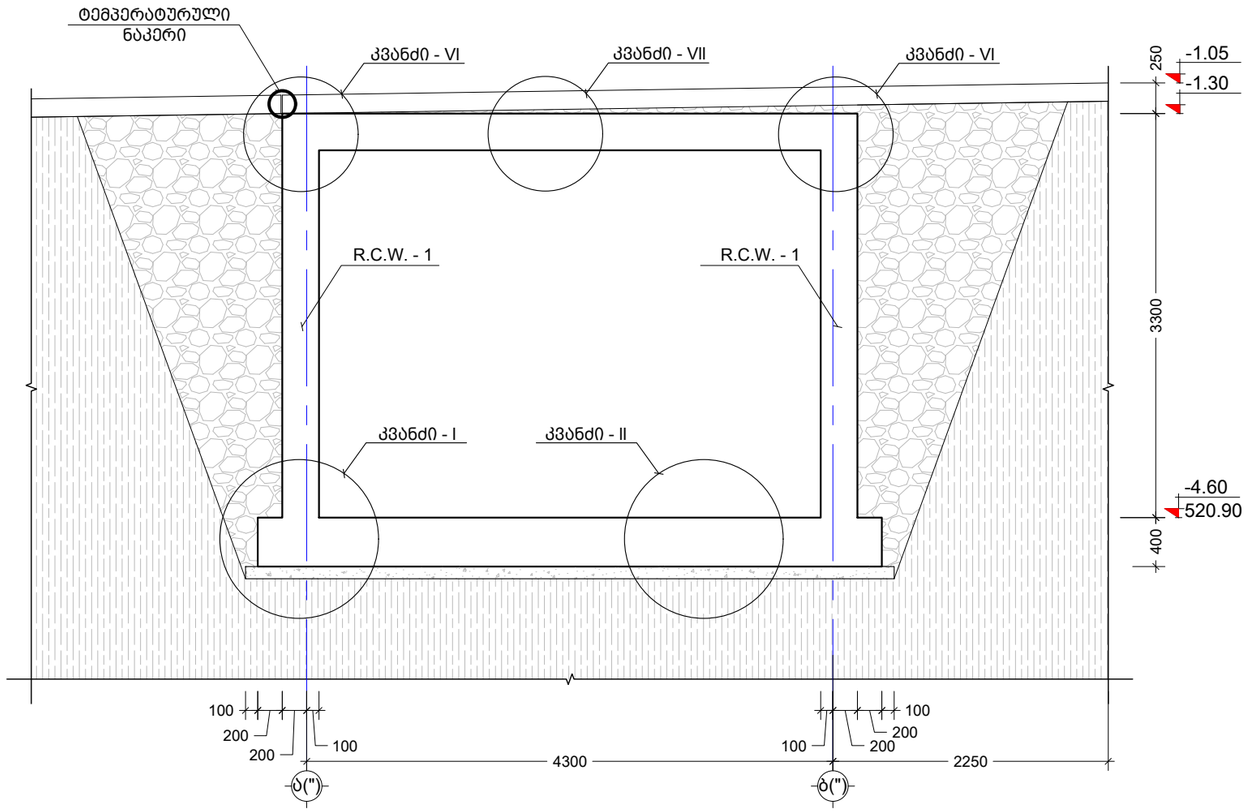

შენიშვნა:
NOTE:

გრუნტზე შეხების ადგილებში მოეწყოს ჰიდროიზოლაცია.

----	----	----	----
----	----	----	----
----	----	----	----
----	----	----	----
----	----	----	----
No	Date	Revision	Issued by

სიტუაციური სქემა
KEY PLAN

მისამართი
ADDRESS
ქ.თბილისი, გივი ამილახვარის I ჩიხი

პროექტი
PROJECT
სატუმბოს შენობა

ნახაზი
DRWG.
კვეთი 3 - 3

შეასრულა:
ISSUED BY:
T.M

შეამოწმა
APPROVED BY:
T.M

ფაილი
FILE
SATUMBI SADGURI

პროექტის №:
PROJECT No
01

ფორმატი
PAPER SIZE
A3

მასშტაბი
SCALE

ნახ.კოდი
DRWG. No
S - 106

კორექტ.
REVISION

სტადია
STATUS
C.D.

16/06/2023

კვეთი 4 - 4
მ. 1:100

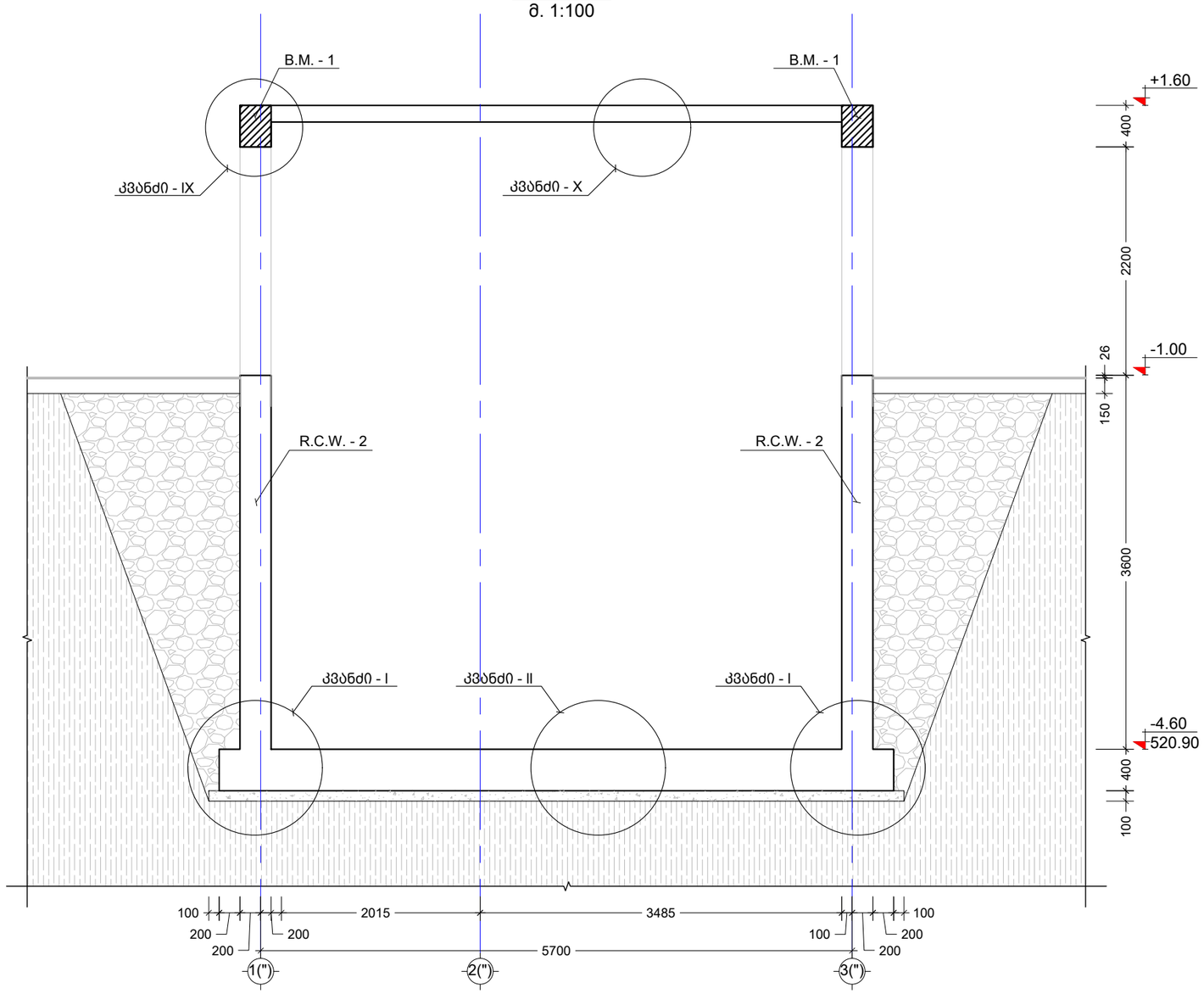

შენიშვნა:
NOTE:

გრუნტზე შეხების ადგილებში მოეწყოს ჰიდროიზოლაცია.

No	Date	Revision	Issued by
----	----	----	----
----	----	----	----
----	----	----	----
----	----	----	----
----	----	----	----

სიტუაციური სქემა
KEY PLAN

მისამართი ADDRESS	ქ.თბილისი, გივი ამილახვარის I ჩიხი
პროექტი PROJECT	სატუმბოს შენობა
ნახაზი DRWG.	კვეთი 4 - 4

	შეასრულა: ISSUED BY: T.M	შეამოწმა APPROVED BY: T.M
თ. მაძაღ	ფაილი FILE SATUMBI SADGURI	პროექტის №: PROJECT No 01
	ფორმატი PAPER SIZE A3	მასშტაბი SCALE ----
ნახ.კოდი DRWG. No S - 107	კორექტ. REVISION ----	სტადია STATUS C.D.

16/06/2023

კვეთი 5 - 5
მ. 1:100

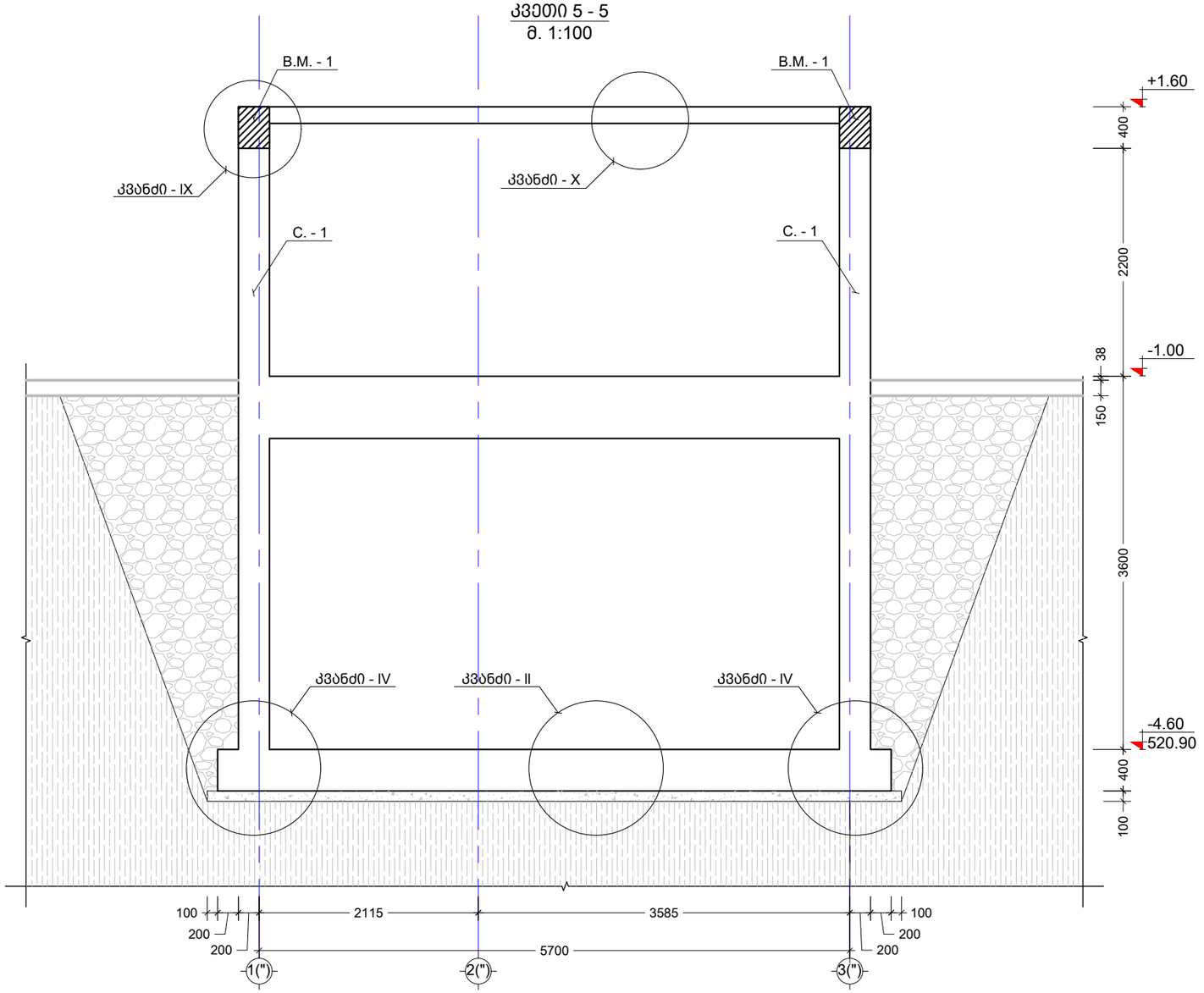

შენიშვნა:
NOTE:

გრუნტზე შეხების ადგილებში მოეწყოს ჰიდროიზოლაცია.

----	----	----	----
----	----	----	----
----	----	----	----
----	----	----	----
----	----	----	----
No	Date	Revision	Issued by

სიტუაციური სქემა
KEY PLAN

მისამართი ADDRESS	ქ.თბილისი, გივი ამილახვარის I ჩიხი
პროექტი PROJECT	სატუმბოს შენობა
ნახაზი DRWG.	კვეთი 5 - 5

	შეასრულა: ISSUED BY: T.M	შეამოწმა APPROVED BY: T.M
	ფაილი FILE SATUMBI SADGURI	პროექტის №: PROJECT No 01
	ფორმატი PAPER SIZE A3	მასშტაბი SCALE ----
ნახ.კოდი DRWG. No S - 108	კორექტ. REVISION ----	სტადია STATUS C.D.

16/06/2023

კვანძი I
მ. 1:20

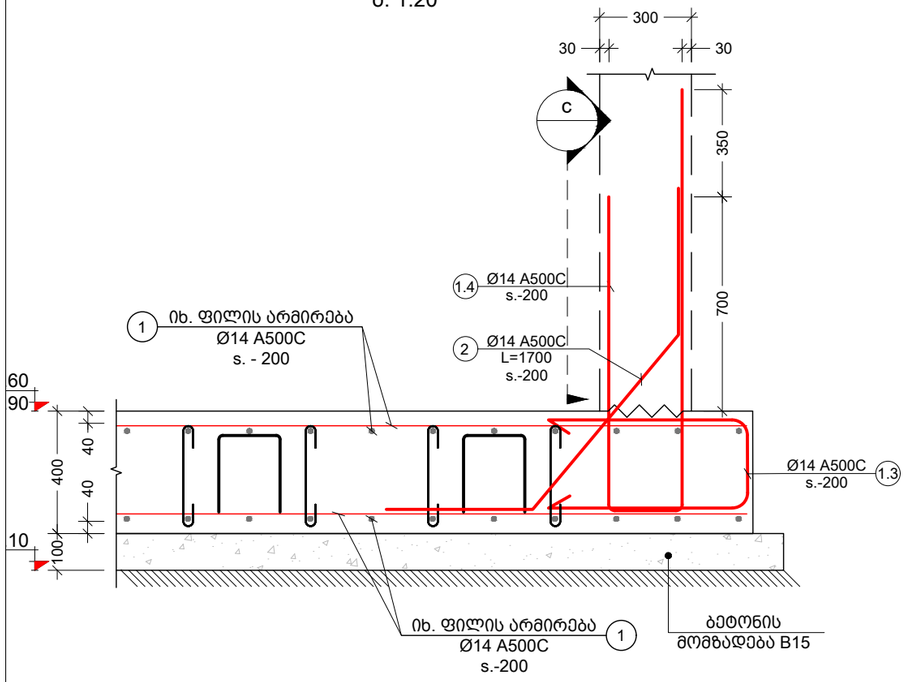

კვანძი II
მ. 1:20

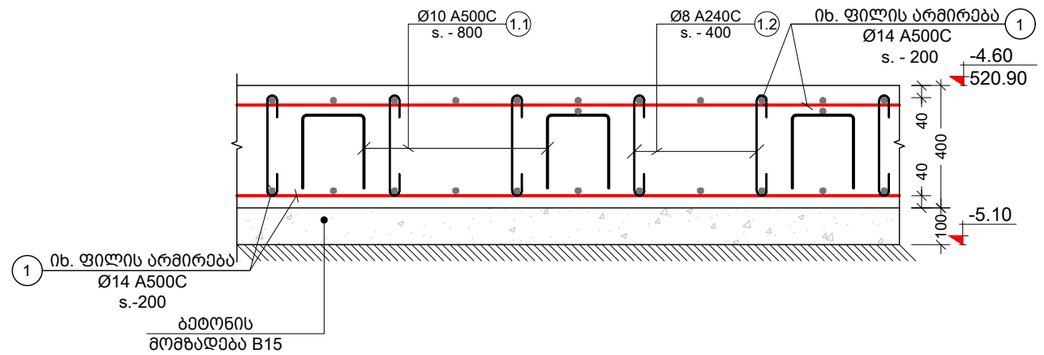

შენიშვნა:
NOTE:

გრუნტზე შეხების ადგილებში
მოეწყოს ჰიდროიზოლაცია.

----	----	----	----
----	----	----	----
----	----	----	----
----	----	----	----
----	----	----	----
No	Date	Revision	Issued by

სიტუაციური სქემა
KEY PLAN

კვანძი III
მ. 1:20

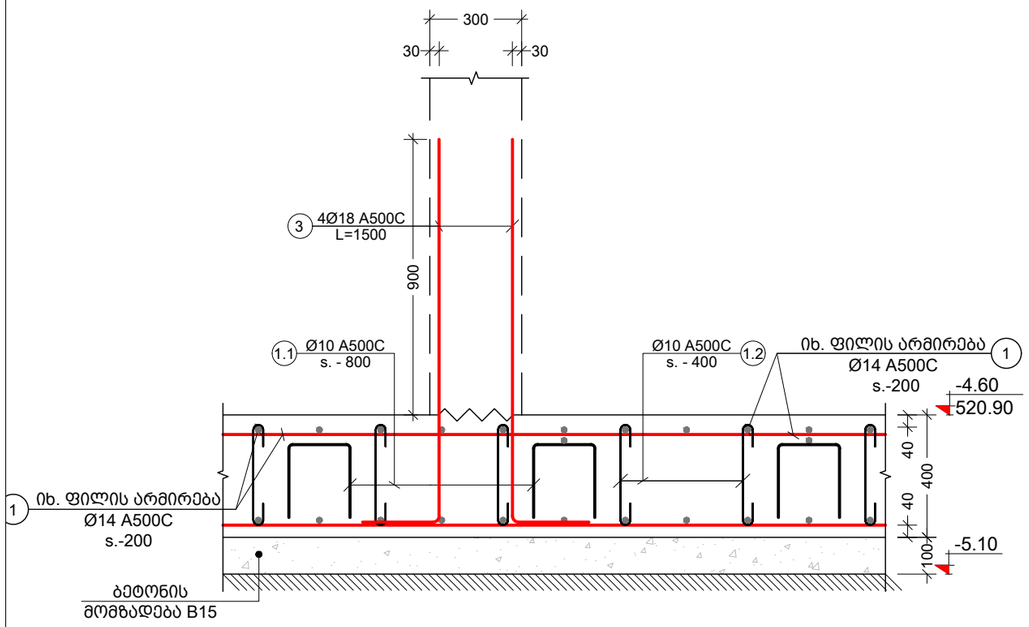

კვანძი IV
მ. 1:20

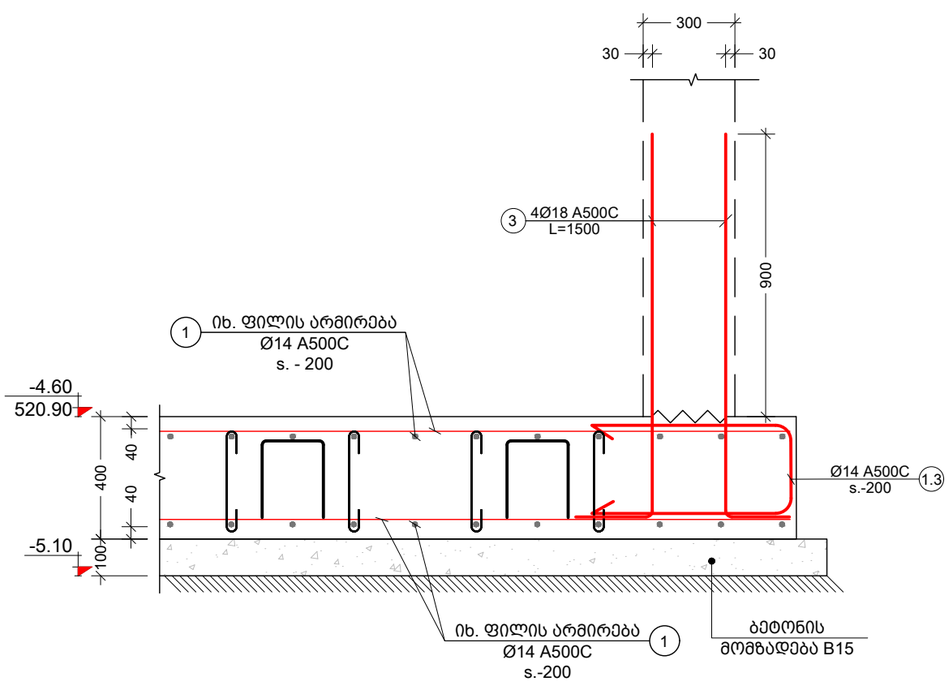

მისამართი
ADDRESS
ქ.თბილისი, გივი
ამილახვარის I ჩიხი

პროექტი
PROJECT
სატუმბოს შენობა

ნახაზი
DRWG.
კვანძი I-II-III-IV

შეასრულა: ISSUED BY: T.M		შეამოწმა APPROVED BY: T.M	
ფაილი FILE SATUMBI SADGURI		პროექტის №: PROJECT No 01	
ფორმატი PAPER SIZE A3		მასშტაბი SCALE ----	
ნახ.კოდი DRWG. No S - 109	კორექტ. REVISION ----	სტადია STATUS C.D.	

16/06/2023

კვანძი V
მ. 1:20

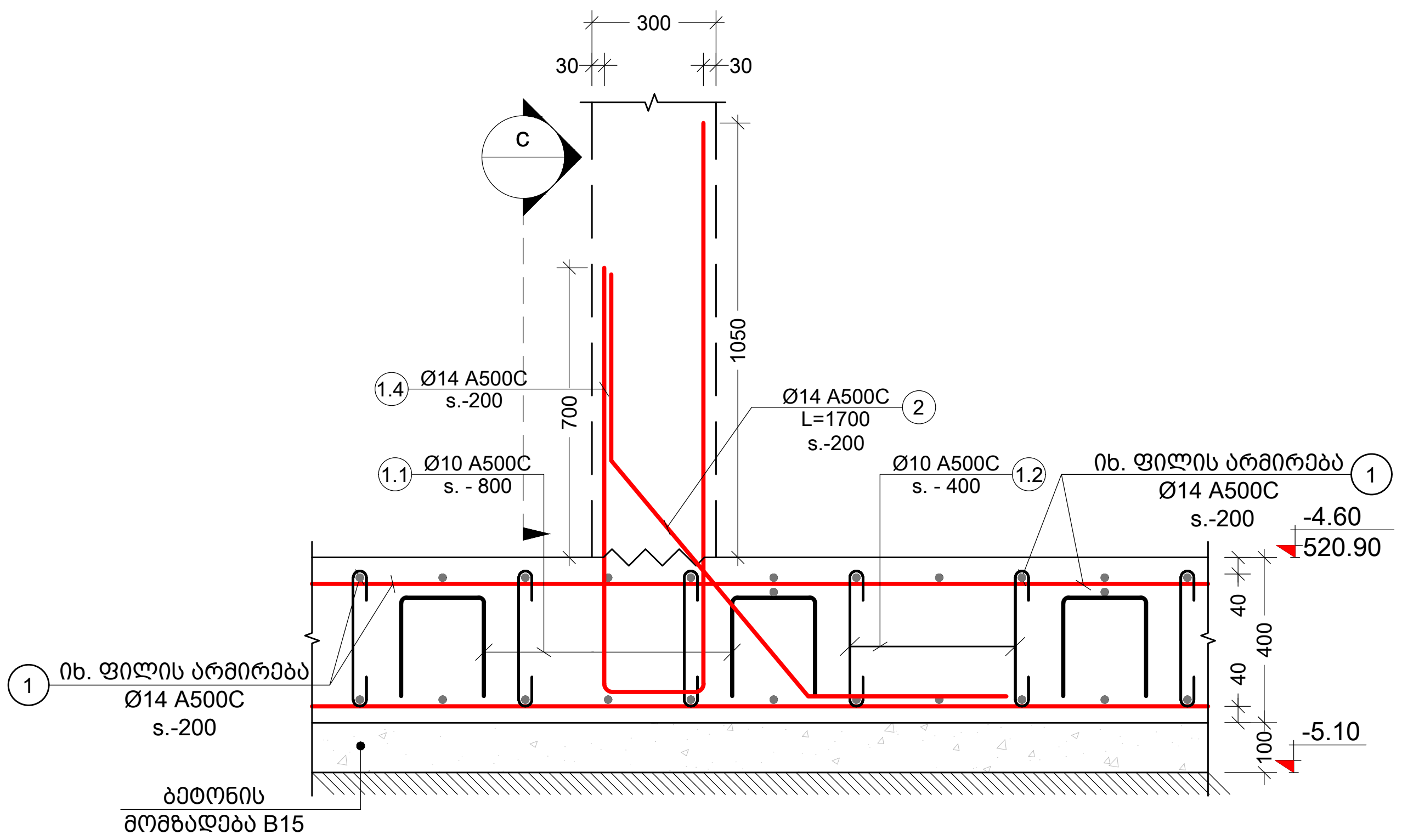

კვეთი c
მ. 1:20

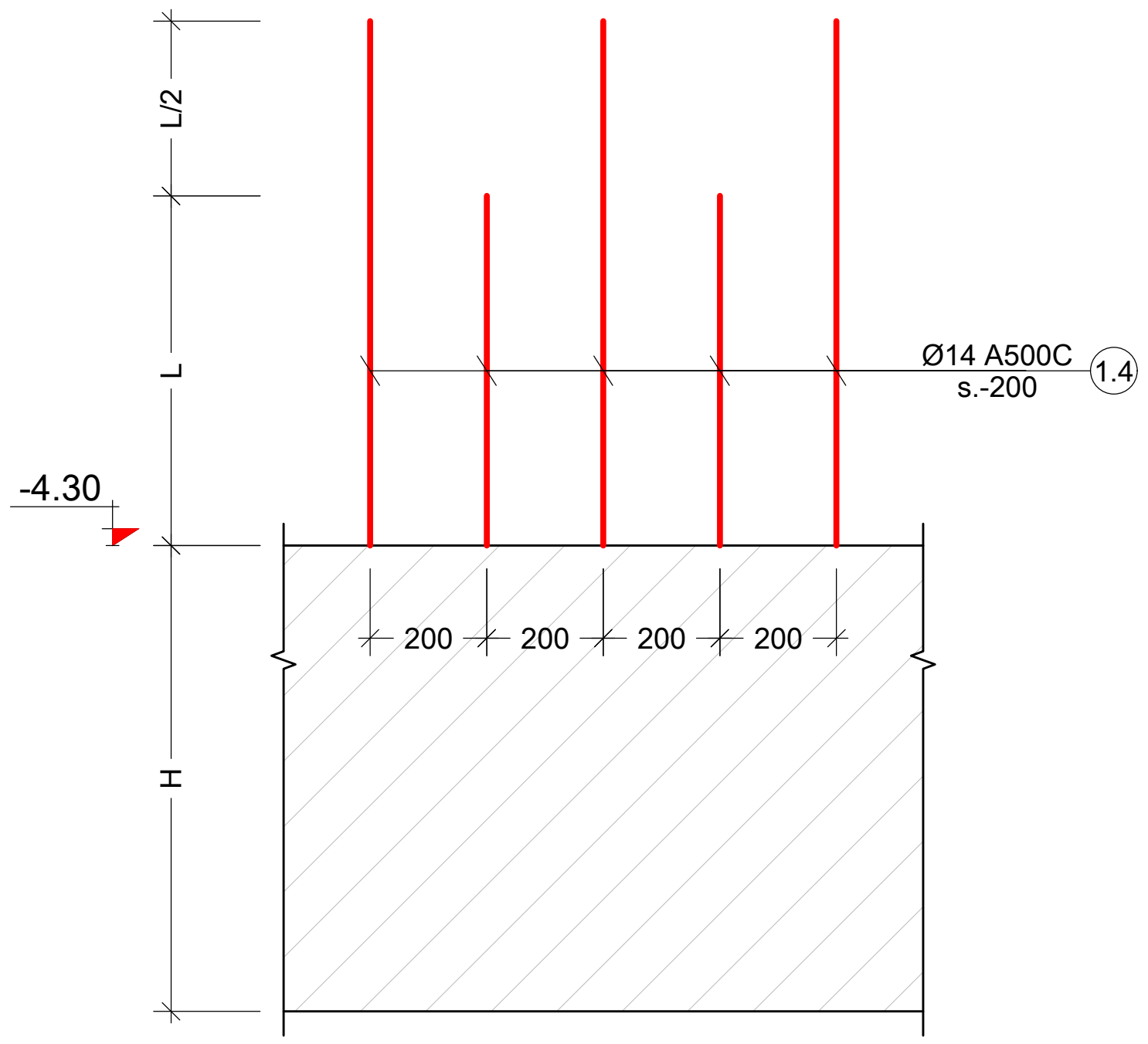

პოზ. №	ესკიზი	L მმ
1.1	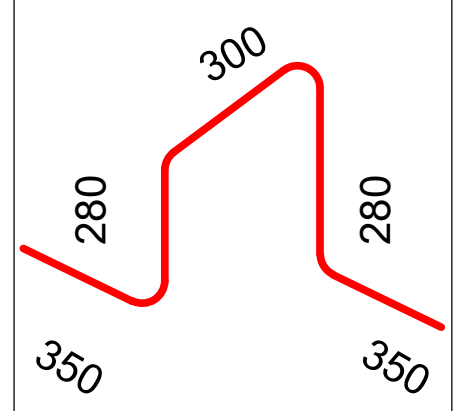 300, 280, 280, 350, 350	1560
1.2	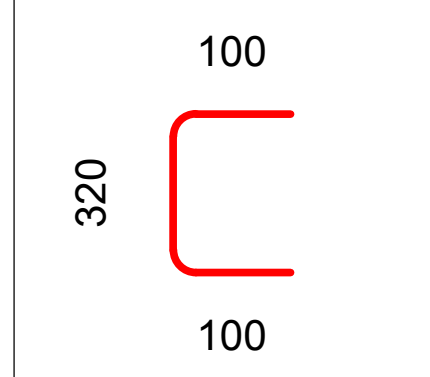 100, 320, 100	520
1.3	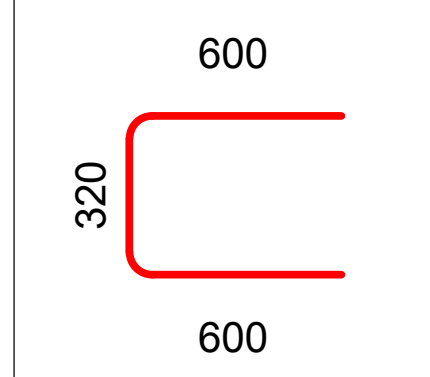 600, 320, 600	1520
1.4	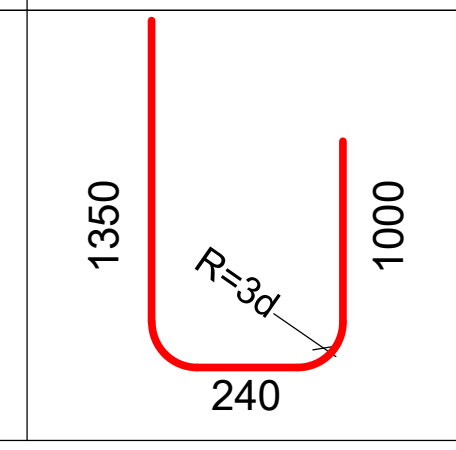 1350, 1000, R=3d, 240	2590

ელემენტის დასახ.	პოზ. №	დიამეტრი ან კვეთი (მმ)	ერთეულის სიგრძე (მმ.)	რაოდენობა (ც.)	საერთო სიგრძე (მ.)	საერთო წონა (კგ.)
საძირკვლის ფილის სპეციფიკაცია -4.60 ნიშნულზე	1	Ø 14 A500C	დ.ა.	-	4488	5421
	2	Ø 14 A500C	1700	470 X 1	799	965
	3	Ø 18 A500C	1500	4 X 4	24	48
	1.1	Ø 10 A500C	1560	319 X 1	497	306
	1.2	Ø 8 A240C	520	1275 X 1	663	261
	1.3	Ø 14 A500C	1520	425 X 1	646	780
	1.4	Ø 14 A500C	2590	470 X 1	1217	1470
	მძიმე ბეტონი W8 B25		V =	82 X 1	= 81.6 მ³	
	ბეტონის მომზადება B15		V =	22.4 X 1	= 22.44 მ³	

შენიშვნა:
NOTE:

გრუნტზე შეხების ადგილებში მოეწყოს ჰიდროიზოლაცია.

No	Date	Revision	Issued by
----	----	----	----
----	----	----	----
----	----	----	----
----	----	----	----
----	----	----	----

სიტუაციური სქემა
KEY PLAN

მისამართი
ADDRESS
ქ.თბილისი, გივი ამილახვარის I ჩიხი

პროექტი
PROJECT
სატუმბოს შენობა

ნახაზი
DRWG.
კვანძი V და სპეციფიკაცია

თ. მამა

შეასრულა: ISSUED BY:	შეამოწმა APPROVED BY:
T.M	T.M
ფაილი FILE SATUMBI SADGURI	პროექტის №: PROJECT No 01
ფორმატი PAPER SIZE A3	მასშტაბი SCALE ----

ნახ.კოდი DRWG. No S - 110

კორექტ. REVISION ----

სტადია STATUS C.D.

16/06/2023

მონოლითური კედელი R.C.W. - 1
მ. 1:20

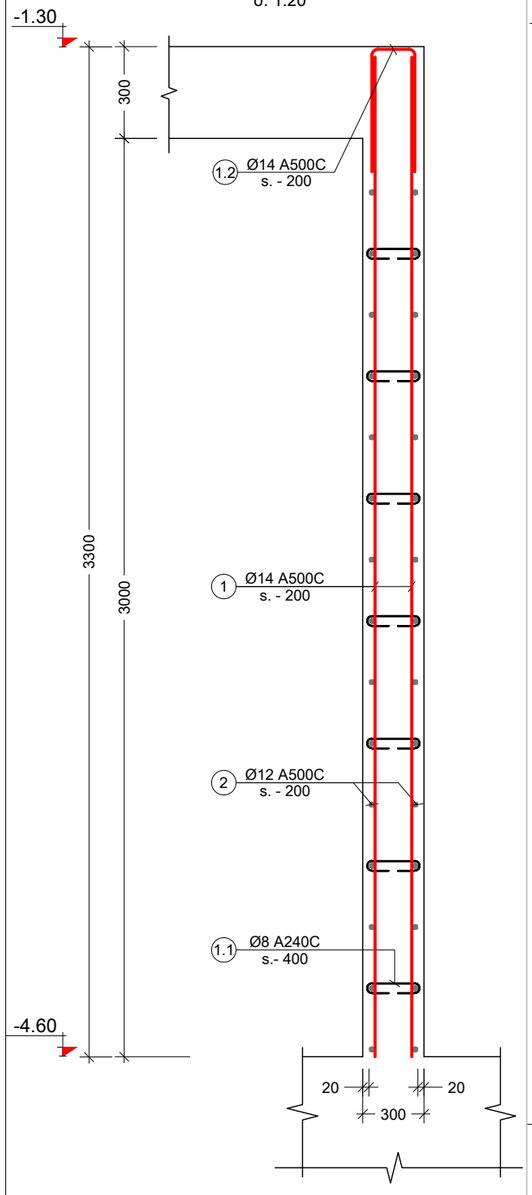

მონოლითური კედელი R.C.W. - 2
მ. 1:20

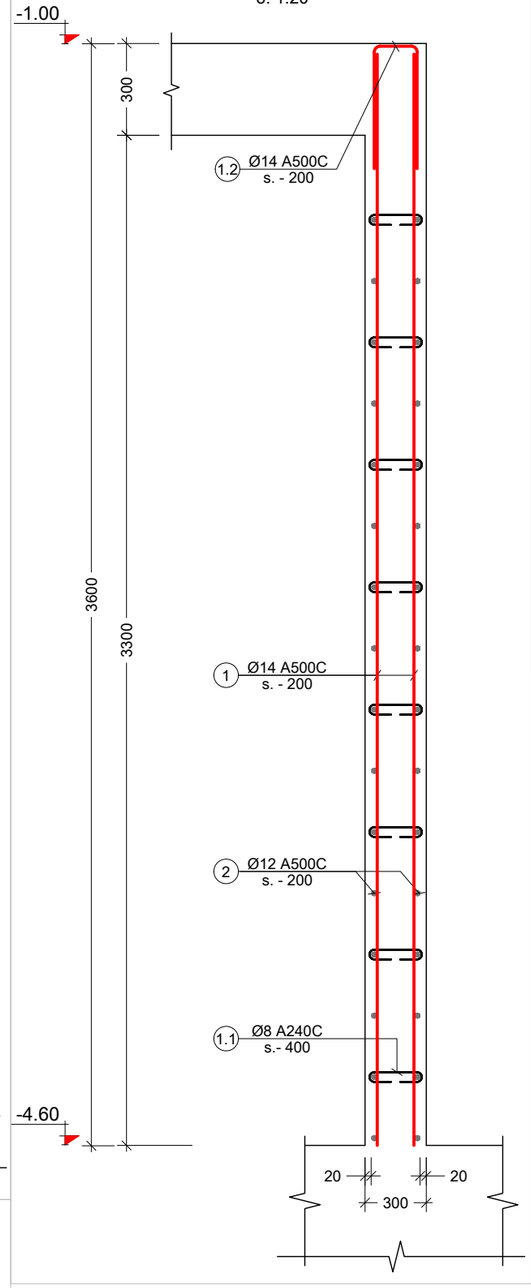

კვანძი VI
მ. 1:10

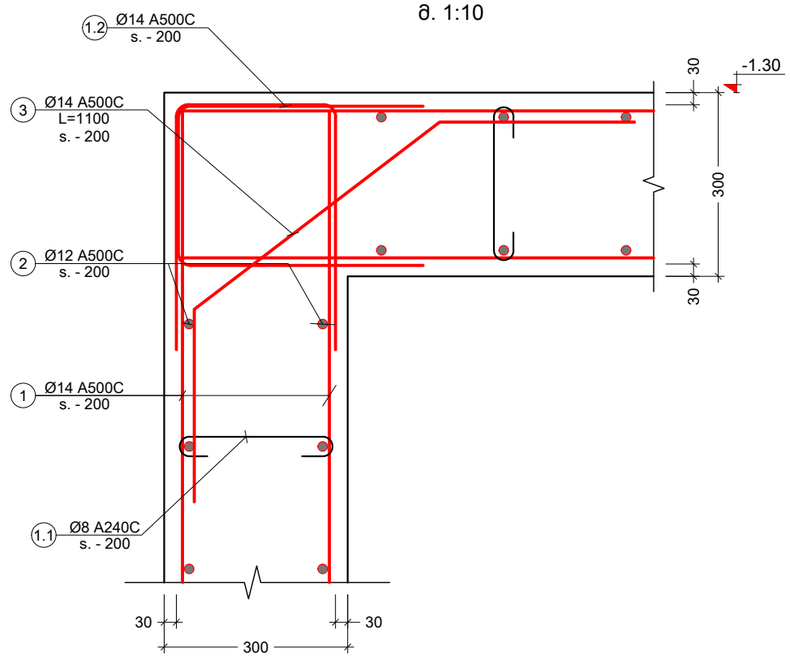

პოზ. №	ე ს კ ი ზ ი	L მმ
1.1	160; 100; 100	360
1.2	500; 240; 500	1240

კონსტრ. დასახ.	ელემენტის დასახ.	პოზ. №	დიამეტრი ან კვეთი (მმ)	ერთეულის სიგრძე (მმ.)	რაოდენობა (ც.)	საერთო სიგრძე (მ.)	საერთო წონა (კგ.)
მონოლითური კედელი	R.C.W. - 1	1	Ø 14 A500C	დ.ბ.	-	2940	3551
		2	Ø 12 A500C	დ.ბ.	-	2940	2609
		3	Ø 14 A500C	1100	405 X 1	446	538
		1.1	Ø 10 A500C	360	1671 X 1	601	371
		1.2	Ø 14 A500C	1240	405 X 1	502	607
		მძიმე ბეტონი W8 B25		V =	80 X 1	= 80.2 მ³	
	R.C.W. - 2	1	Ø 14 A500C	დ.ბ.	-	515	622
		2	Ø 12 A500C	დ.ბ.	-	515	457
		1.1	Ø 10 A500C	360	293 X 1	105	65
		1.2	Ø 14 A500C	1240	65 X 1	81	97
		მძიმე ბეტონი W8 B25		V =	14 X 1	= 14.0 მ³	

შენიშვნა:
NOTE:

გრუნტზე შეხების ადგილებში მოეწყოს ჰიდროიზოლაცია.

No	Date	Revision	Issued by
----	----	----	----
----	----	----	----
----	----	----	----
----	----	----	----
----	----	----	----

სიტუაციური სქემა
KEY PLAN

მისამართი
ADDRESS
ქ.თბილისი, გივი ამილახვარის I ჩიხი

პროექტი
PROJECT
სატუმბოს შენობა

ნახაზი
DRWG.
მონოლითური კედელი R.C.W. - 1 და სპეციფიკაცია

	შეასრულა: ISSUED BY: T.M	შეამოწმა APPROVED BY: T.M
თ. მაჭაძე	ფაილი FILE SATUMBI SADGURI	პროექტის №: PROJECT No 01
	ფორმატი PAPER SIZE A3	მასშტაბი SCALE ----
ნახ.კოდი DRWG. No S - 111	კორექტ. REVISION ----	სტადია STATUS C.D.

16/06/2023

კვანძი VII
მ. 1:10

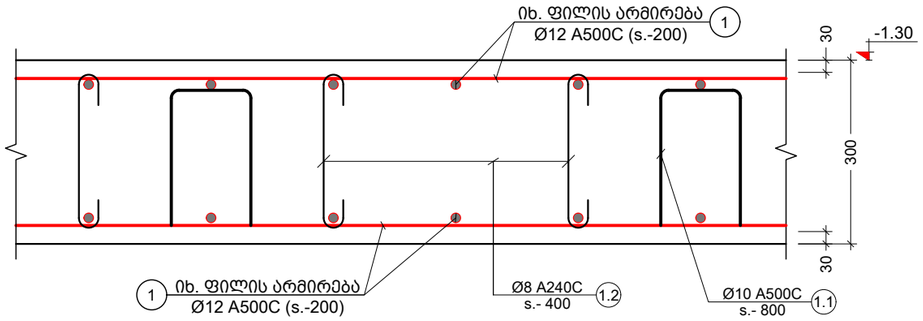

მ. 1:10

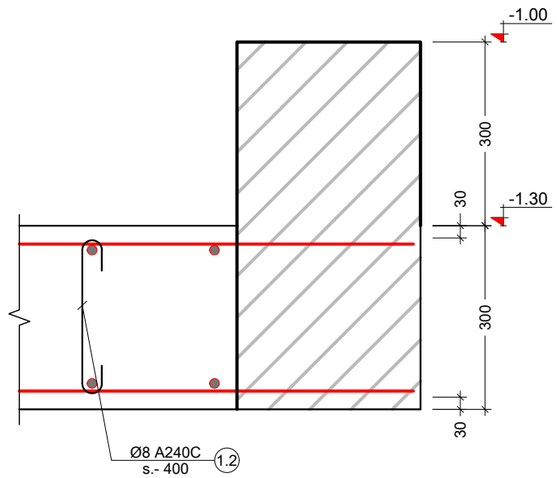

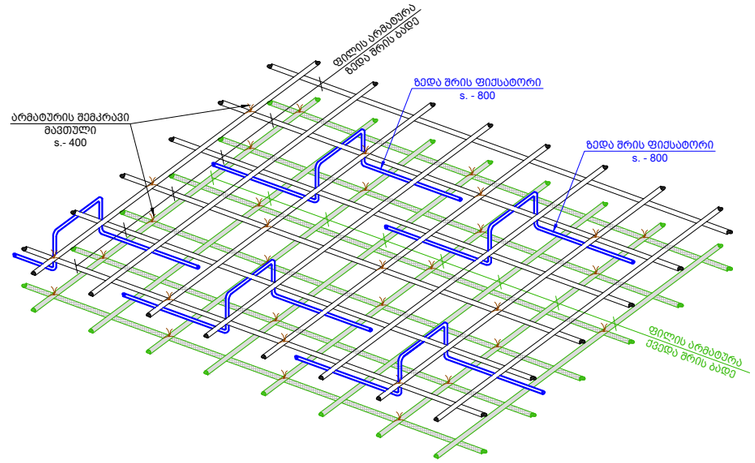

პოზ. №	ესკიზი	L მმ
1.1	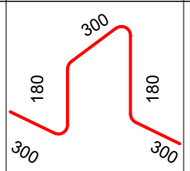	1260
1.2	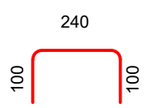	440
1.3	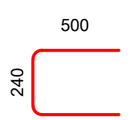	1240

კონსტრ. დასახ.	ელემენტის დასახ.	პოზ. №	დიამეტრი ან კვეთი (მმ)	ერთეულის სიგრძე (მმ.)	რაოდენობა (ც.)	საერთო სიგრძე (მ.)	საერთო წონა (კგ.)
ბადახურვის ფილის სპეციფიკაცია -1.00 ნიშნულზე	ქვედა შრე	1	Ø 12 A500C	დ.ა	-	1722	1528
	ზედა შრე	1	Ø 12 A500C	დ.ა	-	1804	1601
		1.1	Ø 10 A500C	1260	256 X 1	323	199
		1.2	Ø 8 A240C	440	1025 X 1	451	178
		1.3	Ø 12 A500C	1240	28 X 1	34	30
		მძიმე ბეტონი B25 V = 49.2 X 1 = 49.20 მ³					

შენიშვნა:
NOTE:

No	Date	Revision	Issued by
----	----	----	----
----	----	----	----
----	----	----	----
----	----	----	----
----	----	----	----

სიტუაციური სქემა
KEY PLAN

მისამართი ADDRESS: ქ.თბილისი, გივი ამილახვარის I ჩიხი

პროექტი PROJECT: სატუმბოს შენობა

ნახაზი DRWG.: გადახურვის ფილა -1.00 ნიშნულძე და სპეციფიკაცია

თ. მაძაღ	შეასრულა: ISSUED BY: T.M	შეამოწმა APPROVED BY: T.M
	ფაილი FILE: SATUMBI SADGURI	პროექტის №: PROJECT No 01
	ფორმატი PAPER SIZE: A3	მასშტაბი SCALE: ----
ნახ.კოდი DRWG. No: S - 112	კორექტ. REVISION: ----	სტადია STATUS: C.D.

16/06/2023

მონოლითური სვეტი C. - 1 (4 ც)
მ. 1:50

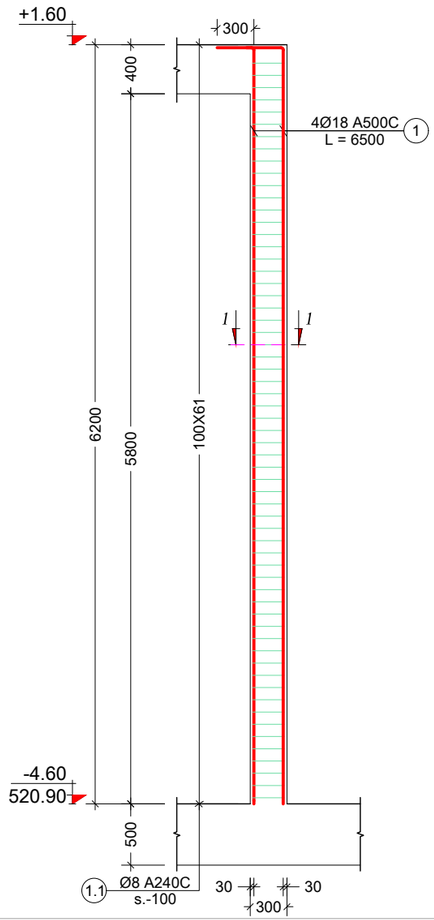

კვეთი 1 - 1
მ. 1:10

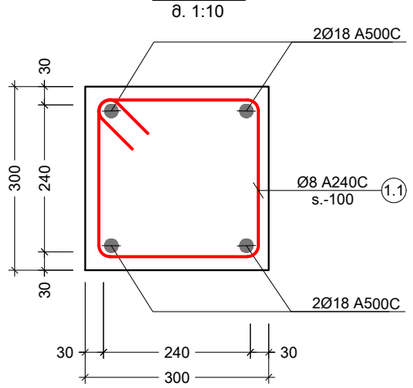

პოზ. №	ესკიზი	L მმ
1.1	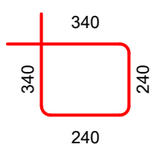	1160

კონსტრ. დასახ.	ელემენტის დასახ.	პოზ. №	დიამეტრი ან კვეთი (მმ)	ერთეულის სიგრძე (მმ.)	რაოდენობა (ც.)	საერთო სიგრძე (მ.)	საერთო წონა (კგ.)
მონოლითური სვეტები	C. - 1	1	Ø 18 A500C	6500	4 X 4	104	208
		1.1	Ø 8 A240C	1160	61 X 4	283	112
		მძიმე ბეტონი W8 B25			V = 1 X 4	= 2.2 მ³	

შენიშვნა:
NOTE:

No	Date	Revision	Issued by
----	----	----	----
----	----	----	----
----	----	----	----
----	----	----	----
----	----	----	----

სიტუაციური სქემა
KEY PLAN

მისამართი
ADDRESS
ქ.თბილისი, გივი ამილახვარის I ჩიხი

პროექტი
PROJECT
სატუმბოს შენობა

ნახაზი
DRWG.
მონოლითური სვეტი C. - 1 (4 ც) და სპეციფიკაცია

	შეასრულა: ISSUED BY:	შეამოწმა APPROVED BY:
თ. მაჭარი	T.M	T.M
ფაილი FILE SATUMBI SADGURI		პროექტის №: PROJECT No 01
ფორმატი PAPER SIZE	A3	მასშტაბი SCALE ----
ნახ.კოდი DRWG. No S - 113	კორექტ. REVISION ----	სტადია STATUS C.D.

16/06/2023

მონოლითური რიგელი B.M. - 1
მ. 1:10

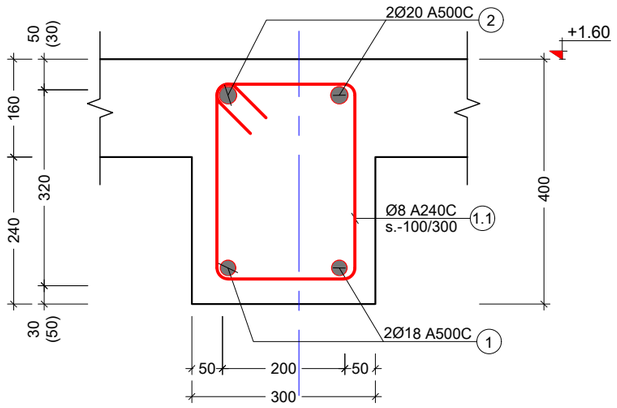

მონოლითური რიგელი B.M. - 2
მ. 1:10

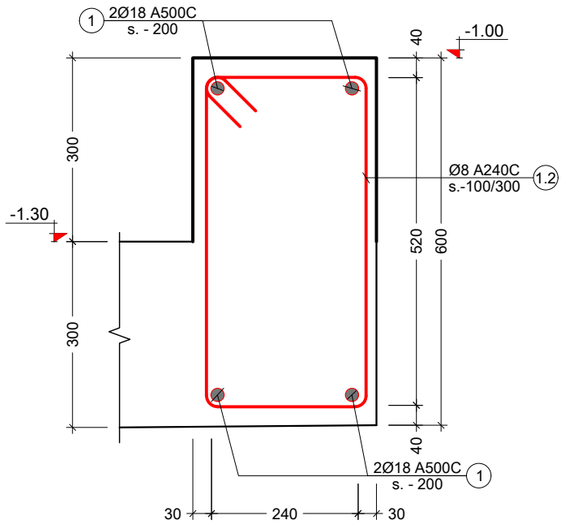

პოზ. №	ესკიზი	L მმ
1.1	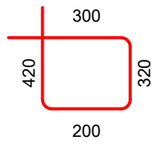	1240
1.2	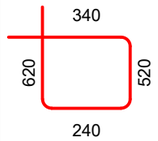	1720

კონსტრ. დასახ.	ელემენტის დასახ.	პოზ. №	დიამეტრი ან კვეთი (მმ)	ერთეულის სიგრძე (მმ.)	რაოდენობა (ც.)	საერთო სიგრძე (მ.)	საერთო წონა (კგ.)
მონოლითური რიგელი	B.M. - 1	1	Ø 18 A500C	ც.ბ.	-	43	86
		2	Ø 20 A500C	ც.ბ.	-	45	111
					-		
		1.1	Ø 8 A240C	1240	205 X 1	254	100
		მძიმე ბეტონი B25			V = 1 X 1	= 1.5 მ³	
	B.M. - 2	1	Ø 18 A500C	ც.ბ.	-	24	48
					-		
		1.2	Ø 8 A240C	1720	55 X 1	95	37
		მძიმე ბეტონი B25			V = 1 X 1	= 1.0 მ³	

შენიშვნა:
NOTE:

No	Date	Revision	Issued by
----	----	----	----
----	----	----	----
----	----	----	----
----	----	----	----
----	----	----	----

სიტუაციური სქემა
KEY PLAN

მისამართი ADDRESS: ქ.თბილისი, გივი ამილახვარის I ჩიხი

პროექტი PROJECT: სატუმბოს შენობა

ნახაზი DRWG.: მონოლითური რიგელი B.M. - 1 და სპეციფიკაცია

თ. მაჭავ	შეასრულა: ISSUED BY: T.M	შეამოწმა APPROVED BY: T.M
	ფაილი FILE: SATUMBI SADGURI	პროექტის №: PROJECT No 01
	ფორმატი PAPER SIZE: A3	მასშტაბი SCALE: ----
ნახ.კოდი DRWG. No: S - 114	კორექტ. REVISION: ----	სტადია STATUS: C.D.

16/06/2023

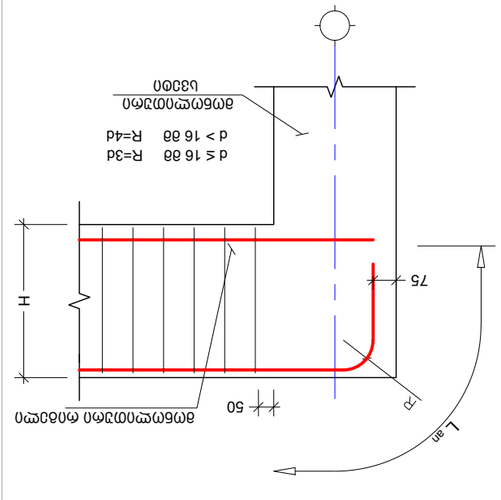

חתך 1-1 בעמוד U330D עם חיזוק מסביב לפתח
(חתכים דומים בעמודים U330D עם פתחים אחרים)
סולם 1:20

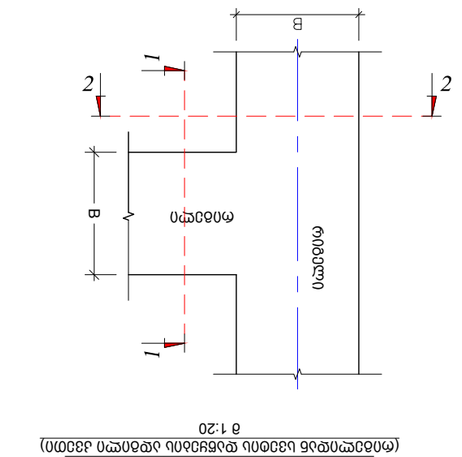

חתכים בעמוד U330D עם חיזוק מסביב לפתח
(חתכים דומים בעמודים U330D עם פתחים אחרים)
סולם 1:20

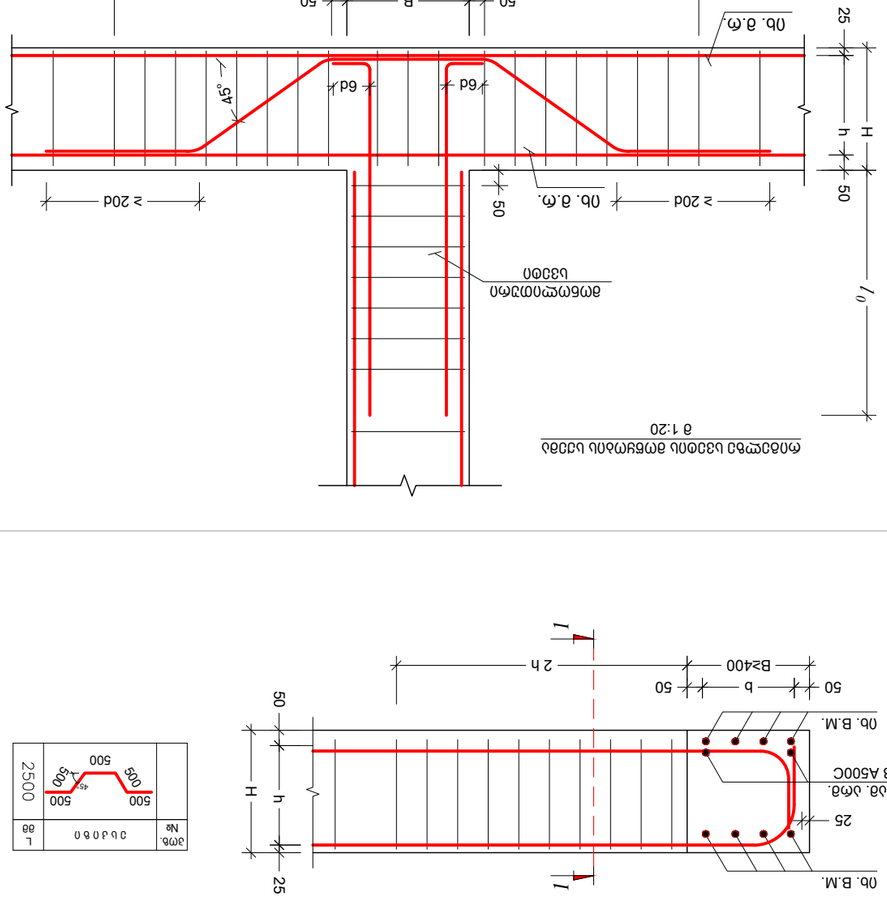

חתך 1-11 בעמוד U330D
סולם 1:20

חתך 1-1 בעמוד U330D
סולם 1:20

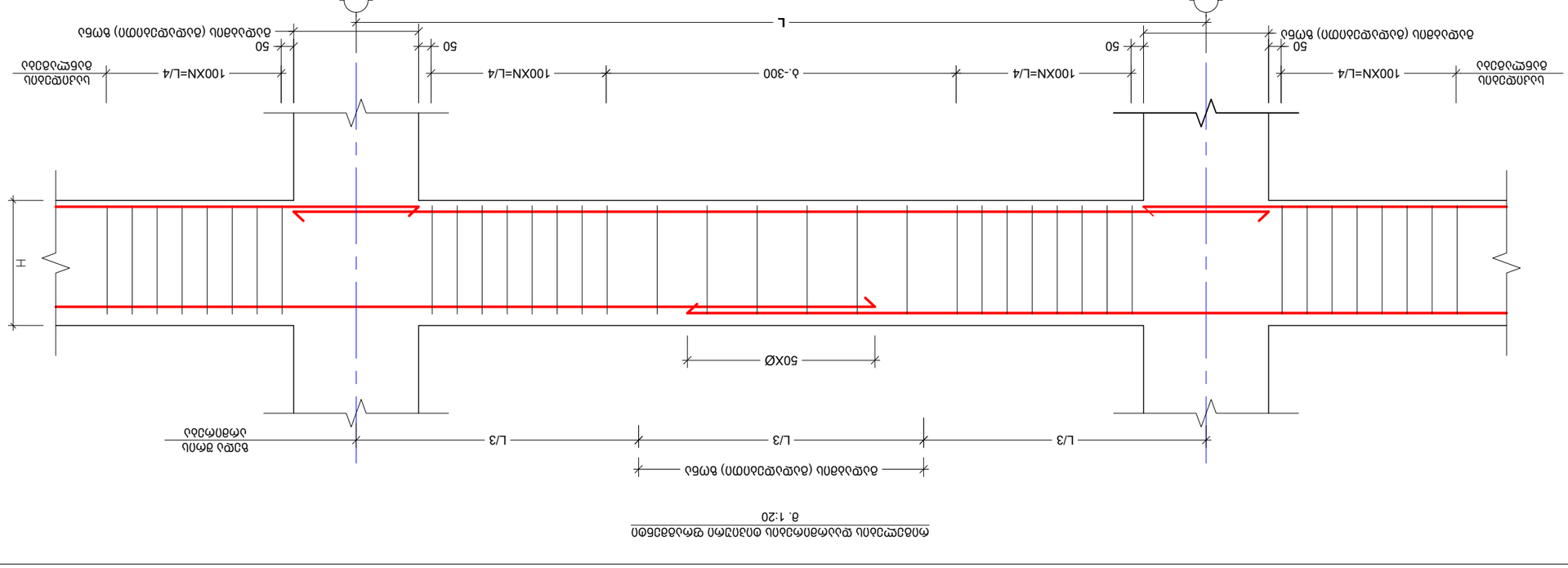

חתך אורכי בעמוד U330D עם חיזוק מסביב לפתח
(חתכים דומים בעמודים U330D עם פתחים אחרים)
סולם 1:20

No.	Revision	Date	Issued by
----	----	----	----
----	----	----	----
----	----	----	----
----	----	----	----
----	----	----	----
----	----	----	----
----	----	----	----
----	----	----	----
----	----	----	----
----	----	----	----

KEY PLAN
מפתח עמודים U330D

NOTE:
שים לב:

ADDRESS	ז.מ.מ.ק.ס.ו, מ.ת.ס
	מבנה משרדים ו חניון
PROJECT	מבנה משרדים ומסחר
DRWG.	מפרט כללי ופרטי ביצוע
	מבנים

ISSUED BY:	T.M
APPROVED BY:	T.M
STATUS	FILE
	SATUMBI
PAPER SIZE	A3
SCALE	----
PROJECT No	01

DRWG. No	S - 115
REVISION	----
STATUS	C.D.

10/09/2023

კვეთი 1 - 1
მ. 1:10

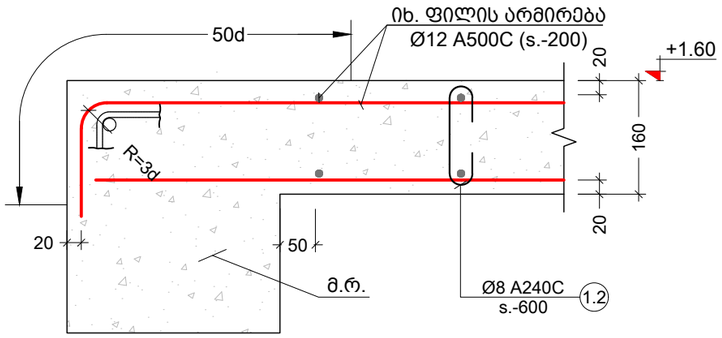

კვეთი 2 - 2
მ. 1:10

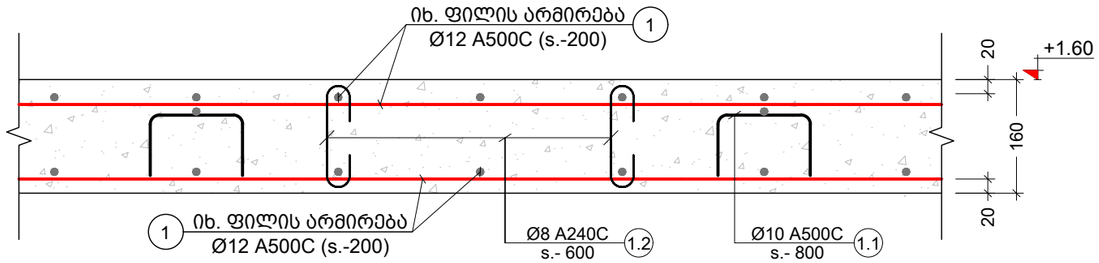

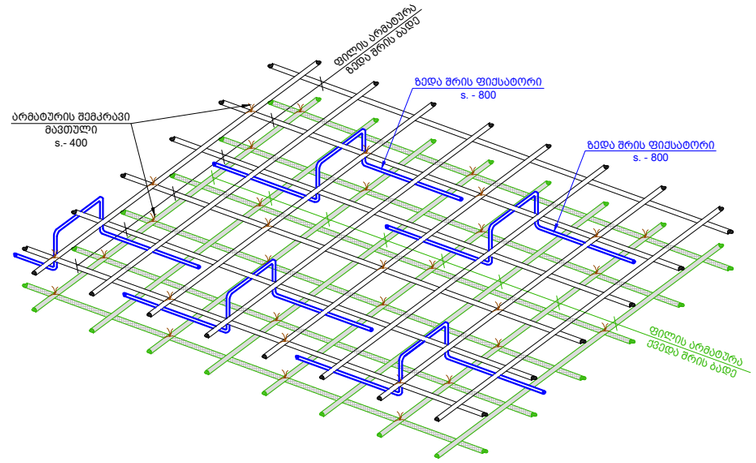

პოზ. №	ესკიზი	L მმ
1.1	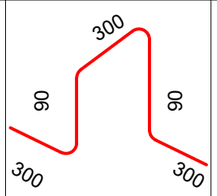	1080
1.2	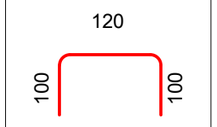	320

კონსტრ. დასახ.	ელემენტის დასახ.	პოზ. №	დიამეტრი ან კვეთი (მმ)	ერთეულის სიგრძე (მმ.)	რაოდენობა (ც.)	საერთო სიგრძე (მ.)	საერთო წონა (კგ.)
ბეტონის ფილის სპეციფიკაცია +1.60 ნიშნულზე	ქვედა ზრე	1	Ø 12 A500C	დ.ა	-	263	233
	ზედა ზრე	1	Ø 12 A500C	დ.ა	-	275	244
		1.1	Ø 10 A500C	1080	39 X 1	42	26
		1.2	Ø 8 A240C	320	156 X 1	50	20
		მძიმე ბეტონი B25 V = 4.0 X 1 = 4.00 მ³					

შენიშვნა:
NOTE:

No	Date	Revision	Issued by
----	----	----	----
----	----	----	----
----	----	----	----
----	----	----	----
----	----	----	----

სიტუაციური სქემა
KEY PLAN

მისამართი ADDRESS: ქ.თბილისი, გივი ამილახვარის I ჩიხი

პროექტი PROJECT: სატუმბოს შენობა

ნახაზი DRWG.: გადახურვის ფილა +1.50 ნიშნულძე და სპეციფიკაცია

	შეასრულა: ISSUED BY: T.M	შეამოწმა APPROVED BY: T.M
თ. მაძაღ	ფაილი FILE: SATUMBI SADGURI	პროექტის №: PROJECT No 01
	ფორმატი PAPER SIZE: A3	მასშტაბი SCALE: ----
	ნახ.კოდი DRWG. No: S - 116	კორექტ. REVISION: ----
		სტადია STATUS: C.D.

16/06/2023

კვეთი A - A
მ. 1:50

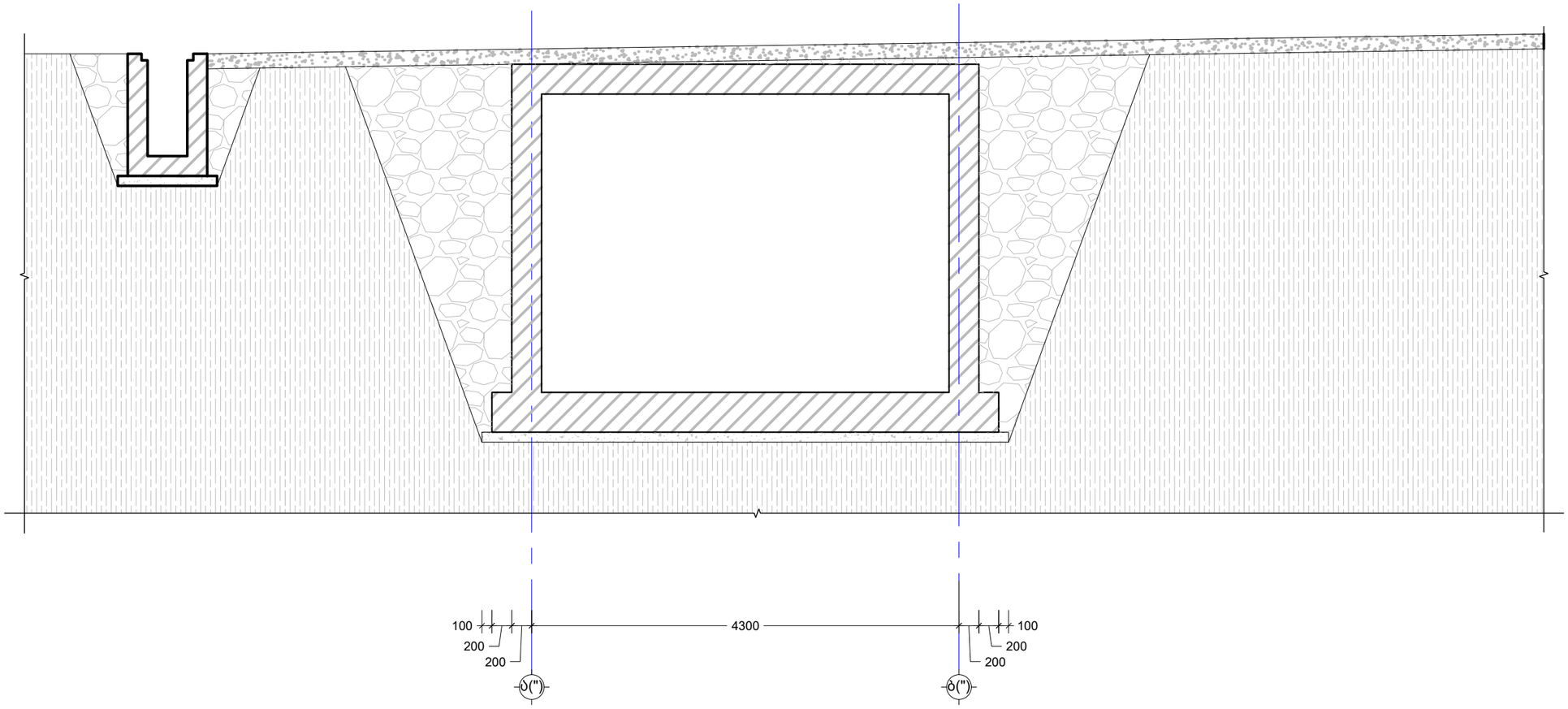

შენიშვნა:
NOTE:

----	----	----	----
----	----	----	----
----	----	----	----
----	----	----	----
----	----	----	----
No	Date	Revision	Issued by

სიტუაციური სქემა
KEY PLAN

მისამართი
ADDRESS
ქ.თბილისი, გივი ამილახვარის I ჩიხი

პროექტი
PROJECT
სატუმბოს შენობა

ნახაზი
DRWG.
კვეთი

თ. მაჭაჭ	შესრულა: ISSUED BY: T.M	შეამოწმა APPROVED BY: T.M
	ფაილი FILE SATUMBI SADGURI	პროექტის №: PROJECT No 01
	ფორმატი PAPER SIZE A3	მასშტაბი SCALE ----
ნახ.კოდი DRWG. No S - 117	კორექტ. REVISION ----	სტადია STATUS C.D.

16/06/2023

სატუმბი სადგურის კიბის გეგმა -4.30_დან -1.00 ნიშნულამდე
მ. 1:50

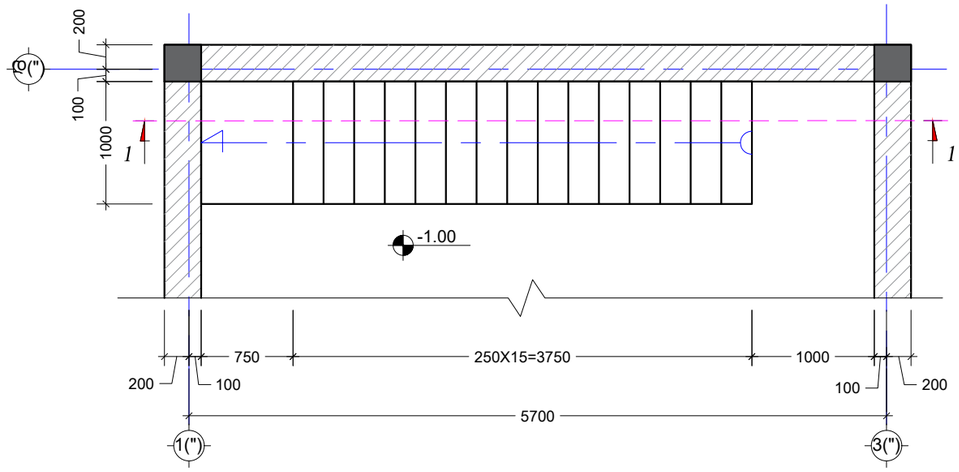

კვეთი 1-1
მ. 1:50

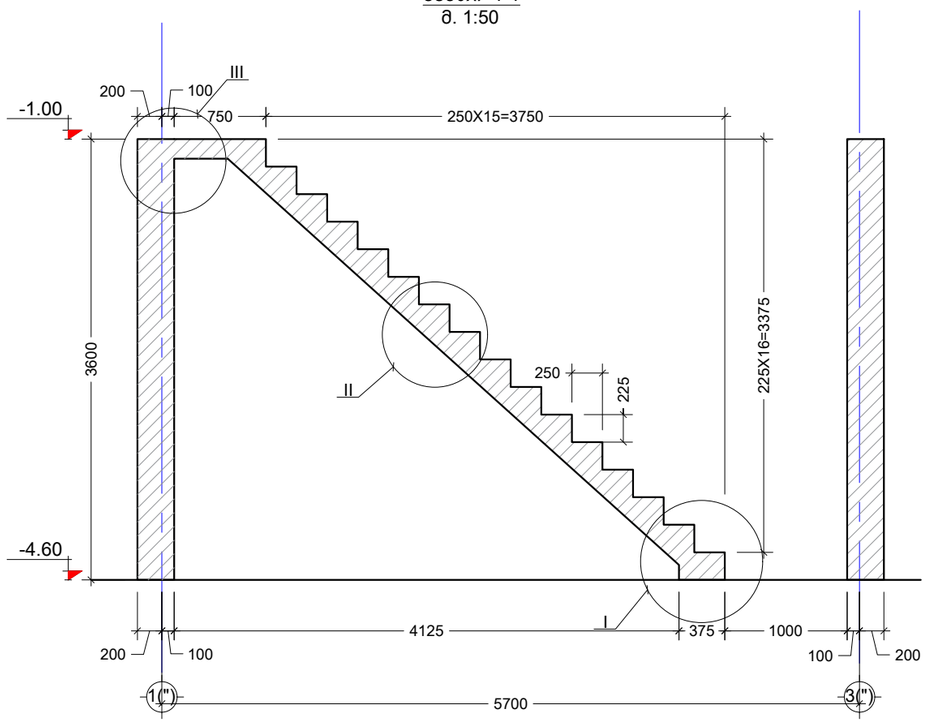

შენიშვნა:
NOTE:

----	----	----	----
----	----	----	----
----	----	----	----
----	----	----	----
----	----	----	----
No	Date	Revision	Issued by

სიტუაციური სქემა
KEY PLAN

მისამართი
ADDRESS
ქ.თბილისი, გივი ამილახვარის I ჩიხი

პროექტი
PROJECT
სატუმბოს შენობა

ნახაზი
DRWG.
სატუმბი სადგურის კიბის გეგმა -4.30_დან -1.00 ნიშნულამდე

	შეასრულა: ISSUED BY: T.M	შეამოწმა APPROVED BY: T.M
თ. მაძაღ	ფაილი FILE SATUMBI SADGURIS KIBE	პროექტის №: PROJECT No 01
	ფორმატი PAPER SIZE A3	მასშტაბი SCALE ----
	ნახ.კოდი DRWG. No S - 501	კორექტ. REVISION ----
		სტადია STATUS C.D.

16/06/2023

კვანძი "I"
მ. 1:10

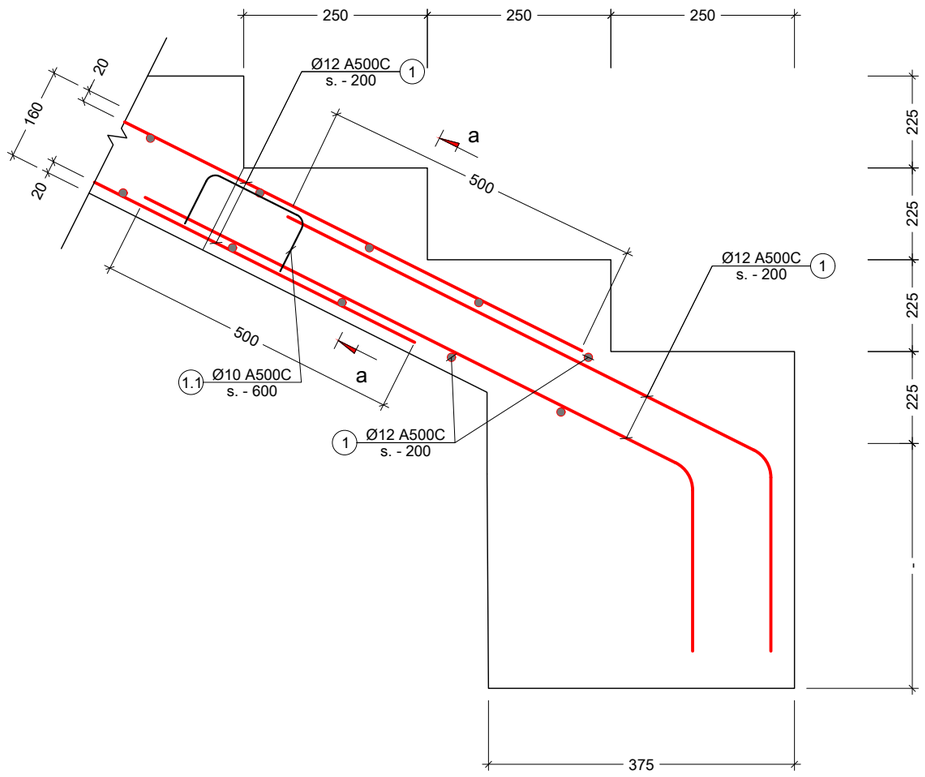

კვანძი "II"
მ. 1:10

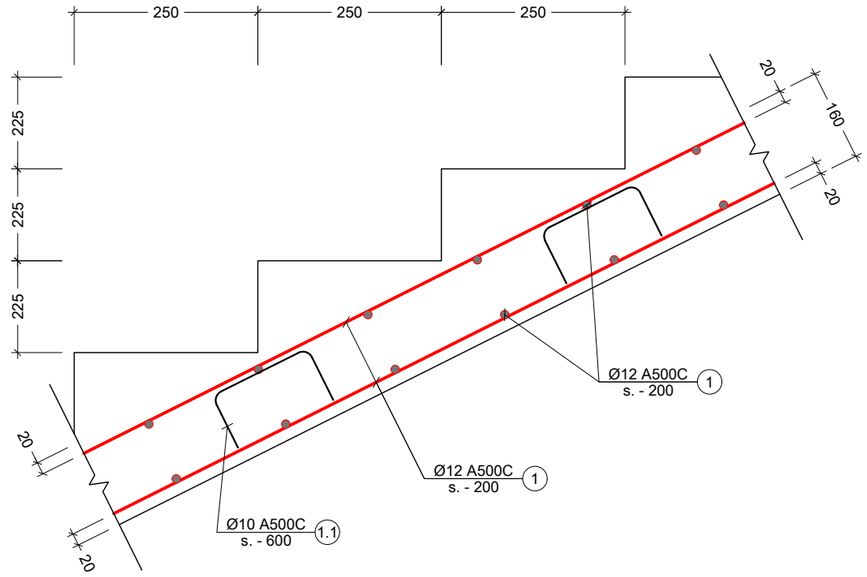

კვანძი "III"
მ 1:10

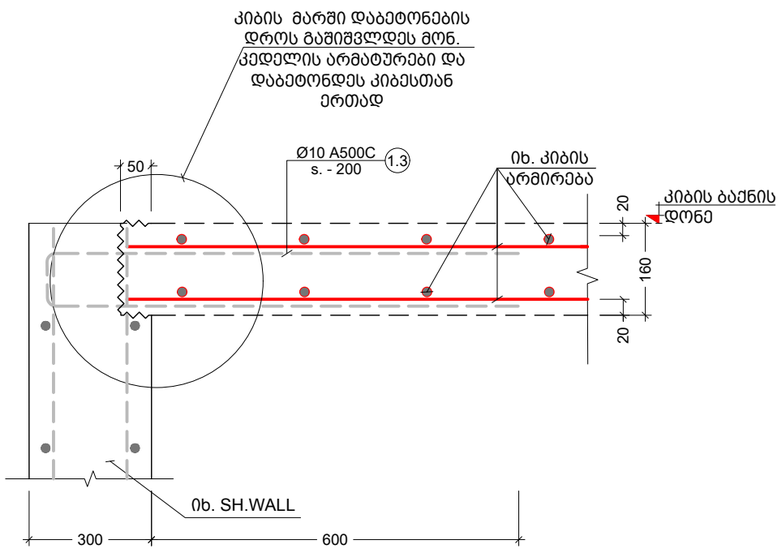

კვეთი a - a
მ. 1:10

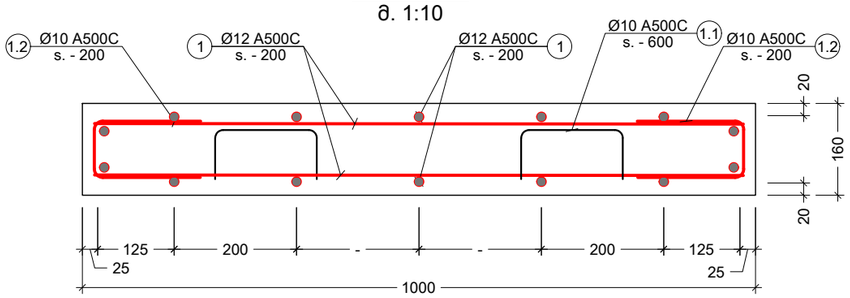

პოზ. №	ესკიზი	L მმ
1.1	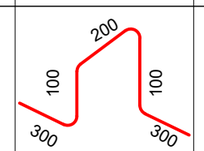	1000
1.2	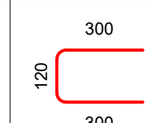	720
1.3	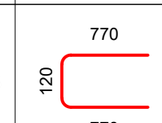	1660

შენიშვნა:
NOTE:

No	Date	Revision	Issued by
----	----	----	----
----	----	----	----
----	----	----	----
----	----	----	----
----	----	----	----

სიტუაციური სქემა
KEY PLAN

მისამართი ADDRESS: ქ.თბილისი, გივი ამილახვარის I ჩიხი

პროექტი PROJECT: სატუმბოს შენობა

ნახაზი DRWG.: კვანძები

	შესრულა: ISSUED BY: T.M	შეამოწმა APPROVED BY: T.M
	ფაილი FILE: SATUMBI SADGURIS KIBE	პროექტის №: PROJECT No 01
	ფორმატი PAPER SIZE: A3	მასშტაბი SCALE: ----
ნახ.კოდი DRWG. No: S - 502	კორექტ. REVISION: ----	სტადია STATUS: C.D.

16/06/2023

ელემენტის დასახ.	პოზ. №	დიამეტრი ან კვეთი (მმ)	ერთეულის სიგრძე (მმ.)	რაოდენობა (ც.)	საერთო სიგრძე (მ.)	საერთო წონა (კგ.)
სატუმბი სადგურის კიბე	1	Ø 12 A500C	დ.ა	-	123	109
	1.1	Ø 10 A500C	1000	16 X 1	16	10
	1.2	Ø 10 A500C	720	28 X 1	20	12
	1.3	Ø 10 A500C	1660	5 X 1	8	5
	მძიმე ბეტონი B25 V = 1.1 X 1 = 1.12 მ³					

შენიშვნა:
NOTE:

No	Date	Revision	Issued by
----	----	----	----
----	----	----	----
----	----	----	----
----	----	----	----
----	----	----	----
----	----	----	----

სიტუაციური სქემა
KEY PLAN

მისამართი
ADDRESS
ქ.თბილისი, გივი ამილახვარის I ჩიხი

პროექტი
PROJECT
სატუმბოს შენობა

ნახაზი
DRWG.
სპეციფიკაცია

შეასრულა:
ISSUED BY:
T.M

შეამოწმა
APPROVED BY:
T.M

ფაილი
FILE
SATUMBI SADGURIS KIBE

პროექტის №:
PROJECT No
01

ფორმატი
PAPER SIZE
A3

მასშტაბი
SCALE

ნახ.კოდი
DRWG. No
S - 503

კორექტ.
REVISION

სტადია
STATUS
C.D.

16/06/2023

საკონტროლო გამშვები შენობა ნაგებობა

მის: ქ.თბილისი, გივი ამილახვარის I ჩიხი N10

ს.კ.01.19.17.001.044

კონსტრუქციული ნაწილი

(სამშენებლო დოკუმენტაცია)

პრ. წამყ. კონსტრუქტორი: თ. მაჭავ[illegible] თორნიკე მამალაძე

ქ. თბილისი 2023 წ

ნახაზების ჩამონათვალი

ნახაზების დასახელება	კოდი	R	E V	I S	I O	N
თავფურცელი	--	--	--	--	--	--
ჩამონათვალი	S - 001	--	--	--	--	--
საძირკვლის ფილის მოწყობის გეგმა 524.50 ნიშნულზე	S - 101	--	--	--	--	--
საძირკვლის ფილის არმირების გეგმა	S - 102	--	--	--	--	--
კვეთი 1 2 3 4	S - 103	--	--	--	--	--
კვეთი 5 და სპეციფიკაცია	S - 104	--	--	--	--	--
მონოლითური კედელი R.C.W. - 1 განშლა	S - 105	--	--	--	--	--
მონოლითური კედელი R.C.W. - 1 კვეთი 1 - 1	S - 106	--	--	--	--	--
მონოლითური კედელი R.C.W. - 1 კვეთი 2 - 2	S - 107	--	--	--	--	--
მონოლითური კედელი R.C.W. - 1 კვეთი 3 - 3	S - 108	--	--	--	--	--
მონოლითური კედელი R.C.W. - 2 განშლა	S - 109	--	--	--	--	--
მონოლითური კედელები R.C.W. - 2 კვეთი 1- 1	S - 110	--	--	--	--	--
სპეციპიკაცია	S - 111	--	--	--	--	--
გადახურვის ფილის საყალიბე გეგმა +528.20 ნიშნულზე	S - 201	--	--	--	--	--
გადახურვის ფილის არმირები გეგმა +528.20 ნიშნულზე	S - 202	--	--	--	--	--
გადახურვის ფილის საყალიბე გეგმა +531.29 ნიშნულზე	S - 203	--	--	--	--	--
გადახურვის ფილის არმირები გეგმა +531.29 ნიშნულზე	S - 204	--	--	--	--	--
გადახურის ფილის კვანძები	S - 205	--	--	--	--	--
გადახურის ფილის სპეციპიკაცია	S - 206	--	--	--	--	--
მონოლითური სვეტების განლაგების გეგმა -0.10 ნიშნულზე	S - 301	--	--	--	--	--
რიგელების მარკირების გეგმა +531.29 ნიშნულზე	S - 401	--	--	--	--	--
რიგელების მარკირების გეგმა +528.20 ნიშნულზე	S - 402	--	--	--	--	--
ჩარჩო ა ღერძის მიმართ	S - 403	--	--	--	--	--
რიგელების დაარმირების ტიპიური კვანძები	S - 404	--	--	--	--	--
მონოლითური რიგელი B.M. - 1	S - 405	--	--	--	--	--
დაცვის ოთახის კიბის გეგმა +527.27_დან +528.20 ნიშნულამდე	S - 501	--	--	--	--	--
კვანძები	S - 502	--	--	--	--	--
სპეციფიკაცია	S - 503	--	--	--	--	--
ლითონის კიბე N1 გეგმა	S - 504	--	--	--	--	--
ლითონის კვანძები	S - 505	--	--	--	--	--
ლითონის კიბე N1 სპეციფიკაცია	S - 506	--	--	--	--	--
ლითონის კიბე N2	S - 507	--	--	--	--	--
ლითონის კიბე N2 კვანძები	S - 508	--	--	--	--	--
ლითონის კიბე N2 სპეციფიკაცია	S - 509	--	--	--	--	--

შენიშვნა:
NOTE:

----	----	----	----
----	----	----	----
----	----	----	----
----	----	----	----
----	----	----	----
No	Date	Revision	Issued by

სიტუაციური სქემა
KEY PLAN

მისამართი
ADDRESS
ქ.თბილისი, გივი ამილახვარის I ჩიხი

პროექტი
PROJECT
საკონტროლო გამშვები შენობა ნაგებობა

ნახაზი
DRWG.
ჩამონათვალი

თ. მაჭაჭ	შესრულა: ISSUED BY: T.M	შეამოწმა APPROVED BY: T.M
	ფაილი FILE LIST OF DWG	პროექტის №: PROJECT No 01
	ფორმატი PAPER SIZE A3	მასშტაბი SCALE ----
ნახ.კოდი DRWG. No S - 001	კორექტ. REVISION ----	სტადია STATUS C.D.

15/06/2023

კონსტრუქციული ნაწილის განმარტებითი ბარათი

- *კონსტრუქციული ნაწილის მუშა პროექტი (მარკით "კ") დამუშავებულია საპროექტო დოკუმენტაციის საფუძველზე.*
- ობიექტის დასახელება: საკონტროლო გამშვები შენობა ნაგებობა;
- შენობების და ნაგებობების პასუხისმგებლობის დონე ***ГОСТ 27751-88*** მიხედვით: - *II (ნორმალური)*

შენობის სართულიანობა და გეომეტრიული ზომები: *შენობა გეგმაში მართკუთხა მოხაზულობისაა, იგი არის 2 სართულიანი;*
საძირკველის ტიპი - ფილა საძირკველი; h=400 მმ; ბეტონი B25;
მონოლითური კედელი - 250 მმ; ბეტონი B25;
მონოლითური სვეტები - 300X300 მმ; ბეტონი B25;
მონოლითური რიგელები - 300X400 მმ; ბეტონი B25;
მონოლითური ფილა - h=160 მმ;
მონოლითური კიბე - h=160 მმ;
სახურავი - ბრტყელი გადახურვა;
კონსტრუქციული პროექტის გაანგარიშება შესრულებულია, «Lira - САПР 2013» (ვერსია R3) პროგრამული კომპლექსის მეშვეობით, სასრული ელემენტების მეთოდის საფუძველზე. შენობის საანგარიშო მოდელი შედგენილია არქიტექტურული ნახაზების მიხედვით. შენობის საწყისი მონაცემების შედგენისას გამოყენებულია სამშენებლო უბნის საინჟინრო-გეოლოგიური გამოკვლევის შედეგები. საანგარიშო მოდელში გათვალისწინებულია გრუნტის რეაქციის შესაბამისი პარამეტრები. გაანგარიშებაში განხილულია შემდეგი დატვირთვები:

1. სტატიკური მუდმივი;
2. სტატიკური დროებითი ხანმოკლე;
3. სტატიკური დროებითი ხანგრძლივი;
4. სეისმური X მიმართულება;
5. სეისმური Y მიმართულება;

საანგარიშო სეისმურობა 8 ბალს შეადგენს (EMS-98 სკალით), ჰორიზონტალური აჩქარება 0.17 (სეისმურობის კოეფიციენტი). გათვალისწინებულია საკუთარი რხევების 23 ფორმა. სეისმური ზემოქმედების ანგარიშისას მასების მონაწილეობის ფაქტორი შეადგენს 80-85%; ბეტონის კლასი - B25, არმატურა A500c. გაანგარიშებები შესრულებულია მოქმედი ნორმატიული დოკუმენტები თანახმად.

განსაკუთრებული შენიშვნები:

– მშენებლობის დროს ყველა ცვლილება, რომელიც კი შევა პროექტში აუცილებლად შეთანხმებული უნდა იყოს პროექტის ავტორთან;

სამშენებლო მასალების და სამუშაოების ხარისხის კონტროლი:

– სამშენებლო მოედანზე აუცილებელია განხორციელდეს სამშენებლო მასალების სისტემატური კონტროლი.

ანტიკოროზიული და ხანძარსაწინააღმდეგო დაცვა: *კონსტრუქციების ხანძარსაწინააღგმდეგო დაცვა და ანტიკოროზიული ღონისძიებები შესრულდეს ნორმების* ***СНиП 2.01.02-85**** და ***СНиП 2.03.11-85*** *მოთხოვნების შესაბამისად;*

- პროექტირების დროს გამოყენებული ლიტერატურა:
  - ***СНиП 2.01.07-85* – Нагрузки и воздействия***
  - *(Ენ 01.01-09) - სეისმომედეგი მშენებლობა*
  - *(Ენ 01.05-08) - სამშენებლო კლიმატოლოგია*

უსაფრთხოება: *მშენებლობის პროცესი წარიმართოს საქართველოს მთავრობის 2007 წლის 28 მარტის №62 დადგენილების მოთხოვნების შესაბამისად და მკაცრად იქნას დაცული უსაფრთხოების წესები.*

შენიშვნა:
NOTE:

No	Date	Revision	Issued by
----	----	----	----
----	----	----	----
----	----	----	----
----	----	----	----
----	----	----	----

სიტუაციური სქემა
KEY PLAN

მისამართი ADDRESS: ქ.თბილისი, გივი ამილახვარის I ჩიხი

პროექტი PROJECT: საკონტროლო გამშვები შენობა ნაგებობა

ნახაზი DRWG.: განმარტებითი ბარათი

თ. მაჭავ	შეასრულა: ISSUED BY: T.M	შეამოწმა APPROVED BY: T.M	
	ფაილი FILE EXPL.NOTE	პროექტის №: PROJECT No 01	
	ფორმატი PAPER SIZE A3	მასშტაბი SCALE ----	
	ნახ.კოდი DRWG. No S - 002	კორექტ. REVISION ----	სტადია STATUS C.D.

15/06/2023

პირობითი აღნიშვნები:
General Legend:

- არსებული კონსტრუქცია
- Existing Wall

- დასაშლელი კონსტრუქცია
- Demolition Wall

- კვეთი ბეტონის ელემენტზე
- Section on concrete element

- კვეთი რკ.ბ. ელემენტზე
- Section on r.c. element

- მონოლითური რკ.ბეტონის ელემენტი (კონსტრუქცია)
- Monolitic r.c. element (Structural)

- ბლოკის წყობა
- Block Masonry

- აგურის წყობა
- Brick Masonry

- ბეტონის მომზადება
- Concrete Preparation

- ქვიშა
- SAND

- ხვინჭა
- Ballast

- ღორღი
- Gravel

- გრუნტი
- Soil

- ნაყარი გრუნტი
- Filled soil

- ძირითადი ქანი
- Main rock

- ჰიდროიზოლაცია
- Waterproofing

SPSSExtProxyEnt (SPSSExtApp)

- პოლიეთილენის ფენა
- Polyethylene layer

- ქვაბულის ფერდი
- Trench side

- დაბეტონების დონე
- Pouring Level

- "ქარხნული" შედუღება
- "Factory" Welding

- ადგილობრივი შედუღება
- Local Welding

22
[8]

- ნაშვერების პოზიცია
- Dowels Position
- ნაშვერების რაოდენობა
- Dowels Quantity

h_0
h_1

- მანძილი ფილიდან ღიობამდე
- Distance From the Slab to the Openings
- ღიობის სიმაღლე
- Opening Height

-1.10

- კედლის ზედაპირის ნიშნული
- Wall top level

3.20

- ელემენტის კონსტრუქციული ნიშნული
- Structural level of the element

-2.70
(427.85)

- საპროექტო ნიშნული
- Design Level
- აბსოლიტური ნიშნული
- Elevation (Height above mean sea level)

415.60
422.25

- წითელი ნიშნული
- Red Level
- შავი ნიშნული
- Black Level

30(50)

- კვეთში ეს აღნიშვნა მუთითებს, რომ ურთიერთგადამკვეთ რიგელებს აქვთ სხვადასხვა სისქის (ბეტონის) დაამცავი ზონა
- This legend in section mentions that beams have diffenrent concrete coat thickness

აბრივიატურა
List of Abbreviations

C.O.S.	- დაიჭრას ადგილზე - Cut on Site
V.S.	- დაზუსტდეს ადგილზე - Verify on Site
C.	- მონოლითური სვეტი - Column
BM.	- მონოლითური რიგელი - Reinforced Concrete Beam
SH.W.	- სიხისტის დიაფრაგმა - Shear wall
R.C.W.	- მონოლითური კედელი - Reinforced Concrete wall
G.B.	- რანდკოჭი (ან როსტვერკის კოჭი) - Ground Beam
P.	- ხიმინჯი - Pile
S.F.	- წერტილოვანი საძირკველი - Spread Footing
C.F.	- ლენტური საძირკველი - Continuous Footing
B.S.C.	- არმატურის მოც. კარკასი - Bar Space Cage
P.R.C.	- ხიმინჯის კარკასი - Pile Reinforcement Cage
C.R.	- კარკასი (სიბრტყითი) - Cage of Reinforcement
MESH	- არმატურის ბადე - Rebar Mesh
ST.C.	- ლითონის სვეტი - Steel Column
ST.G.	- ლითონის მთავარი კოჭი - Steel Girder
ST.G.	- ლითონის კოჭი - Steel Beam
ST.T.	- ლითონის წამწე - Steel Truss
ST.V.B.	- ლითონის ვერტიკალური კავშირი - Steel Vertical Bracing
ST.H.B.	- ლითონის ჰორიზონტალური კავშირი - Steel Horizontal Bracing
C.B.	- შედგენილი კოჭი - Composite Beam
E.P.	- ჩასატანებელი დეტალი - Embedded Part

არმატურის აღნიშვნა:
Rebar Marking:

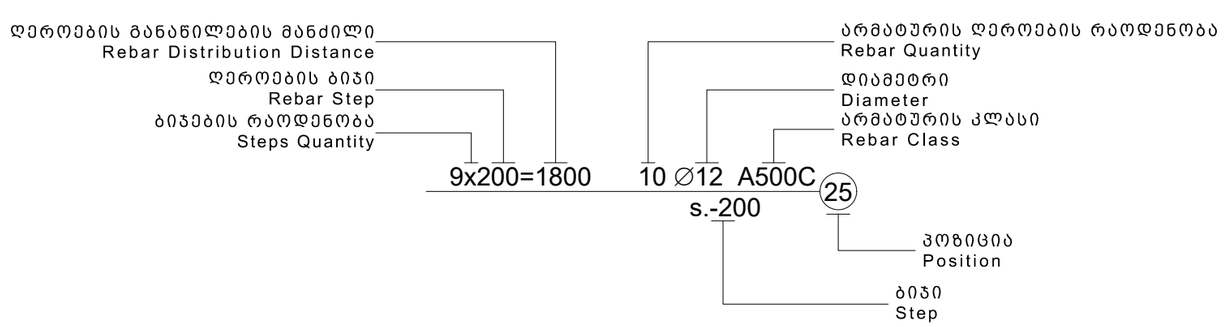

შენიშვნა:
NOTE:

----	----	----	----
----	----	----	----
----	----	----	----
----	----	----	----
----	----	----	----
No	Date	Revision	Issued by

სიტუაციური სქემა
KEY PLAN

მისამართი
ADDRESS
ქ.თბილისი, გივი ამილახვარის I ჩიხი

პროექტი
PROJECT
საკონტროლო გამშვები შენობა ნაგებობა

ნახაზი
DRWG.
პირობითი აღნიშვნები

	შეასრულა: ISSUED BY: T.M	შეამოწმა APPROVED BY: T.M
თ. მაჭავ	ფაილი FILE LEGEND	პროექტის №: PROJECT No 01
	ფორმატი PAPER SIZE A3	მასშტაბი SCALE ----
ნახ.კოდი DRWG. No S - 003	კორექტ. REVISION ----	სტადია STATUS C.D.

15/06/2023

ფოლადის ამოკრეფა

კონსტრუქციის დასახელება	არმატურის კლასი							ბეტონი კლასით მ³	ბეტონი კლასით მ³	შენიშვნა
	A240C (ДСТУ 3760-98)		A500C (ДСТУ 3760-98)				მთლიანად არმატურა კგ.			
	Ø 8	სულ:	Ø 10	Ø 12	Ø 18	Ø 20	სულ:		B25	B15	
საძირკველი	112	112	131	12	24		5811	5922	35.1	8.8	
მონოლითური კედლები	81	81		981			2244	2325	26.4		
ფილა	32	32	96	1757			1853	1885	14.7		
სვეტი	217	217					698	915	4.3		
რიგელი	154	154			396	512	909	1063	4.5		
კიბეები			41	146			187	187	1.5		
ჯამი ∑	595	595	267	2896	420	512	11701	12297	86.5	8.8	

1. მოსაჭრელი გრუნტის მიახლოებითი მოცულობა გაფხვიერების კოეფიციენტის გარეშე V=520 მ^3
2. საყრდენი კედლების უკან ჩასაყრელი ბალასტის მიახლოებითი მოცულობა V =250 მ^3
3. ჰიდროიზოლაცია S =130 მ^2

შენიშვნა:
NOTE:

----	----	----	----
----	----	----	----
----	----	----	----
----	----	----	----
----	----	----	----
No	Date	Revision	Issued by

სიტუაციური სქემა
KEY PLAN

მისამართი
ADDRESS
ქ.თბილისი, გივი ამილახვარის I ჩიხი

პროექტი
PROJECT
საკონტროლო გამშვები შენობა ნაგებობა

ნახაზი
DRWG.
მასალის ამოკრეფა

თ. მაძაღ

შეასრულა: ISSUED BY: T.M	შეამოწმა APPROVED BY: T.M	
ფაილი FILE TOT.REB.SUM.TAB	პროექტის №: PROJECT No 01	
ფორმატი PAPER SIZE A3	მასშტაბი SCALE ----	
ნახ.კოდი DRWG. No S - 004	კორექტ. REVISION ----	სტადია STATUS C.D.

15/06/2023

საძირკვლის ფილის მოწყობის გეგმა
მ. 1:50

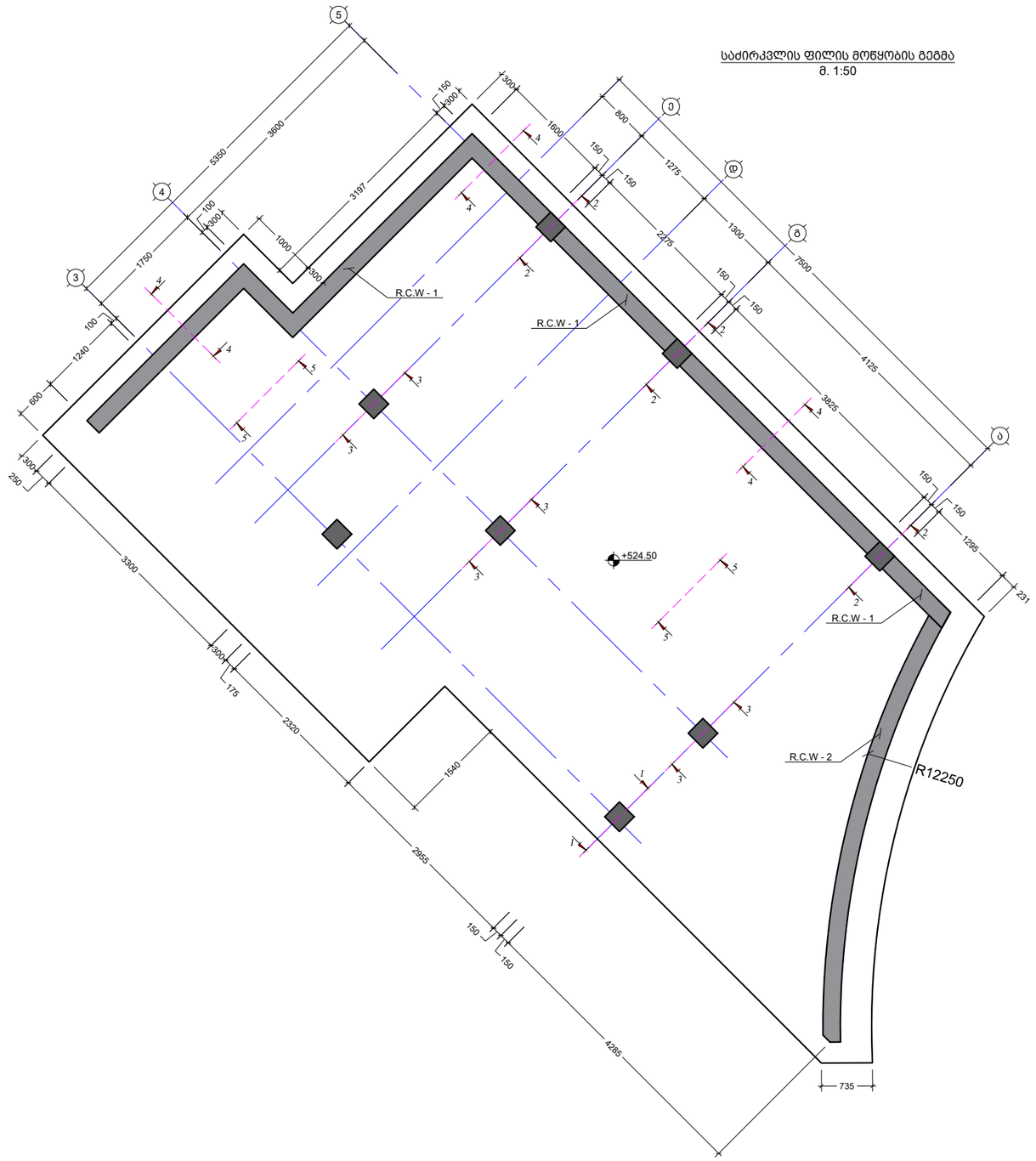

შენიშვნა:
NOTE:

----	----	----	----
----	----	----	----
----	----	----	----
----	----	----	----
----	----	----	----
No	Date	Revision	Issued by

სიტუაციური სქემა
KEY PLAN

მისამართი
ADDRESS
ქ.თბილისი, გივი ამილახვარის I ჩიხი

პროექტი
PROJECT
საკონტროლო გამშვები შენობა ნაგებობა

ნახაზი
DRWG.
საძირკვლის ფილის მოწყობის გეგმა 524.50 ნიშნულზე

თ. მაჭავ	შეასრულა: ISSUED BY: T.M	შეამოწმა APPROVED BY: T.M
	ფაილი FILE FOUNDATION	პროექტის №: PROJECT No 01
	ფორმატი PAPER SIZE A3	მასშტაბი SCALE ----
ნახ.კოდი DRWG. No S - 101	კორექტ. REVISION ----	სტადია STATUS C.D.

16/06/2023

საძირკვლის ფილის არმირების გეგმა
მ. 1:50



შენიშვნა:
NOTE:

----	----	----	----
----	----	----	----
----	----	----	----
----	----	----	----
----	----	----	----
No	Date	Revision	Issued by

სიტუაციური სქემა
KEY PLAN

მისამართი
ADDRESS
ქ.თბილისი, გივი ამილახვარის I ჩიხი

პროექტი
PROJECT
საკონტროლო გამშვები შენობა ნაგებობა

ნახაზი
DRWG.
საძირკვლის ფილის არმირების გეგმა

	შეასრულა: ISSUED BY: T.M	შეამოწმა APPROVED BY: T.M
თ. მაჭავ	ფაილი FILE FOUNDATION	პროექტის №: PROJECT No 01
	ფორმატი PAPER SIZE A3	მასშტაბი SCALE ----
ნახ.კოდი DRWG. No S - 102	კორექტ. REVISION ----	სტადია STATUS C.D.

16/06/2023

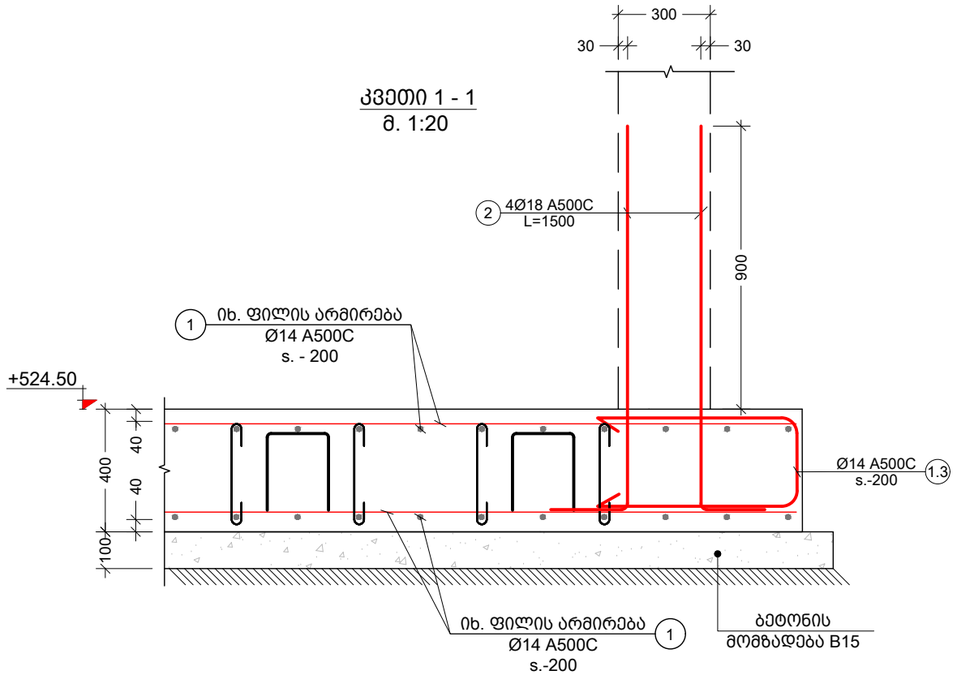

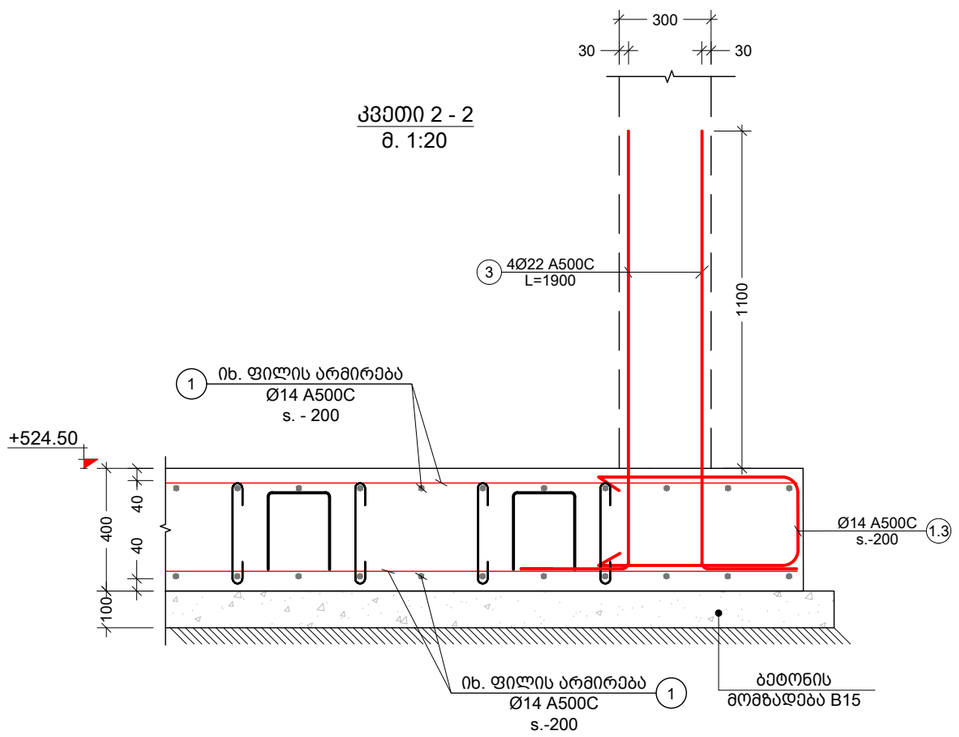

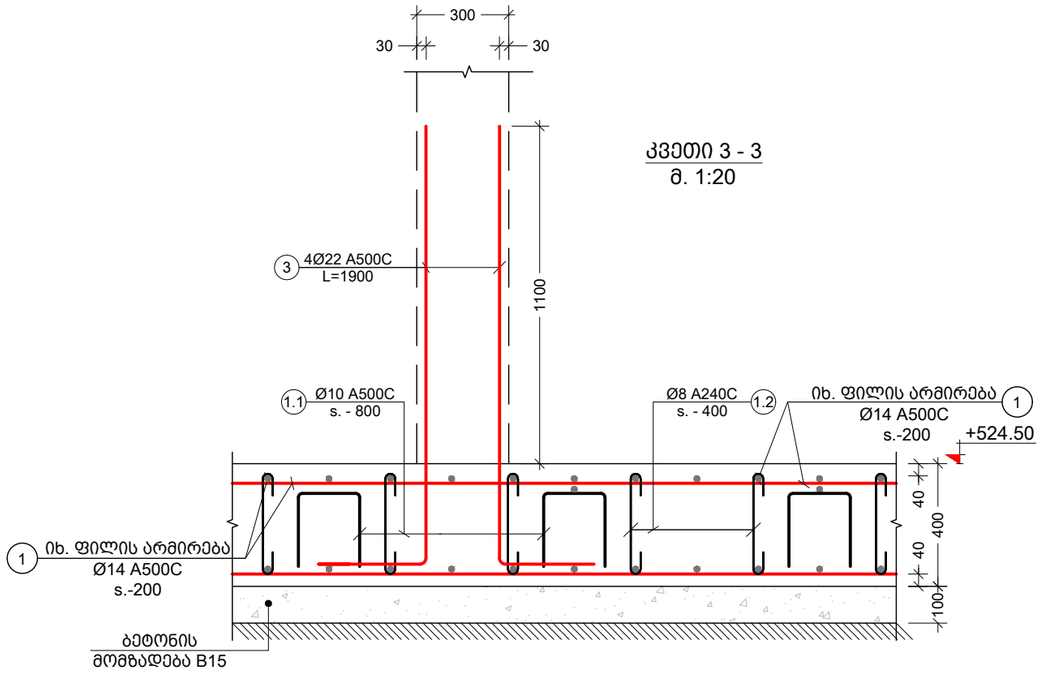

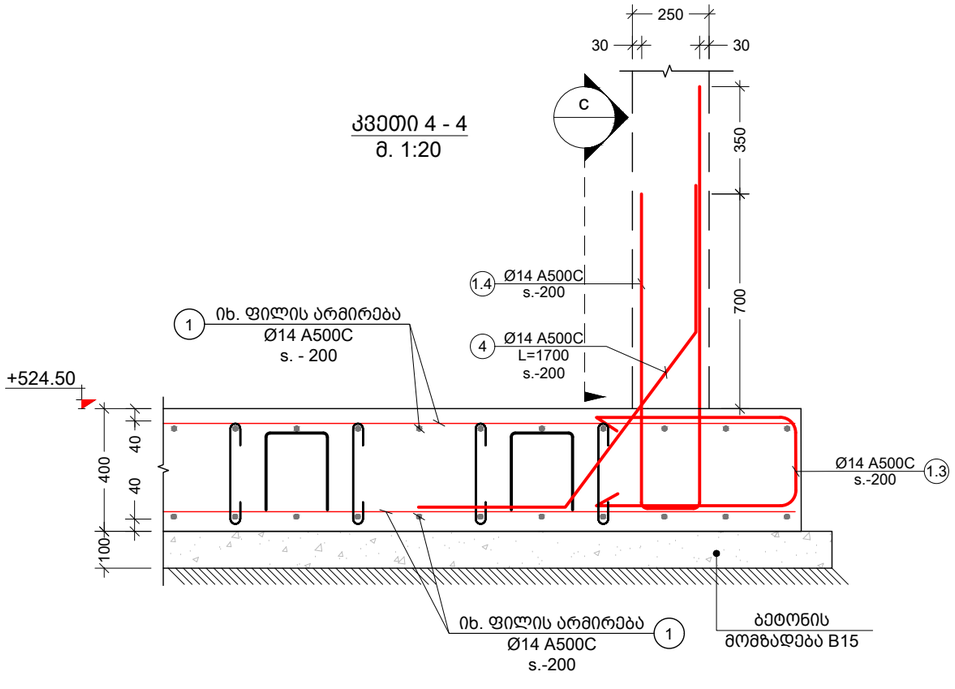

შენიშვნა:
NOTE:

1. ჰიდროიზოლაცია - შენობის კედლები რომლებიც შეხებაში არის გრუნტთან დაიფაროს ჰიდროსაიზოლაციო შრით (ჰიდროიზოლაციის ტიპი განისაზღვროს დამკვეთთან შეთანხმებით).

No	Date	Revision	Issued by
----	----	----	----
----	----	----	----
----	----	----	----
----	----	----	----
----	----	----	----

სიტუაციური სქემა
KEY PLAN

მისამართი
ADDRESS
ქ.თბილისი, გივი ამილახვარის I ჩიხი

პროექტი
PROJECT
საკონტროლო გამშვები შენობა ნაგებობა

ნახაზი
DRWG.
კვეთი 1 2 3 4

შეასრულა: ISSUED BY: T.M		შეამოწმა APPROVED BY: T.M	
ფაილი FILE FOUNDATION		პროექტის №: PROJECT No 01	
ფორმატი PAPER SIZE A3		მასშტაბი SCALE ----	
ნახ.კოდი DRWG. No S - 103	კორექტ. REVISION ----	სტადია STATUS C.D.	

16/06/2023

კვეთი 5 - 5
მ. 1:20

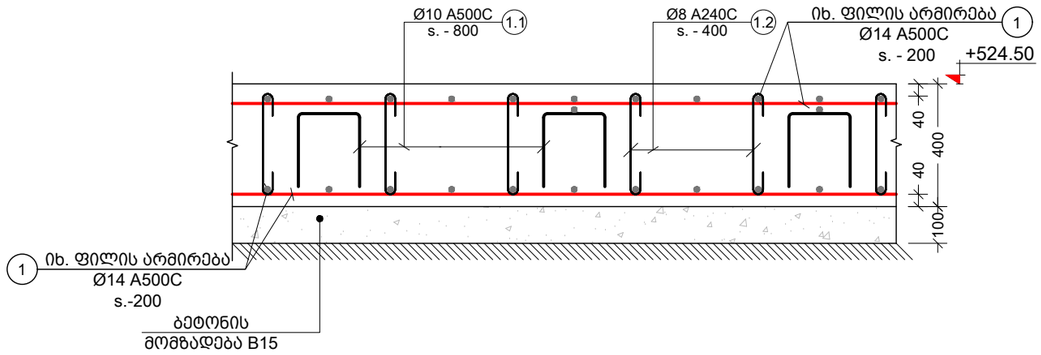

კვეთი c
მ. 1:20

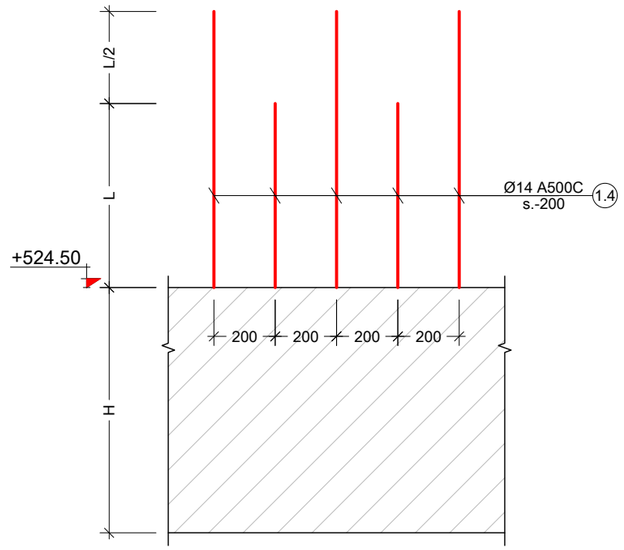

პოზ. №	ე ს კ ი ზ ი	L მმ
1.1	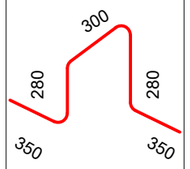	1560
1.2	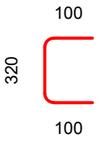	520
1.3	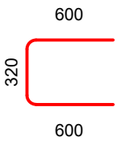	1520
1.4	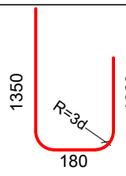	2530

ელემენტის დასახ.	პოზ. №	დიამეტრი ან კვეთი (მმ)	ერთეულის სიგრძე (მმ.)	რაოდენობა (ც.)	საერთო სიგრძე (მ.)	საერთო წონა (კგ.)
სამრკვლის ფილის სპეციფიკაცია	1	Ø 14 A500C	დ.ბ.	-	1914	2312
	2	Ø 18 A500C	1500	4 X 2	12	24
	3	Ø 22 A500C	1900	4 X 6	46	136
	4	Ø 14 A500C	1700	135 X 8	1836	2218
	1.1	Ø 10 A500C	1560	136 X 1	212	131
	1.2	Ø 8 A240C	520	544 X 1	283	112
	1.3	Ø 14 A500C	1520	200 X 1	304	367
	1.4	Ø 14 A500C	2530	200 X 1	506	611
	მძიმე ბეტონი	B25	V = 34.8 X 1		= 34.80 მ³	
	ბეტონის მომზადება	B15	V = 8.7 X 1		= 8.70 მ³	

შენიშვნა:
NOTE:

No	Date	Revision	Issued by
----	----	----	----
----	----	----	----
----	----	----	----
----	----	----	----
----	----	----	----
----	----	----	----

სიტუაციური სქემა
KEY PLAN

მისამართი
ADDRESS
ქ.თბილისი, გივი ამილახვარის I ჩიხი

პროექტი
PROJECT
საკონტროლო გამშვები შენობა ნაგებობა

ნახაზი
DRWG.
კვეთი 5 და სპეციფიკაცია

	შეასრულა: ISSUED BY: T.M	შეამოწმა APPROVED BY: T.M
თ. მაჭარაშვილი	ფაილი FILE FOUNDATION	პროექტის №: PROJECT No 01
	ფორმატი PAPER SIZE A3	მასშტაბი SCALE ----
ნახ.კოდი DRWG. No S - 104	კორექტ. REVISION ----	სტადია STATUS C.D.

16/06/2023

მონოლითური კედელი R.C.W. - 1 განშლა
მ. 1:20

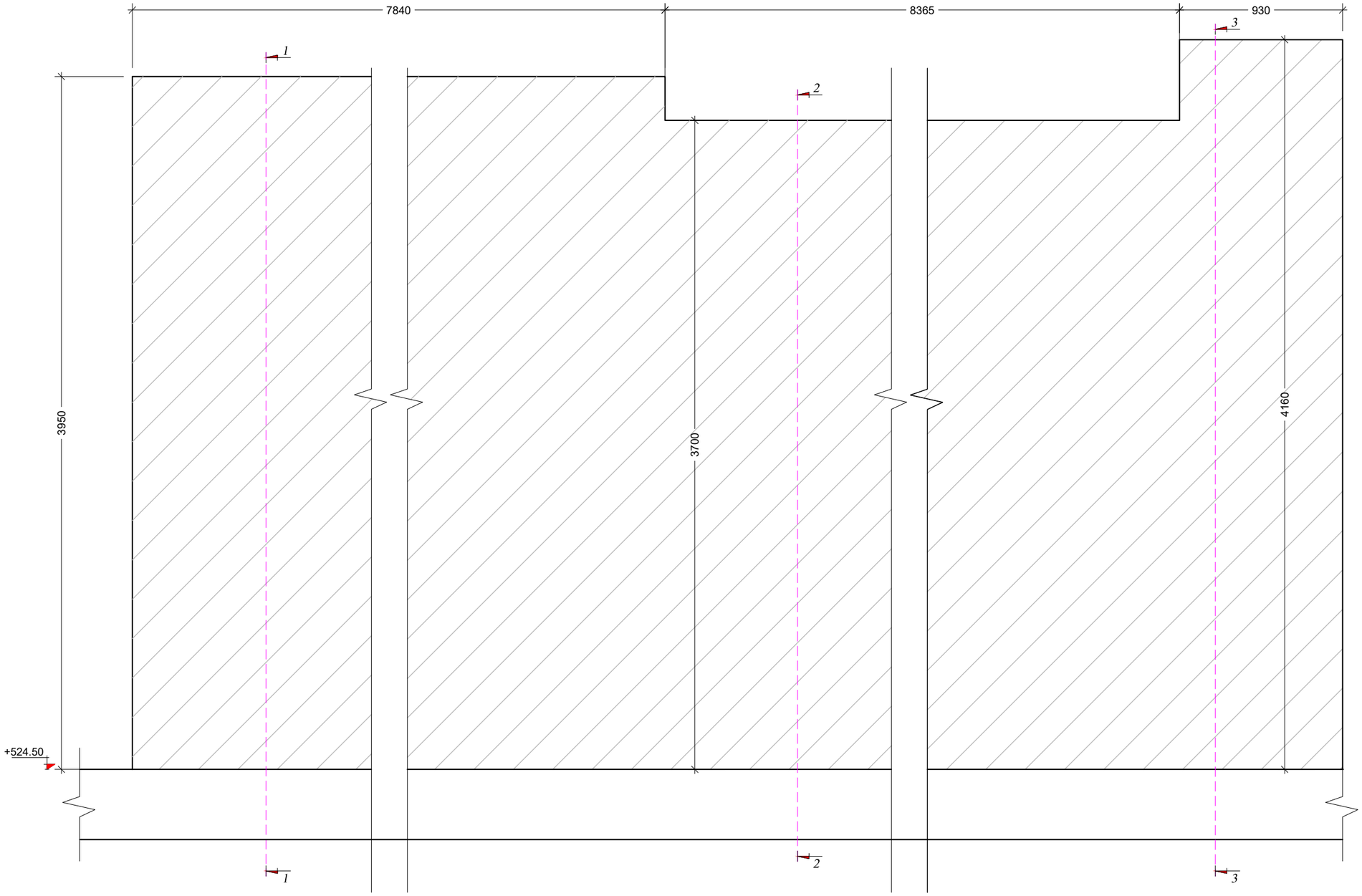

შენიშვნა:
NOTE:

1. ჰიდროიზოლაცია - შენობის კედლები რომლებიც შეხებაში არის გრუნტთან დაიფაროს ჰიდროსაიზოლაციო შრით (ჰიდროიზოლაციის ტიპი განისაზღვროს დამკვეთთან შეთანხმებით).

----	----	----	----
----	----	----	----
----	----	----	----
----	----	----	----
----	----	----	----
No	Date	Revision	Issued by

სიტუაციური სქემა
KEY PLAN

მისამართი
ADDRESS
ქ.თბილისი, გივი ამილახვარის I ჩიხი

პროექტი
PROJECT
საკონტროლო გამშვები შენობა ნაგებობა

ნახაზი
DRWG.
მონოლითური კედელი R.C.W. - 1 განშლა

	შეასრულა: ISSUED BY: T.M	შეამოწმა APPROVED BY: T.M
	ფაილი FILE R.C.W	პროექტის №: PROJECT No 01
	ფორმატი PAPER SIZE A3	მასშტაბი SCALE ----
ნახ.კოდი DRWG. No S - 105	კორექტ. REVISION ----	სტადია STATUS C.D.

15/06/2023

მონოლითური კედელი R.C.W. - 2
კვეთი 1 - 1
მ. 1:20

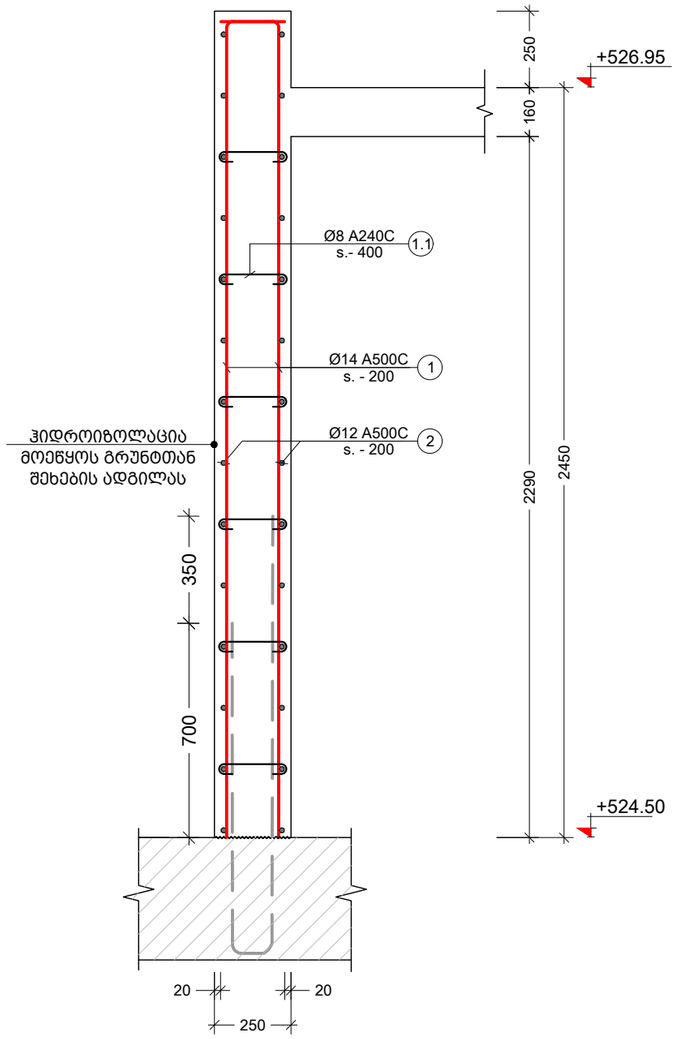

პოზ. №	ესკიზი	L მმ
1.1	210; 100; 100	410

მონოლითური კედლის
კუთხის კვანძი
მ. 1:10

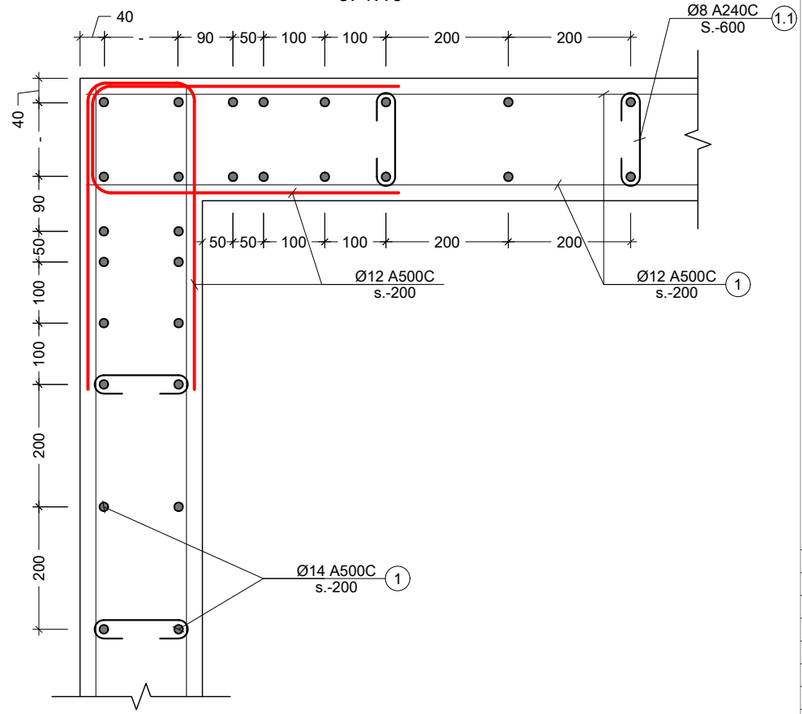

შენიშვნა:
NOTE:

1. ჰიდროიზოლაცია - შენობის კედლები რომლებიც შეხებაში არის გრუნტთან დაიფაროს ჰიდროსაიზოლაციო შრით (ჰიდროიზოლაციის ტიპი განისაზღვროს დამკვეთთან შეთანხმებით).

----	----	----	----
----	----	----	----
----	----	----	----
----	----	----	----
----	----	----	----
No	Date	Revision	Issued by

სიტუაციური სქემა
KEY PLAN

მისამართი
ADDRESS
ქ.თბილისი, გივი ამილახვარის I ჩიხი

პროექტი
PROJECT
საკონტროლო გამშვები შენობა ნაგებობა

ნახაზი
DRWG.
მონოლითური კედელი R.C.W. - 1 კვეთი 1 - 1

	შესრულა: ISSUED BY: T.M	შეამოწმა APPROVED BY: T.M
თ. მაძაღ	ფაილი FILE R.C.W	პროექტის №: PROJECT No 01
	ფორმატი PAPER SIZE A3	მასშტაბი SCALE ----
	ნახ.კოდი DRWG. No S - 106	კორექტ. REVISION ----
		სტადია STATUS C.D.

15/06/2023

მონოლითური კედელი R.C.W. - 1
კვეთი 2 - 2
მ. 1:20

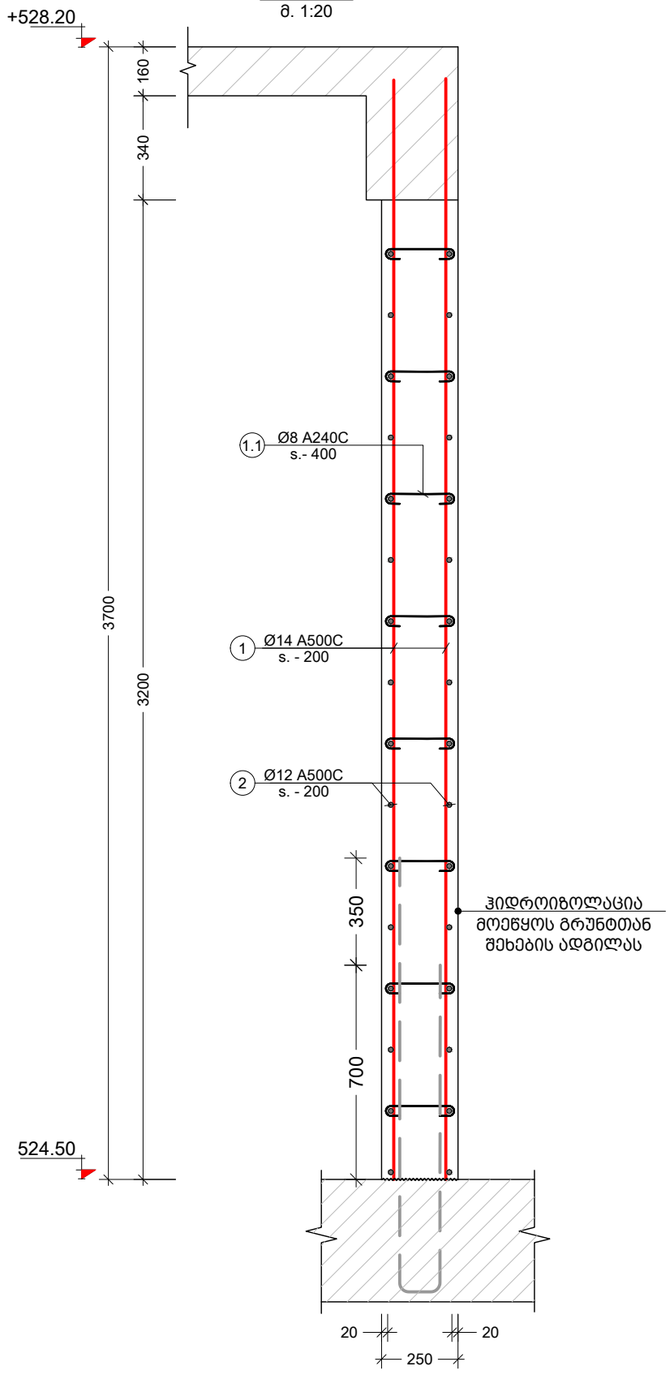

პოზ. №	ესკიზი	L მმ
1.1		410

მონოლითური კედელის
კუთხის კვანძი
მ. 1:10

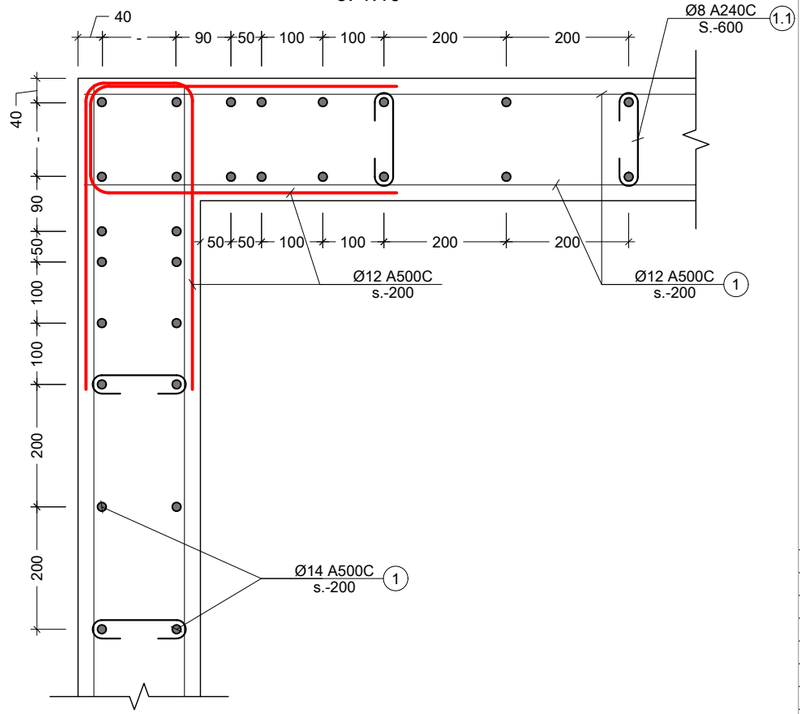

შენიშვნა:
NOTE:

1. ჰიდროიზოლაცია - შენობის კედლები რომლებიც შეხებაში არის გრუნტთან დაიფაროს ჰიდროსაიზოლაციო შრით (ჰიდროიზოლაციის ტიპი განისაზღვროს დამკვეთთან შეთანხმებით).

No	Date	Revision	Issued by
----	----	----	----
----	----	----	----
----	----	----	----
----	----	----	----
----	----	----	----

სიტუაციური სქემა
KEY PLAN

მისამართი
ADDRESS
ქ.თბილისი, გივი ამილახვარის I ჩიხი

პროექტი
PROJECT
საკონტროლო გამშვები შენობა ნაგებობა

ნახაზი
DRWG.
მონოლითური კედელი R.C.W. - 1 კვეთი 2 - 2

	შეასრულა: ISSUED BY: T.M	შეამოწმა APPROVED BY: T.M
	ფაილი FILE R.C.W	პროექტის №: PROJECT No 01
	ფორმატი PAPER SIZE A3	მასშტაბი SCALE ----
	ნახ.კოდი DRWG. No S - 107	კორექტ. REVISION ----
		სტადია STATUS C.D.

15/06/2023

მონოლითური კედელი R.C.W. - 1
კვეთი 3 - 3
მ. 1:20

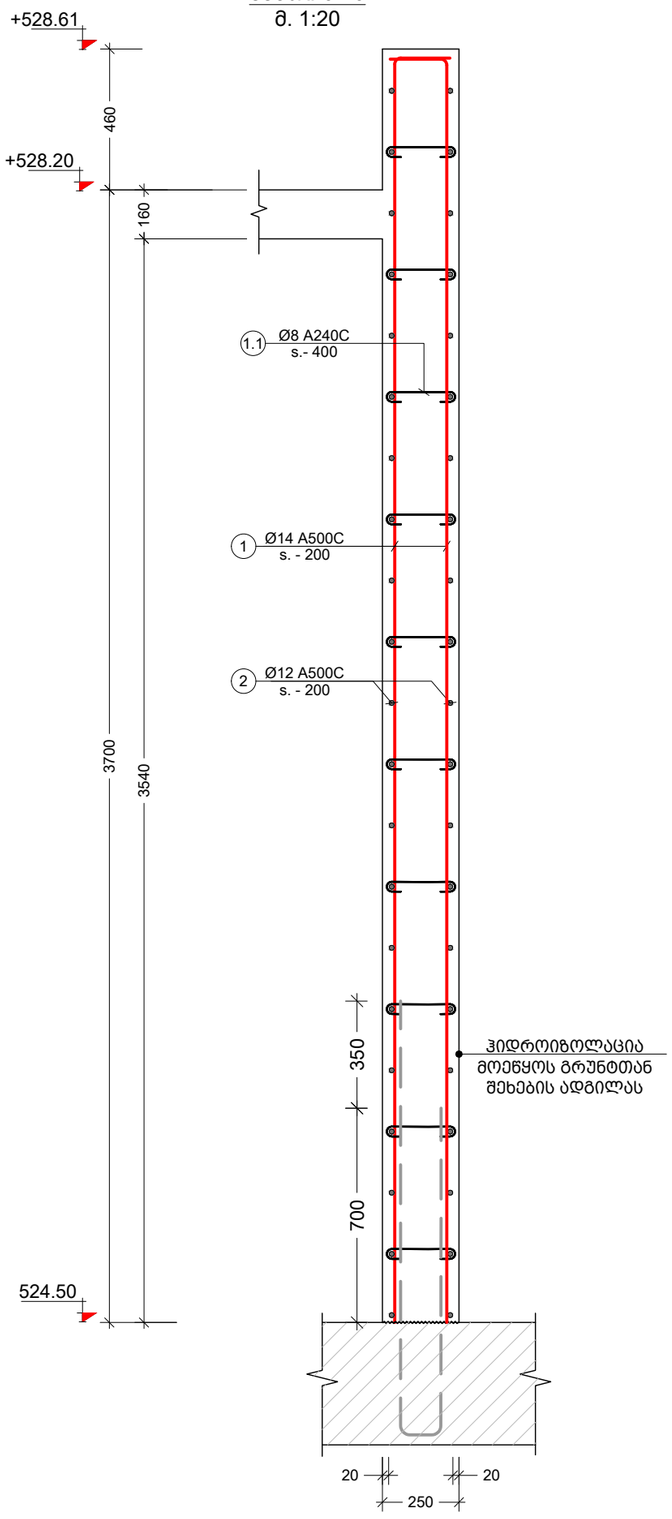

პოზ. №	ესკიზი	L მმ
1.1		410

მონოლითური კედელის კუთხის კვანძი
მ. 1:10

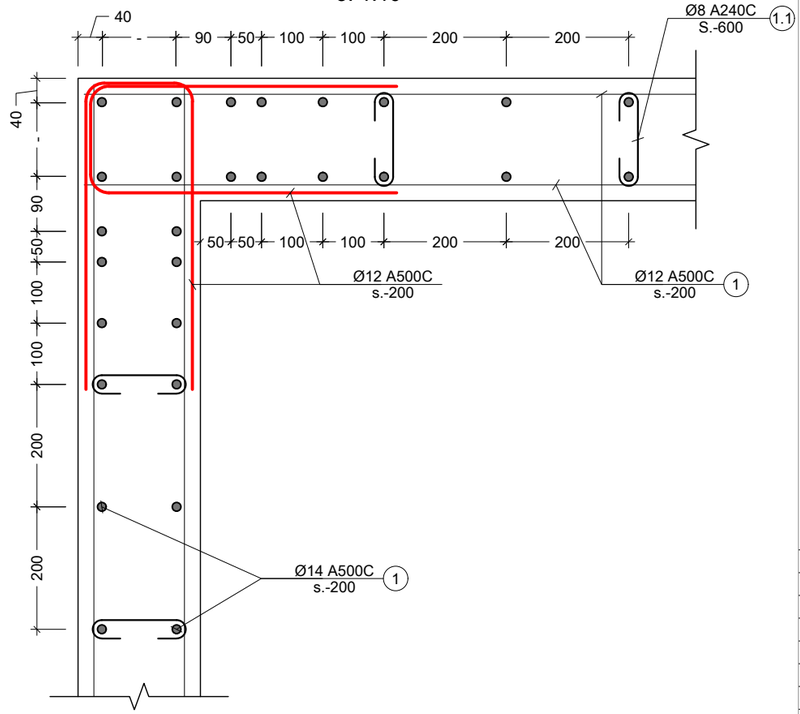

შენიშვნა:
NOTE:

1. ჰიდროიზოლაცია - შენობის კედლები რომლებიც შეხებაში არის გრუნტთან დაიფაროს ჰიდროსაიზოლაციო შრით (ჰიდროიზოლაციის ტიპი განისაზღვროს დამკვეთთან შეთანხმებით).

No	Date	Revision	Issued by
----	----	----	----
----	----	----	----
----	----	----	----
----	----	----	----
----	----	----	----

სიტუაციური სქემა
KEY PLAN

მისამართი
ADDRESS
ქ.თბილისი, გივი ამილახვარის I ჩიხი

პროექტი
PROJECT
საკონტროლო გამშვები შენობა ნაგებობა

ნახაზი
DRWG.
მონოლითური კედელი R.C.W. - 1 კვეთი 3 - 3

	შეასრულა: ISSUED BY: T.M	შეამოწმა APPROVED BY: T.M
	ფაილი FILE R.C.W	პროექტის №: PROJECT No 01
	ფორმატი PAPER SIZE A3	მასშტაბი SCALE ----
ნახ.კოდი DRWG. No S - 108	კორექტ. REVISION ----	სტადია STATUS C.D.

15/06/2023

მონოლითური კედელი R.C.W. - 2 განშლა
მ. 1:20

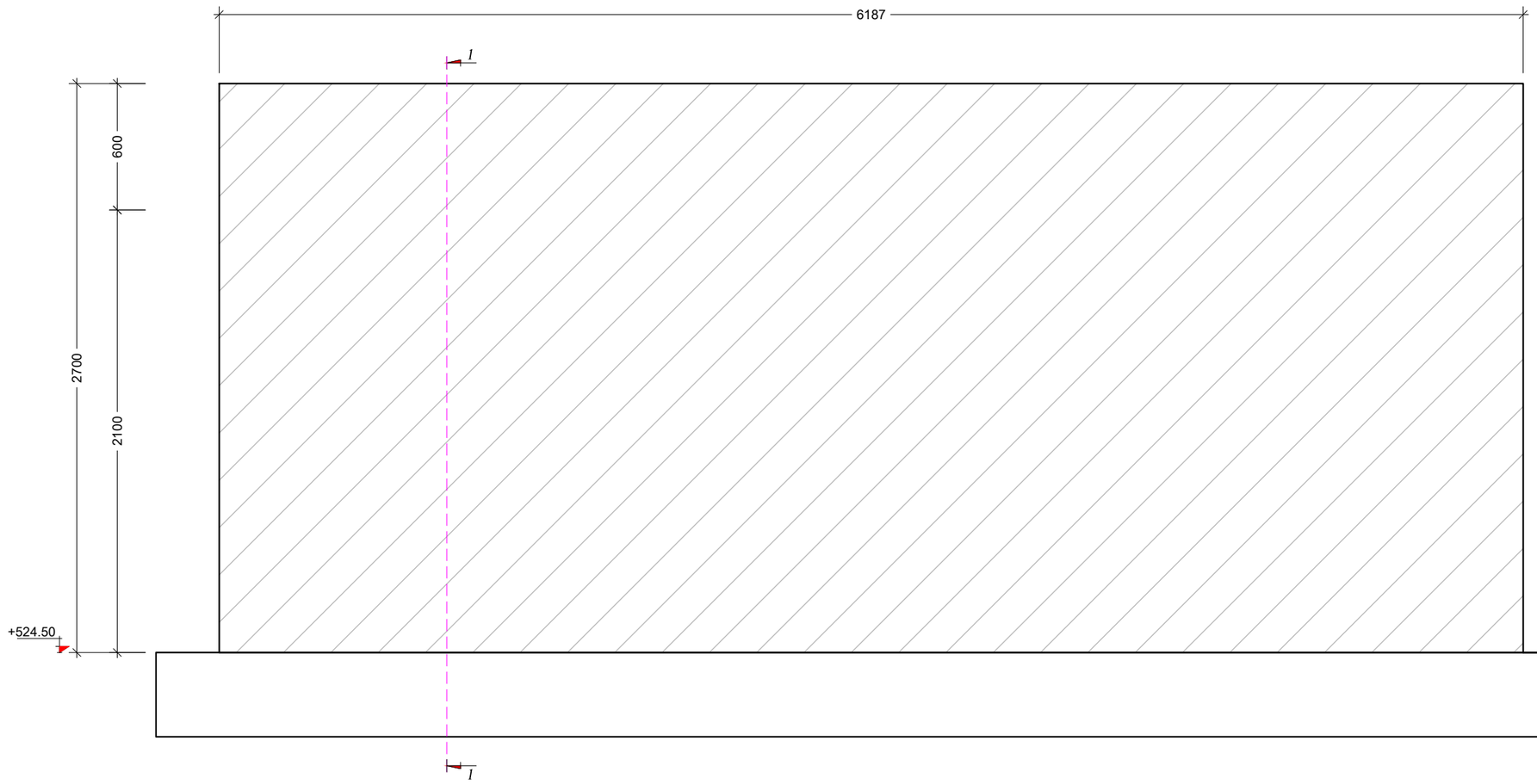

შენიშვნა:
NOTE:

1. ჰიდროიზოლაცია - შენობის კედლები რომლებიც შეხებაში არის გრუნტთან დაიფაროს ჰიდროსაიზოლაციო შრით (ჰიდროიზოლაციის ტიპი განისაზღვროს დამკვეთთან შეთანხმებით).

----	----	----	----
----	----	----	----
----	----	----	----
----	----	----	----
----	----	----	----
No	Date	Revision	Issued by

სიტუაციური სქემა
KEY PLAN

მისამართი
ADDRESS
ქ.თბილისი, გივი ამილახვარის I ჩიხი

პროექტი
PROJECT
საკონტროლო გამშვები შენობა ნაგებობა

ნახაზი
DRWG.
მონოლითური კედელი R.C.W. - 2 განშლა

თ. მაჭავ	შეასრულა: ISSUED BY: T.M	შეამოწმა APPROVED BY: T.M
	ფაილი FILE R.C.W	პროექტის №: PROJECT No 01
	ფორმატი PAPER SIZE A3	მასშტაბი SCALE ----
	ნახ.კოდი DRWG. No S - 109	კორექტ. REVISION ----
		სტადია STATUS C.D.

15/06/2023

მონოლითური კედელი R.C.W. - 1
კვეთი 1 - 1
მ. 1:20

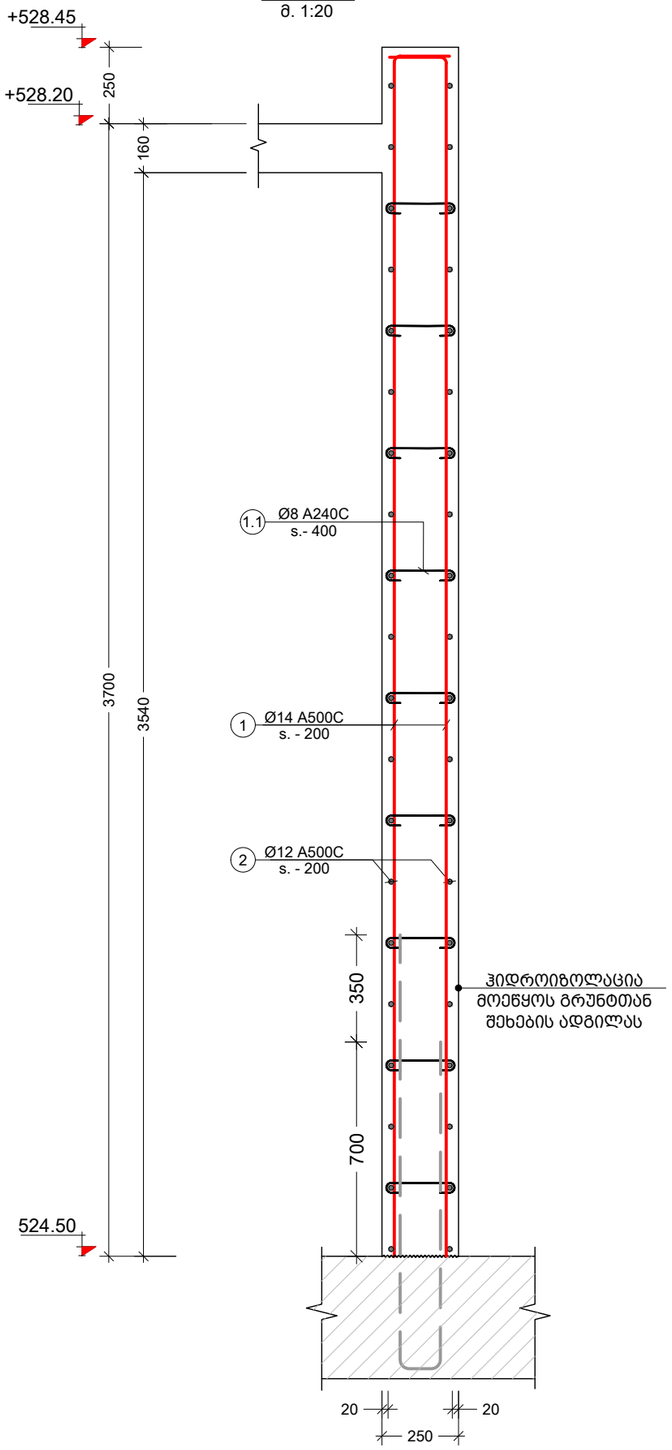

პოზ. №	ესკიზი	L მმ
1.1	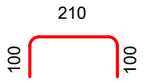	410

მონოლითური კედელის
კუთხის კვანძი
მ. 1:10

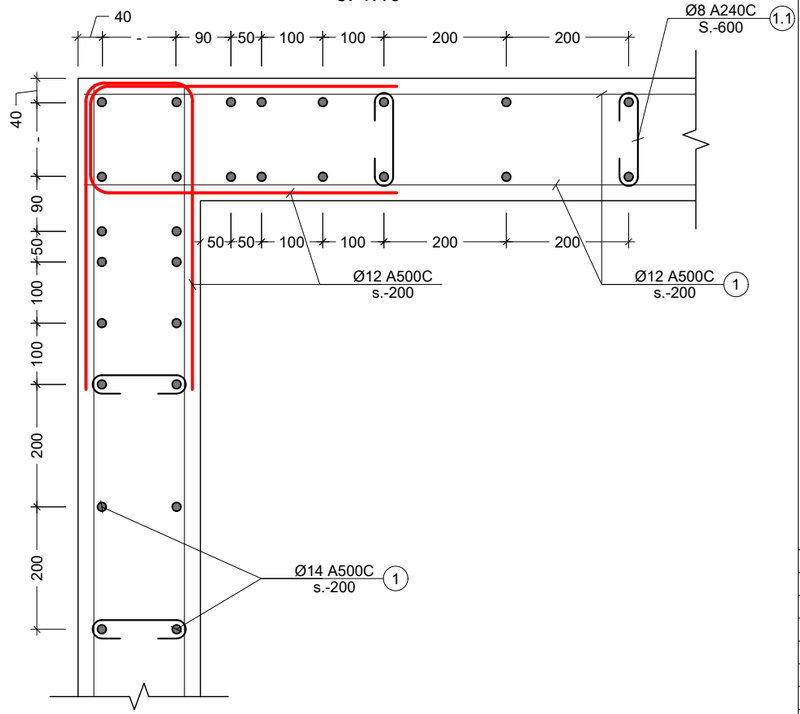

შენიშვნა:
NOTE:

1. ჰიდროიზოლაცია - შენობის კედლები რომლებიც შეხებაში არის გრუნტთან დაიფაროს ჰიდროსაიზოლაციო შრით (ჰიდროიზოლაციის ტიპი განისაზღვროს დამკვეთთან შეთანხმებით).

No	Date	Revision	Issued by
----	----	----	----
----	----	----	----
----	----	----	----
----	----	----	----
----	----	----	----

სიტუაციური სქემა
KEY PLAN

მისამართი
ADDRESS
ქ.თბილისი, გივი ამილახვარის I ჩიხი

პროექტი
PROJECT
საკონტროლო გამშვები შენობა ნაგებობა

ნახაზი
DRWG.
მონოლითური კედელები R.C.W. - 2 კვეთი 1- 1

	შეასრულა: ISSUED BY: T.M	შეამოწმა APPROVED BY: T.M
თ. მაჭაჭი	ფაილი FILE R.C.W	პროექტის №: PROJECT No 01
	ფორმატი PAPER SIZE A3	მასშტაბი SCALE ----
	ნახ.კოდი DRWG. No S - 110	კორექტ. REVISION ----
		სტადია STATUS C.D.

15/06/2023

კონსტრ. დასახ.	ელემენტის დასახ.	პოზ. №	დიამეტრი ან კვეთი (მმ)	ერთეულის სიგრძე (მმ.)	რაოდენობა (ც.)	საერთო სიგრძე (მ.)	საერთო წონა (კგ.)
მონოლითური კედელი	R.C.W. - 1	1	Ø 14 A500C	ზ.ა.	-	855	1032
		1	Ø 12 A500C	ზ.ა.	-	855	758
		1.1	Ø 8 A240C	410	486 X 1	199	79
		მძიმე ბეტონი B25		V =	19.4 X 1	= 19.43 მ³	
მონოლითური კედელი	R.C.W. - 2	1	Ø 14 A500C	ზ.ა.	-	192	231
		2	Ø 12 A500C	ზ.ა.	-	192	170
		1.1	Ø 8 A240C	410	13 X 1	5	2
		1.2	Ø 12 A500C	540	109 X 1	59	52
		მძიმე ბეტონი B25		V =	7.0 X 1	= 6.97 მ³	

შენიშვნა:
NOTE:

No	Date	Revision	Issued by
----	----	----	----
----	----	----	----
----	----	----	----
----	----	----	----
----	----	----	----
----	----	----	----

სიტუაციური სქემა
KEY PLAN

მისამართი ADDRESS: ქ.თბილისი, გივი ამილახვარის I ჩიხი

პროექტი PROJECT: საკონტროლო გამშვები შენობა ნაგებობა

ნახაზი DRWG.: სპეციფიკაცია

შეასრულა: ISSUED BY: T.M

შეამოწმა APPROVED BY: T.M

ფაილი FILE: R.C.W

პროექტის №: PROJECT No 01

ფორმატი PAPER SIZE: A3

მასშტაბი SCALE: ----

ნახ.კოდი DRWG. No: S - 111

კორექტ. REVISION: ----

სტადია STATUS: C.D.

15/06/2023

გადახურვის ფილის საყალიბე გეგმა +528.20 ნიშნულზე
მ. 1:50

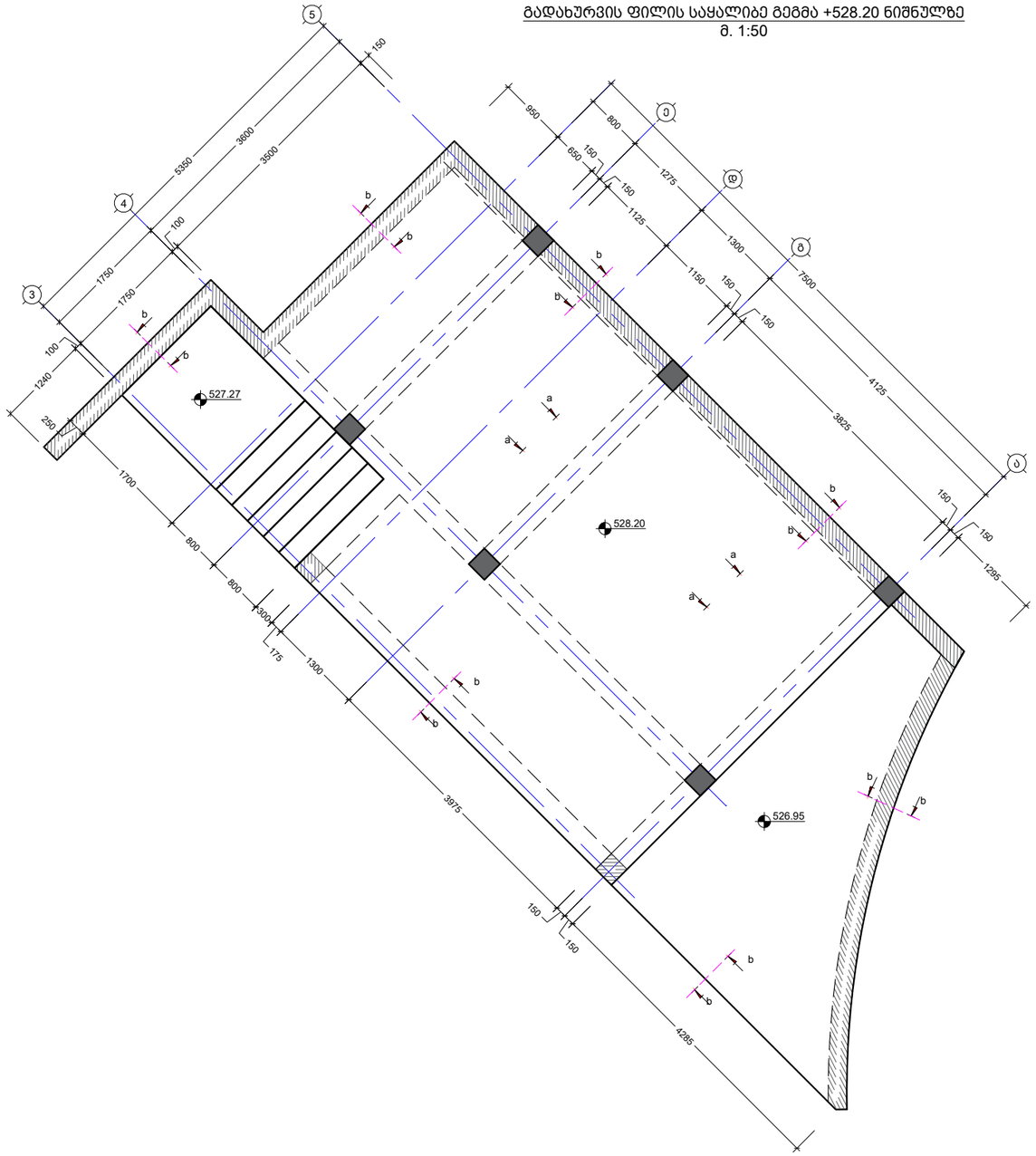

შენიშვნა:
NOTE:

No	Date	Revision	Issued by
----	----	----	----
----	----	----	----
----	----	----	----
----	----	----	----
----	----	----	----

სიტუაციური სქემა
KEY PLAN

მისამართი
ADDRESS
ქ.თბილისი, გივი ამილახვარის I ჩიხი

პროექტი
PROJECT
საკონტროლო გამშვები შენობა ნაგებობა

ნახაზი
DRWG.
გადახურვის ფილის საყალიბე გეგმა +528.20 ნიშნულზე

	შეასრულა: ISSUED BY: T.M	შეამოწმა APPROVED BY: T.M
	ფაილი FILE SL 0002	პროექტის №: PROJECT No 01
	ფორმატი PAPER SIZE A3	მასშტაბი SCALE ----
ნახ.კოდი DRWG. No S - 201	კორექტ. REVISION ----	სტადია STATUS C.D.

15/06/2023

გადახურვის ფილის არმირები გეგმა +528.20 ნიშნულზე
მ. 1:50

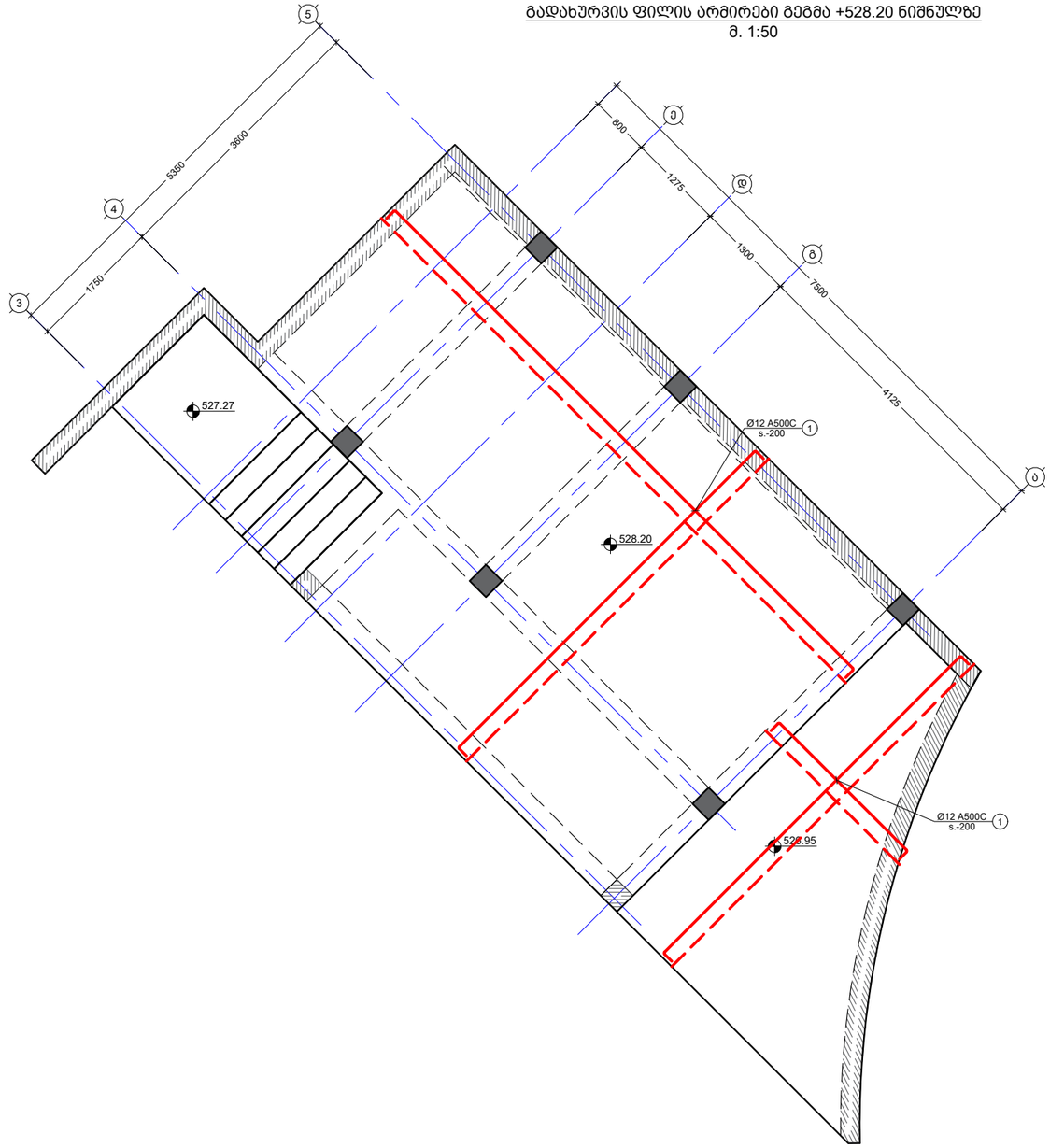

შენიშვნა:
NOTE:

----	----	----	----
----	----	----	----
----	----	----	----
----	----	----	----
----	----	----	----
No	Date	Revision	Issued by

სიტუაციური სქემა
KEY PLAN

მისამართი
ADDRESS
ქ.თბილისი, გივი ამილახვარის I ჩიხი

პროექტი
PROJECT
საკონტროლო გამშვები შენობა ნაგებობა

ნახაზი
DRWG.
გადახურვის ფილის არმირები გეგმა +528.20 ნიშნულზე

თ. მაძაღ	შესრულა: ISSUED BY: T.M	შეამოწმა APPROVED BY: T.M
	ფაილი FILE SL 0002	პროექტის №: PROJECT No 01
	ფორმატი PAPER SIZE A3	მასშტაბი SCALE ----
ნახ.კოდი DRWG. No S - 202	კორექტ. REVISION ----	სტადია STATUS C.D.

15/06/2023

14/06/2023

ΔΙΕΥΘΥΝΣΗ: ADDRESS	Δ.Θ.Δ.Η.Σ.Π.Α, ΔΗΜΟΣ ΔΗΜΟΤΙΚΗ ΕΝΟΤΗΤΑ
ΕΡΓΟ PROJECT	ΔΗΜΟΣΙΑ ΣΧΟΛΕΙΑ ΔΗΜΟΤΙΚΗΣ ΕΝΟΤΗΤΑΣ ΔΙΔΥΜΟΤΕΙΧΟΥ
ΣΧΕΔΙΟ DRWG.	ΚΑΤΟΨΗ ΠΛΗΡΟΥΣ ΔΙΑΜΟΡΦΩΣΗΣ ΔΙΑΜΕΡΙΣΜΑΤΩΝ ΣΤΟ ΕΠΙΠΕΔΟ +531.29 ΔΙΑΦΑΝΕΙΑΣ ΣΤΕΓΗΣ

ΣΧΕΔΙΑΣΤΗΚΕ: ISSUED BY:	Τ.Μ	Τ.Μ ΕΓΚΡΙΘΗΚΕ: APPROVED BY:
ΦΑΚΕΛΟΣ FILE	SL 0003	ΑΡΙΘΜΟΣ ΕΡΓΟΥ: PROJECT No: 01
ΜΕΓΕΘΟΣ ΦΥΛΛΟΥ PAPER SIZE	A3	ΚΛΙΜΑΚΑ SCALE ----
ΗΜΕΡΟΜΗΝΙΑ DATE	ΑΝΑΘΕΩΡΗΣΗ REVISION	ΚΑΤΑΣΤΑΣΗ STATUS C.D.
ΣΧΕΔΙΟ Νο DRWG. No	S - 203	----

ΣΗΜΕΙΩΣΕΙΣ:
NOTE:

ΚΑΤΟΨΗ ΠΛΗΡΟΥΣ ΔΙΑΜΟΡΦΩΣΗΣ ΔΙΑΜΕΡΙΣΜΑΤΩΝ ΣΤΟ ΕΠΙΠΕΔΟ +531.29 ΔΙΑΦΑΝΕΙΑΣ ΣΤΕΓΗΣ
Β. 1:50

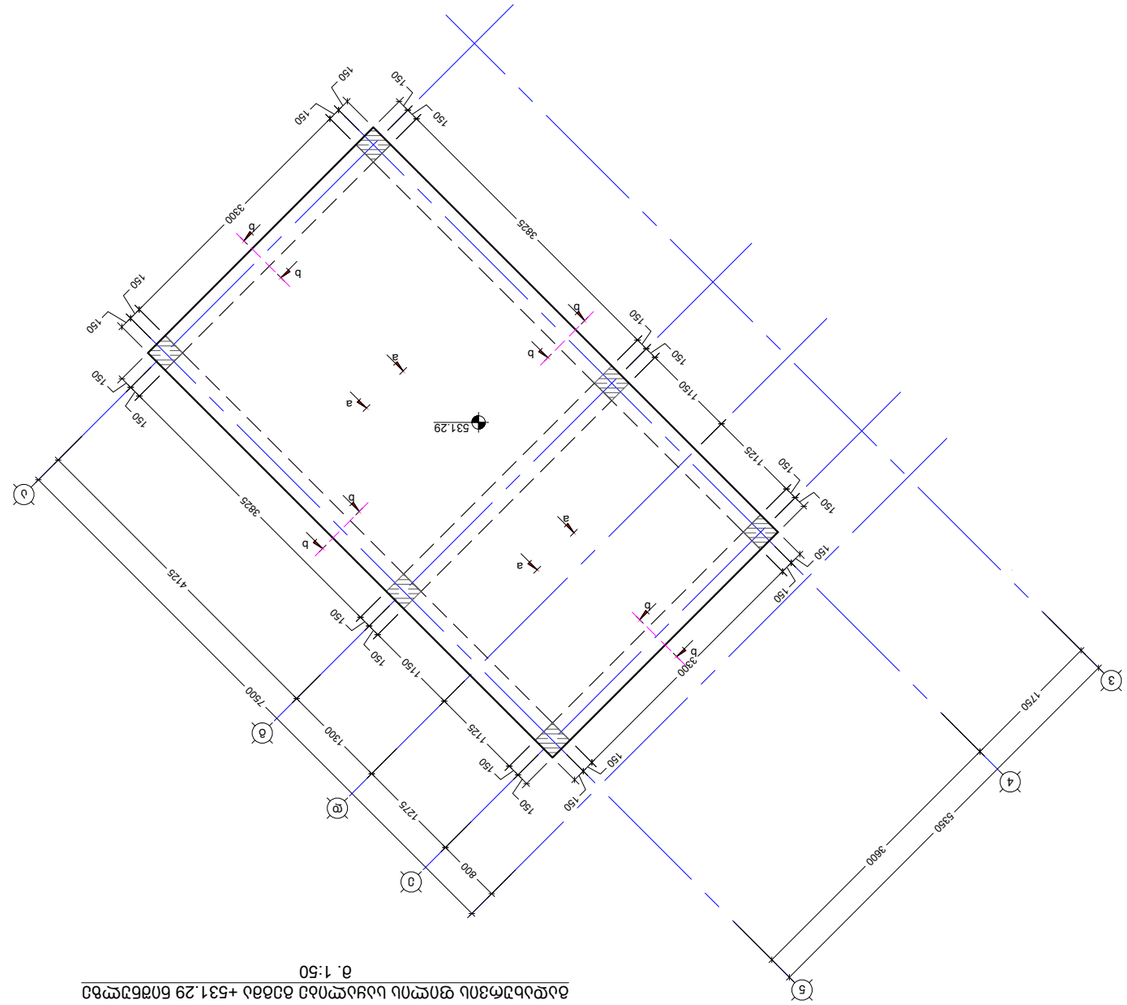

No	Date	Revision	Issued by
----	----	----	----
----	----	----	----
----	----	----	----
----	----	----	----
----	----	----	----

ΚΑΤΟΨΗ ΠΛΗΡΟΥΣ ΔΙΑΜΟΡΦΩΣΗΣ
KEY PLAN

გადახურვის ფილის არმირები გეგმა +531.29 ნიშნულზე
მ. 1:50

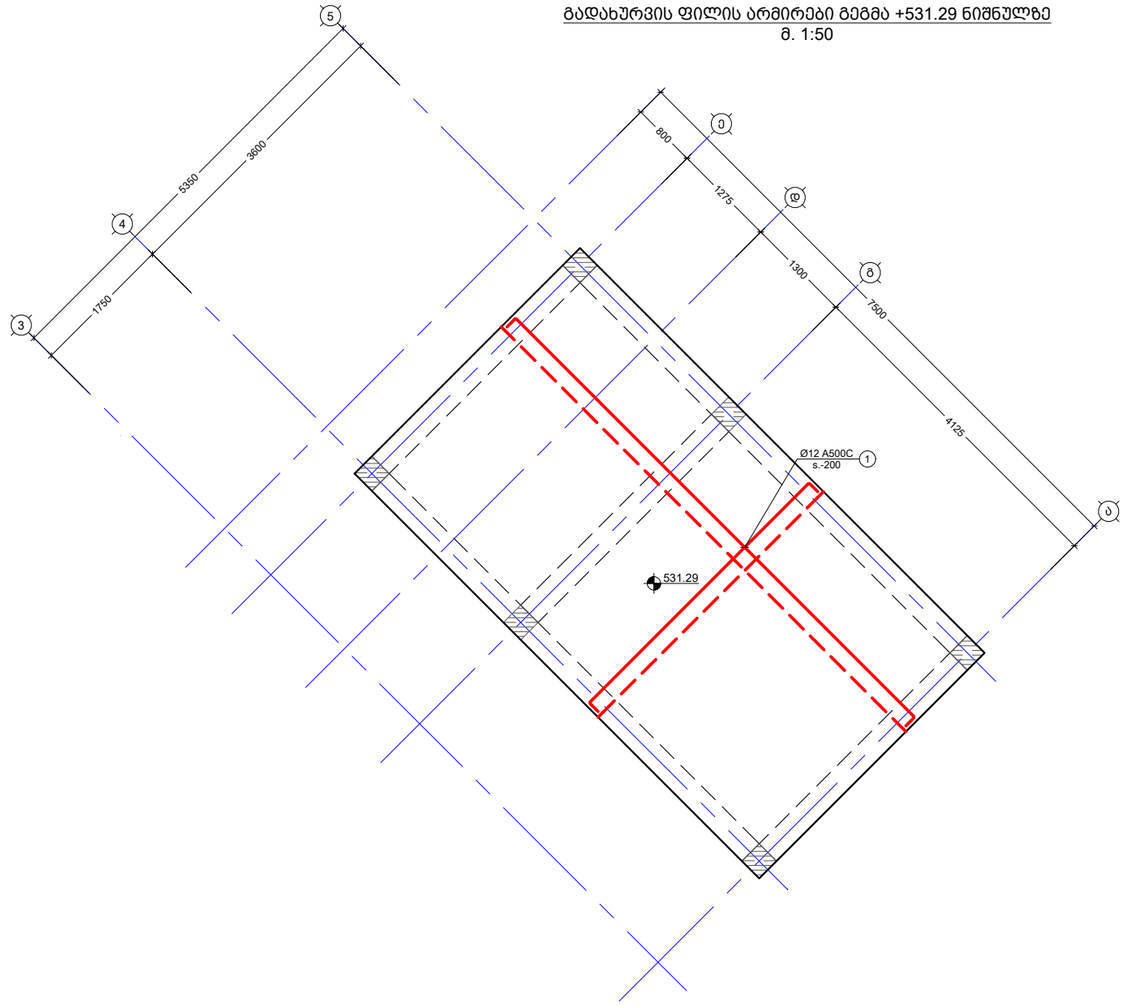

შენიშვნა:
NOTE:

----	----	----	----
----	----	----	----
----	----	----	----
----	----	----	----
----	----	----	----
No	Date	Revision	Issued by

სიტუაციური სქემა
KEY PLAN

მისამართი
ADDRESS
ქ.თბილისი, გივი ამილახვარის I ჩიხი

პროექტი
PROJECT
საკონტროლო გამშვები შენობა ნაგებობა

ნახაზი
DRWG.
გადახურვის ფილის არმირები გეგმა +531.29 ნიშნულზე

თ. მაჭავ	შესრულა: ISSUED BY: T.M	შეამოწმა APPROVED BY: T.M
	ფაილი FILE SL 0003	პროექტის №: PROJECT No 01
	ფორმატი PAPER SIZE A3	მასშტაბი SCALE ----
ნახ.კოდი DRWG. No S - 204	კორექტ. REVISION ----	სტადია STATUS C.D.

14/06/2023

კვეთი a - a
მ. 1:10

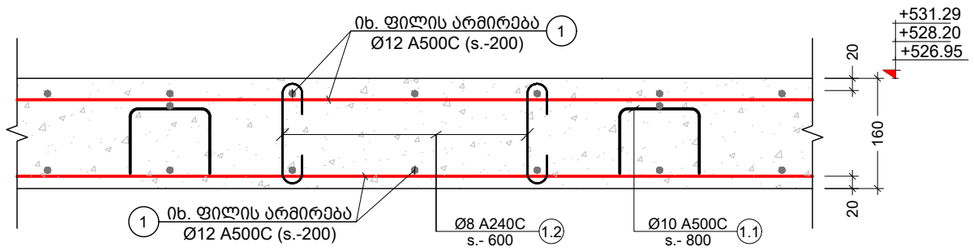

კვეთი b - b
მ. 1:10

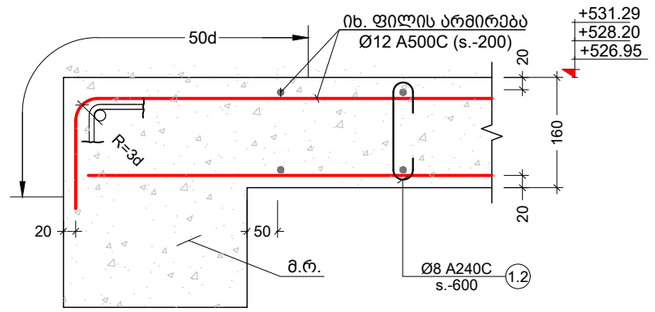

პოზ. №	ე ს კ ი ზ ი	L მმ
1.1	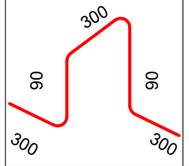	1080
1.2	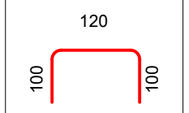	320

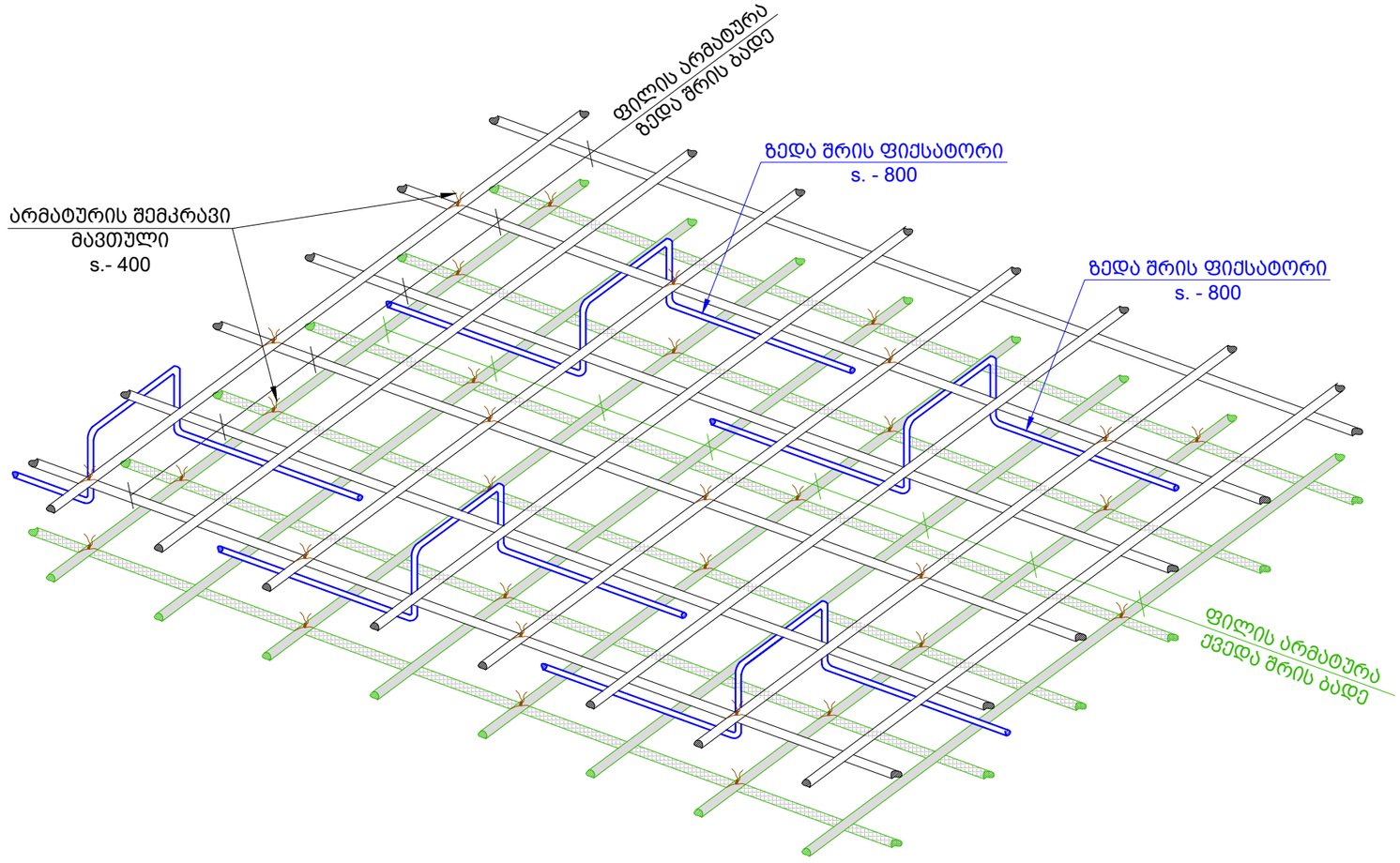

შენიშვნა:
NOTE:

1. ყოველი შემდეგი რიგი შესრულდეს პოზიციების ადგილმონაცვლეობით.
2. კვეთების მარკირება იხილეთ საყალიბე გეგმაზე.

----	----	----	----
----	----	----	----
----	----	----	----
----	----	----	----
----	----	----	----
----	----	----	----
No	Date	Revision	Issued by

სიტუაციური სქემა
KEY PLAN

მისამართი
ADDRESS
ქ.თბილისი, გივი ამილახვარის I ჩიხი

პროექტი
PROJECT
საკონტროლო გამშვები შენობა ნაგებობა

ნახაზი
DRWG.
გადახურის ფილის კვანძები

თ. მაჭარი	შეასრულა: ISSUED BY: T.M	შეამოწმა APPROVED BY: T.M
	ფაილი FILE SLAB SECT	პროექტის №: PROJECT No 01
	ფორმატი PAPER SIZE A3	მასშტაბი SCALE ----
	ნახ.კოდი DRWG. No S - 205	კორექტ. REVISION ----
		სტადია STATUS C.D.

15/06/2023

კონსტრ. დასახ.	ელემენტის დასახ.	პოზ. №	დიამეტრი ან კვეთი (მმ)	ერთეულის სიგრძე (მმ.)	რაოდენობა (ც.)	საერთო სიგრძე (მ.)	საერთო წონა (კგ.)
გადახურვის ფილის სპეციფიკაცია +528.20 ნიშნულზე	ქვედა შრე	1	Ø 12 A500C	დ.ა	-	676	600
			Ø 10 A500C		X		
	ზედა შრე	1	Ø 12 A500C	დ.ა	-	708	629
			Ø 10 A500C		X		
		1.1	Ø 10 A500C	1080	101 X 1	109	67
		1.2	Ø 8 A240C	320	179 X 1	57	23
		მძიმე ბეტონი B25 V = 10.3 X 1 = 10.30 მ³					
გადახურვის ფილის სპეციფიკაცია +531.29 ნიშნულზე	ქვედა შრე	1	Ø 12 A500C	დ.ა	-	291	258
			Ø 10 A500C		X		
	ზედა შრე	1	Ø 12 A500C	დ.ა	-	305	270
			Ø 10 A500C		X		
		1.1	Ø 10 A500C	1080	43 X 1	47	29
		1.2	Ø 8 A240C	320	77 X 1	25	10
		მძიმე ბეტონი B25 V = 4.4 X 1 = 4.43 მ³					

შენიშვნა:
NOTE:

1. ყოველი შემდეგი რიგი შესრულდეს პოზიციების ადგილმონაცვლეობით.
2. კვეთების მარკირება იხილეთ საყალიბე გეგმაზე.

No	Date	Revision	Issued by
----	----	----	----
----	----	----	----
----	----	----	----
----	----	----	----
----	----	----	----

სიტუაციური სქემა
KEY PLAN

მისამართი
ADDRESS
ქ.თბილისი, გივი ამილახვარის I ჩიხი

პროექტი
PROJECT
საკონტროლო გამშვები შენობა ნაგებობა

ნახაზი
DRWG.
გადახურის ფილის სპეციპიკაცია

თ. მაძაღ	შეასრულა: ISSUED BY: T.M	შეამოწმა APPROVED BY: T.M
	ფაილი FILE SLAB SECT	პროექტის №: PROJECT No 01
	ფორმატი PAPER SIZE A3	მასშტაბი SCALE ----
ნახ.კოდი DRWG. No S - 206	კორექტ. REVISION ----	სტადია STATUS C.D.

15/06/2023

მონოლითური სვეტების განლაგების გეგმა +524.50 ნიშნულზე
მ. 1:100

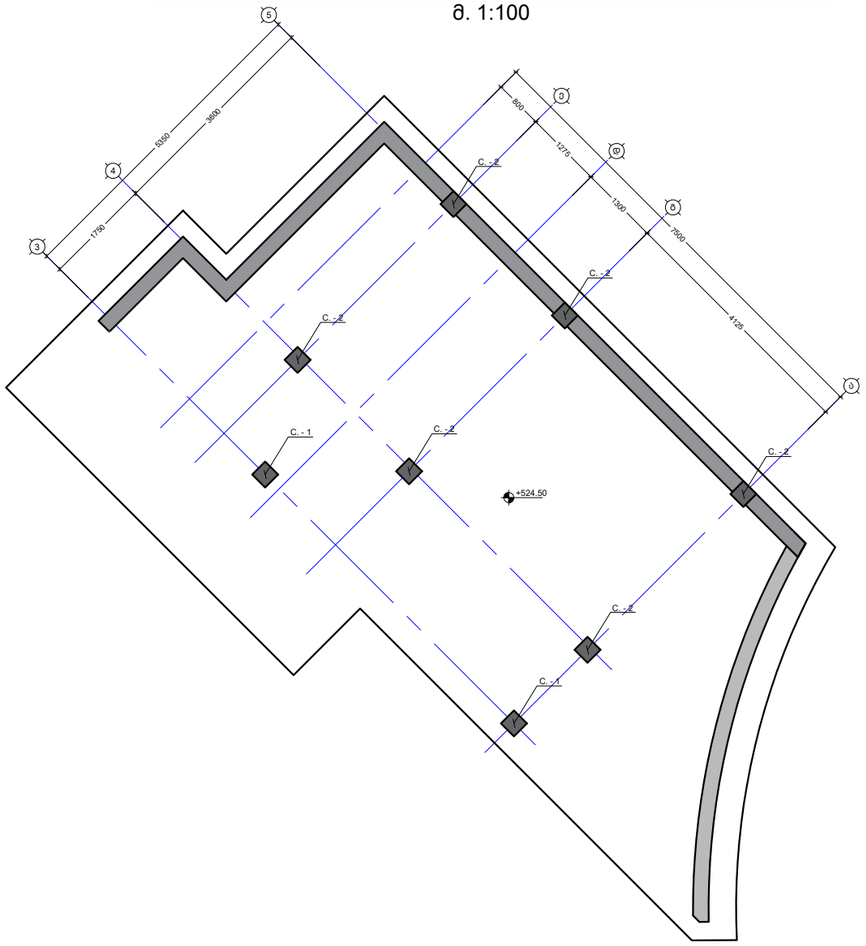

მონოლითური სვეტი C. - 2 (ც - 6)
მ. 1:50

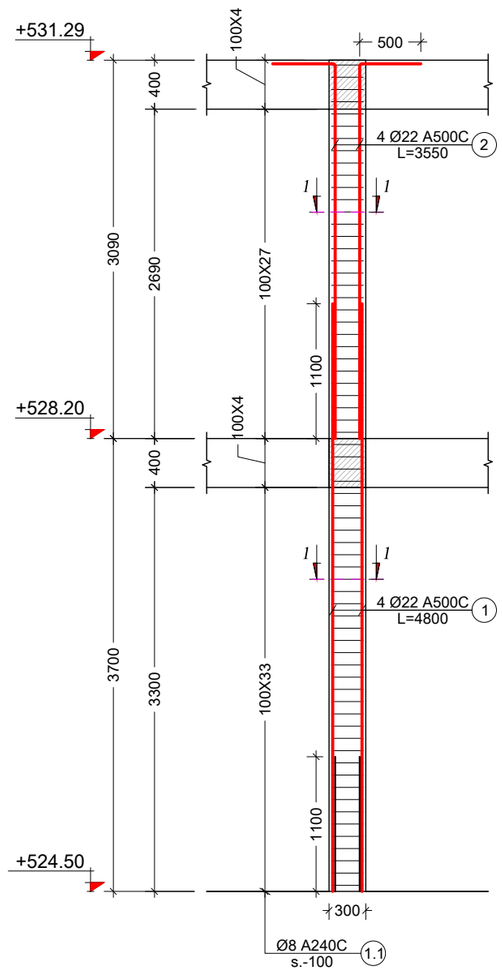

მონოლითური სვეტი C. - 1 (ც - 2)
მ. 1:50

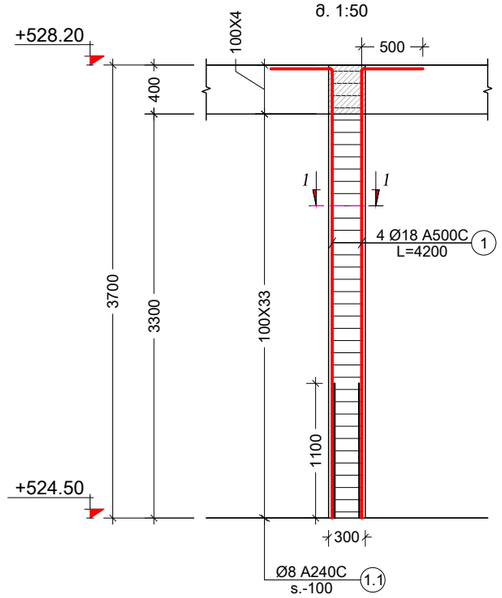

კვეთი 1 - 1
მ. 1:10

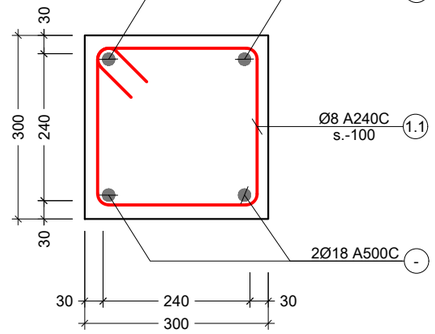

პოზ. №	ესკიზი	L მმ
1.1	340 / 340 / 240 / 240	1160

კონსტრ. დასახ.	ელემენტის დასახ.	პოზ. №	დიამეტრი ან კვეთი (მმ)	ერთეულის სიგრძე (მმ.)	რაოდენობა (ც.)	საერთო სიგრძე (მ.)	საერთო წონა (კგ.)
მონოლითური სვეტი	C.-1	1	Ø 22 A500C	4200	4 X 2	34	100
		1.1	Ø 8 A240C	1160	33 X 2	77	30
		მძიმე ბეტონი B25			V = 0.3 X 2	= 0.67 მ³	
	C.-2	1	Ø 22 A500C	4800	4 X 6	115	344
		2	Ø 22 A500C	3550	4 X 6	85	254
		1.1	Ø 8 A240C	1160	68 X 6	473	187
		მძიმე ბეტონი B25			V = 0.6 X 6	= 3.67 მ³	

შენიშვნა:
NOTE:

No	Date	Revision	Issued by
----	----	----	----
----	----	----	----
----	----	----	----
----	----	----	----
----	----	----	----
----	----	----	----

სიტუაციური სქემა
KEY PLAN

მისამართი
ADDRESS
ქ.თბილისი, გივი ამილახვარის I ჩიხი

პროექტი
PROJECT
საკონტროლო გამშვები შენობა ნაგებობა

ნახაზი
DRWG.
მონოლითური სვეტების განლაგების გეგმა -0.10 ნიშნულზე

შეასრულა: ISSUED BY: T.M
შეამოწმა APPROVED BY: T.M
ფაილი FILE COLUMN
პროექტის №: PROJECT No 01
ფორმატი PAPER SIZE A3
მასშტაბი SCALE ----
ნახ.კოდი DRWG. No S - 301
კორექტ. REVISION ----
სტადია STATUS C.D.

15/06/2023

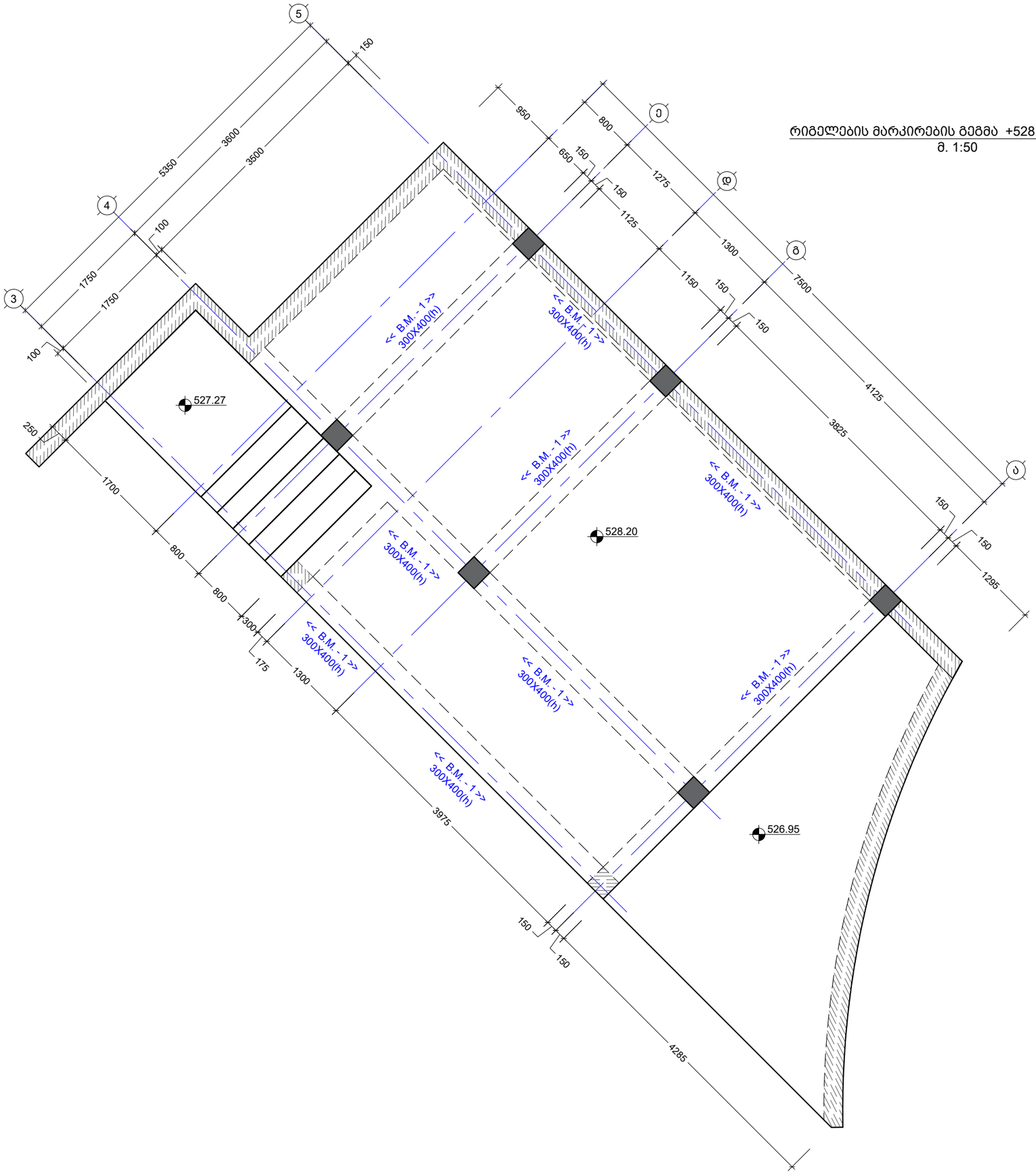

რიგელების მარკირების გემმა +528.20 ნიშნულზე
მ. 1:50

შენიშვნა:
NOTE:

----	----	----	----
----	----	----	----
----	----	----	----
----	----	----	----
----	----	----	----
No	Date	Revision	Issued by

სიტუაციური სქემა
KEY PLAN

მისამართი
ADDRESS
ქ.თბილისი, გივი ამილახვარის I ჩიხი

პროექტი
PROJECT
საკონტროლო გამშვები შენობა ნაგებობა

ნახაზი
DRWG.
რიგელების მარკირების გემმა +528.20 ნიშნულზე

თ. მაჭაძე	შეასრულა: ISSUED BY: T.M	შეამოწმა APPROVED BY: T.M
	ფაილი FILE BEAM MARKS	პროექტის №: PROJECT No 01
	ფორმატი PAPER SIZE A3	მასშტაბი SCALE ----
ნახ.კოდი DRWG. No S - 402	კორექტ. REVISION ----	სტადია STATUS C.D.

15/06/2023

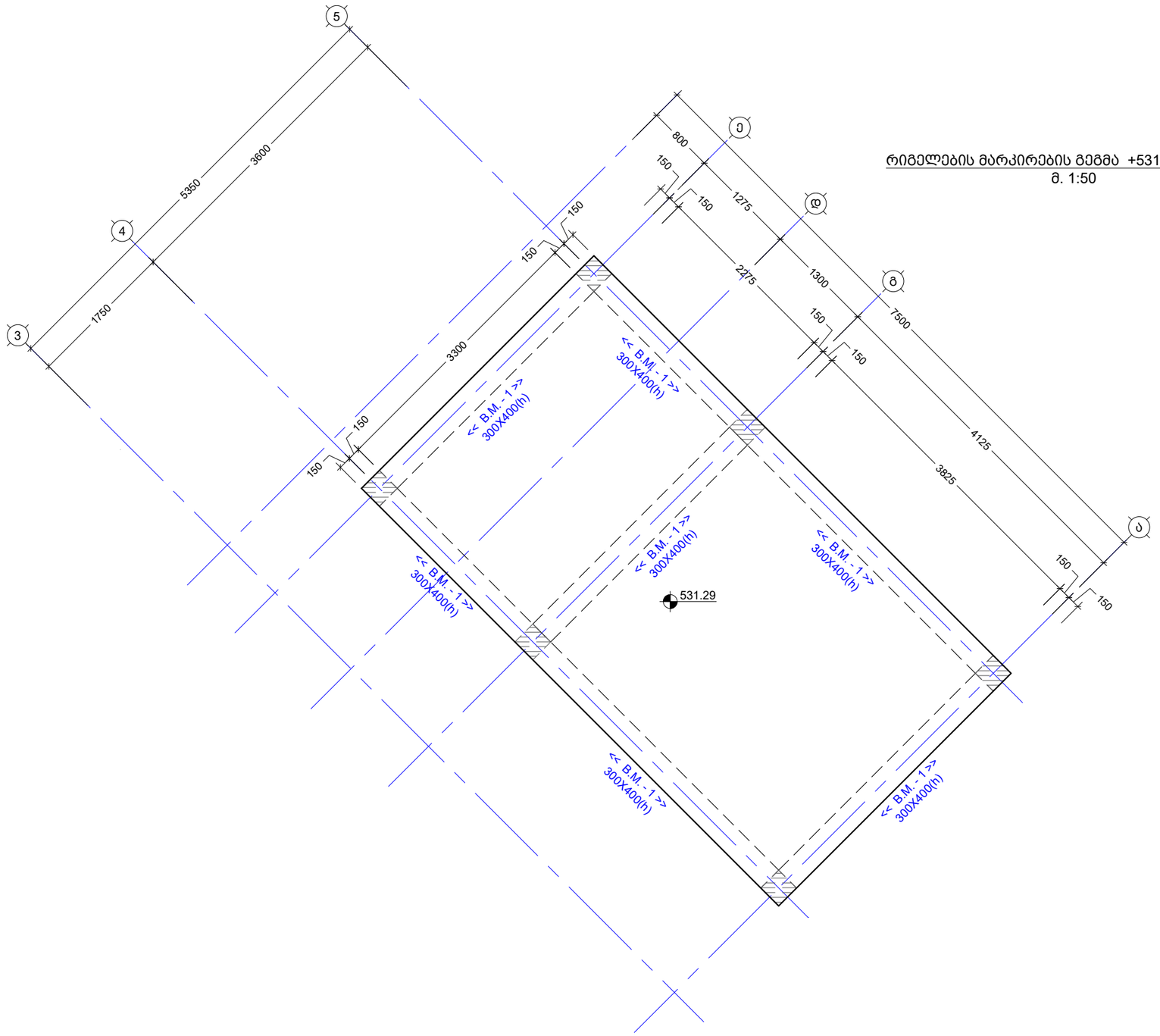

რიგელების მარკირების გეგმა +531.29 ნიშნულზე
მ. 1:50

შენიშვნა:
NOTE:

No	Date	Revision	Issued by
----	----	----	----
----	----	----	----
----	----	----	----
----	----	----	----
----	----	----	----

სიტუაციური სქემა
KEY PLAN

მისამართი
ADDRESS
ქ.თბილისი, გივი ამილახვარის I ჩიხი

პროექტი
PROJECT
საკონტროლო გამშვები შენობა ნაგებობა

ნახაზი
DRWG.
რიგელების მარკირების გეგმა +531.29 ნიშნულზე

თ. მაჭავ	შესრულა: ISSUED BY: T.M	შეამოწმა APPROVED BY: T.M
	ფაილი FILE BEAM MARKS	პროექტის №: PROJECT No 01
	ფორმატი PAPER SIZE A3	მასშტაბი SCALE ----
	ნახ.კოდი DRWG. No S - 401	კორექტ. REVISION ----
		სტადია STATUS C.D.

15/06/2023

ჩარჩო ა ღერძის მიმართ
მ. 1:50

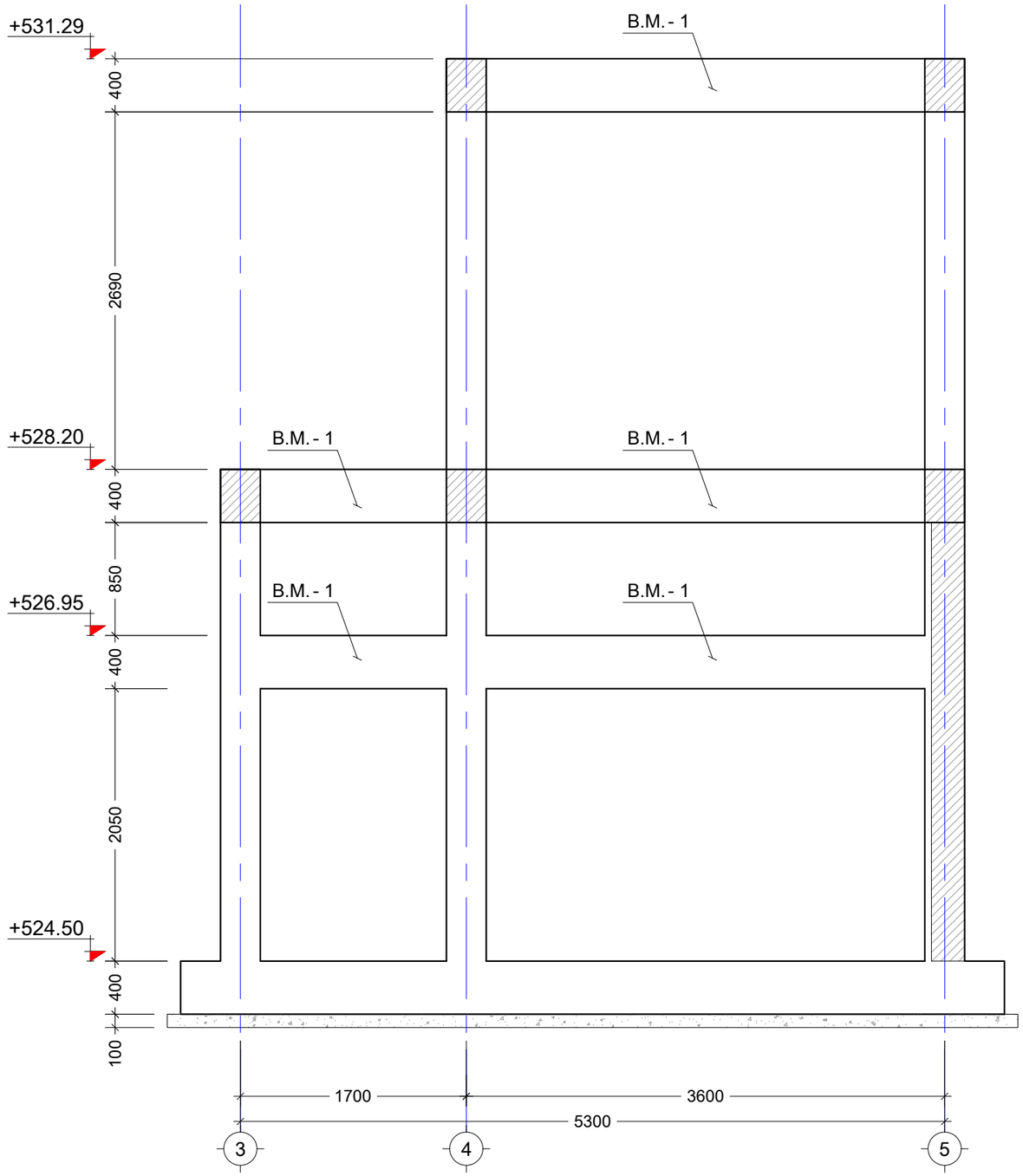

შენიშვნა:
NOTE:

No	Date	Revision	Issued by
----	----	----	----
----	----	----	----
----	----	----	----
----	----	----	----
----	----	----	----

სიტუაციური სქემა
KEY PLAN

მისამართი
ADDRESS
ქ.თბილისი, გივი ამილახვარის I ჩიხი

პროექტი
PROJECT
საკონტროლო გამშვები შენობა ნაგებობა

ნახაზი
DRWG.
გადახურვის ფილის საყალიბე გეგმა +528.20 ნიშნულზე

	შესრულა: ISSUED BY: T.M	შეამოწმა APPROVED BY: T.M
თ. ქაჭაჭ	ფაილი FILE CHARCO	პროექტის №: PROJECT No 01
	ფორმატი PAPER SIZE A3	მასშტაბი SCALE ----
ნახ.კოდი DRWG. No S - 201	კორექტ. REVISION ----	სტადია STATUS C.D.

15/06/2023

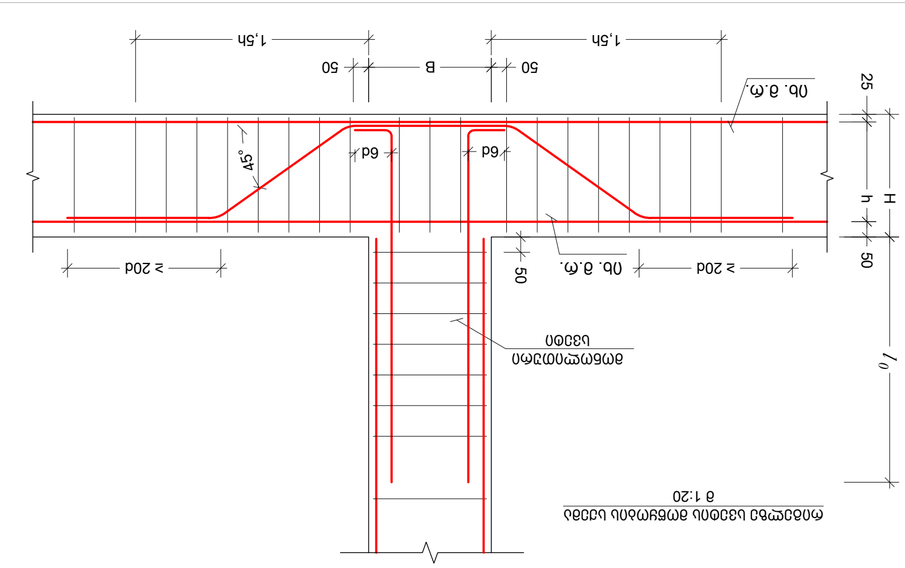
חתך ב.ב. 1 - 1
(חתכים עשויים בטון ברזל וטון יצוק באתר)
קנ 1:20
≥ 20d
50
B
2 h
2Ø22 A500C
2
45°
h
H
25
50

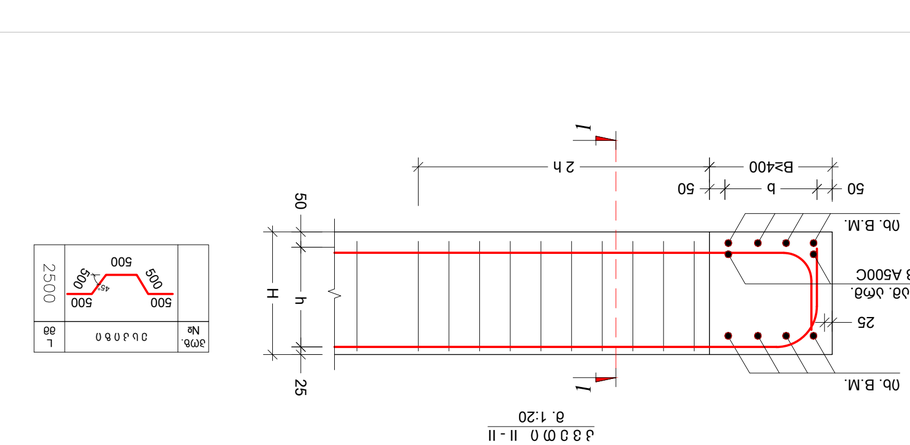
חתך ב.ב. 2 - 2
(חתכים עשויים בטון ברזל וטון יצוק באתר)
קנ 1:20
≥ 20d
50
b
B≥400
2 h
2Ø18 A500C
ב. קוב. חיזוק.
ב. B.M.
45°
6d
h
H
25
50

חתך ב.ב. 3 - 3
(חתכים עשויים בטון ברזל וטון יצוק באתר)
קנ 1:20
≥ 20d
50
B
2 h
2Ø22 A500C
2
45°
h
H
25
50

חתך ב.ב. 4 - 4
(חתכים עשויים בטון ברזל וטון יצוק באתר)
קנ 1:20
≥ 20d
50
b
B≥400
2 h
2Ø18 A500C
ב. קוב. חיזוק.
ב. B.M.
45°
6d
h
H
25
50

חתך ב.ב. 5 - 5
(חתכים עשויים בטון ברזל וטון יצוק באתר)
קנ 1:20
B
H

חתך ב.ב. 6 - 6
(חתכים עשויים בטון ברזל וטון יצוק באתר)
קנ 1:20
≥ 20d
50
b
B≥400
2 h
2Ø18 A500C
ב. קוב. חיזוק.
ב. B.M.
45°
6d
h
H
25
50

חתך ב.ב. 7 - 7
(חתכים עשויים בטון ברזל וטון יצוק באתר)
קנ 1:20
≥ 20d
50
B
2 h
2Ø22 A500C
2
45°
h
H
25
50

חתך ב.ב. 8 - 8
(חתכים עשויים בטון ברזל וטון יצוק באתר)
קנ 1:20
≥ 20d
50
b
B≥400
2 h
2Ø18 A500C
ב. קוב. חיזוק.
ב. B.M.
45°
6d
h
H
25
50

חתך ב.ב. 9 - 9
(חתכים עשויים בטון ברזל וטון יצוק באתר)
קנ 1:20
B
H

חתך ב.ב. 10 - 10
(חתכים עשויים בטון ברזל וטון יצוק באתר)
קנ 1:20
≥ 20d
50
b
B≥400
2 h
2Ø18 A500C
ב. קוב. חיזוק.
ב. B.M.
45°
6d
h
H
25
50

חתך ב.ב. 11 - 11
(חתכים עשויים בטון ברזל וטון יצוק באתר)
קנ 1:20
≥ 20d
50
B
2 h
2Ø22 A500C
2
45°
h
H
25
50

חתך ב.ב. 12 - 12
(חתכים עשויים בטון ברזל וטון יצוק באתר)
קנ 1:20
≥ 20d
50
b
B≥400
2 h
2Ø18 A500C
ב. קוב. חיזוק.
ב. B.M.
45°
6d
h
H
25
50

חתך ב.ב. 13 - 13
(חתכים עשויים בטון ברזל וטון יצוק באתר)
קנ 1:20
B
H

חתך ב.ב. 14 - 14
(חתכים עשויים בטון ברזל וטון יצוק באתר)
קנ 1:20
≥ 20d
50
b
B≥400
2 h
2Ø18 A500C
ב. קוב. חיזוק.
ב. B.M.
45°
6d
h
H
25
50

חתך ב.ב. 15 - 15
(חתכים עשויים בטון ברזל וטון יצוק באתר)
קנ 1:20
≥ 20d
50
B
2 h
2Ø22 A500C
2
45°
h
H
25
50

חתך ב.ב. 16 - 16
(חתכים עשויים בטון ברזל וטון יצוק באתר)
קנ 1:20
≥ 20d
50
b
B≥400
2 h
2Ø18 A500C
ב. קוב. חיזוק.
ב. B.M.
45°
6d
h
H
25
50

חתך ב.ב. 17 - 17
(חתכים עשויים בטון ברזל וטון יצוק באתר)
קנ 1:20
B
H

חתך ב.ב. 18 - 18
(חתכים עשויים בטון ברזל וטון יצוק באתר)
קנ 1:20
≥ 20d
50
b
B≥400
2 h
2Ø18 A500C
ב. קוב. חיזוק.
ב. B.M.
45°
6d
h
H
25
50

חתך ב.ב. 19 - 19
(חתכים עשויים בטון ברזל וטון יצוק באתר)
קנ 1:20
≥ 20d
50
B
2 h
2Ø22 A500C
2
45°
h
H
25
50

חתך ב.ב. 20 - 20
(חתכים עשויים בטון ברזל וטון יצוק באתר)
קנ 1:20
≥ 20d
50
b
B≥400
2 h
2Ø18 A500C
ב. קוב. חיזוק.
ב. B.M.
45°
6d
h
H
25
50

חתך ב.ב. 21 - 21
(חתכים עשויים בטון ברזל וטון יצוק באתר)
קנ 1:20
B
H

חתך ב.ב. 22 - 22
(חתכים עשויים בטון ברזל וטון יצוק באתר)
קנ 1:20
≥ 20d
50
b
B≥400
2 h
2Ø18 A500C
ב. קוב. חיזוק.
ב. B.M.
45°
6d
h
H
25
50

חתך ב.ב. 23 - 23
(חתכים עשויים בטון ברזל וטון יצוק באתר)
קנ 1:20
≥ 20d
50
B
2 h
2Ø22 A500C
2
45°
h
H
25
50

חתך ב.ב. 24 - 24
(חתכים עשויים בטון ברזל וטון יצוק באתר)
קנ 1:20
≥ 20d
50
b
B≥400
2 h
2Ø18 A500C
ב. קוב. חיזוק.
ב. B.M.
45°
6d
h
H
25
50

חתך ב.ב. 25 - 25
(חתכים עשויים בטון ברזל וטון יצוק באתר)
קנ 1:20
B
H

חתך ב.ב. 26 - 26
(חתכים עשויים בטון ברזל וטון יצוק באתר)
קנ 1:20
≥ 20d
50
b
B≥400
2 h
2Ø18 A500C
ב. קוב. חיזוק.
ב. B.M.
45°
6d
h
H
25
50

חתך ב.ב. 27 - 27
(חתכים עשויים בטון ברזל וטון יצוק באתר)
קנ 1:20
≥ 20d
50
B
2 h
2Ø22 A500C
2
45°
h
H
25
50

חתך ב.ב. 28 - 28
(חתכים עשויים בטון ברזל וטון יצוק באתר)
קנ 1:20
≥ 20d
50
b
B≥400
2 h
2Ø18 A500C
ב. קוב. חיזוק.
ב. B.M.
45°
6d
h
H
25
50

חתך ב.ב. 29 - 29
(חתכים עשויים בטון ברזל וטון יצוק באתר)
קנ 1:20
B
H

חתך ב.ב. 30 - 30
(חתכים עשויים בטון ברזל וטון יצוק באתר)
קנ 1:20
≥ 20d
50
b
B≥400
2 h
2Ø18 A500C
ב. קוב. חיזוק.
ב. B.M.
45°
6d
h
H
25
50

חתך ב.ב. 31 - 31
(חתכים עשויים בטון ברזל וטון יצוק באתר)
קנ 1:20
≥ 20d
50
B
2 h
2Ø22 A500C
2
45°
h
H
25
50

חתך ב.ב. 32 - 32
(חתכים עשויים בטון ברזל וטון יצוק באתר)
קנ 1:20
≥ 20d
50
b
B≥400
2 h
2Ø18 A500C
ב. קוב. חיזוק.
ב. B.M.
45°
6d
h
H
25
50

חתך ב.ב. 33 - 33
(חתכים עשויים בטון ברזל וטון יצוק באתר)
קנ 1:20
B
H

חתך ב.ב. 34 - 34
(חתכים עשויים בטון ברזל וטון יצוק באתר)
קנ 1:20
≥ 20d
50
b
B≥400
2 h
2Ø18 A500C
ב. קוב. חיזוק.
ב. B.M.
45°
6d
h
H
25
50

חתך ב.ב. 35 - 35
(חתכים עשויים בטון ברזל וטון יצוק באתר)
קנ 1:20
≥ 20d
50
B
2 h
2Ø22 A500C
2
45°
h
H
25
50

חתך ב.ב. 36 - 36
(חתכים עשויים בטון ברזל וטון יצוק באתר)
קנ 1:20
≥ 20d
50
b
B≥400
2 h
2Ø18 A500C
ב. קוב. חיזוק.
ב. B.M.
45°
6d
h
H
25
50

חתך ב.ב. 37 - 37
(חתכים עשויים בטון ברזל וטון יצוק באתר)
קנ 1:20
B
H

חתך ב.ב. 38 - 38
(חתכים עשויים בטון ברזל וטון יצוק באתר)
קנ 1:20
≥ 20d
50
b
B≥400
2 h
2Ø18 A500C
ב. קוב. חיזוק.
ב. B.M.
45°
6d
h
H
25
50

חתך ב.ב. 39 - 39
(חתכים עשויים בטון ברזל וטון יצוק באתר)
קנ 1:20
≥ 20d
50
B
2 h
2Ø22 A500C
2
45°
h
H
25
50

חתך ב.ב. 40 - 40
(חתכים עשויים בטון ברזל וטון יצוק באתר)
קנ 1:20
≥ 20d
50
b
B≥400
2 h
2Ø18 A500C
ב. קוב. חיזוק.
ב. B.M.
45°
6d
h
H
25
50

חתך ב.ב. 41 - 41
(חתכים עשויים בטון ברזל וטון יצוק באתר)
קנ 1:20
B
H

חתך ב.ב. 42 - 42
(חתכים עשויים בטון ברזל וטון יצוק באתר)
קנ 1:20
≥ 20d
50
b
B≥400
2 h
2Ø18 A500C
ב. קוב. חיזוק.
ב. B.M.
45°
6d
h
H
25
50

חתך ב.ב. 43 - 43
(חתכים עשויים בטון ברזל וטון יצוק באתר)
קנ 1:20
≥ 20d
50
B
2 h
2Ø22 A500C
2
45°
h
H
25
50

חתך ב.ב. 44 - 44
(חתכים עשויים בטון ברזל וטון יצוק באתר)
קנ 1:20
≥ 20d
50
b
B≥400
2 h
2Ø18 A500C
ב. קוב. חיזוק.
ב. B.M.
45°
6d
h
H
25
50

חתך ב.ב. 45 - 45
(חתכים עשויים בטון ברזל וטון יצוק באתר)
קנ 1:20
B
H

חתך ב.ב. 46 - 46
(חתכים עשויים בטון ברזל וטון יצוק באתר)
קנ 1:20
≥ 20d
50
b
B≥400
2 h
2Ø18 A500C
ב. קוב. חיזוק.
ב. B.M.
45°
6d
h
H
25
50

חתך ב.ב. 47 - 47
(חתכים עשויים בטון ברזל וטון יצוק באתר)
קנ 1:20
≥ 20d
50
B
2 h
2Ø22 A500C
2
45°
h
H
25
50

חתך ב.ב. 48 - 48
(חתכים עשויים בטון ברזל וטון יצוק באתר)
קנ 1:20
≥ 20d
50
b
B≥400
2 h
2Ø18 A500C
ב. קוב. חיזוק.
ב. B.M.
45°
6d
h
H
25
50

חתך ב.ב. 49 - 49
(חתכים עשויים בטון ברזל וטון יצוק באתר)
קנ 1:20
B
H

חתך ב.ב. 50 - 50
(חתכים עשויים בטון ברזל וטון יצוק באתר)
קנ 1:20
≥ 20d
50
b
B≥400
2 h
2Ø18 A500C
ב. קוב. חיזוק.
ב. B.M.
45°
6d
h
H
25
50

חתך ב.ב. 51 - 51
(חתכים עשויים בטון ברזל וטון יצוק באתר)
קנ 1:20
≥ 20d
50
B
2 h
2Ø22 A500C
2
45°
h
H
25
50

חתך ב.ב. 52 - 52
(חתכים עשויים בטון ברזל וטון יצוק באתר)
קנ 1:20
≥ 20d
50
b
B≥400
2 h
2Ø18 A500C
ב. קוב. חיזוק.
ב. B.M.
45°
6d
h
H
25
50

חתך ב.ב. 53 - 53
(חתכים עשויים בטון ברזל וטון יצוק באתר)
קנ 1:20
B
H

חתך ב.ב. 54 - 54
(חתכים עשויים בטון ברזל וטון יצוק באתר)
קנ 1:20
≥ 20d
50
b
B≥400
2 h
2Ø18 A500C
ב. קוב. חיזוק.
ב. B.M.
45°
6d
h
H
25
50

חתך ב.ב. 55 - 55
(חתכים עשויים בטון ברזל וטון יצוק באתר)
קנ 1:20
≥ 20d
50
B
2 h
2Ø22 A500C
2
45°
h
H
25
50

חתך ב.ב. 56 - 56
(חתכים עשויים בטון ברזל וטון יצוק באתר)
קנ 1:20
≥ 20d
50
b
B≥400
2 h
2Ø18 A500C
ב. קוב. חיזוק.
ב. B.M.
45°
6d
h
H
25
50

חתך ב.ב. 57 - 57
(חתכים עשויים בטון ברזל וטון יצוק באתר)
קנ 1:20
B
H

חתך ב.ב. 58 - 58
(חתכים עשויים בטון ברזל וטון יצוק באתר)
קנ 1:20
≥ 20d
50
b
B≥400
2 h
2Ø18 A500C
ב. קוב. חיזוק.
ב. B.M.
45°
6d
h
H
25
50

חתך ב.ב. 59 - 59
(חתכים עשויים בטון ברזל וטון יצוק באתר)
קנ 1:20
≥ 20d
50
B
2 h
2Ø22 A500C
2
45°
h
H
25
50

חתך ב.ב. 60 - 60
(חתכים עשויים בטון ברזל וטון יצוק באתר)
קנ 1:20
≥ 20d
50
b
B≥400
2 h
2Ø18 A500C
ב. קוב. חיזוק.
ב. B.M.
45°
6d
h
H
25
50

חתך ב.ב. 61 - 61
(חתכים עשויים בטון ברזל וטון יצוק באתר)
קנ 1:20
B
H

חתך ב.ב. 62 - 62
(חתכים עשויים בטון ברזל וטון יצוק באתר)
קנ 1:20
≥ 20d
50
b
B≥400
2 h
2Ø18 A500C
ב. קוב. חיזוק.
ב. B.M.
45°
6d
h
H
25
50

חתך ב.ב. 63 - 63
(חתכים עשויים בטון ברזל וטון יצוק באתר)
קנ 1:20
≥ 20d
50
B
2 h
2Ø22 A500C
2
45°
h
H
25
50

חתך ב.ב. 64 - 64
(חתכים עשויים בטון ברזל וטון יצוק באתר)
קנ 1:20
≥ 20d
50
b
B≥400
2 h
2Ø18 A500C
ב. קוב. חיזוק.
ב. B.M.
45°
6d
h
H
25
50

חתך ב.ב. 65 - 65
(חתכים עשויים בטון ברזל וטון יצוק באתר)
קנ 1:20
B
H

חתך ב.ב. 66 - 66
(חתכים עשויים בטון ברזל וטון יצוק באתר)
קנ 1:20
≥ 20d
50
b
B≥400
2 h
2Ø18 A500C
ב. קוב. חיזוק.
ב. B.M.
45°
6d
h
H
25
50

חתך ב.ב. 67 - 67
(חתכים עשויים בטון ברזל וטון יצוק באתר)
קנ 1:20
≥ 20d
50
B
2 h
2Ø22 A500C
2
45°
h
H
25
50

חתך ב.ב. 68 - 68
(חתכים עשויים בטון ברזל וטון יצוק באתר)
קנ 1:20
≥ 20d
50
b
B≥400
2 h
2Ø18 A500C
ב. קוב. חיזוק.
ב. B.M.
45°
6d
h
H
25
50

חתך ב.ב. 69 - 69
(חתכים עשויים בטון ברזל וטון יצוק באתר)
קנ 1:20
B
H

חתך ב.ב. 70 - 70
(חתכים עשויים בטון ברזל וטון יצוק באתר)
קנ 1:20
≥ 20d
50
b
B≥400
2 h
2Ø18 A500C
ב. קוב. חיזוק.
ב. B.M.
45°
6d
h
H
25
50

חתך ב.ב. 71 - 71
(חתכים עשויים בטון ברזל וטון יצוק באתר)
קנ 1:20
≥ 20d
50
B
2 h
2Ø22 A500C
2
45°
h
H
25
50

חתך ב.ב. 72 - 72
(חתכים עשויים בטון ברזל וטון יצוק באתר)
קנ 1:20
≥ 20d
50
b
B≥400
2 h
2Ø18 A500C
ב. קוב. חיזוק.
ב. B.M.
45°
6d
h
H
25
50

חתך ב.ב. 73 - 73
(חתכים עשויים בטון ברזל וטון יצוק באתר)
קנ 1:20
B
H

חתך ב.ב. 74 - 74
(חתכים עשויים בטון ברזל וטון יצוק באתר)
קנ 1:20
≥ 20d
50
b
B≥400
2 h
2Ø18 A500C
ב. קוב. חיזוק.
ב. B.M.
45°
6d
h
H
25
50

חתך ב.ב. 75 - 75
(חתכים עשויים בטון ברזל וטון יצוק באתר)
קנ 1:20
≥ 20d
50
B
2 h
2Ø22 A500C
2
45°
h
H
25
50

חתך ב.ב. 76 - 76
(חתכים עשויים בטון ברזל וטון יצוק באתר)
קנ 1:20
≥ 20d
50
b
B≥400
2 h
2Ø18 A500C
ב. קוב. חיזוק.
ב. B.M.
45°
6d
h
H
25
50

חתך ב.ב. 77 - 77
(חתכים עשויים בטון ברזל וטון יצוק באתר)
קנ 1:20
B
H

חתך ב.ב. 78 - 78
(חתכים עשויים בטון ברזל וטון יצוק באתר)
קנ 1:20
≥ 20d
50
b
B≥400
2 h
2Ø18 A500C
ב. קוב. חיזוק.
ב. B.M.
45°
6d
h
H
25
50

חתך ב.ב. 79 - 79
(חתכים עשויים בטון ברזל וטון יצוק באתר)
קנ 1:20
≥ 20d
50
B
2 h
2Ø22 A500C
2
45°
h
H
25
50

חתך ב.ב. 80 - 80
(חתכים עשויים בטון ברזל וטון יצוק באתר)
קנ 1:20
≥ 20d
50
b
B≥400
2 h
2Ø18 A500C
ב. קוב. חיזוק.
ב. B.M.
45°
6d
h
H
25
50

חתך ב.ב. 81 - 81
(חתכים עשויים בטון ברזל וטון יצוק באתר)
קנ 1:20
B
H

חתך ב.ב. 82 - 82
(חתכים עשויים בטון ברזל וטון יצוק באתר)
קנ 1:20
≥ 20d
50
b
B≥400
2 h
2Ø18 A500C
ב. קוב. חיזוק.
ב. B.M.
45°
6d
h
H
25
50

חתך ב.ב. 83 - 83
(חתכים עשויים בטון ברזל וטון יצוק באתר)
קנ 1:20
≥ 20d
50
B
2 h
2Ø22 A500C
2
45°
h
H
25
50

חתך ב.ב. 84 - 84
(חתכים עשויים בטון ברזל וטון יצוק באתר)
קנ 1:20
≥ 20d
50
b
B≥400
2 h
2Ø18 A500C
ב. קוב. חיזוק.
ב. B.M.
45°
6d
h
H
25
50

חתך ב.ב. 85 - 85
(חתכים עשויים בטון ברזל וטון יצוק באתר)
קנ 1:20
B
H

חתך ב.ב. 86 - 86
(חתכים עשויים בטון ברזל וטון יצוק באתר)
קנ 1:20
≥ 20d
50
b
B≥400
2 h
2Ø18 A500C
ב. קוב. חיזוק.
ב. B.M.
45°
6d
h
H
25
50

חתך ב.ב. 87 - 87
(חתכים עשויים בטון ברזל וטון יצוק באתר)
קנ 1:20
≥ 20d
50
B
2 h
2Ø22 A500C
2
45°
h
H
25
50

חתך ב.ב. 88 - 88
(חתכים עשויים בטון ברזל וטון יצוק באתר)
קנ 1:20
≥ 20d
50
b
B≥400
2 h
2Ø18 A500C
ב. קוב. חיזוק.
ב. B.M.
45°
6d
h
H
25
50

חתך ב.ב. 89 - 89
(חתכים עשויים בטון ברזל וטון יצוק באתר)
קנ 1:20
B
H

חתך ב.ב. 90 - 90
(חתכים עשויים בטון ברזל וטון יצוק באתר)
קנ 1:20
≥ 20d
50
b
B≥400
2 h
2Ø18 A500C
ב. קוב. חיזוק.
ב. B.M.
45°
6d
h
H
25
50

חתך ב.ב. 91 - 91
(חתכים עשויים בטון ברזל וטון יצוק באתר)
קנ 1:20
≥ 20d
50
B
2 h
2Ø22 A500C
2
45°
h
H
25
50

חתך ב.ב. 92 - 92
(חתכים עשויים בטון ברזל וטון יצוק באתר)
קנ 1:20
≥ 20d
50
b
B≥400
2 h
2Ø18 A500C
ב. קוב. חיזוק.
ב. B.M.
45°
6d
h
H
25
50

חתך ב.ב. 93 - 93
(חתכים עשויים בטון ברזל וטון יצוק באתר)
קנ 1:20
B
H

חתך ב.ב. 94 - 94
(חתכים עשויים בטון ברזל וטון יצוק באתר)
קנ 1:20
≥ 20d
50
b
B≥400
2 h
2Ø18 A500C
ב. קוב. חיזוק.
ב. B.M.
45°
6d
h
H
25
50

חתך ב.ב. 95 - 95
(חתכים עשויים בטון ברזל וטון יצוק באתר)
קנ 1:20
≥ 20d
50
B
2 h
2Ø22 A500C
2
45°
h
H
25
50

חתך ב.ב. 96 - 96
(חתכים עשויים בטון ברזל וטון יצוק באתר)
קנ 1:20
≥ 20d
50
b
B≥400
2 h
2Ø18 A500C
ב. קוב. חיזוק.
ב. B.M.
45°
6d
h
H
25
50

მონოლითური რიგელი B.M. - 1
მ. 1:10

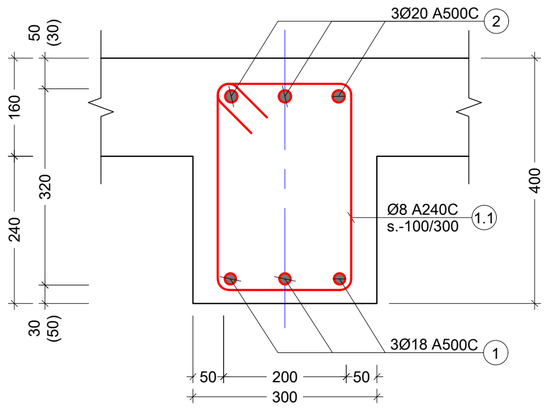

პოზ. №	ესკიზი	L მმ
1.1		1240

კონსტრ. დასახ.	ელემენტის დასახ.	პოზ. №	დიამეტრი ან კვეთი (მმ)	ერთეულის სიგრძე (მმ.)	რაოდენობა (ც.)	საერთო სიგრძე (მ.)	საერთო წონა (კგ.)
მონოლითური რიგელი	B.M. - 1	1	Ø 18 A500C	დ.ა.	-	216	431
		2	Ø 20 A500C	დ.ა.	-	226	558
		1.1	Ø 8 A240C	1240	343 X 1	425	168
		მძიმე ბეტონი B25 V = 4.94 X 1 = 4.94 მ³					

შენიშვნა:
NOTE:

No	Date	Revision	Issued by
----	----	----	----
----	----	----	----
----	----	----	----
----	----	----	----
----	----	----	----

სიტუაციური სქემა
KEY PLAN

მისამართი
ADDRESS
ქ.თბილისი, გივი ამილახვარის I ჩიხი

პროექტი
PROJECT
საკონტროლო გამშვები შენობა ნაგებობა

ნახაზი
DRWG.
მონოლითური რიგელი B.M. - 1

შეასრულა:
ISSUED BY:
T.M

შეამოწმა
APPROVED BY:
T.M

ფაილი
FILE
BEAM

პროექტის №:
PROJECT No
01

ფორმატი
PAPER SIZE
A3

მასშტაბი
SCALE

ნახ.კოდი
DRWG. No
S - 405

კორექტ.
REVISION

სტადია
STATUS
C.D.

14/06/2023

დაცვის ოთახის კიბის გეგმა +527.27_დან +528.20 ნიშნულამდე

მ. 1:50

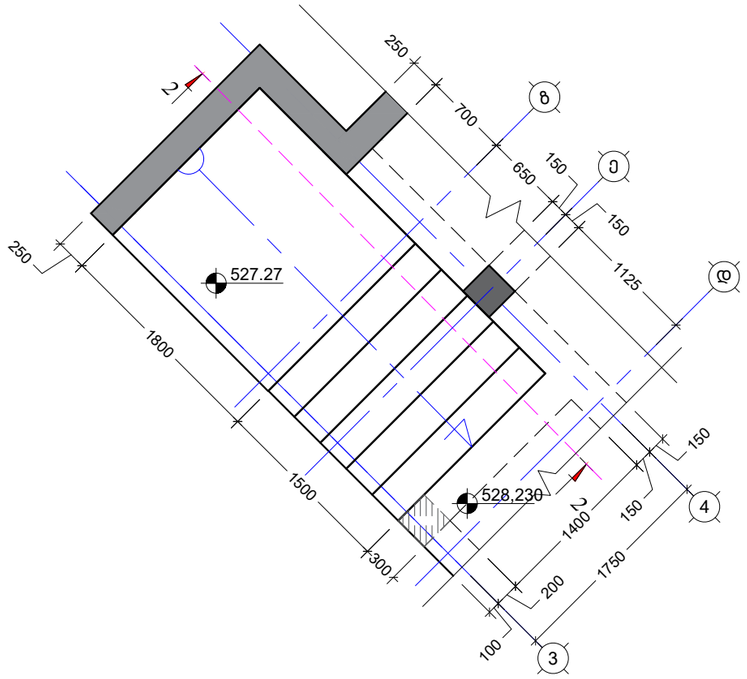

კვეთი 2 - 2

მ. 1:50

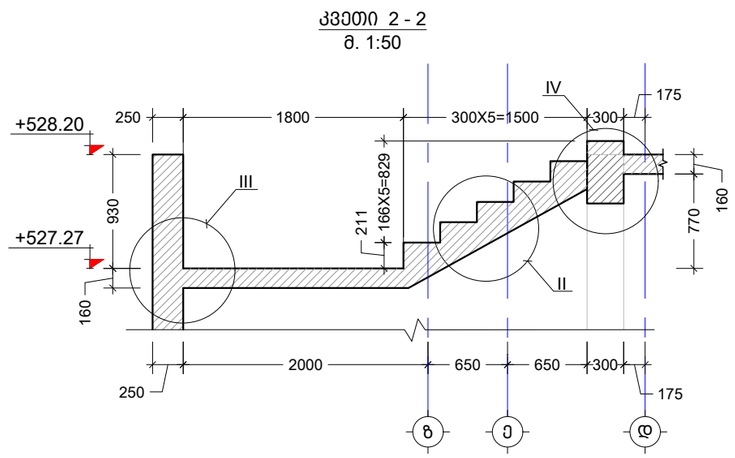

შენიშვნა:
NOTE:

----	----	----	----
----	----	----	----
----	----	----	----
----	----	----	----
----	----	----	----
No	Date	Revision	Issued by

სიტუაციური სქემა
KEY PLAN

მისამართი
ADDRESS
ქ.თბილისი, გივი ამილახვარის I ჩიხი

პროექტი
PROJECT
საკონტროლო გამშვები შენობა ნაგებობა

ნახაზი
DRWG.
დაცვის ოთახის კიბის გეგმა +527.27_დან +528.20 ნიშნულამდე

	შეასრულა: ISSUED BY: T.M	შეამოწმა APPROVED BY: T.M
თ. მაჭავ	ფაილი FILE KIBE DACVA1	პროექტის №: PROJECT No 01
	ფორმატი PAPER SIZE A3	მასშტაბი SCALE ----
ნახ.კოდი DRWG. No S - 501	კორექტ. REVISION ----	სტადია STATUS C.D.

15/06/2023

კვანძი "II"
მ. 1:10

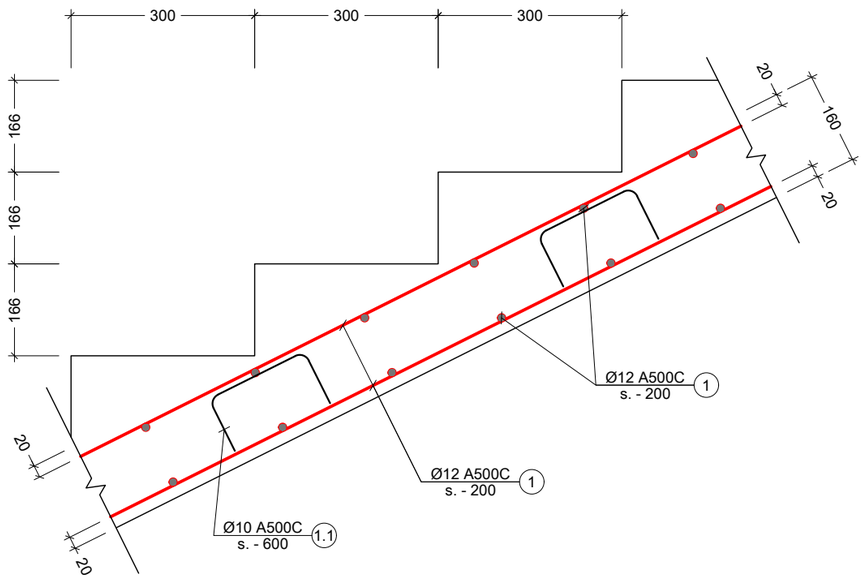

კვანძი "IV"
მ 1:10

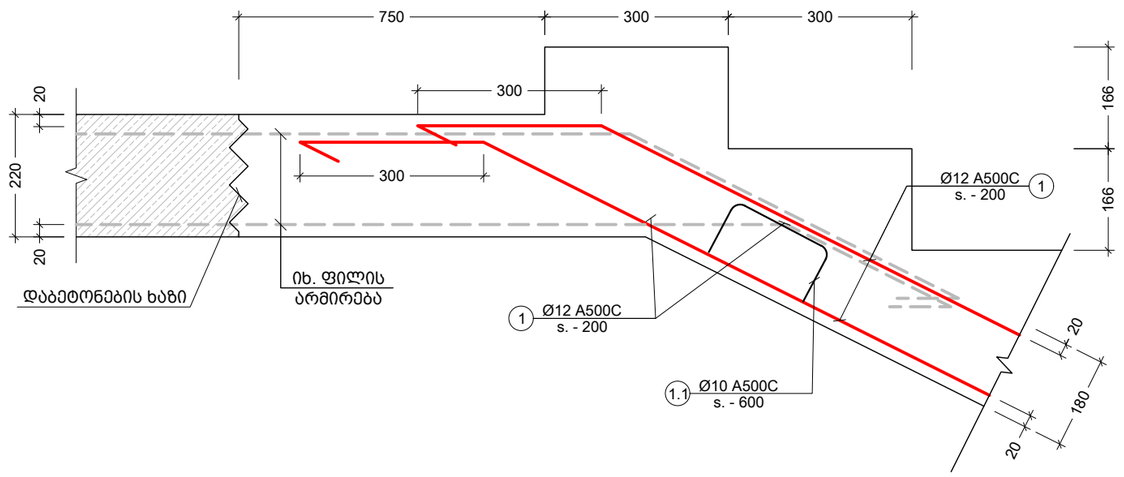

კვანძი "III"
მ 1:10

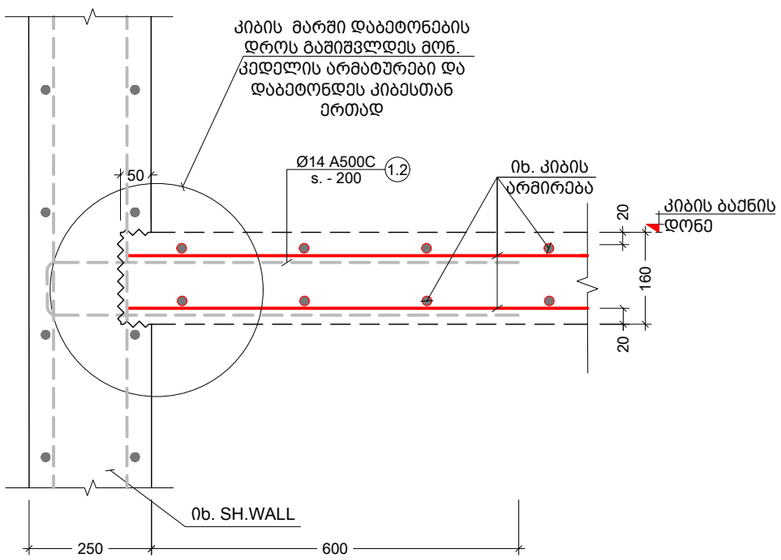

კვეთი a - a
მ. 1:10

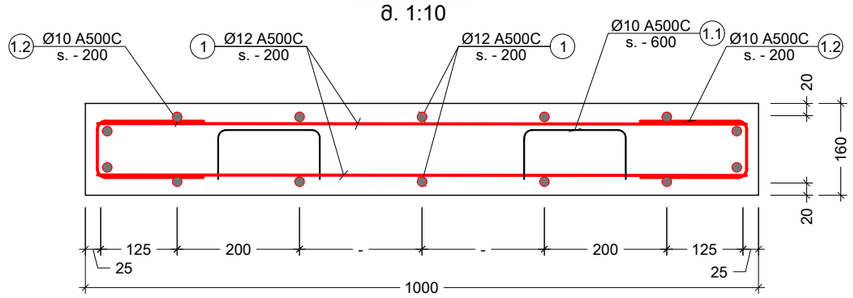

პოზ. №	ესკიზი	L მმ
1.1	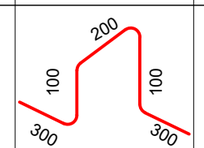	1000
1.2	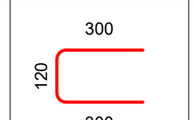	720
1.3	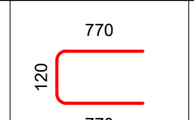	1660

შენიშვნა:
NOTE:

No	Date	Revision	Issued by
----	----	----	----
----	----	----	----
----	----	----	----
----	----	----	----
----	----	----	----

სიტუაციური სქემა
KEY PLAN

მისამართი
ADDRESS
ქ.თბილისი, გივი ამილახვარის I ჩიხი

პროექტი
PROJECT
საკონტროლო გამშვები შენობა ნაგებობა

ნახაზი
DRWG.
კვანძები

შეასრულა:
ISSUED BY:
T.M

შეამოწმა
APPROVED BY:
T.M

ფაილი
FILE
KIBE DACVA1

პროექტის №:
PROJECT No
01

ფორმატი
PAPER SIZE
A3

მასშტაბი
SCALE

ნახ.კოდი
DRWG. No
S - 502

კორექტ.
REVISION

სტადია
STATUS
C.D.

15/06/2023

ელემენტის დასახ.	პოზ. №	დიამეტრი ან კვეთი (მმ)	ერთეულის სიგრძე (მმ.)	რაოდენობა (ც.)	საერთო სიგრძე (მ.)	საერთო წონა (კგ.)
დაცვის ოთახის კიბე	1	Ø 12 A500C	დ.ა	-	165	146
	1.1	Ø 10 A500C	1000	21 X 1	21	13
	1.2	Ø 10 A500C	720	44 X 1	32	20
	1.3	Ø 10 A500C	1660	9 X 1	14	9
	მძიმე ბეტონი B25 V = 1.5 X 1 = 1.50 მ³					

შენიშვნა:
NOTE:

No	Date	Revision	Issued by
----	----	----	----
----	----	----	----
----	----	----	----
----	----	----	----
----	----	----	----

სიტუაციური სქემა
KEY PLAN

მისამართი
ADDRESS
ქ.თბილისი, გივი ამილახვარის I ჩიხი

პროექტი
PROJECT
საკონტროლო გამშვები შენობა ნაგებობა

ნახაზი
DRWG.
სპეციფიკაცია

შეასრულა:
ISSUED BY:
T.M

შეამოწმა
APPROVED BY:
T.M

ფაილი
FILE
KIBE DACVA1

პროექტის №:
PROJECT No
01

ფორმატი
PAPER SIZE
A3

მასშტაბი
SCALE

ნახ.კოდი
DRWG. No
S - 503

კორექტ.
REVISION

სტადია
STATUS
C.D.

15/06/2023

ლითონის კიბე N1 გეგმა
მ. 1:50

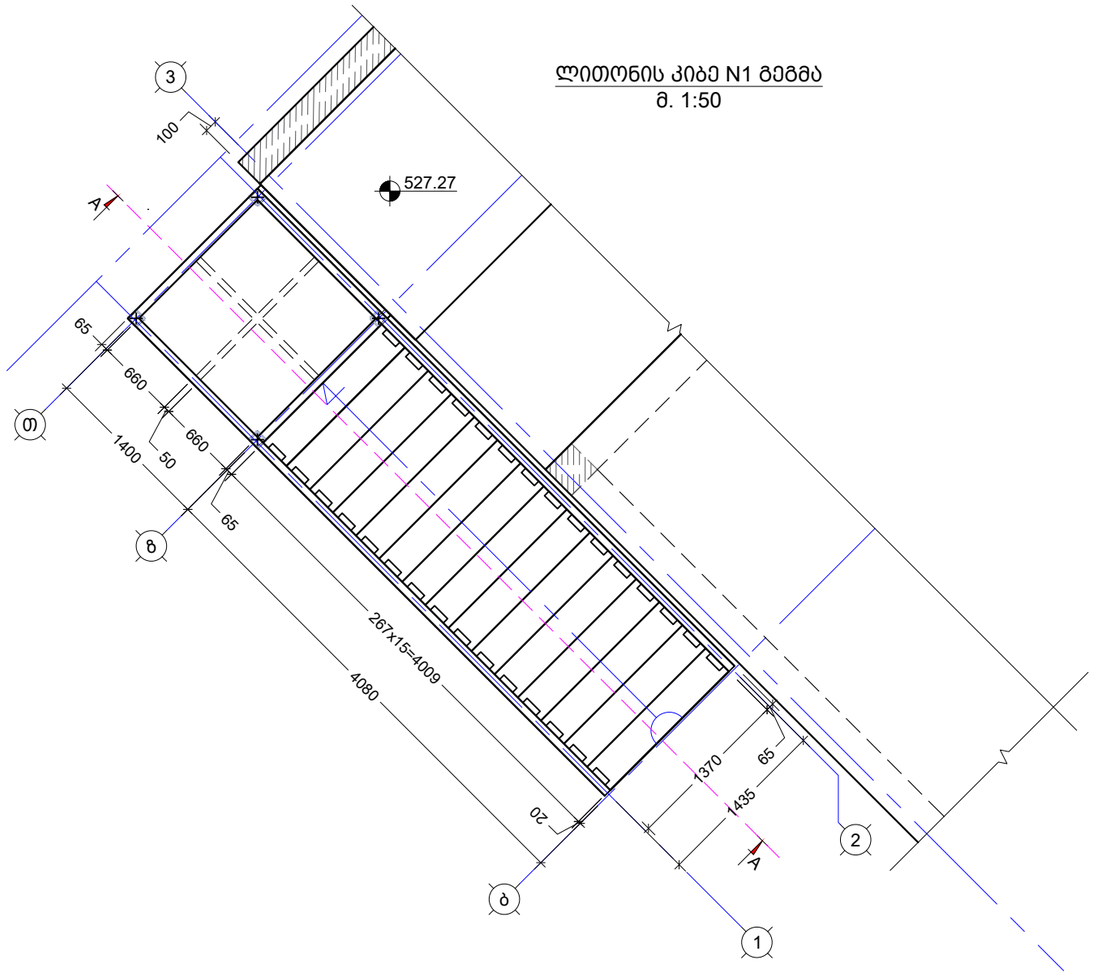

კვეთი A - A
მ. 1:50

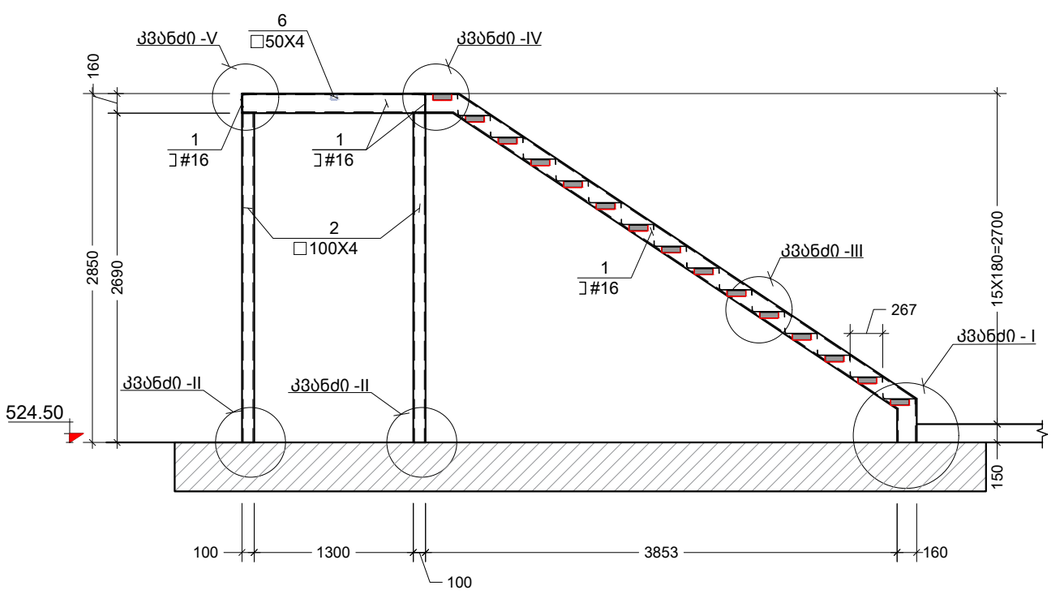

შენიშვნა:
NOTE:

----	----	----	----
----	----	----	----
----	----	----	----
----	----	----	----
----	----	----	----
No	Date	Revision	Issued by

სიტუაციური სქემა
KEY PLAN

მისამართი
ADDRESS
ქ.თბილისი, გივი ამილახვარის I ჩიხი

პროექტი
PROJECT
საკონტროლო გამშვები შენობა ნაგებობა

ნახაზი
DRWG.
ლითონის კიბე N1 გეგმა

	შეასრულა: ISSUED BY: T.M	შეამოწმა APPROVED BY: T.M
თ. მაძაღ	ფაილი FILE KIBE DACVA1	პროექტის №: PROJECT No 01
	ფორმატი PAPER SIZE A3	მასშტაბი SCALE ----
ნახ.კოდი DRWG. No S - 504	კორექტ. REVISION ----	სტადია STATUS C.D.

15/06/2023

კვანძი "V"
მ. 1:10

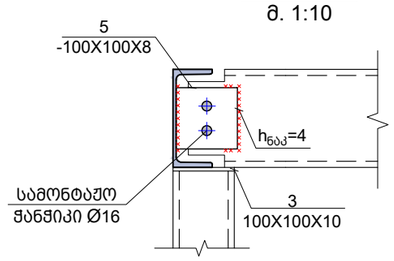

კვანძი "IV"
მ. 1:10

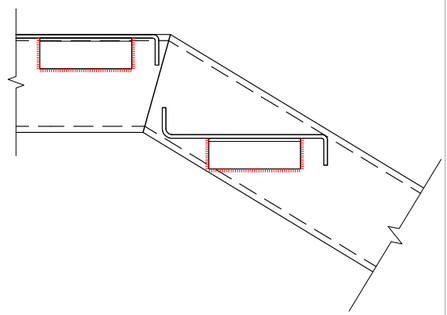

კვანძი "I"
მ. 1:10

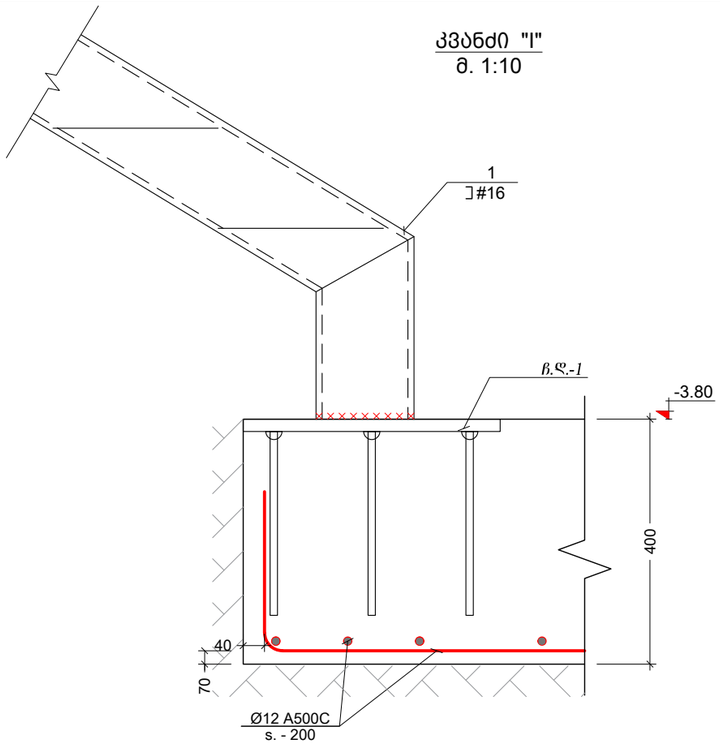

კვანძი "III"
მ. 1:10

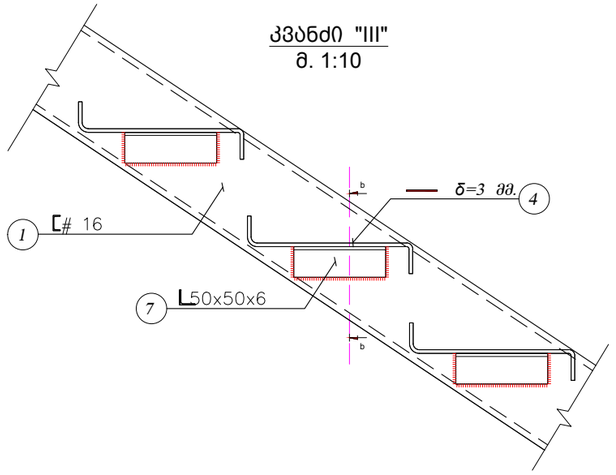

კვანძი "II"
მ. 1:10

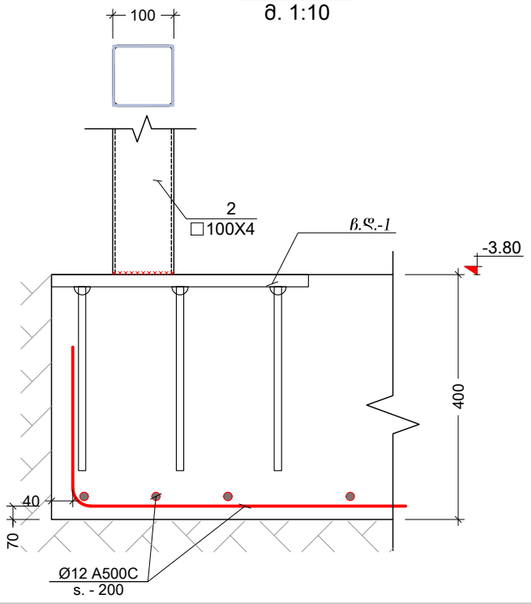

კვეთი
b - b
მ. 1:10

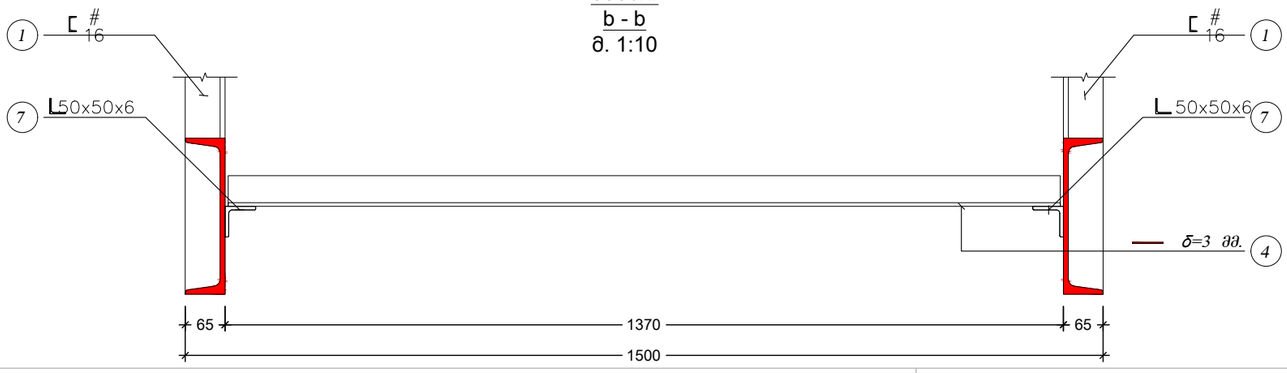

ჩ.დ. - 1
მ. 1:10

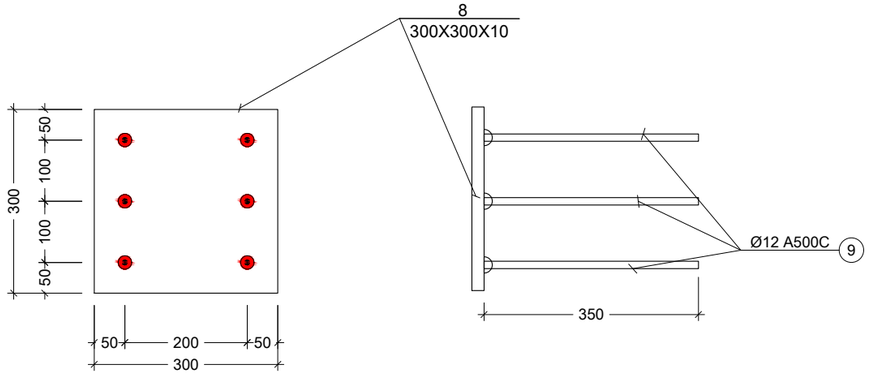

(საფეხურის ფურცელი)
მ 1:10

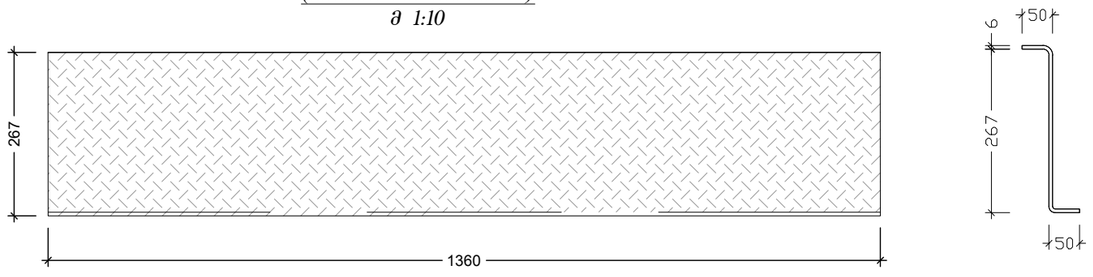

შენიშვნა:
NOTE:

No	Date	Revision	Issued by
----	----	----	----
----	----	----	----
----	----	----	----
----	----	----	----
----	----	----	----
----	----	----	----

სიტუაციური სქემა
KEY PLAN

მისამართი
ADDRESS
ქ.თბილისი, გივი ამილახვარის I ჩიხი

პროექტი
PROJECT
საკონტროლო გამშვები შენობა ნაგებობა

ნახაზი
DRWG.
ლითონის კვანძები

შეასრულა: ISSUED BY: T.M	შეამოწმა APPROVED BY: T.M	
ფაილი FILE KIBE DACVA1	პროექტის №: PROJECT No 01	
ფორმატი PAPER SIZE A3	მასშტაბი SCALE ----	
ნახ.კოდი DRWG. No S - 505	კორექტ. REVISION ----	სტადია STATUS C.D.

15/06/2023

ფოლადის მასალის ამოკრეფა

კონსტრუქციის დასახელება	ელემენტის მარკირება	პოზ. #	პროფილი	სტანდარტი	სიგრძე (მმ)	ერთ ელემენტზე			მთლიანად		ფოლადის მარკა
						რაოდენობა (ც.)	სიგრძე (მ.)	წონა (კგ.)	სიგრძე (მ.)	წონა (კგ.)	
ლითონის კიბე N1	გვერდი 1 (ც)	1	[№ 16	ГОСТ 8240-97	დ.ა.	-	-	-	16.00	227.20	С245
	მილკვადრატი 1 (ც)	2	□ 100 X 4	ГОСТ 30245-2003	2700	4	11	130.22	10.80	130.22	С245
	ფურცელი 1 (ც)	3	— 100 X 10	ГОСТ 19903-74	100	4	0	3.14	0.40	3.14	Вст3кп2
	ფურცელი 1 (ც)	4	— 267 X 3	ГОСТ 19903-74	1360	16	22	136.82	21.76	136.82	Вст3кп2
	ფურცელი 1 (ც)	5	— 100 X 8	ГОСТ 19903-74	100	2	0	1.26	0.20	1.26	Вст3кп2
	მილკვადრატი 1 (ც)	6	□ 50 X 4	ГОСТ 30245-2003	1400	2	3	16.18	2.80	16.18	С245
	კუთხოვანა 2 (ც)	7	∟ 50 X 6	ГОСТ 8509-93	150	16	2	10.63	4.80	21.25	С245
	ს.დ.-1 2 (ც)	8	— 300 X 10	ГОСТ 19903-74	300	1	0	7.07	0.60	14.13	Вст3кп2
		9	Ø 12 A500C	ДСТУ 3760-98	350	6	2	1.86	4.20	3.73	А500С

შენიშვნა:
NOTE:

No	Date	Revision	Issued by
----	----	----	----
----	----	----	----
----	----	----	----
----	----	----	----
----	----	----	----

სიტუაციური სქემა
KEY PLAN

მისამართი
ADDRESS
ქ.თბილისი, გივი ამილახვარის I ჩიხი

პროექტი
PROJECT
საკონტროლო გამშვები შენობა ნაგებობა

ნახაზი
DRWG.
ლითონის კიბე N1 სპეციფიკაცია

შეასრულა: ISSUED BY: T.M	შეამოწმა APPROVED BY: T.M	
ფაილი FILE KIBE DACVA1	პროექტის №: PROJECT No 01	
ფორმატი PAPER SIZE A3	მასშტაბი SCALE ----	
ნახ.კოდი DRWG. No S - 506	კორექტ. REVISION ----	სტადია STATUS C.D.

15/06/2023

ლითონის კიბე N2 გეგმა
მ. 1:50

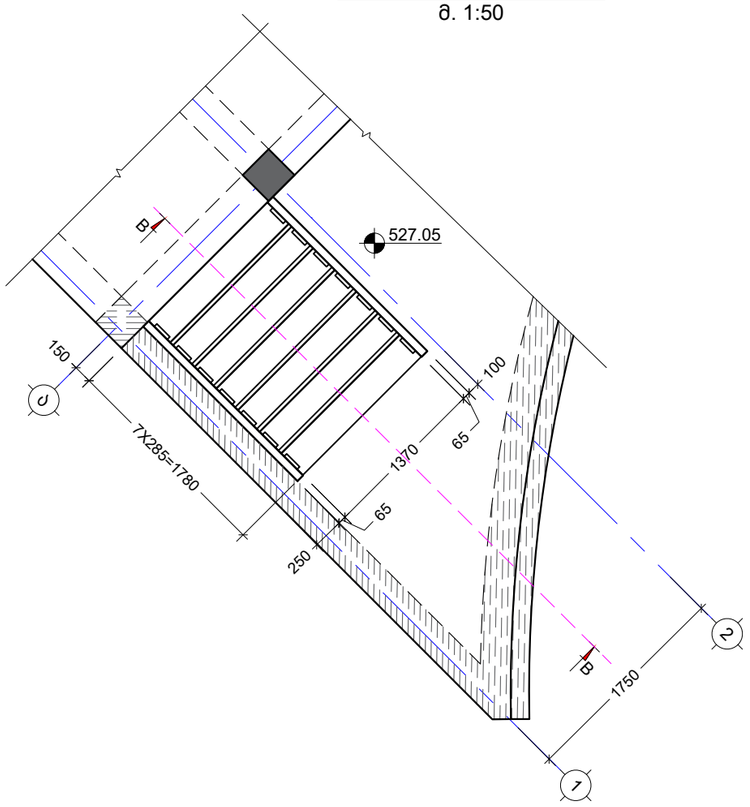

კვეთი B - B
მ. 1:30

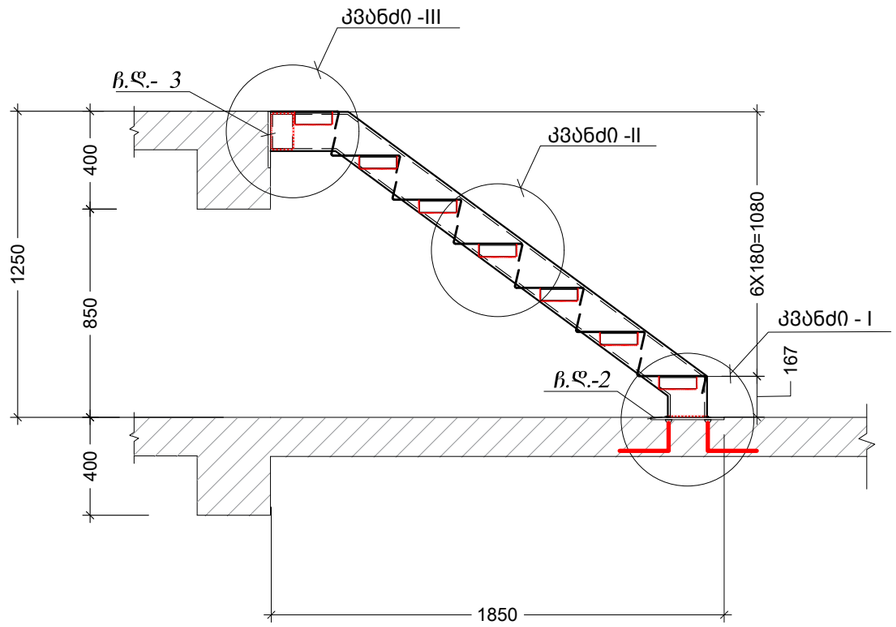

კვეთი b - b
მ. 1:10

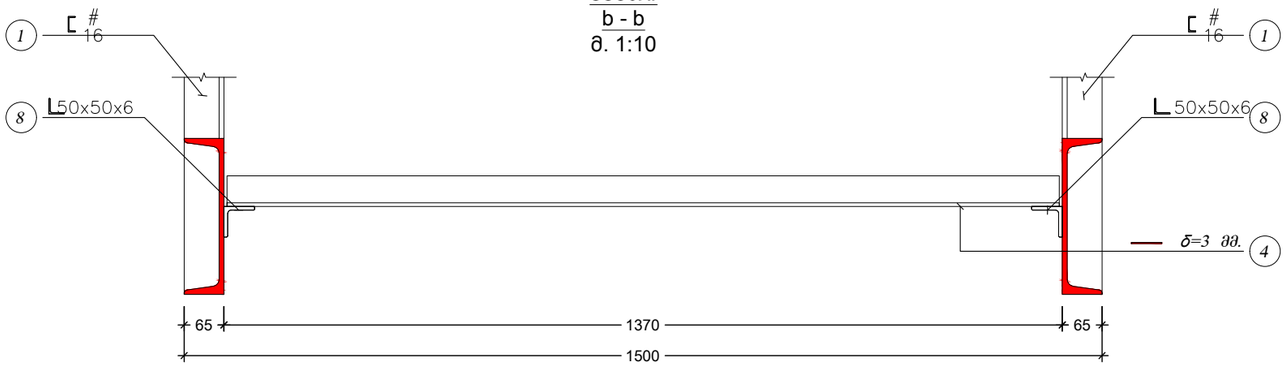

კვანძი "III"
მ. 1:10

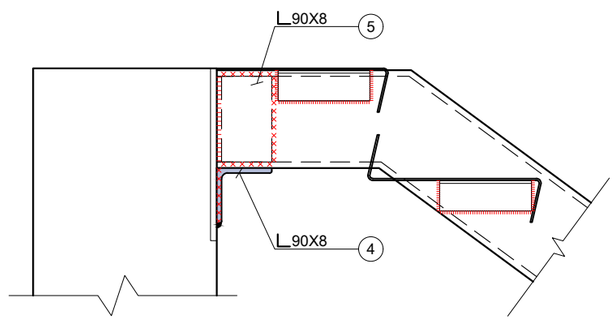

(საფეხურის ფურცელი)
მ 1:10

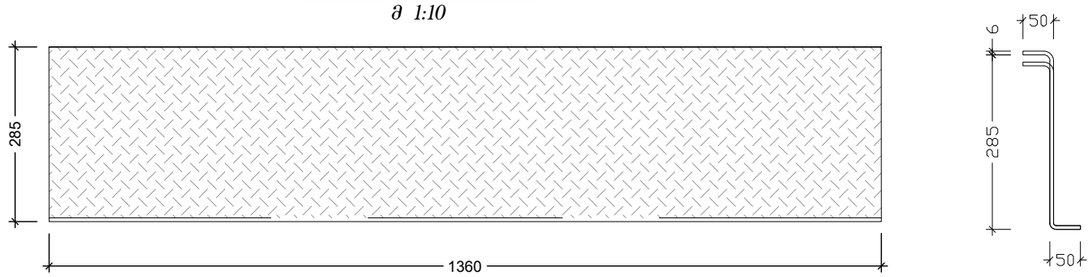

შენიშვნა:
NOTE:

No	Date	Revision	Issued by
----	----	----	----
----	----	----	----
----	----	----	----
----	----	----	----
----	----	----	----

სიტუაციური სქემა
KEY PLAN

მისამართი
ADDRESS
ქ.თბილისი, გივი ამილახვარის I ჩიხი

პროექტი
PROJECT
საკონტროლო გამშვები შენობა ნაგებობა

ნახაზი
DRWG.
ლითონის კიბე N2

	შესრულა: ISSUED BY: T.M	შეამოწმა APPROVED BY: T.M	
თ. მაჭავ	ფაილი FILE KIBE DACVA1	პროექტის №: PROJECT No 01	
	ფორმატი PAPER SIZE A3	მასშტაბი SCALE ----	
ნახ.კოდი DRWG. No S - 507	კორექტ. REVISION ----	სტადია STATUS C.D.	

15/06/2023

კვანძი "IV"
მ. 1:10

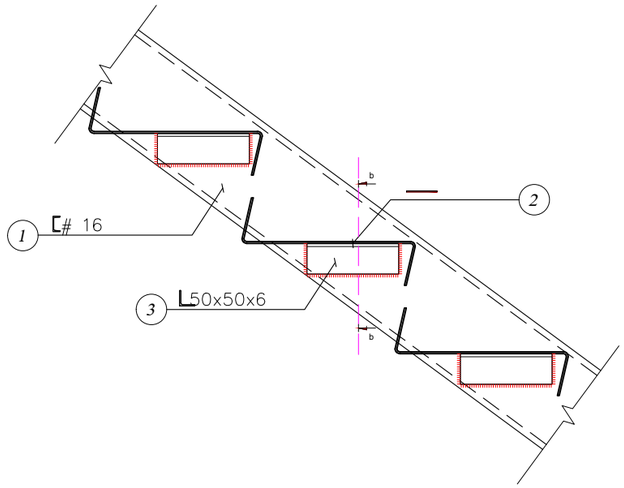

კვანძი "I"
მ. 1:10

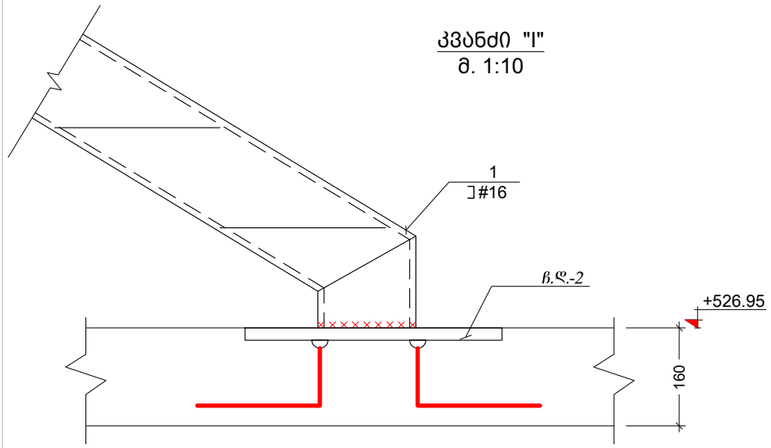

ჩ.დ. - 2
მ. 1:10

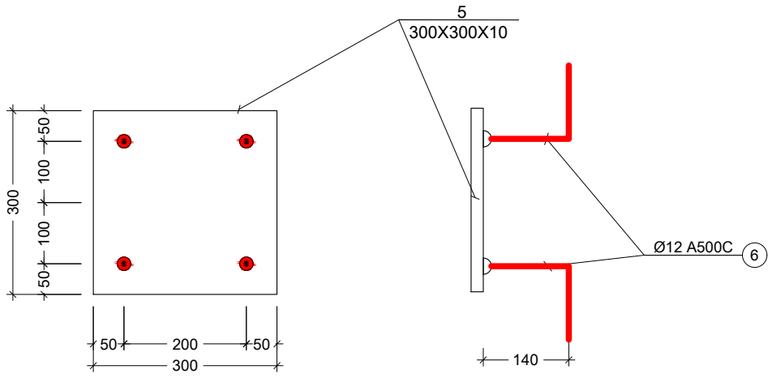

ჩ.დ. - 3
მ. 1:10

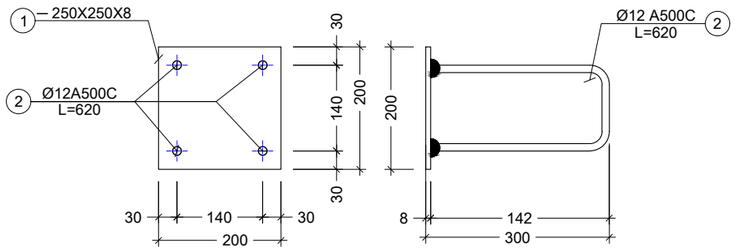

შენიშვნა:
NOTE:

----	----	----	----
----	----	----	----
----	----	----	----
----	----	----	----
----	----	----	----
No	Date	Revision	Issued by

სიტუაციური სქემა
KEY PLAN

მისამართი
ADDRESS
ქ.თბილისი, გივი ამილახვარის I ჩიხი

პროექტი
PROJECT
საკონტროლო გამშვები შენობა ნაგებობა

ნახაზი
DRWG.
ლითონის კიბე N2 კვანძები

თ. მაძაღ	შესრულა: ISSUED BY: T.M	შეამოწმა APPROVED BY: T.M
	ფაილი FILE KIBE DACVA1	პროექტის №: PROJECT No 01
	ფორმატი PAPER SIZE A3	მასშტაბი SCALE ----
	ნახ.კოდი DRWG. No S - 508	კორექტ. REVISION ----
		სტადია STATUS C.D.

15/06/2023

ფოლადის მასალის ამოკრეფა

კონსტრუქციის დასახელება	ელემენტის მარკირება	პოზ. #	პროფილი	სტანდარტი	სიგრძე (მმ)	ერთ ელემენტზე			მთლიანად		ფოლადის მარკა
						რაოდენობა (ც.)	სიგრძე (მ.)	წონა (კგ.)	სიგრძე (მ.)	წონა (კგ.)	
ლითონის კიბე N2	კოჭი 1 (ც)	1	[№ 16	ГОСТ 8240-97	დ.ა.	-	-	-	4.50	63.90	С245
	კოჭი 1 (ც)	2	— 285 X 3	ГОСТ 19903-74	1360	7	10	63.90	9.52	63.90	Вст3кп2
	კოჭი 14 (ც)	3	∟ 50 X 6	ГОСТ 8509-93	150	1	0	0.66	2.10	9.30	С245
	კოჭი 2 (ც)	4	∟ 90 X 8	ГОСТ 8509-93	150	1	0	1.62	0.30	3.24	С245
	ჩ.დ.-2 2 (ც)	5	— 300 X 10	ГОСТ 19903-74	300	1	0	7.07	0.60	14.13	Вст3кп2
		6	Ø 12 A500C	ДСТУ 3760-98	350	4	1	1.24	2.80	2.48	А500С
	ჩ.დ.-3 2 (ც)	5	— 250 X 8	ГОСТ 19903-74	250	1	0	3.93	0.50	7.85	Вст3кп2
		6	Ø 12 A500C	ДСТУ 3760-98	620	2	1	1.10	2.48	2.20	А500С

შენიშვნა:
NOTE:

No	Date	Revision	Issued by
----	----	----	----
----	----	----	----
----	----	----	----
----	----	----	----
----	----	----	----

სიტუაციური სქემა
KEY PLAN

მისამართი
ADDRESS
ქ.თბილისი, გივი ამილახვარის I ჩიხი

პროექტი
PROJECT
საკონტროლო გამშვები შენობა ნაგებობა

ნახაზი
DRWG.
ლითონის კიბე N2 სპეციფიკაცია

თ. მაძაღ	შეასრულა: ISSUED BY: T.M	შეამოწმა APPROVED BY: T.M
	ფაილი FILE KIBE DACVA1	პროექტის №: PROJECT No 01
	ფორმატი PAPER SIZE A3	მასშტაბი SCALE ----
	ნახ.კოდი DRWG. No S - 509	კორექტ. REVISION ----
		სტადია STATUS C.D.

15/06/2023

მარე სამუშაოები:
სანიაღვრე არხი;
საავრეგატო კათფორმა N1; 2; 3;
გრუნტზე მოწყობილი ფილა;
საყრდენი კედლები C.W.-1;4;
სამანქანო პანდუსი;
შ.შ.მ. პირთა პანდუსი;

მის: ქ.თბილისი, გივი ამილახვარის I ჩიხი N10
ს.კ.01.19.17.001.044
კონსტრუქციული ნაწილი
(სამშენებლო დოკუმენტაცია)

პრ. წამყ. კონსტრუქტორი: თ. მაჭავ[illegible] თორნიკე მამალაძე

ქ. თბილისი 2023 წ

ნახაზების ჩამონათვალი

ნახაზების დასახელება	კოდი	REVISION				
თავფურცელი	--	--	--	--	--	--
ჩამონათვალი	S - 001	--	--	--	--	--
განმარტებითი ბარათი	S - 002	--	--	--	--	--
პირობითი აღნიშვნები	S - 003	--	--	--	--	--
მასალის ამოკრეფა	S - 004	--	--	--	--	--
გარე სამუშაოების საყალიბე გეგმა	S - 101	--	--	--	--	--
სანიაღვრე არხის განშლა N1	S - 102	--	--	--	--	--
სანიაღვრე არხის განშლა N2	S - 103	--	--	--	--	--
კვეთები	S - 104	--	--	--	--	--
N1 სააგრეგატო პლატფორმა	S - 105	--	--	--	--	--
N2 და N3 სააგრეგატო პლატფორმა	S - 106	--	--	--	--	--
ფოლადის პლატფორმა	S - 107	--	--	--	--	--
პლატფორმების საძირკვლების სპეციფიკაცია N1	S - 108	--	--	--	--	--
პლატფორმების ფოლადის სპეციფიკაცია N1	S - 109	--	--	--	--	--
პლატფორმების ფოლადის სპეციფიკაცია N2	S - 110	--	--	--	--	--
პლატფორმების კიბე	S - 111	--	--	--	--	--
საყრდენი კედელი - CW 1-ის განშლა	S - 112	--	--	--	--	--
C.W. - 4 განშლა	S - 113	--	--	--	--	--
მონოლითრი კედელი CW - 4 ის კვეთები	S - 114	--	--	--	--	--
მონოლითრი კედელი CW - 4 ის კვეთები1	S - 115	--	--	--	--	--
მონოლითრი კედელი CW - 4 ის სპეციფიკაცია	S - 116	--	--	--	--	--
პანდუსის კვეთები 3 - 3 4 - 4	S - 117	--	--	--	--	--
პანდუსის ფილის მოწყობის გეგმა	S - 118	--	--	--	--	--
კვეთები 1 - 1 2 - 2 და სპეციფიკაცია	S - 119	--	--	--	--	--
ლითონის კიბის გეგმა და კვეთები	S - 120	--	--	--	--	--
ლითონის სპეციფიკაცია	S - 121	--	--	--	--	--
სანიშნე დგარის საძირკვლის კვანძი და სპეციფიკაცია	S - 122	--	--	--	--	--
საყრდენი კედლების საძირკვლების მოწყობის გეგმა	S - 123	--	--	--	--	--
საყრდენი კედელი განშლა კვეთი A - A B - B C- C	S - 124	--	--	--	--	--
პანდუსის განშლა კვეთი D - D	S - 125	--	--	--	--	--
კვეთი 5-5	S - 126	--	--	--	--	--
კვეთები და ესკიზი	S - 127	--	--	--	--	--
კვეთი 6-6 და სპეციფიკაცია	S - 128	--	--	--	--	--
ლითონის კიბის გეგმა და კვეთები	S - 129	--	--	--	--	--
ლითონის სპეციფიკაცია	S - 130	--	--	--	--	--

შენიშვნა:
NOTE:

No	Date	Revision	Issued by
----	----	----	----
----	----	----	----
----	----	----	----
----	----	----	----
----	----	----	----

სიტუაციური სქემა
KEY PLAN

მისამართი
ADDRESS
ქ.თბილისი, გივი ამილახვარის I ჩიხი

პროექტი
PROJECT
გარე სამუშაოები

ნახაზი
DRWG.
ჩამონათვალი

შეასრულა:
ISSUED BY:
T.M

შეამოწმა
APPROVED BY:
T.M

ფაილი
FILE
LIST OF DWG

პროექტის №:
PROJECT No 01

ფორმატი
PAPER SIZE
A3

მასშტაბი
SCALE

ნახ.კოდი
DRWG. No
S - 001

კორექტ.
REVISION

სტადია
STATUS
C.D.

16/06/2023

კონსტრუქციული ნაწილის განმარტებითი ბარათი

- *კონსტრუქციული ნაწილის მუშა პროექტი (მარკით "კ") დამუშავებულია საპროექტო დოკუმენტაციის საფუძველზე.*
- ობიექტის დასახელება: გარე სამუშაოები;
- შენობების და ნაგებობების პასუხისმგებლობის დონე ***ГОСТ 27751-88*** მიხედვით: - *II (ნორმალური)*

1. *სანიაღვრე არხი (იხ.ნახაზები);*
2. *სააგრეგატო პლათფორმა N1; N2; N3 (იხ.ნახაზები);*
3. *საყრდენი კედლები CW - 1; CW - 4 (იხ.ნახაზები);*
4. *შშმ პირთა პანდუსი (იხ.ნახაზები);*
5. *სანიშნე დგარის საძირკვლები (იხ.ნახაზები);*
6. *სამანქანე პანდუსი (იხ.ნახაზები);*

განსაკუთრებული შენიშვნები:

– მშენებლობის დროს ყველა ცვლილება, რომელიც კი შევა პროექტში აუცილებლად შეთანხმებული უნდა იყოს პროექტის ავტორთან;

სამშენებლო მასალების და სამუშაოების ხარისხის კონტროლი:

– სამშენებლო მოედანზე აუცილებელია განხორციელდეს სამშენებლო მასალების სისტემატური კონტროლი.

ანტიკოროზიული და ხანძარსაწინააღმდეგო დაცვა: *კონსტრუქციების ხანძარსაწინააღგმდეგო დაცვა და ანტიკოროზიული ღონისძიებები შესრულდეს ნორმების* ***СНиП 2.01.02-85**** და ***СНиП 2.03.11-85*** *მოთხოვნების შესაბამისად;*

- პროექტირების დროს გამოყენებული ლიტერატურა:
  - ***СНиП 2.01.07-85* – Нагрузки и воздействия***
  - *(ᲡᲜ 01.01-09) - სეისმომედეგი მშენებლობა*
  - *(ᲡᲜ 01.05-08) - სამშენებლო კლიმატოლოგია*

უსაფრთხოება: *მშენებლობის პროცესი წარიმართოს საქართველოს მთავრობის 2007 წლის 28 მარტის №62 დადგენილების მოთხოვნების შესაბამისად და მკაცრად იქნას დაცული უსაფრთხოების წესები.*

შენიშვნა:
NOTE:

----	----	----	----
----	----	----	----
----	----	----	----
----	----	----	----
----	----	----	----
No	Date	Revision	Issued by

სიტუაციური სქემა
KEY PLAN

მისამართი
ADDRESS
ქ.თბილისი, გივი ამილახვარის I ჩიხი

პროექტი
PROJECT
გარე სამუშაოები

ნახაზი
DRWG.
განმარტებითი ბარათი

თ. მაძაღ

	შეასრულა: ISSUED BY: T.M	შეამოწმა APPROVED BY: T.M
	ფაილი FILE EXPL.NOTE	პროექტის №: PROJECT No 01
	ფორმატი PAPER SIZE A3	მასშტაბი SCALE ----
ნახ.კოდი DRWG. No S - 002	კორექტ. REVISION ----	სტადია STATUS C.D.

16/06/2023

პირობითი აღნიშვნები:
General Legend:

- არსებული კონსტრუქცია
- Existing Wall

- დასაშლელი კონსტრუქცია
- Demolition Wall

- კვეთი ბეტონის ელემენტზე
- Section on concrete element

- კვეთი რკ.ბ. ელემენტზე
- Section on r.c. element

- მონოლითური რკ.ბეტონის ელემენტი (კონსტრუქცია)
- Monolitic r.c. element (Structural)

- ბლოკის წყობა
- Block Masonry

- აგურის წყობა
- Brick Masonry

- ბეტონის მომზადება
- Concrete Preparation

- ქვიშა
- SAND

- ხვინჭა
- Ballast

- ღორღი
- Gravel

- გრუნტი
- Soil

- ნაყარი გრუნტი
- Filled soil

- ძირითადი ქანი
- Main rock

- ჰიდროიზოლაცია
- Waterproofing

SPSSExtProxyEnt (SPSSExtApp)
- პოლიეთილენის ფენა
- Polyethylene layer

- ქვაბულის ფერდი
- Trench side

- დაბეტონების დონე
- Pouring Level

- "ქარხნული" შედუღება
- "Factory" Welding

- ადგილობრივი შედუღება
- Local Welding

22 / [8]
- ნაშვერების პოზიცია
- Dowels Position
- ნაშვერების რაოდენობა
- Dowels Quantity

h_0 / h_1
- მანძილი ფილიდან ღიობამდე
- Distance From the Slab to the Openings
- ღიობის სიმაღლე
- Opening Height

-1.10
- კედლის ზედაპირის ნიშნული
- Wall top level

3.20
- ელემენტის კონსტრუქციული ნიშნული
- Structural level of the element

-2.70 / (427.85)
- საპროექტო ნიშნული
- Design Level
- აბსოლიტური ნიშნული
- Elevation (Height above mean sea level)

415.60 / 422.25
- წითელი ნიშნული
- Red Level
- შავი ნიშნული
- Black Level

30(50)
- კვეთში ეს აღნიშვნა მუთითებს, რომ ურთიერთგადამკვეთ რიგელებს აქვთ სხვადასხვა სისქის (ბეტონის) დაამცავი ზონა
- This legend in section mentions that beams have diffenrent concrete coat thickness

აბრივიატურა
List of Abbreviations

C.O.S.	- დაიჭრას ადგილზე - Cut on Site
V.S.	- დაზუსტდეს ადგილზე - Verify on Site
C.	- მონოლითური სვეტი - Column
BM.	- მონოლითური რიგელი - Reinforced Concrete Beam
SH.W.	- სიხისტის დიაფრაგმა - Shear wall
R.C.W.	- მონოლითური კედელი - Reinforced Concrete wall
G.B.	- რანდკოჭი (ან როსტვერკის კოჭი) - Ground Beam
P.	- ხიმინჯი - Pile
S.F.	- წერტილოვანი საძირკველი - Spread Footing
C.F.	- ლენტური საძირკველი - Continuous Footing
B.S.C.	- არმატურის მოც. კარკასი - Bar Space Cage
P.R.C.	- ხიმინჯის კარკასი - Pile Reinforcement Cage
C.R.	- კარკასი (სიბრტყითი) - Cage of Reinforcement
MESH	- არმატურის ბადე - Rebar Mesh
ST.C.	- ლითონის სვეტი - Steel Column
ST.G.	- ლითონის მთავარი კოჭი - Steel Girder
ST.G.	- ლითონის კოჭი - Steel Beam
ST.T.	- ლითონის წამწე - Steel Truss
ST.V.B.	- ლითონის ვერტიკალური კავშირი - Steel Vertical Bracing
ST.H.B.	- ლითონის ჰორიზონტალური კავშირი - Steel Horizontal Bracing
C.B.	- მედგენილი კოჭი - Composite Beam
E.P.	- ჩასატანებელი დეტალი - Embedded Part

არმატურის აღნიშვნა:
Rebar Marking:

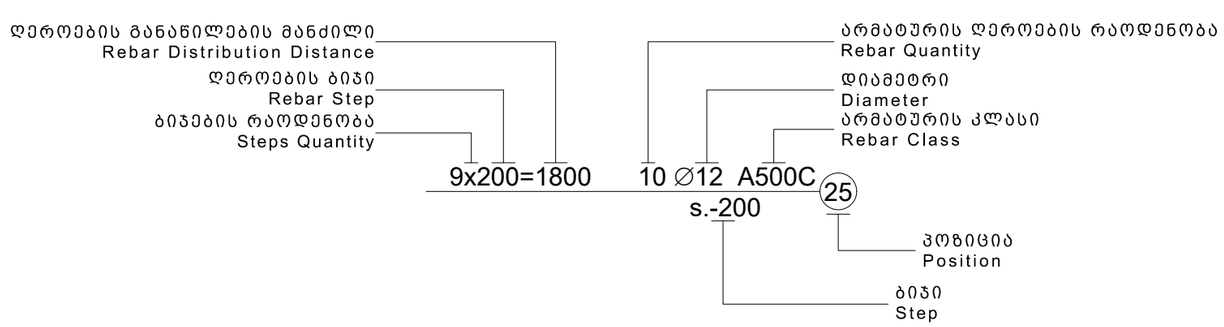

შენიშვნა:
NOTE:

----	----	----	----
----	----	----	----
----	----	----	----
----	----	----	----
----	----	----	----
No	Date	Revision	Issued by

სიტუაციური სქემა
KEY PLAN

მისამართი ADDRESS: ქ.თბილისი, გივი ამილახვარის I ჩიხი

პროექტი PROJECT: გარე სამუშაოები

ნახაზი DRWG.: პირობითი აღნიშვნები

	შეასრულა: ISSUED BY: T.M	შეამოწმა APPROVED BY: T.M
	ფაილი FILE: LEGEND	პროექტის №: PROJECT No 01
	ფორმატი PAPER SIZE: A3	მასშტაბი SCALE: ----
ნახ.კოდი DRWG. No: S - 003	კორექტ. REVISION: ----	სტადია STATUS: C.D.

15/06/2023

ფოლადის ამოკრეფა

კონსტრუქციის დასახელება	არმატურის კლასი							მთლიანად არმატურა კგ.	ბეტონი კლასით მ³ B25	ბეტონი კლასით მ³ B15	შენიშვნა
	A240C (ДСТУ 3760-98)		A500C (ДСТУ 3760-98)								
	Ø 8	სულ:	Ø 8	Ø 10	Ø 12	Ø 14	სულ:				
სანიაღვრე არხი	477	477		3640			3640	4117	136	22	
გრუნტზე მოწყობილი ფილა				15909			15909	15909	352		
სააგრეგატო პლატფორმა	139	139			2108		2108	2247	43	13	
საყრდენი კედელი CW 1	39	39		365	3047	2304	5716	5754	78	9	
სამანქანე პანდუსი	354	354		207	4466	118	4790	5144	74	3	
საყრდენი კედელი CW 4	108	108		316	4766	3701	8784	8892	120	15	
შშმ პანდუსი	11	11	144	513			657	668	21	6	
სანიშნე დგარის საძირკველი				36			36	36	0.42	0.18	
ჯამი ∑	1126	1126	144	20987	14387	6123	41641	42767	825	67	

1. მოსაჭრელი გრუნტის მიახლოებითი მოცულობა გაფხვიერების კოეფიციენტის გარეშე V=2115 მ^3
2. საყრდენი კედლების უკან ჩასასყრელი ბალასტის მიახლოებითი მოცულობა V =1400 მ^3
3. ჰიდროიზოლაცია S =1590 მ^2

შენიშვნა:
NOTE:

No	Date	Revision	Issued by
----	----	----	----
----	----	----	----
----	----	----	----
----	----	----	----
----	----	----	----
----	----	----	----

სიტუაციური სქემა
KEY PLAN

მისამართი
ADDRESS
ქ.თბილისი, გივი ამილახვარის I ჩიხი

პროექტი
PROJECT
გარე სამუშაოები

ნახაზი
DRWG.
მასალის ამოკრეფა

თ. მაჭაძე	შეასრულა: ISSUED BY: T.M	შეამოწმა APPROVED BY: T.M
	ფაილი FILE TOT.REB.SUM.TAB	პროექტის №: PROJECT No 01
	ფორმატი PAPER SIZE A3	მასშტაბი SCALE ----
	ნახ.კოდი DRWG. No S - 004	კორექტ. REVISION ----
		სტადია STATUS C.D.

17/06/2023

გარე სამუშაოების საყალიბე გეგმა
მ. 1:300

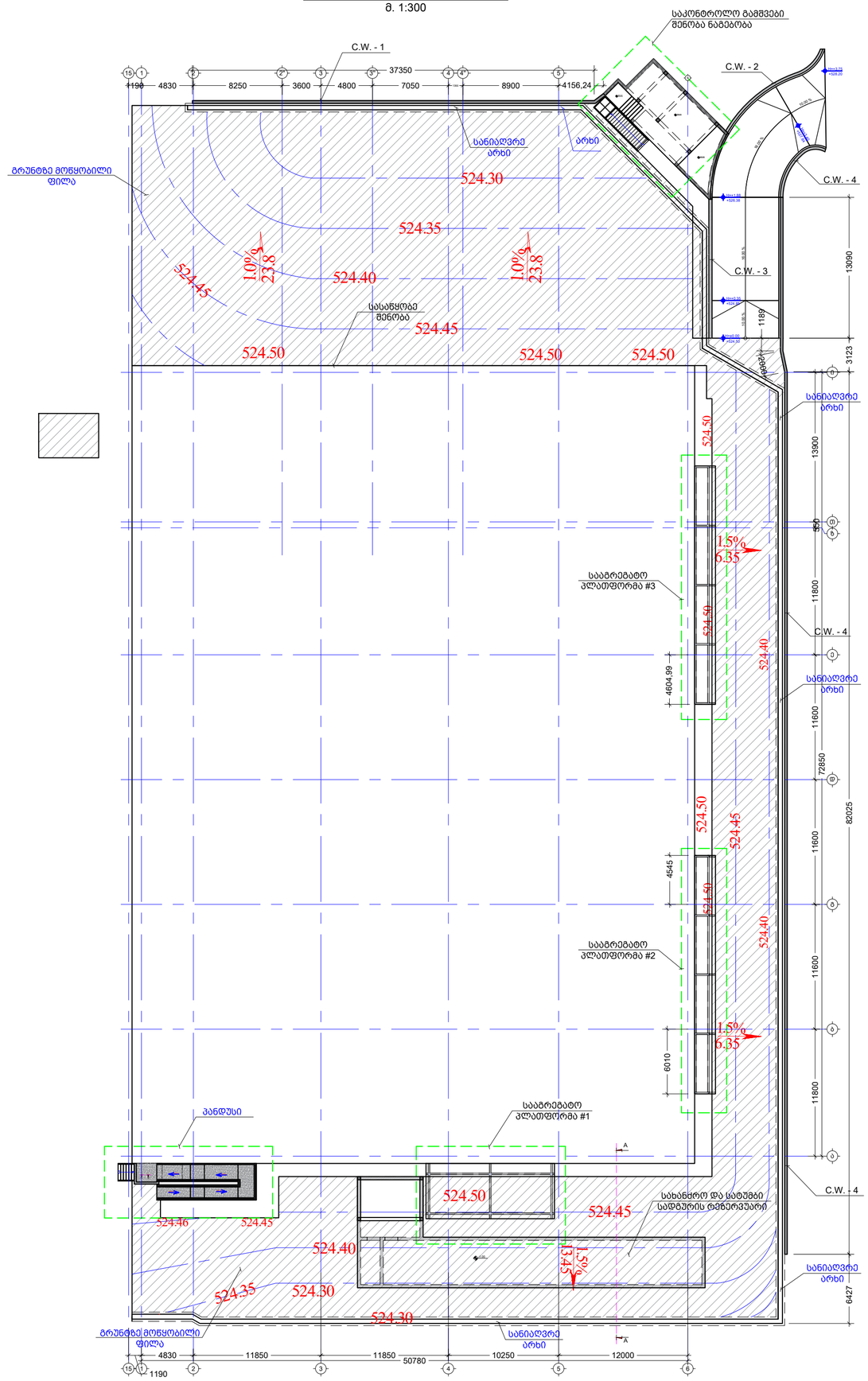

შენიშვნა:
NOTE:

No	Date	Revision	Issued by
----	----	----	----
----	----	----	----
----	----	----	----
----	----	----	----
----	----	----	----
----	----	----	----

საორიენტაციო სქემა
KEY PLAN

მისამართი
ADDRESS
ქ.თბილისი, გივი ამილახვარის I ჩიხი

პროექტი
PROJECT
გარე სამუშაოები

ნახაზი
DRWG.
გარე სამუშაოების საყალიბე გეგმა

შემსრულა: ISSUED BY: T.M		შემოწმდა APPROVED BY: T.M	
ფაილი FILE: FOUNDATION		პროექტის №: PROJECT No 01	
ფორმატი PAPER SIZE A2		მასშტაბი SCALE ----	
ნახ.კოდი DRWG. No S - 101	კორექტ. REVISION ----	სტატუსი STATUS C.D.	

17/08/2023

სანიაღვრე არხის განშლა
მ. 1:20

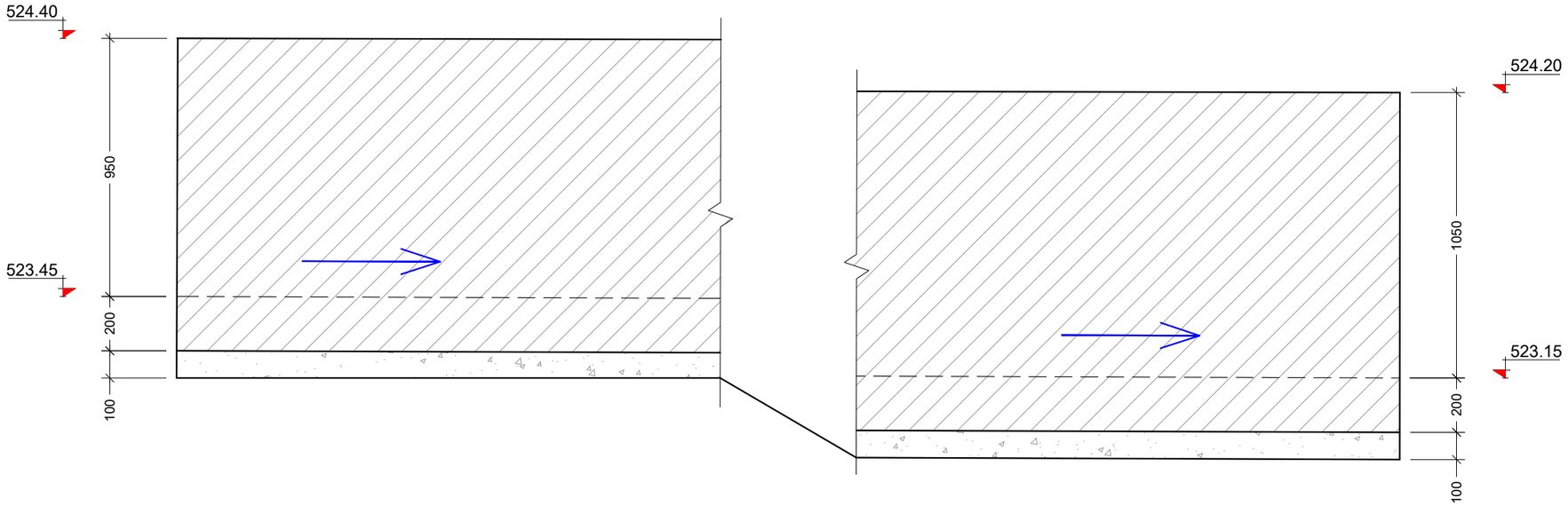

სანიაღვრე არხის განშლა
მ. 1:25

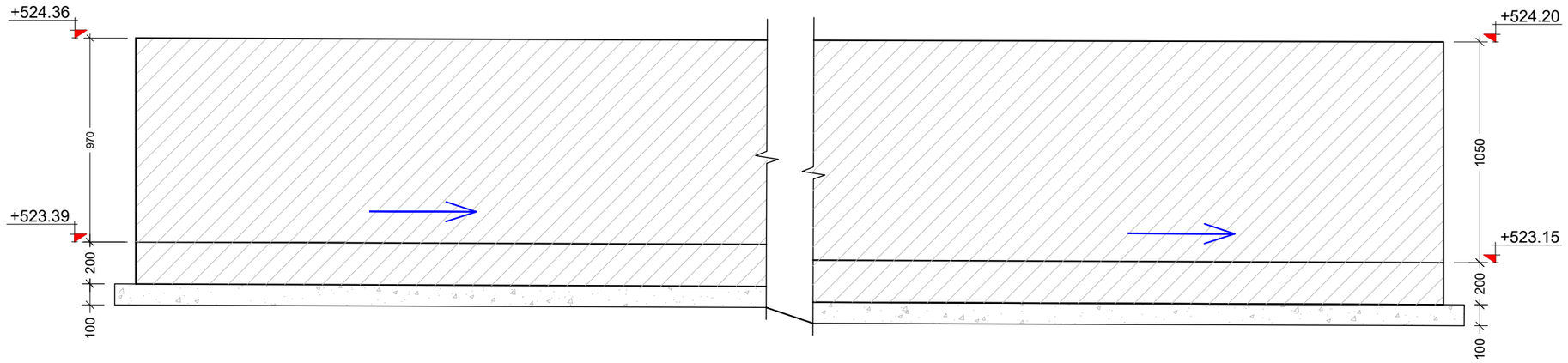

შენიშვნა:
NOTE:

----	----	----	----
----	----	----	----
----	----	----	----
----	----	----	----
----	----	----	----
No	Date	Revision	Issued by

სიტუაციური სქემა
KEY PLAN

მისამართი
ADDRESS
ქ.თბილისი, გივი ამილახვარის I ჩიხი

პროექტი
PROJECT
გარე სამუშაოები

ნახაზი
DRWG.
სანიაღვრე არხის განშლა N1

თ. მაძაღ	შეასრულა: ISSUED BY: T.M	შეამოწმა APPROVED BY: T.M
	ფაილი FILE FOUNDATION	პროექტის №: PROJECT No 01
	ფორმატი PAPER SIZE A3	მასშტაბი SCALE ----
ნახ.კოდი DRWG. No S - 102	კორექტ. REVISION ----	სტადია STATUS C.D.

17/06/2023

სანიაღვრე არხის განშლა
მ. 1:25

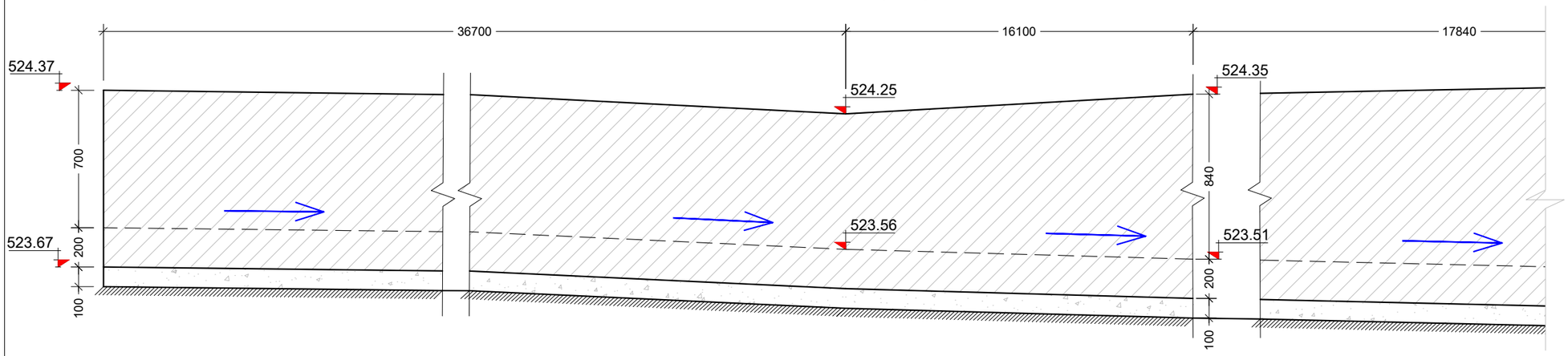

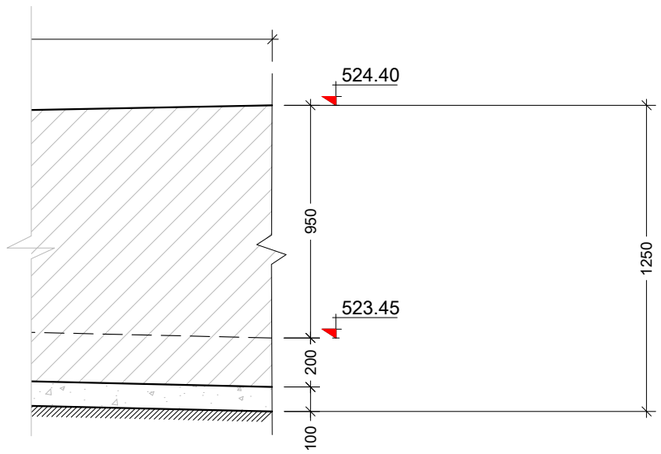

შენიშვნა:
NOTE:

1. ჰიდროიზოლაცია - სანიაღვრე არხის მონოლითური კედლები დაიფაროს ჰიდროსაიზოლაციო შრით (ჰიდროიზოლაციის ტიპი განისაზღვროს დამკვეთთან შეთანხმებით).

----	----	----	----
----	----	----	----
----	----	----	----
----	----	----	----
----	----	----	----
No	Date	Revision	Issued by

სიტუაციური სქემა
KEY PLAN

მისამართი
ADDRESS
ქ.თბილისი, გივი ამილახვარის I ჩიხი

პროექტი
PROJECT
გარე სამუშაოები

ნახაზი
DRWG.
სანიაღვრე არხის განშლა N2

თ. მაძაღ	შეასრულა: ISSUED BY: T.M	შეამოწმა APPROVED BY: T.M
	ფაილი FILE FOUNDATION	პროექტის №: PROJECT No 01
	ფორმატი PAPER SIZE A3	მასშტაბი SCALE ----
ნახ.კოდი DRWG. No S - 103	კორექტ. REVISION ----	სტადია STATUS C.D.

17/06/2023

კვეთი გრუნტზე მოწყობილი ფილა
მ. 1:10

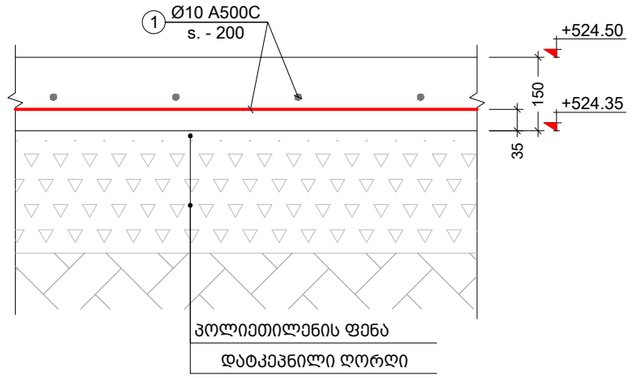

პოზ. №	ესკიზი	L მმ
1.1	160 (100 × 100)	360

შენიშვნა:
1) ყოველ 5 მეტრში მოეწყოს ტემპერატურული ნაკერი ;
2) საყალიბე გემბაზე იხილეთ გრუნტზე მოწყობილი ფილის დახრები;
3) კვეთები განიხილეთ არქიტექტურულ ნახაზებთან ერთად;
4) ღორღის და ქვიშა-ხრეშის დატკეპნა მოხდეს 20 სმ-იან შრეებად. გამკვრივების კოეფიციენტი უნდა იყოს K=95-98 %, პირობითი საანგარიშო წინაღობა არანაკლებ R_0=3.0 კგძ/სმ²;

სანიაღვრე არხის კვეთი
მ. 1:10

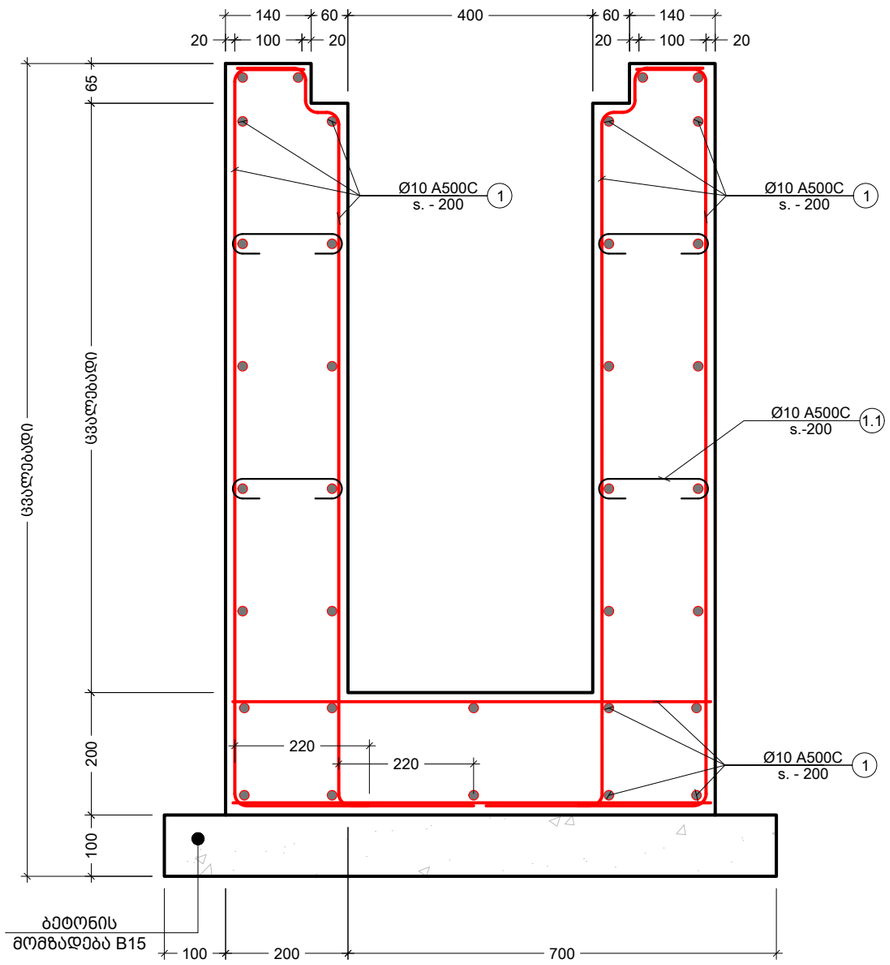

ელემენტის დასახ.	პოზ. №	დიამეტრი ან კვეთი (მმ)	ერთეულის სიგრძე (მმ.)	რაოდენობა (ც.)	საერთო სიგრძე (მ.)	საერთო წონა (კგ.)
სანიაღვრე არხის	1	Ø 10 A500C	მ.ა.	-	5907	3640
				-		
	1.1	Ø 8 A240C	360	3356 X 1	1208	477
	მძიმე ბეტონი	B25	V =	136 X 1	= 136.2 მ³	
	მსუბუქი ბეტონი	B15	V =	22 X 1	= 22 მ³	
ელემენტის დასახ.	პოზ. №	დიამეტრი ან კვეთი (მმ)	ერთეულის სიგრძე (მმ.)	რაოდენობა (ც.)	საერთო სიგრძე (მ.)	საერთო წონა (კგ.)
გრუნტზე მოწყობილი ფილა	1	Ø 10 A500C	მ.ა.	-	25817	15909
	მძიმე ბეტონი	B25	V =	352 X 1	= 352 მ³	

1. მოსაჭრელი გრუნტის მიახლოებითი მოცულობა გაფხვიერების კოეფიციენტის გარეშე V=440 მ^3
2. საყრდენი კედლების უკან ჩასაყრელი ბალასტის მიახლოებითი მოცულობა V =175 მ^3
3. ჰიდროიზოლაცია S =700 მ^2

შენიშვნა:
NOTE:

1. ჰიდროიზოლაცია - სანიაღვრე არხის მონოლითური კედლები დაიფაროს ჰიდროსაიზოლაციო შრით (ჰიდროიზოლაციის ტიპი განისაზღვროს დამკვეთთან შეთანხმებით).

No	Date	Revision	Issued by
----	----	----	----
----	----	----	----
----	----	----	----
----	----	----	----
----	----	----	----

სიტუაციური სქემა
KEY PLAN

მისამართი ADDRESS: ქ.თბილისი, გივი ამილახვარის I ჩიხი

პროექტი PROJECT: გარე სამუშაოები

ნახაზი DRWG.: კვეთები

	შეასრულა: ISSUED BY: T.M	შეამოწმა APPROVED BY: T.M
თ. ქაჯაია	ფაილი FILE: FOUNDATION	პროექტის №: PROJECT No 01
	ფორმატი PAPER SIZE: A3	მასშტაბი SCALE: ----
ნახ.კოდი DRWG. No: S - 104	კორექტ. REVISION: ----	სტადია STATUS: C.D.

17/06/2023

N1 სააგრეგატო პლატფორმის საძირკვლის გეგმა
მ. 1:100

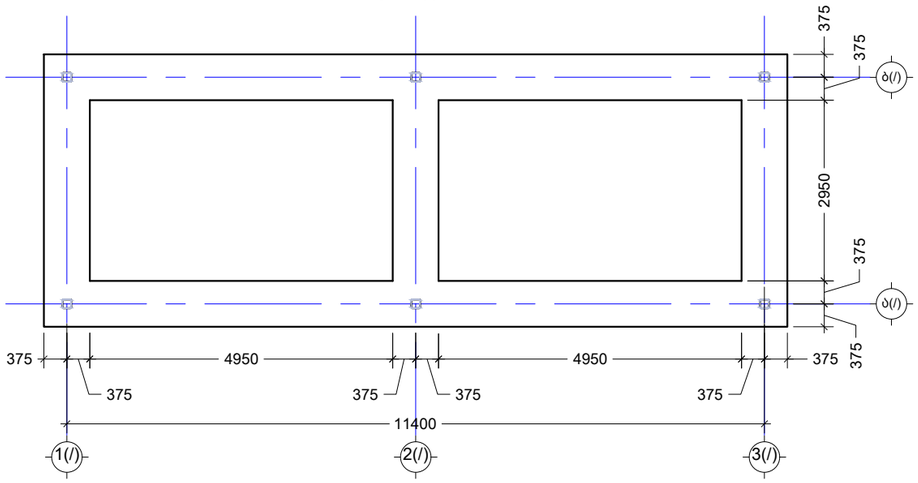

N1 სააგრეგატო პლატფორმის ფოლადის კოჭების მოწყობის გეგმა +2.30 ნიშნულზე
მ. 1:100

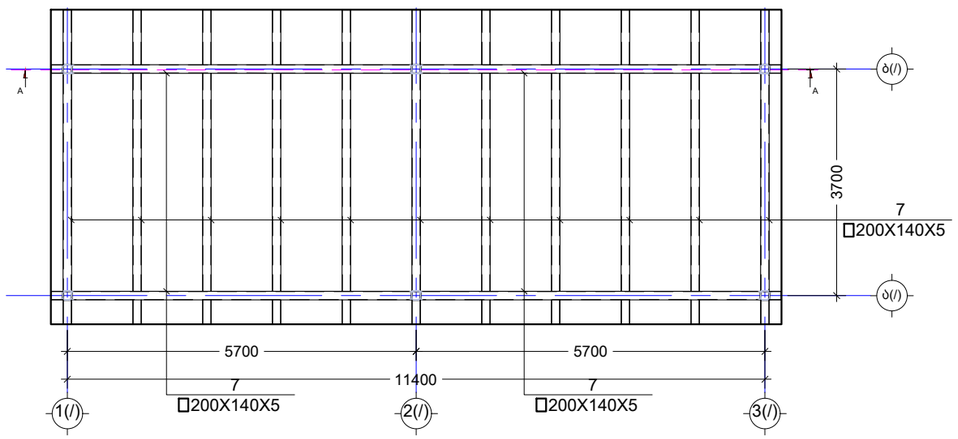

ლიტონის სადგამი #1-ის ჩარჩო
მ. 1:50

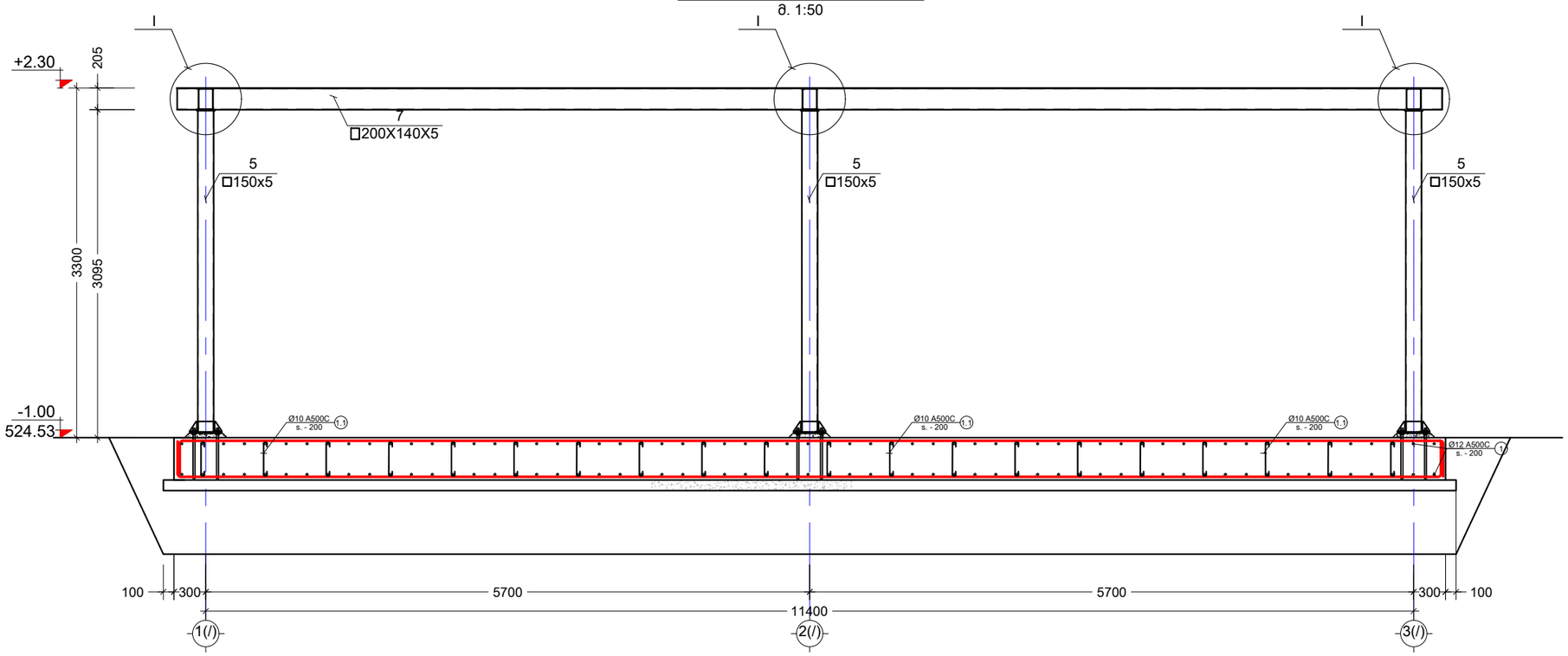

შენიშვნა:
NOTE:

----	----	----	----
----	----	----	----
----	----	----	----
----	----	----	----
----	----	----	----
No	Date	Revision	Issued by

სიტუაციური სქემა
KEY PLAN

მისამართი
ADDRESS
ქ.თბილისი, გივი ამილახვარის I ჩიხი

პროექტი
PROJECT
გარე სამუშაოები

ნახაზი
DRWG.
N1 სააგრეგატო პლატფორმა

თ. მაჭაჭ	შეასრულა: ISSUED BY: T.M	შეამოწმა APPROVED BY: T.M
	ფაილი FILE PLADFORMA	პროექტის №: PROJECT No 01
	ფორმატი PAPER SIZE A3	მასშტაბი SCALE ----
	ნახ.კოდი DRWG. No S - 105	კორექტ. REVISION ----
		სტადია STATUS C.D.

17/06/2023

N2 და N3 სააგრეგატო პლათფორმის საძირკვლის გეგმა

მ. 1:100

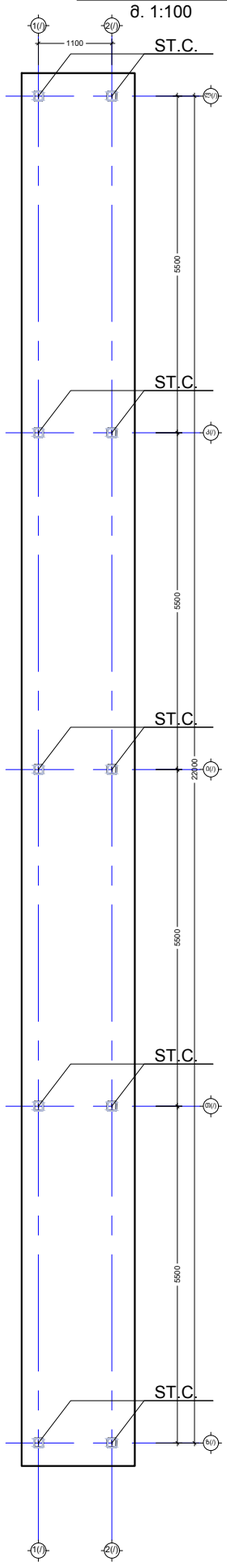

N2 და N3 სააგრეგატო პლათფორმის ფოლადის კოჭების მოწყობის გეგმა +2.30 ნიშნულზე

მ. 1:100

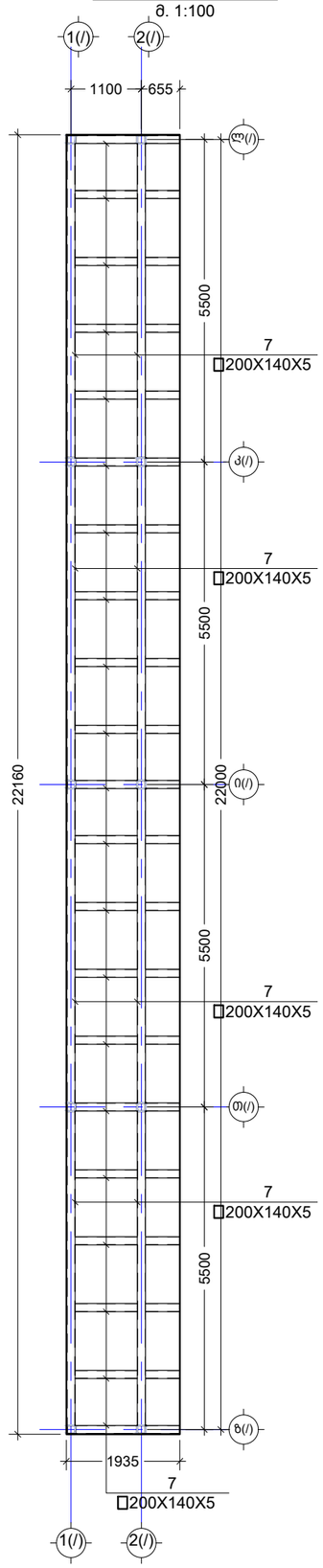

ლითონის სადგამი #2 და #3-ის ჩარჩო

მ. 1:50

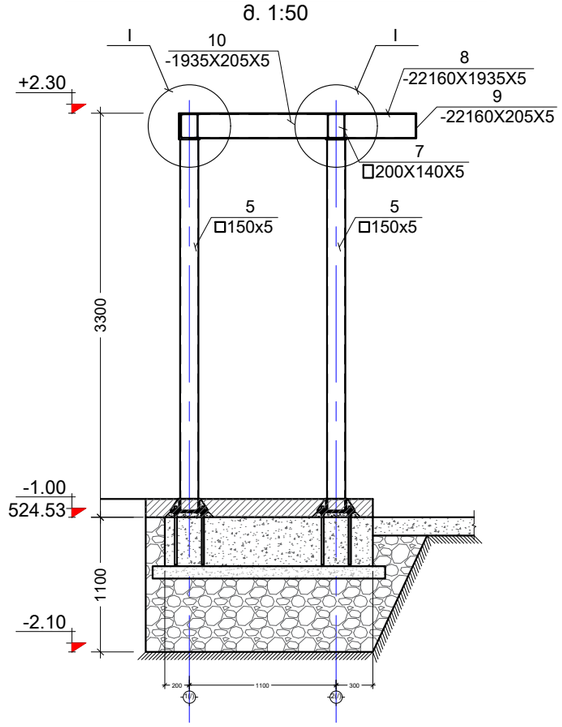

კვეთი 1- 1

მ. 1:20

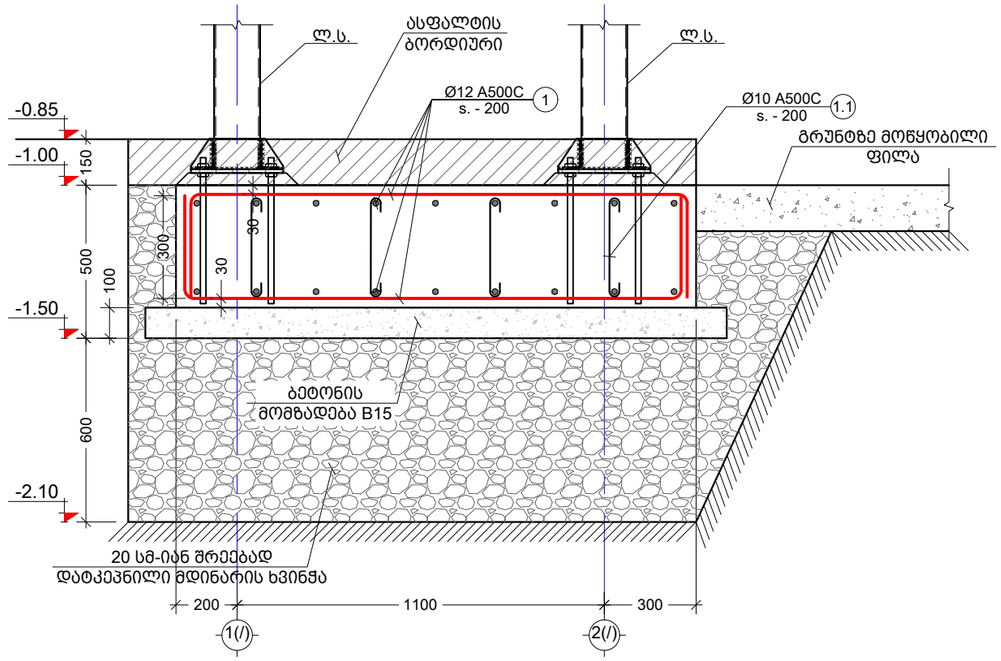

შენიშვნა:
NOTE:

No	Date	Revision	Issued by
----	----	----	----
----	----	----	----
----	----	----	----
----	----	----	----
----	----	----	----

სიტუაციური სქემა
KEY PLAN

მისამართი ADDRESS: ქ.თბილისი, გივი ამილახვარის I ჩიხი

პროექტი PROJECT: გარე სამუშაოები

ნახაზი DRWG.: N2 და N3 სააგრეგატო პლათფორმა

შესრულა: ISSUED BY: T.M	შეამოწმა APPROVED BY: T.M	
ფაილი FILE: PLADFORMA	პროექტის №: PROJECT No 01	
ფორმატი PAPER SIZE: A3	მასშტაბი SCALE: ----	
ნახ.კოდი DRWG. No: S - 106	კორექტ. REVISION: ----	სტადია STATUS: C.D.

17/06/2023

ბაზა - 1
მ. 1:10

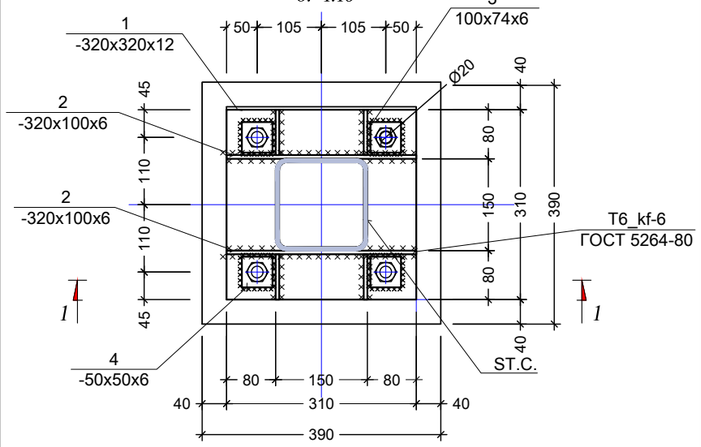

კვეთი 1 - 1
მ. 1:10

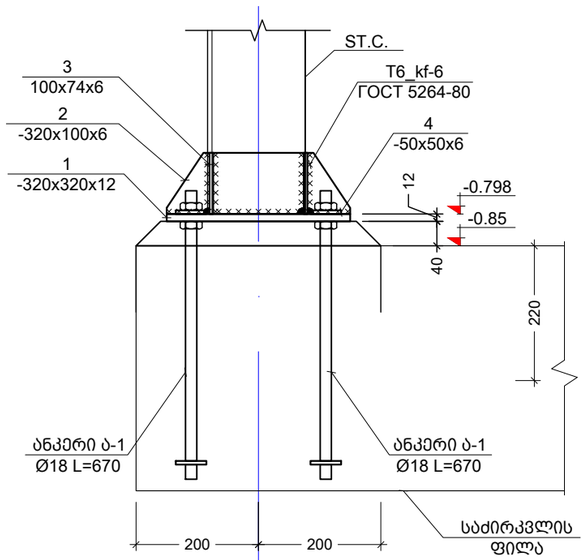

კვანძი I
მ. 1:10

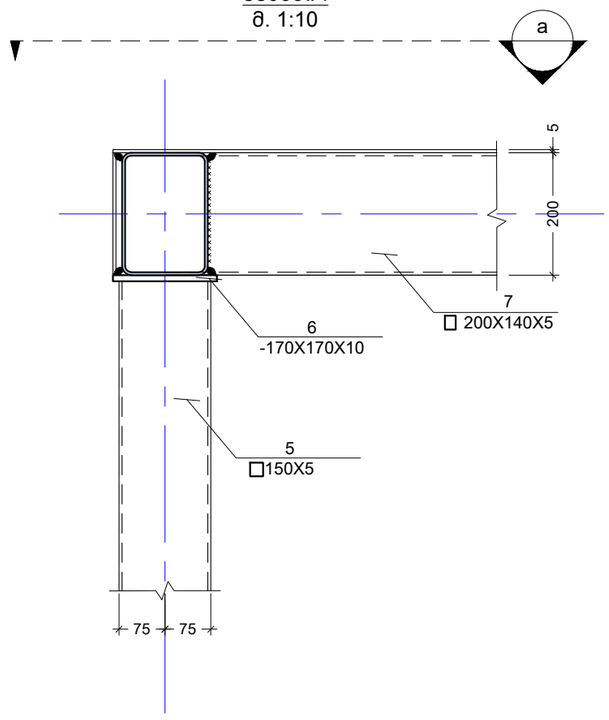

კვეთი a
მ. 1:10

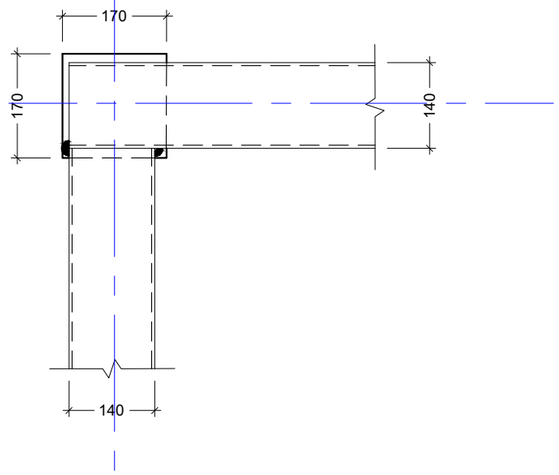

პოზ. №	ე ს კ ი ზ ი	L მმ
1.1	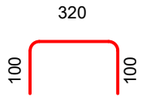	520

შენიშვნა:
NOTE:

----	----	----	----
----	----	----	----
----	----	----	----
----	----	----	----
----	----	----	----
No	Date	Revision	Issued by

სიტუაციური სქემა
KEY PLAN

მისამართი
ADDRESS
ქ.თბილისი, გივი ამილახვარის I ჩიხი

პროექტი
PROJECT
გარე სამუშაოები

ნახაზი
DRWG.
ფოლადის პლატფორმა

თ. მაძაღ	შეასრულა: ISSUED BY: T.M	შეამოწმა APPROVED BY: T.M
	ფაილი FILE PLADFORMA	პროექტის №: PROJECT No 01
	ფორმატი PAPER SIZE A3	მასშტაბი SCALE ----
ნახ.კოდი DRWG. No S - 107	კორექტ. REVISION ----	სტადია STATUS C.D.

17/06/2023

კონსტრ. დასახ.	ელემენტის დასახ.	პოზ. №	დიამეტრი ან კვეთი (მმ)		ერთეულის სიგრძე (მმ.)	რაოდენობა (ც.)	საერთო სიგრძე (მ.)	საერთო წონა (კგ.)
საძირკვლების სპეციფიკაცია	პლატფორმა N1	1	Ø 12	A500C	დ.ა.	-	528	469
		1.1	Ø 8	A240C	520	150 X 1	78	31
		მძიმე ბეტონი		B25	V =	9.6 X 1	= 9.6	მ³
		მსუბუქი ბეტონი		B15	V =	3.1 X 1	= 3.1	მ³
	პლატფორმა N2	1	Ø 12	A500C	დ.ა.	-	924	820
		1.1	Ø 8	A240C	520	263 X 1	137	54
		მძიმე ბეტონი		B25	V =	16.8 X 1	= 16.8	მ³
		მსუბუქი ბეტონი		B15	V =	4.7 X 1	= 4.7	მ³
	პლატფორმა N3	1	Ø 12	A500C	დ.ა.	-	924	820
		1.1	Ø 8	A240C	520	263 X 1	137	54
		მძიმე ბეტონი		B25	V =	16.8 X 1	= 16.8	მ³
		მსუბუქი ბეტონი		B15	V =	4.7 X 1	= 4.7	მ³

შენიშვნა:
NOTE:

No	Date	Revision	Issued by
----	----	----	----
----	----	----	----
----	----	----	----
----	----	----	----
----	----	----	----
----	----	----	----

სიტუაციური სქემა
KEY PLAN

მისამართი
ADDRESS
ქ.თბილისი, გივი ამილახვარის I ჩიხი

პროექტი
PROJECT
გარე სამუშაოები

ნახაზი
DRWG.
პლატფორმების საძირკვლების სპეციფიკაცია N1

	შეასრულა: ISSUED BY:	შეამოწმა APPROVED BY:
თ. მაჭაძე	T.M	T.M
	ფაილი FILE: PLADFORMA	პროექტის №: PROJECT No 01
	ფორმატი PAPER SIZE: A3	მასშტაბი SCALE: ----
ნახ.კოდი DRWG. No: S - 108	კორექტ. REVISION: ----	სტადია STATUS: C.D.

17/06/2023

ფოთლების სიდიდეები N2

ფოთლების ტიპი	ფოთლების რაოდენობა	ზომა #	ზომები	ფართობი	ფართობების რაოდენობა (ც.)	ერთეულის წონა (გ)	წონა (გ)	ფოთლების წონა
ფოთოლი	10 (ც)	1	— 320 X 12	ГОСТ 19903-74	320	1	0.32	9.65	3.20	96.46	Бетэкм2
	10 (ც)	2	— 320 X 6	ГОСТ 19903-74	100	2	0.20	3.01	2.00	30.14	Бетэкм2
	10 (ც)	3	— 100 X 6	ГОСТ 19903-74	74	4	0.30	1.39	2.96	13.94	Бетэкм2
	10 (ც)	4	— 50 X 6	ГОСТ 19903-74	50	4	0.20	0.47	2.00	4.71	Бетэкм2
	10 (ც)	5	□ 150 X 6	ГОСТ 30245-2003	3040	1	3.04	82.47	30.40	824.74	С245
	10 (ც)	6	— 170 X 10	ГОСТ 19903-74	170	1	0.17	2.27	1.70	22.69	Бетэкм2
	1 (ც)	7	□ 200 X 140 X 5	ГОСТ 30245-2003	ც.ბ.	-	-	-	90.00	2331.45	С245
	1 (ც)	9	— 205 X 5	ГОСТ 19903-74	22160	1	22.16	178.30	22.16	178.30	Бетэкм2
	2 (ც)	10	— 205 X 5	ГОСТ 19903-74	1935	1	1.94	15.57	3.87	31.14	Бетэкм2

ფოთლების სიდიდეები N 1

ფოთლების ტიპი	ფოთლების რაოდენობა	ზომა #	ზომები	ფართობი	ფართობების რაოდენობა (ც.)	ერთეულის წონა (გ)	წონა (გ)	ფოთლების წონა
ფოთოლი	9 (ც)	1	— 320 X 12	ГОСТ 19903-74	320	1	0.32	9.65	1.92	57.88	Бетэкм2
	9 (ც)	2	— 320 X 6	ГОСТ 19903-74	100	2	0	3.01	1.20	18.09	Бетэкм2
	9 (ც)	3	— 100 X 6	ГОСТ 19903-74	74	4	0	1.39	1.78	8.36	Бетэкм2
	9 (ც)	4	— 50 X 6	ГОСТ 19903-74	50	4	0	0.47	1.20	2.83	Бетэкм2
	9 (ც)	5	□ 150 X 2	ГОСТ 30245-2003	3040	1	3	28.25	18.24	169.53	С245
	9 (ც)	6	— 170 X 10	ГОСТ 19903-74	170	1	0	2.27	1.02	13.61	Бетэкм2
ყვავილი	1 (ც)	7	□ 200 X 140 X 5	ГОСТ 30245-2003	ც.ბ.	-	-	-	80.00	2072.40	С245
	1 (ც)	8	— 5140 X 5	ГОСТ 19903-74	11940	1	12	2408.84	11.94	2408.84	Бетэкм2
	1 (ც)	9	— 205 X 5	ГОСТ 19903-74	11940	1	12	96.07	11.94	96.07	Бетэкм2
	2 (ც)	10	— 5140 X 5	ГОСТ 19903-74	205	1	0	41.36	0.41	82.72	Бетэкм2

ფოთლების სიდიდეები N1

No	Date	Revision	Issued by
----	----	----	----
----	----	----	----
----	----	----	----
----	----	----	----
----	----	----	----
----	----	----	----

ნახატის ნომერი:
KEY PLAN

ობიექტის მისამართი
ADDRESS
ქ.ბათუმი, ბაგრატიონის I ჩიხი
პროექტის დასახელება
PROJECT
ნახატის დასახელება
DRWG.
ფოთლების სიდიდეების განსაზღვრა
N1

შესრულებულია: ISSUED BY:	T.M
დამოწმებულია: APPROVED BY:	T.M
ფაილი FILE	PLADFORMA
პროექტის No PROJECT No	01
ფორმატის PAPER SIZE	A3
მასშტაბი SCALE	----
ნახატის No DRWG. No	S - 109
რევიზია REVISION	----
სტატუსი STATUS	C.D.

11/08/2023

ფოლადის მასალის ამოკრეფა

კონსტრუქციის დასახელება	ელემენტის მარკირება		პოზ. #	პროფილი	სტანდარტი	სიგრძე (მმ)	ერთ ელემენტზე			მთლიანად		ფოლადის მარკა
							რაოდენობა (ც.)	სიგრძე (მ.)	წონა (კგ.)	სიგრძე (მ.)	წონა (კგ.)	
ლითონის სადგამი N3		10 (ც)	1	— 320 X 12	ГОСТ 19903-74	320	1	0.32	9.65	3.20	96.46	Вст3кп2
		10 (ც)	2	— 320 X 6	ГОСТ 19903-74	100	2	0.20	3.01	2.00	30.14	Вст3кп2
		10 (ც)	3	— 100 X 6	ГОСТ 19903-74	74	4	0.30	1.39	2.96	13.94	Вст3кп2
		10 (ც)	4	— 50 X 6	ГОСТ 19903-74	50	4	0.20	0.47	2.00	4.71	Вст3кп2
		10 (ც)	5	□ 150 X 6	ГОСТ 30245-2003	3040	1	3.04	82.47	30.40	824.74	С245
		10 (ც)	6	— 170 X 10	ГОСТ 19903-74	170	1	0.17	2.27	1.70	22.69	Вст3кп2
		1 (ც)	7	□ 200 X 140 X 5	ГОСТ 30245-2003	დ.ა.	-	-	-	90.00	2331.45	С245
		1 (ც)	9	— 205 X 5	ГОСТ 19903-74	22160	1	22.16	178.30	22.16	178.30	Вст3кп2
		2 (ც)	10	— 205 X 5	ГОСТ 19903-74	1935	1	1.94	15.57	3.87	31.14	Вст3кп2

შენიშვნა:
NOTE:

No	Date	Revision	Issued by
----	----	----	----
----	----	----	----
----	----	----	----
----	----	----	----
----	----	----	----

სიტუაციური სქემა
KEY PLAN

მისამართი
ADDRESS
ქ.თბილისი, გივი ამილახვარის I ჩიხი

პროექტი
PROJECT
გარე სამუშაოები

ნახაზი
DRWG.
პლათფორმების ფოლადის სპეციფიკაცია N2

შეასრულა:
ISSUED BY:
T.M

შეამოწმა
APPROVED BY:
T.M

ფაილი
FILE
PLADFORMA

პროექტის №:
PROJECT No
01

ფორმატი
PAPER SIZE
A3

მასშტაბი
SCALE

ნახ.კოდი
DRWG. No
S - 110

კორექტ.
REVISION

სტადია
STATUS
C.D.

17/06/2023

პლატფორმების კიბე
მ. 1:50

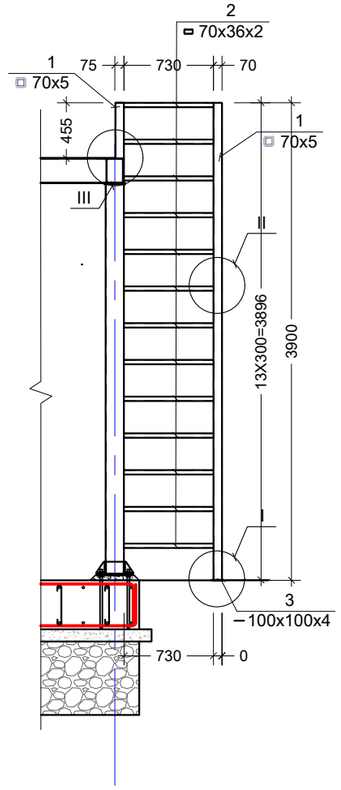

კვანძი I
მ. 1:10

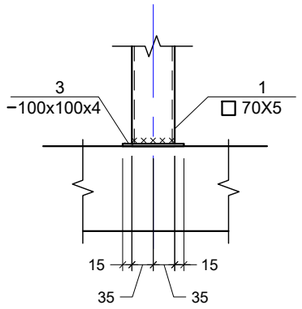

კვანძი II
მ. 1:10

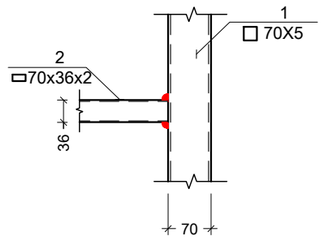

კვანძი III
მ. 1:10

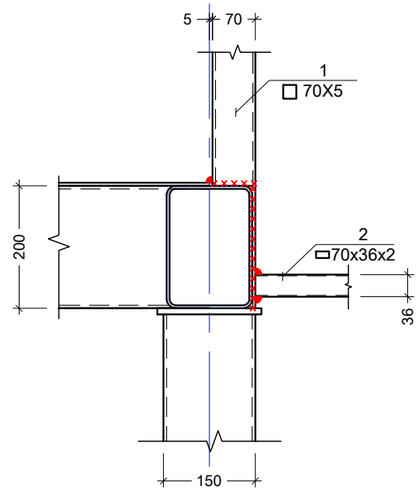

შენიშვნა:
NOTE:

----	----	----	----
----	----	----	----
----	----	----	----
----	----	----	----
----	----	----	----
No	Date	Revision	Issued by

სიტუაციური სქემა
KEY PLAN

მისამართი
ADDRESS
ქ.თბილისი, გივი ამილახვარის I ჩიხი

პროექტი
PROJECT
გარე სამუშაოები

ნახაზი
DRWG.
პლატფორმების კიბე

ფოლადის მასალის ამოკრეფა

კონსტრუქციის დასახელება	ელემენტის მარკირება	პოზ. #	პროფილი	სტანდარტი	სიგრძე (მმ)	ერთ ელემენტზე			მთლიანად		ფოლადის მარკა
						რაოდენობა (ც.)	სიგრძე (მ.)	წონა (კგ.)	სიგრძე (მ.)	წონა (კგ.)	
ლითონის კიბე	4 (ც)	1	□ 70 X 5	ГОСТ 30245-2003	დ.ა.	-	-	-	4.50	45.92	С245
		2	□ 70 X 36 X 2	ГОСТ 30245-2003	730	13	9	30.39			С245
		3	— 100 X 4	ГОСТ 19903-74	100	1	0	0.31			Вст3кп2

	შესრულა: ISSUED BY: T.M	შეამოწმა APPROVED BY: T.M
თ. მაჭაჭ	ფაილი FILE PLATFORMEBIS KIBE	პროექტის №: PROJECT No 01
	ფორმატი PAPER SIZE A3	მასშტაბი SCALE ----
	ნახ.კოდი DRWG. No S - 111	კორექტ. REVISION ----
		სტადია STATUS C.D.

15/06/2023

საყრდენი კედელი C.W. - 1 განშლა
მ. 1:100

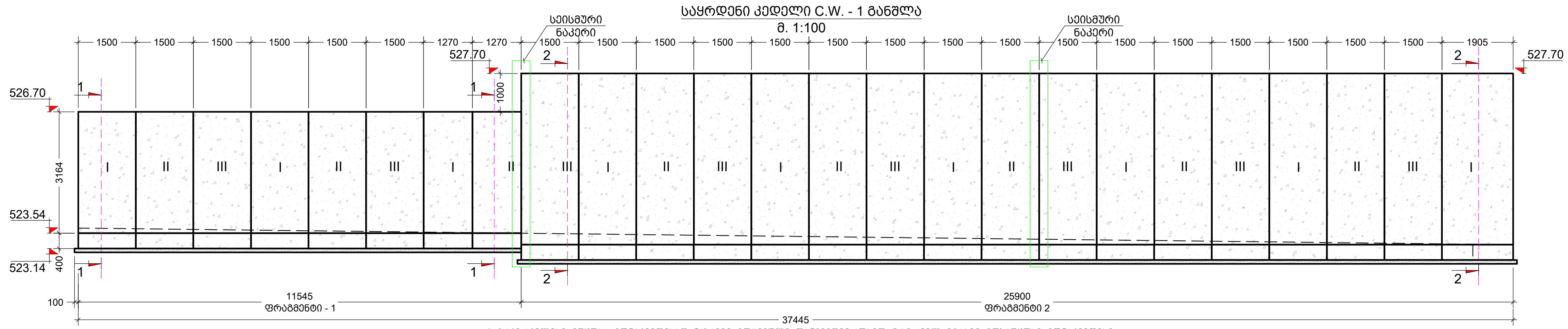

1. საძირკვლები ეწყობა მონაკვეთებად ნახაზზე მოცემული თანმიმდევრობით: I-პირველ ეტაპზე მოსაწყობი მონაკვეთები;
II-მეორე ეტაპზე მოსაწყობი მონაკვეთები.
III-მესამე ეტაპზე მოსაწყობი მონაკვეთები.
2. გრძივი არმატურების ერთმანეთთან გადაბმა ხდება წინასწარ დატოვებული ნაშვერებით არანაკლებ 500მმ გადადებით.

საყრდენი კედელი C.W. - 1
კვეთი 1 - 1
მ. 1:30

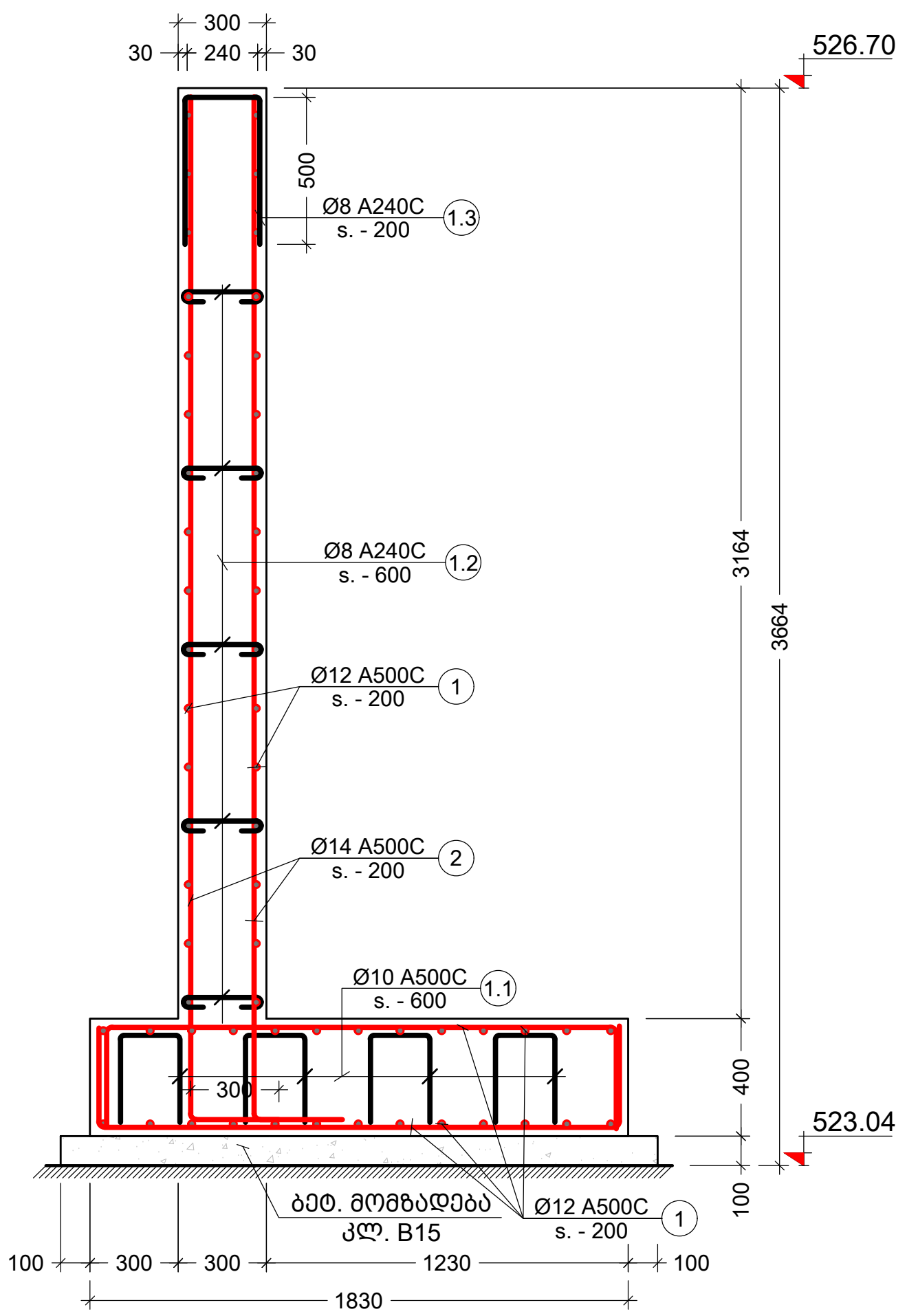

საყრდენი კედელი C.W. - 1
კვეთი 2 - 2
მ. 1:30

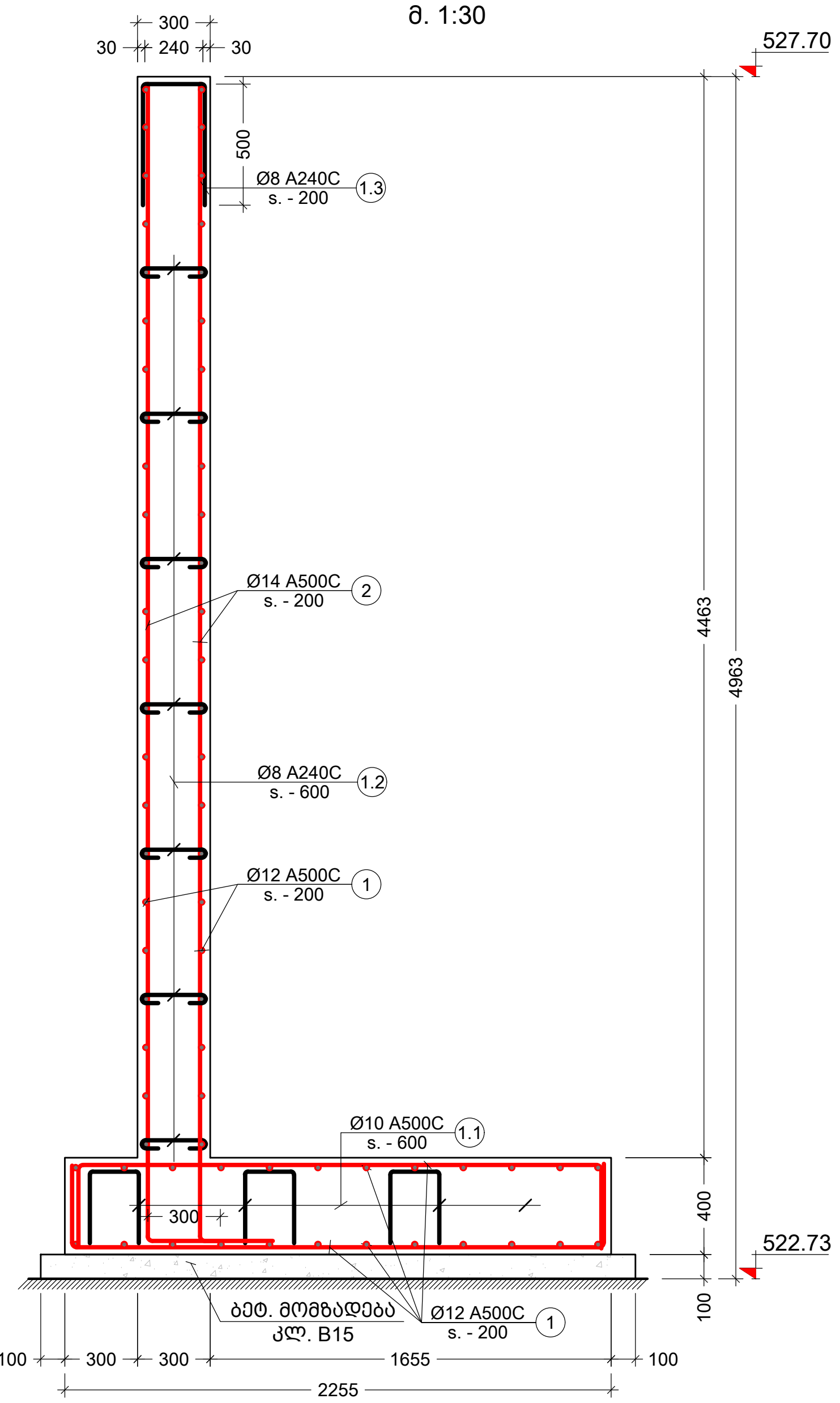

პოზ. №	ესკიზი	L მმ
1.1	300 / 200 / 300 / 300 / 300	1400
1.2	100 / 240 / 100	440
1.3	500 / 240 / 500	1240

კონსტრ. დასახ.	ელემენტის დასახ.	პოზ. №	დიამეტრი ან კვეთი (მმ)	ერთეულის სიგრძე (მმ.)	რაოდენობა (ც.)	საერთო სიგრძე (მ.)	საერთო წონა (კგ.)
საყრდენი კედელი CW - 1	კვეთი 1 - 1	1	Ø 12 A500C	დ.ა.	-	872	774
		2	Ø 14 A500C	დ.ა.	-	402	486
		1.1	Ø 10 A500C	1400	102 X 1	142	88
		1.2	Ø 8 A240C	440	59 X 1	26	10
		1.3	Ø 14 A500C	1240	58 X 1	72	86
		მძიმე ბეტონი W6 B25		V =	19.5 X 1	= 19.5	მ³
		ბეტონის მომზადება B15		V =	2.4 X 1	= 2.4	მ³
	კვეთი 2 - 2	1	Ø 12 A500C	დ.ა.	-	2561	2273
		2	Ø 14 A500C	დ.ა.	-	1274	1538
		1.1	Ø 10 A500C	1400	322 X 1	450	277
		1.2	Ø 8 A240C	440	163 X 1	72	28
		1.3	Ø 14 A500C	1240	130 X 1	161	194
		მძიმე ბეტონი W6 B25		V =	58.1 X 1	= 58.1	მ³
		ბეტონის მომზადება B15		V =	6.4 X 1	= 6.4	მ³

1. მოსაჭრელი გრუნტის მიახლოებითი მოცულობა გაფხვიერების კოეფიციენტის გარეშე V=600 მ^3
2. საყრდენი კედლების უკან ჩასაყრელი ბალასტის მიახლოებითი მოცულობა V =400 მ^3
3. ჰიდროიზოლაცია S =300 მ^2

შენიშვნა:
NOTE:

No	Date	Revision	Issued by
----	----	----	----
----	----	----	----
----	----	----	----
----	----	----	----
----	----	----	----

სიტუაციური სქემა
KEY PLAN

მისამართი
ADDRESS
ქ.თბილისი, გივი ამილახვარის I ჩიხი

პროექტი
PROJECT
გარე სამუშაოები

ნახაზი
DRWG.
საყრდენი კედელი - CW 1-ის განშლა

თ. მამაც

	შეასრულა: ISSUED BY: T.M	შეამოწმა APPROVED BY: T.M
	ფაილი FILE C.W. - 1	პროექტის №: PROJECT No 01
	ფორმატი PAPER SIZE A2	მასშტაბი SCALE ----
ნახ.კოდი DRWG. No S - 112	კორექტ. REVISION ----	სტადია STATUS C.D.

16/06/2023

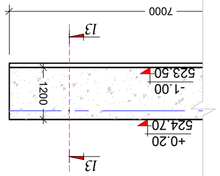

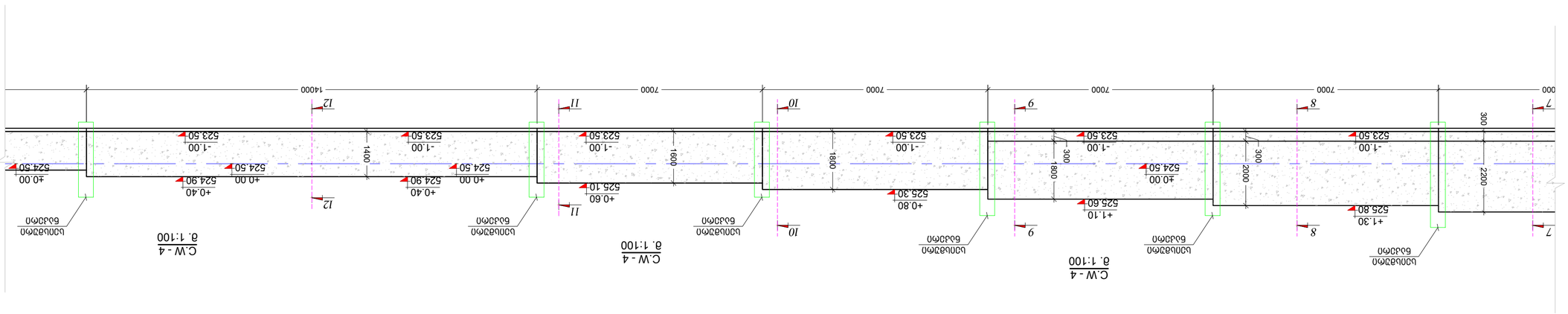
C.W - 4
მ. 1:100
7000
7000
7000
7000
7000
14000
1
+3.50
528.00
+3.20
527.70
2
+2.70
527.20
3
+2.70
527.20
4
+2.70
527.20
5
+2.20
526.70
6
+1.70
526.20
7
+1.50
526.00
I
II
III
3500
3200
2700
2700
4386
1686
2200
4010
1810
1710
2400
300
-0.40
524.10
-1.00
523.50
-1.686
522.82
-1.71
522.79
1400
1400
1400
1400
1400
1520
1520
1400
1400
1400
7240
400
1500
1500
1500
1500
1500
1500
1500
1500
1405
1395
1400
1400
2000
10500
3500
7000
7000
7000
7000
7000

საყრდენი კედელი C.W. - 4
კვეთი 1 - 1
მ. 1:30

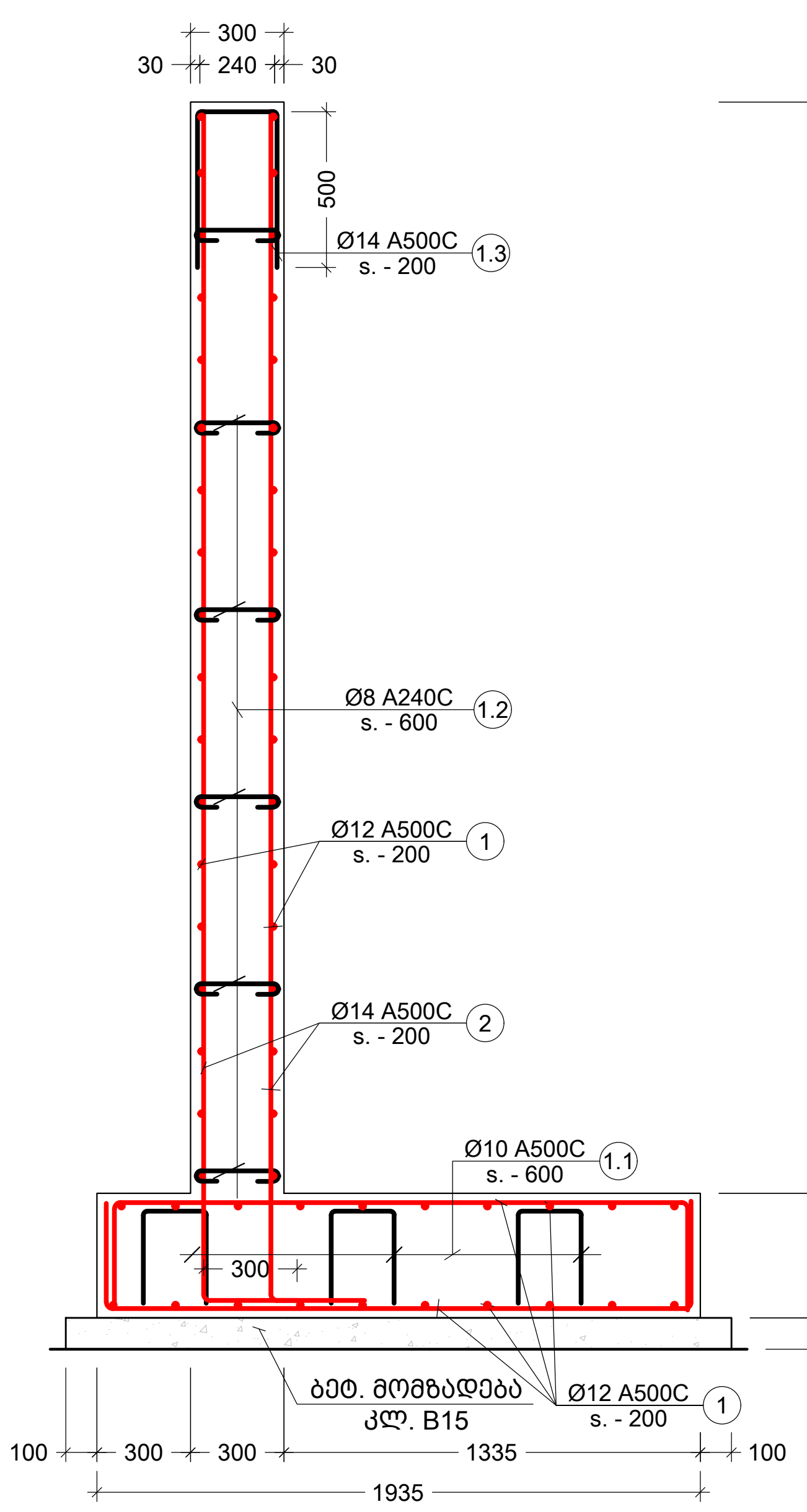

საყრდენი კედელი C.W. - 4
კვეთი 2 - 2
მ. 1:30

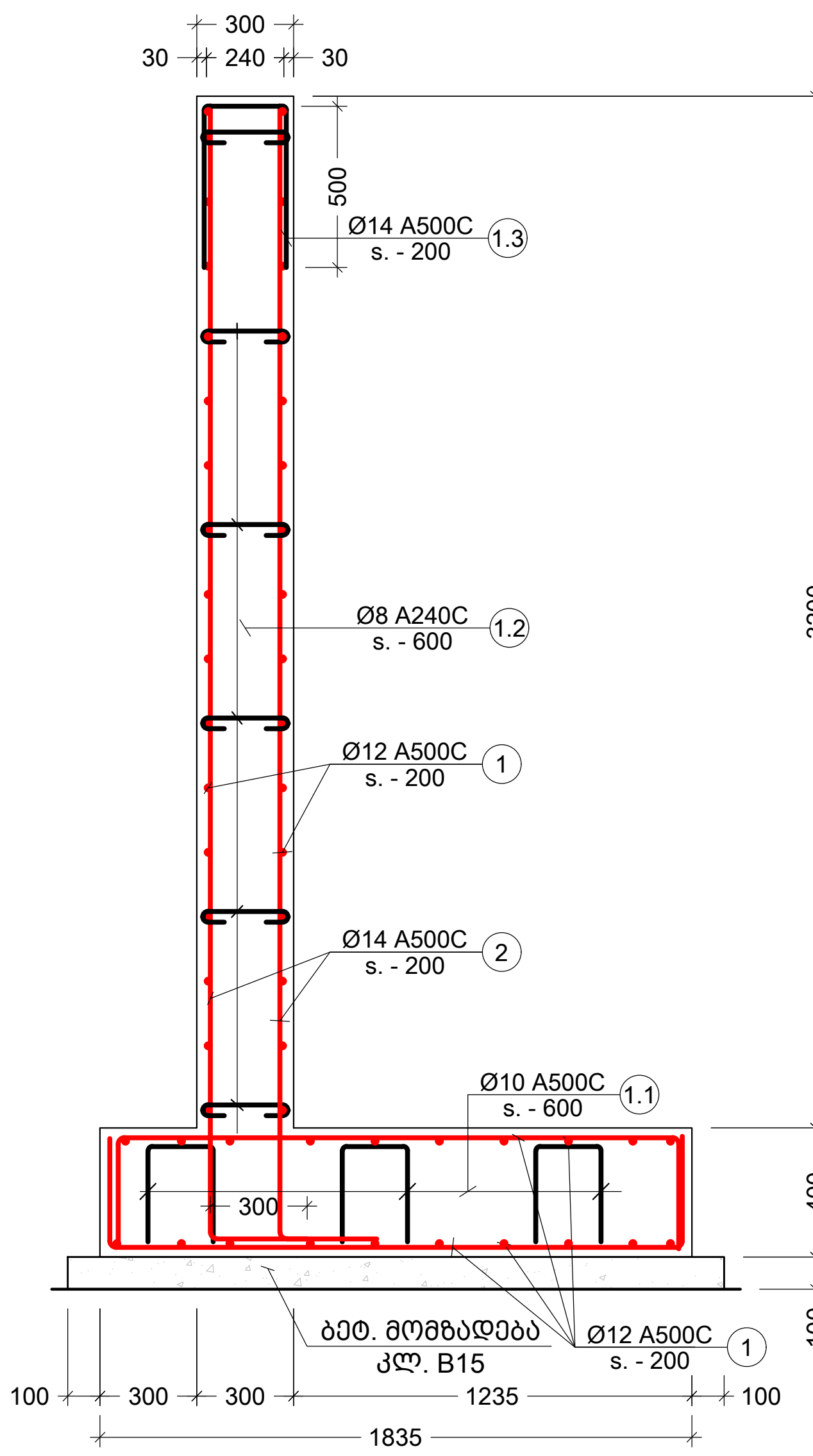

საყრდენი კედელი C.W. - 4
კვეთი 3 - 3
მ. 1:30

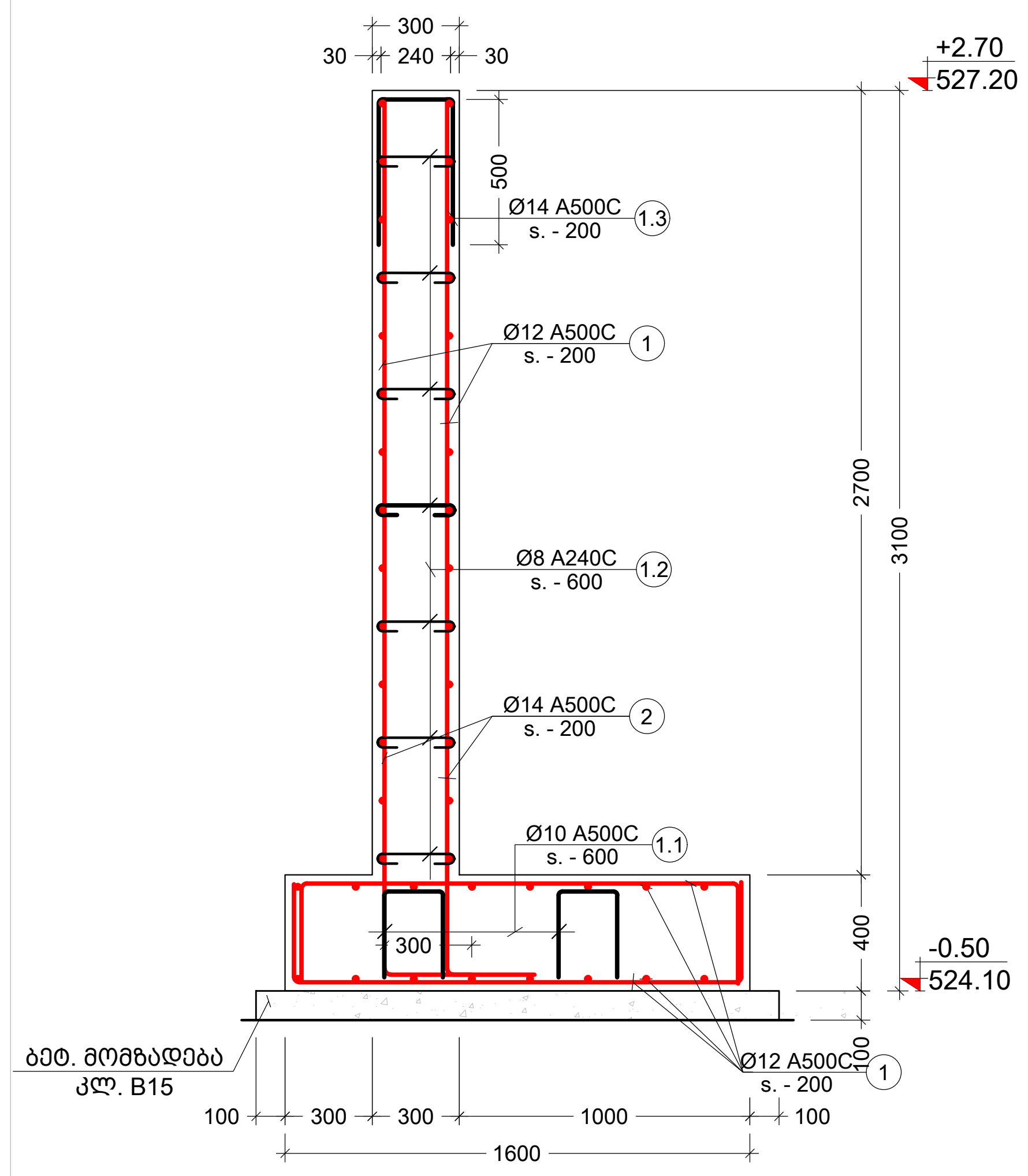

საყრდენი კედელი C.W. - 4
კვეთი 4 - 4
მ. 1:30

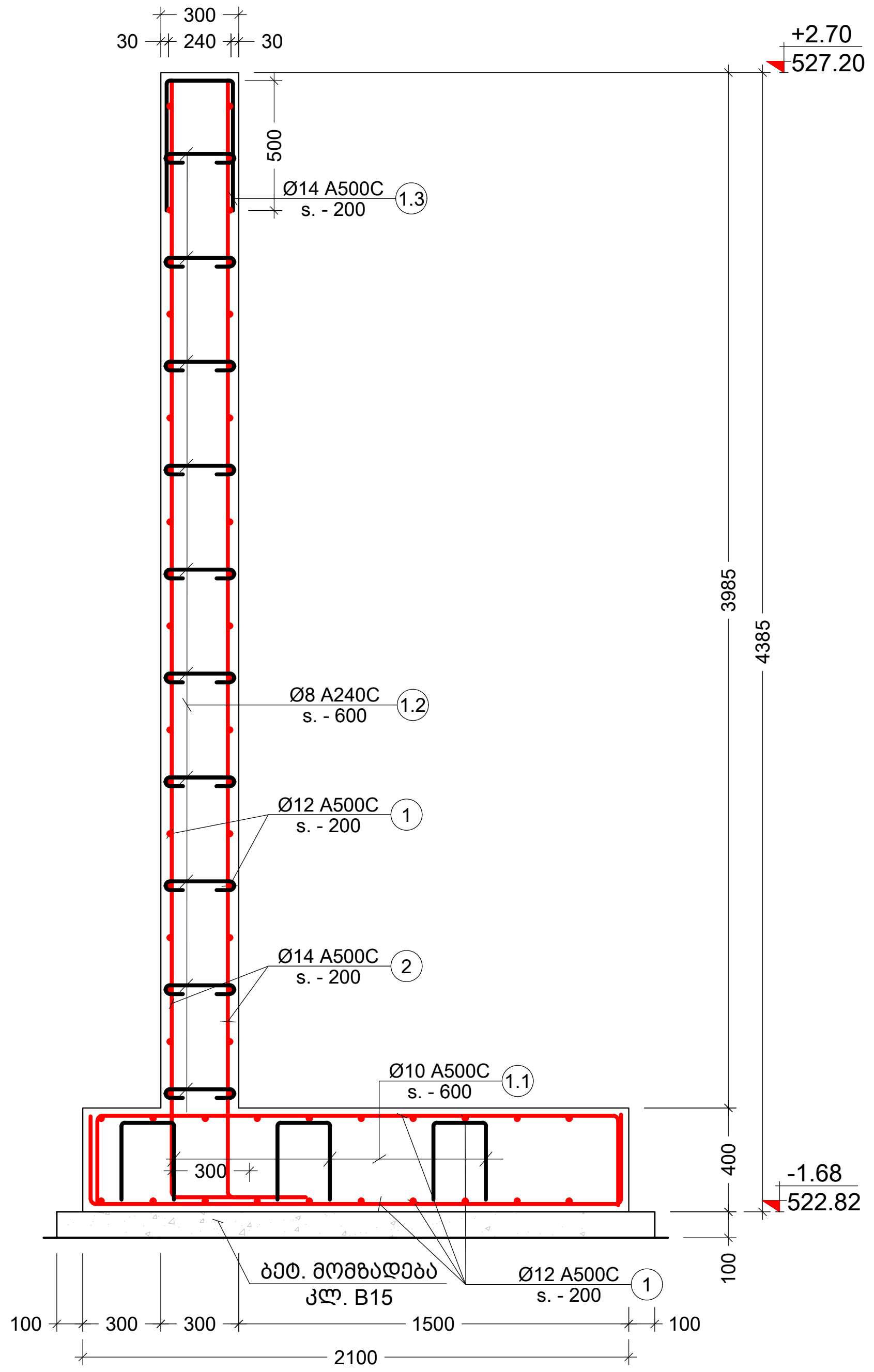

საყრდენი კედელი C.W. - 4
კვეთი 5 - 5
მ. 1:30

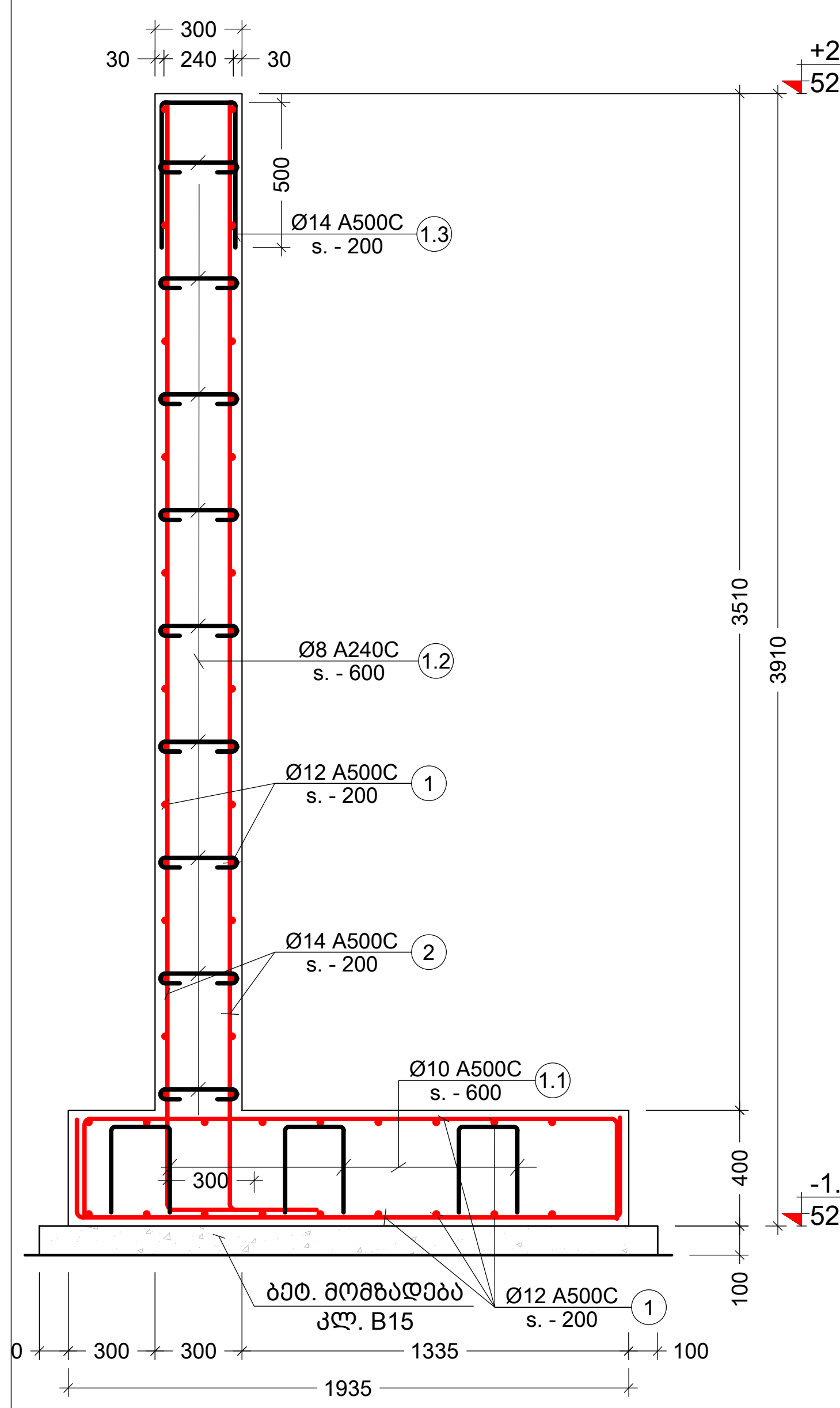

საყრდენი კედელი C.W. - 4
კვეთი 6 - 6
მ. 1:20

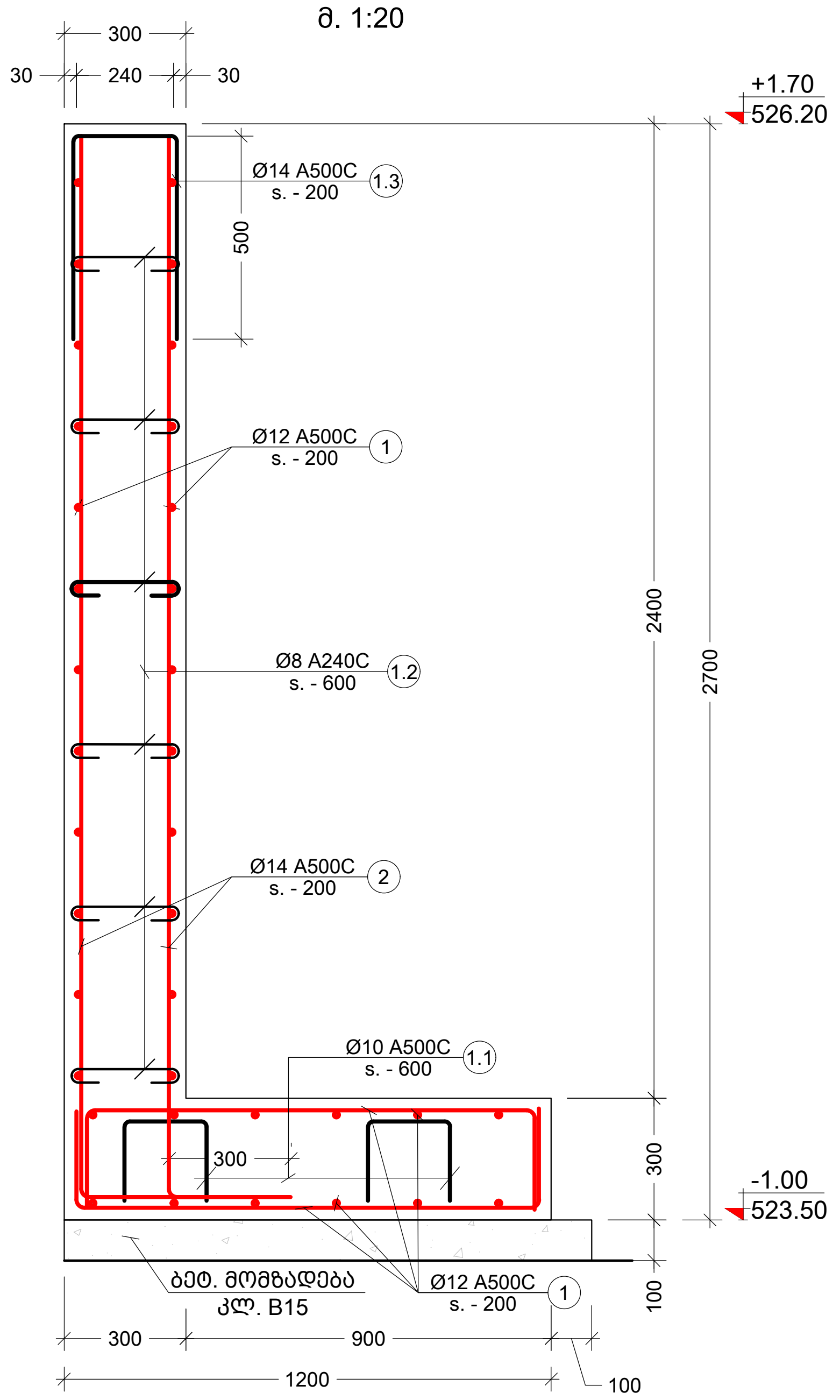

საყრდენი კედელი C.W. - 4
კვეთი 7 - 7
მ. 1:20

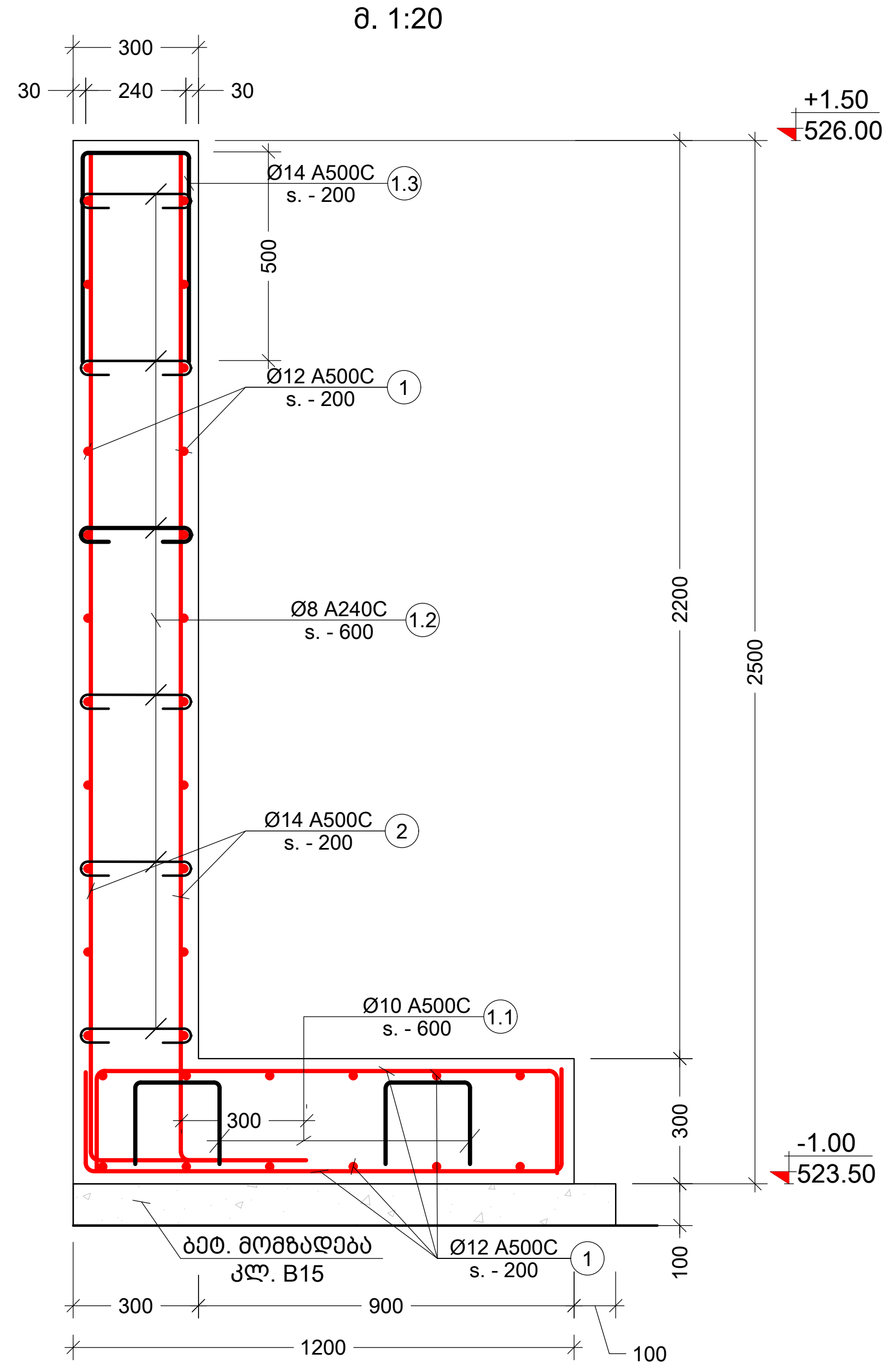

საყრდენი კედელი C.W. - 4
კვეთი 8 - 8
მ. 1:20

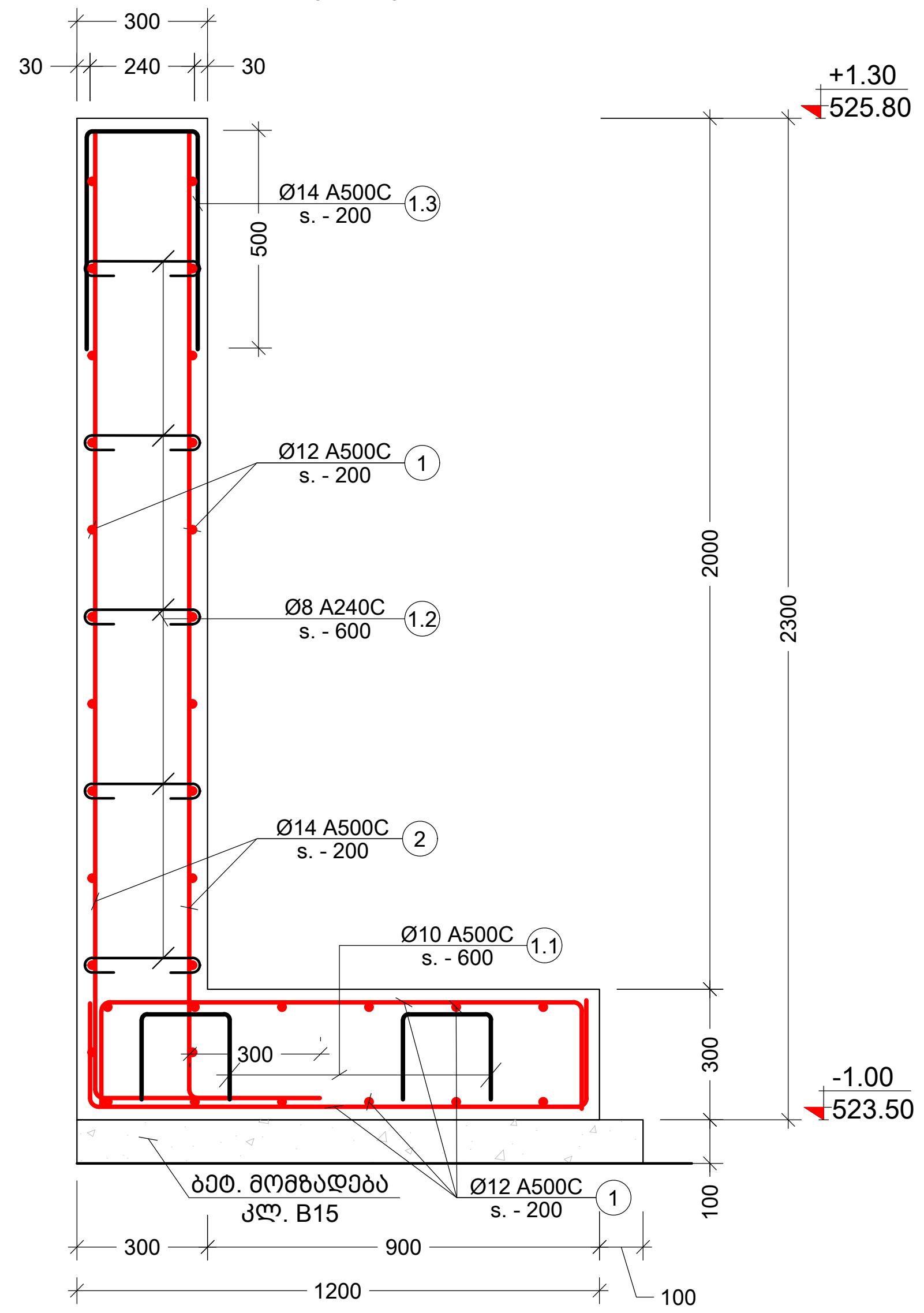

შენიშვნა:
NOTE:

No	Date	Revision	Issued by
----	----	----	----
----	----	----	----
----	----	----	----
----	----	----	----
----	----	----	----

სიტუაციური სქემა
KEY PLAN

მისამართი ADDRESS	ქ.თბილისი, გივი ამილახვარის I ჩიხი
პროექტი PROJECT	გარე სამუშაოები
ნახაზი DRWG.	მონოლითური კედელი CW - 4 ის კვეთები

თ. მამა (signature)	შეასრულა: ISSUED BY: T.M	შეამოწმა APPROVED BY: T.M
	ფაილი FILE C.W.- 4	პროექტის №: PROJECT No 01
	ფორმატი PAPER SIZE A2	მასშტაბი SCALE ----
ნახ.კოდი DRWG. No S - 114	კორექტ. REVISION ----	სტადია STATUS C.D.

17/06/2023

საყრდენი კედელი C.W. - 4
კვეთი 9 - 9
მ. 1:20

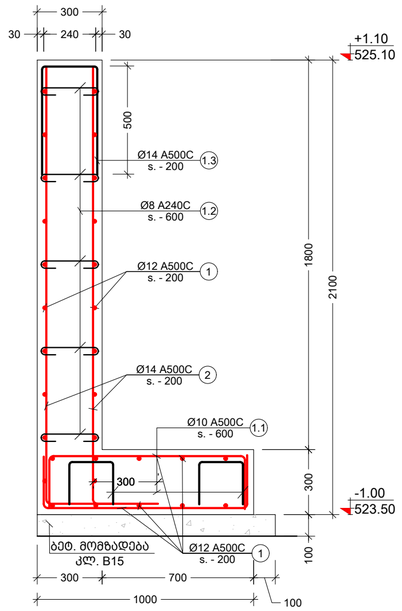

საყრდენი კედელი C.W. - 4
კვეთი 10 - 10
მ. 1:20

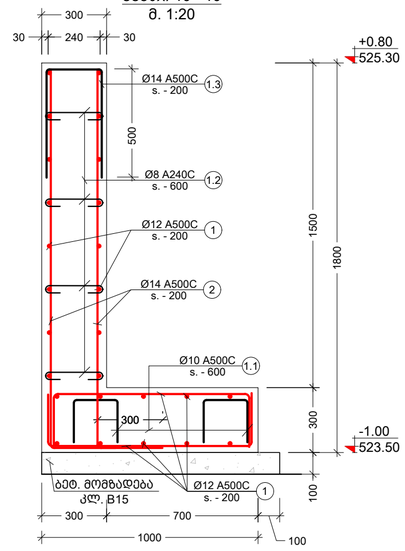

საყრდენი კედელი C.W. - 4
კვეთი 11 - 11
მ. 1:20

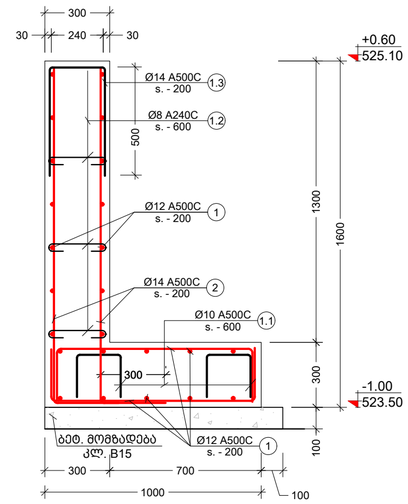

საყრდენი კედელი C.W. - 4
კვეთი 12 - 12
მ. 1:20

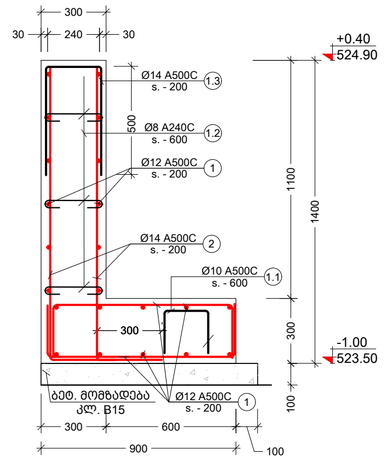

პოზ. №	ესკიზი	L მმ
1.1	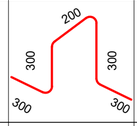	1400
1.2	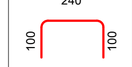	440
1.3	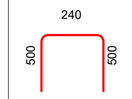	1240

საყრდენი კედელი C.W. - 4
კვეთი 13 - 13
მ. 1:20

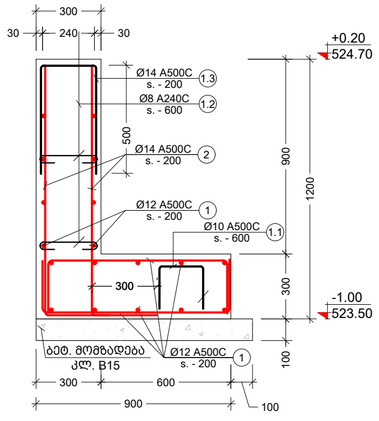

კონსტრ. დასახ.	ელემენტის დასახ.	პოზ. №	დიამეტრი ან კვეთი (მმ)	ერთეულის სიგრძე (მმ.)	რაოდენობა (ც.)	საერთო სიგრძე (მ.)	საერთო წონა (კგ.)
საყრდენი კედელი CW - 4	კვეთი 1 - 1	1	Ø 12 A500C	დ.ა.	-	587	521
		2	Ø 14 A500C	დ.ა.	-	279	337
		1.1	Ø 10 A500C	1400	39 X 1	54	34
		1.2	Ø 8 A240C	440	71 X 1	31	12
		1.3	Ø 14 A500C	1240	37 X 1	45	55
		მძიმე ბეტონი W6 B25		V =	13.2 X 1	= 13.2	მ³
		ბეტონის მომზადება B15		V =	1.54 X 1	= 1.5	მ³
	კვეთი 2 - 2	1	Ø 12 A500C	დ.ა.	-	532	472
		2	Ø 14 A500C	დ.ა.	-	246	298
		1.1	Ø 10 A500C	1400	36 X 1	51	31
		1.2	Ø 8 A240C	440	62 X 1	27	11
		1.3	Ø 14 A500C	1240	35 X 1	43	52
		მძიმე ბეტონი W6 B25		V =	11.9 X 1	= 11.9	მ³
		ბეტონის მომზადება B15		V =	1.43 X 1	= 1.4	მ³
	კვეთი 3 - 3	1	Ø 12 A500C	დ.ა.	-	233	207
		2	Ø 14 A500C	დ.ა.	-	110	133
		1.1	Ø 10 A500C	1400	16 X 1	22	13
		1.2	Ø 8 A240C	440	28 X 1	12	5
		1.3	Ø 14 A500C	1240	18 X 1	22	26
		მძიმე ბეტონი W6 B25		V =	5.2 X 1	= 5.2	მ³
		ბეტონის მომზადება B15		V =	0.62 X 1	= 0.6	მ³

კონსტრ. დასახ.	ელემენტის დასახ.	პოზ. №	დიამეტრი ან კვეთი (მმ)	ერთეულის სიგრძე (მმ.)	რაოდენობა (ც.)	საერთო სიგრძე (მ.)	საერთო წონა (კგ.)
საყრდენი კედელი CW - 4	კვეთი 4 - 4	1	Ø 12 A500C	დ.ა.	-	948	841
		2	Ø 14 A500C	დ.ა.	-	462	558
		1.1	Ø 10 A500C	1400	61 X 1	86	53
		1.2	Ø 8 A240C	440	117 X 1	51	20
		1.3	Ø 14 A500C	1240	53 X 1	65	79
		მძიმე ბეტონი W6 B25		V =	21.4 X 1	= 21.4	მ³
		ბეტონის მომზადება B15		V =	2.43 X 1	= 2.4	მ³
	კვეთი 5 - 5	1	Ø 12 A500C	დ.ა.	-	578	512
		2	Ø 14 A500C	დ.ა.	-	270	326
		1.1	Ø 10 A500C	1400	39 X 1	54	34
		1.2	Ø 8 A240C	440	68 X 1	30	12
		1.3	Ø 14 A500C	1240	35 X 1	43	52
		მძიმე ბეტონი W6 B25		V =	13.0 X 1	= 13.0	მ³
		ბეტონის მომზადება B15		V =	1.54 X 1	= 1.5	მ³
	კვეთი 6 - 6	1	Ø 12 A500C	დ.ა.	-	370	328
		2	Ø 14 A500C	დ.ა.	-	185	223
		1.1	Ø 10 A500C	1400	23 X 1	33	20
		1.2	Ø 8 A240C	440	47 X 1	21	8
		1.3	Ø 14 A500C	1240	35 X 1	43	52
		მძიმე ბეტონი W6 B25		V =	8.4 X 1	= 8.4	მ³
		ბეტონის მომზადება B15		V =	0.92 X 1	= 0.9	მ³

შენიშვნა:
NOTE:

No	Date	Revision	Issued by
----	----	----	----
----	----	----	----
----	----	----	----
----	----	----	----
----	----	----	----
----	----	----	----

საორიენტირო სქემა
KEY PLAN

მისამართი
ADDRESS
ქ.თბილისი, გივი ამილახვარის I ჩიხი

პროექტი
PROJECT
გარე სამუშაოები

ნახაზი
DRWG.
მონოლითური კედელი CW - 4 ის კვეთები01

	მომზადა: ISSUED BY: T.M	მოწონა APPROVED BY: T.M
	ფაილი FILE C.W.- 4	პროექტის №: PROJECT No 01
	ფორმატი PAPER SIZE A2	მასშტაბი SCALE ----
ნახ.კოდი DRWG. No S - 115	კორექც. REVISION ----	სტატუს STATUS C.D.

17/09/2023

ქვედა ფენის დასახ.	ელემენტის დასახ.	ჯგუფ. №	ელემენტის დასახელება და ჯამური ოდენობა (ცალი)	ერთეული სიგრძე (მმ.)	ერთეული წონა (კგ.)	ჯამური სიგრძე (მ.)	ჯამური წონა (კგ.)
ქვედა ფენის CW - 4 დასახ.	ქვედა ფენის CW - 4	1	Ø 12 A500C	ლ.ა.	-	354	314
		2	Ø 14 A500C	ლ.ა.	-	169	205
		1.1	Ø 10 A500C	1400	23 X 1	33	20
		1.2	Ø 8 A240C	440	43 X 1	19	7
		1.3	Ø 14 A500C	1240	35 X 1	43	52
			ბეტონის ბეტონი W6 B25 V = 8.0 X 1 = 8.0 მ³				
			ბეტონის ბეტონის მომზადებული B15 V = 0.92 X 1 = 0.9 მ³				
	ქვედა ფენის 7 - 7	1	Ø 12 A500C	ლ.ა.	-	339	301
		2	Ø 14 A500C	ლ.ა.	-	154	186
		1.1	Ø 10 A500C	1400	23 X 1	33	20
		1.2	Ø 8 A240C	440	39 X 1	17	7
		1.3	Ø 14 A500C	1240	35 X 1	43	52
			ბეტონის ბეტონი W6 B25 V = 7.6 X 1 = 7.6 მ³				
			ბეტონის ბეტონის მომზადებული B15 V = 0.92 X 1 = 0.9 მ³				
	ქვედა ფენის 8 - 8	1	Ø 12 A500C	ლ.ა.	-	293	260
		2	Ø 14 A500C	ლ.ა.	-	139	167
		1.1	Ø 10 A500C	1400	19 X 1	27	17
		1.2	Ø 8 A240C	440	35 X 1	15	6
		1.3	Ø 14 A500C	1240	35 X 1	43	52
			ბეტონის ბეტონი W6 B25 V = 6.6 X 1 = 6.6 მ³				
			ბეტონის ბეტონის მომზადებული B15 V = 0.77 X 1 = 0.8 მ³				
	ქვედა ფენის 6 - 6	1	Ø 12 A500C	ლ.ა.	-	270	239
		2	Ø 14 A500C	ლ.ა.	-	116	140
		1.1	Ø 10 A500C	1400	19 X 1	27	17
		1.2	Ø 8 A240C	440	29 X 1	13	5
		1.3	Ø 14 A500C	1240	35 X 1	43	52
			ბეტონის ბეტონი W6 B25 V = 6.0 X 1 = 6.0 მ³				
			ბეტონის ბეტონის მომზადებული B15 V = 0.77 X 1 = 0.8 მ³				
	ქვედა ფენის 11 - 11	1	Ø 12 A500C	ლ.ა.	-	254	225
		2	Ø 14 A500C	ლ.ა.	-	100	121
		1.1	Ø 10 A500C	1400	19 X 1	27	17
		1.2	Ø 8 A240C	440	25 X 1	11	4
		1.3	Ø 14 A500C	1240	35 X 1	43	52
			ბეტონის ბეტონი W6 B25 V = 5.5 X 1 = 5.5 მ³				
			ბეტონის ბეტონის მომზადებული B15 V = 0.77 X 1 = 0.8 მ³				
	ქვედა ფენის 10 - 10	1	Ø 12 A500C	ლ.ა.	-	383	340
		2	Ø 14 A500C	ლ.ა.	-	145	175
		1.1	Ø 10 A500C	1400	30 X 1	42	26
		1.2	Ø 8 A240C	440	37 X 1	16	6
		1.3	Ø 14 A500C	1240	60 X 1	74	90
			ბეტონის ბეტონი W6 B25 V = 8.3 X 1 = 8.3 მ³				
			ბეტონის ბეტონის მომზადებული B15 V = 1.19 X 1 = 1.2 მ³				
	ქვედა ფენის 12 - 12	1	Ø 12 A500C	ლ.ა.	-	231	205
		2	Ø 14 A500C	ლ.ა.	-	92	112
		1.1	Ø 10 A500C	1400	18 X 1	25	15
		1.2	Ø 8 A240C	440	23 X 1	10	4
		1.3	Ø 14 A500C	1240	35 X 1	43	52
			ბეტონის ბეტონი W6 B25 V = 5.0 X 1 = 5.0 მ³				
			ბეტონის ბეტონის მომზადებული B15 V = 0.69 X 1 = 0.7 მ³				

1. მოსაზომი ტოლერანტობის ფარგლებში ბეტონის ზედაპირის ასეულობრივი ნიშნული უნდა შეადგენდეს V=650 მ³
2. სადრენაჟო ქანი ტოლერანტის ქვეშ უნდა ჩაეწყოს ბეტონის ბალიშის ასეულობრივი ნიშნული V =500 მ³
3. პროექტირებული S =360 მ²

შემსრულებელი:	T.M	პროექტის №:	01
შემოწმებული:		ფაილი:	C.W.-4
ხელმძღვანელი:		ფორმატი:	A2
გეგმის დამტკ.:		სტატუსი:	C.D.
		რედაქცია:	----
		ნახაზის №:	S - 116

№	Date	Revision	Issued by
----	----	----	----

KEY PLAN

ADDRESS	ქ.თბილისი, ბეთანიის ველის I ჩიხი
PROJECT	ბაზის სამშენებლო
DRWG.	ბეტონის ქვედა ფენის CW - 4 ის სამუშაოების

ISSUED BY:	T.M	APPROVED BY:	T.M
FILE	C.W.-4	PROJECT No	01
PAPER SIZE	A2	SCALE	----
DRWG. No	S - 116	STATUS	C.D.
		REVISION	----

NOTE:

11/08/2023

ჭრილი 3 - 3
მ. 1:50

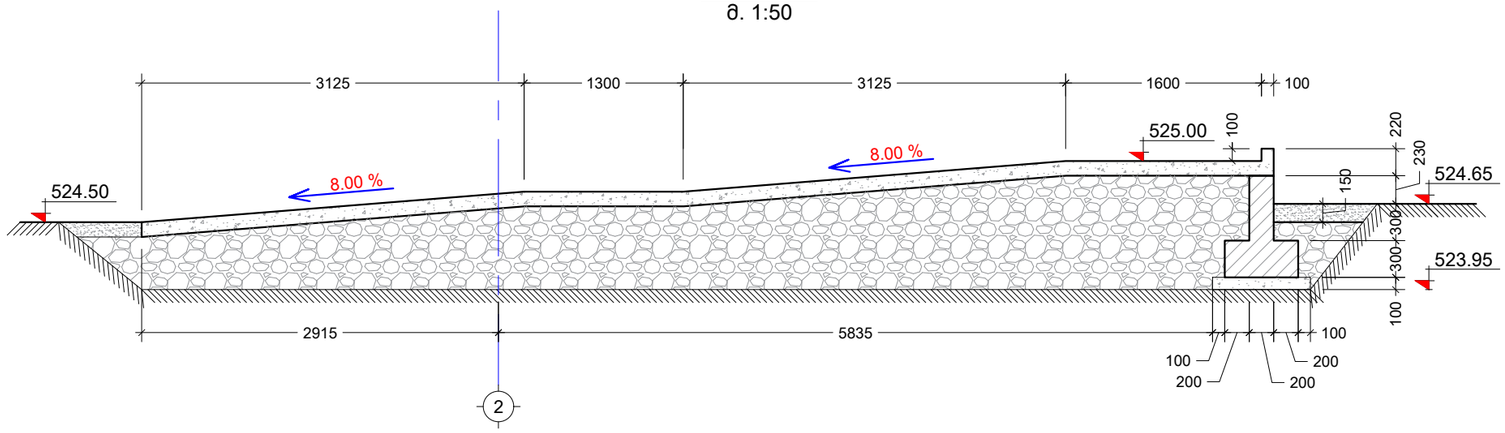

ჭრილი 4 - 4
მ. 1:50

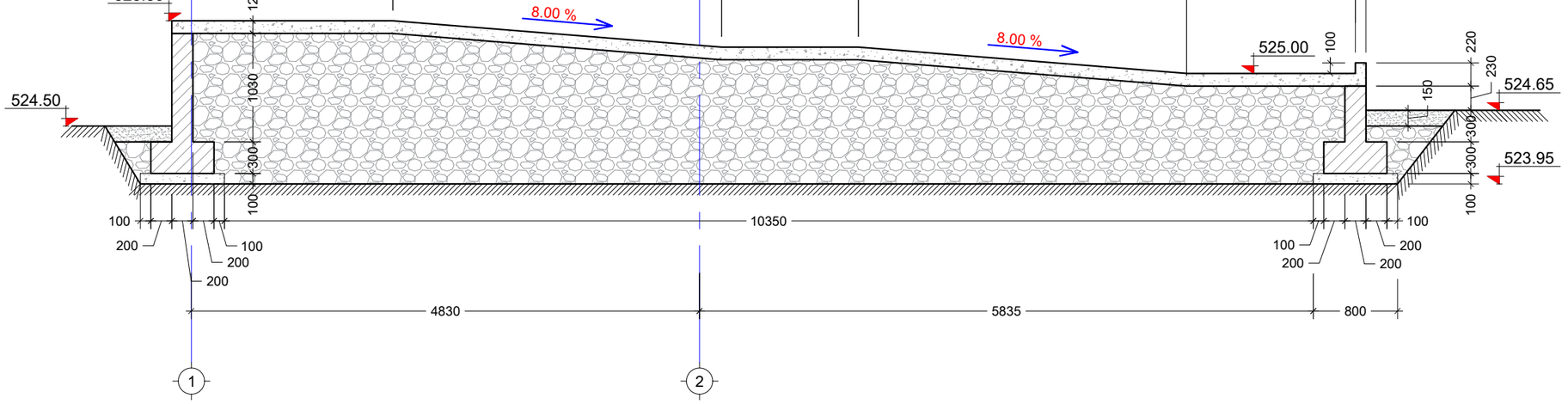

შენიშვნა:
NOTE:

No	Date	Revision	Issued by
----	----	----	----
----	----	----	----
----	----	----	----
----	----	----	----
----	----	----	----
----	----	----	----

სიტუაციური სქემა
KEY PLAN

მისამართი
ADDRESS
ქ.თბილისი, გივი ამილახვარის I ჩიხი

პროექტი
PROJECT
გარე სამუშაოები

ნახაზი
DRWG.
პანდუსის კვეთები 3 - 3 4 - 4

	შეასრულა: ISSUED BY: T.M	შეამოწმა APPROVED BY: T.M	
თ. მაჭაჭი	ფაილი FILE SHSHM PANDUSI	პროექტის №: PROJECT No 01	
	ფორმატი PAPER SIZE A3	მასშტაბი SCALE ----	
	ნახ.კოდი DRWG. No S - 117	კორექტ. REVISION ----	სტადია STATUS C.D.

17/06/2023

პანდუსის საძირკვლების მოწყობის გეგმა
მ. 1:50

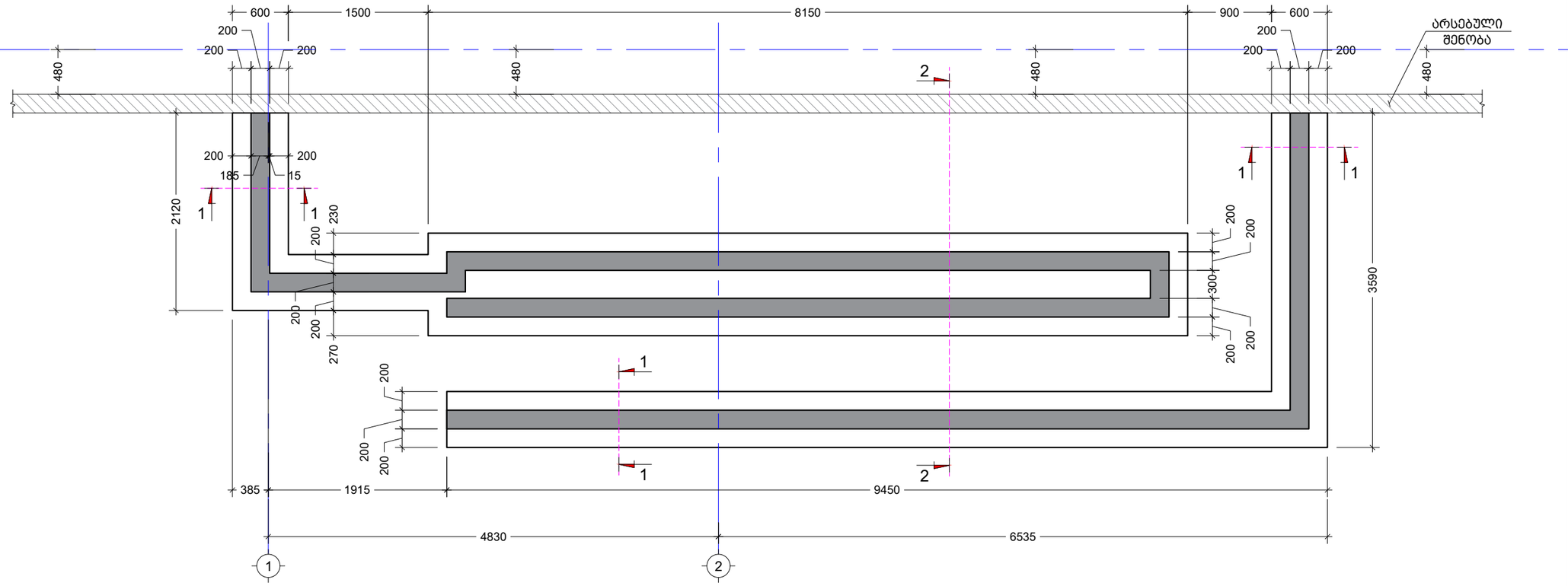

პანდუსის ფილის მოწყობის გეგმა
მ. 1:50

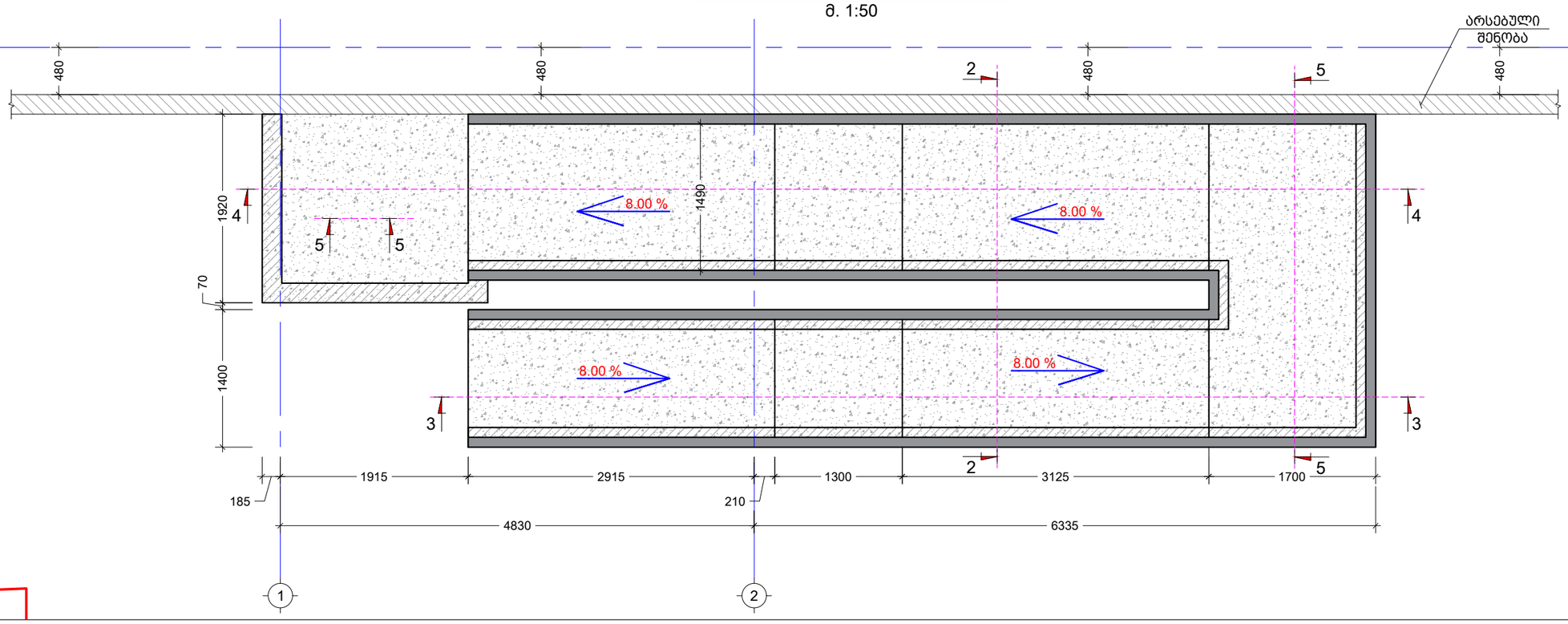

შენიშვნა:
NOTE:

----	----	----	----
----	----	----	----
----	----	----	----
----	----	----	----
----	----	----	----
No	Date	Revision	Issued by

სიტუაციური სქემა
KEY PLAN

მისამართი
ADDRESS
ქ.ობილისი, გივი ამილახვარის I ჩიხი

პროექტი
PROJECT
გარე სამუშაოები

ნახაზი
DRWG.
პანდუსის ფილის მოწყობის გეგმა

	შეასრულა: ISSUED BY: T.M	შეამოწმა APPROVED BY: T.M
თ. ქაჯაია	ფაილი FILE SHSHM. PANDUSI	პროექტის №: PROJECT No 01
	ფორმატი PAPER SIZE A3	მასშტაბი SCALE ----
ნახ.კოდი DRWG. No S - 118	კორექტ. REVISION ----	სტადია STATUS C.D.

17/06/2023

კვეთი 2 - 2
მ. 1:20

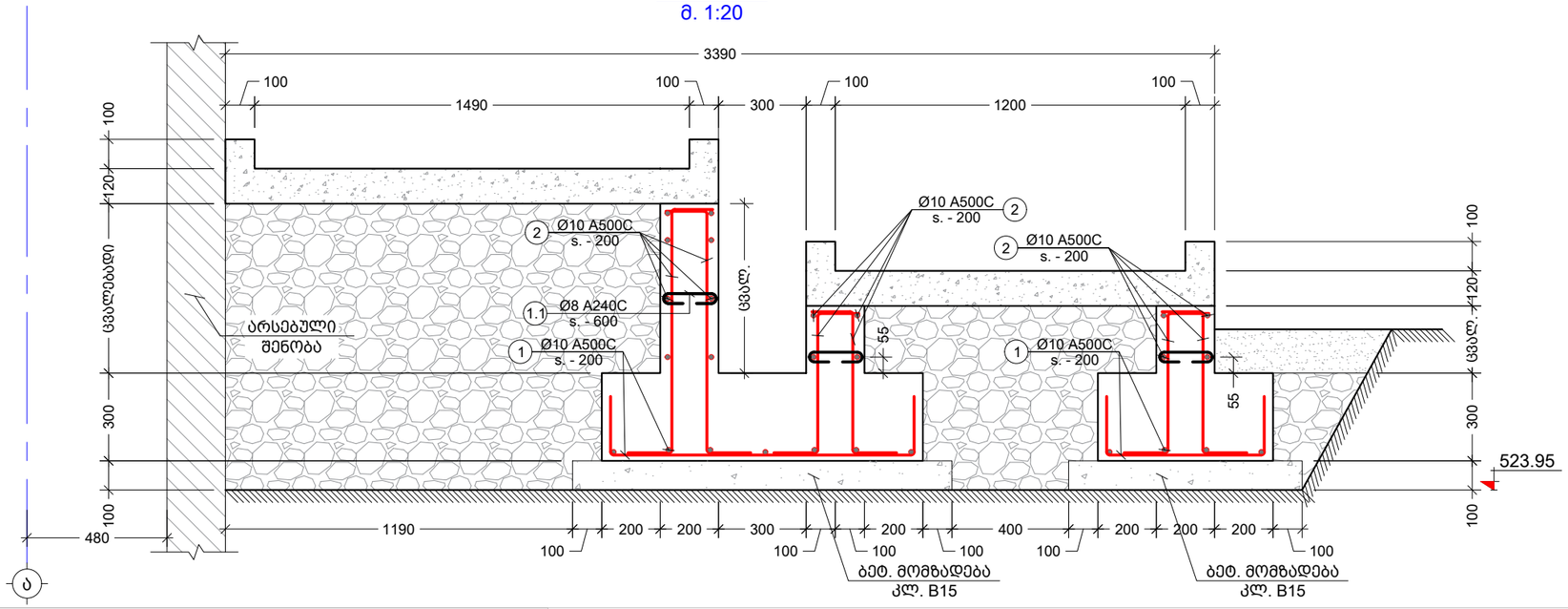

კვეთი 1 - 1
მ. 1:20

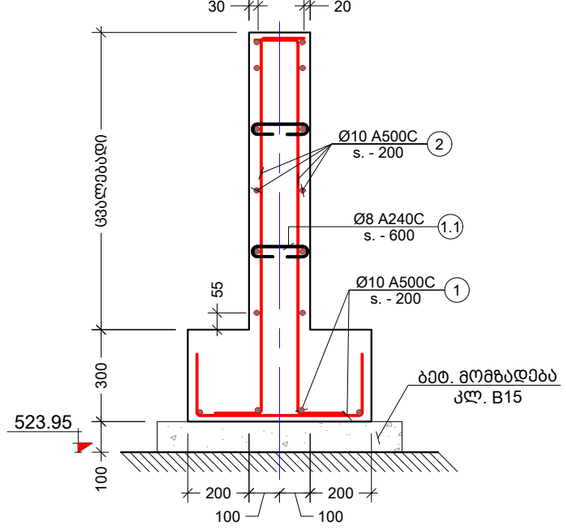

კვეთი 5 - 5
მ. 1:10

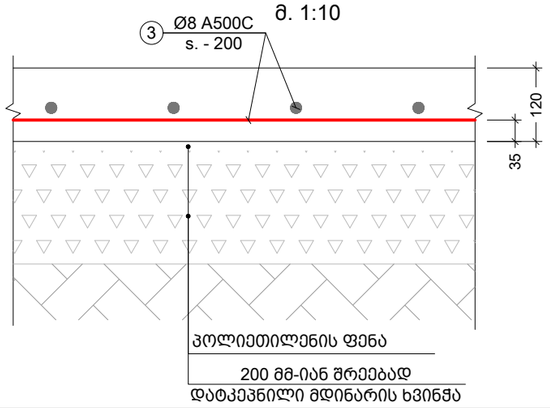

პოზ. №	ესკიზი	L მმ
1.1	140 (100 / 100)	340

ელემენტის დასახ.	პოზ. №	დიამეტრი ან კვეთი (მმ)	ერთეულის სიგრძე (მმ.)	რაოდენობა (ც.)	საერთო სიგრძე (მ.)	საერთო წონა (კგ.)
პანდუსი	1	Ø 10 A500C	დ.ა.	-	206	127
	2	Ø 10 A500C	დ.ა.	-	627	386
	1.1	Ø 8 A240C	340	79 X 1	27	11
	3	Ø 8 A500C	დ.ა.	-	365	144
	მძიმე ბეტონი	B25	V =	15.7 X 1	= 15.7	მ³
	მსუბუქი ბეტონი	B25	V =	5.7 X 1	= 5.7	მ³

1. მოსაჭრელი გრუნტის მიახლოებითი მოცულობა გაფხვიერების კოეფიციენტის გარეშე V=25 მ^3
2. საყრდენი კედლების უკან ჩასაყრელი ბალასტის მიახლოებითი მოცულობა V =25 მ^3
3. ჰიდროიზოლაცია S =60 მ^2

შენიშვნა:
NOTE:

No	Date	Revision	Issued by
----	----	----	----
----	----	----	----
----	----	----	----
----	----	----	----
----	----	----	----
----	----	----	----

სიტუაციური სქემა
KEY PLAN

მისამართი
ADDRESS
ქ.თბილისი, გივი ამილახვარის I ჩიხი

პროექტი
PROJECT
გარე სამუშაოები

ნახაზი
DRWG.
კვეთები 1 - 1 2 - 2 და სპეციფიკაცია

თ. მაძაღ	შეასრულა: ISSUED BY: T.M	შეამოწმა APPROVED BY: T.M
	ფაილი FILE SHSHM PANDUSI	პროექტის №: PROJECT No 01
	ფორმატი PAPER SIZE A3	მასშტაბი SCALE ----
ნახ.კოდი DRWG. No S - 119	კორექტ. REVISION ----	სტადია STATUS C.D.

17/06/2023

ლითონის კიბე N3 გეგმა
მ. 1:50

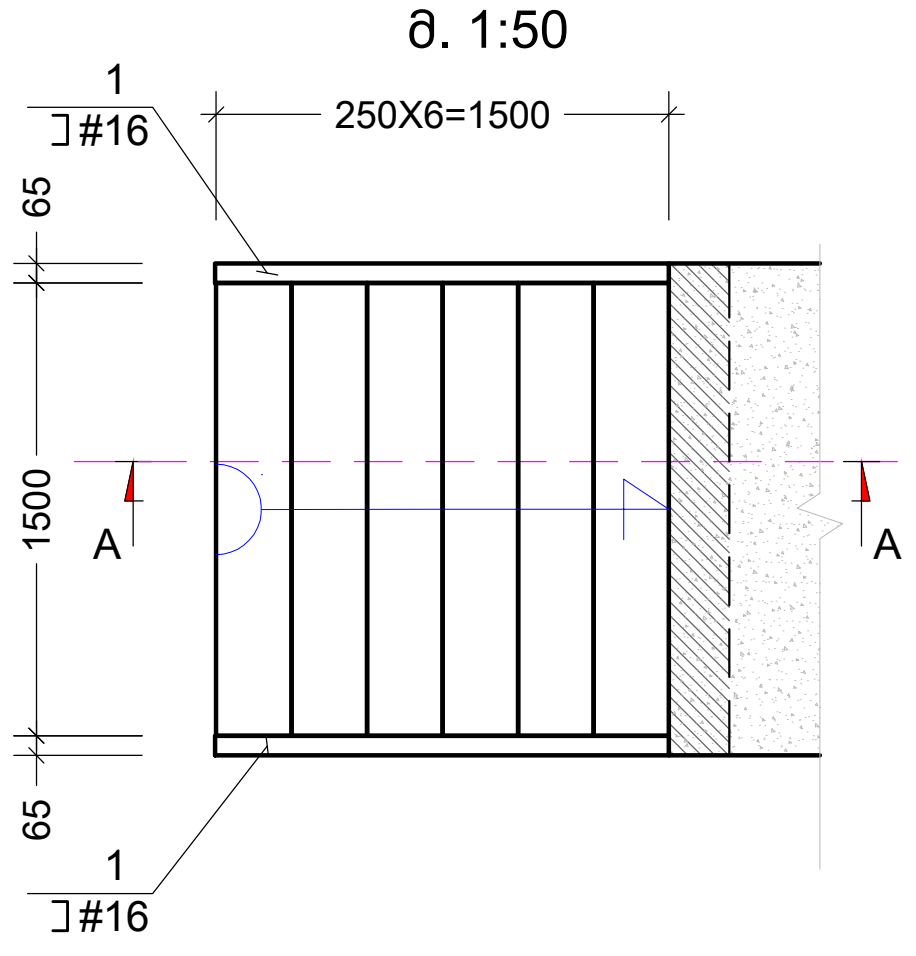

ჭრილი A - A
მ. 1:25

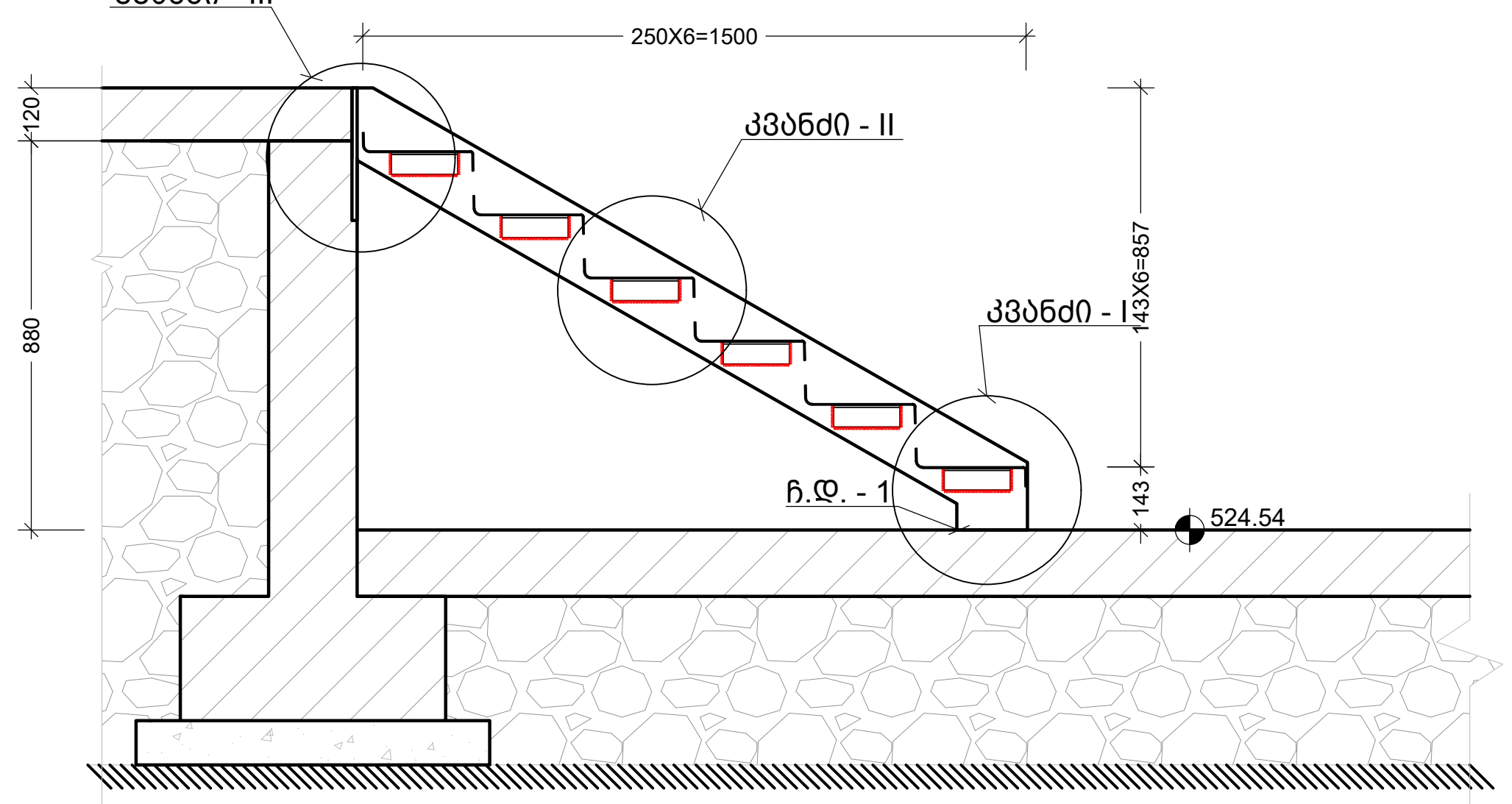

კვანძი "I"
მ. 1:10

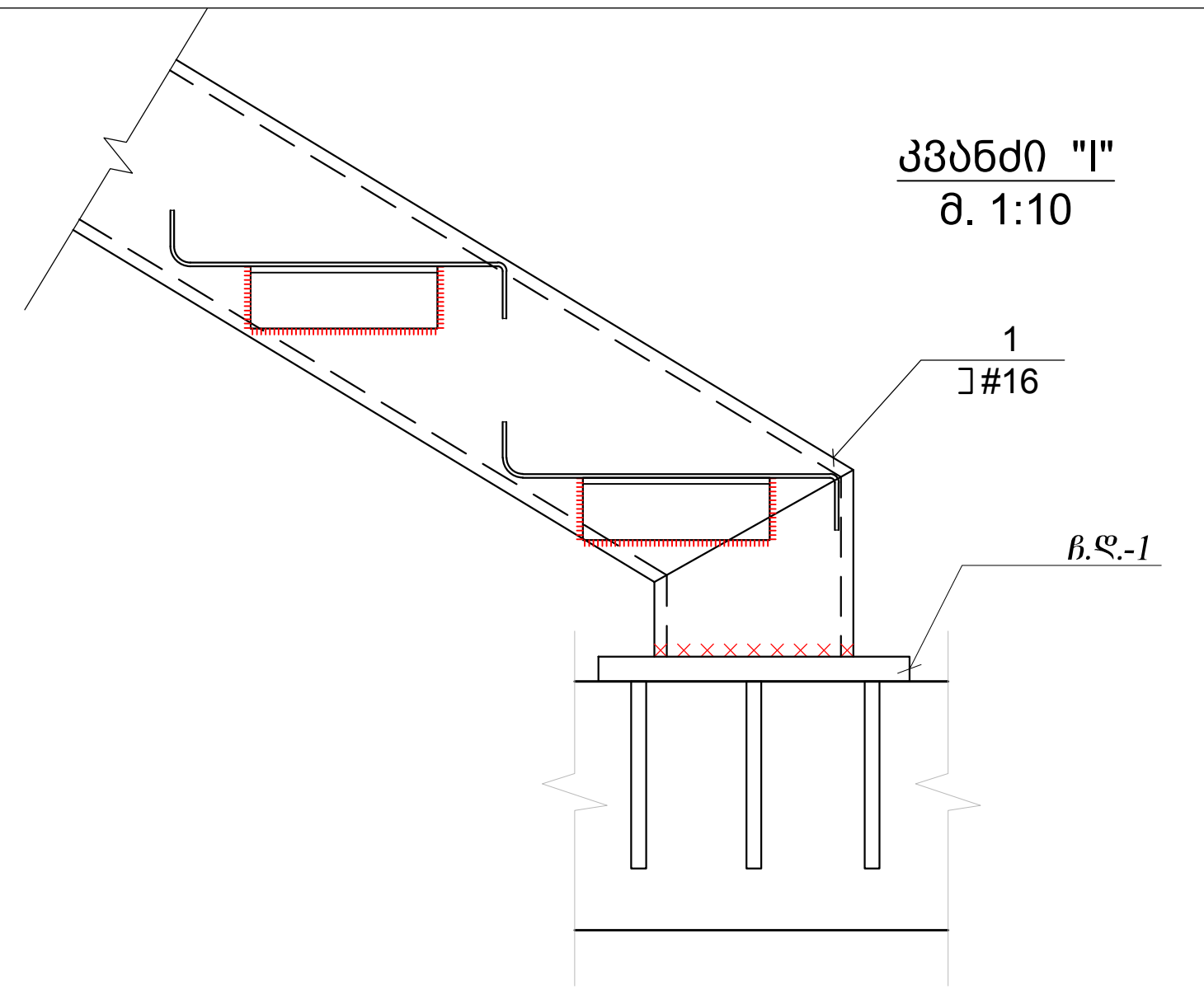

კვანძი "II"
მ. 1:10

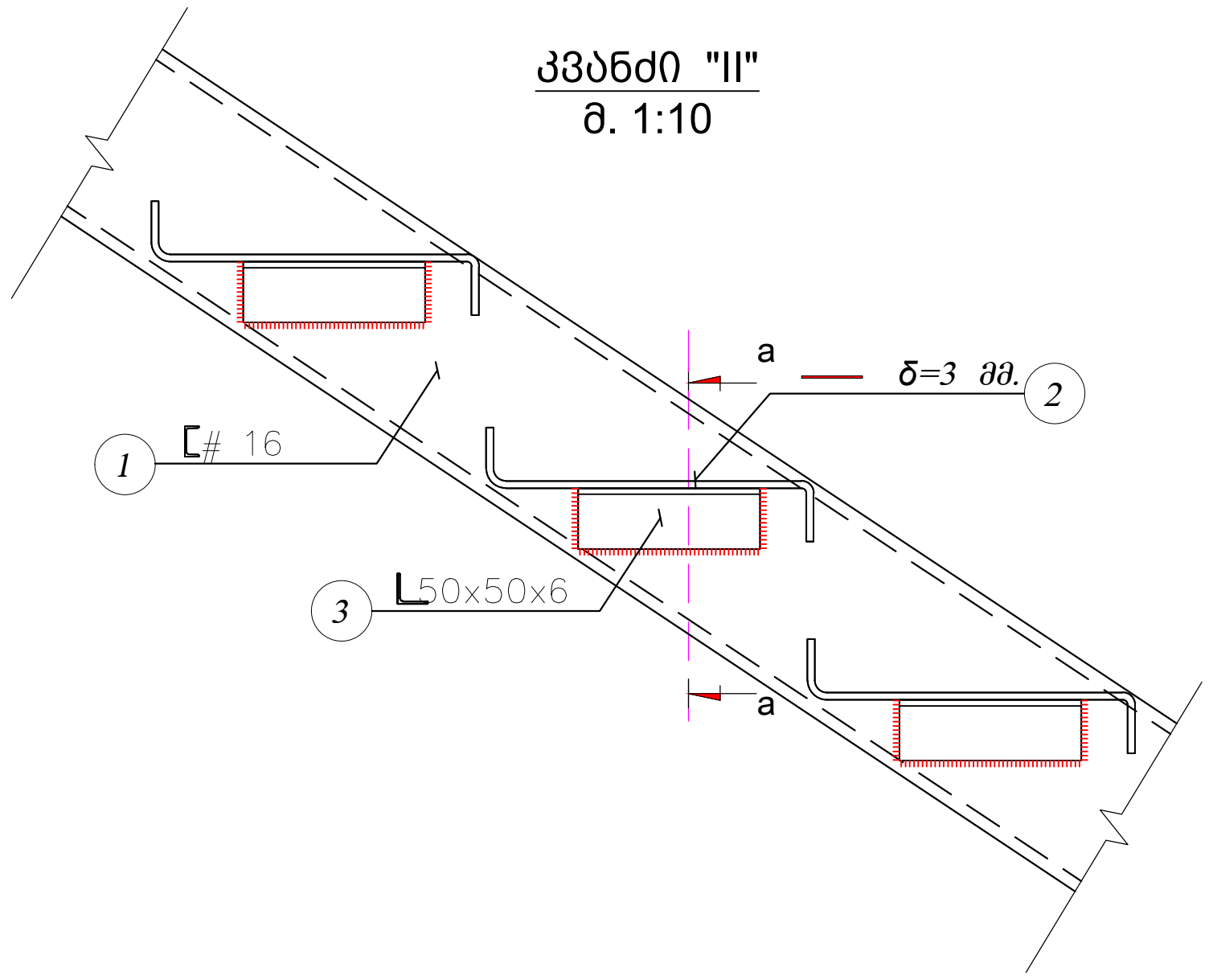

ჩ.დ. - 1
მ. 1:10

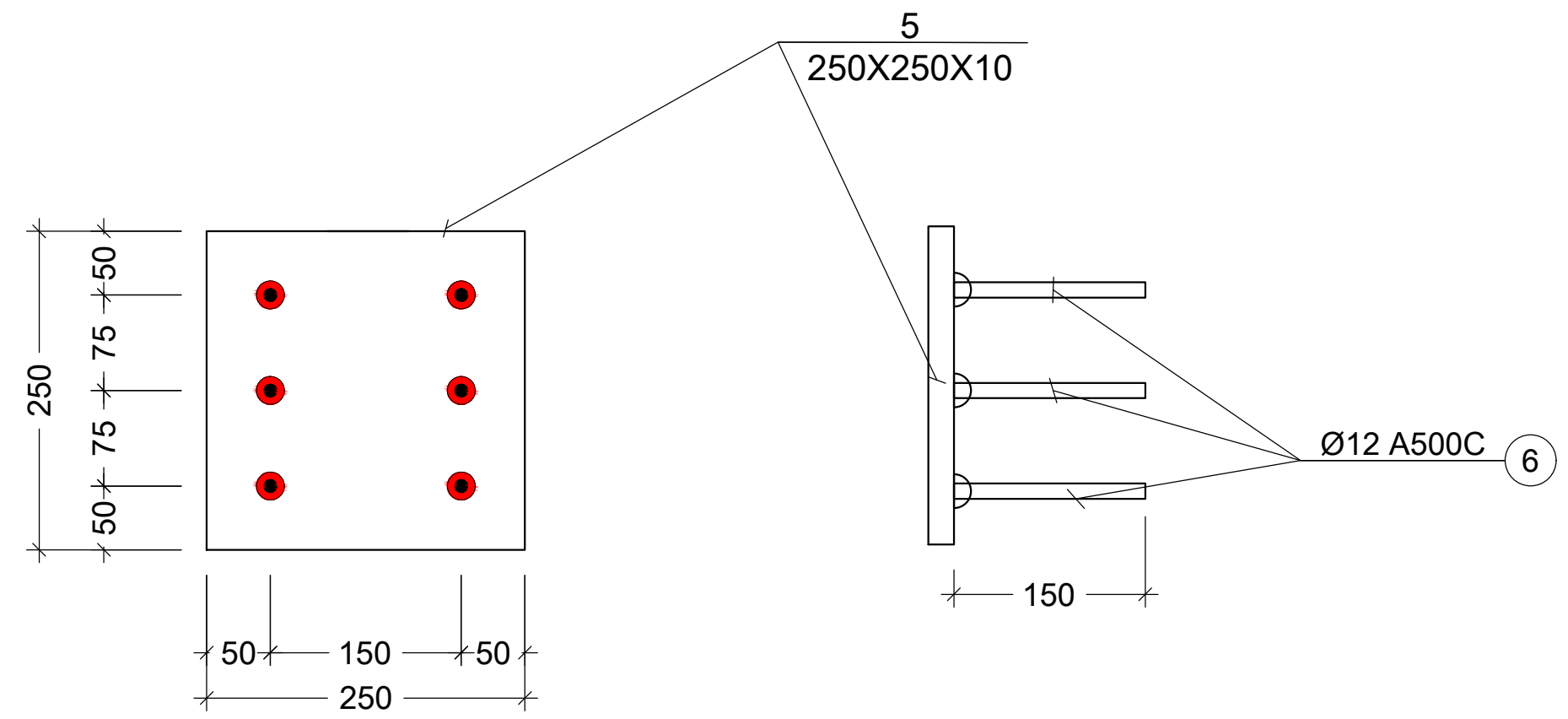

კვანძი "III"
მ. 1:10

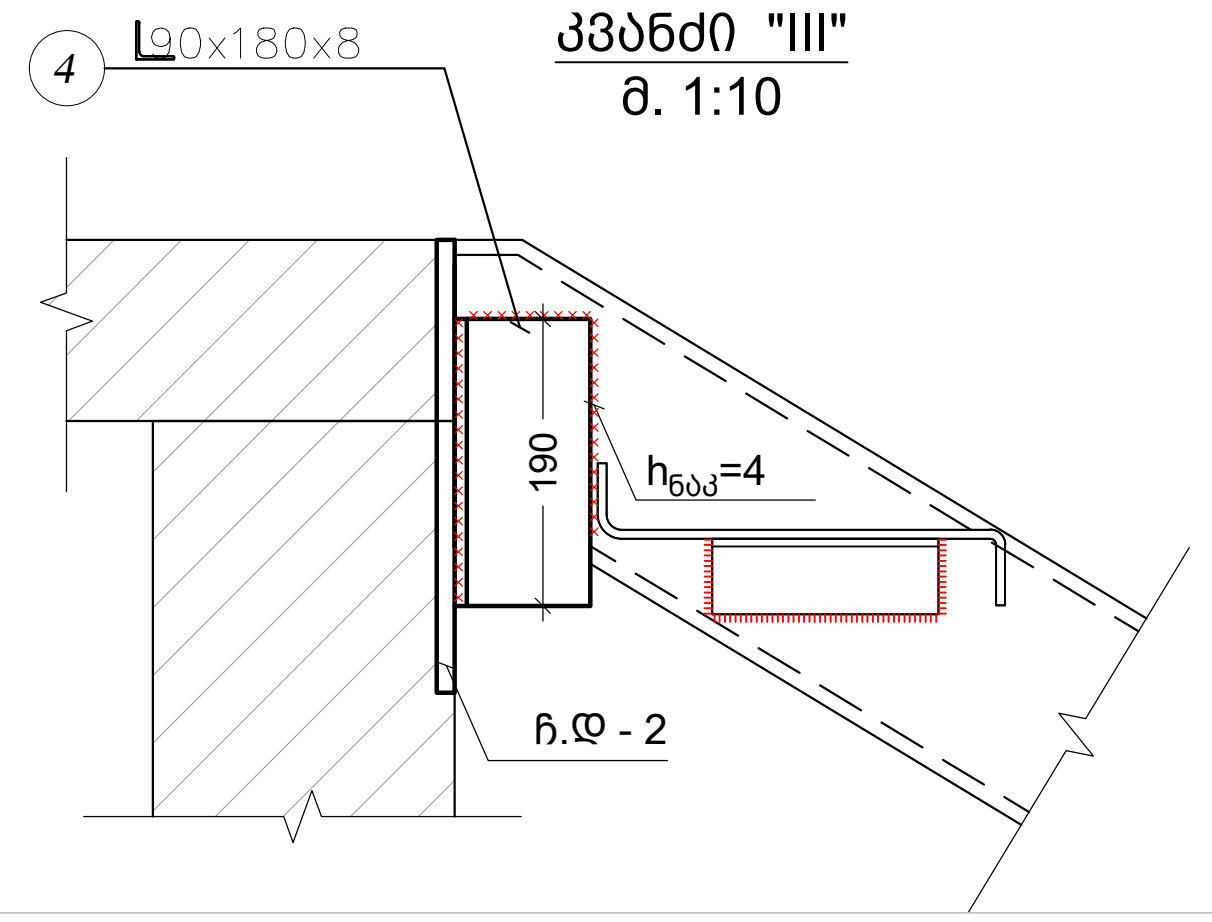

ჭრილი a - a
მ. 1:10

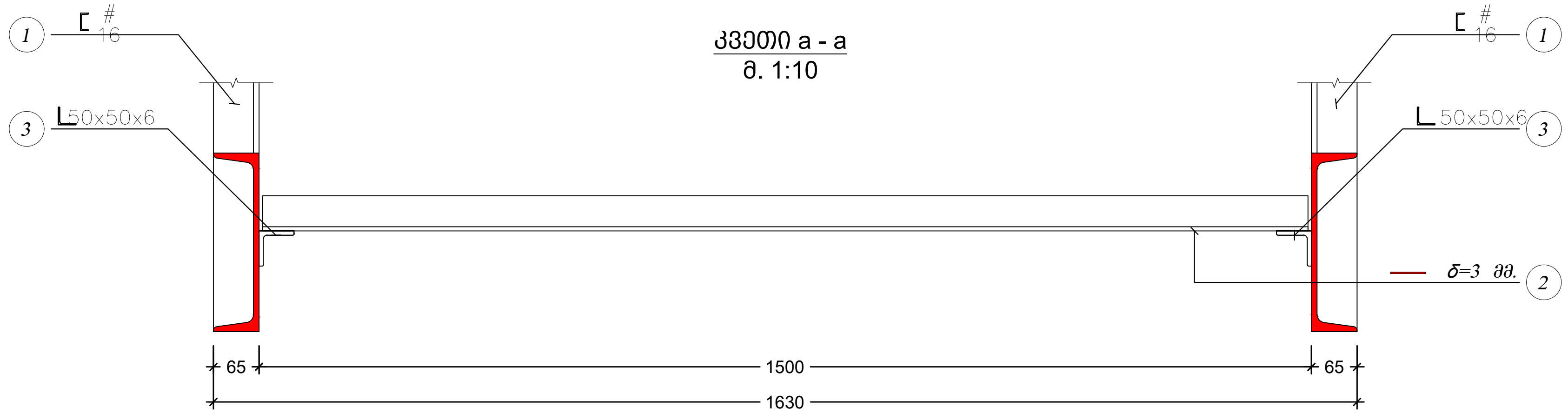

(საფეხურის ფურცელი)
მ 1:10

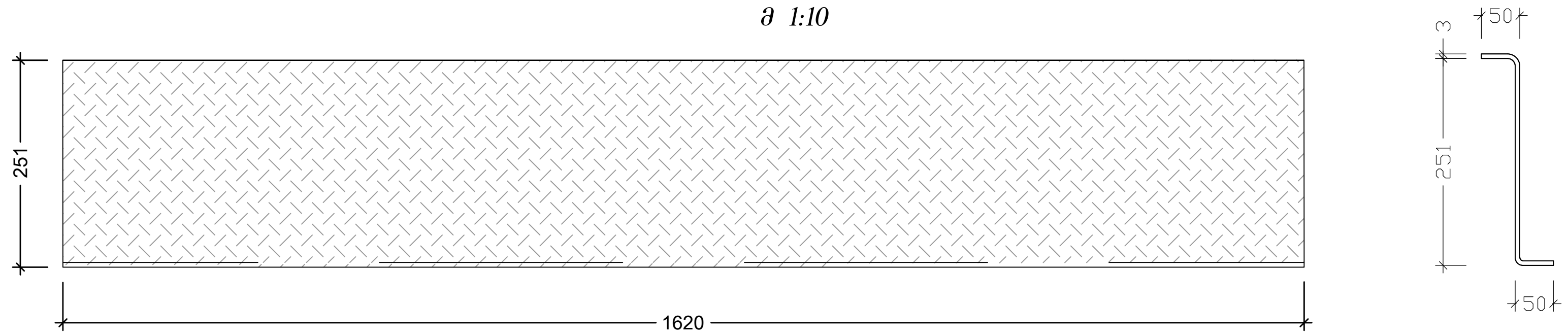

პოზ. №	ესკიზი	L მმ
1.1	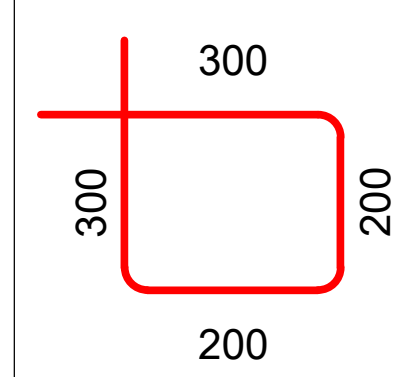	1000

შენიშვნა:
NOTE:

No	Date	Revision	Issued by
----	----	----	----
----	----	----	----
----	----	----	----
----	----	----	----
----	----	----	----

სიტუაციური სქემა
KEY PLAN

მისამართი
ADDRESS
ქ.თბილისი, გივი ამილახვარის I ჩიხი

პროექტი
PROJECT
გარე სამუშაოები

ნახაზი
DRWG.
ლითონის კიბის გეგმა და ჭრილები

გასცა:
ISSUED BY:
T.M

დაამოწმა
APPROVED BY:
T.M

ფაილი
FILE
STEEL STAIR 3

პროექტის №:
PROJECT No
01

ფორმატი
PAPER SIZE
A3

მასშტაბი
SCALE

ნახ.კოდი
DRWG. No
S - 120

კორექც.
REVISION

სტატუსი
STATUS
C.D.

16/06/2023

ფოლადის მასალის ამოკრეფა

კონსტრუქციის დასახელება	ელემენტის მარკირება		პოზ. #	პროფილი	სტანდარტი	სიგრძე (მმ)	ერთ ელემენტზე			მთლიანად		ფოლადის მარკა
							რაოდენობა (ც.)	სიგრძე (მ.)	წონა (კგ.)	სიგრძე (მ.)	წონა (კგ.)	
ლითონის კიბე		1 (ც)	1	[№ 16	ГОСТ 8240-97	დ.ა.	-	-	-	3.60	51.12	С245
		6 (ც)	2	— 251 X 3	ГОСТ 19903-74	1500	1	2	8.87	9.00	53.20	Вст3кп2
		12 (ც)	3	∟ 50 X 6	ГОСТ 8509-93	150	1	0	0.66	1.80	7.97	С245
		2 (ც)	4	∟ 180 X 90 X 8	ГОСТ 8510-86	190	1	0	3.13	0.38	6.25	С245
	ჩ.დ.- 1	2 (ც)	5	— 250 X 10	ГОСТ 19903-74	250	1	0	4.91	0.50	9.81	Вст3кп2
			6	Ø 12 A500C	ДСТУ 3760-98	150	6	1	0.80	1.80	1.60	A500C
	ჩ.დ.- 2	2 (ც)	5	— 300 X 10	ГОСТ 19903-74	250	1	0	5.89	0.50	11.78	Вст3кп2
			6	Ø 12 A500C	ДСТУ 3760-98	150	6	1	0.80	1.80	1.60	A500C

ჩ.დ. - 2
მ. 1:10

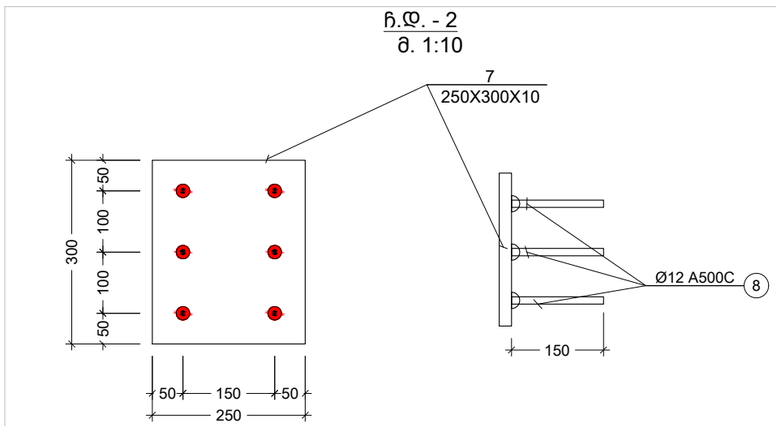

შენიშვნა:
NOTE:

No	Date	Revision	Issued by
----	----	----	----
----	----	----	----
----	----	----	----
----	----	----	----
----	----	----	----

სიტუაციური სქემა
KEY PLAN

მისამართი
ADDRESS
ქ.თბილისი, გივი ამილახვარის I ჩიხი

პროექტი
PROJECT
გარე სამუშაოები

ნახაზი
DRWG.
ლითონის სპეციფიკაცია

თ. მაძაღ

	შეასრულა: ISSUED BY: T.M	შეამოწმა APPROVED BY: T.M
	ფაილი FILE STEEL STAIR 3	პროექტის №: PROJECT No 01
	ფორმატი PAPER SIZE A3	მასშტაბი SCALE ----
ნახ.კოდი DRWG. No S - 121	კორექტ. REVISION ----	სტადია STATUS C.D.

16/06/2023

სანიშნე დგარის საძირკვლის კვანძი
მ. 1:10

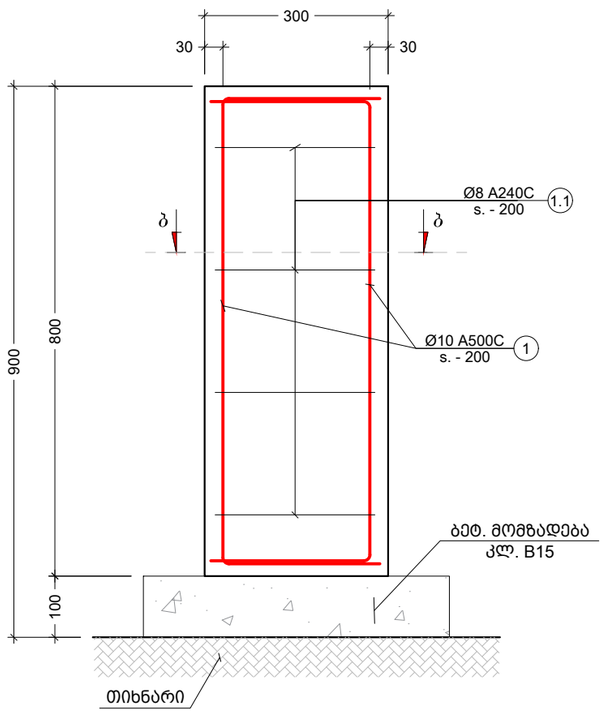

კვეთი b - b
მ. 1:10

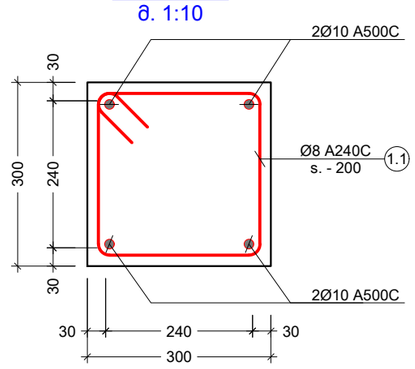

პოზ. №	ესკიზი	L მმ
1.1	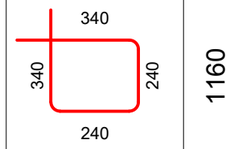	1160

ელემენტის დასახ.	პოზ. №	დიამეტრი ან კვეთი (მმ)	ერთეულის სიგრძე (მმ.)	რაოდენობა (ც.)	საერთო სიგრძე (მ.)	საერთო წონა (კგ.)
სანიშნე დგარების საძირკვლები	1	Ø 10 A500C	1300	4 X 6	31	19
	1.1	Ø 10 A500C	1160	4 X 6	28	17
	მძიმე ბეტონი	B25	V = 0.07 X 6	= 0.42 მ³		
	მსუბუქი ბეტონი	B15	V = 0.03 X 6	= 0.18 მ³		

შენიშვნა:
NOTE:

No	Date	Revision	Issued by
----	----	----	----
----	----	----	----
----	----	----	----
----	----	----	----
----	----	----	----

სიტუაციური სქემა
KEY PLAN

მისამართი ADDRESS: ქ.თბილისი, გივი ამილახვარის I ჩიხი

პროექტი PROJECT: გარე სამუშაოები

ნახაზი DRWG.: სანიშნე დგარის საძირკვლის კვანძი და სპეციფიკაცია

	შეასრულა: ISSUED BY:	შეამოწმა APPROVED BY:
თ. მაჭაძე	T.M	T.M
	ფაილი FILE: SHSHM PANDUSI	პროექტის №: PROJECT No: 01
	ფორმატი PAPER SIZE: A3	მასშტაბი SCALE: ----
ნახ.კოდი DRWG. No: S - 122	კორექტ. REVISION: ----	სტადია STATUS: C.D.

17/06/2023

პანდუსის ფილის მოწყობის გეგმა
მ. 1:150

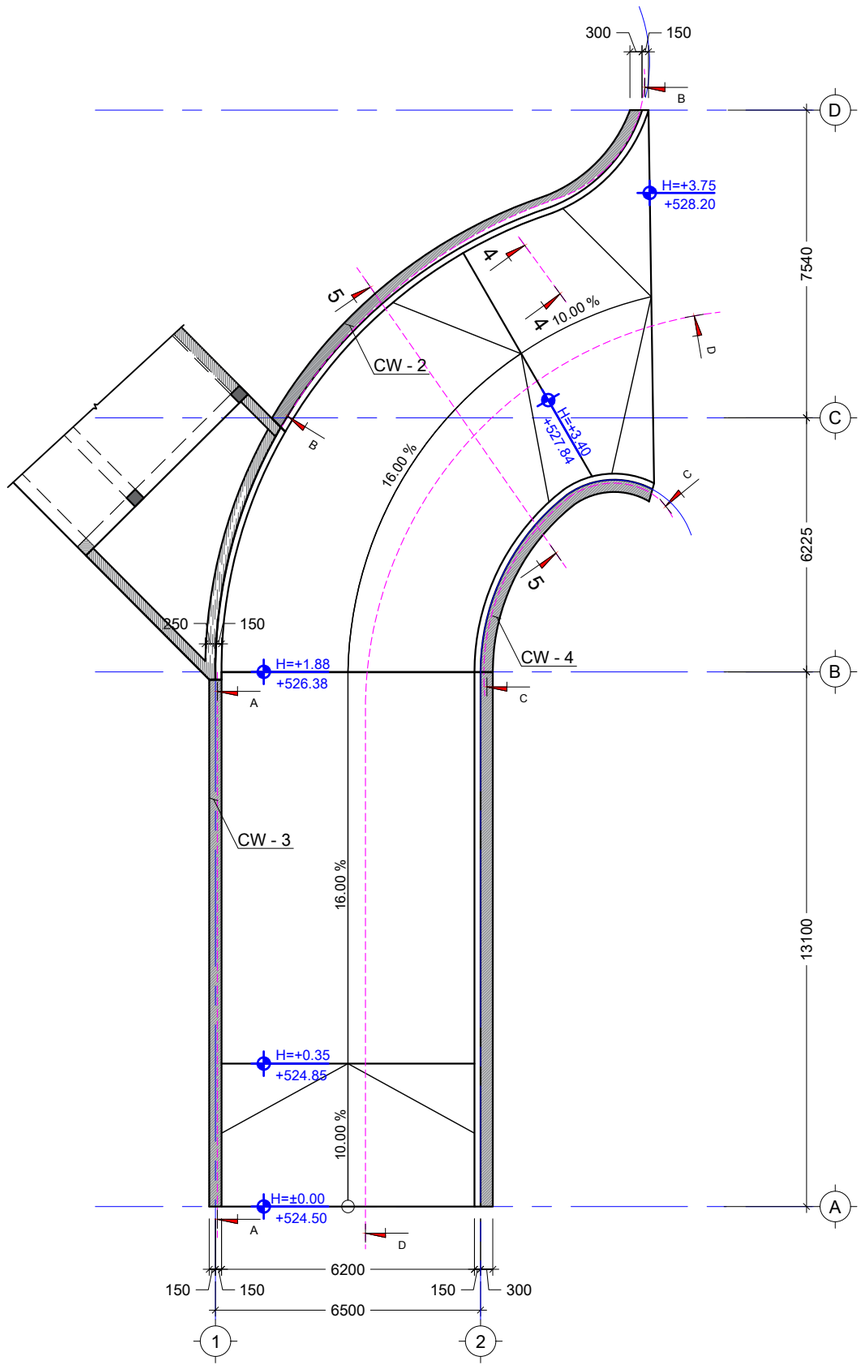

საყრდენი კედლების საძირკვლების მოწყობის გეგმა
მ. 1:150

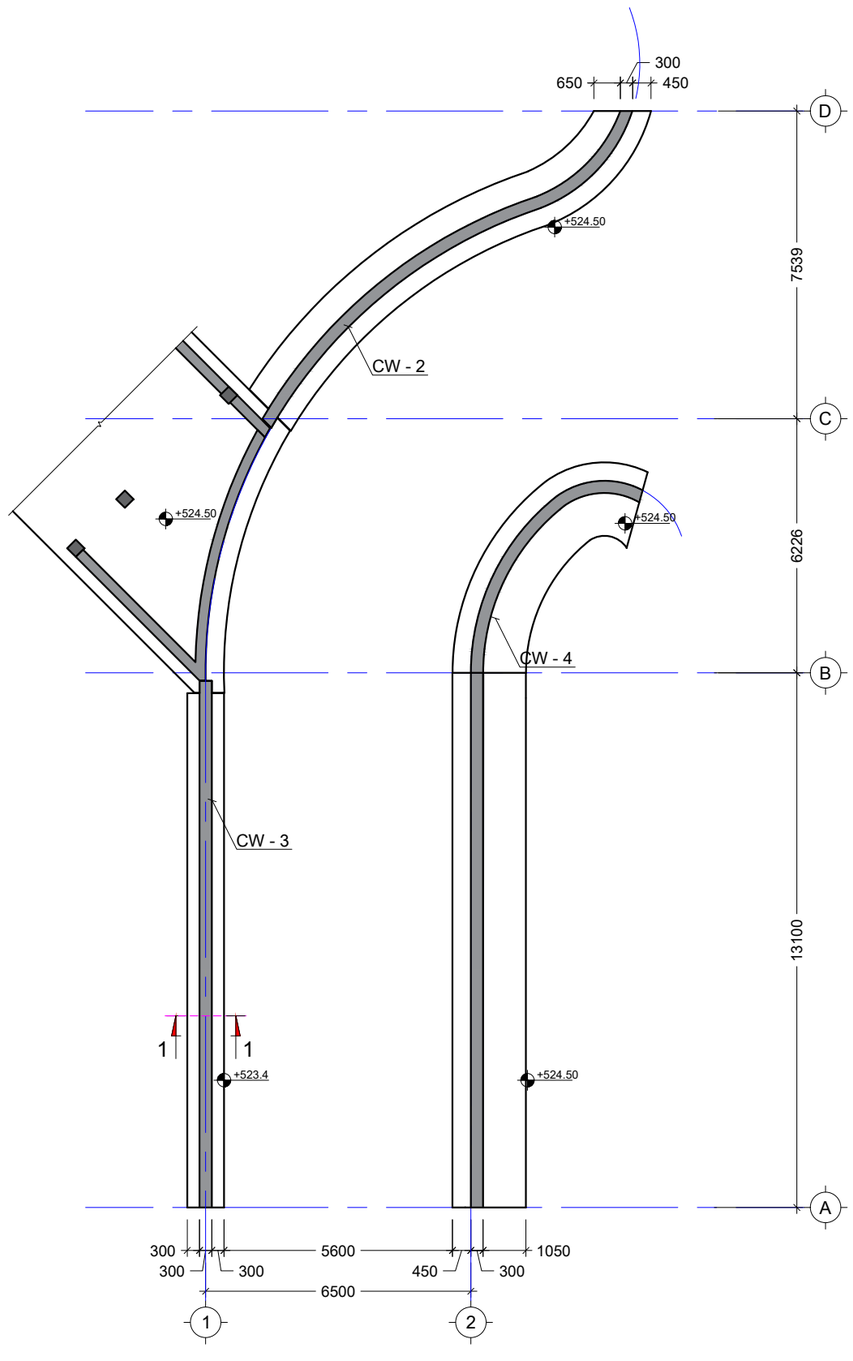

შენიშვნა:
NOTE:

----	----	----	----
----	----	----	----
----	----	----	----
----	----	----	----
----	----	----	----
No	Date	Revision	Issued by

სიტუაციური სქემა
KEY PLAN

მისამართი
ADDRESS
ქ.თბილისი, გივი ამილახვარის I ჩიხი

პროექტი
PROJECT
გარე სამუშაოები

ნახაზი
DRWG.
საყრდენი კედლების საძირკვლების მოწყობის გეგმა

	შესრულა: ISSUED BY: T.M	შეამოწმა APPROVED BY: T.M
	ფაილი FILE PANDUSI_DIDI	პროექტის №: PROJECT No 01
	ფორმატი PAPER SIZE A3	მასშტაბი SCALE ----
ნახ.კოდი DRWG. No S - 123	კორექტ. REVISION ----	სტადია STATUS C.D.

17/06/2023

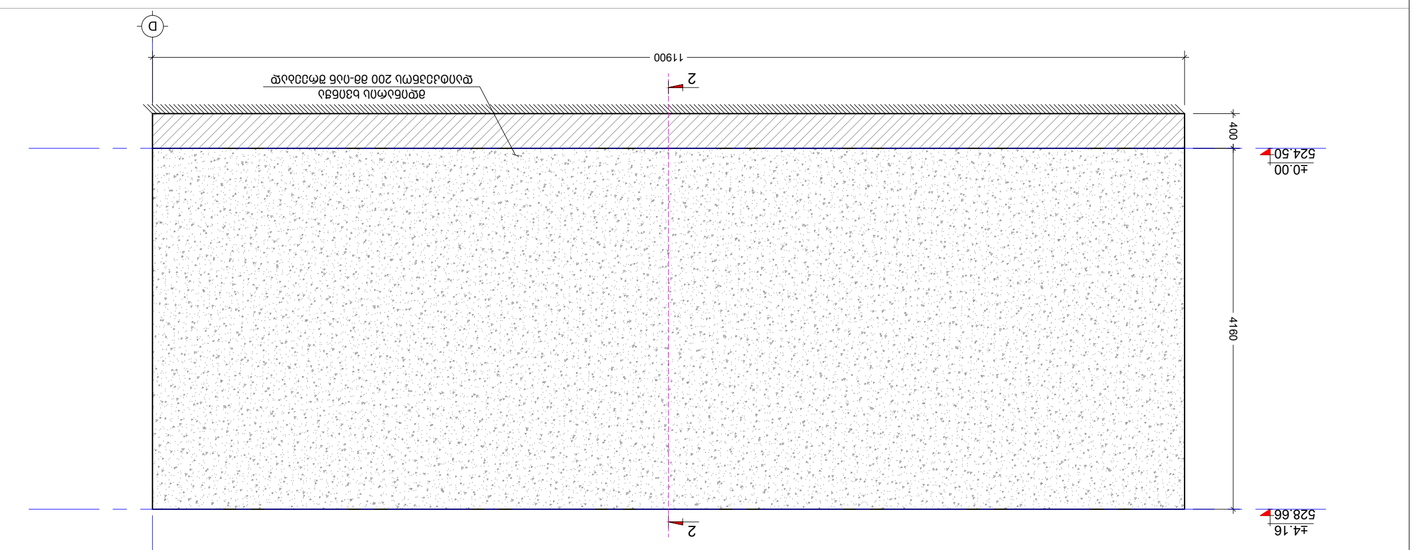

جزء C - C
مقياس 1:50

جزء B - B
مقياس 1:50

جزء A - A
مقياس 1:50

جزء D - D
مقياس 1:50

----	----	----	----
----	----	----	----
----	----	----	----
----	----	----	----
----	----	----	----
----	----	----	----

No	Date	Revision	Issued by

مخطط الموقع
KEY PLAN

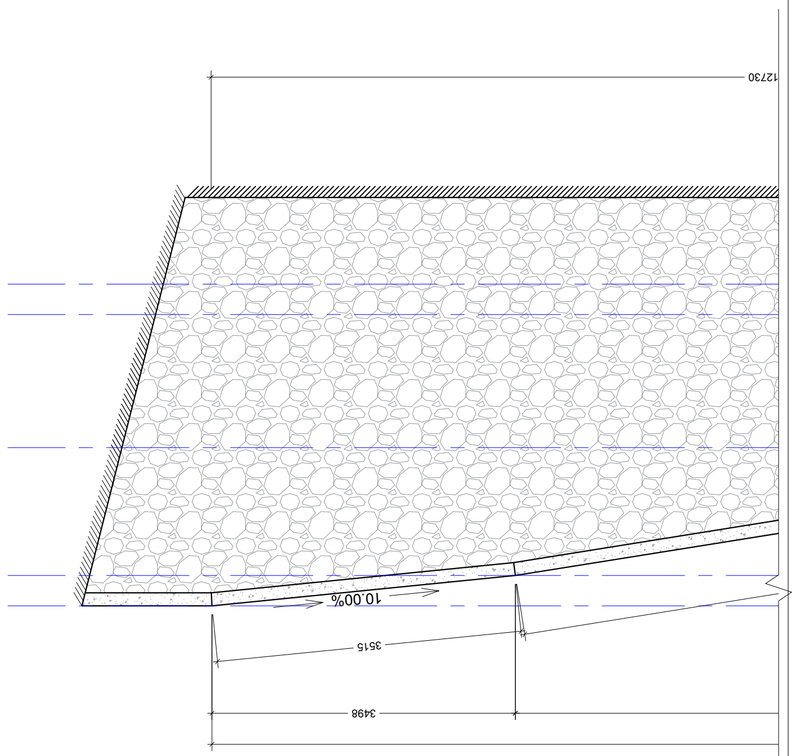

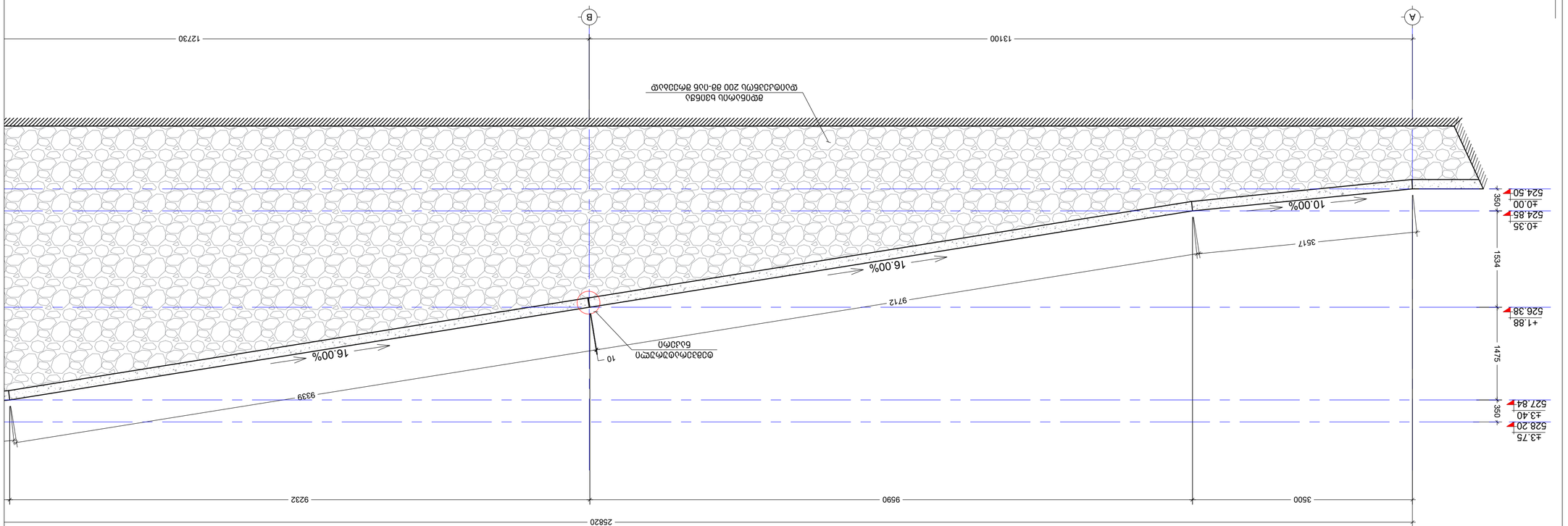

J33DN D - D

3. 1:50

NOTE:
3586836:

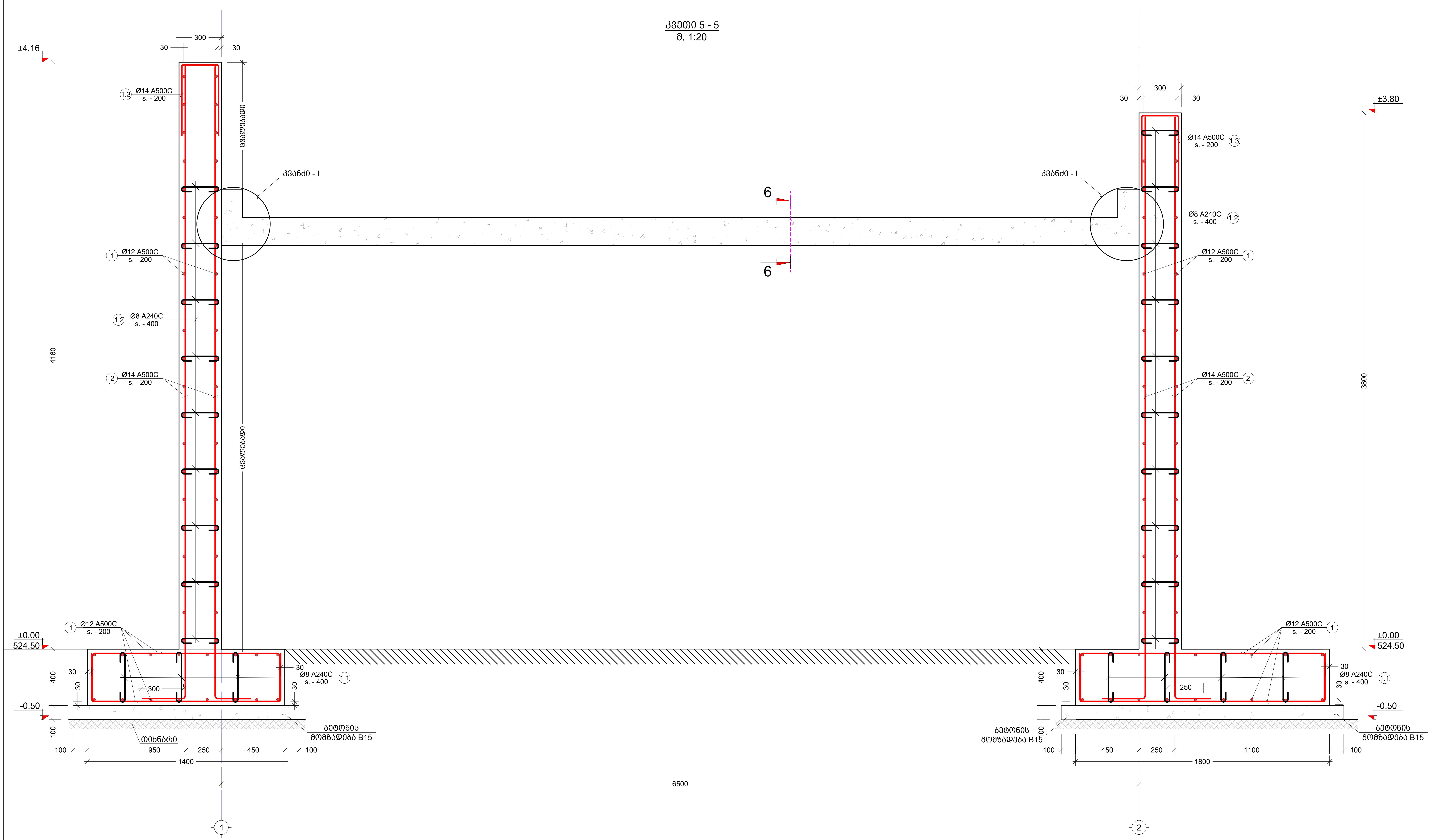

მინიშნება:
NOTE:

No	Date	Revision	Issued by

საორიენტაციო სქემა
KEY PLAN

მისამართი
ADDRESS
ქ.თბილისი, გივი ამილახვარის I ჩიხი

პროექტი
PROJECT
გარე სამუშაოები

ნახაზი
DRWG.
კვეთი 5-5

შეასრულა: ISSUED BY:	შეამოწმა APPROVED BY:
T.M	T.M
ფაილი FILE PANDUSI_DIDI	პროექტის №: PROJECT No 01
ფორმატი PAPER SIZE A2	მასშტაბი SCALE ----

ნახ.კოდი DRWG. No	კორექტ. REVISION	სტადია STATUS
S - 126	----	C.D.

17/06/2023

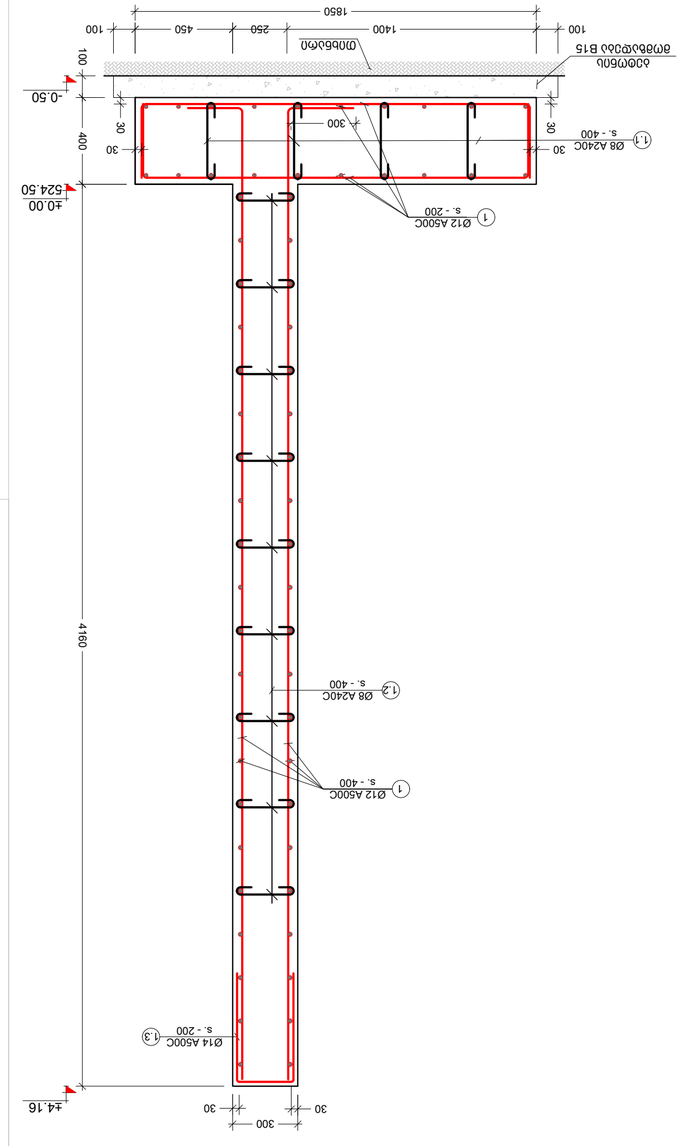

ΔΙΑΤΟΜΗ 2 - 2

δ. 1:20

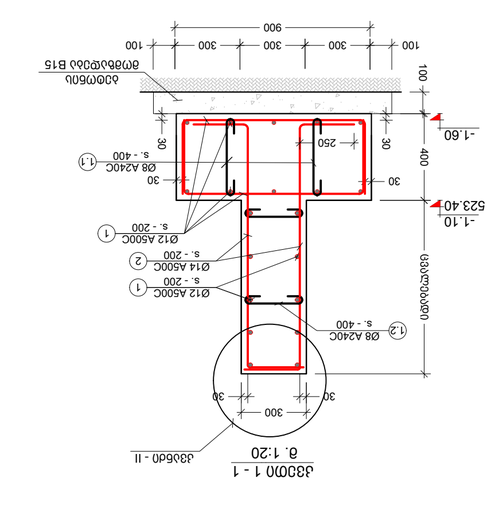

ΔΙΑΤΟΜΗ 3 - 3

δ. 1:20

ΔΙΑΤΟΜΗ 1 - 1

δ. 1:20

Δ3δδδd - II

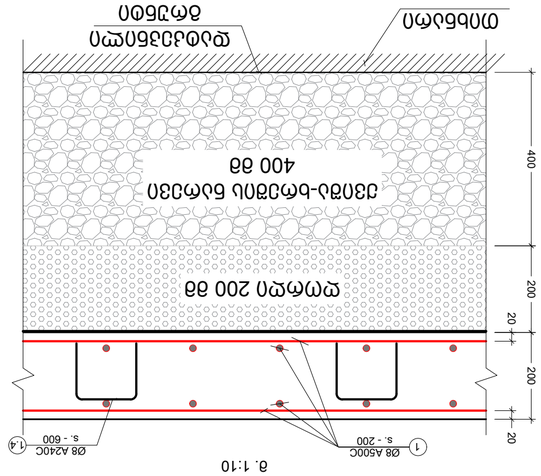

ΑΡ.	ΤΥΠΟΣ	ΠΛΗΘ.	ΣΧΗΜΑ	L ΘΘ
1.1	100 340 100	1		540
1.2	100 240 100	1		440
1.3	700 240 700	1		1640

ΣΗΜΕΙΩΣΗ: NOTE:				
ΚΛΙΜΑΚΟΣΤΑΣΙΟ ΣΧΕΔΙΟ KEY PLAN				
No.	Date	Revision		Issued by
----	----	----		----

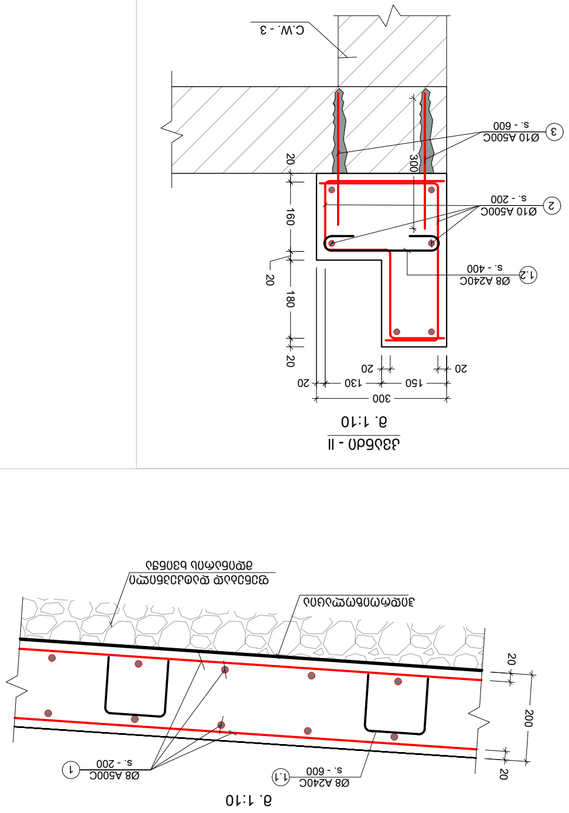

ჯ.1:10

ჯვრედინი ჯ - I

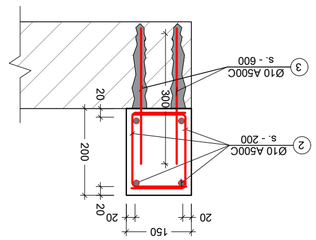

ჯ.1:10

ჯვრედინი II - ძირითადი

ჯ.1:10

ჯვრედინი 6 - 6

ელემენტის დასახელება	№	არმატურის ტიპი	ერთეული სიგრძე (მ.)	ერთეულების რაოდენობა (ც.)	ჯამური სიგრძე (მ.)	არმატურის წონა (კგ.)
ქვედა ფილა	1	Ø 12 A500C	ც.ტ.	-	3529	3131
	2	Ø 10 A500C	ც.ტ.	-	309	191
	3	Ø 10 A500C	300	87 - 1	26	16
	1.1	Ø 8 A240C	1180	446 X 1	526	207
	1.2	Ø 8 A240C	230	244 X 1	56	22
		ბეტონის კლასი B25	V =	39 X 1	= 39.0 მ³	
CW - 2	1	Ø 12 A500C	ც.ტ.	-	911	808
	2	Ø 14 A500C	ც.ტ.		183	
	1.1	Ø 8 A240C	540	104 X 1	56	22
	1.2	Ø 8 A240C	440	309 X 1	136	54
	1.3	Ø 14 A500C	1640	60 X 1	98	118
		ბეტონის კლასი B25	V =	22 X 1	= 21.5 მ³	
		მსუბუქი ბეტონის კლასი B15	V =	1.9 X 1	= 1.9 მ³	
CW - 3	1	Ø 12 A500C	ც.ტ.	-	593	526
	2	Ø 14 A500C	ც.ტ.		130	
	1.1	Ø 8 A240C	540	74 X 1	40	16
	1.2	Ø 8 A240C	440	190 X 1	83	33
		ბეტონის კლასი B25	V =	14 X 1	= 13.8 მ³	
		მსუბუქი ბეტონის კლასი B15	V =	1.4 X 1	= 1.4 მ³	

ელემენტის დასახელება	№	არმატურის ტიპი	ერთეული სიგრძე (მ.)	ერთეულების რაოდენობა (ც.)	ჯამური სიგრძე (მ.)	არმატურის წონა (კგ.)
ბოძი	1	Ø 12 A500C	ც.ტ.	-	1080	959
	2	Ø 10 A500C	ც.ტ.		1180	728
	3	Ø 10 A500C	300	87 - 1	26	16
	1.1	Ø 8 A240C	1180	446 X 1	526	207
	1.2	Ø 8 A240C	230	244 X 1	56	22
		ბეტონის კლასი B25	V =	39 X 1	= 39.0 მ³	

№	ელემენტის დასახელება	არმატურის ტიპი	ერთეული სიგრძე (მ.)	ერთეულების რაოდენობა (ც.)	ჯამური სიგრძე (მ.)	არმატურის წონა (კგ.)
1	ბოძი	Ø 12 A500C	ც.ტ.	-	1080	959
2		Ø 10 A500C	ც.ტ.		1180	728
3		Ø 10 A500C	300	87 - 1	26	16
1.1		Ø 8 A240C	1180	446 X 1	526	207
1.2		Ø 8 A240C	230	244 X 1	56	22
		ბეტონის კლასი B25	V =	39 X 1	= 39.0 მ³	

1. ელექტრონული ტექნიკის ნებისმიერი ნაწილის დაზიანების შემთხვევაში V=400 მ³
2. სადგომის ტერიტორიაზე ავარიული ნაწილების აღმოჩენის შემთხვევაში V =300 მ³
3. პირადი ნივთების S =170 მ²

No.	Date	Revision	Issued by
----	----	----	----
----	----	----	----
----	----	----	----
----	----	----	----
----	----	----	----
----	----	----	----

ნახატის ლეგენდა
KEY PLAN

ობიექტის მისამართი ADDRESS	ქ.თბილისი, ბაქოს ქუჩის I ჩიხის ავტოსადგომის ბაქანი
პროექტის დასახელება PROJECT	ბაქოს სავაჭრო ცენტრი
ნახატის დასახელება DRWG.	ჯვრედინი 6-6 და სვეტის ქვედა ნაწილი

შეასრულა: ISSUED BY:	T.M	ავტორის N: PROJECT No. 01
შეამოწმა: APPROVED BY:	T.M	ფაილის სახელი: FILE FAMOUS_DIDI
		ფორმატი PAPER SIZE A2
		მასშტაბი SCALE ----
		ნახატის ტიპი STATUS C.D.
		ნახატის N: DRWG. No S - 128
		ცვლილება REVISION ----
		თარიღი DATE ----

17/06/2024

NOTE:

ლიტონის კიბე N4 მეშმა
მ. 1:50

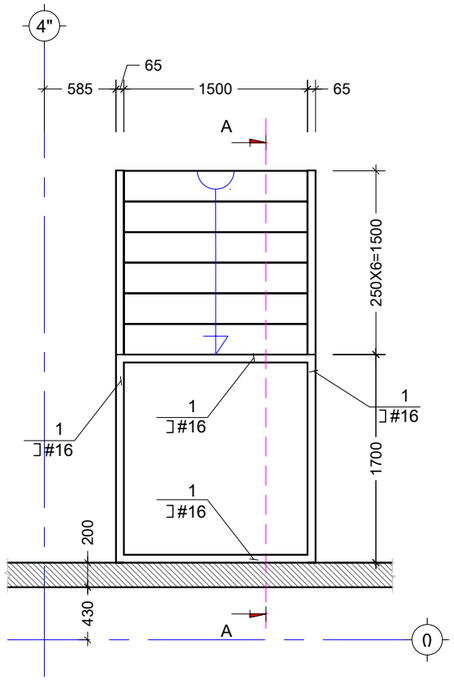

კვეთი A - A
მ. 1:25

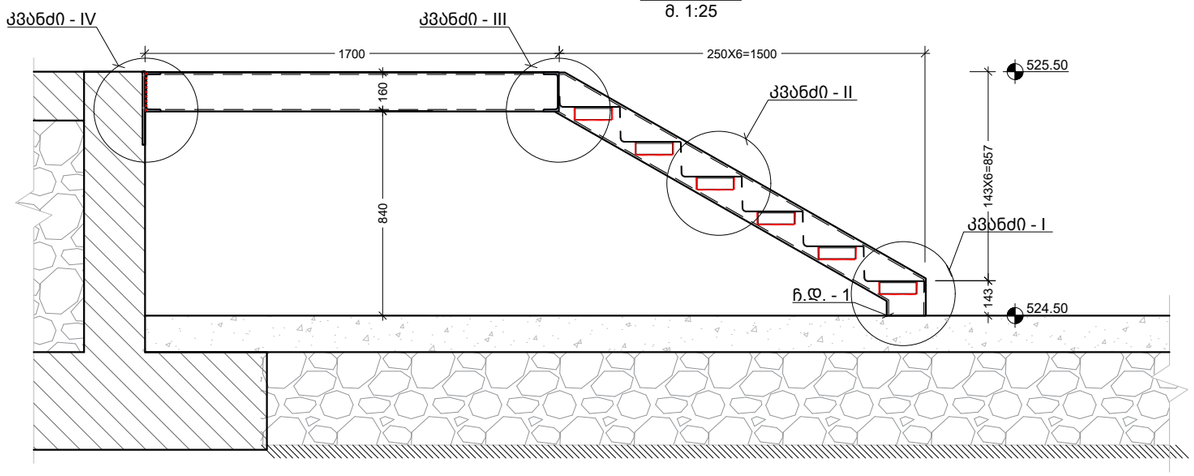

კვანძი "IV"
მ. 1:10

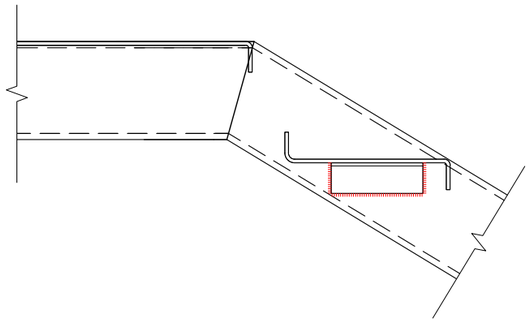

კვანძი "II"
მ. 1:10

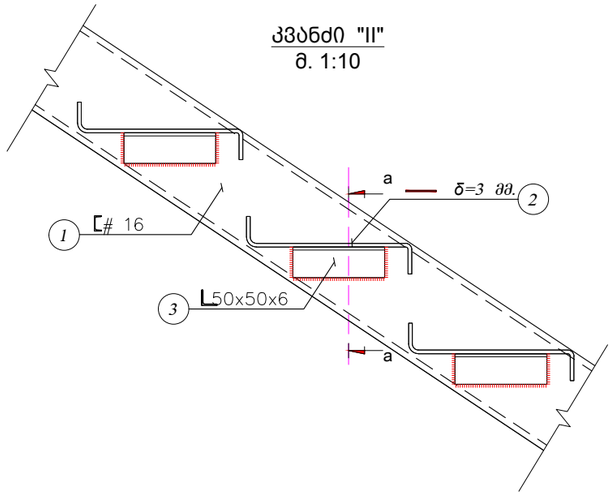

კვანძი "I"
მ. 1:10

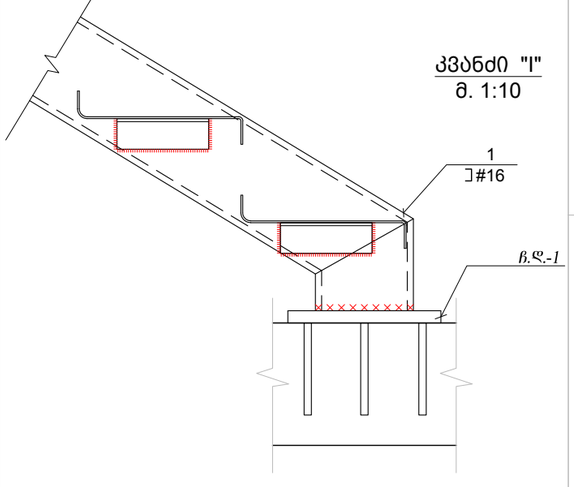

(საფეხურის ფურცელი)
მ 1:10

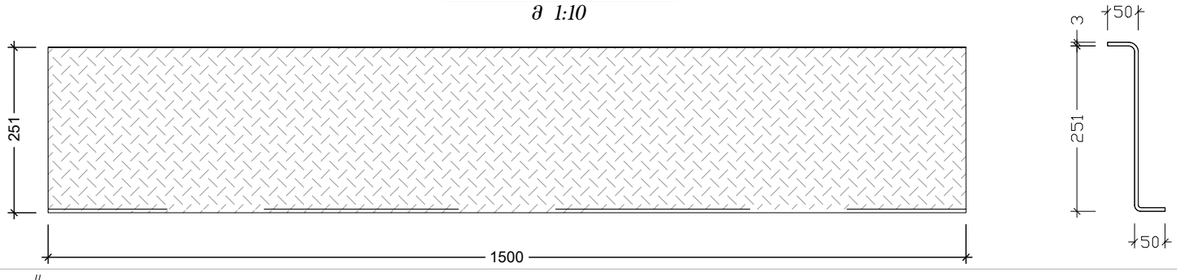

კვანძი "III"
მ. 1:10

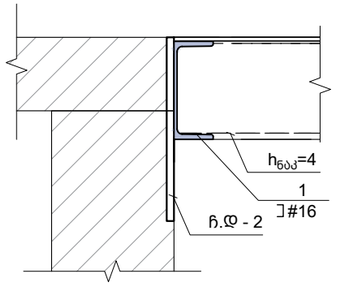

კვეთი a - a
მ. 1:10

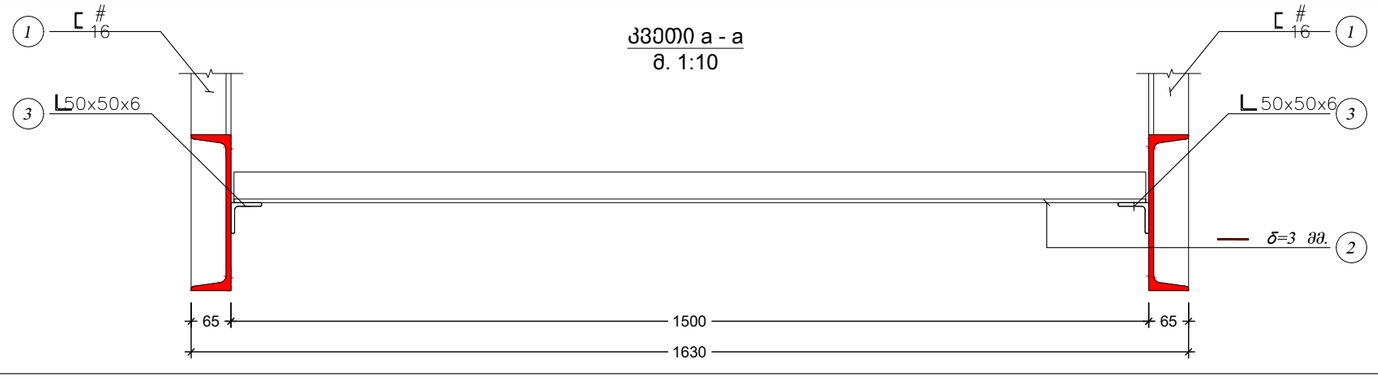

შენიშვნა:
NOTE:

No	Date	Revision	Issued by
----	----	----	----
----	----	----	----
----	----	----	----
----	----	----	----
----	----	----	----

სიტუაციური სქემა
KEY PLAN

მისამართი
ADDRESS
ქ.თბილისი, გივი ამილახვარის I ჩიხი

პროექტი
PROJECT
გარე სამუშაოები

ნახაზი
DRWG.
ლიტონის კიბის მეშმა და კვეთები

	შეასრულა: ISSUED BY: T.M	შეამოწმა APPROVED BY: T.M	
	ფაილი FILE STEEL STAIR 4	პროექტის №: PROJECT No 01	
	ფორმატი PAPER SIZE A3	მასშტაბი SCALE ----	
ნახ.კოდი DRWG. No S - 129	კორექტ. REVISION ----	სტადია STATUS C.D.	

16/06/2023

(ფურცელი)
მ 1:20

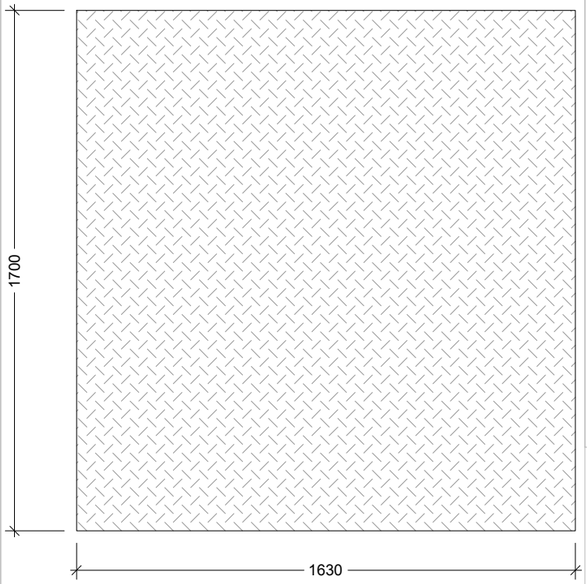

ჩ.დ. - 2
მ. 1:10

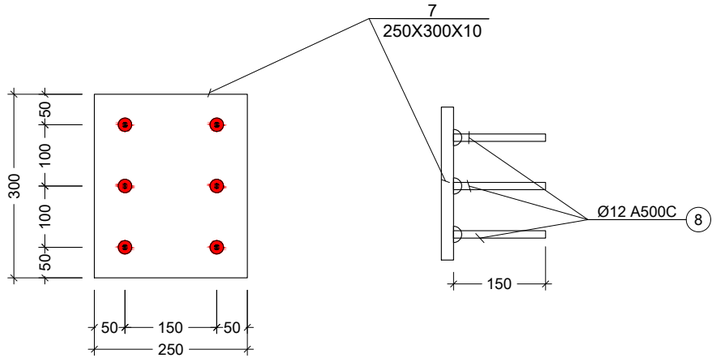

ჩ.დ. - 1
მ. 1:10

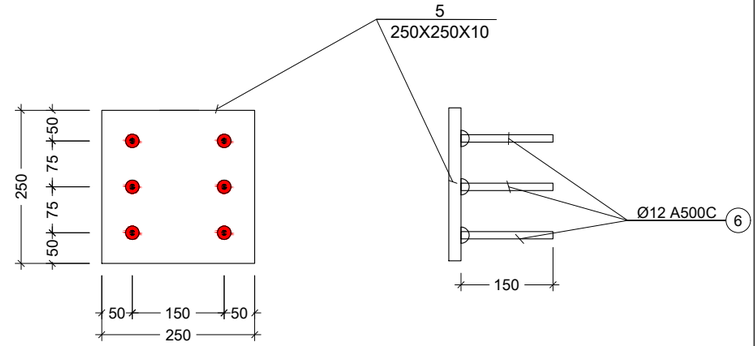

ფოლადის მასალის ამოკრეფა

კონსტრუქციის დასახელება	ელემენტის მარკირება		პოზ. #	პროფილი	სტანდარტი	სიგრძე (მმ)	ერთ ელემენტზე			მთლიანად		ფოლადის მარკა
							რაოდენობა (ც.)	სიგრძე (მ.)	წონა (კგ.)	სიგრძე (მ.)	წონა (კგ.)	
ლითონის კიბე		1 (ც)	1	[№ 16	ГОСТ 8240-97	დ.ა.	-	-	-	10.00	142.00	С245
		6 (ც)	2	— 251 X 3	ГОСТ 19903-74	1500	1	2	8.87	9.00	53.20	Вст3кп2
		12 (ც)	3	∟ 50 X 6	ГОСТ 8509-93	150	1	0	0.66	1.80	7.97	С245
		1 (ც)	4	— 1630 X 3	ГОСТ 19903-74	1700	1	2	65.26	1.70	65.26	Вст3кп2
	ჩ.დ.-1	2 (ც)	5	— 250 X 10	ГОСТ 19903-74	250	1	0	4.91	0.50	9.81	Вст3кп2
			6	Ø 12 A500C	ДСТУ 3760-98	250	6	2	1.33	3.00	2.66	А500С
	ჩ.დ.-2	2 (ც)	5	— 300 X 10	ГОСТ 19903-74	250	1	0	5.89	0.50	11.78	Вст3кп2
			6	Ø 12 A500C	ДСТУ 3760-98	150	6	1	0.80	1.80	1.60	А500С

შენიშვნა:
NOTE:

----	----	----	----
----	----	----	----
----	----	----	----
----	----	----	----
----	----	----	----
No	Date	Revision	Issued by

სიტუაციური სქემა
KEY PLAN

მისამართი
ADDRESS
ქ.თბილისი, გივი ამილახვარის I ჩიხი

პროექტი
PROJECT
გარე სამუშაოები

ნახაზი
DRWG.
ლითონის სპეციფიკაცია

თ. მაჭაც	შეასრულა: ISSUED BY: T.M	შეამოწმა APPROVED BY: T.M
	ფაილი FILE STEEL STAIR 4	პროექტის №: PROJECT No 01
	ფორმატი PAPER SIZE A3	მასშტაბი SCALE ----
ნახ.კოდი DRWG. No S - 130	კორექტ. REVISION ----	სტადია STATUS C.D.

16/06/2023