არქიტექტურული
ლაბორატორია

არქიტექტურული ნაწილების ექსპერტიზის დასკვნა

598 100 022
წყნეთის გზატკეცილი 49
info@arch-laboratory.com

საექსპერტო დასკვნა

ქალაქი თბილისი,თენგის ჩანტლაძის ქუჩის I შესახვევი N10, კერძო საკუთრებაში არსებულმიწის ნაკვეთზე (ს/კ 01.19.17.001.044) წარმოდგენილი სასაწყობო დანიშნულების შენობის არქიტექტურული პროექტის შესაბამისობაზე

საქართველოს მთავრობის 2020 წლის 4 დეკემბრის №732 დადგენილებით დამტკიცებულ

ტექნიკურ რეგლამენტთან -„მისაწვდომობის ეროვნული სტანდარტები“- შესაბამისობის

დადგენის მიზნით

ექსპერტი:  ალექსანდრე ხასია

თბილისი

2022

ტექნიკური რეგლამენტი „მისაწვდომობის ეროვნული სტანდარტები“-ს საფუძველზე შეფასდა:		
✓	მისაწვდომი სვლაგეზი:	• მისაწვდომი სვლაგეზის სავალი ზედაპირები; • თითოეული კარი და კართან მანევრირებისთვის საჭირო სივრცეები;
✓	ადგილისა და შენობის ზოგადი ელემენტები:	• მისაწვდომი ავტოსადგომი სივრცეები;
✓	წყალსადენის ელემენტები და მოწყობილობები:	• ტუალეტების ოთახები: • უნიტაზები; • ხელსაბანები;
✓	საკომუნიკაციო ელემენტები და ფუნქციები:	• ნიშნები;
✓		
✓		

1. მისაწვდომი სვლაგეზი:

საპროექტო მიწის ნაკვეთსა და საპროექტო შენობაში მისაწვდომი სვლაგეზები შეესაბამება ტექნიკური რეგლამენტი - „მისაწვდომობის ეროვნული სტანდარტები“-ს მე-4 თავის დებულებებს. მისაწვდომი სვლაგეზი მოიცავს არაუმეტეს 1:20 დახრილ სავალ ზედაპირებს, კარებს და პანდუსს რაც შეესაბამება 402.2 ქვეთავის მოთხოვნებს.

- მისაწვდომი სვლაგეზის სავალი ზედაპირები შეესაბამება 403 ქვეთავის მოთხოვნებს, კერძოდ:
- იატაკის ზედაპირები არის მდგრადი, მყარი და არასრიალა, რაც შეესაბამება 302 ქვეთავის მოთხოვნას.
- საზოგადოებრივი სივრციდან საპროექტო მიწის ნაკვეთის გავლით მოწყობილი სავალი ზედაპირის დახრილი სვლა არ არის 1:20-ზე მეტად დახრილი, ხოლო სავალი ზედაპირის განივი დახრა არ აღემატება 1:48-ს, თანახმად 403.3 ქვეთავისა.
- იატაკის ზედაპირებზე დონე არ იცვლება, შესაბამისად დაკმაყოფილებულია 303-ე ქვეთავის მოთხოვნა.
- მისაწვდომი სვლაგეზის მინიმალური თავისუფალი სიგანე შენობაში უტოლდება 900 მმ-ს, ხოლო შენობის გარეთ - 1200 მმ-ს, რაც შეესაბამება 403.5.1 ქვეთავის მოთხოვნას.
- სადაც მისაწვდომი სვლაგეზი აკეთებს 180 გრადუსიან ბრუნს (სასაწყობო სივრცეში, თაროებს შორის), თავისუფალი სიგანე მოსატრიალებელთან მიახლოებისას და მოსატრიალებლიდან მოშორებისას აკმაყოფილებს 403.5.2.1 ქვეთავით განსაზღვრულ ყველა კრიტერიუმს.
- სადაც მისაწვდომი სვლაგეზი აკეთებს 90 გრადუსიან ბრუნს, თავისუფალი სიგანე მოსატრიალებელთან მიახლოებისას და მოსატრიალებლიდან მოშორებისას აკმაყოფილებს 403.5.3.1 ქვეთავით განსაზღვრულ ყველა კრიტერიუმს.
- საპროექტო შენობაში მისაწვდომი სვლაგეზები მოიცავს გვერდასავლელ სივრცეებს, რაც შეესაბამება 403.5.4.1 ქვეთავის მოთხოვნას.

- კარები და გზა-კარები, რომლებიც მისაწვდომი სვლაგეზის ნაწილია შეესაბამება 404 ქვეთავის მოთხოვნებს, კერძოდ:
- მისაწვდომ სვლაგეზზე არსებული ყველა გზა-კარის თავისუფალი სიგანე არ არის 820 მმ-ზე ნაკლები, რაც შეესაბამება 404.2.2 ქვეთავის მოთხოვნას.
- მისაწვდომ სვლაგეზზე არსებულ ყველა კართან და გზა-კართან უზრუნველყოფილია მანევრირებისათვის თავისუფალი სივრცე 404.2.3.2 ცხრილის შესაბამისად. მანევრირებისთვის აუცილებელ თავისუფალ სივრცეში, იატაკის ზედაპირი შეესაბამება 302-ე ქვეთავს და მათი ზედაპირი არ არის 1:48-ზე მეტად დახრილი. ყოველივე აღნიშნული შეესაბამება 404.2.3 და 404.2.3.1 ქვეთავების მოთხოვნებს.
- გზა-კარებები ზღურბლის გარეშეა და კართან იატაკის დონეები უცვლელია.
- კარის კავეულის სიმაღლე მდებარეობს არაუმცირეს 860 მმ და არაუმეტეს 1200 მმ სიმაღლეზე, რაც შეესაბამება 404.2.6.1 ქვეთავის მოთხოვნას.

- იატაკიდან 250 მმ-ის საზღვრებში, შვეულად გაზომვისას, კარების ზედაპირები გლუვია მიწოლის მხარეს და ასეთი გლუვი ზედაპირები კარის მთელ სიგანეზე გრძელდება. კარის კავეული და ნებისმიერი სხვა შემაფერხებელი ან გამოშვერილი ნაწილი, არ არის მოწყობილი იატაკიდან 250 მმ-ის საზღვრებში. ყოველივე აღნიშნული აკმაყოფილებს 404.2.9 ქვეთავის მოთხოვნებს.

2. ადგილის და შენობის ელემენტები

საპროექტო მიწის ნაკვეთზე მისაწვდომი ავტოსადგომი სივრცეების რაოდენობა და ტიპი დარეგულირებულია საქართველოს მთავრობის 28.01.2016 წლის #41-ე დადგენილების საფუძველზე. ასეთი მისაწვდომი ავტოსადგომებისადმი მოთხოვნები კი შეესაბამება ტექნიკური რეგლამენტი - „მისაწვდომობის ეროვნული სტანდარტები“-ს მე-5 თავის დებულებებს, კერძოდ:

- მისაწვდომი მსუბუქი ავტომობილის გასაჩერებელი სივრცის სიგანე უტოლდება 2500 მმ-ს, ხოლო მიკროავტობუსის - 3500 მმ-ს, რაც პასუხობს 502.2 ქვეთავის მოთხოვნას.
- მსუბუქი ავტომობილის და მიკროავტობუსის გასაჩერებელი სივრცე დახაზულია, თანახმად 502.3 ქვეთავისა.
- მსუბუქი ავტომობილის და მიკროავტობუსის გასაჩერებელ სივრცეს ესაზღვრება მისაწვდომი გასავლელი. მისაწვდომი გასავლელი ესაზღვრება მისაწვდომ სვლაგეზს. მისაწვდომი გასავლელი არ ფარავს საავტომობილო გზას. მისაწვდომი ავტოსადგომების გასაჩერებელი სივრცის მისაწვდომი გასავლელის სიგანე უტოლდება 1500 მმ-ს, ხოლო მათი სიგრძე გრძელდება იმ ავტოსადგომი სივრცის მთელ სიგრძეზე, რომელსაც ის ემსახურება. მისაწვდომი გასავლელები აღნიშნულია გრაფიკულად, გასავლელებში პარკინგის თავიდან ასაცილებლად. ყოველივე აღნიშნული აკმაყოფილებს 502.4 – 502.4.4 ქვეთავის მოთხოვნებს.
- ავტოსადგომი სივრცეები და მისაწვდომი გასავლელები შეესაბამება 302 ქვეთავს და მათი ზედაპირებები არ არის 1:48-ზე მეტად დახრილი. მისაწვდომი გასავლელები იმ ავტოსადგომი სივრცის დონეზე მდებარეობდეს, რომლისთვისაც ის განკუთვნილია, რაც შეესაბამება 502.5 ქვეთავის მოთხოვნას.
- მიკროავტობუსისათვის განკუთვნილი სივრცე ღიაა, შესაბამისად შვეული თავისუფალი სივრცე აკმაყოფილებს 2500 მმ თავისუფალი სიმაღლის მინიმალურ მოთხოვნას.
- მისაწვდომი მსუბუქი ავტომობილის და მიკროავტობუსის ავტოსადგომ სივრცეებს ემსახურება ნიშანი, რომელიც შეიცავს 703.6.3.1 ქვეთავის შესაბამის მისაწვდომობის საერთაშორისო სიმბოლოს და მიკროავტობუსის ავტოსადგომისათვის ასეთი ნიშანი დამატებით შეიცავს წარწერას - „მისაწვდომია მიკროავტობუსებისთვის“/“VAN ACCESSIBLE”. ასეთი ნიშნების ქვედაპირი მდებარეობს ავტოსადგომი სივრცეებს იატაკიდან არაუმცირეს, 1500 მმ სიმაღლეზე. ყოველივე აღნიშნული შეესაბამება 502.7 ქვეთავის მოთხოვნას.
- მისაწვდომი ავტოსადგომებისათვის განკუთვნილი გასაჩერებელი სივრცეები და ამ სივრცეების მომსახურე მისაწვდომი გასასვლელები არ ხერგავს მომიჯნავე მისაწვდომი სვლაგეზებისათვის განკუთვნილ აუცილებელ თავისუფალ სიგანეს, რაც აკმაყოფილებს 502.8 ქვეთავის მოთხოვნას.

3. წყალსადენის ელემენტები და მოწყობილობები

საპროექტო ფართში განთავსებული ტუალეტები შეესაბამება 603 ქვეთავის მოთხოვნებს, კერძოდ:

- ტუალეტის ოთახებში უზრუნველყოფილია საპროექტო შენობებისათვის განკუთვნილი T-ს ფორმის მოსატრიალებელი სივრცე, რაც შეესაბამება 603.2.1 ქვეთავის მოთხოვნას.
- ტუალეტის ოთახების კარის გაღებისას, ისინი არ იჭრებიან მოწყობილობებისათვის განკუთვნილ იატაკის თავისუფალ სივრცეებში, რაც შეესაბამება 603.2.2 ქვეთავს.

- ტუალეტის ოთახებში განთავსებული უნიტაზები შეესაბამება 604 ქვეთავის მოთხოვნებს, კერძოდ:
- უნიტაზის განთავსებულია კედელთან ახლოს და უნიტაზის ცენტრიდან კედლის ზედაპირამდე მანძილი განსაზღვრულია 450 მმ-ით, რაც შეესაბამება 604.2 ქვეთავის მოთხოვნას.
- უნიტაზთან მოწყობილია იატაკის თავისუფალი სივრცე 1400 მმ სიღრმისა და 1500 მმ სიგანის სახით, სადაც არ იჭრება რაიმე სახის დეტალი, რაც აკმაყოფილებს 604.3 ქვეთავის მოთხოვნას.
- უნიტაზის დასაჯდომის სიმაღლე განთავსებულია 450 მმ-ზე იატაკის ზედაპირიდან, რაც შეესაბამება 604.4 ქვეთავს.
- უნიტაზთან მოწყობილია ხელჩასაჭიდი ძელები 604.5 ქვეთავის მოთხოვნების დაცვით.
- უნიტაზთან მოწყობილი ძელები შეესაბამება 609 ქვეთავის მოთხოვნებს.
- ტუალეტის ოთახებში განთავსებული ხელსბანები შეესაბამება 606 ქვეთავის მოთხოვნებს, კერძოდ:
- ხელსაბანთან მოწყობილია იატაკის თავისუფალი სივრცე, 606.2 ქვეთავის შესაბამისად.
- ხელსაბანის განთავსების სიმაღლე შესაბამისობაშია 606,3 ქვეთავის მოთხოვნასთან.

4. საკომუნიკაციო ელემენტები და ფუნქციები:

საპროექტო შენობაში დაკმაყოფილებულია საქართველოს მთავრობის 28.01.2016 წლის #41-ე დადგენილების მოთხოვნები შენობებში მისაწვდომობის ნიშნების მოწყობისა და ადგილმდებარეობის თაობაზე და ყველა ასეთი ნიშანი შეესაბამება ტექნიკური რეგლამენტი - „მისაწვდომობის ეროვნული სტანდარტები“-ს მოთხოვნებს, კერძოდ ნიშნები მოწყობილია ქვემოთ ჩამოთვლილ ადგილებში:

- მისაწვდომობის საერთაშორისო სიმბოლო მოწყობილია მისაწვდომ ერთადგილიან ტუალეტის ოთახთან. ნიშანი შეესაბამება 703.6.3 და 703.2 ქვეთავებს.
- მისაწვდომობის საერთაშორისო სიმბოლო მოწყობილია მისაწვდომი მსუბუქი ავტომობილის და მიკროავტობუსის ავტოსადგომ სივრცეებში. ნიშანი შეესაბამება 703.6.3 და 703.2 ქვეთავებს.

- ზემოაღნიშნულ ნიშნებში გამოყენებული ვიზუალური სიმბოლოები შეესაბამება 703.2 ქვეთავის მოთხოვნებს, კერძოდ:
  - სიმბოლოებს ტრადიციული ფორმა აქვთ. სიმბოლოები არ არის დაწერილი იტალიკით, დახრილად, გაკრული შრიფტით, მეტისმეტად დეკორატიულად ან სხვა უჩვეულო ფორმით.

- სიმბოლოების ზომა, სიგანე, შტრიხის სიგანე, სიმბოლოებს და სტრიქონებს შორის დაშორება შეესაბამება 703.2.4 – 703.2.8 ქვეთავების მოთხოვნებს.
- ვიზუალური სიმბოლოების იატაკიდან განთავსების სიმაღლე შეესაბამება 703.2.4 ცხრილს.
- სიმბოლოებისა და მათი ფონის ზედაპირი არ კაშკაშებს. სიმბოლოები ფონისგან განირჩევა, ანუ სიმბოლო სიმბოლო მუქი ფერისაა, ფონი კი ღია ფერის, რაც შეესაბამება 703.2.10 ქვეთავის მოთხოვნას.

- ზემოაღნიშნულ ნიშნებში გამოყენებული ამობურცული სიმბოლოები შეესაბამება 703.3 ქვეთავის მოთხოვნებს, კერძოდ:
  - ამობურცული სიმბოლოები უკანა სიბრტყიდან ამობურცულია 703.3.2 ქვეთავის შესაბამისად.
  - ლათინური სიმბოლოები ასახულია დიდი ასობგერებით, თანახმად 703.3.3 ქვეთავისა.
  - ლათინური სიმბოლოებისთვის გამოყენებულია „SANS SERIF“-ის ტიპის შრიფტი. სიმბოლოები არ არის შესრულებული იტალიკით, დახრილად, ხელნაწერის სახით, მეტისმეტად დეკორატიულად ან სხვა უჩვეულო ფორმით, თანახმად 703.3.4 ქვეთავისა.
  - შრიფტის ყველა სიმბოლოს დასაშვები სიმაღლე, სიგანე, სიმბოლოებს შორის დაშორება, სტრიქონებს შორის დაშორება განსაზღვრულია 703.3.5 – 703.3.9 ქვეთავების შესაბამისად.
  - სიმბოლოების იატაკის დონიდან განთავსების სიმაღლე შეესაბამება 703.3.10 ქვეთავის მოთხოვნას.
  - ამობურცული სიმბოლოების და ბრაილის შემცველი ნიშანების განთავსების არეალები შეესაბამება 703.3.11 ქვეთავის მოთხოვნებს.
  - სიმბოლოები ფონისგან განირჩევა (მუქი ფერის სიმბოლოებს ღია ფერის ფონი აქვთ), თანახმად 703.3.12 ქვეთავისა.

- ზემოაღნიშნულ ნიშნებში გამოყენებული ბრაილი შეესაბამება 703.4 ქვეთავის მოთხოვნებს, კერძოდ:
  - ნიშნებზე გამოყენებულია მე-2 ხარისხის ბრაილი, თანახმად 703.4.1 ქვეთავისა.
  - ბრაილის წერტილებს აქვს გუმბათისებური ფორმა და ისინი უნდა შეესაბამება 703.4.3 ცხრილს.
  - ბრაილის განთავსების პოზიცია შეესაბამება 703.4.4 ქვეთავს.
  - ბრაილის იატაკიდან განთავსების სიმაღლე შეესაბამება 703.4.5 ქვეთავს.

- ზემოაღნიშნულ ნიშნებში გამოყენებული მისაწვდომობის სიმბოლო შეესაბამება 703.6 ქვეთავის მოთხოვნებს, კერძოდ:
  - მისაწვდომობის სიმბოლოები მკვეთრად განირჩევა ფონისგან, ანუ მუქი ფერის სიმბოლო მოწყობილია ღია ფერის ფონზე, თანახმად 703.6.2 ქვეთავისა.
  - მისაწვდომობის საერთაშორისო სიმბოლო შეესაბამება 703.6.3.1 სურათს.
  - მისაწვდომობის სიმბოლოები და მათი ფონები არ არის ამრეკლავი.

დასკვნა:

ქალაქი თბილისი,თენგის ჩანტლაძის ქუჩის I შესახვევი N10, კერძო საკუთრებაში არსებულმიწის ნაკვეთზე (ს/კ 01.19.17.001.044) წარმოდგენილი სასაწყობო დანიშნულების შენობის პროექტი შესაბამისობაშია ტექნიკური რეგლამენტი - „მისაწვდომობის ეროვნული

სატანდარტები“-ს მოთხოვნებთან. საექპერტო დასკვნის საფუძველზე პროექტს ეძლევა დადებითი შეფასება განსახორციელებლად.

ექსპერტი:  ალექსანდრე ხასია

გამოყენებული (კანონმდებლობა, რეგლამენტები, წესები, სტანდარტები .....)

ტექნიკური რეგლამენტი - „მისაწვდომობის ეროვნული სტანდარტები“ დამტკიცების თაობაზე“

15.12.2022 წ.

ღია
საზოგადოების
ფონდი

March 25-26, 2021

Accessible and Usable Buildings and Facilities - National Standards

Certificate awarded to

ALEKSANDRE KHASIA

Keti Khutsishvili
Executive Director

www.osgf.ge

4, Chovelidze street, Tbilisi 0108, Georgia, Tel: (+995 32) 225 04 63; E-mail contact@osgf.ge

ძირითადი პროექტები :

სომხური თეატრი თბილისში (ქართუ ჯგუფი) – 28.06.2018 - საექსპერტო მომსახურება 41-ე დადგენილების მიხედვით

ასკანელის სასტუმრო ყვარელში (12.06.2018) - საექსპერტო მომსახურება 41-ე დადგენილების მიხედვით

ფოთის სპორტკომპლექსი (14.05.2018) - (მუნიციპალური განვითარების ფონდი) საექსპერტო მომსახურება 41-ე დადგენილების მიხედვით

რეგიონალური ინოვაციების ცენტრი (03.05.2018) - (მუნიციპალური განვითარების ფონდი) საექსპერტო მომსახურება 41-ე დადგენილების მიხედვით

მარიოტი ბათუმი ალიანს ჯგუფი (30.05.2018) - საექსპერტო მომსახურება 41-ე დადგენილების მიხედვით

ასკანელის ღვინის ქარხანა ყვარელში (15.04.2018) საექსპერტო მომსახურება 41-ე დადგენილების მიხედვით

ნოტარიუსთა პალატის შენობა თბილისში(20.12.2017) საექსპერტო-საკონსულტაციო მომსახურება 41-ე დადგენილების მიხედვით

ქუთაისის რაგბის სტადიონი (ქართუ ჯგუფი) – 30.05.2017 - საექპერტო მომსახურება 41-ე დადგენილების მიხედვით

საგურამო ნავდარაანთკარი გრგ 01.2016-01.2017 - საპროექტო ჯგუფის ხელმძღვანელი

ლისი სოფ თხინვალა 01.2013 – 03.2014 - არქიტექტორი

ჯიქიას N 5 01.2012 – 05.2015 - არქიტექტორი

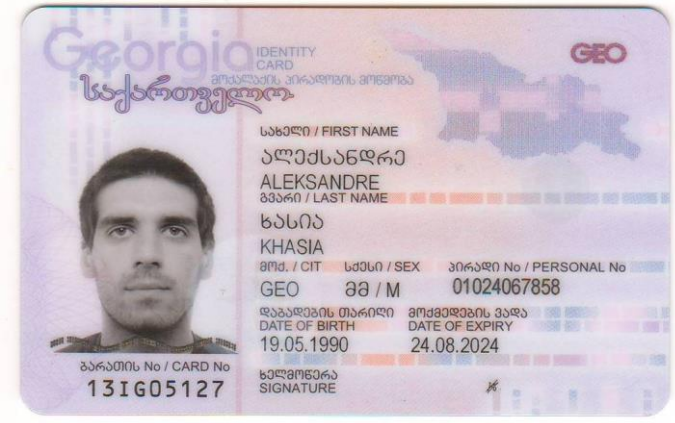

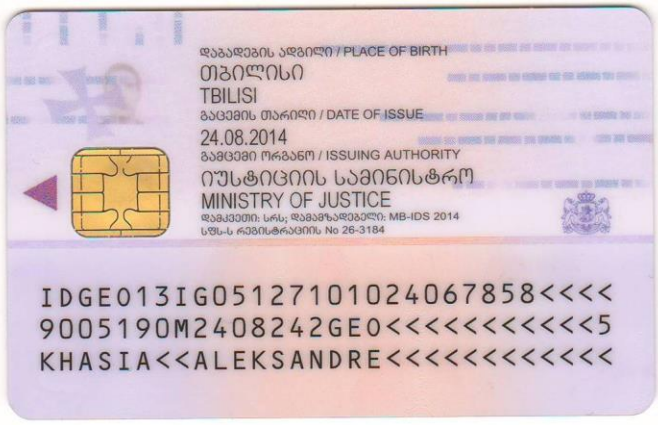

GEORGIA

GEORGIAN TECHNICAL UNIVERSITY

BACHELOR'S DIPLOMA

BD.№ 000654

By the decision N 7 July 29, / 2011 . /

of the faculty of

Architecture, Urban Planning and Design

Ms. Aleksandre Khasia

was awarded the Degree of Bachelor of

Architecture

საქართველოს Registration № 00657

თბილისი Tbilisi 28 რიცხვი/day 9 თვე/month 2012 წელი/year

საქართველო

საქართველოს ტექნიკური უნივერსიტეტი

ბაკალავრის დიპლომი

BD.№ 000654

არქიტექტურის, ურბანისტიკის და დიზაინის

ფაკულტეტის 2011 წლის 29. 7 № 7

გადაწყვეტილებით ალექსანდრე ხასიას

მიენიჭა არქიტექტურის

ბაკალავრის აკადემიური ხარისხი

დეკანი / გოჩა მიქიაშვილი

Dean / Gocha Mikiashvili

რექტორი / არჩილ ფრანგიშვილი /

Rector / Archil Prangishvili /

Seal

სერტიფიკატი

№ 2019 -020

გადაეცემა

ალექსანდრე ხასიას

მასზედ, რომ მან წარმატებით გაიარა შენობა-ნაგებობის უსაფრთხოების წესების კურსი

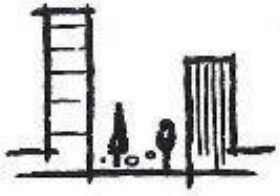

„შენობა ნაგებობების ინსტიტუტი - საქართველო“

თეიმურაზ ბოლოთაშვილი, დირექტორი

გენგეგმა

1 – სასაწყობე შენობა (საპროექტო)
2 – დაცვის შენობა (საპროექტო)
3 – სატუმბი სადგური (საპროექტო)
4 – სასმელი და სახანძრო წყლის რეზერ. მიწისქვეშა (საპროექტო)
5 – სასაწყობე შენობა (არსებული)
– პიდრანტი

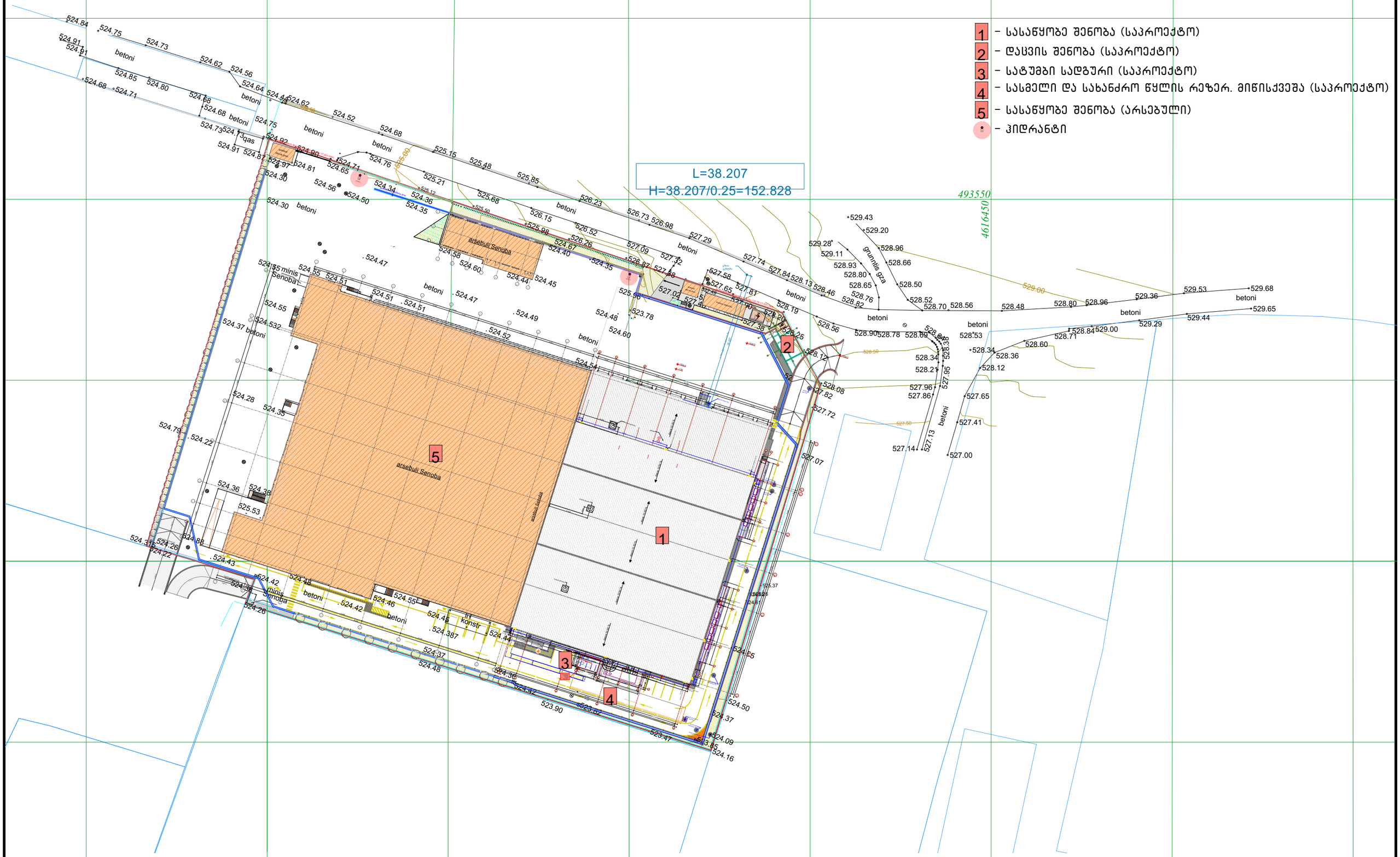

Architectonics	პროექტის სტატუსი: არქიტექტურული ნაწილი	პროექტის დასახელება: ქ. თბილისი, თ. ჩანტლაძის I შესახვევი №10 (01.19.17.001.044)	მასშტაბი: A2
ქუჩა: ანა პოლიტკოვსკაია №3 ქალაქი: თბილისი ქვეყანა: საქართველო e-mail: architectonics@yahoo.com	წამყვ. არქიტექტორი ნ. მაისაია შემსრულებელი: ჯ. ქათამაძე	ნახაზის დასახელება: გენგეგმა	

პირველი სართულის გეგმა (ნიშნულძე 0.00=525.53)



Architectonics	ქუჩა: ანა პოლიტკოვსკაია №3 ქალაქი: თბილისი ქვეყანა: საქართველო e-mail: architectonics@yahoo.com	პროექტის სტატუსი: არქიტექტურული ნაწილი	პროექტის დასახელება:	ქ. თბილისი, თ. ჩანტლაძის I შესახვევი №10 (01.19.17.001.044)	მასშტაბი:
		წამყვ. არქიტექტორი ნ. მაისაია შემსრულებელი: ჯ. ქათამაძე	ნახაზის დასახელება:	პირველი სართულის გეგმა (ნიშნულძე 0.00=525.53)	A2

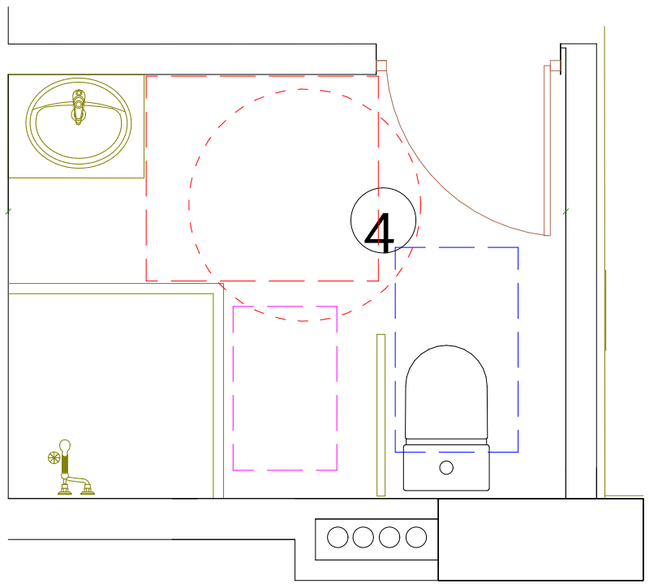

ეტლის შესაბორებელი საშხაპის არმქონე ნაკვეთურის ზომა-
ვარიანტი 1

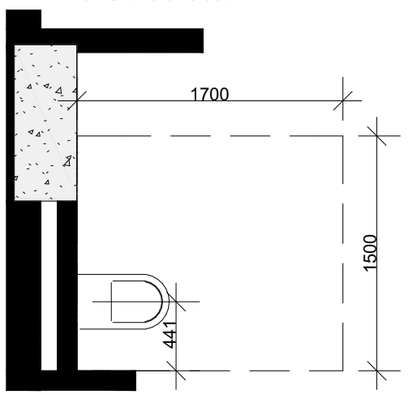

თავისუფალი მანძილი უნიტაზთან
''ა'' ტიპის ერთეული

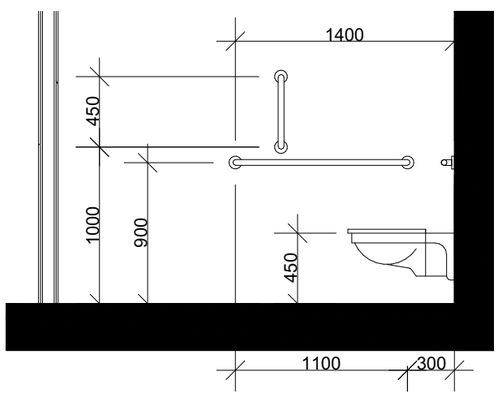

ხელმოსაჭიდი ძელები ეტლის შესაბორებელ
საშხაპის არმქონე ნაკვეთურში

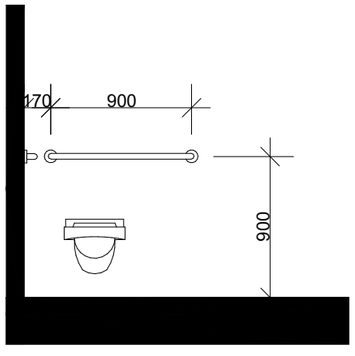

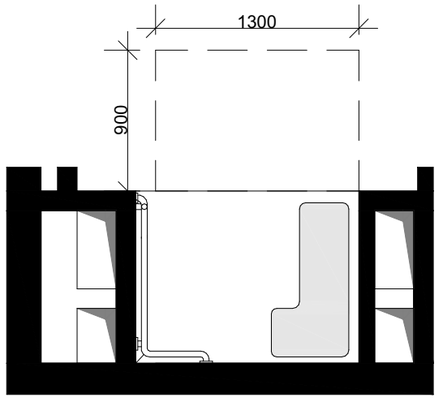

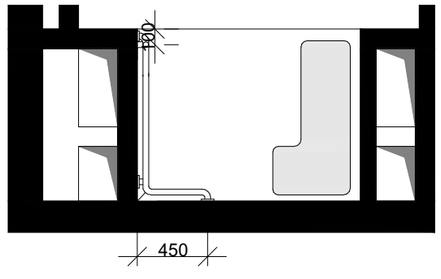

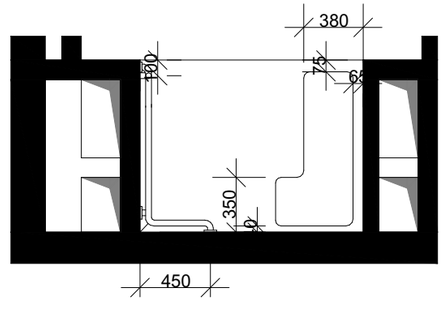

ხელმოსაჭიდი ძელები ეტლის შესაბორებელ
საშხაპის არმქონე ნაკვეთურში- სიმაღლე

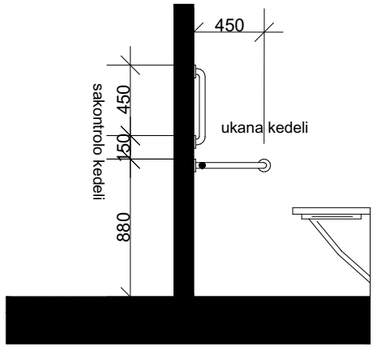

თავისუალი სივრცე კართან მანევრირებისთვის
მოსრიალე და დასაკეცი კარი
ჯიბის ან ანჯამის მხრიდან

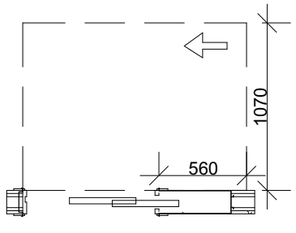

წრიული მოსატრიალებელი სივრცე
გადაფარვა

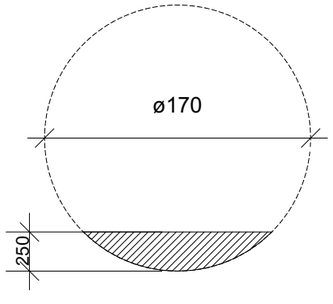

ხელსაბანის მდებარეობა
თავისუფალი მანძილი ხელსაბანთან
''ა'' ტიპის ერთეულში

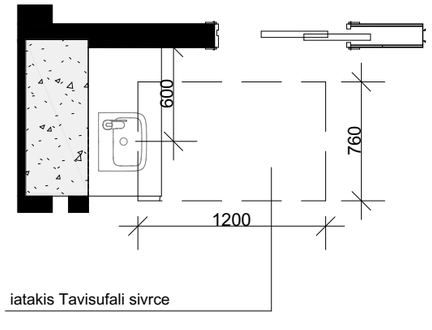

თავისუფალი სივრცე ფეხის ფალანგისთვის

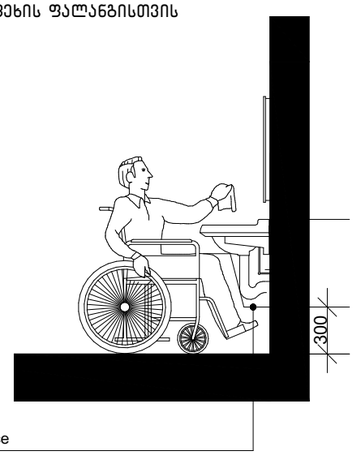

□-ფორმის საშხაპე ნაკვეთურის დასაჯდომი

იატაკის თავისუფალი სივრცის ზომა
ახალი შენობა ნაგებობისთვის
სურ.305.3.1.

თავისუფალი სივრცე კართან მანევრირებისთვის
ანჯამიანი კარი საკეტის მხრიდან მისაწვდომი
მიწოლით გაღება 404.2.3.2 (ბ)

ანჯამიანი კარი საკეტის მხრიდან მისაწვდომი
მიწოლით გაღება 404.2.3.2 (ბ)

სივრცე 304.3.2.1 (გ) ვარიანტი 3

ზომა და გადაფარვა

გზა-კარის თავისუფალი სიგანე
ანჯამიანი კარი
სურ.404.2.2.(ა)

შენიშვნა:
იატაკის ზედაპირი უნდა იყოს მდგრადი, მყარი და არასასრიალა.
იატაკის თავისუფალ სივრცეში დონის ცვლილება დაუშვებელი

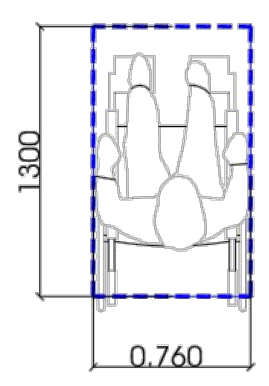

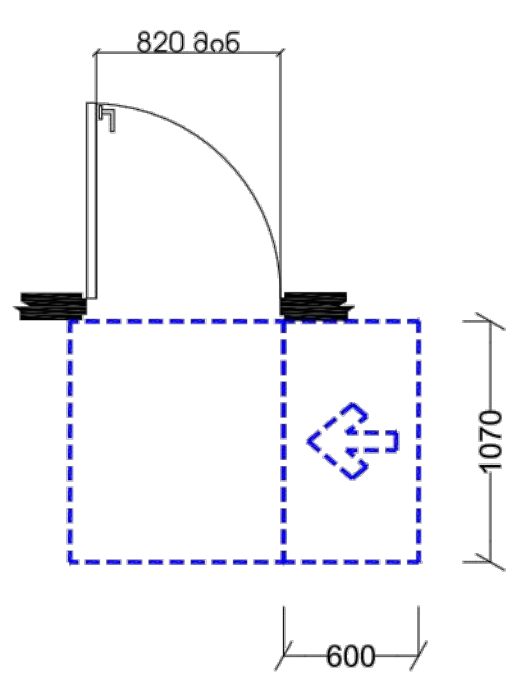

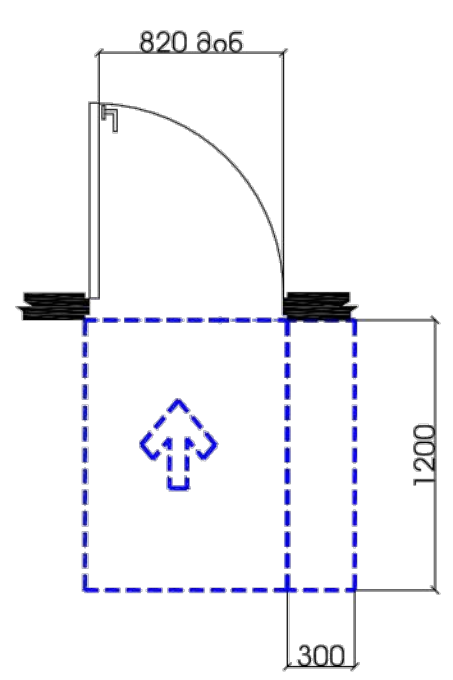

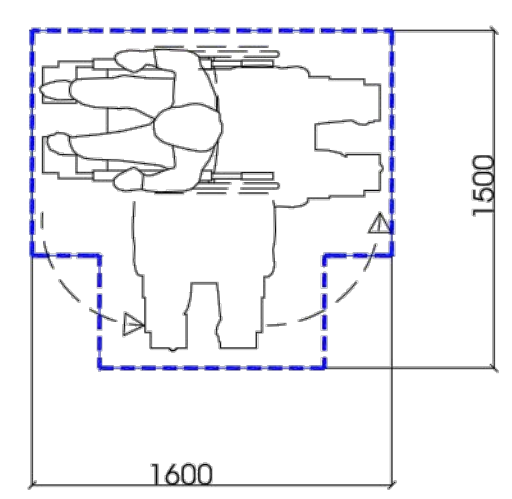

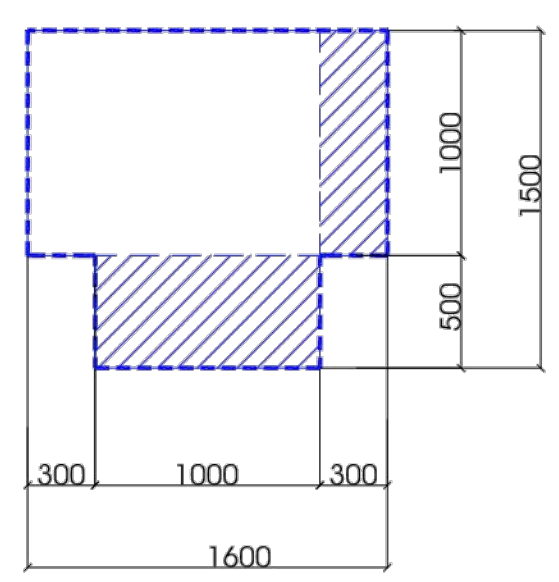

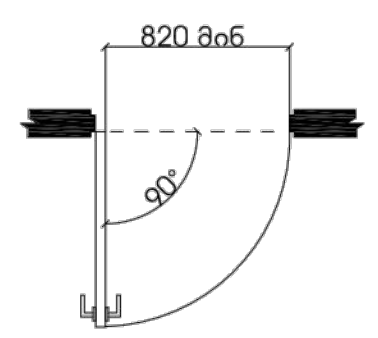

მისაწვდომი პანდუსი (ტიპიური) მ.1:20

ფასადი

- პანდუსის სახელურები არ იტრიალებს მათი ბუდეების საზღვრებში სახელურები და ნებისმიერი კედელი
- ან მათ მომიჯნავედ მდებარე სხვა ზედაპირი არ შეიცავს ბასრ ან უხეშ ელემენტებს

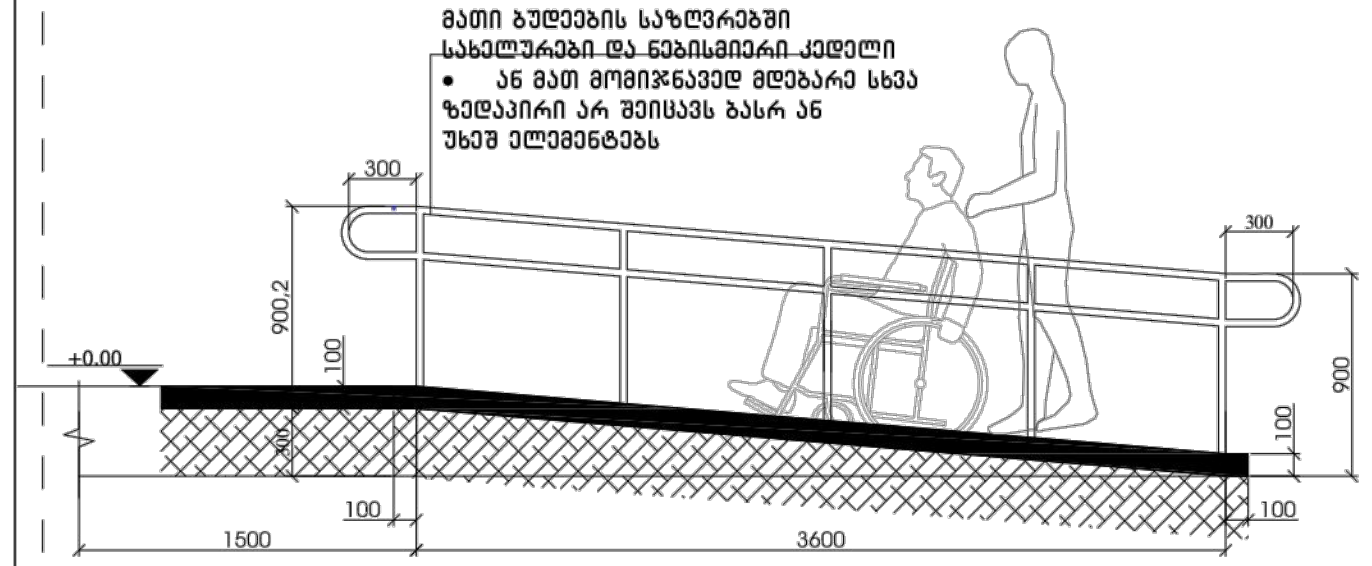

ჭრილი

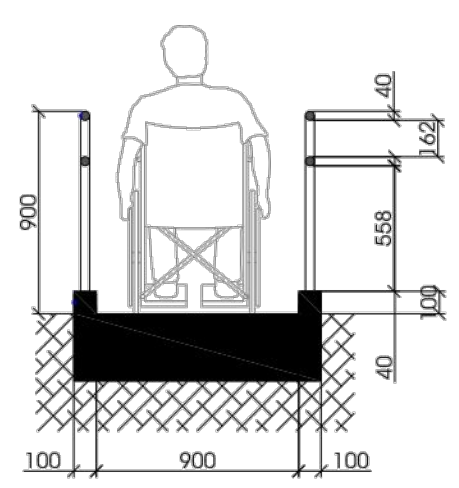

გეგმა

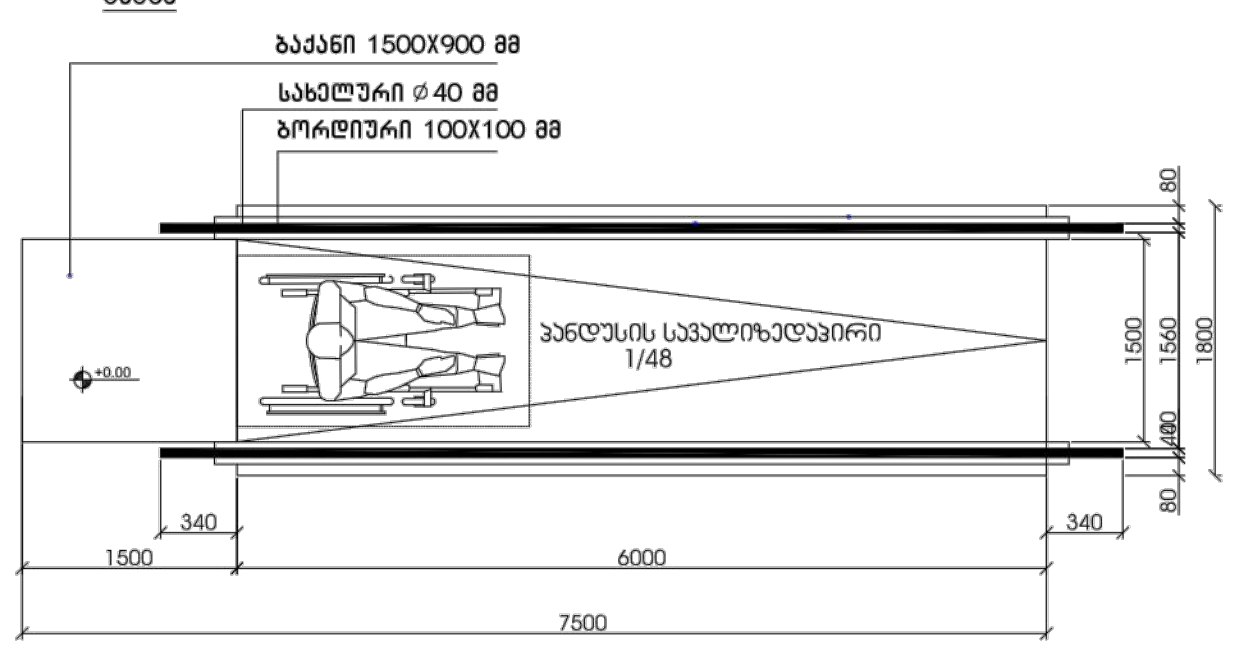

შენიშვნა:
პანდუსის ზედაპირი იქნება მდგრადი, მყარი და არასასრიალა
შენობის გარეთ მდებარე პანდუსები ისე დაგეგმარდება, რომ სავალი ზედაპირზე წყალი არ დაგროვდება
პანდუსის განივი კვეთის დახრა არ აღემატება 1/48-ს

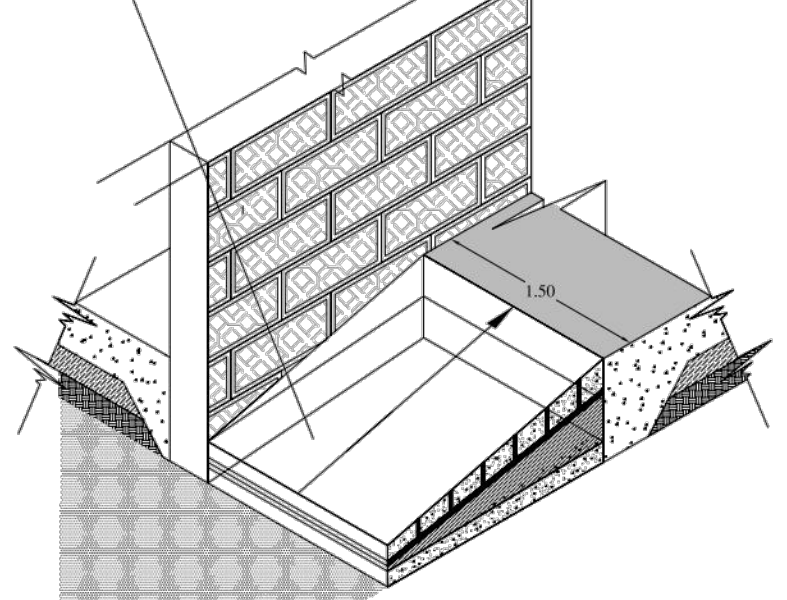

თავისუფალი სივრცე კართან მანევრირებისთვის
ანჯამიანი კარი საკეტის მხრიდან მისაწვდომი
მიწოლით გაღება 404.2.3.2 (ბ)

T ფორმის მოსატრიალებელი
სივრცე 304.3.2.1 (გ) ვარიანტი 3

ზომა და გადაფარვა

გზა-კარის თავისუფალი სიგანე
ანჯამიანი კარი
სურ.404.2.2.(ა)

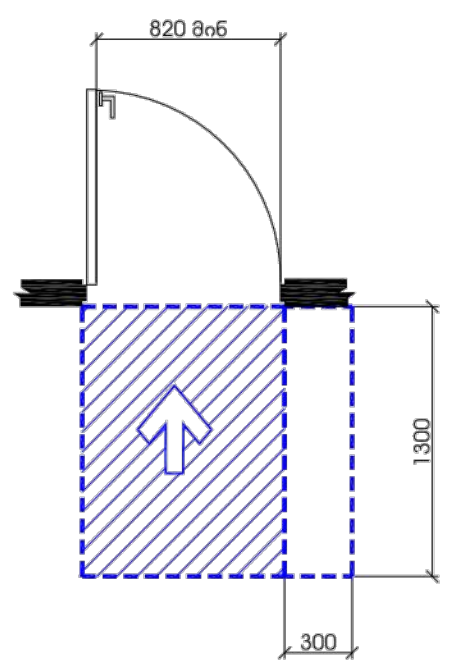

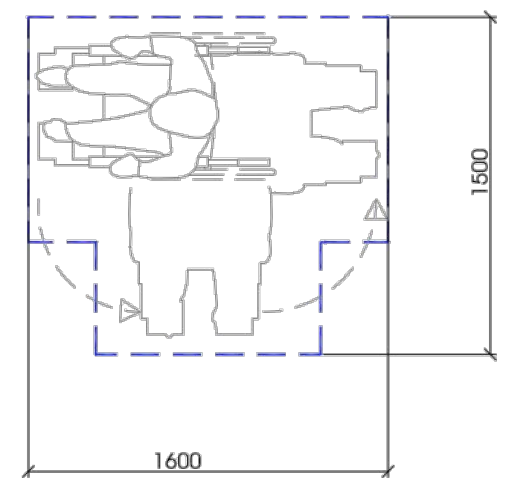

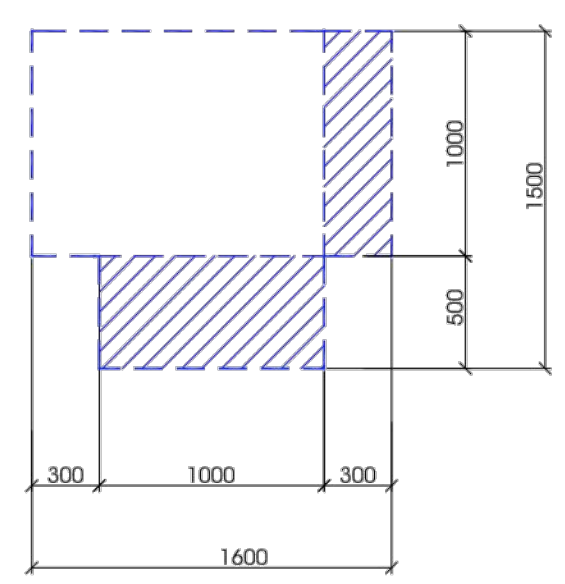

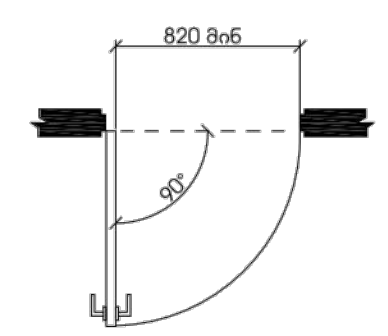

შენიშვნები და პირობითი აღნიშვნა

პროექტის სახელწოდება	მრავალბინიანი საცხოვრებელი სახლი
ობიექტის მისამართი	ქ. თბილისი, მოსკოვის გამზირი №38 (ს.კ: 01.19.34.003.217)
შ.პ.ს. "არქვეი"	ს.ნ.: 420425524 ელ-ფოსტა: arch.way@outlook.com
დირექტორი	უ.ჯანტურია
მთ. არქიტექტორი	დ. კაშია
დამკვეთი	შ.პ.ს. ისანი გარდენსი
ნახაზის დასახელება	

მასშტაბი	ფორმატი	გვერდი
1:100	A-1	

შენიშვნები და პირობითი აღნიშვნა

პროექტის სახელწოდება	მრავალბინიანი საცხოვრებელი სახლი
ობიექტის მისამართი	ქ. თბილისი, მოსკოვის გამზირი №38 (ს.კ: 01.19.34.003.217)
შ.პ.ს. "არქვეი"	ს.ნ.: 420425524 ელ-ფოსტა: arch.way@outlook.com
დირექტორი	უ.ჯანტურია
მთ. არქიტექტორი	დ. კაშია
დამკვეთი	შ.პ.ს. ისანი გარდენსი
ნახაზის დასახელება	

მასშტაბი	ფორმატი	გვერდი
1:100	A-1	

ნიშანი განთავსდება გზა-ჯიბის საზღვრებში ჯარის მომიჯნავედ

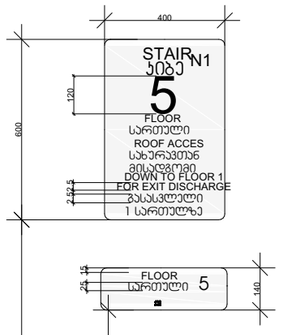

ნიშანი განთავსდება გზა-ჯიბის საზღვრებში ჯარის მომიჯნავედ

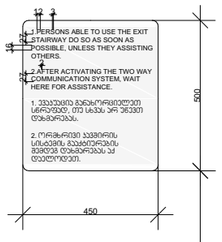

ნიშანი განთავსდება გარე მისაწვდომ ავტოსადგომთან

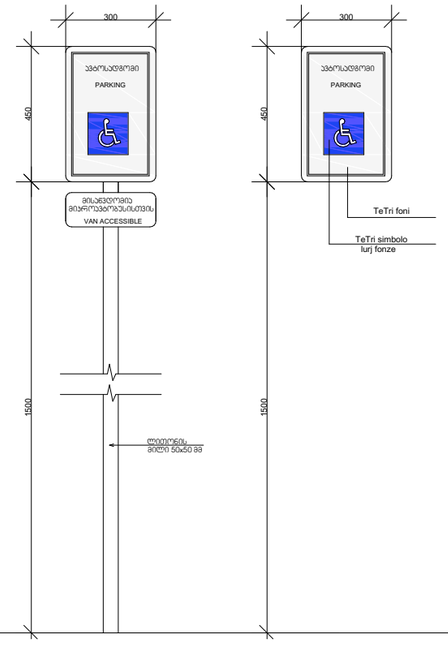

ნიშანი განთავსდება შიგა მისაწვდომ ავტოსადგომთან

მიკროავტობუსის გასაჩერებელი სივრცე

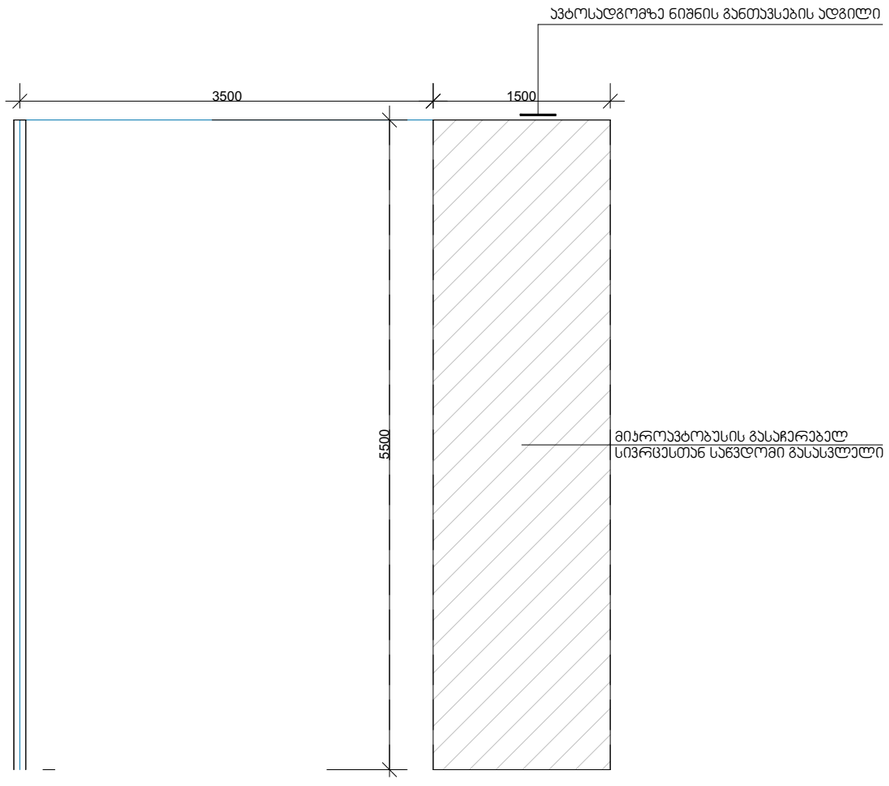

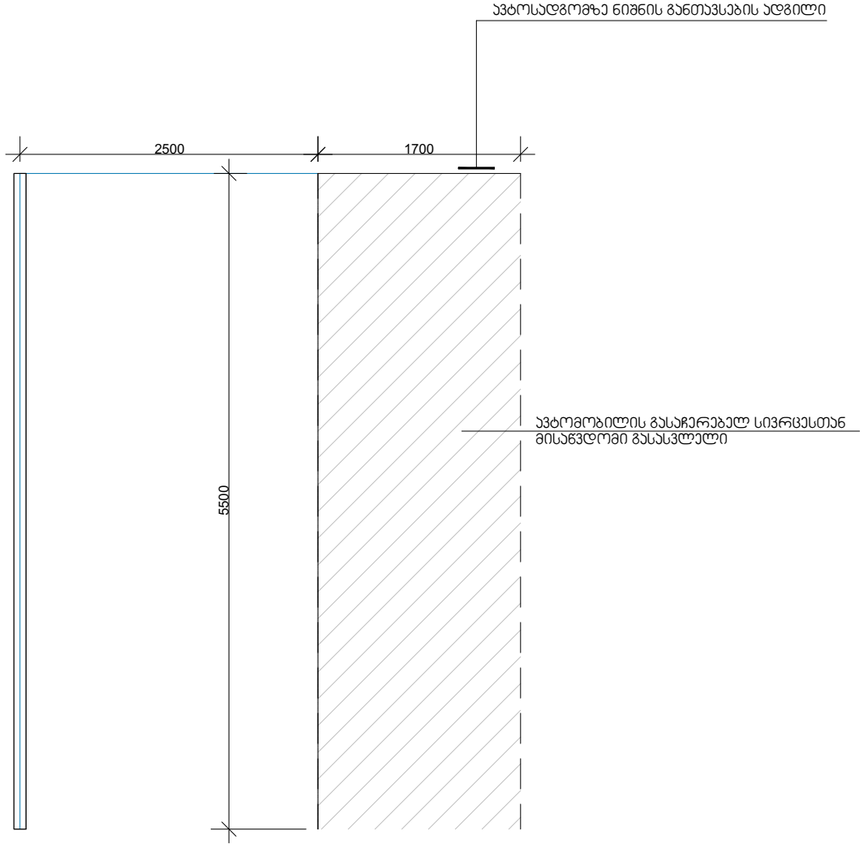

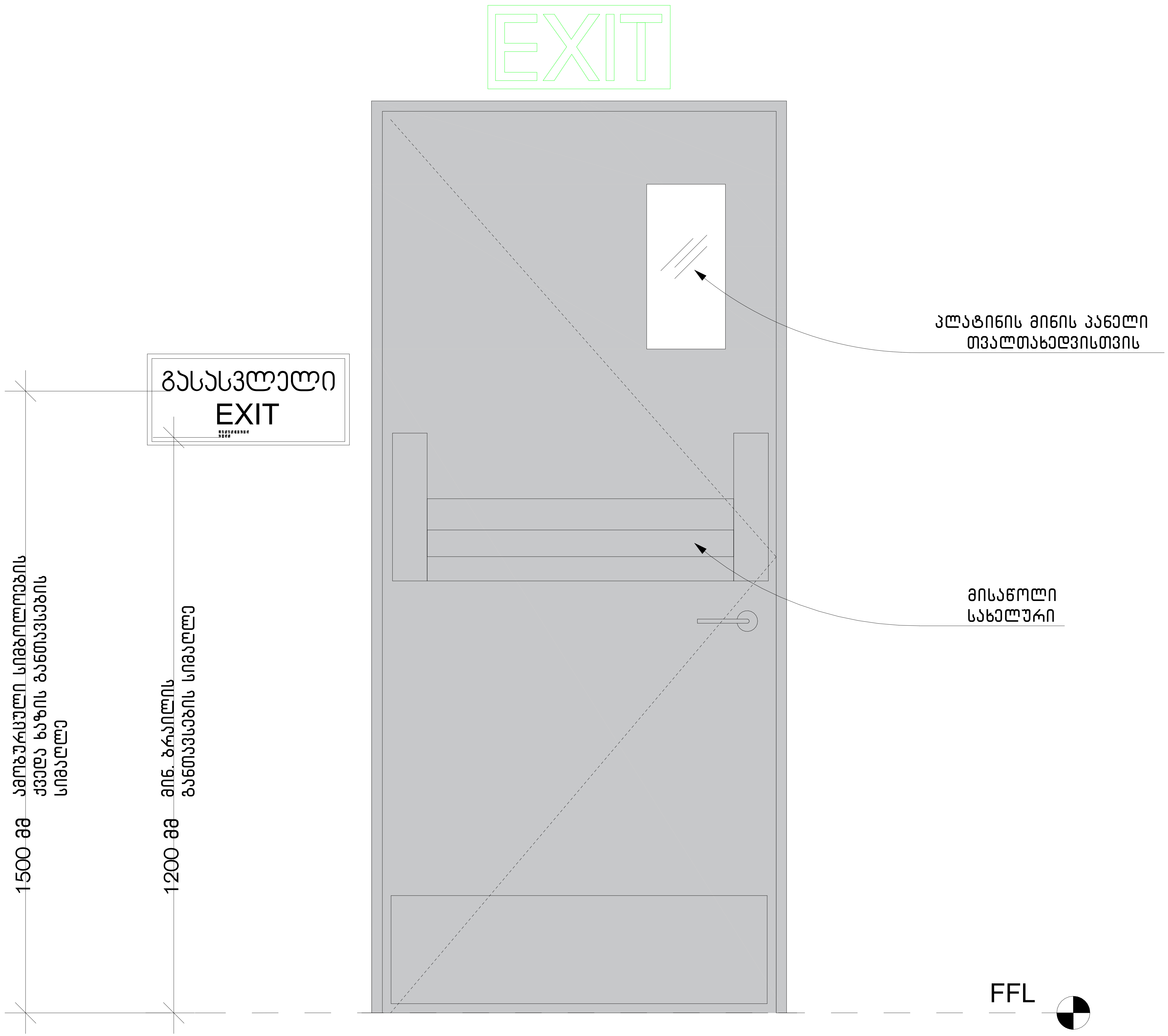
EXIT
გასასვლელი
EXIT
პლატინის მინის პანელი
თვალთახედვისთვის
მისაწოლი
სახელური
1500 მმ
ამობურცული სიმბოლოების
ქვედა ხაზის განთავსების
სიმაღლე
1200 მმ
მინ. ბრაილის
განთავსების სიმაღლე
FFL

მისანვდომი დიაპაზონი სამზარეულოში

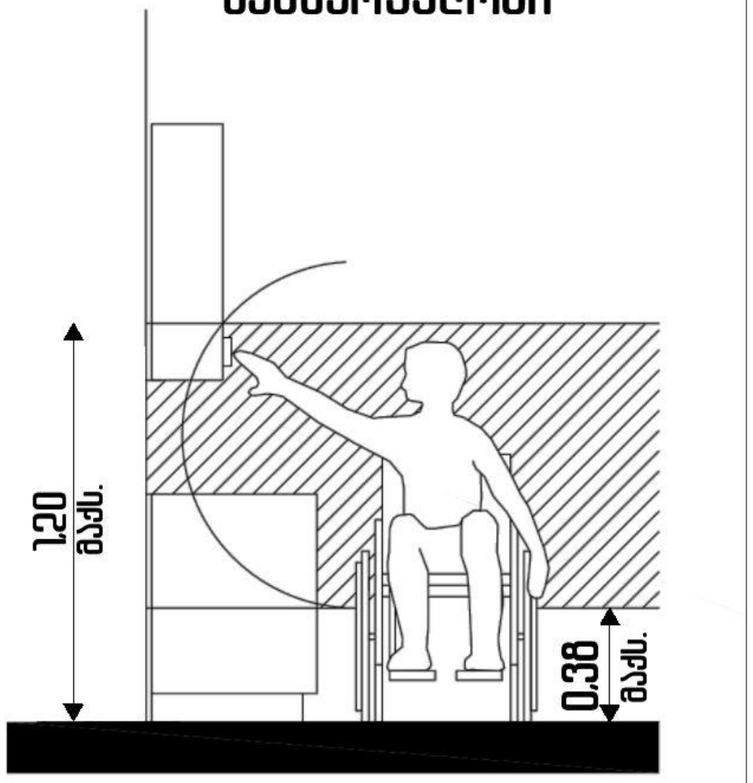

მისანვდომობის ვარიანტი ა ტიპის ერთეულში

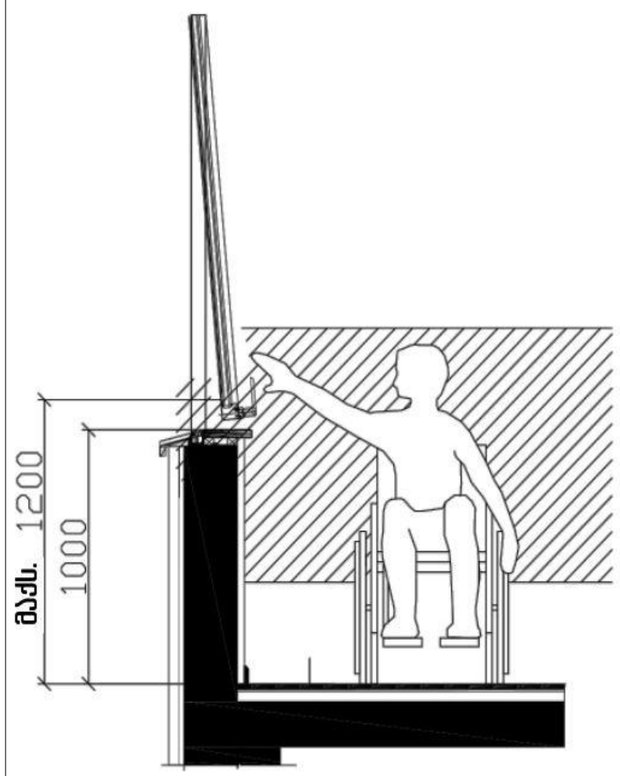

მისანვდომი კარის ზომები

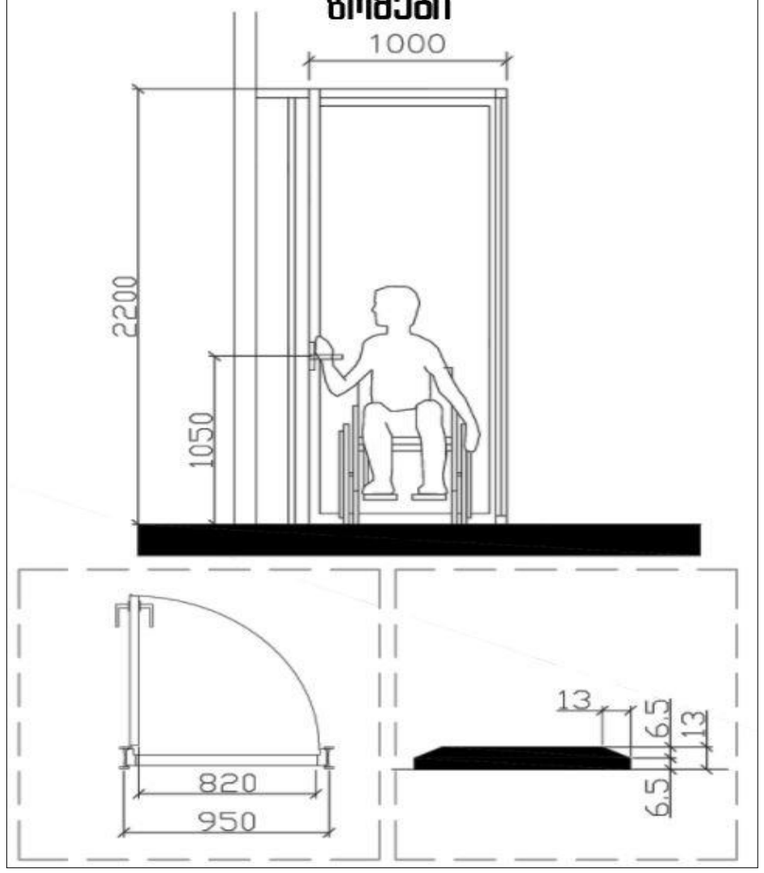

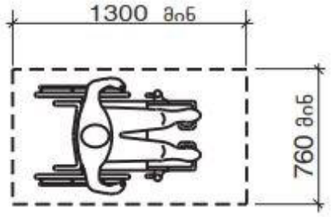

სურ. 305.3.1
იატაკის თავისუფალი სივრცის ზომა - ახალი შენობა-ნაგებობები

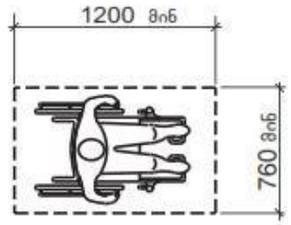

სურათი 1104.1.1
იატაკის თავისუფალი სივრცე ბ ტიპის ერთეულებისთვის

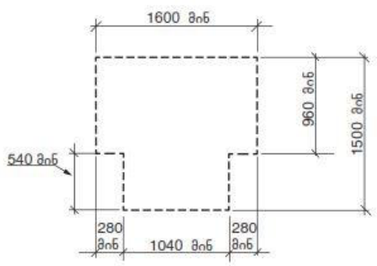

სურ. 304.3.2.1 (ბ)
T-ის ფორმის მოსატრიალებელი სივრცე ახალი შენობა-ნაგებობებისთვის - ვარიანტი 2

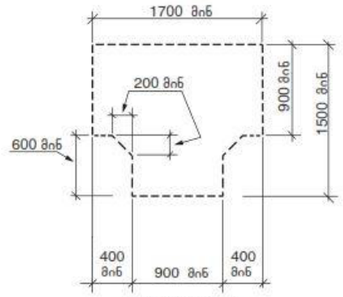

სურ. 304.3.2.1 (ა)
T-ის ფორმის მოსატრიალებელი სივრცე ახალი შენობა-ნაგებობებისთვის - ვარიანტი 1

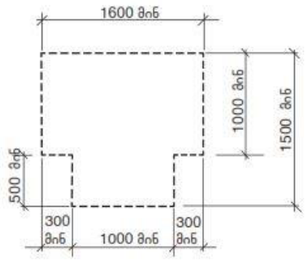

სურ. 304.3.2.1 (გ)
T-ის ფორმის მოსატრიალებელი სივრცე ახალი შენობა-ნაგებობებისთვის - ვარიანტი 3

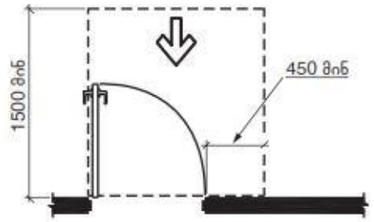

სურ. 404.2.3.2 (ა)
თავისუფალი სივრცე კართან მანევრირებისთვის - ანჯამიანი კარი - წინიდან მისაწვდომი - გამოწევით გაღება

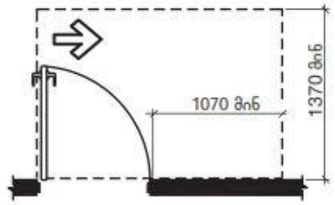

სურ. 404.2.3.2 (ე)
თავისუფალი სივრცე კართან მანევრირებისთვის - ანჯამიანი კარი - ანჯამის მხრიდან მისაწვდომი - გამოწევით გაღება

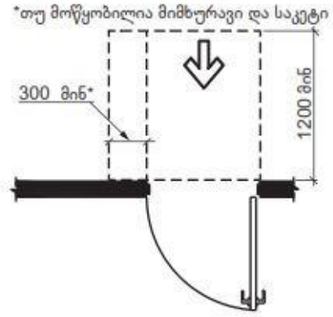

სურ. 404.2.3.2 (ზ)
თავისუფალი სივრცე კართან მანევრირებისთვის - ანჯამიანი კარი - წინიდან მისაწვდომი - მიწოლით გაღება - არსებული შენობები

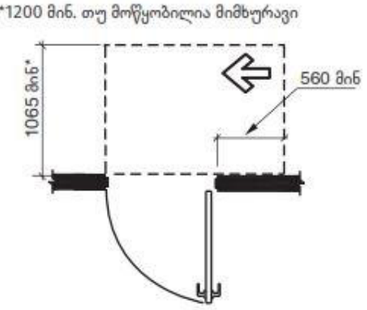

სურ. 404.2.3.2 (ვ)
თავისუფალი სივრცე კართან მანევრირებისთვის - ანჯამიანი კარი - ანჯამის მხრიდან მისაწვდომი - მიწოლით გაღება

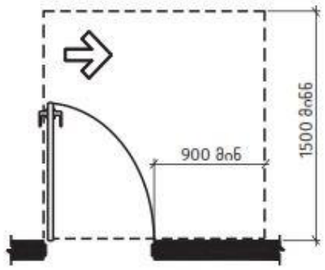

სურ. 404.2.3.2 (დ)
თავისუფალი სივრცე კართან მანევრირებისთვის - ანჯამიანი კარი - ანჯამის მხრიდან მისაწვდომი - გამოწევით გაღება

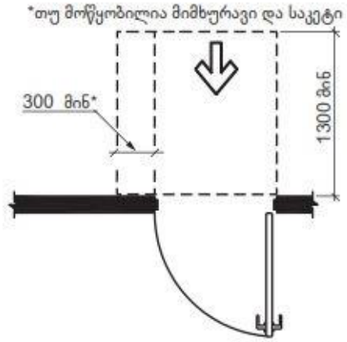

სურ. 404.2.3.2 (ბ)
თავისუფალი სივრცე კართან მანევრირებისთვის - ანჯამიანი კარი - წინიდან მისაწვდომი - მიწოლით გაღება - ახალი შენობები

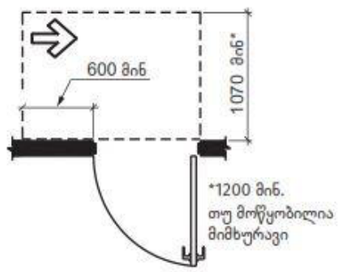

სურ. 404.2.3.2 (თ)
თავისუფალი სივრცე კართან მანევრირებისთვის - ანჯამიანი კარი - საკეტის მხრიდან მისაწვდომი - მიწოლით გაღება

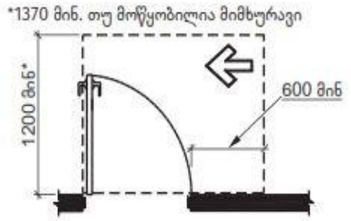

სურ. 404.2.3.2 (ზ)
თავისუფალი სივრცე კართან მანევრირებისთვის - ანჯამიანი კარი - საკეტის მხრიდან მისაწვდომი - გამოწევით გაღება

ცხრილი 404.2.3.2 თავისუფალი სივრცე მანევრირებისთვის ხელით გასაღებ ანჯამიან კართან და ჭიშკართან

	გამოყენების ტიპი		მინიმალური თავისუფალი ადგილი მანევრირებისთვის	
სურ #	მისაწვდომი	კარის გაღება	გზა-კარის პერპენდიკულარულად	გზა-კარის პარალელურად (საკეტის მიღმა, თუ სხვაგვარად არაა განსაზღვრული)
ა	წინიდან	გამოწევით	1500 მმ	450 მმ
ბ,გ	წინიდან	მიწოლით	1300 მმ[4]	0 მმ
დ	ანჯამის მხრიდან	გამოწევით	1500 მმ	900 მმ
ე	ანჯამის მხრიდან	გამოწევით	1370 მმ	1070 მმ
ვ	ანჯამის მხრიდან	მიწოლით	1070 მმ[1]	560 მმ[3]
ზ	საკეტის მხრიდან	გამოწევით	1200მმ[2]	600 მმ
თ	საკეტის მხრიდან	მიწოლით	1070 მმ[2]	600 მმ

[1] ემატება150 მმ, თუ მოწყობილია მიმხურავი და საკეტი
[2] ემატება 150 მმ, თუ მოწყობილია მიმხურავი
[3] ანჯამის მხრის მიღმა
[4] არსებულ შენობებსა და მისაწვდომ სამუალებებში კარის ან ჭიშკრის პერპენდიკულარული სივრცე კარის მიწოლით გაღებისას უნდა იყოს არაუმცირეს 1200 მმ.

შენობა-ნაგებობის უსაფრთხოების წესებთან შესაბამისობის ანალიზი

გამოყენებული წესები - „შენობა-ნაგებობის უსაფრთხოების წესები“

ჩამოთვალეთ შენობის დაკავებულებები და აღწერეთ თითოეული გამოყენება
სასაწყობო ჯგუფი სწ-2 (+0.00 ნიშნულზე საწყობები,)

კონსტრუქციის ტიპი:	
განსაზღვრეთ კონსტრუქციის არსებული შენობისთვის: მაგალითი: II-A, II-B, V-A, V-B	I-B
განსაზღვრეთ კონსტრუქციის ტიპი ახალი შენობისთვის: მაგალითი: II-A, II-B, V-A, V-B	II-A
შერეული კონსტრუქციის შემთხვევაში მიუთითეთ ტიპები, რომელიც გამოყენებული იქნება, განსაზღვრეთ ტიპები და მათი მდებარეობა:	

სიმაღლის შეზღუდვები ცხრილი 503 -ის მიხედვით		
დაკავებულობები	დასაშვები სართულიანობა	შემოთავაზებული სართულიანობა
სასაწყობო ჯგუფი სწ-2	5	1
	დასაშვები სიმაღლე	შემოთავაზებული სიმაღლე
შენობის სიმაღლე =	19.8	15.00
მიწის დონის ზემოთ სართულ(ებ)ის რაოდენობა =		1

ფართობის შეზღუდვები ცხრილი 503 -ის მიხედვით		
დაკავებულობები	დასაშვები ფართობი (სართულზე)	შემოთავაზებული ფართობი (სართულზე)
სასაწყობო ჯგუფი სწ-2 +0.00 ნიშ.	3 620	3 581.23
შემოთავაზებული ფართობების ჯამი =	3 581.23	
სართულების რაოდენობა =	1	
შენობის საერთო ფართობი =	3 605.1	

გარე კედლის ცეცხლმედეგობისა და ღიობისადმი მოთხოვნები ცხრილების 602-ის და 705.8 -ის მიხედვით									
გარე კედელი	ხანძარსაწინააღმდეგო მანძილი (მეტრი)	ცეცხლმედეგობის ხარისხი (საათი)		კედლის ღიობების ფართობი (კედლის %)					
		მოთხოვნილი	გათვალისწინებული	დასაშვები			გათვალისწინებული		
				დაცული	დაუცველი საშხეფებით	დაუცველი	დაცული	დაუცველი საშხეფებით	დაუცველი
,,ა-კ“ ღეძებში	9.64	0	0	45%	45%	15%	-	-	4%
,,1-6“ღერძებში	10.01	0	0	შეუზღ.	შეუზღ.	შეუზღ.	-	-	აკმაყოფილებს
,,1-6ზ“ ღერძებში	9.69	0	0	შეუზღუდავი	შეუზღუდავი	45%	-	-	8%

ხანძრისაგან დაცვის სისტემებისადმი მოთხოვნები							
დაკავებულობები/ სივრცეები/გასასვლელი საშუალებები	ავტოსაშხეფი სისტემა	ალტერნატიული ავტომატური ცეცხლსაქრობი სისტემები	სახანძრო განგაშისა, კვამლაღმომჩენი და ცეცხლაღმომჩენი სისტემები	სახანძრო მილდგარების სისტემები	კვამლის საკონტროლო სისტემები	ხელის ცეცხლმაქრები	საავარიო განგაშის სისტემები
სასაწყობო ჯგუფი სწ-2	არა		კი	კი		კი	კი
დერეფანი	არა		კი	კი		კი	კი
სახანძრო-სამაშველო სამსახურის მიერ გამოსაყენებელი მისაერთებლები				კი			
სახანძრო ტუმბოები და წყლის რეზერვუარი				-			

განიავებისადმი მოთხოვნები		
დაკავებულობები/სივრცეები/გასასვლელი საშუალებები	ბუნებრივი განიავება	ხელოვნური განიავება
სასაწყობო ჯგუფი სწ-2	კი	კი
დერეფანი	კი	კი

თითოეული სართულიდან გასასვლელი საშუალება										
სართულები	დაკავებულობა და დაკავებულობის დატვირთვის ჯამური მაჩვენებელი	მოთხოვნილი გასასვლელების/გასასვლელთან მისადგომის რაოდენობა	გათვალისწინებული გასასვლელების/გასასვლელთან მისადგომის რაოდენობა და ტიპი	გასასვლელი საშუალებების სიგანე(მეტრი)					
				გზა-კიბეები		დერაფანი,		გასასვლელის გზა-კარი	
				მოთხოვნილი	გათვალისწინებული	მოთხოვნილი	გათვალისწინებული	მოთხოვნილი	გათვალისწინებული
მიწის დონის სართული	სწ-2 სვ სქ დ.დ.132	2	13(გზა-კარი)	-	-	-	-	0.82	0.94 და მეტი

წყალსადენი სისტემის ფიქსირებული მოწყობილობების რაოდენობა ცხრილი 1602.1-ის მიხედვით													
სართულები	დაკავებულობა და დაკავებულობის დატვირთვის ჯამური მაჩვენებელი	ფიქსირებული მოწყობილობები(ცალი)											
		უნიტაზი		ტუალეტის ხელსაბანები		აბაზანა/შხაპი		სასმელი წყლის ფანტანი		სამომსახურეო ნიჟარა		სამზარეულოს ნიჟარა	
		მოთხოვნილი	გათვალისწინებული	მოთხოვნილი	გათვალისწინებული	მოთხოვნილი	გათვალისწინებული	მოთხოვნილი	გათვალისწინებული	მოთხოვნილი	გათვალისწინებული	მოთხოვნილი	გათვალისწინებული
1	სწ-2 დ.დ.132	2	3	2	3	-	-	1	2	1	1	-	-

პირობითი აღნიშვნები

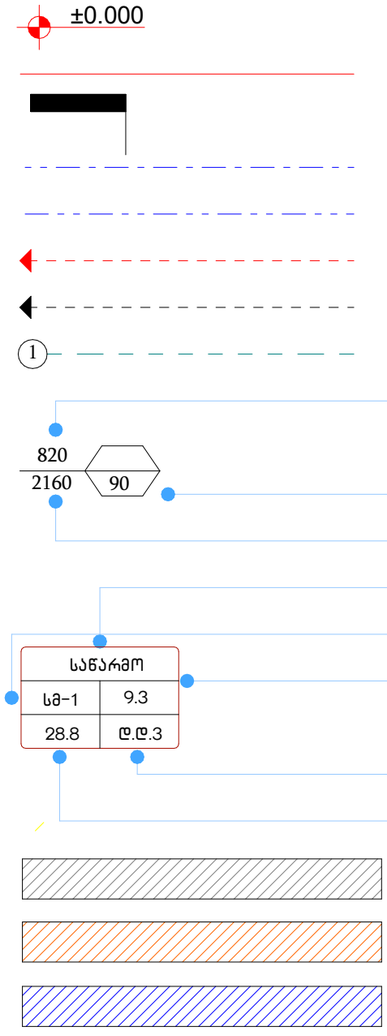

ნიშნული გეგმაზე

საკადასტრო საზღვარი

ჭრილის ხაზი

კედლის ცეცხლმედეგობის ხარისხი 1 საათი

კედლის ცეცხლმედეგობის ხარისხი 2 საათი

გასასვლელამდე მაქსიმალური სავალი ნაწილი

მისაწვდომობის სვლა გეზი

ღერძის ხაზი

კარის თავისუფალი სიგანე

ხანძარმედეგობა

კარის თავისუფალი სიმაღლე

ოთახის დანიშნულება

დაკავებულობის ჯგუფი (ქვეჯგუფი)

დაკავებულობის დატვირთვის ფაქტორი

დაკავებულობის დატვირთვა

ფართი შიგა კონტურზე

სასაწყობე ჯგუფი სწ-2

სავაჭრო ჯგუფი სვ

საქმიანი ჯგუფი სქ

სახანძრო სისტემები

	კვამლაღმომჩენი
	მილდგარი
	ხელის ცეცხლმაქრი
	სახანძრო განგაშის ხელით სამართავი კოლოფი
	შშმპ
	წყლის დასალევი დისპანსერი
	საევაკუაციო გასასვლელი
	ვიზუალური და ხმოვანი განგაშის სისტემა

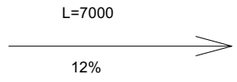

პანდუსის დახრის მიმართულება
(პანდუსის სიგრძე)
(ქვემოდან ზემოთ) (პანდუსის დახრა)

პირველი სართულის გეგმა (ნიშნული 0.00=525.53)



Architectonics	ქუჩა: ანა პოლიტკოვსკაია №3 ქალაქი: თბილისი ქვეყანა: საქართველო e-mail: architectonics@yahoo.com	პროექტის სტატუსი: არქიტექტურული ნაწილი	პროექტის დასახელება:	ქ. თბილისი, თ. ჩანტლაძის I შესახვევი №10 (01.19.17.001.044)	მასშტაბი:
		წამყვ. არქიტექტორი ნ. მაისაია შემსრულებელი: ჯ. ქათამაძე	ნახაზის დასახელება:	პირველი სართულის გეგმა (ნიშნული 0.00=525.53)	A2

Architectonics ул. Ольховая, дом 25, кв. 7 Москва, 123456 тел.: +7 (495) 123-45-67 e-mail: architectonics@yahoo.com	Заказчик: ООО «Складские решения» Объект: Складской комплекс, 3 этапа Адрес: г. Подольск, ул. Индустриальная, д. 12	Стадия: Рабочая документация (РД) Раздел: Архитектурно-строительные решения (АР)	Лист: 1 Листов: 1
	Изм. Кол.уч. Лист № док. Подп. Дата	Генеральный план. Разбивочный план	Формат: A2

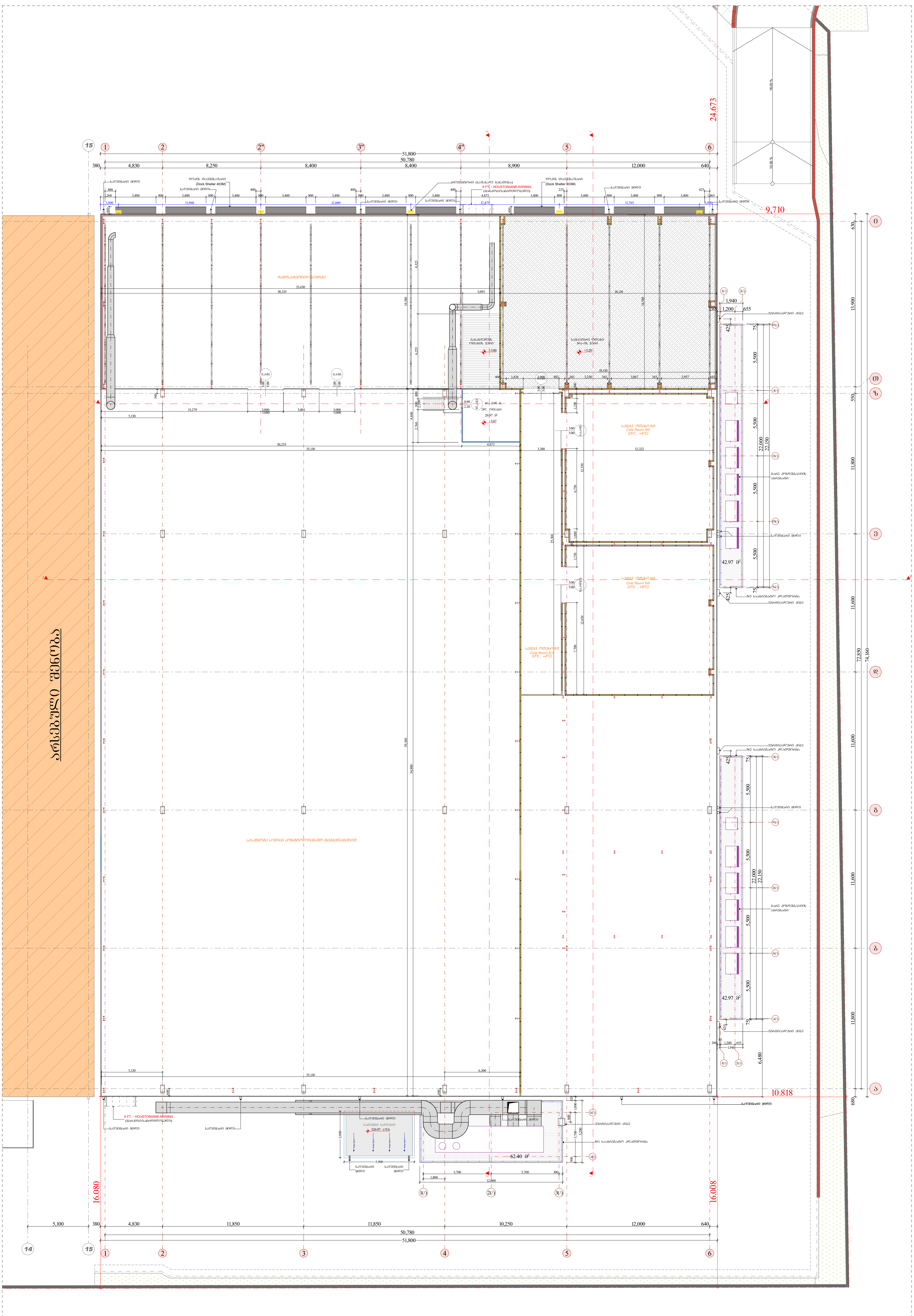

Architectonics	ქუჩა: ანა პოლიტკოვსკაია №3 ქალაქი: თბილისი ქვეყანა: საქართველო e-mail: architectonics@yahoo.com	პროექტის სტატუსი: არქიტექტურული ნაწილი	პროექტის დასახელება: ქ. თბილისი, თ. ჩანტლაძის I შესახვევი №10 (01.19.17.001.044)	მასშტაბი:
		წამყვ. არქიტექტორი ნ. მაისაია შემსრულებელი: ჯ. ქათამაძე	ნახაზის დასახელება: მეორე სართულის გეგმა (ნიშნული 3.17)	A2

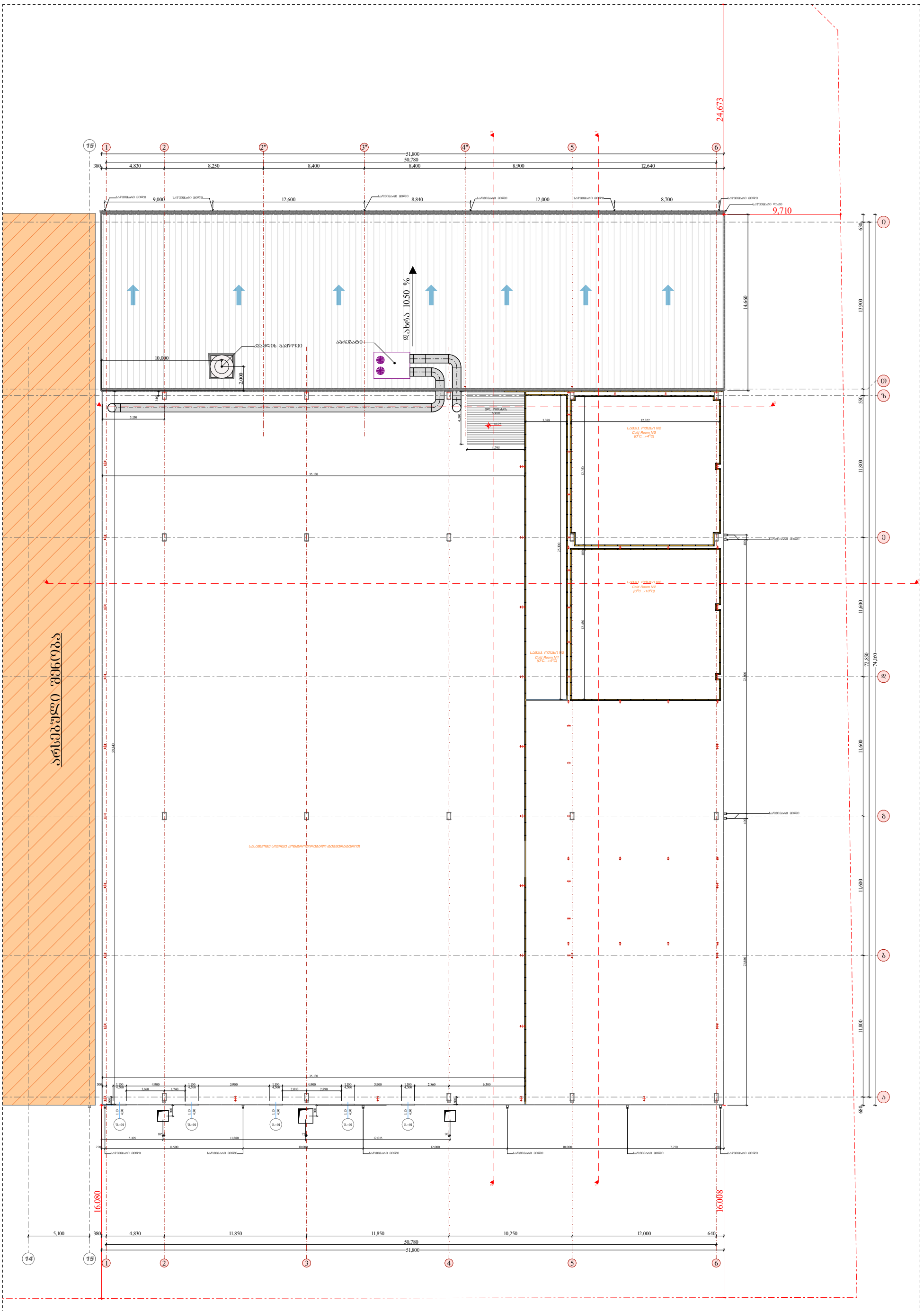

Architectonics ქუჩა: ანა პოლიტკოვსკაია №3 ქალაქი: თბილისი ქვეყანა: საქართველო e-mail: architectonics@yahoo.com	პროექტის სტატუსი: არქიტექტურული ნაწილი	პროექტის დასახელება:	ქ. თბილისი, თ. ჩანტლაძის I შესახვევი №10 (01.19.17.001.044)	მასშტაბი: A2
	წამყვ. არქიტექტორი ნ. მაისაია შემსრულებელი: ჯ. ქათამაძე	ნახაზის დასახელება:	გეგმა ნიშნულზე 6.80	

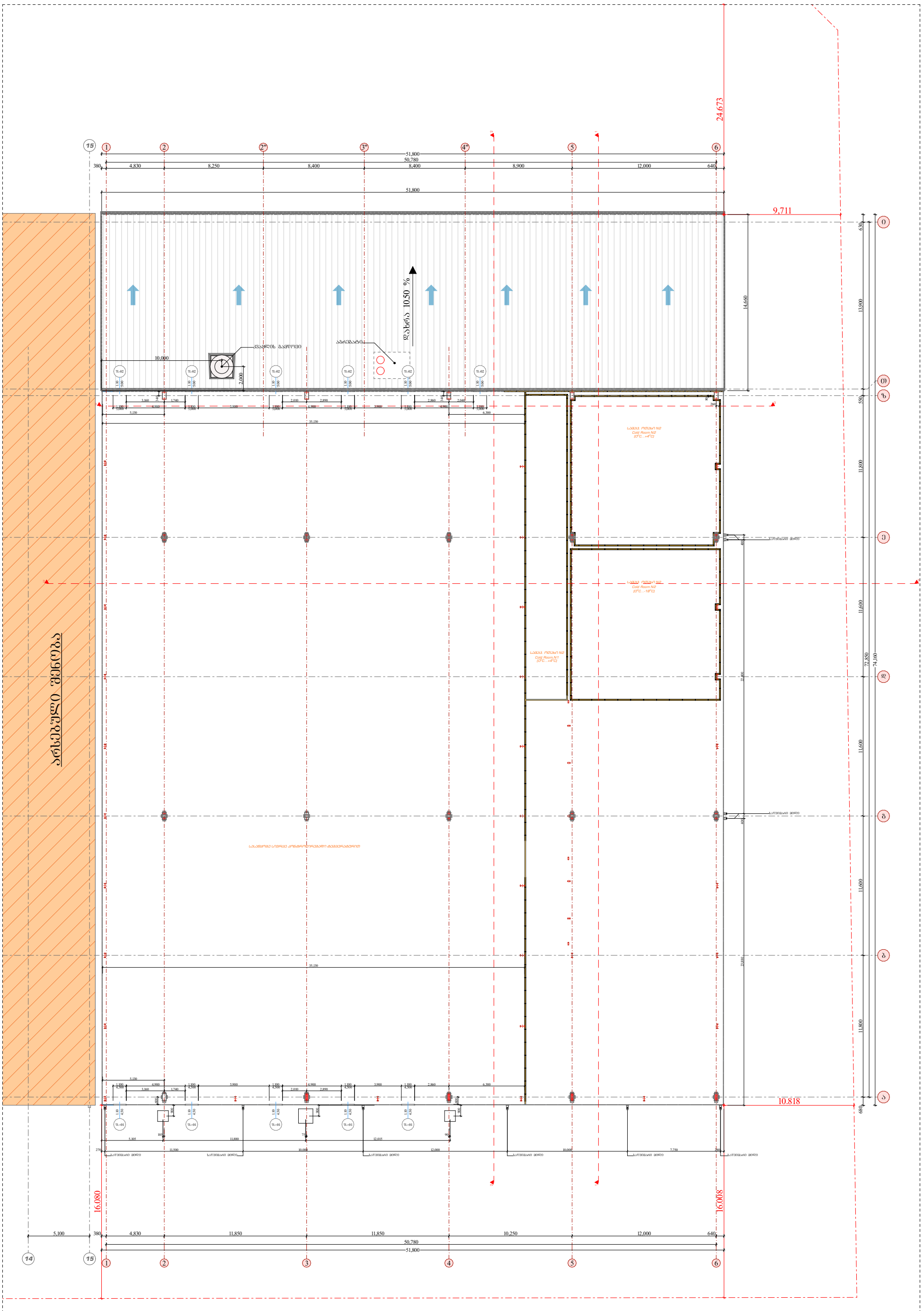
24.673
9,711
10.818
16.080
16.008
51,800
50,780
35,130
14.660
13.900
11.800
11.600
11.600
11.800
72.880
74.160
23.880
10.000
2.000
დაბრძ 10.50 %
ავარიული
ჩაბეტონების მასტიკით
სველი წერტილები
სველი წერტილები
სველი წერტილები

Architectonics
ქალაქი: თბილისი
ქუჩა: ზ.ანდრონიკაშვილის N#3
ტელ: (+995 32) 2 33 55 44
e-mail: architectonics@yahoo.com

ავტორი: გ.ბერიძე
ავტორის ხელმოწერა:
ნ. ბერიძე
ხელმძღვანელი: ნ.ბერიძე
ავტორის ხელმოწერა:

პროექტის დასახელება: ქ. თბილისი, მ. ჩაჩავას ქუჩა N#10 (01.19.17.001.044) I ეტაპი: დ. მთაწმინდა, მ. ჩაჩავას ქუჩა

ნახაზის დასახელება: ნაკვეთის გენერალური გეგმა

ნახაზის N: A2

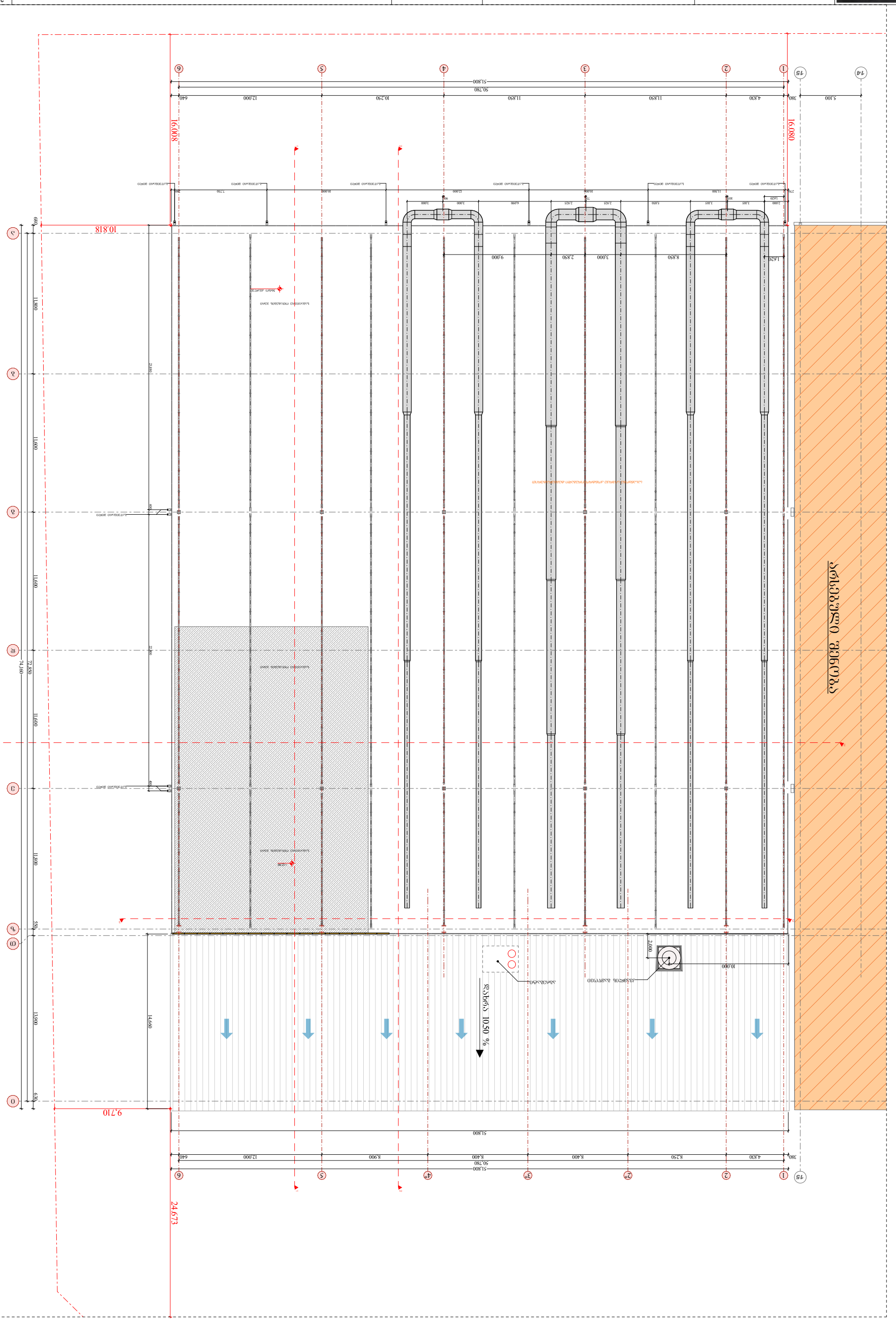
ნაკვეთის გენერალური გეგმა
1:250
ნაკვეთის ფართობი 1290 მ2
ნაკვეთის პერიმეტრი 152.00 მ

სახურავის გეგმა ნიშნულზე 15.11

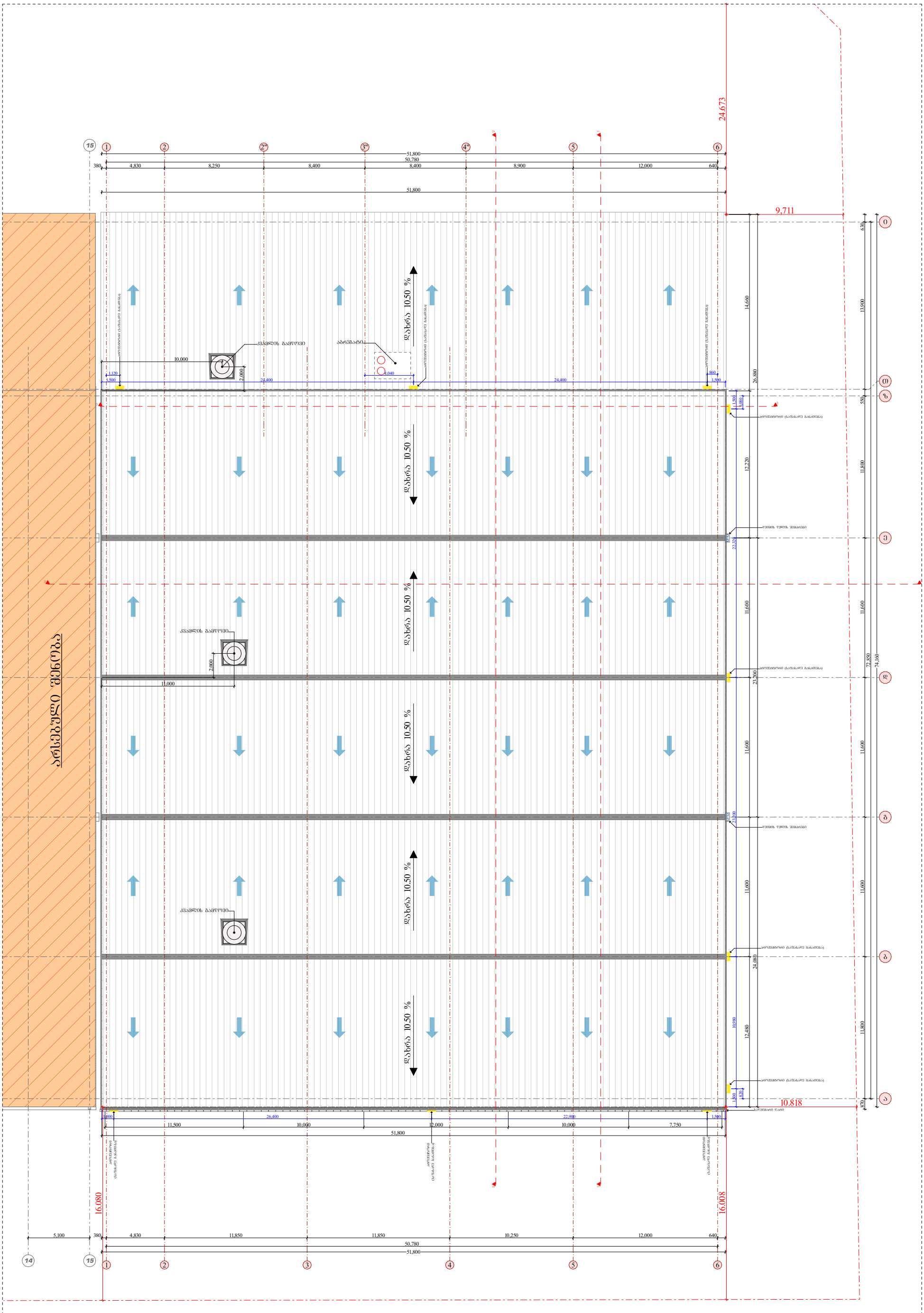

ᲐᲠᲡᲔᲑᲣᲚᲘ ᲛᲓᲒᲝᲛᲐᲠᲔ

Architectonics ქუჩა: ანა პოლიტკოვსკაია №3 ქალაქი: თბილისი ქვეყანა: საქართველო e-mail: architectonics@yahoo.com	პროექტის სტატუსი: არქიტექტურული ნაწილი	პროექტის დასახელება:	ქ. თბილისი, თ. ჩანტლაძის I შესახვევი №10 (01.19.17.001.044)	მასშტაბი:
	წამყვ. არქიტექტორი ნ. მაისაია შემსრულებელი: ჯ. ქათამაძე	ნახაზის დასახელება:	სახურავის გეგმა ნიშნულზე 15.11	A2

Architectonics
ქუთაისი, ნიკო ლორთქიფანიძის №13
კომპანია
ქალაქი: ბათუმი
ქუჩა, სახლის ნომერი: ნ. გოგებაშვილის 6
ტელეფონის ნომერი: +995 599 12 34 56
e-mail: architectonics@yahoo.com

პროექტის სტადია: პროექტის ნომერი:
პროექტი
პროექტის დასახელება: ნ. გოგებაშვილის 6, ბათუმი
ობიექტის მისამართი: ქალაქი ბათუმი, ნიკო ლორთქიფანიძის ქუჩა №13

ნახაზის დასახელება: ნახაზის ნომერი:
ფასადების ნახაზი
ფასადების ნახაზი 1-ზე

მასშტაბი: ფორმატი:
1:75, 1:100, 1:50
A2

ნახაზის ყველა უფლება დაცულია. აკრძალულია ნახაზის გამოყენება, კოპირება ან გავრცელება ავტორის წერილობითი ნებართვის გარეშე.

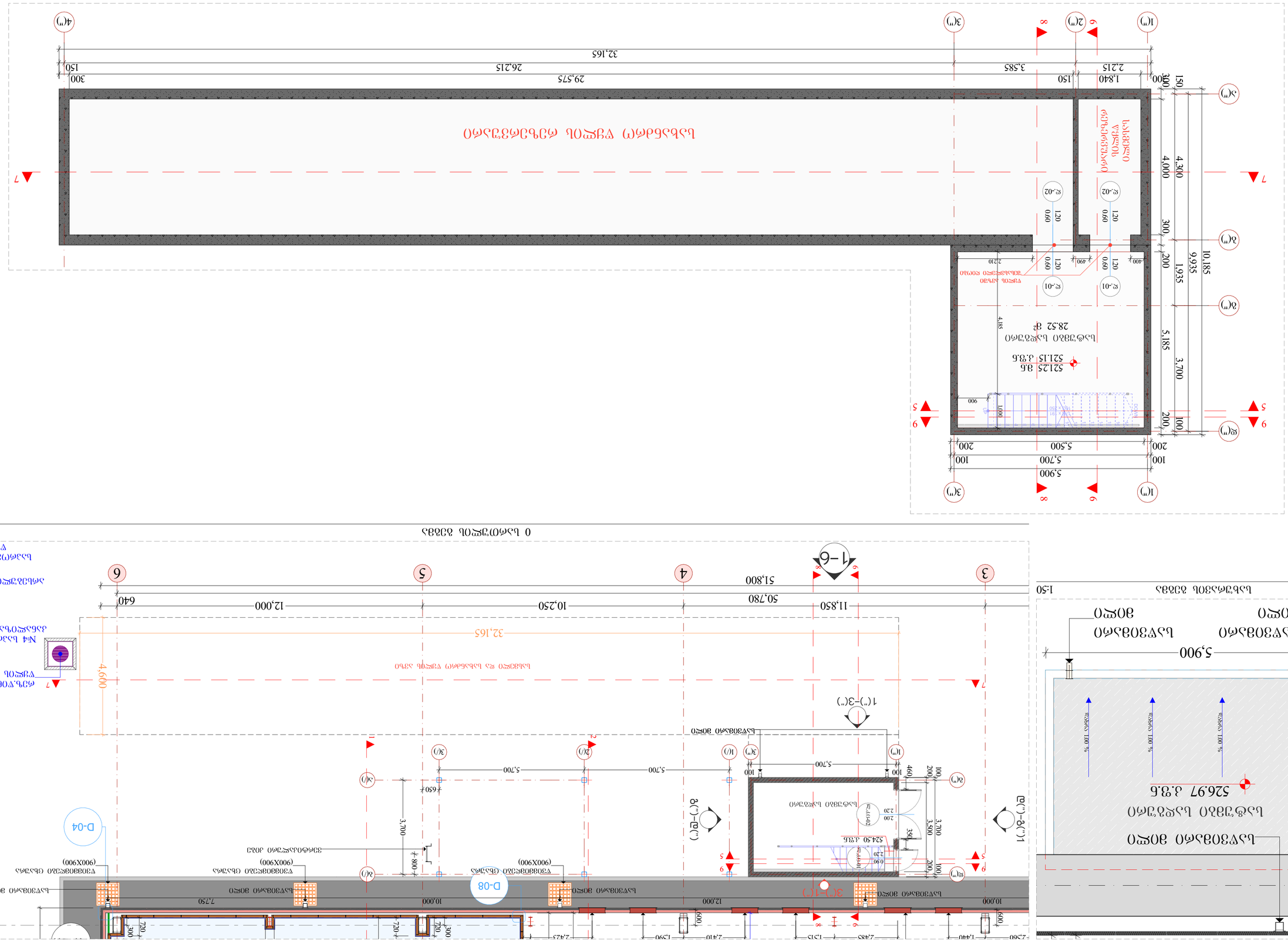
ნახაზის ნომერი
ნახაზის დასახელება
მასშტაბი
ფორმატი
ფასადების ნახაზი 1-ზე
1:75
A2
1:100
1:50
1:75
ნახაზის ნომერი
ნახაზის დასახელება
მასშტაბი
ფორმატი

Architectonics
ქალაქი: თბილისი №3
კორპუსი: ლ
ტელეფონი: 599333333
e-mail: architectonics@yahoo.com

პროექტის სახელწოდება: ა. მზიურის, ბინის ნომრის ცვლილება I ეტაპი, №-10 (01.19.17.001.044)		პროექტის ავტორი: ნ. ბერიძე, ნ. ბერიძე	ფურცლის ზომა: **A3**
პროექტის ეტაპი: **ეტაპი 6–6, ეტაპი 7–7, ეტაპი 9–9**		ფურცლის დასახელება: **ეტაპი 6–6, ეტაპი 7–7, ეტაპი 9–9**	ფურცლის ნომერი: **A.26**

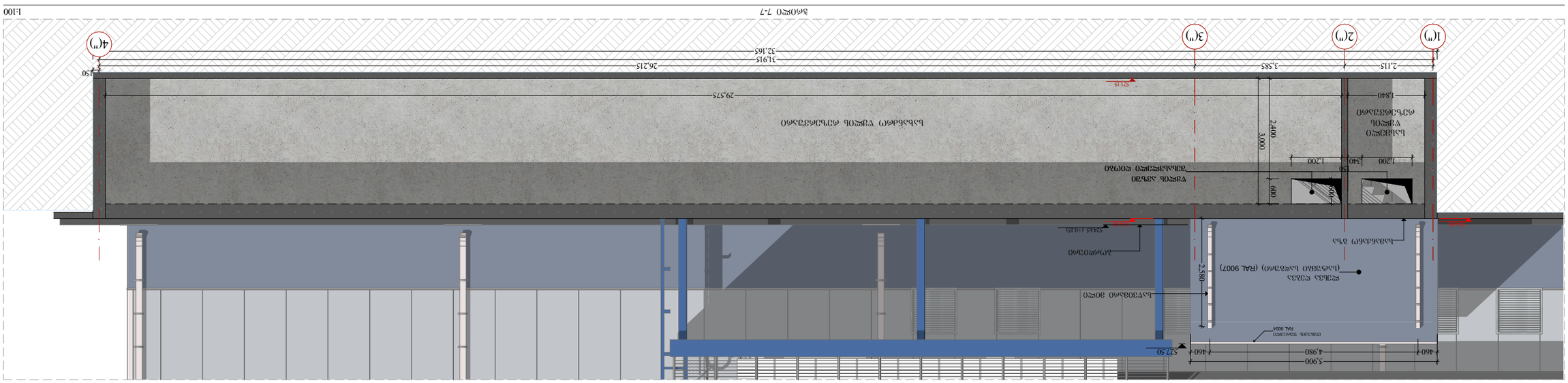
ეტაპი 7-7
1:100
1(")
2(")
3(")
4(")
2.115
3.585
5.700
1.460
4.980
5.900
1.460
52.75
2.580
2.400
3.000
600
1.200
340
50
1.200
1.840
29.575
52.15
26.215
31.915
32.165
150
ალუმინის ვიწრო ფანჯრების ბლოკი
ვიწრო ალუმინის ფანჯრის ბლოკი
ალუმინის ვიწრო ფანჯრის ბლოკი
ალუმინის ფანჯრის ბლოკი
ალუმინის ფანჯრის ბლოკი
ალუმინის

Architectonics
ქართ. ასო ეროვნული №3
ქალაქი: თბილისი
ტელეფონი: ს.ა.ა.ნ.მ.ე.ო.ნ.ი.კ.ა.ს.ი.ა.ნ.ი.
e-mail: architectonics@yahoo.com

ანოტაცია
1. ეტლით მოსახერხებელი ბინის სველი წერტილის მოწყობისას გათვალისწინებულ უნდა იქნეს ეტლით მოსახერხებელი ბინების სველი წერტილების მოწყობის ტექნიკური რეგლამენტის მოთხოვნები.
2. კიბის მარშის სიგანე უნდა იყოს 100 სმ.

პროექტის დასახელება:	ერთ საცხოვრებელ ბინიანი სახლის მშენებლობა	ნახაზის დასახელება:	ნახაზი №:
ავტორი:	ნ. ბასილაია	ნახაზის დასახელება:	ნახაზი №:
	ნ. ბასილაია		
	ნ. ბასილაია		
	ნ. ბასილაია	

Architectonics e-mail: architectonics@yahoo.com	ქუჩა: ა.ბა კოლმეურნეობის №3 კორპუსი: თბილისი ტელეფონი: ს.ა.ა.ა.ნ.ნ.ნ.ნ.ნ ნახაზის დასახელება:	ავტორის ხელმოწერა: ნ. ბასილაძე, ა.ნანა ბერიძე ხელმძღვანელი: ა.ნანა ბერიძე	ა. თბილისი, ბიზნეს პარკის I ჩიხი, №-10 (01.19.17.001.044)	ფურცლის ზომა: **A3** ფურცლების რაოდენობა: **A.19**	მასშტაბი: **1:75**

C.W-1 ფასადის ფრაგმენტი (ფასადის ფრაგმენტი)

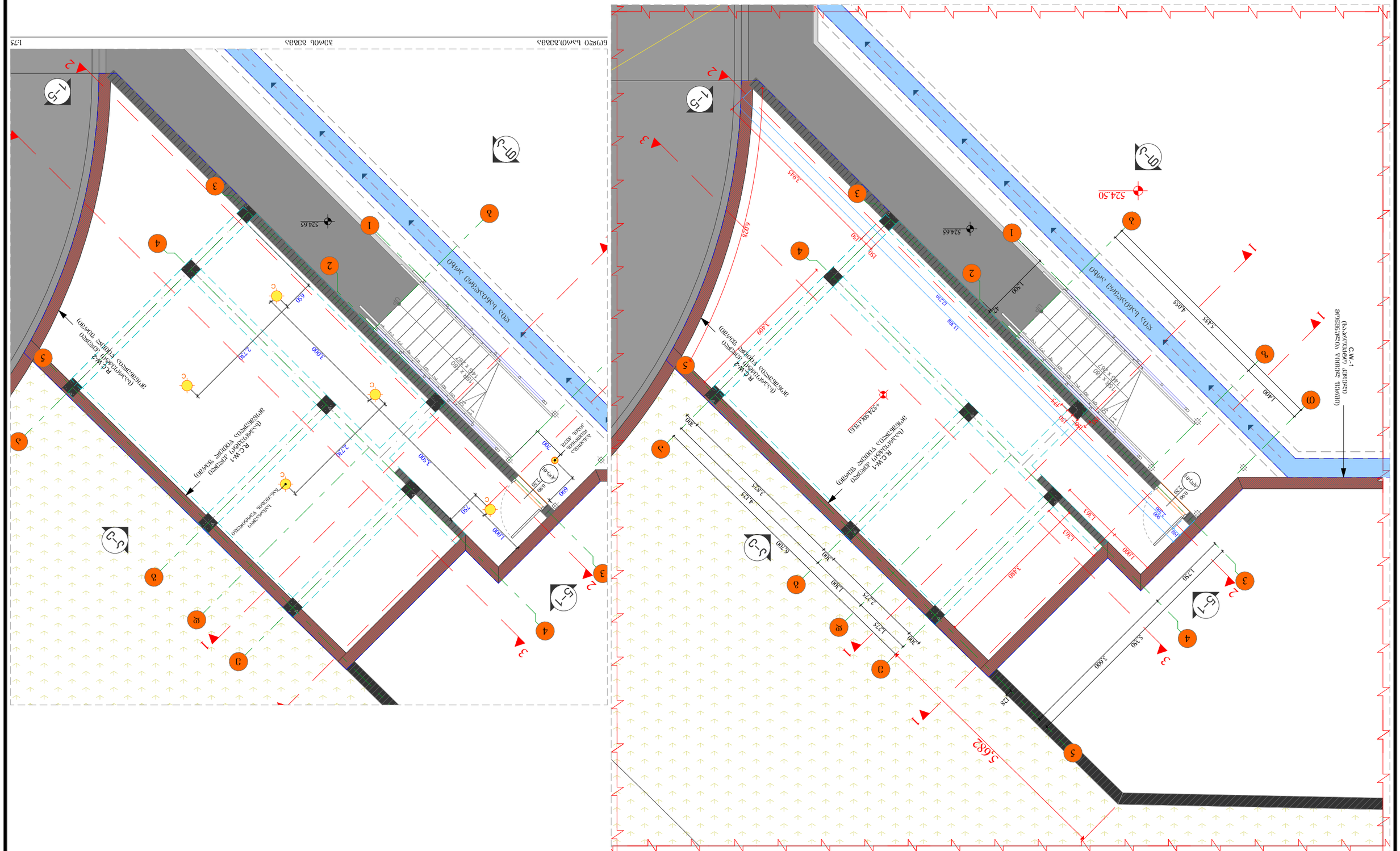
1-ლი სართულის იატაკის ნიშნული
+524.50
1-ლი სართულის იატაკის ნიშნული
+524.50
RC-W-2
RC-W-1
1-ლი სართულის იატაკის ნიშნული
+524.50
1-ლი სართულის იატაკის ნიშნული
+524.50
1-ლი სართულის იატაკის ნიშნული
+524.50

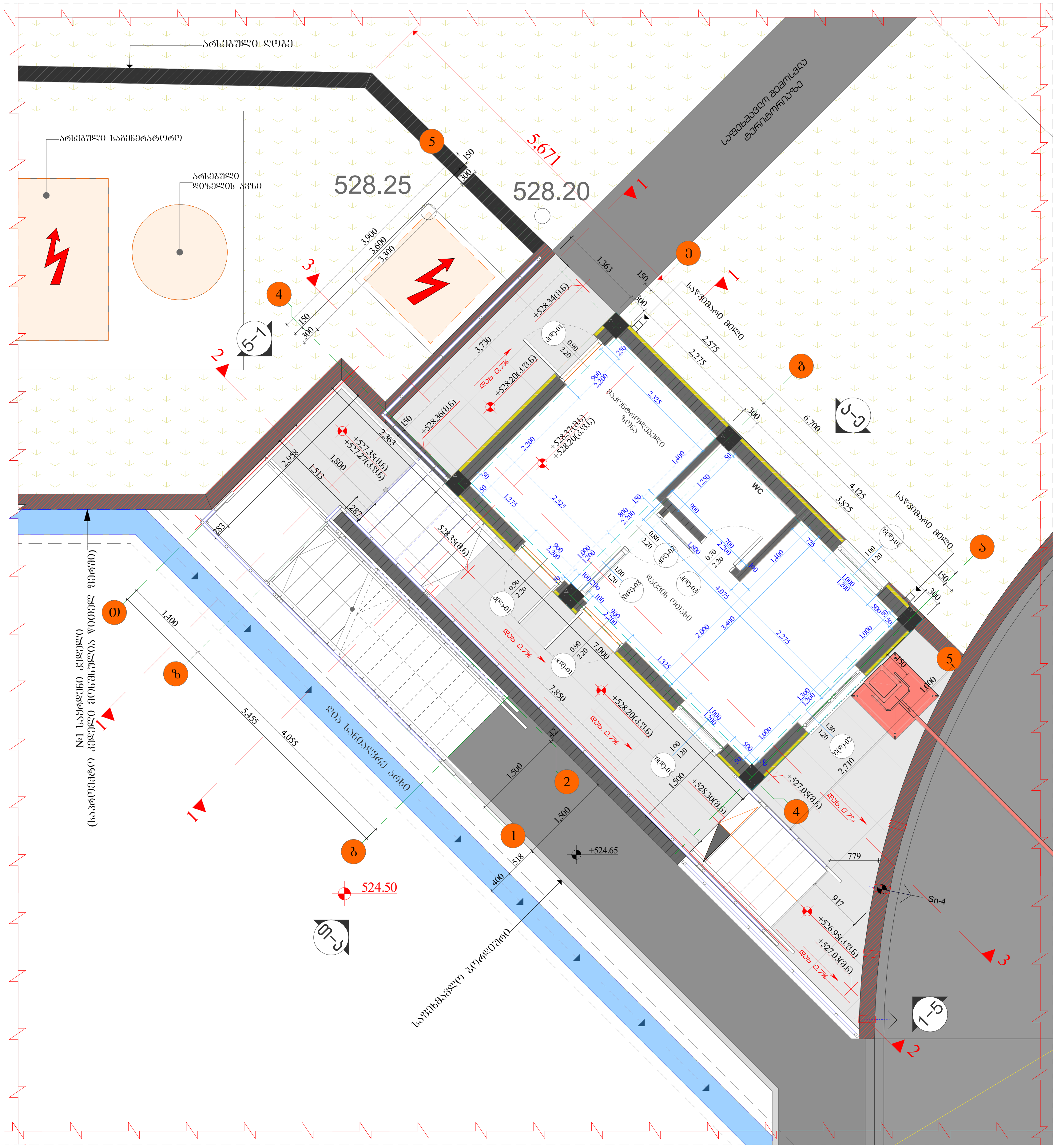



პირობითი აღნიშვნები

- არმსტრონგის ჭერი
- სანათი 600X600 (არმსტრონგის ჭერის)
- იატაკის ფილა (ფაიფური)
- იატაკის ფილა (ფაიფური)
- ექსტერიერის ფილა (ფაიფური)
- კერამიკული პლინტუსი

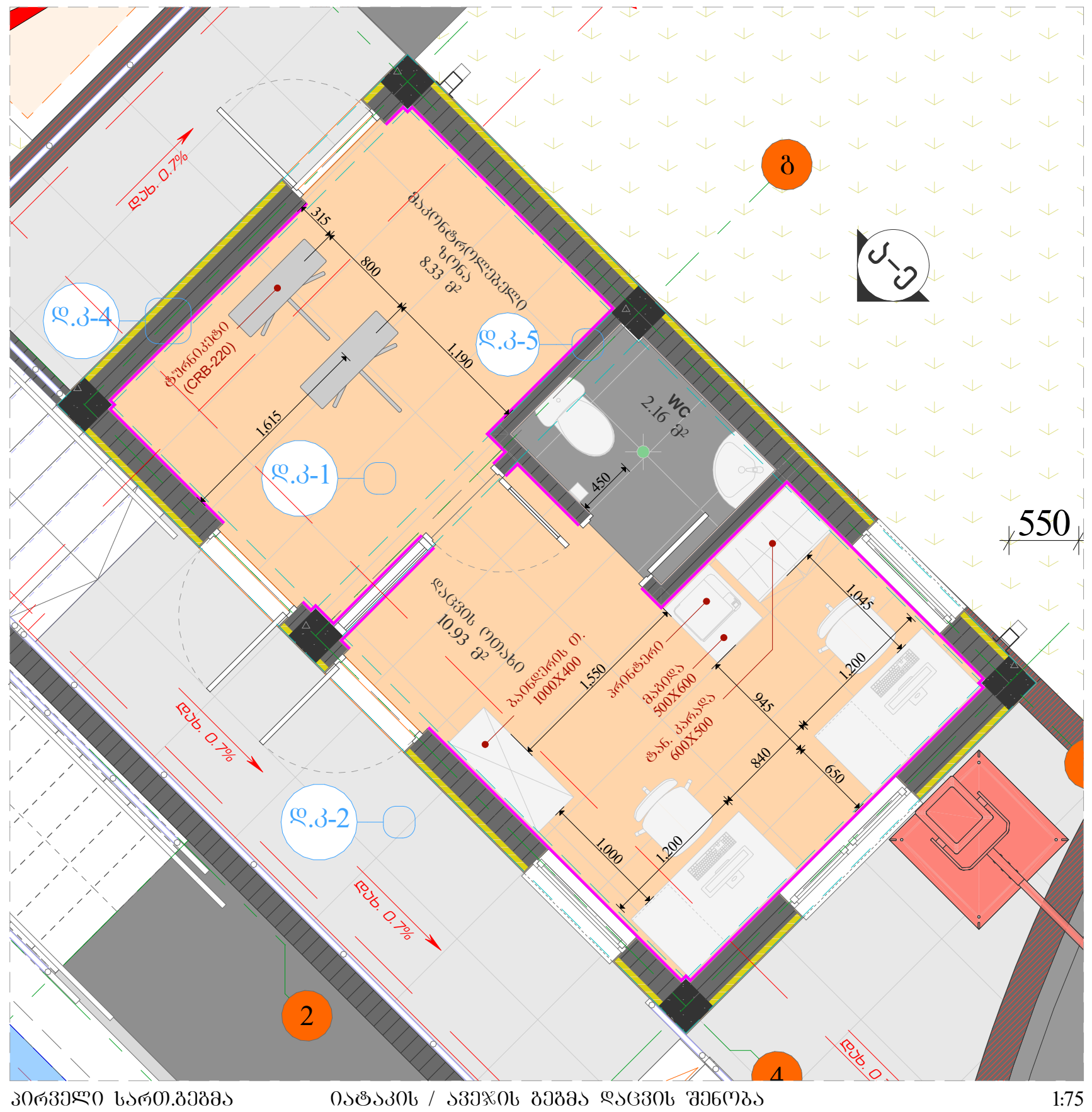

Architectonics	ქუჩა: ანა პოლიტკოვსკაია №3 ქალაქი: თბილისი ქვეყანა: საქართველო e-mail: architectonics@yahoo.com	პროექტის სტატუსი: არქიტექტურული ნაწილი	პროექტის დასახელება: ქ. თბილისი, გივი ამილახვარის I ჩიხი, №-10 (01.19.17.001.044)
		წამყვ. არქიტექტორი ნ. მაისაია შემსრულებელი: ჯ. ქათამაძე	ნახაზის დასახელება: საკონტროლო გამშვები შენობა–ნაგებობა ნოლი სართულის გეგმა, ჭერის გეგმა, იატაკის / ავეჯის გეგმა დაცვის შენობა

მასშტაბი: 1:75

ფურცელი A.20

.20

A3

Architectonics
ქუჩა: ნაბ კოლექტორის №3
კორპუსი: მთავარი ნაკრები
ტელეფონი: 0322345633
e-mail: architectonics@yahoo.com

პროექტის დასახელება:
კომპლექსი ცენტრალური ნაგებობით
ნაგებობის ტიპი. ნაკრები კონსტრუქციული სისტემა
ს. ბესიანი
ფუნქციონალური:
ინ. კლასიფიკაცია

ნახაზის დასახელება:

ნახაზის ნომერი:

კორპუსი 1-1, კორპუსი 2-2, კორპუსი 3-3, ფრაგმენტი 1-1, ფრაგმენტი 2-2 სანიაღვრე ქსელის ბადისებური ნაგებობის ტიპიური ჭის ნახაზები

ფორმატი	ნახაზის №:	შეცვლილი ფურცლების რაოდენობა	ფურცლის №	ფურცლების ჯამური რაოდენობა
A3	A.21		.21	

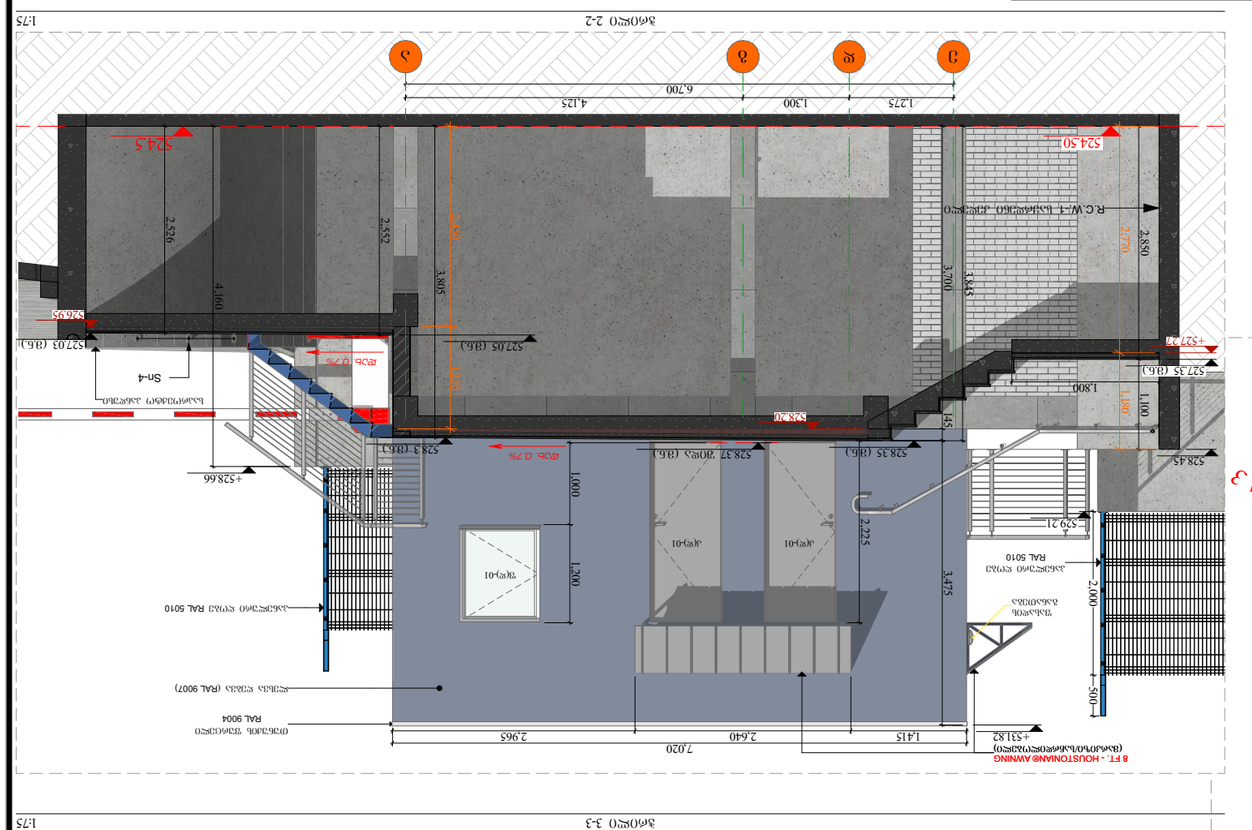
კორპუსი 1-1
1:75
R.C.W-1 სანაგვე ბუნკერი
524.50
0.00=+524.5
+527.27
527.35 (მნ.)
528.20
528.34 (მნ.)
528.36 (მნ.)
528.37 ფილა (მნ.)
RC30 0.7%
ალუმინის ფანჯარა RAL 9007
8 FT. - HOUSTONIAN@ AWNING
(მანქანების სადგომის ავტომატური კარი)
ალუმინის ფანჯარა
ალუმინის ფანჯარა RAL 9004
ფოლადის ფურცელი RAL 9004
+531.82
3,920
6,992
3,600
1,892
1,500
2,770
2,850
3,700
3,480
1,500
995
1,075
500
2,225
3,475
კორპუსი 2-2
1:75
+528.66
527.03 (მნ.)
526.95
Sn-4
ბეტონის ფილა
სველი წერტილის ფილა
RC30 0.7%
527.21
528.30
528.37 (მნ.)
528.35 (მნ.)
529.21
ალუმინის ფანჯარა RAL 9010
ალუმინის ფანჯარა RAL 9004
+531.82
1,415
2,640
2,965
7,020
1,275
1,300
4,125
6,700
2,526
2,552
4,160
3,805
3,700
3,845
2,880
2,770
2,792
1,100
1,800
1,000
1,300
2,225
3,475
2,000
500
145
კორპუსი 3-3
1:75
+528.66
527.03 (მნ.)
526.95
Sn-4
ბეტონის ფილა
სველი წერტილის ფილა
RC30 0.7%
524.50
528.37 (მნ.)
529.21
ალუმინის ფანჯარა RAL 9010
ალუმინის ფანჯარა RAL 9004
+531.82
+531.29
2,450
3,700
3,870
2,792
2,200
2,920
3,450
2,000
500
530
250
160
2,575
4,125
6,700
7,020
1,000
1,300
2,480
2,525
1,875
100
150
ნახაზი 1-5
ნახაზი 2-4
ნახაზი 3-6
ნახაზი 4-1
ნახაზი 5-1
ნახაზი 1-3
ნახაზი 2-3
ნახაზი 3-3
ნახაზი 4-3
ნახაზი 5-3
ნახაზი 1-4
ნახაზი 2-5
ნახაზი 3-5
ნახაზი 4-5
ნახაზი 5-5
ნახაზი 1-6
ნახაზი 2-6
ნახაზი 3-6
ნახაზი 4-6
ნახაზი 5-6
ნახაზი 1-1
ნახაზი 2-2
ნახაზი 3-3
ნახაზი 4-4
ნახაზი 5-1
ნახაზი 1-2
ნახაზი 2-2
ნახაზი 3-2
ნახაზი 4-2
ნახაზი 5-2
ნახაზი 1-3
ნახაზი 2-3
ნახაზი 3-3
ნახაზი 4-3
ნახაზი 5-3
ნახაზი 1-4
ნახაზი 2-4
ნახაზი 3-4
ნახაზი 4-4
ნახაზი 5-4
ნახაზი 1-5
ნახაზი 2-5
ნახაზი 3-5
ნახაზი 4-5
ნახაზი 5-5
ნახაზი 1-6
ნახაზი 2-6
ნახაზი 3-6
ნახაზი 4-6
ნახაზი 5-6
ფ.ა.3-3
ფ.ა.3-6
ფ.ა.3-3
ფ.ა.3-6
ფ.ა.3-3
ფ.ა.3

Architectonics
ქუჩა: ნაბ კოლმეზანის №13
ქალაქი: თბილისი
ტელეფონი: ს.ა.ა.ნ.ნ.ნ.ნ.ნ.ნ.ნ
e-mail: architectonics@yahoo.com

პროექტის დასახელება:	ა. თბილისი, ბინის სამლესაბარეო ცენტრი N-10 (01.19.17.001.044)
პროექტის ავტორები:	ნ. ბერიძე, ა. ნოზაძე ნ. ბერიძე ე. ქარდავა
ნახაზის დასახელება:	ფასადების ნახაზები
ნახაზის ნომერი:	A.22
მასშტაბი:	1:75
ფორმატი:	A3

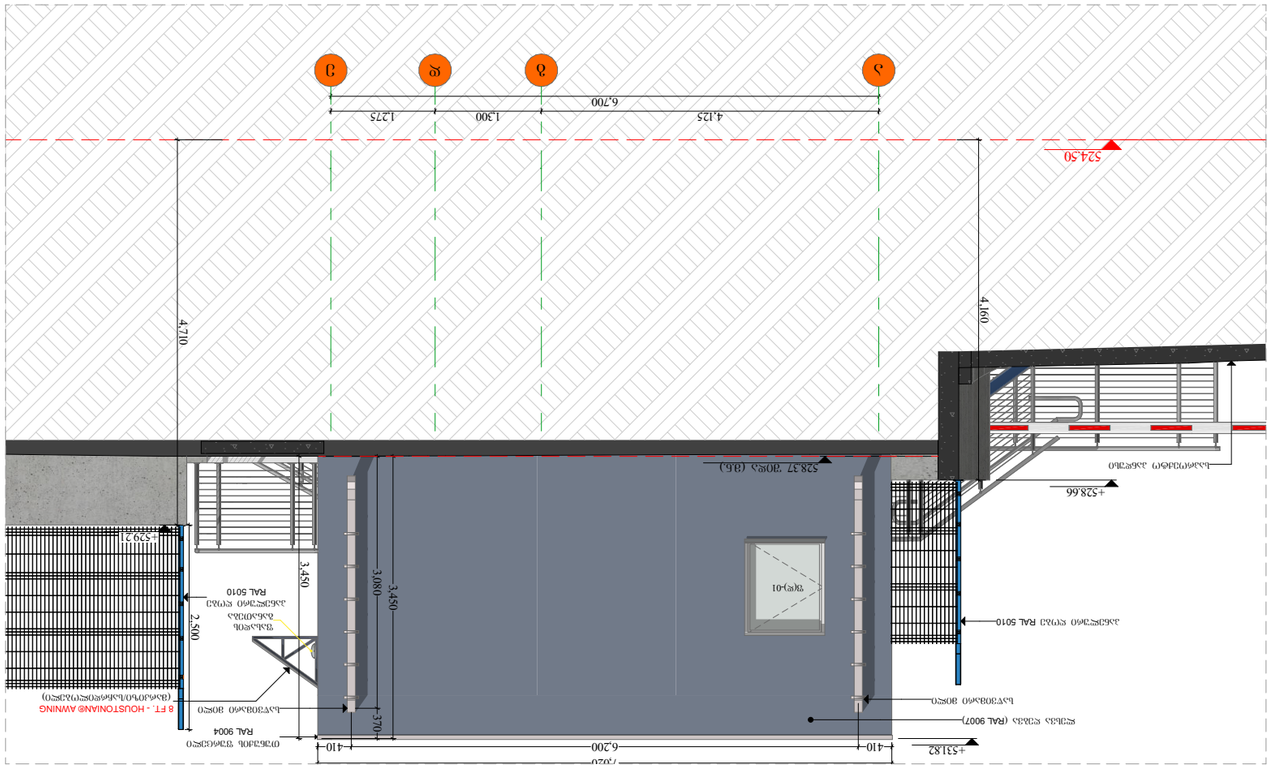
ფასადი ა-ე
1:75
+531.82
+528.66
+524.50
+527.17
+528.45
+527.35
+527.72
+524.65
+527.2
+529.21
+528.37 ჭიშკარი (მან.)
ალუმინის ფანჯარა
RAL 9007
ალუმინის კარ-ფანჯარა
RAL 5010
ალუმინის ფარდული
RAL 9004
8 FT. - HOUSTONIAN® AWNING
(მასალის ტიპი განსაზღვრული არქიტექტორის მიერ)
ალუმინის ფარდული
RAL 5010
ალუმინის ფარდული
RAL 9004
ალუმინის ფარდული
RAL 5010
ალუმინის ფარდული
RAL 9007
ალუმინის ფარდული
RAL 5010
C.W.-1 ხანძარსაწინააღმდეგო
ალუმინის ფარდული
RAL 5010
ალუმინის ფარდული
RAL 9007