შ.პ.ს. „NTN არ-ყო“



სს „პროკრედიტბანკი”-ს სასაწყობე ფართის პროექტი

(დამხმარე ნაგებობა)

თბილისი - 2023 წელი

შ.პ.ს. „NTN არ-ყო“

სს „პროკრედიტბანკი“-ს სასაწყობე ფართის პროექტი

(დამხმარე ნაგებობა)

ქ. თბილისი, გაგრის ქ.№2

ნაკვეთის საკადასტრო კოდი: 01.11.03.003.029



დირექტორი: ნ. ბერიძე

არქიტექტორი: ნ. ბერიძე

თბილისი - 2023 წელი

განმარტებითი ბარათი

მოგახსენებთ, რომ საპროექტო სამუშაოები უნდა ჩატარდეს მისამართზე ქ. თბილისი, გაგრის ქუჩა #2-ში, ნაკვეთის საკადასტრო კოდი 01.11.03.003. 029

საპროექტო ნაკვეთი ეკუთვნის სააქციო საზოგადოება „პროკრედიტბანკ“-ს.

ბანკს სურვილი აქვს ნაკვეთზე ჩადგას სასაწყობე შენობა, რომელიც აეწყობა მეტალის კარკასზე. გადახურვა მოეწყობა მეტალის წამწეებზე. კარკასი შეიმოსება პროფნასტილის 3,0 მმ-იანი ფენილით, RAL 9002. შესასვლელი კარი მოეწყობა მეტალის, ორფრთიანი.

შენობის ფართი 59,98 მ2. კონსტრუქციული სიმაღლე 4.40 მ. შენობა მოცულობით და ფუნქციური დანიშნულებით (დამხმარე ფართი), განეკუთვნება I კლასს.

შენობის განთავსების ადგილის წინ არსებობს გრუნტზე მოწყობილი ბეტონის ფილა, რომელიც უკვე დაზიანებულია. მოხდება ახალი ფილის მოწყობა გენგეგმაზე მითითებულ ადგილას.

A4

პირობითი აღნიშვნები

±0.00 =449.25

სს „პროკრედიტბანკი“-ს სასაწყობე ფართის პროექტი (დამხმარე ნაგებობა)

ობიექტის აღგილმდებარეობა	თბილისი, გაგრის ქ.№2
ნაკვეთის საკადასტრო კოდი:	01.11.03.003.029
დამკვეთი:	სს „პროკრედიტბანკი“
არქიტექტორი:	ნინო ბერიძე

განმარტებითი ბარათი

ფურ-ლი ა-1	ფურ-ბი 16

შ.პ.ს. „NTN არ-ჯო“

მისამართი	ქ. თბილისი, ზესტაფონის ქ.19ა, ბინა 43
საკონტაქტო ტელ:	+995 5 99 27 48 36
საკონტაქტო მეილი:	ninoberidze1968@gmail.com

თარიღი 2023 წლის ივნისი

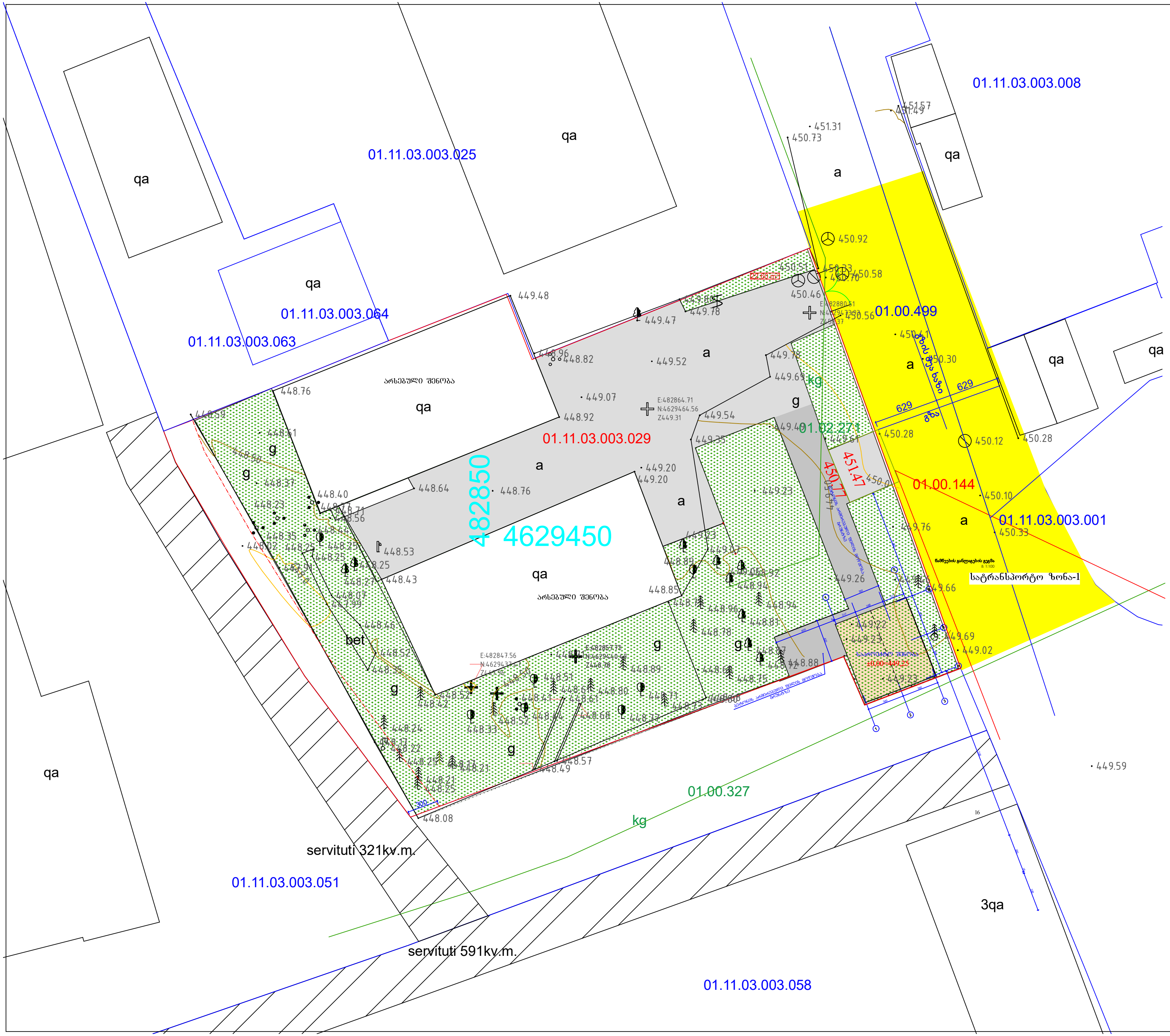

A4

პირობითი აღნიშვნები

±0.00=449.25

სს „პროკრედიტბანკი"-ს სასაწყობე ფართის პროექტი (დამხმარე ნაგებობა)

ობიექტის ადგილმდებარეობა	თბილისი, გაგრის ქ.№2
ნაკვეთის საკადასტრო კოდი:	01.11.03.003.029
დამკვეთი:	სს „პროკრედიტბანკი"
არქიტექტორი:	ნინო ბერიძე

გენ-გეგმა

მასშტაბი 1:500

ფურ-ლი ა-2	ფურ-ბი 16

შ.პ.ს. „NTN AR-KO არ-კო"

მისამართი	ქ. თბილისი, ზესტაფონის ქ.19ა, ბინა 43
საკონტაქტო ტელ:	+995 5 99 27 48 36
საკონტაქტო მეილი:	ninoberidze1968@gmail.com

თარიღი 2023 წლის ივნისი

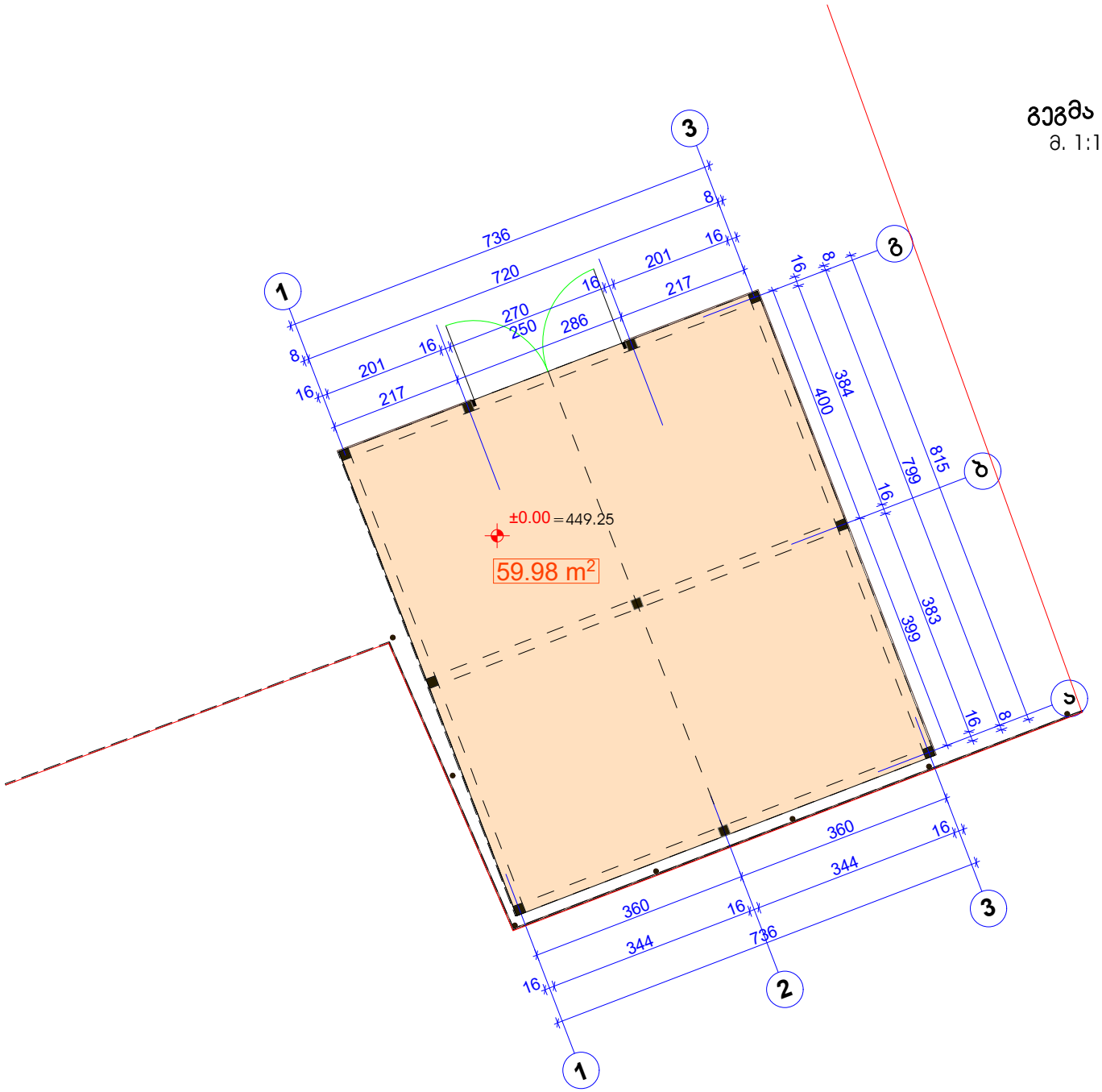

გეგმა

მ. 1:100

A4

პირობითი აღნიშვნები

±0.00 = 449.25

სს „პროპერტიბანკი"-ს სასაწყობე ფართის პროექტი (დამხმარე ნაგებობა)

ობიექტის ადგილმდებარეობა	თბილისი, გვგრის ქ.№2
ნაკვეთის საკადასტრო კოდი:	01.11.03.003.029
დამკვეთი:	სს „პროპერტიბანკი"
არქიტექტორი:	ნინო ბერიძე

ფართის გეგმა

მასშტაბი 1:100

ფურ-ლი ა-3	ფურ-ბი 16

შ.პ.ს. „NTN AR-KO არ-ჯო"

მისამართი	ქ. თბილისი, ზესტაფონის ქ.19ა, ბინა 43
საკონტაქტო ტელ:	+995 5 99 27 48 36
საკონტაქტო მეილი:	ninoberidze1968@gmail.com

თარიღი

2023 წლის 03ნისი

წამწეების განლაგების გეგმა

მ. 1:100

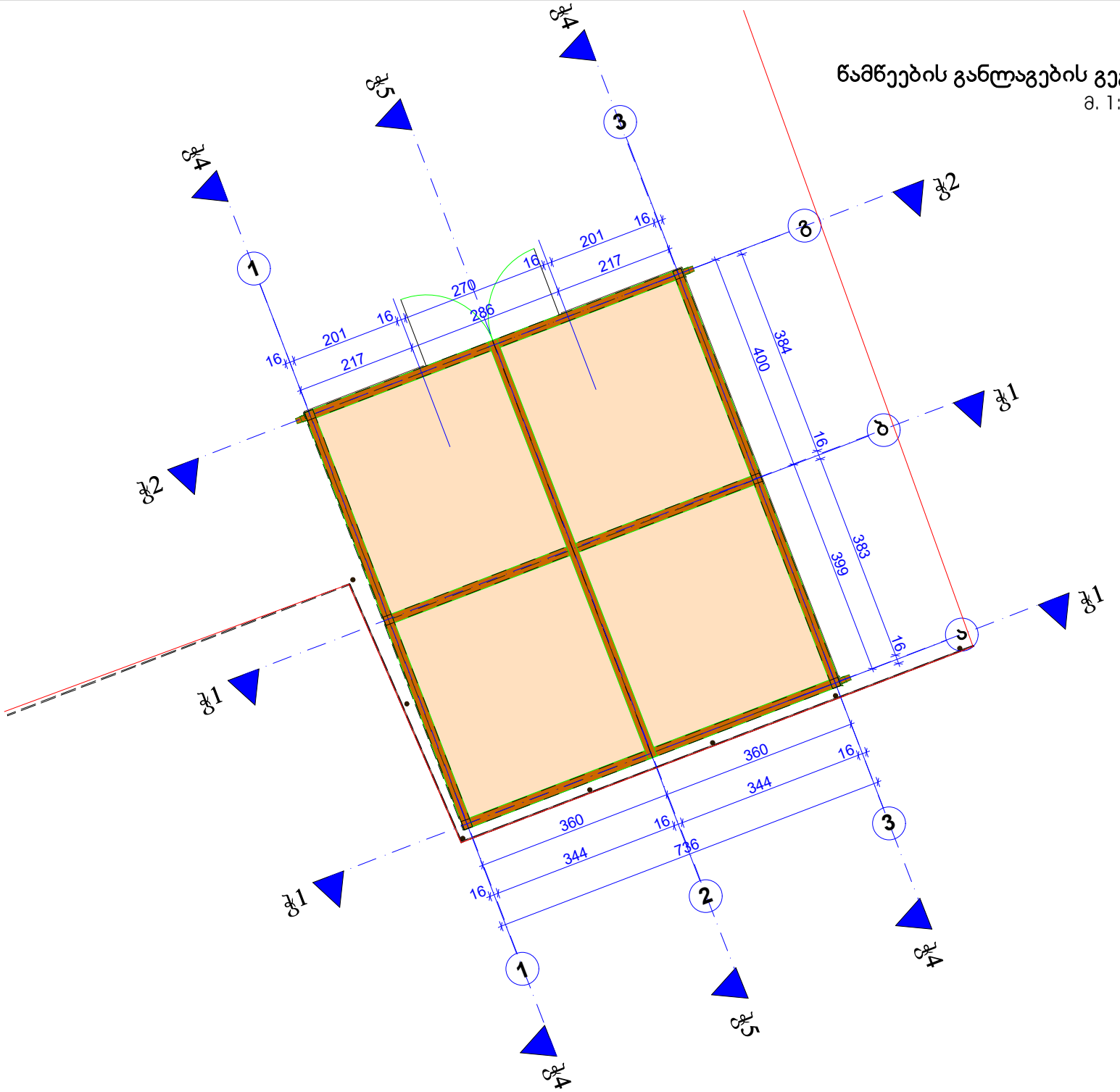

A4

პირობითი აღნიშვნები

±0.00 =449.25

სს „პროპერტიბანკი"-ს
სასაწყობე ფართის პროექტი
(დამხმარე ნაგებობა)

ობიექტის მდებარეობა	თბილისი, გაგრის ქ.№2
ნაკვეთის საკადასტრო კოდი:	01.11.03.003.029
დამკვეთი:	სს „პროპერტიბანკი"
არქიტექტორი:	ნინო ბერიძე

წამწეების განლაგების გეგმა

მასშტაბი 1:100

ფურ-ლი ა-4	ფურ-ბი 16

შ.პ.ს. „NTN არ-კო"

მისამართი	ქ. თბილისი, ზესტაფონის ქ.19ა, ბინა 43
საკონტაქტო ტელ:	+995 5 99 27 48 36
საკონტაქტო მეილი:	ninoberidze1968@gmail.com

თარიღი

2023 წლის ივნისი

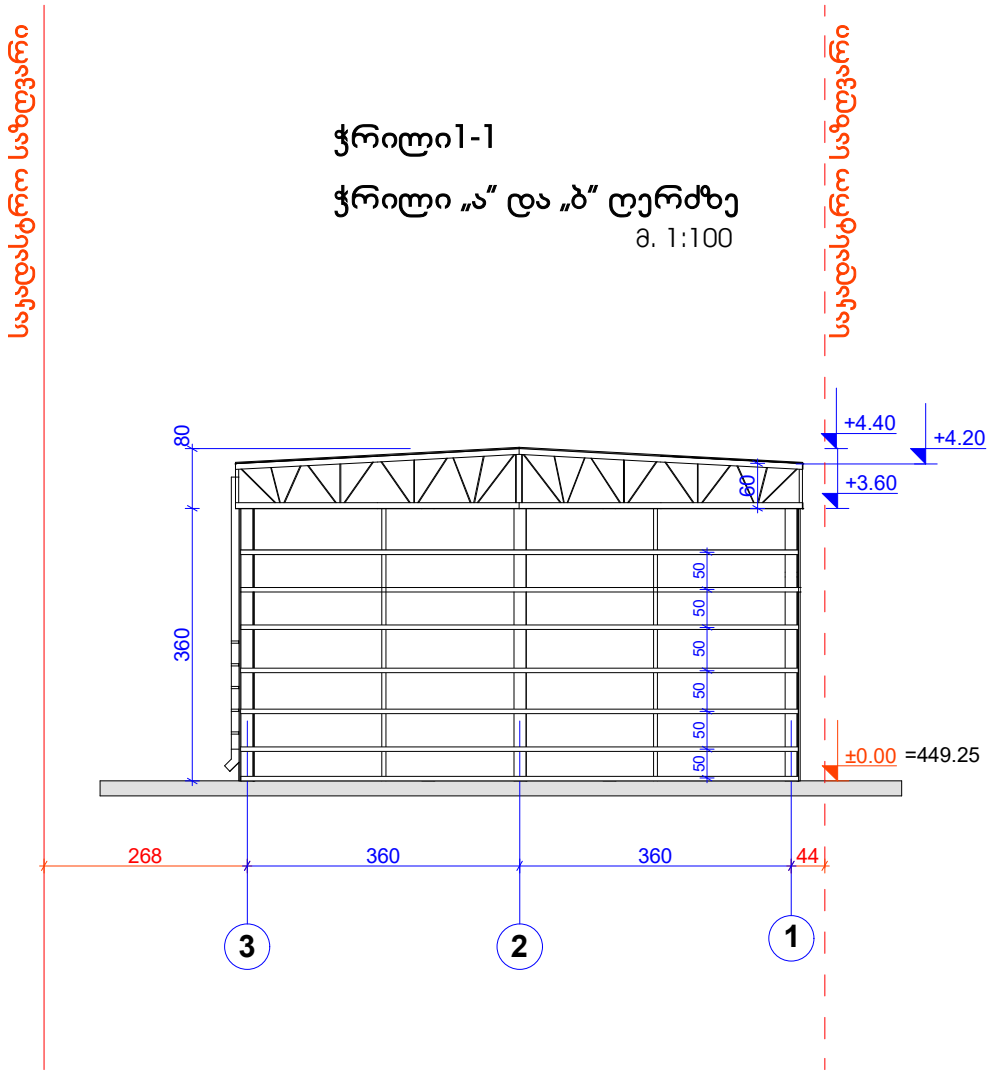

A4

პირობითი აღნიშვნები

±0.00=449.25

სს „პრომკრედიტბანკი"-ს სასწყობე ფართის პროექტი (დამხმარე ნაგებობა)

ობიექტის ადგილმდებარეობა	თბილისი, გვგრის ქ.№2
ნაკვეთის საკადასტრო კოდი:	01.11.03.003.029
დამკვეთი:	სს „პრომკრედიტბანკი"
პროექტორი:	ნინო ბერიძე

ჭრილი „ა" და „ბ" ღერძზე

მასშტაბი 1:100

ფურ-ლი ა-5	ფურ-ბი 16

შ.პ.ს. „NTN არ-ko არ-ყო"

მისამართი	ქ. თბილისი, ზესტაფონის ქ.19ა, ბინა 43
საკონტაქტო ტელ:	+995 5 99 27 48 36
საკონტაქტო მეილი:	ninoberidze1968@gmail.com

თარიღი 2023 წლის იანვარი

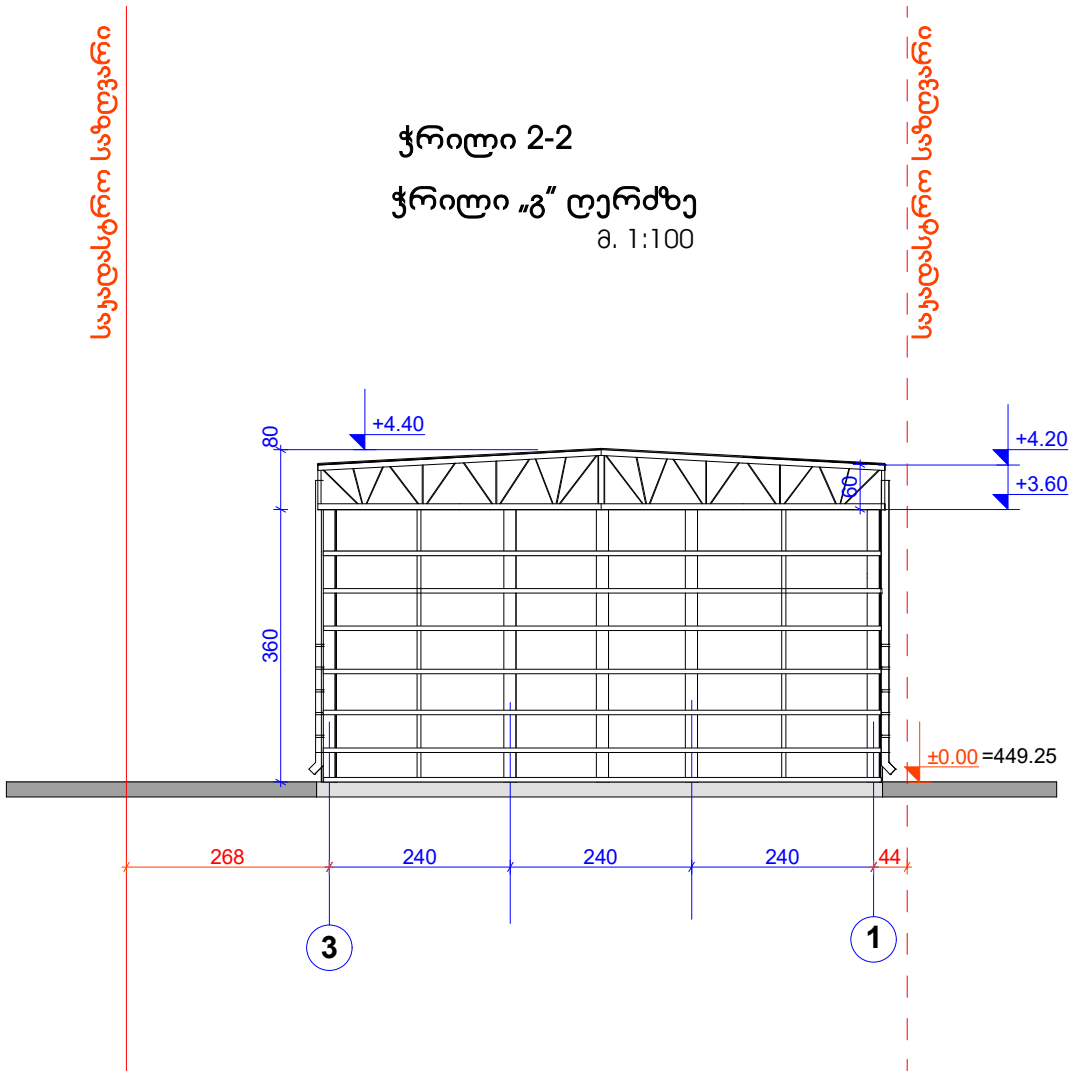

A4

პირობითი აღნიშვნები

±0.00=449.25

სს „პროარედიბანკი"-ს სასაწყობე ფართის პროექტი (დამხმარე ნაგებობა)

ობიექტის ადგილმდებარეობა	თბილისი, გვგრის ქ.№2
ნაკვეთის საკადასტრო კოდი:	01.11.03.003.029
დამკვეთი:	სს „პროარედიბანკი"
პროექტირებაზე:	ნინო ბერიძე

ჭრილი „გ" ღერძზე

მასშტაბი 1:100

ფურ-ლი ა-გ	ფურ-ბი 16

შ.პ.ს. „NTN AR-KO არ-კო"

მისამართი: ქ. თბილისი, ზესტაფონის ქ.19ა, ბინა 43

საკონტაქტო ტელ: +995 5 99 27 48 36

საკონტაქტო მეილი: ninoberidze1968@gmail.com

თარიღი: 2023 წლის მაისი

ჭრილი 3-3

ჭრილი „1" და „3" ღერძზე

მ. 1:100

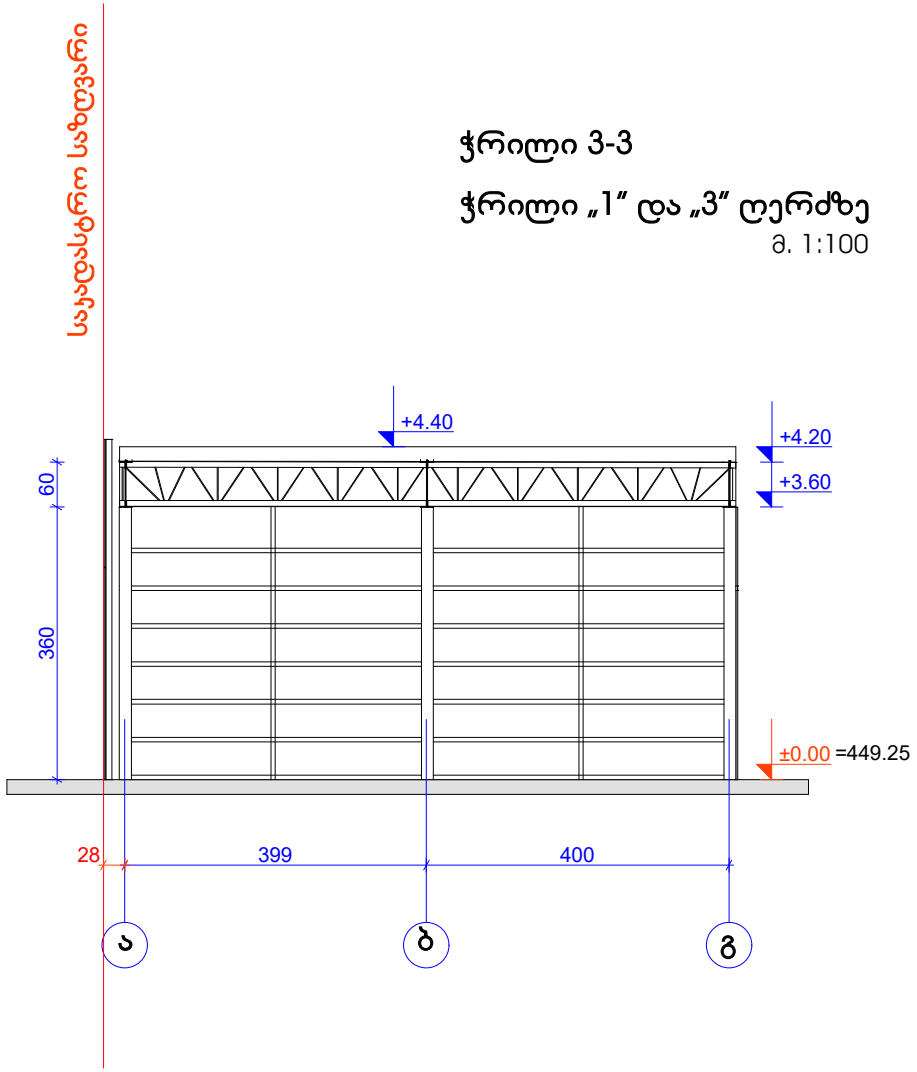

A4

პირობითი აღნიშვნები

±0.00 =449.25

სს „პროკრედიტბანკი"-ს სასაწყობე ფართის პროექტი (დამხმარე ნაგებობა)

ობიექტის ადგილმდებარეობა	თბილისი, გვგრის ქ.№2
ნაკვეთის საკადასტრო კოდი:	01.11.03.003.029
დამკვეთი:	სს „პროკრედიტბანკი"
არქიტექტორი:	ნინო ბერიძე

ჭრილი „1" და „3" ღერძზე

მასშტაბი 1:100

ფურ-ლი ა-7	ფურ-ბი 16

შ.პ.ს. „NTN A R-KO არ-ყო"

მისამართი	ქ. თბილისი, ზესტაფონის ქ.19ა, ბინა 43
საკონტაქტო ტელ:	+995 5 99 27 48 36
საკონტაქტო მეილი:	ninoberidze1968@gmail.com

თარიღი 2023 წლის მაისი

ჭრილი 4-4

ჭრილი „2" ღერძზე

მ. 1:100

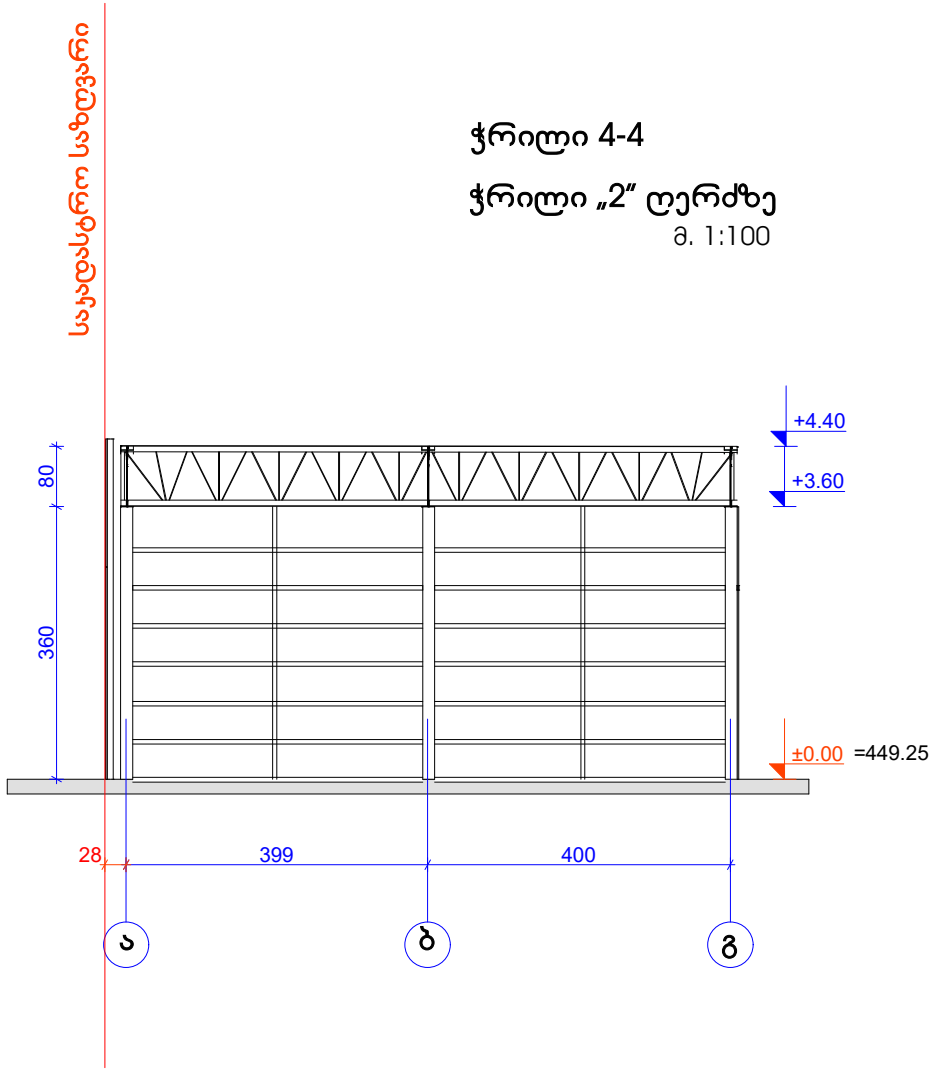

A4

პირობითი აღნიშვნები

±0.00=449.25

სს „პროარედიბანკი"-ს სასაწყობე ფერთის პროექტი (დამხმარე ნაგებობა)

ობიექტის ადგილმდებარეობა	თბილისი, გვგრის ქ.№2
ნაკვეთის საკადასტრო კოდი:	01.11.03.003.029
დამკვეთი:	სს „პროარედიბანკი"
არქიტექტორი:	ნინო ბერიძე

ჭრილი „2" ღერძზე

მასშტაბი 1:100

ფურ-ლი ა-8	ფურ-ბი 16

შ.პ.ს. „NTN არ-კო"

მისამართი: ქ. თბილისი, ზესტაფონის ქ.19ა, ბინა 43

საკონტაქტო ტელ: +995 5 99 27 48 36

საკონტაქტო მეილი: ninoberidze1968@gmail.com

თარიღი: 2023 წლის მაისი

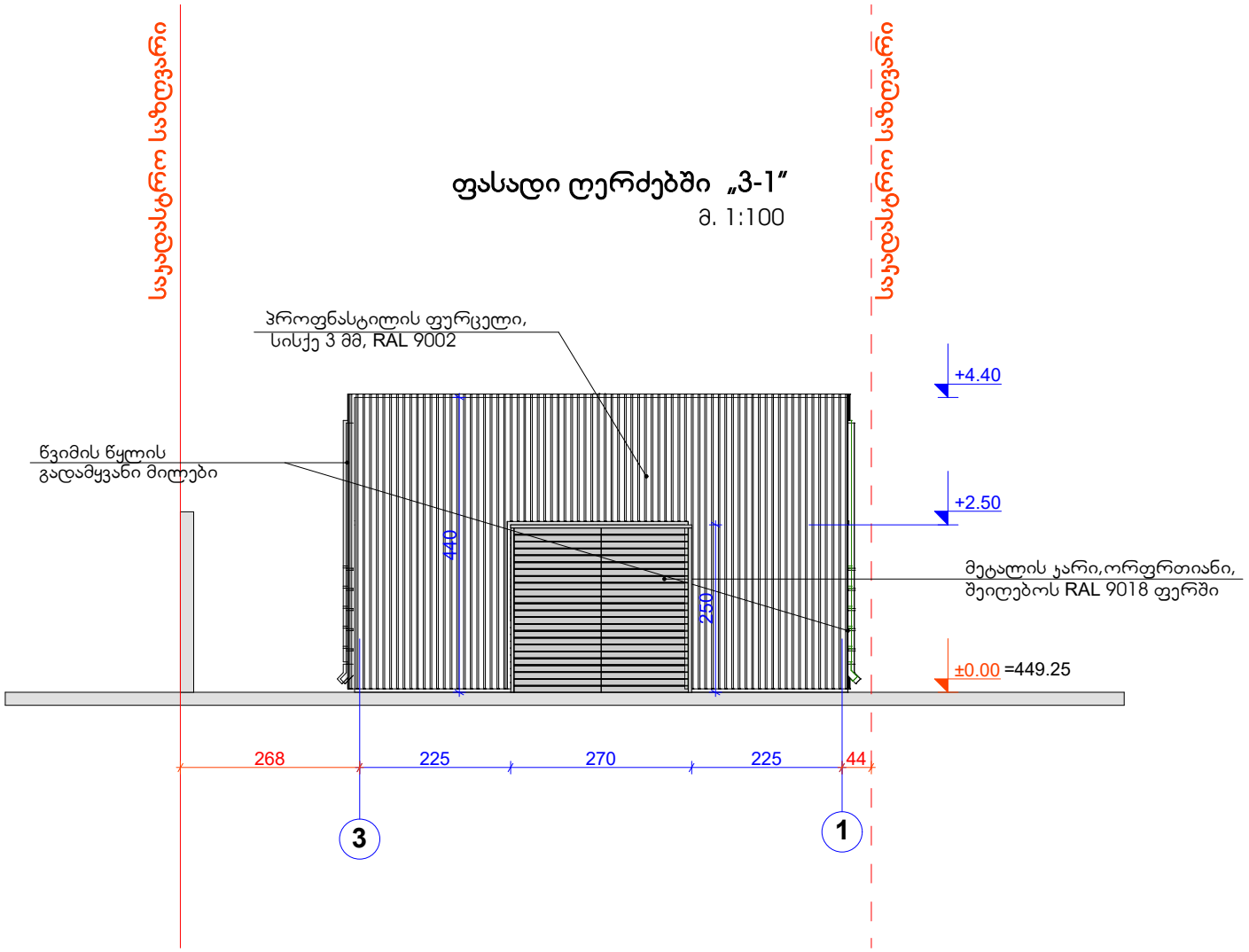

A4

პირობითი აღნიშვნები

±0.00 =449.25

სს „პროარქიტექტი"-ს სასაწყობე ფართის პროექტი (დამხმარე ნაგებობა)

ობიექტის მდებარეობა	თბილისი, გაგრის ქ.№2
ნაკვეთის საკადასტრო კოდი:	01.11.03.003.029
დამკვეთი:	სს „პროარქიტექტი"
არქიტექტორი:	ნინო ბერიძე

ფასადი ღერძებში „3-1"

მასშტაბი 1:100

ფურ-ლი ა-9	ფურ-ბი 16

შ.პ.ს. „NTN AR-KO არ-კო"

მისამართი	ქ. თბილისი, ზესტაფონის ქ.19ა, ბინა 43
საკონტაქტო ტელ:	+995 5 99 27 48 36
საკონტაქტო მეილი:	ninoberidze1968@gmail.com

თარიღი 2023 წლის 03ნოემბერი

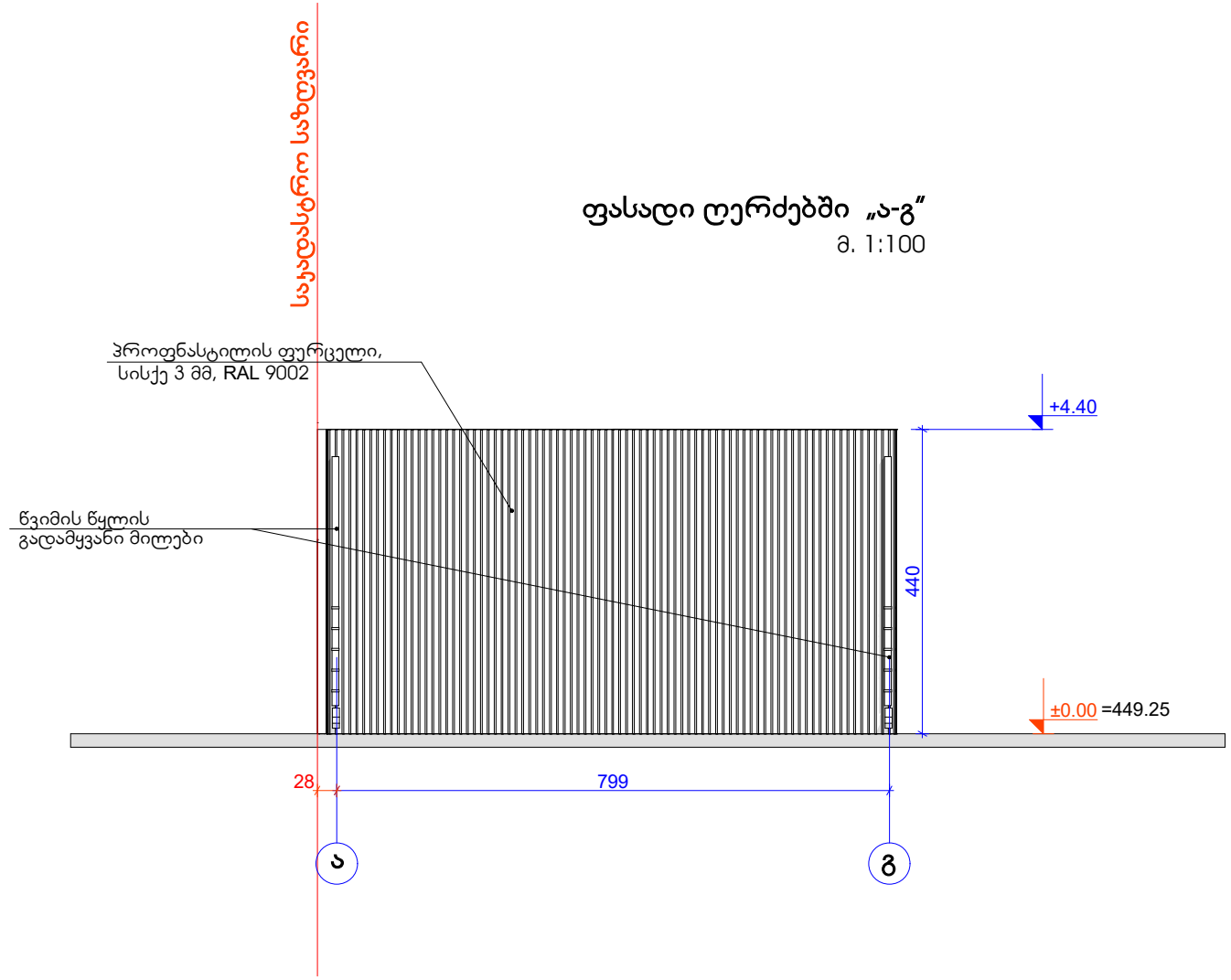

A4

პირობითი აღნიშვნები

±0.00=449.25

სს „პროარქიტექტი"-ს სასაწყობე ფართის პროექტი (დამხმარე ნაგებობა)

ობიექტის ადგილმდებარეობა	თბილისი, გვგრის ქ.№2
ნაკვეთის საკადასტრო კოდი:	01.11.03.003.029
დამკვეთი:	სს „პროარქიტექტი"
არქიტექტორი:	ნინო ბერიძე

ფასადი ღერძებში „ა-გ"

მასშტაბი 1:100

ფურ-ლი ა-10	ფურ-ბი 16

შ.პ.ს. „NTN ARKO არ-კო"

მისამართი	ქ. თბილისი, ზესტაფონის ქ.19ა, ბინა 43
საკონტაქტო ტელ:	+995 5 99 27 48 36
საკონტაქტო მეილი:	ninoberidze1968@gmail.com

თარიღი 2023 წლის 03ნისი

ფასადი ღერძებში „გ-ა“

მ. 1:100

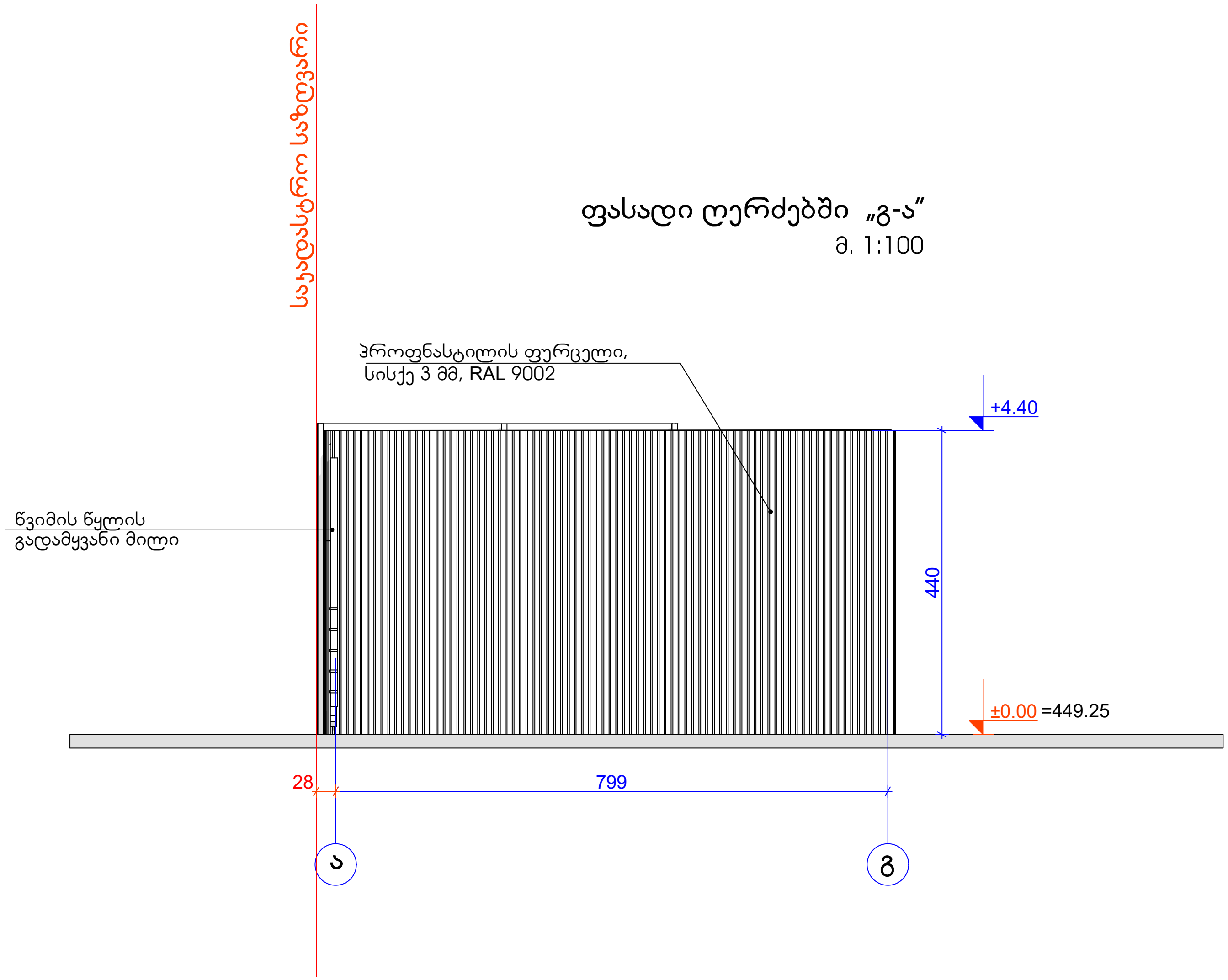

A4

პირობითი აღნიშვნები

±0.00 =449.25

სს „პროკრედიტბანკი“-ს
სასაწყობე ფართის პროექტი
(დამხმარე ნაგებობა)

ობიექტის ადგილმდებარეობა	თბილისი, გაგრის ქ.№2
ნაკვეთის საკადასტრო კოდი:	01.11.03.003.029
დამკვეთი:	სს „პროკრედიტბანკი“
არქიტექტორი:	ნინო ბერიძე

ფასადი ღერძებში „გ-ა“

მასშტაბი 1:100

ფურ-ლი ა-11	ფურ-ბი 16

შ.პ.ს. „NTN
R–KO
არ-კო“

მისამართი	ქ. თბილისი, ზესტაფონის ქ.19ა, ბინა 43
საკონტაქტო ტელ:	+995 5 99 27 48 36
საკონტაქტო მეილი:	ninoberidze1968@gmail.com

თარიღი

2023 წლის
ივნისი

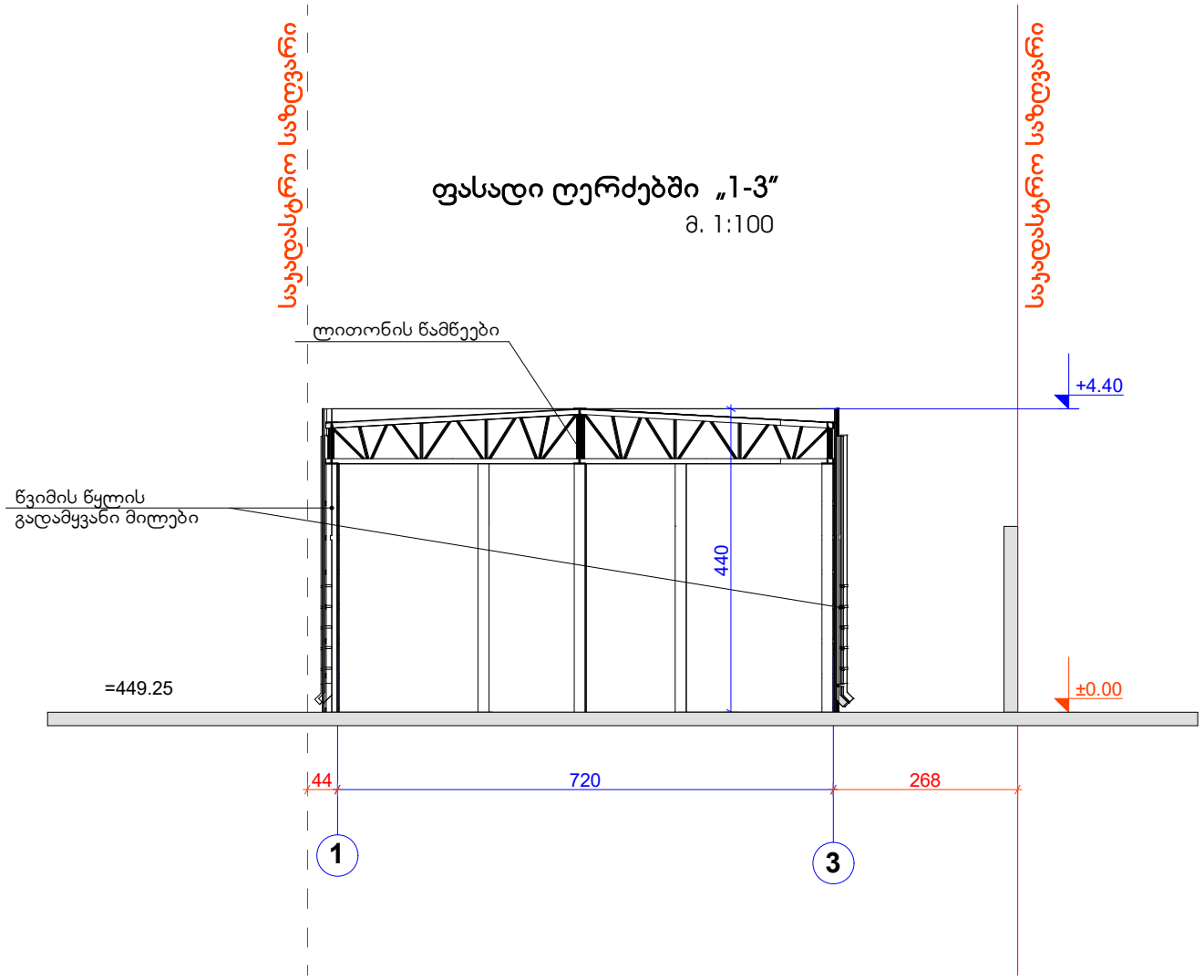

A4

პირობითი აღნიშვნები

±0.00 =449.25

სს „პროკრედიტბანკი"-ს
სასაწყობე ფართის პროექტი
(დამხმარე ნაგებობა)

ობიექტის ადგილმდებარეობა	თბილისი, გაგრის ქ.№2
ნაკვეთის საკადასტრო კოდი:	01.11.03.003.029
დამკვეთი:	სს „პროკრედიტბანკი"
არქიტექტორი:	ნინო ბერიძე

ფასადი ღერძებში „1-3"

მასშტაბი 1:100

ფურ-ლი ა-12	ფურ-ბი 16

შ.პ.ს. „NTN AR-KO არ-კო"

მისამართი	ქ. თბილისი, ზესტაფონის ქ.19ა, ბინა 43
საკონტაქტო ტელ:	+995 5 99 27 48 36
საკონტაქტო მეილი:	ninoberidze1968@gmail.com

თარიღი: 2023 წლის 03ნოემბერი









A4

პირობითი აღნიშვნები

±0.00=449.25

სს „პროარჯიბბანკი"-ს სასაწყობე ფართის პროექტი (დამხმარე ნაგებობა)

ობიექტის ადგილმდებარეობა	თბილისი, გუგრის ქ.№2
ნაკვეთის საკადასტრო კოდი:	01.11.03.003.029
დამკვეთი:	სს „პროარჯიბბანკი"
არქიტექტორი:	ნინო ბერიძე

არსებული სიტუაცია

ფურ-ლი ა-14	ფურ-ბი 16

შ.პ.ს. „NTN AR-KO არ-კო"

მისამართი	ქ. თბილისი, ზესტაფონის ქ.19ა, ბინა 43
საკონტაქტო ტელ:	+995 5 99 27 48 36
საკონტაქტო მეილი:	ninoberidze1968@gmail.com

თარიღი 2023 წლის ივნისი

A4

პირობითი აღნიშვნები

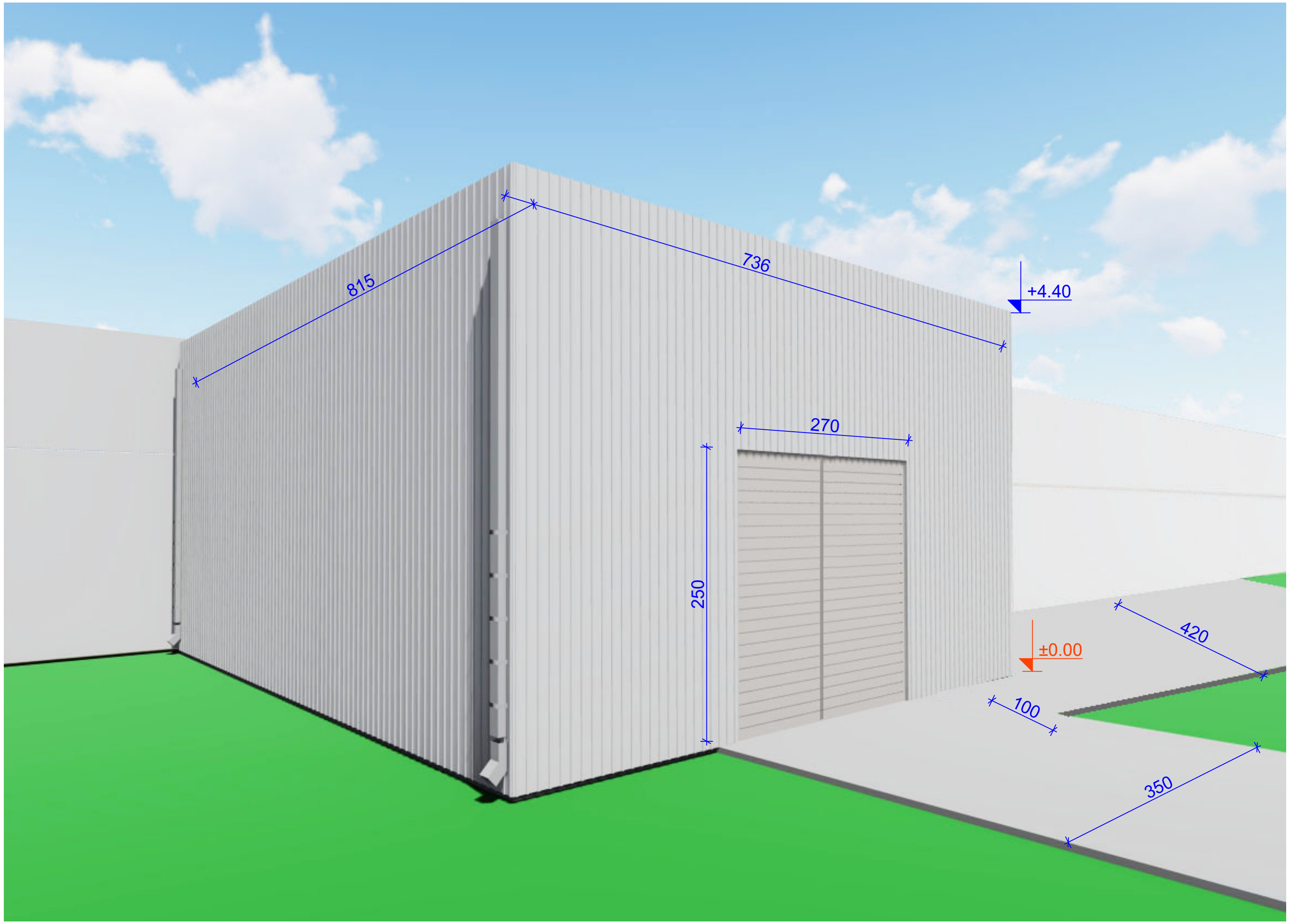

±0.00 =449.25

სს „პროკრედიტბანკი"-ს სასაწყობე ფართის პროექტი (დამხმარე ნაგებობა)

ობიექტის ადგილმდებარეობა	თბილისი, გაგრის ქ.№2
ნაკვეთის საკადასტრო კოდი:	01.11.03.003.029
დამკვეთი:	სს „პროკრედიტბანკი"
არქიტექტორი:	ნინო ბერიძე

მოცულობა

ფურ-ლი ა-13	ფურ-ბი 16

შ.პ.ს. „NTN AR–KO არ-კო"

მისამართი	ქ. თბილისი, ზესტაფონის ქ.19ა, ბინა 43
საკონტაქტო ტელ:	+995 5 99 27 48 36
საკონტაქტო მეილი:	ninoberidze1968@gmail.com

თარიღი	2023 წლის ივნისი



A4

პირობითი აღნიშვნები

±0.00 =449.25

სს „პროარქედიბანკ“-ს სასაწყობე ფართის პროექტი (დამხმარე ნაგებობა)

ობიექტის ადგილმდებარეობა	თბილისი, გაგრის ქ.№2
ნაკვეთის საკადასტრო კოდი:	01.11.03.003.029
დამკვეთი:	სს „პროარქედიბანკი“
არქიტექტორი:	ნინო ბარიძე

ფოტომონტაჟი პარკასი

მასშტაბი 1:100

ფურ-ლი ა-15	ფურ-ბი 16

შ.პ.ს. „NTN AR-KO არ-კო“

მისამართი	ქ. თბილისი, ზესტაფონის ქ.19ა, ბინა 43
საკონტაქტო ტელ:	+995 5 99 27 48 36
საკონტაქტო მეილი:	ninoberidze1968@gmail.com

თარიღი 2023 წლის მაისი



A4

პირობითი აღნიშვნები

±0.00=449.25

სს „პროკრედიტბანკი"-ს სასაწყობე ფართის პროექტი (დამხმარე ნაგებობა)

ობიექტის ადგილმდებარეობა	თბილისი, გაგრის ქ.№2
ნაკვეთის საკადასტრო კოდი:	01.11.03.003.029
დამკვეთი:	სს „პროკრედიტბანკი"
არქიტექტორი:	ნინო ბერიძე

ფოტომონტაჟი

მასშტაბი 1:100

ფურ-ლი ა-16	ფურ-ბი 16

შ.პ.ს. „NTN AR-KO არ-კო"

მისამართი	ქ. თბილისი, ზესტაფონის ქ.19ა, ბინა 43
საკონტაქტო ტელ:	+995 5 99 27 48 36
საკონტაქტო მეილი:	ninoberidze1968@gmail.com

თარიღი 2023 წლის ივნისი