შენობა-ნაგებობის უსაფრთხოების წესებთან შესაბამისობის ანალიზი

გამოყენებული წესები - „შენობა-ნაგებობის უსაფრთხოების წესები“

ჩამოთვალეთ შენობის დაკავებულებები და აღწერეთ თითოეული გამოყენება	
სწ-2 (311.3) სასაწყობე ჯგუფი.	-1, 2, 3სართული
სვ (309.1) სავაჭრო ჯგუფი	+1 სართული
სქ (304.1) საქმიანი ჯგუფი	+1, +4, +5, +6, +7 სართული
სც-2 (310.4) საცხოვრებელი ჯგუფი	+8-დან +26 სართულები

კონსტრუქციის ტიპი:	
განსაზღვრეთ კონსტრუქციის ტიპი ახალი შენობისთვის: მაგალითი: II-A, II-B, V-A, V-B	I-A ტიპი

სიმაღლის შეზღუდვები ცხრილი 503 -ის მიხედვით		
დაკავებულობები	**დასაშვები სართულიანობა**	**შემოთავაზებული სართულიანობა**
სწ-2 (311.3) სასაწყობე ჯგუფი.	შეუზღუდავი	3
სვ (309.1) სავაჭრო ჯგუფი	შეუზღუდავი	1
სქ (304.1) საქმიანი ჯგუფი	შეუზღუდავი	5
სც-2 (310.4) საცხოვრებელი ჯგუფი	შეუზღუდავი	19
	დასაშვები	შემოთავაზებული
საერთო სიმაღლე =	შეუზღუდავი	85.25
მიწის ზემოთ სართულის რაოდენობა =	შეუზღუდავი	26
ფართობის შეზღუდვები ცხრილი 503 -ის მიხედვით		

დაკავებულობები	დასაშვები მაქსიმალური ფართობი სართულზე	შემოთავაზებული მაქსიმალური ფართობი სართულზე
სწ-2 (311.3) სასაწყობე ჯგუფი.	შეუზღუდავი	აკმაყოფილებს
სვ (309.1) სავაჭრო ჯგუფი	შეუზღუდავი	აკმაყოფილებს
სქ (304.1) საქმიანი ჯგუფი	შეუზღუდავი	აკმაყოფილებს
სც-2 (310.4) საცხოვრებელი ჯგუფი	შეუზღუდავი	აკმაყოფილებს
იატაკის საერთო ფართობი =	აკმაყოფილებს	
იატაკების რაოდენობა =	27	
შენობის საერთო ფართობი სართულების გარე პერიმეტრებით =	აკმაყოფილებს	

გარე კედლის ცეცხლმედეგობისა და ღიობისადმი მოთხოვნები ცხრილების 602-ის და 705.8 -ის მიხედვით									
გარე კედელი	ხანძარსაწინააღმდეგო მანძილი (მეტრი)	ცეცხლმედეგობის ხარისხი (საათი)		კედლის ღიობების ფართობი (კედლის%)					
		მოთხოვნილი	გათვალისწინებული	დასაშვები			გათვალისწინებული		
				დაცული	დაუცველი საშხეფებით	დაუცველი	დაცული	დაუცველი საშხეფებით	დაუცველი
1-10 ფასადი	9 <	0	1	შეუზღ	შეუზღ	შეუზღ	-	აკმაყოფილებს	-
ა-ლ ფასად	9 <	0	1	შეუზღ	შეუზღ	შეუზღ	-	აკმაყოფილებს	-
10-1 ფასადი	9 <	0	1	შეუზღ	შეუზღ	შეუზღ	-	აკმაყოფილებს	-
ა-ლ ფასად	9 <	0	1	შეუზღ	შეუზღ	შეუზღ	-	აკმაყოფილებს	-

ხანძრისაგან დაცვის სისტემებისადმი მოთხოვნები							
დაკავებულობები/სივრცეები/გასასვლელი საშუალებები	**ავტოსაშხეფი სისტემა**	**ალტერნატიული ავტომატური ცეცხლსაქრობი სისტემები**	**სახანძრო განგაშისა და ცეცხლაღმომჩენი სისტემები**	**სახანძრო მილდგარების სისტემები**	**კვამლის საკონტროლო სისტემები (დაწნევა)**	**ხელის ცეცხლმაქრები**	**საავარიო განგაშის სისტემები**
სწ-2	კი	-	კი	კი	-	კი	-
სვ	კი	-	კი	კი	-	კი	-
სქ	კი	-	კი	კი	-	კი	-
სც-2	-	-	კი	-	-	-	-
დერეფნები	კი	-	კი	კი	-	კი	-
კიბის უჯრედები	-	-	-	კი	-	-	-
ლიფტი	-	-	-	-	კი	-	-
სახანძრო-ამაშველო სამსახურის მიერ გამოსაყენებელი მისაერთებლები				კი			

განიავების მოთხოვნა		
დაკავებულობები/სივრცეები/გასასვლელი საშუალებები	**ბუნებრივი განიავება**	**ხელოვნური განიავება**
სწ-2	კი	კი
სვ	კი	კი
სქ	კი	კი
სც-2	კი	-
დერეფნები	-	კი
კიბის უჯრედები	-	კი
ლიფტის შახტა	კი	-

თითოეული სართულიდან გასასვლელი საშუალება									
სართულები	დაკავებულობა და დაკავებულობის დატვირთვის ჯამური მაჩვენებელი	მოთხოვნილი გასასვლელების/გასასვლელთან მისადგომის რაოდენობა	გათვალისწინებული გასასვლელების/გასასვლელთან მისადგომის რაოდენობა და ტიპი	გასასვლელი საშუალებების სიგანე					
				გზა-კიბეების ჯამური სიგანე		დერეფნების ჯამური სიგანე		გასასვლელის გზა-კარების ჯამური სიგანე	
				მოთხოვნილი	გათვალისწინებული	მოთხოვნილი	გათვალისწინებული	მოთხოვნილი	გათვალისწინებული
-1 სართული	<500	2	2 (შიგა გასასვლელი გზა-კიბე)	1,1	>1,1	1,2	>1,2	0.82	>0,82
+1 სართული	<500	3	3	-	-	1,2	>1,2	0.82	>0,82
+2 - +7 სართული	<500	2	2 (შიგა გასასვლელი გზა-კიბე)	1,1	>1,1	1,2	>1,2	0.82	>0,82
+8 - +26 სართული	<500	2	2 (შიგა გასასვლელი გზა-კიბე)	1,1	>1,1	1,2	>1,2	0.82	>0,82

წყალსადენი სისტემის ფიქსირებული მოწყობილობების რაოდენობა-საცხოვრებელი ჯგუფი სც-2 ცხრილი 1602.1-ის მიხედვით											
სართულები	საცხოვრებელი ერთეული	ფიქსირებული მოწყობილობები									
		უნიტაზი (ერთ საცხოვრებელ [illegible]ზე)		ტუალეტის ხელსაბანები (ერთ [illegible])		აბაზანა/შხაპი (ერთ საცხოვრებელ [illegible]ზე)		სამზარეულოს ნიჟარა (ერთ საცხოვრებელ [illegible])		ავტომატური სარეცხი მანქანის მისაერთებელი	
		გათვალისწინებული	არსებული	გათვალისწინებული	არსებული	გათვალისწინებული	არსებული	გათვალისწინებული	არსებული	გათვალისწინებული	არსებული
+8 - +26 სართულები	266	1	1	1	1	1	1	1	1	1	1

წყალსადენი სისტემის ფიქსირებული მოწყობილობების ცხრილი 1602.1-ის მიხედვით											
სართულები	დაკავებულობა და დაკავებულობის დატვირთვის ჯამური მაჩვენებელი	ფიქსირებული მოწყობილობები									
		უნიტაზი		ხელსაბანი		აბაზანა/შხაპი		წყლის დასალევი შადრევნები		სამომსახურეო ნიჟარა	
		გათვალისწინებული	დაინსტალირებული	გათვალისწინებული	დაინსტალირებული	გათვალისწინებული	დაინსტალირებული	გათვალისწინებული	დაინსტალირებული	გათვალისწინებული	დაინსტალირებული
+1 სართული სქ, სვ	423	3	3	1	3	-	-	1	1	1	1
+4, +5, +6, +7 სართულები სქ	521	59	59	1	59	-	-	1	1	1	1

მონტაჟის ტექნოლოგიური რუკა

ბეტონის ტუმბოთი ბეტონირების სამუშაოების შესრულების

ობიექტის დასახელება: ბინათმშენებლობა ნაკვეთზე ს/კ 01:13:06:001:044, ზესტაფონის მუნიციპალიტეტი, ქ. ზესტაფონი, ა. ფანასკერტელის ქუჩა №17

ტექნოლოგიური რუკა №2

ავტორი: ზ. ჭ.

ტექნოლოგიური რუკა ბეტონის ტუმბოთი ბეტონირების სამუშაოების შესრულების

ობიექტის მისამართი: ქ. ზესტაფონი, ა. ფანასკერტელის ქუჩა №17

ობიექტის ზოგადი მახასიათებლები:

* ნაგებობის კლასი (პასუხისმგებლობის დონე) – CC2
* ნაგებობის ფუნქციური დანიშნულება – საცხოვრებელი სახლი
* ნაგებობის ზომები: სიგრძე – 23 903.65 მმ; სიგანე – 5 697.4 მმ; სიმაღლე – 13 500 მმ
* ნაგებობის ფართობი – 1 362.06 კვ.მ
* ნაგებობის მოცულობა – 4 500 კუბ.მ
* ნაგებობის ფუნდამენტის ტიპი – ლენტური
* ნაგებობის კედლების მასალა – ბეტონის ბლოკი
* ნაგებობის სახურავის ტიპი – ბრტყელი
* ნაგებობის სახურავის მასალა – ბიტუმის ფენილი
* ნაგებობის ფანჯრების ტიპი – პლასტმასის
* ნაგებობის კარების ტიპი – ხის
* ნაგებობის გათბობის სისტემა – ცენტრალური
* ნაგებობის ელექტრომომარაგების სისტემა – ცენტრალური
* ნაგებობის წყალმომარაგების სისტემა – ცენტრალური
* ნაგებობის კანალიზაციის სისტემა – ცენტრალური

ტექნოლოგიური რუკის გამოყენების სფერო

ეს ტექნოლოგიური რუკა შედგენილია ბეტონის ტუმბოთი ბეტონირების სამუშაოების შესრულების ტექნოლოგიური პროცესის ორგანიზაციისა და ტექნოლოგიის დასადგენად.

ტექნოლოგიური რუკის გამოყენების ძირითადი პირობები

ტექნოლოგიური რუკა გამოიყენება ბეტონის ტუმბოთი ბეტონირების სამუშაოების შესრულების ტექნოლოგიური პროცესის ორგანიზაციისა და ტექნოლოგიის დასადგენად.

ტექნოლოგიური რუკის გამოყენების ძირითადი პირობები

ტექნიკური მახასიათებლები	ერთეული	მნიშვნელობა
ბეტონსატუმბის ტიპი		ავტომობილზე დამაგრებული
ბეტონსატუმბის მწარმოებლურობა	მ³/სთ	90
ბეტონსატუმბის ისრის სიგრძე	მ	36
ბეტონსატუმბის ისრის ტიპი		ხუთსახსრიანი
ბეტონსატუმბის ისრის ბრუნვის კუთხე	გრად.	360
ბეტონსატუმბის ისრის ბრუნვის სიჩქარე	წთ/ბრუნი	2
ბეტონსატუმბის ისრის ბრუნვის სიჩქარე	წთ/ბრუნი	2

ტექნოლოგიური რუკის გამოყენების ძირითადი პირობები

ბეტონის ტუმბოთი ბეტონირების სამუშაოების შესრულების ტექნოლოგიური პროცესის ორგანიზაციისა და ტექნოლოგიის დასადგენად.

ტექნოლოგიური რუკის გამოყენების ძირითადი პირობები

* ბეტონის ნაკეთობების ფასი (ანაზღაურება) – 14 708.0
* ბეტონის ნაკეთობების ფასი (ანაზღაურება) –
* ბეტონის ნარევის ფასი (ანაზღაურება) –
* ბეტონის ნარევის ფასი (ანაზღაურება) –
* ბეტონსატუმბის ფასი (ანაზღაურება) –
* ბეტონსატუმბის ფასი (ანაზღაურება) –
* ავტომანქანა-ბეტონმზიდ

ბინათმშენებლობითი კომპლექსის პროექტი

ქალაქი თბილისი, ნაძალადევის რაიონი, კვარტალი N 117, ნაკვეთი N 01.13.06.001.044

ცვლილება N2

შპს „შპს ჯორჯიან ფრენდლი დეველოპმენტი"

ს/კ 202183553

ფილიალის/ოფისის დასახელება, ადგილმდებარეობა

სიტუაციური სქემა

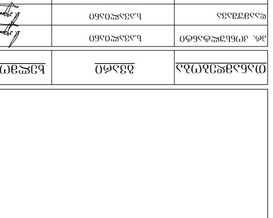

ა ხედი

ცვლილებების ცხრილი

ცვლილების ტიპი	ნომერი	ცვლილების თარიღი
ძირითადი პროექტის ცვლილება	2	
ტექნიკური ცვლილება		
ცვლილება ნებართვის პირობებში		
ცვლილება ნებართვის პირობებში		
ცვლილება ნებართვის პირობებში		
ცვლილება ნებართვის პირობებში		
ცვლილება ნებართვის პირობებში		
ცვლილება ნებართვის პირობებში		
ცვლილება ნებართვის პირობებში		
ცვლილება ნებართვის პირობებში		

ცვლილების აღწერა

* ნებართვის პირობებში ცვლილებების შეტანა ქალაქ თბილისის მუნიციპალიტეტის საკრებულოს 2018 წლის 26 დეკემბრის №01-48/18 დადგენილებით დამტკიცებული ქალაქ თბილისის ტერიტორიაზე განაშენიანების რეგულირების ერთიანი ნორმების შესაბამისად;
* ნებართვის პირობებში ცვლილებების შეტანა ქალაქ თბილისის მუნიციპალიტეტის საკრებულოს 2018 წლის 26 დეკემბრის №01-48/18 დადგენილებით დამტკიცებული ქალაქ თბილისის ტერიტორიაზე განაშენიანების რეგულირების ერთიანი ნორმების შესაბამისად;

ძირითადი მონაცემები

დასახელება	ერთეული	რაოდენობა
ნაკვეთის ფართობი	მ2	1 167.00
მიწის ნაკვეთის საერთო ფართობი	მ2	14 708.0
მიწის ნაკვეთის საერთო ფართობი (მათ შორის)		
ბინათმშენებლობითი ფართობი (მათ შორის)	მ2	14 708.0

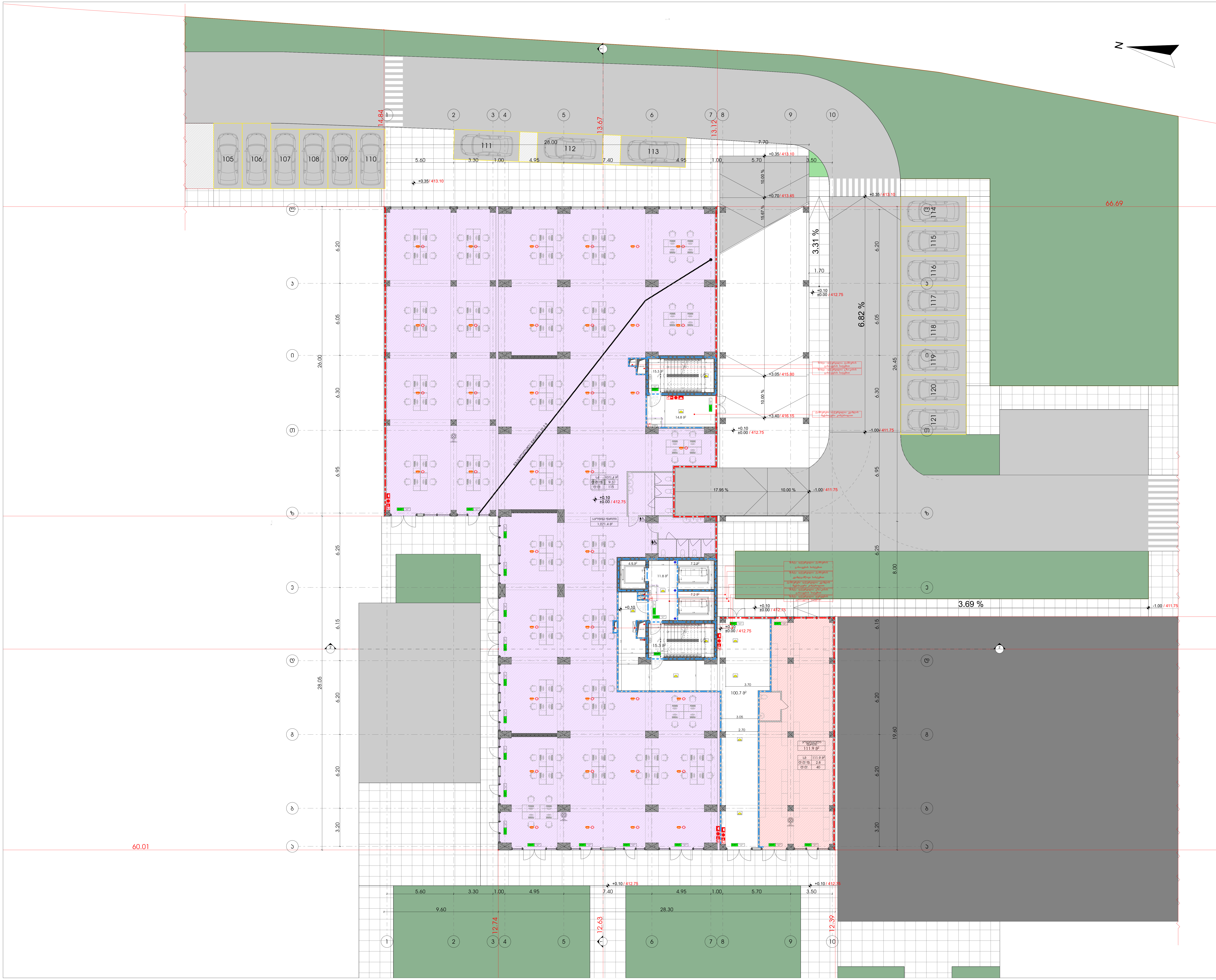

მრავალფუნქციური კომპლექსი

მისამართი: ა. წერეთლის გამზირი №117;

საკადასტრო კოდი : 01.13.06.001.044

ბლოკი №2

დამკვეთი

შ.პ.ს. "შპს გლობალური ტექნოლოგიები"
საიდენტიფიკაციო კოდი: 202185553
დირექტორი: ალექსანდრე კირვალიძე

სიტუაციური სქემა



ბ ბლოკი

ტექნიკური-ეკონომიკური მაჩვენებლები

* მიწის ნაკვეთის ფართობი (კვ.მ) – 14 708.0
* საცხოვრებელი ფართობი (კვ.მ) –
* საოფისე ფართობი (კვ.მ) –1 071.4
* კომერციული ფართობი (კვ.მ) – 111.9
* საზაფხულო ფართობი (კვ.მ) –
* კიბის უჯრედის და სადარბაზოს ფართობი (კვ.მ) – 177.2
* დამხმარე ფართობი (კვ.მ) –
* ავტოსადგომის ფართობი (კვ.მ) –
* ღია ავტოსადგომის ფართობი (კვ.მ) –226.2
* კ1 განაშენიანების ფართობი (კვ.მ) –1 592.4
* კ2 განაშენიანების ინტენსივობის ფართობი (კვ.მ) – 23 903.65
* კ3 გამწვანების ფართობი (კვ.მ) – 5 697.4

შენიშვნები:

* ნახაზი შესრულებულია სანტიმეტრებში
* ნახაზზე მოცემულია არქიტექტურული და კონსტრუქციული ნიშნულები
* არქიტექტურულ გეგმებზე დატანილია ხანძარსაწინააღმდეგო სისტემა

პირობითი აღნიშვნები

თანამდებობა	გვარი	ხელმოწერა
პრ. კონსულტანტი	ს.ავალიანი	[signature]
დაამუშავა	ს.ავალიანი	[signature]
პრ. ავტორი	მამუკა კაკულია	
მთავარი არქიტექტორი	მამუკა კაკულია	
პრ. თანაავტორი	ნიკოლოზ მაღლაფერიძე	

ნახაზის სახელი

1 სართულის გეგმა

ფურცლის ნომერი

ფორმატი

A2

მასშტაბი

თარიღი

რევიზია №

მრავალფუნქციური კომპლექსი

ფილიალი "ეროვნული ბიბლიოთეკა ლიტერატურის მუზეუმი" საქართველოს ეროვნული ბიბლიოთეკის ბალანსზე მყოფი ნაგებობის (ლიტ. ა) სარეაბილიტაციო სამუშაოები

ქ. თბილისი, ვაკის რაიონი, ზ. ფალიაშვილის ქუჩა №117, საკადასტრო კოდი: 01.13.06.001.044

გენერალური გეგმა

ფაზა	პროექტი
სამშენებლო ნებართვის №:	20218553
შემსრულებელი ორგანიზაცია:	შპს "ბიზნეს ალიანსი"

ზ. ვაკის ბაღი



ტერიტორიის ბალანსი

ნაკვეთის ფართობი	3 636.00 მ²
მშენებარე ფართობი	1 240.60 მ²
მათ შორის:	
ა) ძირითადი ფართობი	1 240.60 მ²
ბ) დამხმარე ფართობი	0.00 მ²
მიწისქვეშა სართულის ფართობი	592.40 მ²
მათ შორის:	
ა) ძირითადი ფართობი	592.40 მ²
ბ) დამხმარე ფართობი	0.00 მ²
სამანქანე ადგილების რაოდენობა	69
მათ შორის:	
ა) ავტომანქანა	69
ბ) ველოსიპედი	0
მწვანე ნარგავების ფართობი	697.4 მ²

ნაკვეთის საანგარიშო ფართობი

ნაკვეთის ფართობი	3 636.00 მ²
მათ შორის:	
ა) ასაშენებელი ფართობი	1 240.60 მ²
ბ) მწვანე ნარგავების ფართობი	697.4 მ²
გ) ასფალტით მოპირკეთებული ფართობი	1 698.00 მ²

ნაკვეთის ინდექსები

ნაკვეთის ინდექსი	0.34
მწვანე ნარგავების ინდექსი	0.19

ავტორი		
შემოწმებული		

ფაზა	პროექტი
ფორმატი	A2
ნახაზის №	01

ნახაზის დასახელება: გენერალური გეგმა

ბინათმშენებლობა
ტერიტორიის კეთილმოწყობა

ქალაქი ბათუმი, ზ. ჭავჭავაძის ქუჩის №117,
საკადასტრო კოდი: 01.13.06.001.044

ბლოკი №2

დამკვეთი

შპს "ბათუმის ელექტროსისტემების ტექნიკური ცენტრი"
საიდენტიფიკაციო კოდი: 202185553
ფილიალის დირექტორი: ალექსანდრე ქავთარაძე

ბლოკის განლაგების სიტუაციური სქემა



ბლოკის განლაგების სიტუაციური სქემა

1 ნახაზი

ტერიტორიის კეთილმოწყობასთან დაკავშირებული სამუშაოების ჩამონათვალი:

* მიმდებარე ტერიტორიის ასფალტით მოპირკეთება – 14 708.0 კვ.მ;
* ასფალტის საფარის მოწყობა (ასჭ.) – 5 697.4 კვ.მ;
* ასფალტის საფარის მოწყობა (ასჭ.) – 1 592.4 კვ.მ;
* ბეტონის ბორდიურის მოწყობა (ასჭ.) – 2 903.65 გრძ.მ;
* ბეტონის ბორდიურის მოწყობა (ასჭ.) – 1 218.5 გრძ.მ;
* ბეტონის ტროტუარის მოწყობა (ასჭ.) – 778.8 კვ.მ;
* ტროტუარის ფილების დაგება (ასჭ.) – 93.8 კვ.მ;
* ბეტონის ბაქანის მოწყობა (ასჭ.) – 77.8 კვ.მ;
* ასფალტის საფარის მოწყობა (ასჭ.) – 1 218.5 კვ.მ;
* ასფალტის საფარის მოწყობა (ასჭ.) – 14 708.0 კვ.მ;

ტერიტორიის კეთილმოწყობასთან დაკავშირებული სამუშაოების ჩამონათვალი:

* ბეტონის ბორდიურის მოწყობა – 2 903.65 გრძ.მ;
* ბეტონის ტროტუარის მოწყობა – 778.8 კვ.მ;
* ტროტუარის ფილების დაგება – 93.8 კვ.მ;
* ასფალტის საფარის მოწყობა (ასჭ.) – 1 218.5 კვ.მ;
* ასფალტის საფარის მოწყობა (ასჭ.) – 1 592.4 კვ.მ;
* ასფალტის საფარის მოწყობა (ასჭ.) – 5 697.4 კვ.მ;

ტექნიკური ხელმძღვანელი		
ინჟინერ-კონსტრუქტორი		
არქიტექტორი		
ინჟინერ-ტექნოლოგი		
ინჟინერ-ელექტრიკოსი		
ინჟინერ-სანიტარი		
ინჟინერ-ტექნოლოგი		
ინჟინერ-ტოპოგრაფი		

არქიტექტურა	ბინათმშენებლობა	

მასშტაბი	ნახაზის №
A2	

ბინათმშენებლობა
კომპლექსი

ობიექტი: ა. ნებიერიძის ქუჩა №117;
საკადასტრო კოდი: 01.13.06.001.044

ბლოკი №2

ნაგებობის

შ.პ.ს. "შპს ფლიტა ჯორჯია ტექნოლოგიები"
საფოსტო ინდექსი: ქობული, 2021855553
ფირმის დირექტორი: ალექსანდრე ქობულაშვილი

სიტუაციური ნახაზი

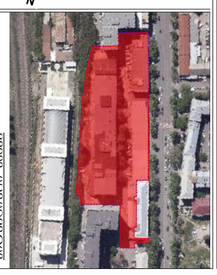

ა ბ ლ ი ს

ტექნიკურ-ეკონომიკური მახასიათებლები

* მიწის ნაკვეთის ფართობი (მ2) – 14 708.0
* საერთო ფართობი (მ2) – 9715
* კომერციული ფართობი (მ2) – 275.7
* საზოგადოებრივი ფართობი (მ2) – 190.0
* ფუძის ფართობი (მ2) – 6.1
* სულ ბინების რაოდენობა ფართობით (მ2) – 31 ბინა
* 42 ბინა
* 33 ბინა

შენობის
* ნაგებობის მოცულობა (მ3) – 1 592.4
* ნაგებობის მთავარი ფასადის სიგრძე (მ) – 23 903.65
* ნაგებობის სიმაღლე (მ) – 5 697.4

ავტოსადგომი ეკონომიკური

ავტოსადგომის ტიპი	ფართი	ავტოსადგომების რაოდენობა
ავტ. კომერციული ფართისთვის	ს.ავტოსადგომი	
ფასადური	ს.ავტოსადგომი	
ავტ. ბინებისთვის	ბინების ავტოსადგომი	
მრავალბინიანი საცხოვრებლის	ბინების ავტოსადგომი	
ავტ. ტიპიური	მრავალბინიანი საცხოვრებლის ავტოსადგომი	

ნაგებობის ნაწილები

4 სართული ნაგებობა

შენობის ნაგებობები

ფორმატი	მასშტაბი
A2	
ნაგებობის №	

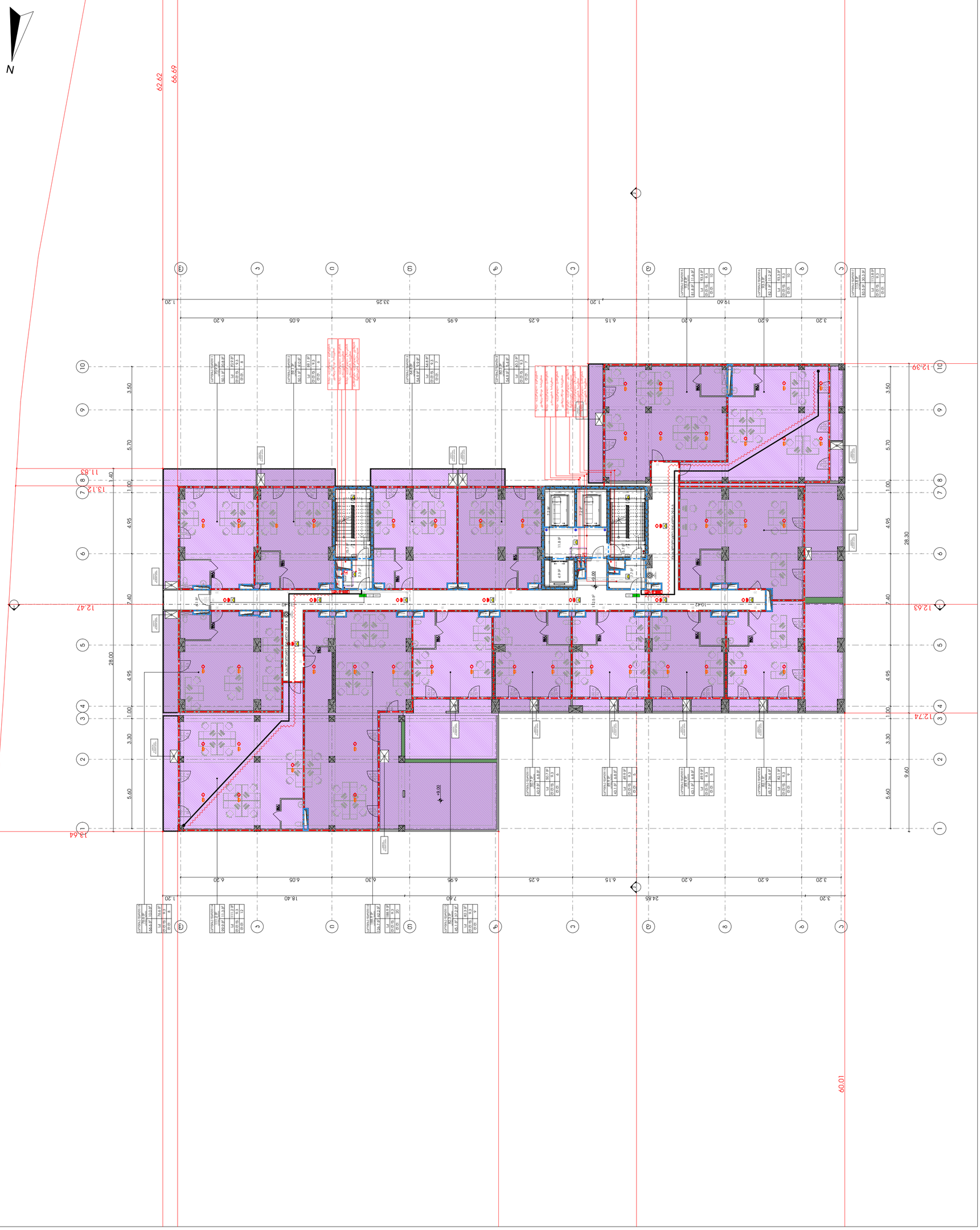

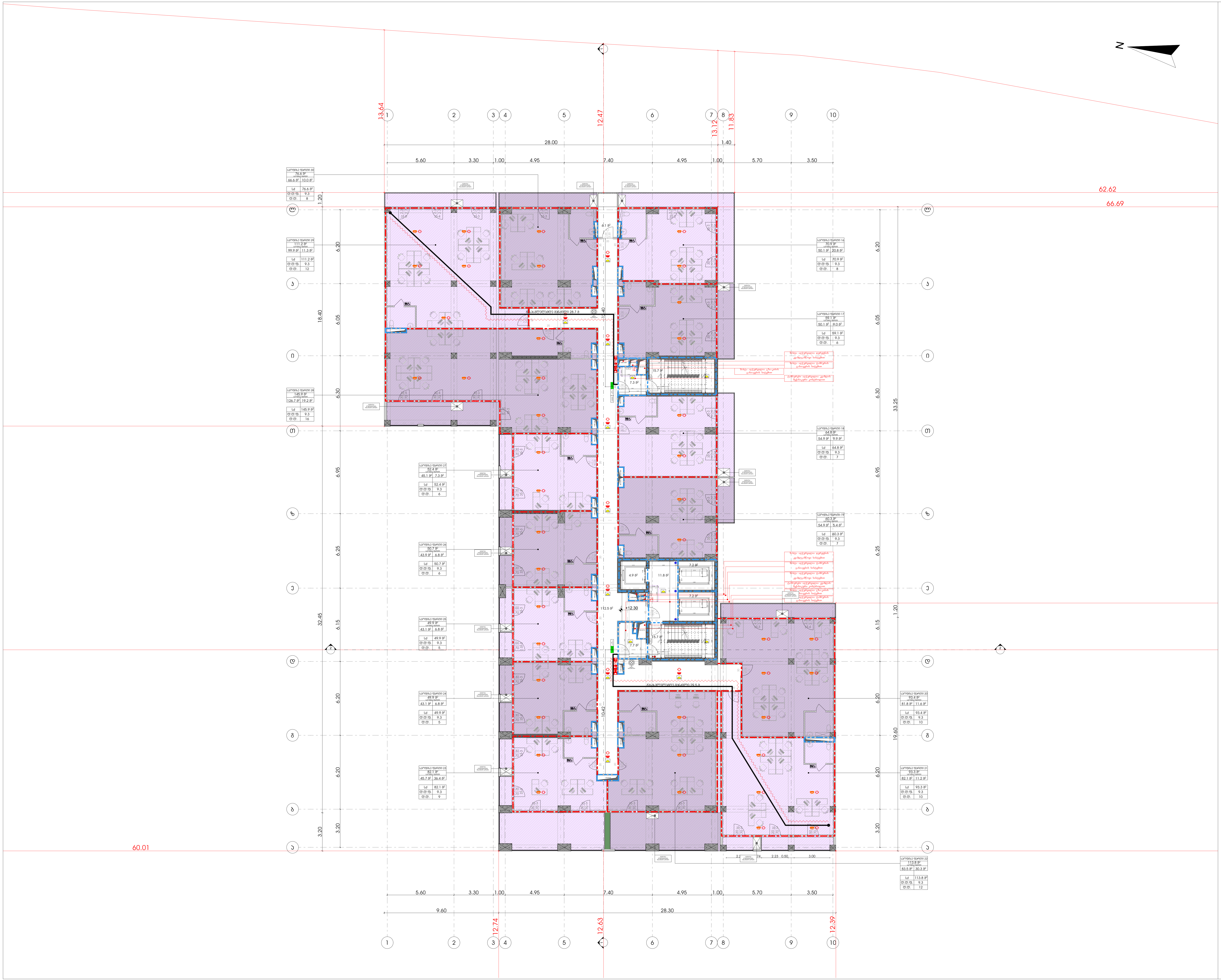

მრავალფუნქციური კომპლექსი

მისამართი: ა. წერეთლის გამზირი №117;

საკადასტრო კოდი : 01.13.06.001.044

ბლოკი №2

<u>დამკვეთი</u>

შ.პ.ს. "შპს გლობალური ტექნოლოგიები"
საიდენტიფიკაციო კოდი: 202185553
დირექტორი: ალექსანდრე კირვალიძე

<u>სიტუაციური სქემა</u>



ბ ბლოკი

<u>ტექნიკურ-ეკონომიკური მაჩვენებლები</u>

* მიწის ნაკვეთის ფართობი (კვ.მ) – 14 708.0
* საცხოვრებელი ფართობი (კვ.მ) –
* საოფისე ფართობი (კვ.მ) – 971.5
* კომერციული ფართობი (კვ.მ) –
* საზაფხულო ფართობი (კვ.მ) – 251.4
* კიბის უჯრედის და სადარბაზოს ფართობი (კვ.მ) – 190.0
* დამხმარე ფართობი (კვ.მ) – 6.1
* ავტოსადგომის ფართობი (კვ.მ) –
* ღია ავტოსადგომის ფართობი (კვ.მ) –
* კ1 განაშენიანების ფართობი (კვ.მ) –1 592.4
* კ2 განაშენიანების ინტენსივობის ფართობი (კვ.მ) – 23 903.65
* კ3 გამწვანების ფართობი (კვ.მ) – 5 697.4

<u>შენიშვნები:</u>

* ნახაზი შესრულებულია სანტიმეტრებში
* ნახაზზე მოცემულია არქიტექტურული და კონსტრუქციული ნიშნულები
* არქიტექტურულ გეგმებზე დატანილია ხანძარსაწინააღმდეგო სისტემა

<u>პირობითი აღნიშვნები</u>

თანამდებობა	გვარი	ხელმოწერა
პრ. კონსულტანტი	ს.ავალიანი	
დამუშავა	ს.ავალიანი	
პრ. ავტორი	მამუკა კაკულია	
მთავარი არქიტექტორი	მამუკა კაკულია	
პრ. თანაავტორი	ნიკოლოზ მაღლაფერიძე	

<u>ნახაზის სახელი</u>

5 სართულის გეგმა

<u>ფურცლის ნომერი</u>

<u>ფორმატი</u>

A2

<u>მასშტაბი</u>

<u>თარიღი</u>

<u>რევიზია №</u>

ბინათმშენებლობა
კომპლექსი

ქალაქი თბილისი, ნაძალადევის რაიონი, ქუჩა №117;
საკადასტრო კოდი: 01.13.06.001.044

ბლოკი №2

დასახელება

შ.პ.ს. "შპს ფლიტაკლიფი ტექნოლოგიები"
საფოსტო ინდექსი: 0160, ტელ: 202185553
ფიზიკური პირი: ალექსანდრე მიქაძე

სიტუაციური ნახაზი

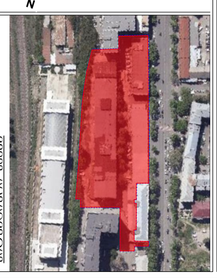

ბ ა ზ ი ს ი

ტექნიკური პირობები
* ტერიტორიის კეთილმოწყობა მოხდეს ისე, რომ ატმოსფერული ნალექების ჩამონადენი მოეწყოს ადგილობრივ ქსელში;
* ნაგავსაყრელის მოწყობა დაგეგმილი არ არის;
* ტერიტორიის ირგვლივ მოეწყოს 2.0 მ სიმაღლის შემოღობვა;
* ნაგვის შეგროვება მოხდეს სპეციალურად გამოყოფილ ადგილას;
* ტერიტორიის ასფალტირება მოხდეს ცხელი ასფალტით;
* ტერიტორიის ასფალტირება მოხდეს ცივი ასფალტით;
* ტერიტორიის ასფალტირება მოხდეს ბეტონით;
* ტერიტორიის ასფალტირება მოხდეს ქვიშით;
* ტერიტორიის ასფალტირება მოხდეს ხრეშით;
* ტერიტორიის ასფალტირება მოხდეს ქვიშა-ხრეშით;
* ტერიტორიის ასფალტირება მოხდეს ქვიშა-ცემენტით;
* ტერიტორიის ასფალტირება მოხდეს ქვიშა-ცემენტ-ხრეშით;
* ტერიტორიის ასფალტირება მოხდეს ქვიშა-ცემენტ-ხრეშ-ასფალტით;
* ტერიტორიის ასფალტირება მოხდეს ქვიშა-ცემენტ-ხრეშ-ასფალტ-ბეტონით;
* ტერიტორიის ასფალტირება მოხდეს ქვიშა-ცემენტ-ხრეშ-ასფალტ-ბეტონ-ქვიშით;
* ტერიტორიის ასფალტირება მოხდეს ქვიშა-ცემენტ-ხრეშ-ასფალტ-ბეტონ-ქვიშ-ხრეშით;
* ტერიტორიის ასფალტირება მოხდეს ქვიშა-ცემენტ-ხრეშ-ასფალტ-ბეტონ-ქვიშ-ხრეშ-ასფალტით;
* ტერიტორიის ასფალტირება მოხდეს ქვიშა-ცემენტ-ხრეშ-ასფალტ-ბეტონ-ქვიშ-ხრეშ-ასფალტ-ბეტონით;
* ტერიტორიის ასფალტირება მოხდეს ქვიშა-ცემენტ-ხრეშ-ასფალტ-ბეტონ-ქვიშ-ხრეშ-ასფალტ-ბეტონ-ქვიშით;
* ტერიტორიის ასფალტირება მოხდეს ქვიშა-ცემენტ-ხრეშ-ასფალტ-ბეტონ-ქვიშ-ხრეშ-ასფალტ-ბეტონ-ქვიშ-ხრეშით;
* ტერიტორიის ასფალტირება მოხდეს ქვიშა-ცემენტ-ხრეშ-ასფალტ-ბეტონ-ქვიშ-ხრეშ-ასფალტ-ბეტონ-ქვიშ-ხრეშ-ასფალტით;
* ტერიტორიის ასფალტირება მოხდეს ქვიშა-ცემენტ-ხრეშ-ასფალტ-ბეტონ-ქვიშ-ხრეშ-ასფალტ-ბეტონ-ქვიშ-ხრეშ-ასფალტ-ბეტონით;
* ტერიტორიის ასფალტირება მოხდეს ქვიშა-ცემენტ-ხრეშ-ასფალტ-ბეტონ-ქვიშ-ხრეშ-ასფალტ-ბეტონ-ქვიშ-ხრეშ-ასფალტ-ბეტონ-ქვიშით;
* ტერიტორიის ასფალტირება მოხდეს ქვიშა-ცემენტ-ხრეშ-ასფალტ-ბეტონ-ქვიშ-ხრეშ-ასფალტ-ბეტონ-ქვიშ-ხრეშ-ასფალტ-ბეტონ-ქვიშ-ხრეშით;
* ტერიტორიის ასფალტირება მოხდეს ქვიშა-ცემენტ-ხრეშ-ასფალტ-ბეტონ-ქვიშ-ხრეშ-ასფალტ-ბეტონ-ქვიშ-ხრეშ-ასფალტ-ბეტონ-ქვიშ-ხრეშ-ასფალტით;
* ტერიტორიის ასფალტირება მოხდეს ქვიშა-ცემენტ-ხრეშ-ასფალტ-ბეტონ-ქვიშ-ხრეშ-ასფალტ-ბეტონ-ქვიშ-ხრეშ-ასფალტ-ბეტონ-ქვიშ-ხრეშ-ასფალტ-ბეტონით;
* ტერიტორიის ასფალტირება მოხდეს ქვიშა-ცემენტ-ხრეშ-ასფალტ-ბეტონ-ქვიშ-ხრეშ-ასფალტ-ბეტონ-ქვიშ-ხრეშ-ასფალტ-ბეტონ-ქვიშ-ხრეშ-ასფალტ-ბეტონ-ქვიშით;
* ტერიტორიის ასფალტირება მოხდეს ქვიშა-ცემენტ-ხრეშ-ასფალტ-ბეტონ-ქვიშ-ხრეშ-ასფალტ-ბეტონ-ქვიშ-ხრეშ-ასფალტ-ბეტონ-ქვიშ-ხრეშ-ასფალტ-ბეტონ-ქვიშ-ხრეშით;
* ტერიტორიის ასფალტირება მოხდეს ქვიშა-ცემენტ-ხრეშ-ასფალტ-ბეტონ-ქვიშ-ხრეშ-ასფალტ-ბეტონ-ქვიშ-ხრეშ-ასფალტ-ბეტონ-ქვიშ-ხრეშ-ასფალტ-ბეტონ-ქვიშ-ხრეშ-ასფალტით;
* ტერიტორიის ასფალტირება მოხდეს ქვიშა-ცემენტ-ხრეშ-ასფალტ-ბეტონ-ქვიშ-ხრეშ-ასფალტ-ბეტონ-ქვიშ-ხრეშ-ასფალტ-ბეტონ-ქვიშ-ხრეშ-ასფალტ-ბეტონ-ქვიშ-ხრეშ-ასფალტ-ბეტონით;
* ტერიტორიის ასფალტირება მოხდეს ქვიშა-ცემენტ-ხრეშ-ასფალტ-ბეტონ-ქვიშ-ხრეშ-ასფალტ-ბეტონ-ქვიშ-ხრეშ-ასფალტ-ბეტონ-ქვიშ-ხრეშ-ასფალტ-ბეტონ-ქვიშ-ხრეშ-ასფალტ-ბეტონ-ქვიშით;
* ტერიტორიის ასფალტირება მოხდეს ქვიშა-ცემენტ-ხრეშ-ასფალტ-ბეტონ-ქვიშ-ხრეშ-ასფალტ-ბეტონ-ქვიშ-ხრეშ-ასფალტ-ბეტონ-ქვიშ-ხრეშ-ასფალტ-ბეტონ-ქვიშ-ხრეშ-ასფალტ-ბეტონ-ქვიშ-ხრეშით;
* ტერიტორიის ასფალტირება მოხდეს ქვიშა-ცემენტ-ხრეშ-ასფალტ-ბეტონ-ქვიშ-ხრეშ-ასფალტ-ბეტონ-ქვიშ-ხრეშ-ასფალტ-ბეტონ-ქვიშ-ხრეშ-ასფალტ-ბეტონ-ქვიშ-ხრეშ-ასფალტ-ბეტონ-ქვიშ-ხრეშ-ასფალტით;
* ტერიტორიის ასფალტირება მოხდეს ქვიშა-ცემენტ-ხრეშ-ასფალტ-ბეტონ-ქვიშ-ხრეშ-ასფალტ-ბეტონ-ქვიშ-ხრეშ-ასფალტ-ბეტონ-ქვიშ-ხრეშ-ასფალტ-ბეტონ-ქვიშ-ხრეშ-ასფალტ-ბეტონ-ქვიშ-ხრეშ-ასფალტ-ბეტონით;
* ტერიტორიის ასფალტირება მოხდეს ქვიშა-ცემენტ-ხრეშ-ასფალტ-ბეტონ-ქვიშ-ხრეშ-ასფალტ-ბეტონ-ქვიშ-ხრეშ-ასფალტ-ბეტონ-ქვიშ-ხრეშ-ასფალტ-ბეტონ-ქვიშ-ხრეშ-ასფალტ-ბეტონ-ქვიშ-ხრეშ-ასფალტ-ბეტონ-ქვიშით;
* ტერიტორიის ასფალტირება მოხდეს ქვიშა-ცემენტ-ხრეშ-ასფალტ-ბეტონ-ქვიშ-ხრეშ-ასფალტ-ბეტონ-ქვიშ-ხრეშ-ასფალტ-ბეტონ-ქვიშ-ხრეშ-ასფალტ-ბეტონ-ქვიშ-ხრეშ-ასფალტ-ბეტონ-ქვიშ-ხრეშ-ასფალტ-ბეტონ-ქვიშ-ხრეშით;
* ტერიტორიის ასფალტირება მოხდეს ქვიშა-ცემენტ-ხრეშ-ასფალტ-ბეტონ-ქვიშ-ხრეშ-ასფალტ-ბეტონ-ქვიშ-ხრეშ-ასფალტ-ბეტონ-ქვიშ-ხრეშ-ასფალტ-ბეტონ-ქვიშ-ხრეშ-ასფალტ-ბეტონ-ქვიშ-ხრეშ-ასფალტ-ბეტონ-ქვიშ-ხრეშ-ასფალტით;
* ტერიტორიის ასფალტირება მოხდეს ქვიშა-ცემენტ-ხრეშ-ასფალტ-ბეტონ-ქვიშ-ხრეშ-ასფალტ-ბეტონ-ქვიშ-ხრეშ-ასფალტ-ბეტონ-ქვიშ-ხრეშ-ასფალტ-ბეტონ-ქვიშ-ხრეშ-ასფალტ-ბეტონ-ქვიშ-ხრეშ-ასფალტ-ბეტონ-ქვიშ-ხრეშ-ასფალტ-ბეტონ

ვინოგრადის ორსართულიანი კოტეჯის პროექტი

ქალაქი: ბ. ნინოწმინდა, ს/კ 01.13.06.001.044

ნახაზის N#2

შპს „ვაჩ ჯორჯანელიძე და კომპანია"
ს/კ 202185553
ხელმძღვანელი: ალექსანდრე ჯორჯანელიძე

ფასადი 60.01

ფასადი 1-10

ფასადი 10-1

ფასადი ა-ე

**ფასადი ე-ა

მრავალფუნქციური კომპლექსი

ობიექტის მისამართი: ქ. ნინოწმინდა, მე-9 მკრ. №117; საკადასტრო კოდი: 01.13.06.001.044

ბლოკი №2

დასახელება

შ.პ.ს. "შპს ფლიტაკლიფი ტექნოლოგიები" საფილიალო ფირმა: 202185553

ფილიალის ლოკაცია: ალექსანდრეთის ქუჩა №1

სიტუაციური ნახაზი

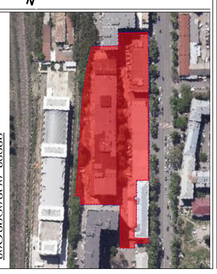

ზ ა ფ ი ქ ს ი

ტექნიკური პირობების ძირითადი პარამეტრები
* მიწის ნაკვეთის ფართობი (ჰა) – 14 708.0
* საანგარიშო ფართობი (მ2) – 720.9
* საერთაშორისო ფართობი (მ2) –
* კომერციული ფართობი (მ2) –
* საზოგადოებრივი ფართობი (მ2) – 176.3
* მიწის ფარგლებს გარეთ ხანდახანობის ფართობი (მ2) – 155.6
* დაბინძურების ფართობი (მ2) – 6.1
* ნარჩენების ფართობი (მ2) –
* ღია პარკინგის ფართობი (მ2) – 31 პარკირების ადგილის ფართობი (მ2) –1 592.4
* ქ. ნინოწმინდის ტერიტორიის ფარგლებს გარეთ (მ2) – 23 903.65
* მწვანე ნარგავების ფართობი (მ2) – 5 697.4

შენიშვნები
* ნახაზზე მოცემული ზომები მოცემულია მილიმეტრებში
* ნახაზის ყველა განზომილება უნდა დაზუსტდეს ადგილზე
* ყველა ტექნიკური ნაწილი უნდა შეესაბამებოდეს ნინოწმინდის ქალაქის მშენებლობის ნორმებს

გამოყენებული აქსონომეტრიები

ტექნიკური ნაწილის დასახელება	ფაზა	ხელმოწერა
მოქ. არქიტექტორი	ს.პაპიაშვილი	
დაამოწმა	ს.პაპიაშვილი	
მოქ. ინჟინერი	გ.ბერია ა.ბერია	
მოქ.ინჟინერი	გ.ბერია ა.ბერია	
მოქ.ინჟინერი	ნ.ნინოშვილი ა.ფილიპოვი	

ნახაზის სახელწოდება

ზ ა ფ ი ქ ს ი

შეთანხმების დეტალები

ფურცლის ზომა

A2

მასშტაბი 1:200

ნახაზის № 2

მრავალფუნქციური კომპლექსი

მისამართი: ა. წერეთლის გამზირი №117;

საკადასტრო კოდი : 01.13.06.001.044

ბლოკი №2

დამკვეთი

შ.პ.ს. "შპს გლობალური ტექნოლოგიები"

საიდენტიფიკაციო კოდი: 202185553

დირექტორი: ალექსანდრე კირკასლიძე

ხედი



ბ ბლოკი

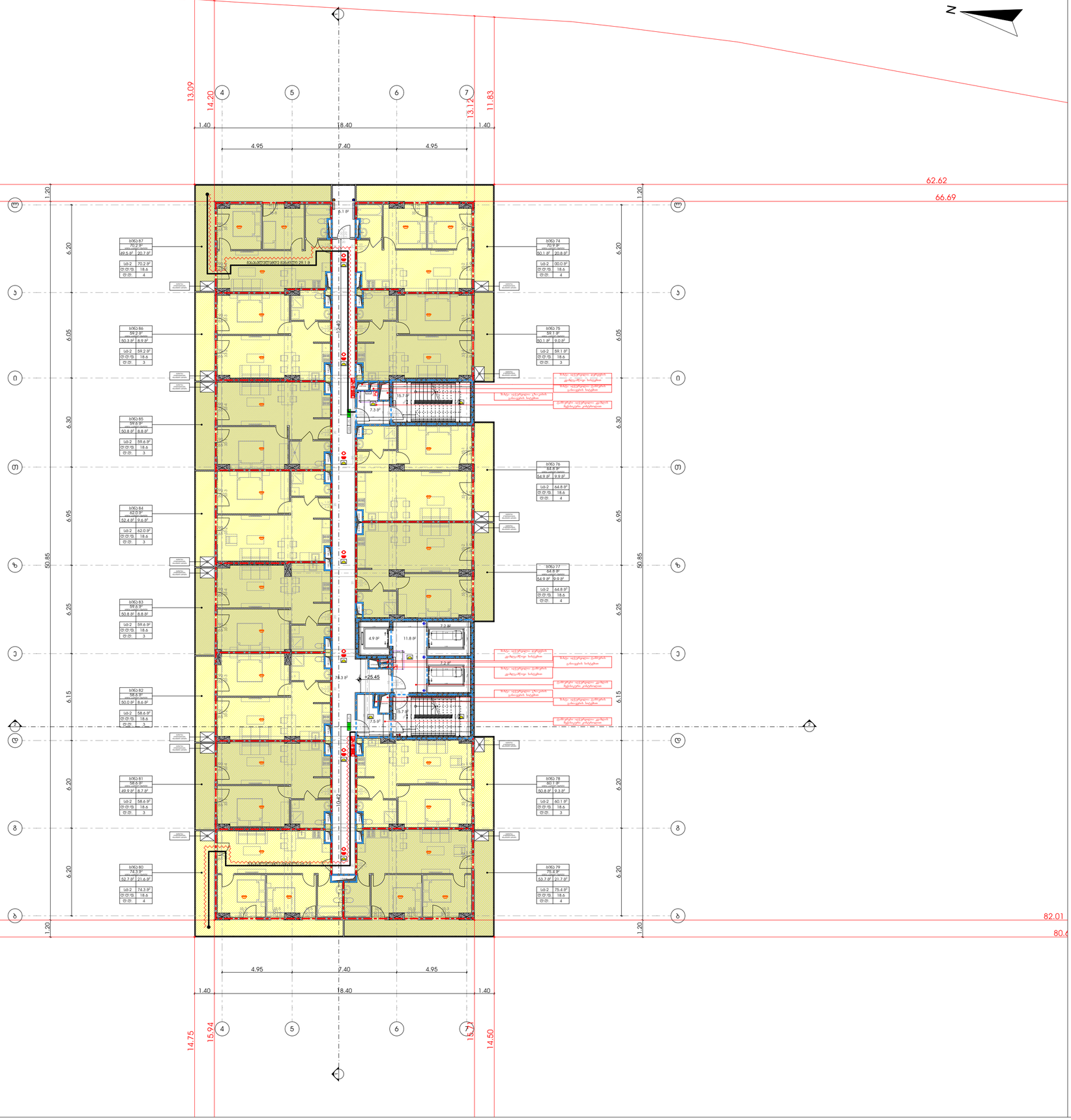

ტექნიკურ-ეკონომიკური მახასიათებლები

* მიწის ნაკვეთის ფართობი (კვ.მ) – 14 708.0
* საცხოვრებელი ფართობი (კვ.მ) – 720.9
* საერთო ფართობი (კვ.მ) –
* კომერციული ფართობი (კვ.მ) –
* საზაფხულო ფართობი (კვ.მ) – 176.3
* კიბის უჯრედის და სალარგაზოს ფართობი (კვ.მ) – 155.6
* დამხმარე ფართობი (კვ.მ) – 6.1
* ავტოსადგომის ფართობი (კვ.მ) –
* ღია ავტოსადგომის ფართობი (კვ.მ) –
* კ1 ბანაშენიანების ფართობი (კვ.მ) –1 592.4
* კ2 ბანაშენიანების ინტენსივობის ფართობი (კვ.მ) – 23 903.65
* კ3 გამწვანების ფართობი (კვ.მ) – 5 697.4

შენიშვნები:

* ნახაზი შესრულებულია სანტიმეტრებში
* ნახაზზე მოცემულია არქიტექტურული და კონსტრუქციული ნიშნულები
* არქიტექტურულ გეგმებზე დატანილია ხანძარსაწინააღმდეგო სისტემა

პირობითი აღნიშნები

თანამდებობა	გვარი	ხელმოწერა
პრ. კონსულტანტი	საპალიანი	
დაამოწმა	საპალიანი	
პრ. ავტორი	მამუკა კაპანაძე	
მთავარი არქიტექტორი	მამუკა კაპანაძე	
პრ. თანაავტორი	ნინო ლორთქიფანიძე	

ნახაზის სახელი

9 სართულის გეგმა

ფურცლის ნომერი

ფორმატი	მასშტაბი
A2	

თარიღი	რევიზია №

მრავალფუნქციური კომპლექსი

ამ სამშენებლო ნებართვის გაცემის შესახებ N117.

სპეციალური ნებართვის N: 01.13.06.001.044

გვერდი N2

ზედა ხედი



ზედა ხედი

ზედა ხედი
ტერიტორიის საერთო ფართობი 4 ჰა 2 ათასი 1 ასი 7 კვ.მ.
მიწის ნაკვეთის საკადასტრო კოდი 01.13.06.001.044
მიწის ნაკვეთის საკუთრების ფორმა საკუთრება
მიწის ნაკვეთის სამიზნე დანიშნულება სამრეწველო
მიწის ნაკვეთის ფაქტობრივი გამოყენება სამრეწველო
მიწის ნაკვეთის ფაქტობრივი გამოყენების ფართობი 4 ჰა 2 ათასი 1 ასი 7 კვ.მ.
მიწის ნაკვეთის ფაქტობრივი გამოყენების ფართობის ზომა 4 ჰა 2 ათასი 1 ასი 7 კვ.მ.
მიწის ნაკვეთის ფაქტობრივი გამოყენების ფართობის ზომის ერთეული

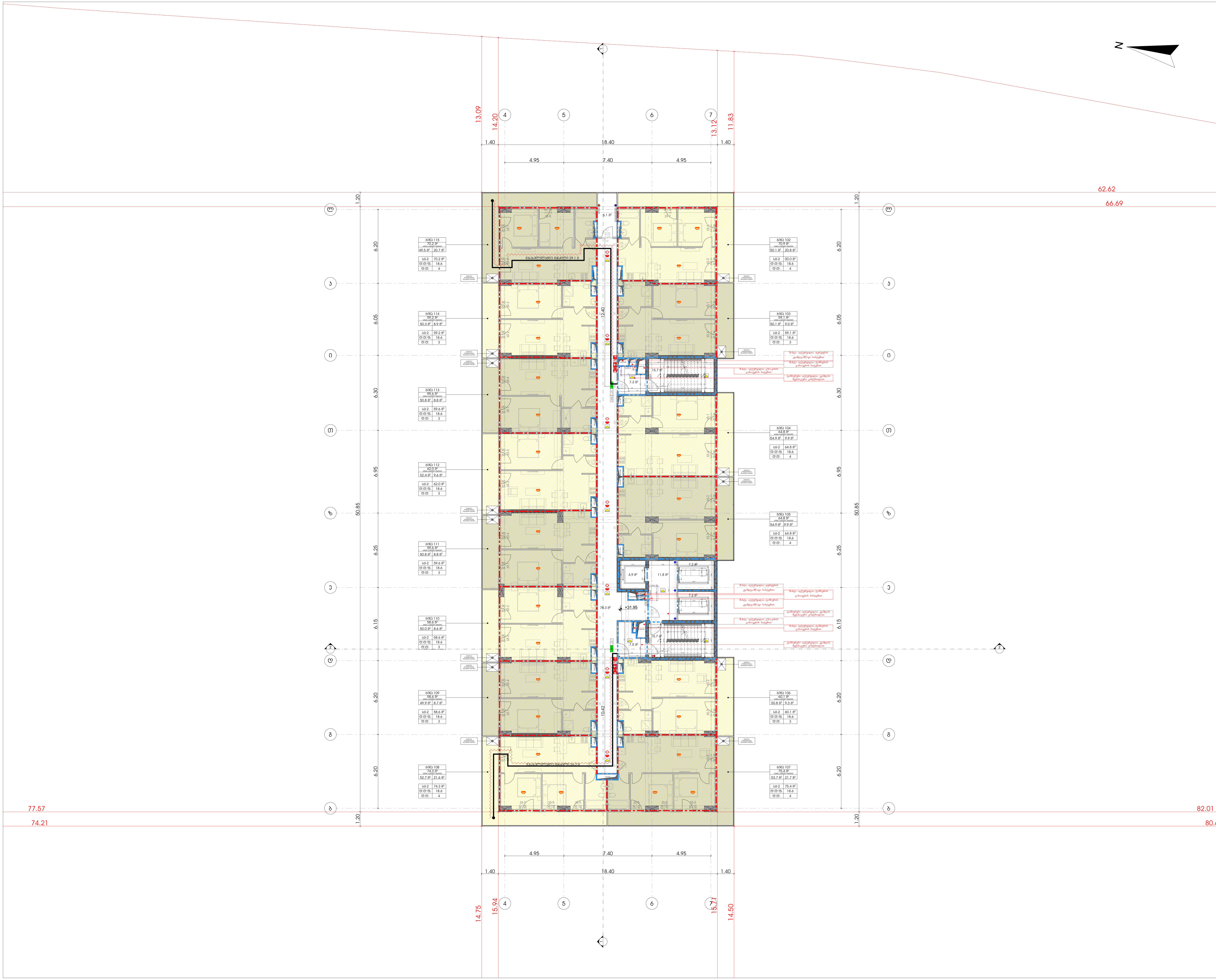

მრავალფუნქციური კომპლექსი

მისამართი: ა. წერეთლის გამზირი №117;

საკადასტრო კოდი : 01.13.06.001.044

ბლოკი №2

<u>დამკვეთი</u>

შ.პ.ს. "შპს გლობალური ტექნოლოგიები"

საიდენტიფიკაციო კოდი: 202185553

დირექტორი: ალექსანდრე კირვალიძე

<u>სიტუაციური სქემა</u>



ბ ბლოკი

<u>ტექნიკური-ეკონომიკური მაჩვენებლები</u>

* მიწის ნაკვეთის ფართობი (კვ.მ) – 14 708.0
* საცხოვრებელი ფართობი (კვ.მ) – 720.9
* საოფისე ფართობი (კვ.მ) –
* კომერციული ფართობი (კვ.მ) –
* საზაფხულო ფართობი (კვ.მ) – 176.3
* კიბის უჯრედის და სადარბაზოს ფართობი (კვ.მ) – 155.6
* დამხმარე ფართობი (კვ.მ) – 6.1
* ავტოსადგომის ფართობი (კვ.მ) –
* ღია ავტოსადგომის ფართობი (კვ.მ) –
* კ1 განაშენიანების ფართობი (კვ.მ) –1 592.4
* კ2 განაშენიანების ინტენსივობის ფართობი (კვ.მ) – 23 903.65
* კ3 გამწვანების ფართობი (კვ.მ) – 5 697.4

<u>შენიშვნები:</u>

* ნახაზი შესრულებულია სანტიმეტრებში
* ნახაზზე მოცემულია არქიტექტურული და კონსტრუქციული ნიშნულები
* არქიტექტურულ გეგმებზე დატანილია ხანძარსაწინააღმდეგო სისტემა

<u>პირობითი აღნიშვნები</u>

თანამდებობა	გვარი	ხელმოწერა
პრ. კონსულტანტი	ს.ავალიანი	
დაამუშავა	ს.ავალიანი	
პრ. ავტორი	მამუკა კაკულია	
მთავარი არქიტექტორი	მამუკა კაკულია	
პრ. თანაავტორი	ნიკოლოზ მაღლაფერიძე	

<u>ნახაზის სახელი</u>

11 სართულის გეგმა

<u>ფურცლის ნომერი</u>

<u>ფორმატი</u>

A2

<u>მასშტაბი</u>

<u>თარიღი</u>

<u>რევიზია №</u>

მრავალფუნქციური კომპლექსი

ბინა №117, სართული 3, ნაკვეთი 01.13.06.001.044

ქალაქი თბილისი, ისანი-სამგორის რაიონი, დიდი დიღომის მე-10 მკ/რ, 202185553

გენერალური გეგმა

1:500

ზედა ხედი

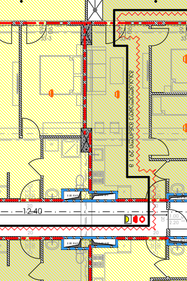



ფასადის ფერადოვანი გადაწყვეტა

ფასადის ფერადოვანი გადაწყვეტა

ფასადის ფერადოვანი გადაწყვეტა ბინა №117-ის ფარგლებში

* ნაცრისფერი RAL 7044 – 1 592.4 კვ.მ
* ნაცრისფერი RAL 7035 – 1 592.4 კვ.მ
* ალუმინის ფერადოვანი პანელი RAL 9006 – 1 592.4 კვ.მ
* ალუმინის ფერადოვანი პანელი RAL 9005 – 1 592.4 კვ.მ
* ალუმინის ფერადოვანი პანელი RAL 9010 – 1 592.4 კვ.მ
* ალუმინის ფერადოვანი პანელი RAL 9016 – 1 592.4 კვ.მ
* ალუმინის ფერადოვანი პანელი RAL 7016 – 1 592.4 კვ.მ
* ალუმინის ფერადოვანი პანელი RAL 7024 – 1 592.4 კვ.მ
* ალუმინის ფერადოვანი პანელი RAL 8017 – 1 592.4 კვ.მ
* ალუმინის ფერადოვანი პანელი RAL 8019 – 1 592.4 კვ.მ
* ალუმინის ფერადოვანი პანელი RAL 8028 – 1 592.4 კვ.მ
* ალუმინის ფერადოვანი პანელი RAL 8004 – 1 592.4 კვ.მ
* ალუმინის ფერადოვანი პანელი RAL 3005 – 1 592.4 კვ.მ
* ალუმინის ფერადოვანი პანელი RAL 3009 – 1 592.4 კვ.მ
* ალუმინის ფერადოვანი პანელი RAL 3011 – 1 592.4 კვ.მ
* ალუმინის ფერადოვანი პანელი RAL 3020 – 1 592.4 კვ.მ
* ალუმინის ფერადოვანი პანელი RAL 6018 – 1 592.4 კვ.მ
* ალუმინის ფერადოვანი პანელი RAL 6024 – 1 592.4 კვ.მ
* ალუმინის ფერადოვანი პანელი RAL 6029 – 1 592.4 კვ.მ
* ალუმინის ფერადოვანი პანელი RAL 6032 – 1 592.4 კვ.მ
* ალუმინის ფერადოვანი პანელი RAL 5005 – 1 592.4 კვ.მ
* ალუმინის ფერადოვანი პანელი RAL 5010 – 1 592.4 კვ.მ
* ალუმინის ფერადოვანი პანელი RAL 5015 – 1 592.4 კვ.მ
* ალუმინის ფერადოვანი პანელი RAL 5024 – 1 592.4 კვ.მ

ფასადის ფერადოვანი გადაწყვეტა

ბინა №117-ის ფარგლებში

* ნაცრისფერი RAL 7044 – 1 592.4 კვ.მ
* ნაცრისფერი RAL 7035 – 1 592.4 კვ.მ
* ალუმინის ფერადოვანი პანელი RAL 9006 – 1 592.4 კვ.მ
* ალუმინის ფერადოვანი პანელი RAL 9005 – 1 592.4 კვ.მ
* ალუმინის ფერადოვანი პანელი RAL 9010 – 1 592.4 კვ.მ
* ალუმინის ფერადოვანი პანელი RAL 9016 – 1 592.4 კვ.მ
* ალუმინის ფერადოვანი პანელი RAL 7016 – 1 592.4 კვ.მ
* ალუმინის ფერადოვანი პანელი RAL 7024 – 1 592.4 კვ.მ
* ალუმინის ფერადოვანი პანელი RAL 8017 – 1 592.4 კვ.მ
* ალუმინის ფერადოვანი პანელი RAL 8019 – 1 592.4 კვ.მ
* ალუმინის ფერადოვანი პანელი RAL 8028 – 1 592.4 კვ.მ
* ალუმინის ფერადოვანი პანელი RAL 8004 – 1 592.4 კვ.მ
* ალუმინის ფერადოვანი პანელი RAL 3005 – 1 592.4 კვ.მ
* ალუმინის ფერადოვანი პანელი RAL 3009 – 1 592.4 კვ.მ
* ალუმინის ფერადოვანი პანელი RAL 3011 – 1 592.4 კვ.მ
* ალუმინის ფერადოვანი პანელი RAL 3020 – 1 592.4 კვ.მ
* ალუმინის ფერადოვანი პანელი RAL 6018 – 1 592.4 კვ.მ
* ალუმინის ფერადოვანი პანელი RAL 6024 – 1 592.4 კვ.მ
* ალუმინის ფერადოვანი პანელი RAL 6029 – 1 592.4 კვ.მ
* ალუმინის ფერადოვანი პანელი RAL 6032 – 1 592.4 კვ.მ
* ალუმინის ფერადოვანი პანელი RAL 5005 – 1 592.4 კვ.მ
* ალუმინის ფერადოვანი პანელი RAL 5010 – 1 592.4 კვ.მ
* ალუმინის ფერადოვანი პანელი RAL 5015 – 1 592.4 კვ.მ
* ალუმინის ფერადოვანი პანელი RAL 5024 – 1 592.4 კვ.მ

ფასადის ფერადოვანი გადაწყვეტა

ბინა №117-ის ფარგლებში

ფასადის ფერადოვანი გადაწყვეტა	ფართობი	ხვედრითი წილი
ალუმინის ფერადოვანი პანელი RAL 9006	1 592.4 კვ.მ	14.29%
ალუმინის ფერადოვანი პანელი RAL 9005	1 592.4 კვ.მ	14.29%
ალუმინის ფერადოვანი პანელი RAL 9010	1 592.4 კვ.მ	14.29%
ალუმინის ფერადოვანი პანელი RAL 9016	1 592.4 კვ.მ	14.29%
ალუმინის ფერადოვანი პანელი RAL 7016	1 592.4 კვ.მ	14.29%
ალუმინის ფერადოვანი პანელი RAL 7024	1 592.4 კვ.მ	14.29%
ალუმინის ფერადოვანი პანელი RAL 8017	1 592.4 კვ.მ	14.29%

ფასადის ფერადოვანი გადაწყვეტა

ბინა №117-ის ფარგლებში

ფასადის ფერადოვანი გადაწყვეტა	ფართობი	ხვედრითი წილი
ალუმინის ფერადოვანი პანელი RAL 8019	1 592.4 კვ.მ	14.29%
ალუმინის ფერადოვანი პანელი RAL 8028	1 592.4 კვ.მ	14.29%
ალუმინის ფერადოვანი პანელი RAL 8004	1 592.4 კვ.მ	14.29%
ალუმინის ფერადოვანი პანელი RAL 3005	1 592.4 კვ.მ	14.29%
ალუმინის ფერადოვანი პანელი RAL 3009	1 592.4 კვ.მ	14.29%
ალუმინის ფერადოვანი პანელი RAL 3011	1 592.4 კვ.მ	14.29%
ალუმინის ფერადოვანი პანელი RAL 3020	1 592.4 კვ.მ	14.29%

ფასადის ფერადოვანი გადაწყვეტა

ბინა №117-ის ფარგლებში

ფასადის ფერადოვანი გადაწყვეტა	ფართობი	ხვედრითი წილი
ალუმინის ფერადოვანი პანელი RAL 6018	1 592.4 კვ.მ	14.29%
ალუმინის ფერადოვანი პანელი RAL 6024	1 592.4 კვ.მ	14.29%
ალუმინის ფერადოვანი პანელი RAL 6029	1 592.4 კვ.მ	14.29%
ალუმინის ფერადოვანი პანელი RAL 6032	1 592.4 კვ.მ	14.29%
ალუმინის ფერადოვანი პანელი RAL 5005	1 592.4 კვ.მ	14.29%
ალუმინის ფერადოვანი პანელი RAL 5010	1 592.4 კვ.მ	14.29%
ალუმინის ფერადოვანი პანელი RAL 5015	1 592.4 კვ.მ	14.29%

ფასადის ფერადოვანი გადაწყვეტა

ბინა №117-ის ფარგლებში

ფასადის ფერადოვანი გადაწყვეტა	ფართობი	ხვედრითი წილი
ალუმინის ფერადოვანი პანელი RAL 5024	1 592.4 კვ.მ	14.29%

ფასადის ფერადოვანი გადაწყვეტა

ბინა №117-ის ფარგლებში

ფასადის ფერადოვანი გადაწყვეტა	ფართობი	ხვედრითი წილი

ავტორი	ხელმოწერა	სახელი, გვარი
არქიტექტორი		ნინო ბერიძე

12 სართულიანი საცხოვრებელი კორპუსი

ფასადის ფერადოვანი გადაწყვეტა

ფორმატი	მასშტაბი	
A2		
ნახატის №	ფაილის სახელი	

მრავალფუნქციური კომპლექსი

ქ. თბილისი, ,,ფეხის ბილიკების მოწყობა მუხიანის ქუჩის N117, სკვერის მიმდებარედ, ნაკვეთის N2 (საკადასტრო კოდი: 01.13.06.001.044)

გენერალური გეგმა

ზ ფასეული

ნაგებობის ფუნქციური კლასიფიკაციის მიხედვით

* ბინათმშენებლობა	– 14 708.0
* საცხოვრებელი სახლების მშენებლობა	– 7209
* საერთო მნიშვნელობის ავტომობილების გზების მშენებლობა	–
* ფეხით მოსიარულეთა ტროტუარების მშენებლობა	– 1763
* სპორტული ნაგებობების მშენებლობა	– 155.6
* ველოსიპედების ტრანსპორტის ინფრასტრუქტურის მშენებლობა	– 6.1
* ველოსიპედების ტრანსპორტის ინფრასტრუქტურის მშენებლობა	– 1 592.4
* ელ. ენერგიის ტრანსპორტირების ხაზების მშენებლობა	– 23 903.65
* ტელეკომუნიკაციების ინფრასტრუქტურის მშენებლობა	– 5 697.4

ზ ფასეული

* ნაგებობის ტექნიკური ინსპექტირება	– 6.1
* ნაგებობის ტექნიკური ზედამხედველობა	– 1 592.4
* ელ. ენერგიის ტრანსპორტირების ხაზების მშენებლობა	– 23 903.65
* ტელეკომუნიკაციების ინფრასტრუქტურის მშენებლობა	– 5 697.4

ზ ფასეული

* ნაგებობის ტექნიკური ინსპექტირება	– 6.1
* ნაგებობის ტექნიკური ზედამხედველობა	– 1 592.4
* ელ. ენერგიის ტრანსპორტირების ხაზების მშენებლობა	– 23 903.65
* ტელეკომუნიკაციების ინფრასტრუქტურის მშენებლობა	– 5 697.4

არქიტექტორი	ბაქრაძე ნინო		
	სახელი, გვარი	ხელმოწერა	

ფურცლის დასახელება

გენერალური გეგმა

ფურცლის N

13

ფურცლების რაოდენობა

ფორმატი

A2

მასშტაბი

1:500

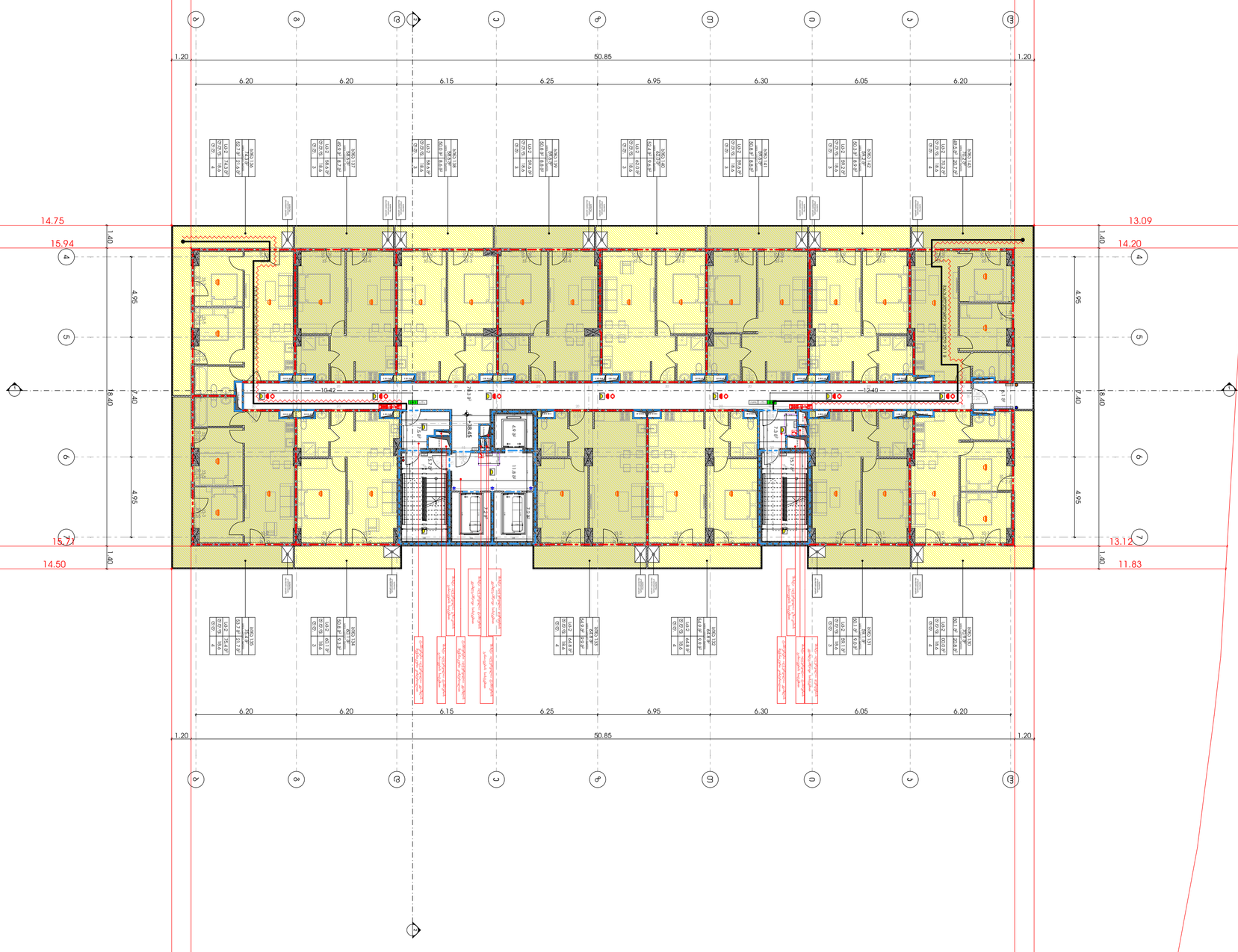

მრავალფუნქციური კომპლექსი

ამ სამშენებლო ნებართვის მოქმედების ვადა 36 თვეა

სამშენებლო ნებართვის №: GE-113-06-001.044

გცემულია

შპს "ვაჩა ბერიაშვილის სახელობის ეროვნული ფილარმონია"

საიდენტიფიკაციო კოდი: 202185553

მისამართი: ქ. თბილისი, ვაჟა-ფშაველას გამზ. №49

გენერალური გეგმა

ნაკვეთის ფართობი	6 529.00 კვ.მ
მშენებლობის ფართობი	2 360.00 კვ.მ
მიწის საფარით დაფარული ფართობი	1 180.00 კვ.მ
მწვანე ნარგავებით დაფარული ფართობი	1 180.00 კვ.მ
სამშენებლო მოედნის პერიმეტრი	230.00 მ

ნაკვეთის ზედა ხედი

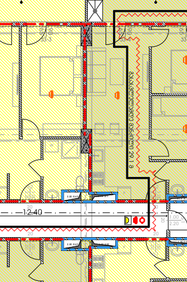

ნაკვეთის ანალიზური ცხრილი

| | | |

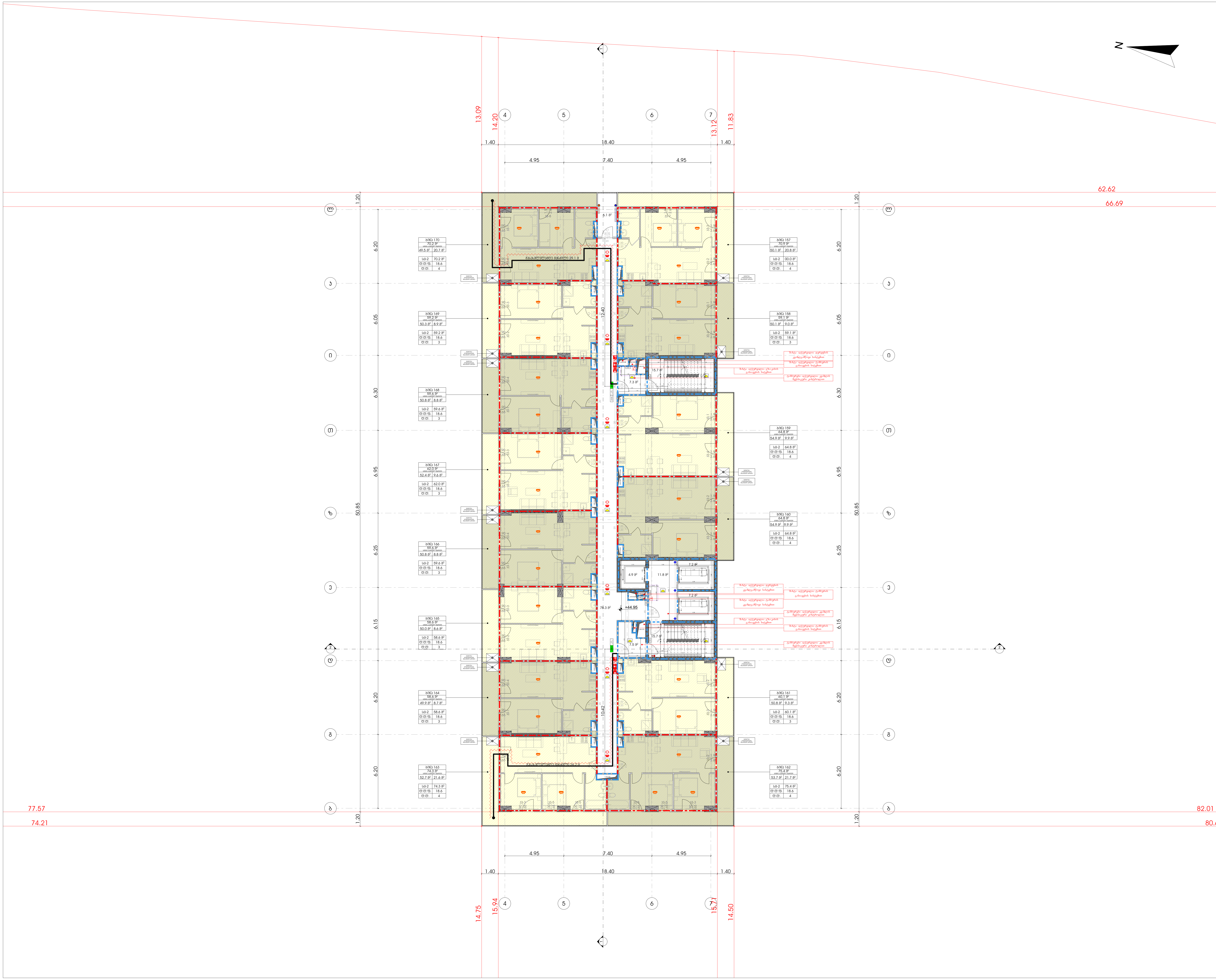

მრავალფუნქციური კომპლექსი

მისამართი: ა. წერეთლის გამზირი №117;

საკადასტრო კოდი : 01.13.06.001.044

ბლოკი №2

დამკვეთი

შ.პ.ს. "შპს გლობალური ტექნოლოგიები"

საიდენტიფიკაციო კოდი: 202185553

დირექტორი: ალექსანდრე კირვალიძე

სიტუაციური სქემა



ბ ბლოკი

ტექნიკურ-ეკონომიკური მაჩვენებლები

* მიწის ნაკვეთის ფართობი (კვ.მ) – 14 708.0
* საცხოვრებელი ფართობი (კვ.მ) – 720.9
* საოფისე ფართობი (კვ.მ) –
* კომერციული ფართობი (კვ.მ) –
* საზაფხულო ფართობი (კვ.მ) – 176.3
* კიბის უჯრედის და სადარბაზოს ფართობი (კვ.მ) – 155.6
* დამხმარე ფართობი (კვ.მ) – 6.1
* ავტოსადგომის ფართობი (კვ.მ) –
* ღია ავტოსადგომის ფართობი (კვ.მ) –
* კ1 განაშენიანების ფართობი (კვ.მ) –1 592.4
* კ2 განაშენიანების ინტენსივობის ფართობი (კვ.მ) – 23 903.65
* კ3 გამწვანების ფართობი (კვ.მ) – 5 697.4

შენიშვნები:

* ნახაზი შესრულებულია სანტიმეტრებში
* ნახაზზე მოცემულია არქიტექტურული და კონსტრუქციული ნიშნულები
* არქიტექტურულ გეგმებზე დატანილია ხანძარსაწინააღმდეგო სისტემა

პირობითი აღნიშვნები

თანამდებობა	გვარი	ხელმოწერა
პრ. კონსულტანტი	ს.ავალიანი	
დამუშავა	ს.ავალიანი	
პრ. ავტორი	მამუკა კაკულია	
მთავარი არქიტექტორი	მამუკა კაკულია	
პრ. თანაავტორი	ნიკოლოზ მაღლაფერიძე	

ნახაზის სახელი

15 სართულის გეგმა

ფურცლის ნომერი

ფორმატი

A2

მასშტაბი

თარიღი

რევიზია №

მრავალფუნქციური კომპლექსი

ამ სამუშაოების: ა. ნაგებობის მშენებლობა/რეკონსტრუქცია/კაპიტალური შეკეთება/ფასადის რესტავრაცია/ინტერიერის მოწყობა/ლანდშაფტური მოწყობა/სხვა

ობიექტის მისამართი: ქ. თბილისი, ვაკის რაიონი, ზ.ფალიაშვილის ქუჩა №117, ნაკვეთი №2

ფასადის მასალა	
ბალკონის ფანჯრის პროფილის ფერი	ალუმინის ფერი RAL 9005
ფანჯრის მინის ტიპი	
ფანჯრის ფერი	
ფანჯრ

მრავალფუნქციური კომპლექსი

ამ სამშენებლო ნებართვის მოქმედების ვადა 36 თვეა

სამშენებლო ნებართვის №: GE-113-06-001.044

გვერდი №2

ზოგადი

ნაკვეთის მისამართი	ქ.ბათუმი, ზღვისპირა ქუჩა 6 (ტაო-ბოგოს ტერიტორიული ერთეული, ბათუმის მუნიციპალიტეტი, აჭარის ავტონომიური რესპუბლიკა)
ნაკვეთის საკადასტრო კოდი	05.23.06.001.044
ნაკვეთის ფართობი	3 624.00 კვ.მ
ნაკვეთის მიმდებარე ტერიტორიის ფოტო	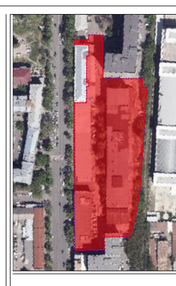
ნაკვეთის ზედაპირის ტოპოგრაფიული აზომვის ტოპოგრაფიული გეგმა	

ზ ასოები

ზედაპირული ჩამონადენი წყლის მოცულობა	* ჯამური ნაკვეთის ზედაპირული ჩამონადენი წყლის მოცულობა (ასტ) – 14 708.0 * სარეკრეაციო ზონის ზედაპირული ჩამონადენი წყლის მოცულობა (ასტ) – 7209 * ბეტონით მოპირკეთებული ზედაპირული ჩამონადენი წყლის მოცულობა (ასტ) – * ასფალტით მოპირკეთებული ზედაპირული ჩამონადენი წყლის მოცულობა (ასტ) – 1763 * ბეტონის ზედაპირული ჩამონადენი წყლის მოცულობა (ასტ) – 6.1 * ასფალტის ზედაპირული ჩამონადენი წყლის მოცულობა (ასტ) – 155.6 * ფასადის ზედაპირული ჩამონადენი წყლის მოცულობა (ასტ) – 6.1 * ბეტონის ზედაპირული ჩამონადენი წყლის მოცულობა (ასტ) – 1 592.4 * ქვიშის ზედაპირული ჩამონადენი წყლის მოცულობა (ასტ) – 1 592.4 * მწვანე ნარგავების ზედაპირული ჩამონადენი წყლის მოცულობა (ასტ) – 23 903.65 * ფასადის ზედაპირული ჩამონადენი წყლის მოცულობა (ასტ) – 5 697.4
ნაკვეთის ზედაპირული ჩამონადენის ნაკადის ინტენსივობა	* ნაკვეთის ზედაპირული ჩამონადენის ნაკადის ინტენსივობა (ლ/წმ) – 1 592.4 * ნაკვეთის მიმდებარე ტერიტორიის ზედაპირული ჩამონადენის ნაკადის ინტენსივობა (ლ/წმ) – 1 592.4 * ნაკვეთის ზედაპირული ჩამონადენის ნაკადის ინტენსივობა (ლ/წმ) – 1 592.4 * ნაკვეთის ზედაპირული ჩამონადენის ნაკადის ინტენსივობა (ლ/წმ) – 1 592.4
ნაკვეთის ზედაპირული ჩამონადენის ნაკადის ინტენსივობა	* ნაკვეთის ზედაპირული ჩამონადენის ნაკადის ინტენსივობა (ლ/წმ) – 1 592.4 * ნაკვეთის მიმდებარე ტერიტორიის ზედაპირული ჩამონადენის ნაკადის ინტენსივობა (ლ/წმ) – 1 592.4 * ნაკვეთის ზედაპირული ჩამონადენის ნაკადის ინტენსივობა (ლ/წმ) – 1 592.4 * ნაკვეთის ზედაპირული ჩამონადენის ნაკადის ინტენსივობა (ლ/წმ) – 1 592.4

არქიტექტორი	გიორგი ბერიძე		
კონსტრუქციული ნაწილის მთავარი ინჟინერი	ნიკოლოზ ჯაფარიძე		
ელექტრომოწყობილობების მთავარი ინჟინერი	ლევან ქავთარაძე		
სანტექნიკური სისტემების მთავარი ინჟინერი	ანა ხუციშვილი		
სამშენებლო ფიზიკის მთავარი ინჟინერი	ირაკლი მამულაშვილი		
ავტორის ხელმოწერა			

გენერალური გეგმა

მასშტაბი	ფორმატი	ნახაზის ნომერი
1:500	A2	01.06.001

17 სექტემბერი, 2025

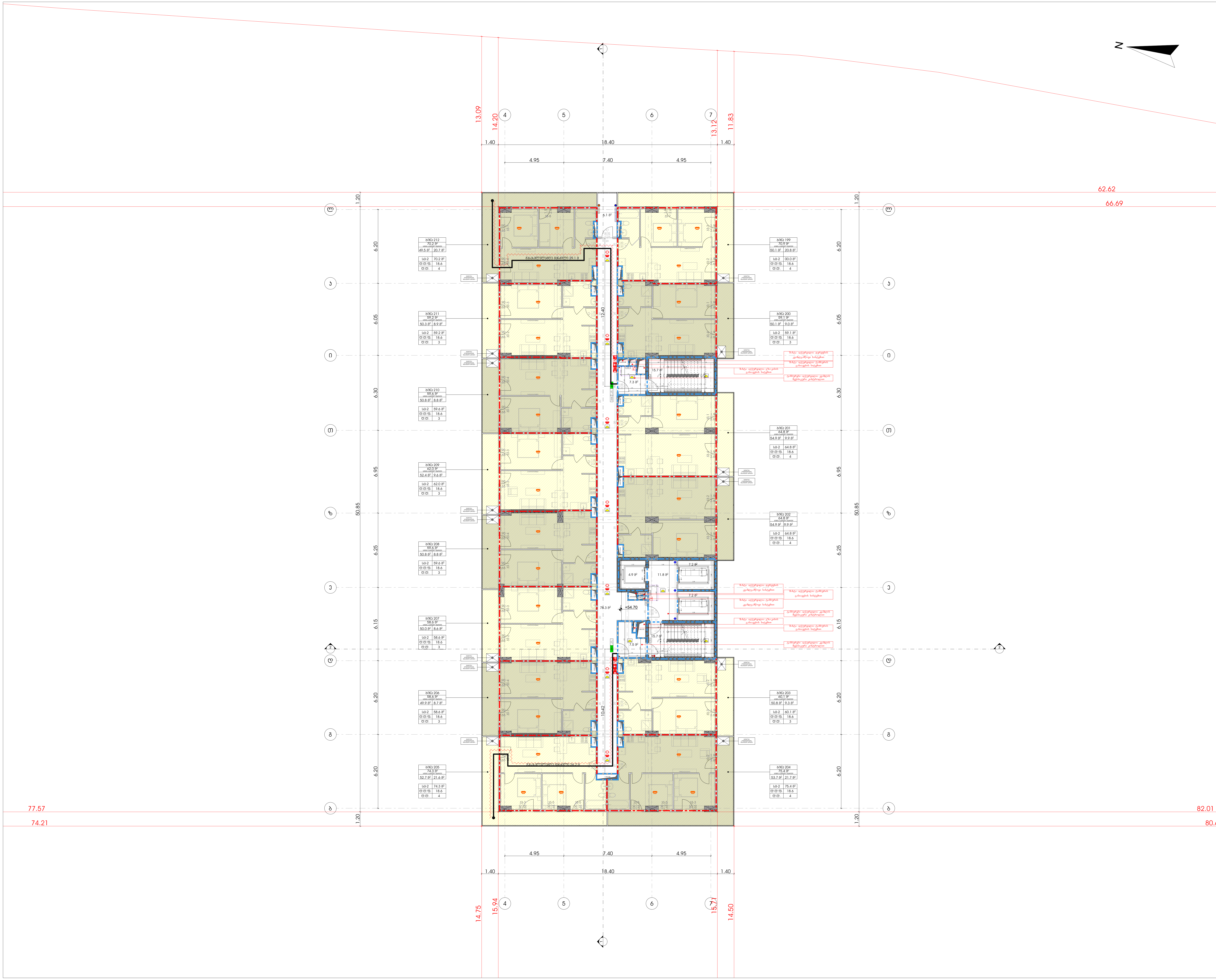

მრავალფუნქციური კომპლექსი

მისამართი: ა. წერეთლის გამზირი №117;

საკადასტრო კოდი : 01.13.06.001.044

ბლოკი №2

დამკვეთი

შ.პ.ს. "შპს გლობალური ტექნოლოგიები"

საიდენტიფიკაციო კოდი: 202185553

დირექტორი: ალექსანდრე კირვალიძე

სიტუაციური სქემა



ბ ბლოკი

ტექნიკური-ეკონომიკური მაჩვენებლები

* მიწის ნაკვეთის ფართობი (კვ.მ) – 14 708.0
* საცხოვრებელი ფართობი (კვ.მ) – 720.9
* საოფისე ფართობი (კვ.მ) –
* კომერციული ფართობი (კვ.მ) –
* საზაფხულო ფართობი (კვ.მ) – 176.3
* კიბის უჯრედის და სადარბაზოს ფართობი (კვ.მ) – 155.6
* დამხმარე ფართობი (კვ.მ) – 6.1
* ავტოსადგომის ფართობი (კვ.მ) –
* ღია ავტოსადგომის ფართობი (კვ.მ) –
* კ1 განაშენიანების ფართობი (კვ.მ) –1 592.4
* კ2 განაშენიანების ინტენსივობის ფართობი (კვ.მ) – 23 903.65
* კ3 გამწვანების ფართობი (კვ.მ) – 5 697.4

შენიშვნები:

* ნახაზი შესრულებულია სანტიმეტრებში
* ნახაზზე მოცემულია არქიტექტურული და კონსტრუქციული ნიშნულები
* არქიტექტურულ გეგმებზე დატანილია ხანძარსაწინააღმდეგო სისტემა

პირობითი აღნიშვნები

თანამდებობა	გვარი	ხელმოწერა
პრ. კონსულტანტი	ს.ავალიანი	
დაამუშავა	ს.ავალიანი	
პრ. ავტორი	მამუკა კაკულია	
მთავარი არქიტექტორი	მამუკა კაკულია	
პრ. თანაავტორი	ნიკოლოზ მაღლაფერიძე	

ნახაზის სახელი

18 სართულის გეგმა

ფურცლის ნომერი

ფორმატი

A2

მასშტაბი

თარიღი

რევიზია №

მრავალფუნქციური კომპლექსი

ამ სამშენებლო ნებართვის გაცემის შესახებ N117.

სამშენებლო ნებართვის N: 01.13.06.001.044

ვალუა N2

ფასადები

"გ.ა.ს. "ელექტროსისტემა ფილიალი ქ.ბათუმის ელექტროსისტემა" ხარისხის მართვის სისტემის პროცედურების შესაბამისად

ბინების ნუმერაცია

ზ. ფილიპი

ფასადების ტექნიკური აღწერილობა

* ფილტრი ნაცრისფერი ფასადის ფილტრი (ვარდი) – 14 708.0
* სამშენებლო ფილტრი ფასადის ფილტრი (ვარდი) – 7209
* ფილტრი ფასადის ფილტრი (ვარდი) –
* ფილტრი ფასადის ფილტრი (ვარდი) – 1763
* ფილტრი ფასადის ფილტრი (ვარდი) – 155.6
* ფასადის ფილტრი ფასადის ფილტრი (ვარდი) – 6.1
* ფილტრი ფასადის ფილტრი (ვარდი) –
* ფილტრი ფასადის ფილტრი (ვარდი) – 1 592.4
* ფასადის ფილტრი (ვარდი) – 23 903.65
* ფასადის ფილტრი (ვარდი) – 5 697.4

ფილტრის ტექნიკური მახასიათებლები

* ნაცრისფერი ფილტრი ფილტრის ფილტრი ნაცრისფერი ფილტრი ფილტრის ფილტრი
* ფილტრის ფილტრი ფილტრის ფილტრი ფილტრის ფილტრი ფილტრის ფილტრი
* ფილტრის ფილტრი ფილტრის ფილტრი ფილტრის ფილტრი ფილტრის ფილტრი
* ფილტრის ფილტრი ფილტრის ფილტრი ფილტრის ფილტრი ფილტრის ფილტრი

ფილტრის ტექნიკური მახასიათებლები

ფილტრის ფილტრი	ფილტრის ფილტრი	ფილტრის ფილტრი
ფილტრის ფილტრი	ფილტრის ფილტრი	
ფილტრის ფილტრი	ფილტრის ფილტრი	
ფილტრის ფილტრი	ფილტრის ფილტრი	
ფილტრის ფილტრი	ფილტრის ფილტრი	
ფილტრის ფილტრი	ფილტრის ფილტრი	

ნაცრისფერი ფილტრი

19 ფილტრის ფილტრი

ფილტრის ფილტრი

A2

ფილტრის ფილტრი

ფილტრის N

მრავალფუნქციური კომპლექსი

ამ სამშენებლო ნებართვის გაცემის შესახებ N1117.

სამშენებლო ნებართვის N: 01.13.06.001.044

გვერდი №2

ზოგადი მონაცემები

"გ.ა.ს. "ფაზის" მფლობელობაში არსებული ნაკვეთის"	
საკადასტრო კოდი:	01.13.06.001.044
მიმართვის ნომერი:	202185553
მიწის ნაკვეთის ფართობი:	0.6633 ჰა

ნაკვეთის ფოტო

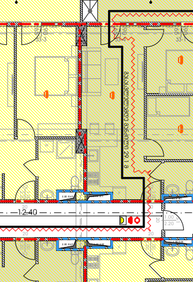

ზ. ფლობა

ნაკვეთის საკუთრების ფორმა:	
* ამოზნექილი მრავალკუთხედის ფართობი:	14 708.0
* საერთო ფართობი:	7209
* ფარდობითი ფართობი:	–
* ნაგებობის ფართობი:	176.3
* ნაგებობის სიმაღლე:	155.6
* ფარდობითი ფართობი:	6.1
* ნაგებობის ფართობი:	1 592.4
* ქვ. ნაგებობის ფართობი:	23 903.65
* ჯამური ფართობი:	5 697.4

ნაკვეთის ფოტო

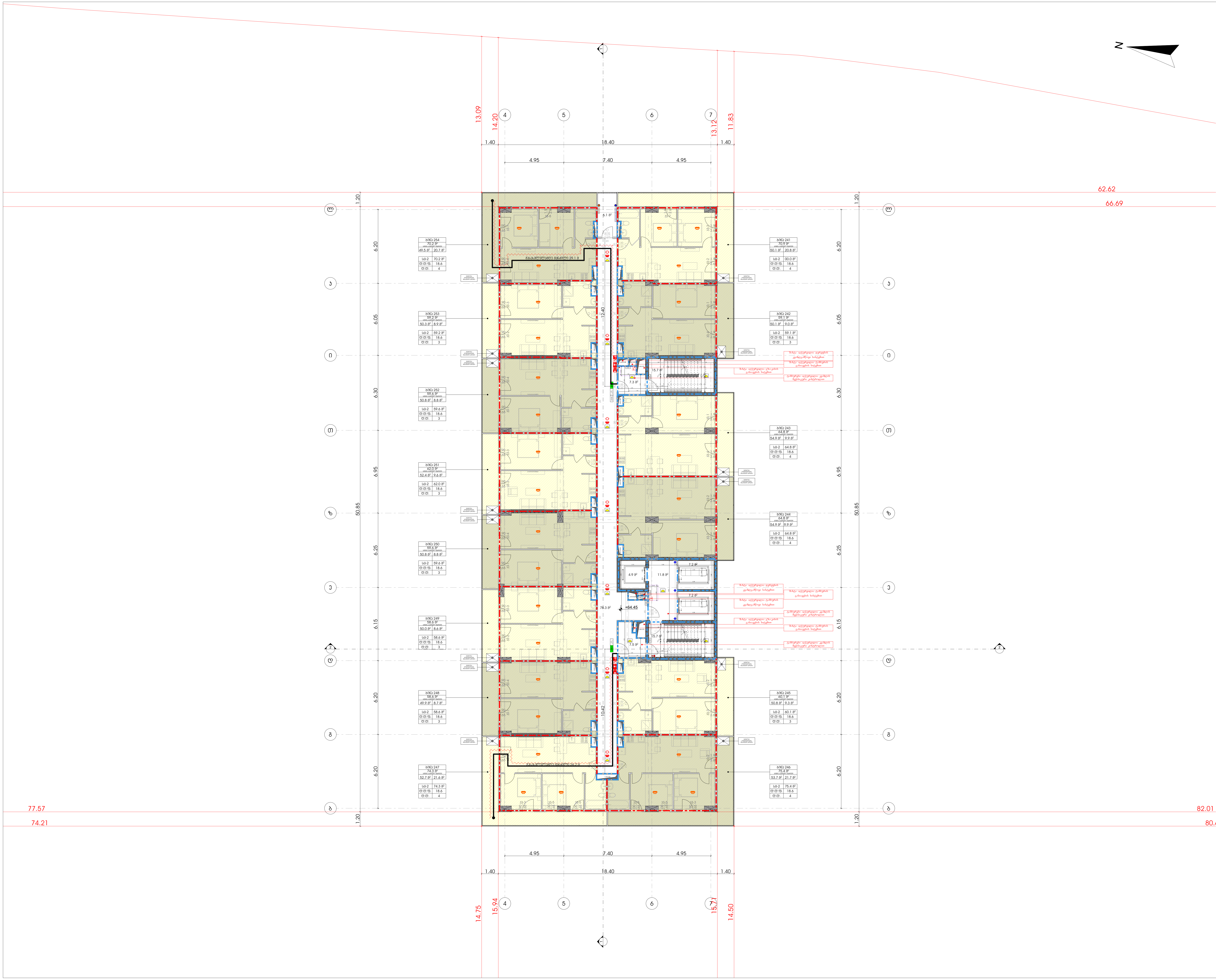

მრავალფუნქციური კომპლექსი

მისამართი: ა. წერეთლის გამზირი №117;

საკადასტრი კოდი : 01.13.06.001.044

ბლოკი №2

დამკვეთი

შ.პ.ს. "შპს გლობალური ტექნოლოგიები"
საიდენტიფიკაციო კოდი: 202185553
დირექტორი: ალექსანდრე კირვალიძე

სიტუაციური სქემა



ბ ბლოკი

ტექნიკური-ეკონომიკური მაჩვენებლები

* მიწის ნაკვეთის ფართობი (კვ.მ) – 14 708.0
* საცხოვრებელი ფართობი (კვ.მ) – 720.9
* საოფისე ფართობი (კვ.მ) –
* კომერციული ფართობი (კვ.მ) –
* საზაფხულო ფართობი (კვ.მ) – 176.3
* კიბის უჯრედის და სადარბაზოს ფართობი (კვ.მ) – 155.6
* დამხმარე ფართობი (კვ.მ) – 6.1
* ავტოსადგომის ფართობი (კვ.მ) –
* ღია ავტოსადგომის ფართობი (კვ.მ) –
* კ1 განაშენიანების ფართობი (კვ.მ) –1 592.4
* კ2 განაშენიანების ინტენსივობის ფართობი (კვ.მ) – 23 903.65
* კ3 გამწვანების ფართობი (კვ.მ) – 5 697.4

შენიშვნები:

* ნახაზი შესრულებულია სანტიმეტრებში
* ნახაზზე მოცემულია არქიტექტურული და კონსტრუქციული ნიშნულები
* არქიტექტურულ გეგმებზე დატანილია ხანძარსაწინააღმდეგო სისტემა

პირობითი აღნიშვნები

თანამდებობა	გვარი	ხელმოწერა
პრ. კონსულტანტი	ს.ავალიანი	[signature]
დაამუშავა	ს.ავალიანი	[signature]
პრ. ავტორი	მამუკა კაკულია	
მთავარი არქიტექტორი	მამუკა კაკულია	
პრ. თანაავტორი	ნიკოლოზ მაღლაფერიძე	

ნახაზის სახელი

21 სართულის გეგმა

ფურცლის ნომერი

ფორმატი

A2

მასშტაბი

თარიღი

რევიზია №

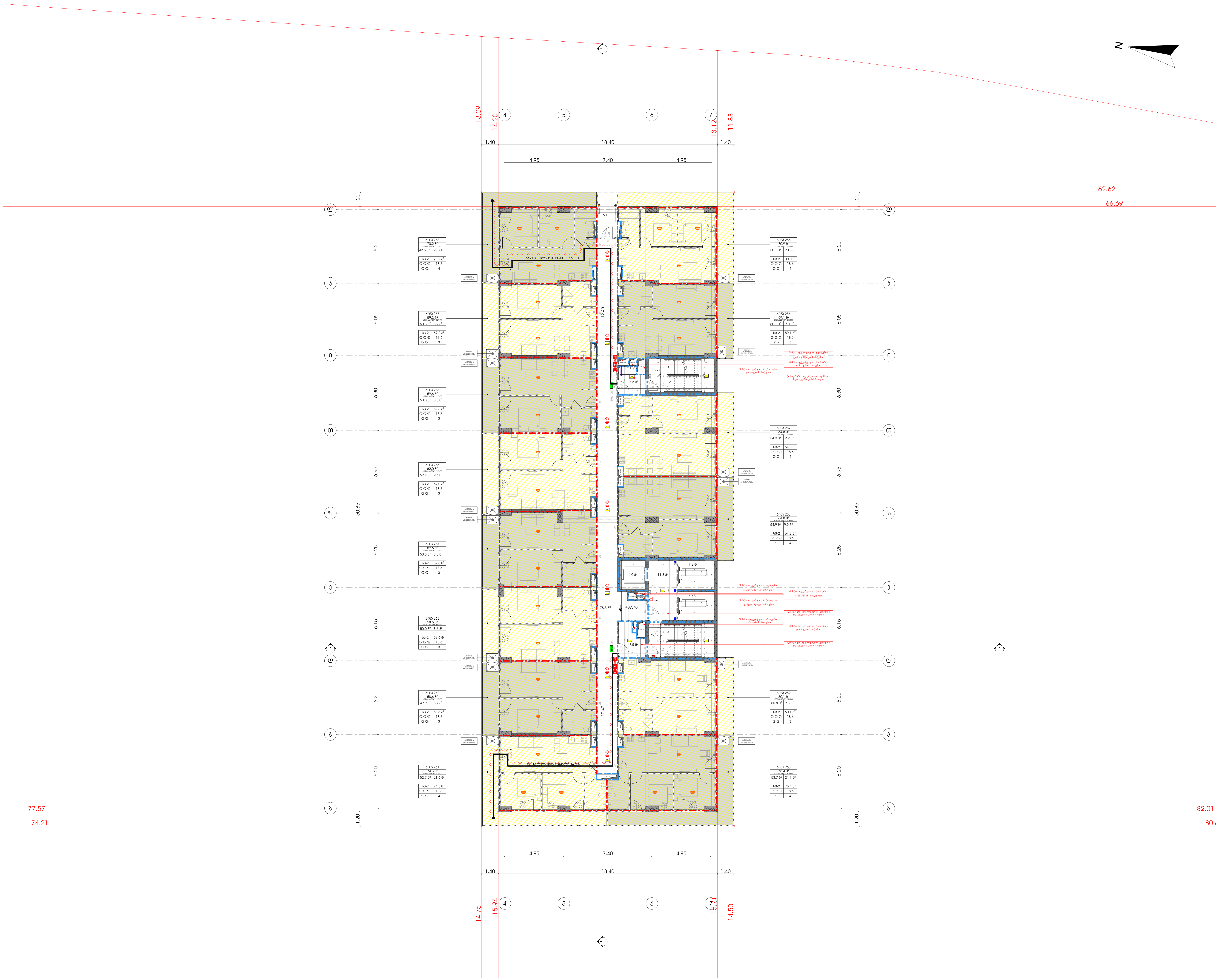

მრავალფუნქციური კომპლექსი

მისამართი: ა. წერეთლის გამზირი №117;

საკადასტრო კოდი : 01.13.06.001.044

ბლოკი №2

დამკვეთი

შ.პ.ს. "შპს გლობალური ტექნოლოგიები"
საიდენტიფიკაციო კოდი: 202185553
დირექტორი: ალექსანდრე კირვალიძე

სიტუაციური სქემა



ბ ბლოკი

ტექნიკური-ეკონომიკური მაჩვენებლები

* მიწის ნაკვეთის ფართობი (კვ.მ) – 14 708.0
* საცხოვრებელი ფართობი (კვ.მ) – 720.9
* საოფისე ფართობი (კვ.მ) –
* კომერციული ფართობი (კვ.მ) –
* საზაფხულო ფართობი (კვ.მ) – 176.3
* კიბის უჯრედის და სადარბაზოს ფართობი (კვ.მ) – 155.6
* დამხმარე ფართობი (კვ.მ) – 6.1
* ავტოსადგომის ფართობი (კვ.მ) –
* ღია ავტოსადგომის ფართობი (კვ.მ) –
* კ1 განაშენიანების ფართობი (კვ.მ) –1 592.4
* კ2 განაშენიანების ინტენსივობის ფართობი (კვ.მ) – 23 903.65
* კ3 გამწვანების ფართობი (კვ.მ) – 5 697.4

შენიშვნები:

* ნახაზი შესრულებულია სანტიმეტრებში
* ნახაზზე მოცემულია არქიტექტურული და კონსტრუქციული ნიშნულები
* არქიტექტურულ გეგმებზე დატანილია ხანძარსაწინააღმდეგო სისტემა

პირობითი აღნიშვნები

თანამდებობა	გვარი	ხელმოწერა
პრ. კონსულტანტი	ს.ავალიანი	
დაამუშავა	ს.ავალიანი	
პრ. ავტორი	მამუკა კაკულია	
მთავარი არქიტექტორი	მამუკა კაკულია	
პრ. თანაავტორი	ნიკოლოზ მაღლაფერიძე	

ნახაზის სახელი

22 სართულის გეგმა

ფურცლის ნომერი

ფორმატი

A2

მასშტაბი

თარიღი

რევიზია №

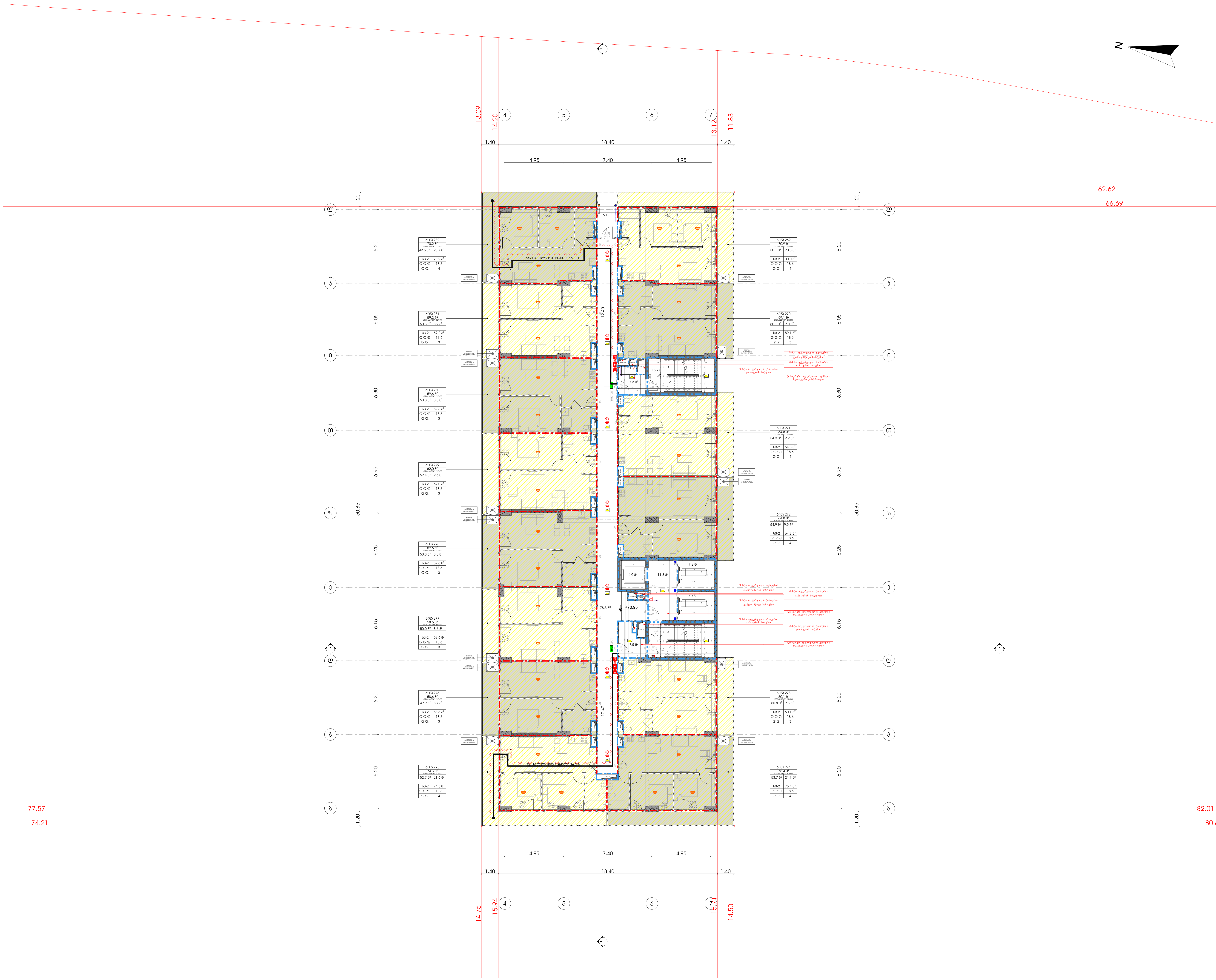

მრავალფუნქციური კომპლექსი

მისამართი: ა. წერეთლის გამზირი №117;

საკადასტრო კოდი : 01.13.06.001.044

ბლოკი №2

დამკვეთი

შ.პ.ს. "შპს გლობალური ტექნოლოგიები"
საიდენტიფიკაციო კოდი: 202185553
დირექტორი: ალექსანდრე კირვალიძე

სიტუაციური სქემა



ბ ბლოკი

ტექნიკური-ეკონომიკური მაჩვენებლები

* მიწის ნაკვეთის ფართობი (კვ.მ) – 14 708.0
* საცხოვრებელი ფართობი (კვ.მ) – 720.9
* საოფისე ფართობი (კვ.მ) –
* კომერციული ფართობი (კვ.მ) –
* საზაფხულო ფართობი (კვ.მ) – 176.3
* კიბის უჯრედის და სადარბაზოს ფართობი (კვ.მ) – 155.6
* დამხმარე ფართობი (კვ.მ) – 6.1
* ავტოსადგომის ფართობი (კვ.მ) –
* ღია ავტოსადგომის ფართობი (კვ.მ) –
* კ1 განაშენიანების ფართობი (კვ.მ) –1 592.4
* კ2 განაშენიანების ინტენსივობის ფართობი (კვ.მ) – 23 903.65
* კ3 გამწვანების ფართობი (კვ.მ) – 5 697.4

შენიშვნები:

* ნახაზი შესრულებულია სანტიმეტრებში
* ნახაზზე მოცემულია არქიტექტურული და კონსტრუქციული ნიშნულები
* არქიტექტურულ გეგმებზე დატანილია ხანძარსაწინააღმდეგო სისტემა

პირობითი აღნიშვნები

თანამდებობა	გვარი	ხელმოწერა
პრ. კონსულტანტი	ს.ავალიანი	[signature]
დაამუშავა	ს.ავალიანი	[signature]
პრ. ავტორი	მამუკა კაკულია	
მთავარი არქიტექტორი	მამუკა კაკულია	
პრ. თანაავტორი	ნიკოლოზ მაღლაფერიძე	

ნახაზის სახელი

23 სართულის გეგმა

ფურცლის ნომერი

ფორმატი

A2

მასშტაბი

თარიღი

რევიზია №

მრავალფუნქციური კომპლექსი

ამ სამშენებლო ნებართვის გაცემის შესახებ N1117.

სამშენებლო ნებართვის N: 01.13.06.001.044

გვერდი N2

ზოგადი ინფორმაცია

"გ.ა.ს. "ეგნატე ბოლქვაძე"-ის მიერ წარდგენილი განაცხადის საფუძველზე" ს.ფ.ს. "ეგნატე ბოლქვაძე"-ის მიერ 2021წლის 15 ივნისს წარდგენილი განაცხადის საფუძველზე

ტერიტორიის ზოგადი ინფორმაცია

ნაკვეთის საკადასტრო კოდი	01.13.06.001.044
ნაკვეთის ფართობი	0.8117 ჰა
ნაკვეთის მდებარეობა	ქ. ბათუმი, ნაკვეთი 1
ნაკვეთის ფუნქციური ზონა	საცხოვრებელი ზონა
ნაკვეთის ფუნქციური ქვეზონა	საცხოვრებელი ქვეზონა
ნაკვეთის სამშენებლო ინდექსი	2.5
ნაკვეთის მაქსიმალური სიმაღლე	50 მ
ნაკვეთის მინიმალური ფართობი	0.1 ჰა
ნაკვეთის მინიმალური სიგანე	20 მ
ნაკვეთის მინიმალური სიღრმე	30 მ
ნაკვეთის მინიმალური ფასადის სიგრძე	20 მ
ნაკვეთის მინიმალური ფასადის სიმაღლე	3 მ
ნაკვეთის მინიმალური ფასადის სიგანე	20 მ
ნაკვეთის მინიმალური ფასადის სიღრმე	30

მრავალფუნქციური კომპლექსი

ბინათმშენებლობა: ა. წერეთლის ქუჩა №117, სამგორის რაიონი, ი. ჭავჭავაძის გამზირი

ზედა ხედი



ზედა ხედი

ნაკვეთის ფართობი	2 ჰა 1117 კვ.მ.
მშენებლობის ნებართვის ნომერი	01.13.06.001.044
პროექტის ავტორი	ზურაბ ბერიაშვილი
ნებართვის გაცემის თარიღი	20/08/2018
ნებართვის ნომერი	01.13.06.001.044
ნებართვის მოქმედების ვადა	20/08/2021
ნებართვის მფლობელი	შპს "ეკო ბერიაშვილი"
ნებართვის მფლობელის საკონტაქტო ინფორმაცია	ტელ: 599 55 55 55
ნებართვის მფლობელის ხელმოწერა	

ნაკვეთის ფართობი	2 ჰა 1117 კვ.მ.
მიწის ნაკვეთის საკადასტრო კოდი	01.13.06.001.044
ნაკვეთის მდებარეობა	ქ. თბილისი, სამგორის რაიონი, ი. ჭავჭავაძის გამზირი №117
ნაკვეთის მესაკუთრე	შპს "ეკო ბერიაშვილი"
ნაკვეთის მესაკუთრის საკონტაქტო ინფორმაცია	ტელ: 599 55 55 55
ნაკვეთის მესაკუთრის ხელმოწერა	
ნაკვეთის მიმდებარე ტერიტორიის ფოტო	

ნაკვეთის ფართობი	2 ჰა 1117 კვ.მ.

მრავალფუნქციური კომპლექსი

ბინათმშენებლობითი პროექტი

ქ. ბათუმი, ზღვისპირა ზოლი, კვ. 01.13.06.001.044

ზედა ხედი



ზ ხედები



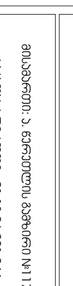

ნაკვეთის მდებარეობა	ქ. ბათუმი, ზღვისპირა ზოლი, კვ. 01.13.06.001.044
ნაკვეთის ფართობი	2021 კვ.მ
ნაკვეთის საკადასტრო კოდი	05.13.06.001.044
ნაკვეთის მესაკუთრე	შპს "ვალ ბლუ ბეი"
ნაკვეთის მოსარგებლე	შპს "ვალ ბლუ ბეი"
ნაკვეთის სამშენებლო ზონა	ზონა 1
ნაკვეთის სამშენებლო ქვეზონა	ქვეზონა 1.1
ნაკვეთის სამშენებლო ინდექსი	1.1
ნაკვეთის სამშენებლო ინტენსივობა	1.1
ნაკვეთის სამშენებლო სიმკვრივე	0.6
ნაკვეთის სამშენებლო სიმაღლე	15 მ
ნაკვეთის სამშენებლო ფართობი	1212.6 კვ.მ
ნაკვეთის სამშენებლო ფართობის კოეფიციენტი	0.6
ნაკვეთის სამშენებლო სიმაღლის კოეფიციენტი	1
ნაკვეთის სამშენებლო სიმკვრივის კოეფიციენტი	1
ნაკვეთის სამშენებლო ინტენსივობის კოეფიციენტი	1
ნაკვეთის სამშენებლო ფართობის კოეფიციენტი	1

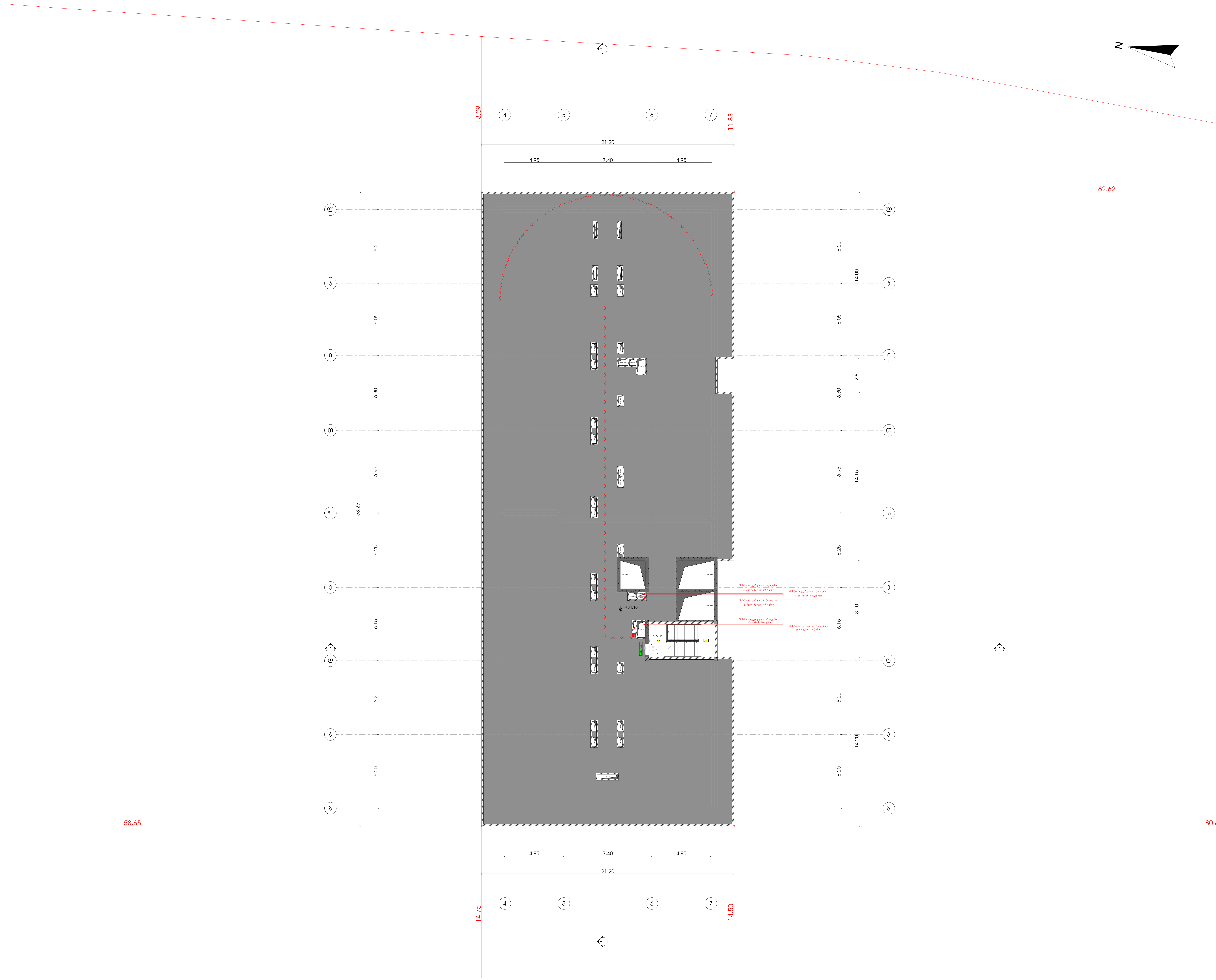

მრავალფუნქციური კომპლექსი

მისამართი: ა. წერეთლის გამზირი №117;

საკადასტრო კოდი : 01.13.06.001.044

ბლოკი №2

დამკვეთი

შ.პ.ს. "შპს გლობალური ტექნოლოგიები"
საიდენტიფიკაციო კოდი: 202185553
დირექტორი: ალექსანდრე კირვალიძე

სიტუაციური სქემა



ბ ბლოკი

ტექნიკური-ეკონომიკური მაჩვენებლები

* მიწის ნაკვეთის ფართობი (კვ.მ) – 14 708.0
* საცხოვრებელი ფართობი (კვ.მ) –
* საოფისე ფართობი (კვ.მ) –
* კომერციული ფართობი (კვ.მ) –
* საზაფხულო ფართობი (კვ.მ) –
* კიბის უჯრედის და სადარბაზოს ფართობი (კვ.მ) – 15.5
* დამხმარე ფართობი (კვ.მ) –
* ავტოსადგომის ფართობი (კვ.მ) –
* ღია ავტოსადგომის ფართობი (კვ.მ) –
* კ1 განაშენიანების ფართობი (კვ.მ) –1 592.4
* კ2 განაშენიანების ინტენსივობის ფართობი (კვ.მ) – 23 903.65
* კ3 გამწვანების ფართობი (კვ.მ) – 5 697.4

შენიშვნები:

* ნახაზი შესრულებულია სანტიმეტრებში
* ნახაზზე მოცემულია არქიტექტურული და კონსტრუქციული ნიშნულები
* არქიტექტურულ გეგმებზე დატანილია ხანძარსაწინააღმდეგო სისტემა

პირობითი აღნიშვნები

თანამდებობა	გვარი	ხელმოწერა
პრ. კონსულტანტი	ს.ავალიანი	
დაამუშავა	ს.ავალიანი	
პრ. ავტორი	მამუკა კაკულია	
მთავარი არქიტექტორი	მამუკა კაკულია	
პრ. თანაავტორი	ნიკოლოზ მაღლაფერიძე	

ნახაზის სახელი

სახურავის გეგმა

ფურცლის ნომერი

ფორმატი

A2

მასშტაბი

თარიღი

რევიზია №

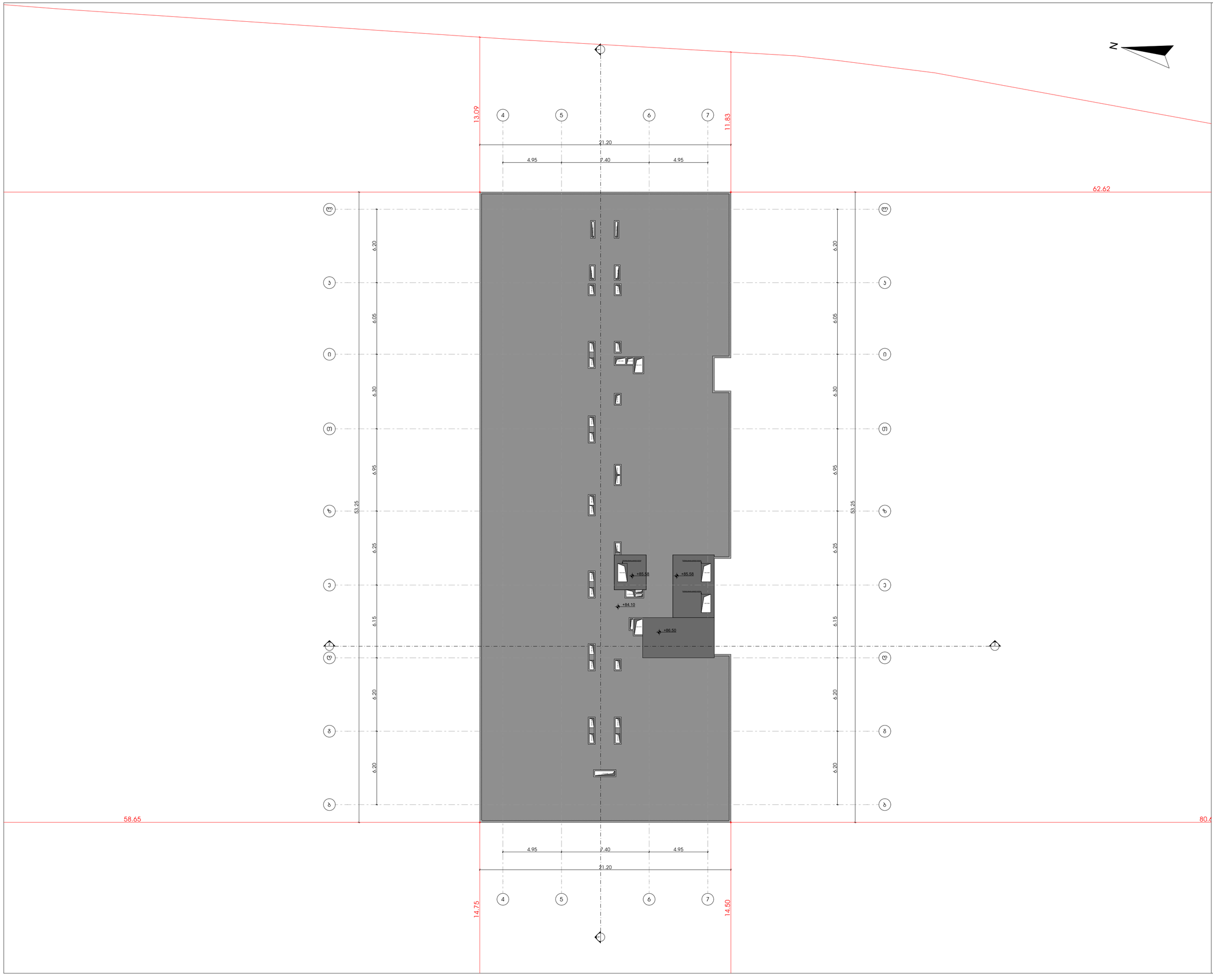

მრავალფუნქციური კომპლექსი

მისამართი: ა. წერეთლის გამზირი №117;

საკადასტრო კოდი : 01.13.06.001.044

ბლოკი №2

დამკვეთი

შ.პ.ს. "შპს გლობალური ტექნოლოგიები"

საიდენტიფიკაციო კოდი: 202185553

დირექტორი: ალექსანდრე კირკასლიძე

სიტუაციური სქემა



ბ ბლოკი

ტექნიკურ-ეკონომიკური მახასიათებლები

* მიწის ნაკვეთის ფართობი (კვ.მ) – 14 708.0
* საცხოვრებელი ფართობი (კვ.მ) –
* საოფისე ფართობი (კვ.მ) –
* კომერციული ფართობი (კვ.მ) –
* საზაფხულო ფართობი (კვ.მ) –
* კიბის უჯრედის და სალარგაზოს ფართობი (კვ.მ) –
* დამხმარე ფართობი (კვ.მ) –
* ავტოსადგომის ფართობი (კვ.მ) –
* ღია ავტოსადგომის ფართობი (კვ.მ) –
* კ1 ბანაშენიანების ფართობი (კვ.მ) –1 592.4
* კ2 ბანაშენიანების ინტენსივობის ფართობი (კვ.მ) – 23 903.65
* კ3 გამწვანების ფართობი (კვ.მ) – 5 697.4

შენიშვნები:

* ნახაზი შესრულებულია სანტიმეტრებში
* ნახაზზე მოცემულია არქიტექტურული და კონსტრუქციული ნაშენები
* არქიტექტურულ გეგმებზე დატანილია ხანძარსაწინააღმდეგო სისტემა

პიროგითი აღნიშვნები

თანამდებობა	გვარი	ხელმოწერა
პრ. კონსულტანტი	სახალიანი	
დაპროექტა	სახალიანი	
პრ. ავტორი	მამუკა კაპანაძე	
მთავარი არქიტექტორი	მამუკა კაპანაძე	
პრ. თანაავტორი	ნიკოლოზ მაღლაფერიძე	

ნახაზის სახელი

სახურავის გეგმა

ფურცლის ნომერი

ფორმატი	მასშტაბი
A2	

თარიღი	რევიზია №

ვიზუალიზაცია

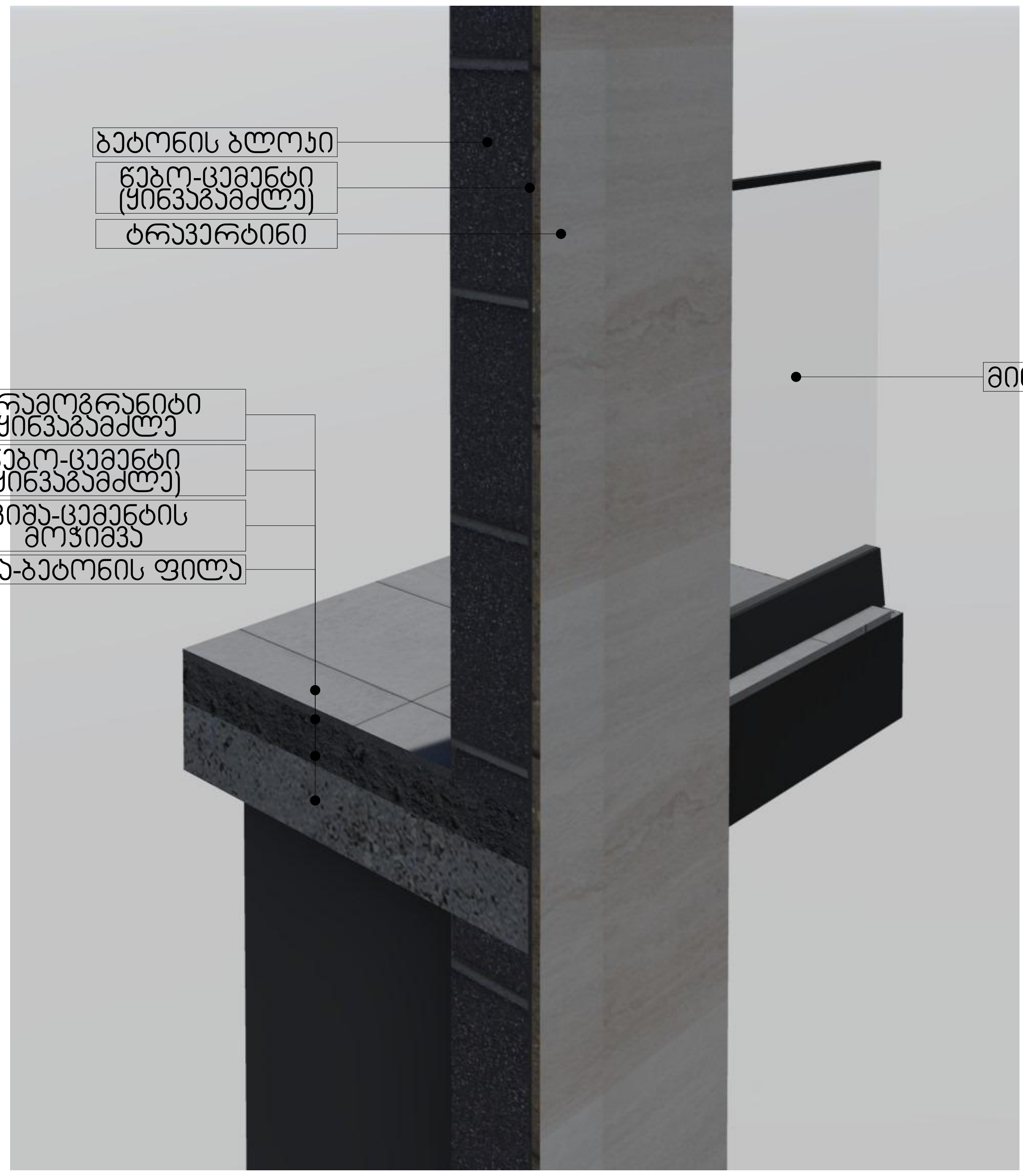

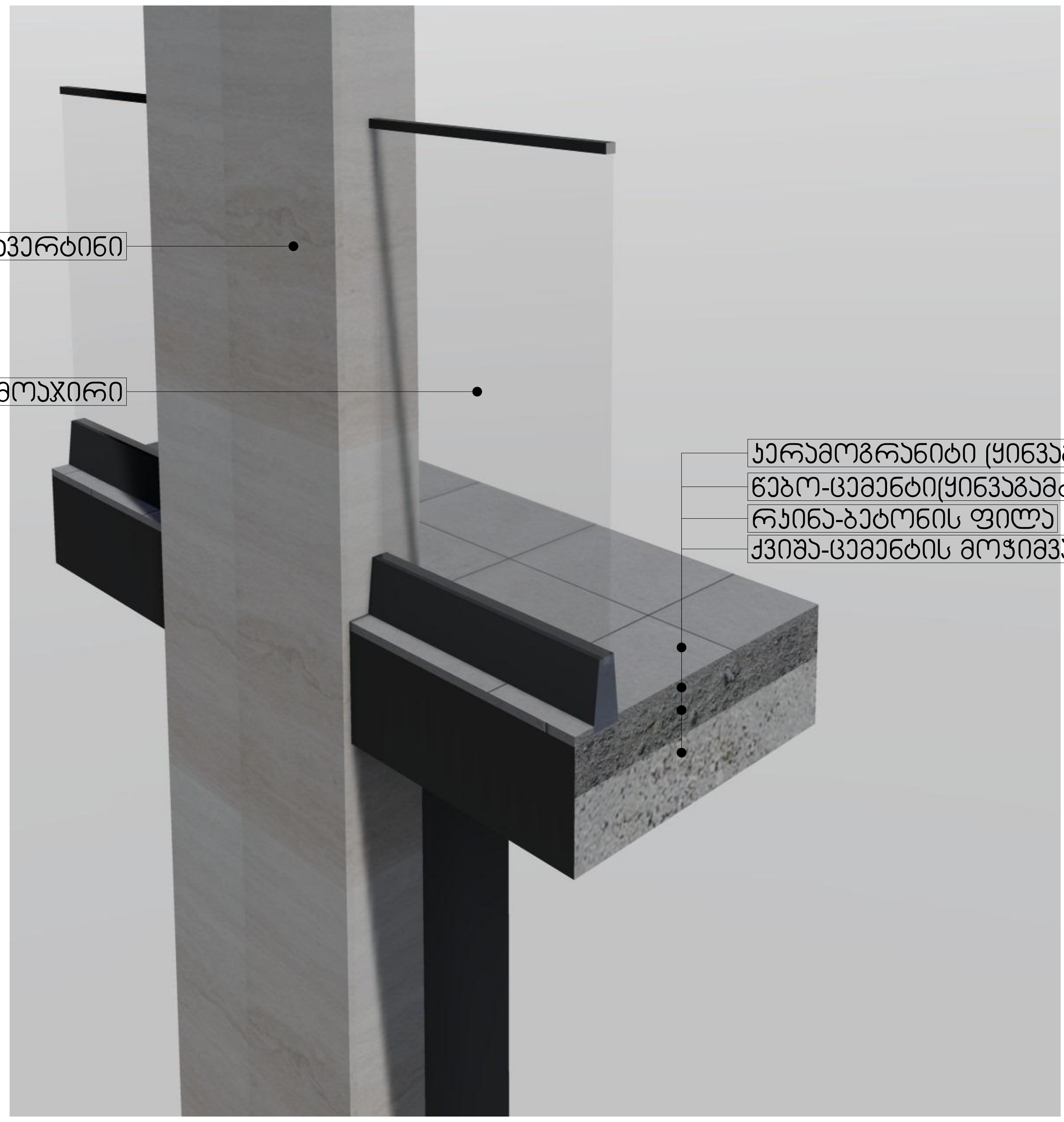

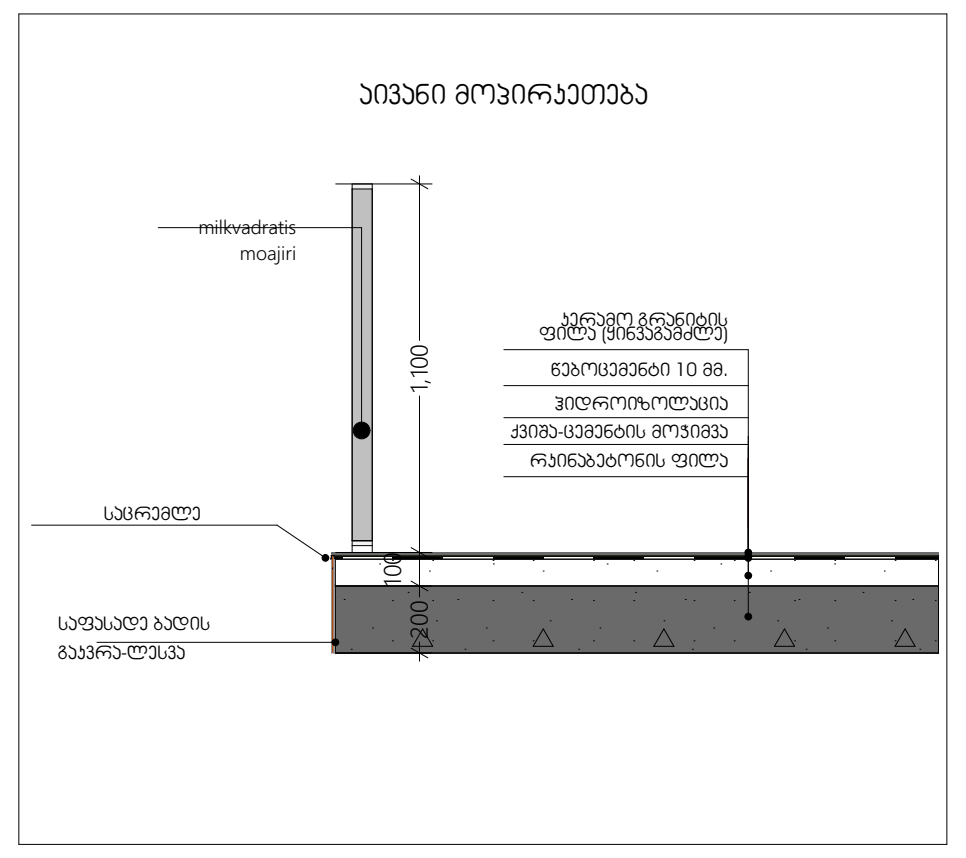

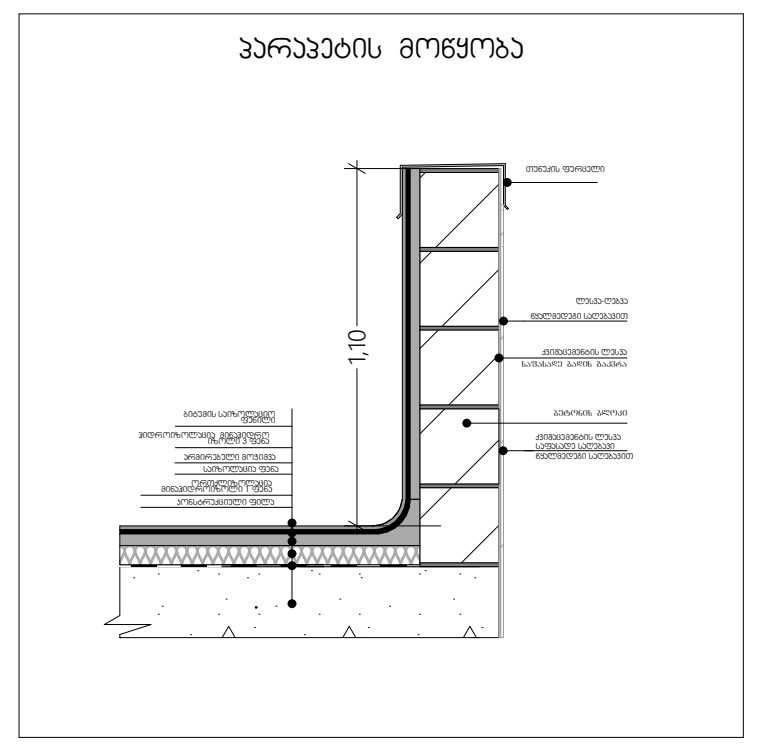

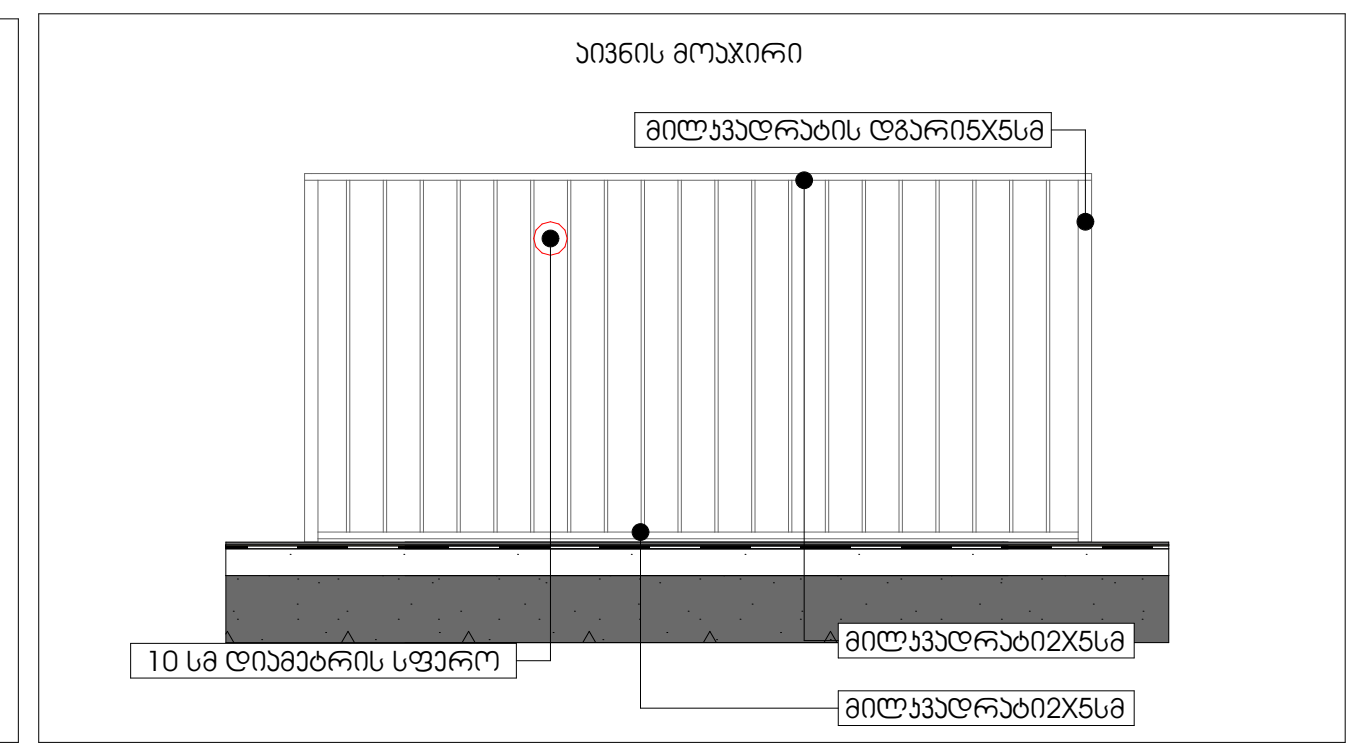

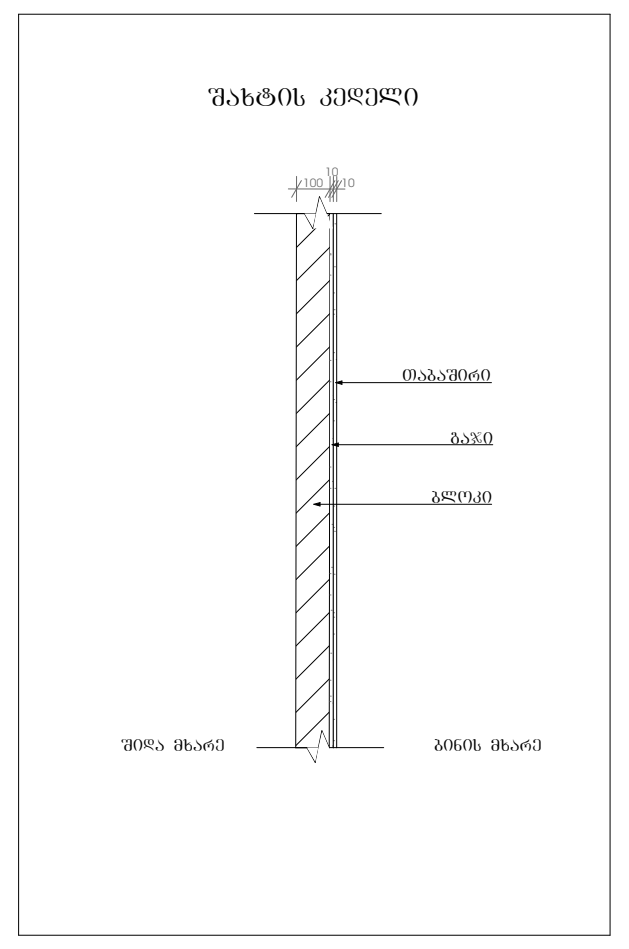

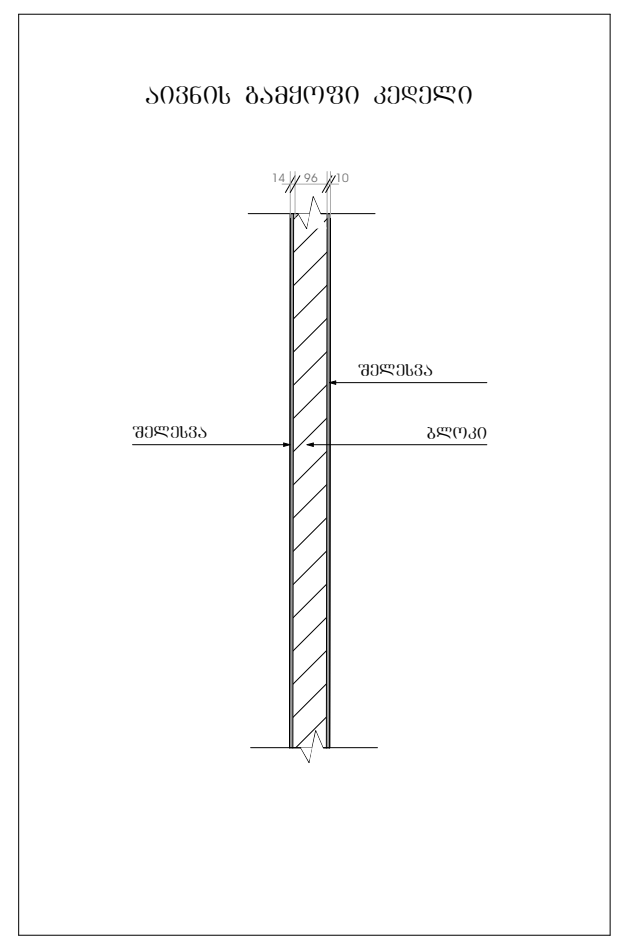

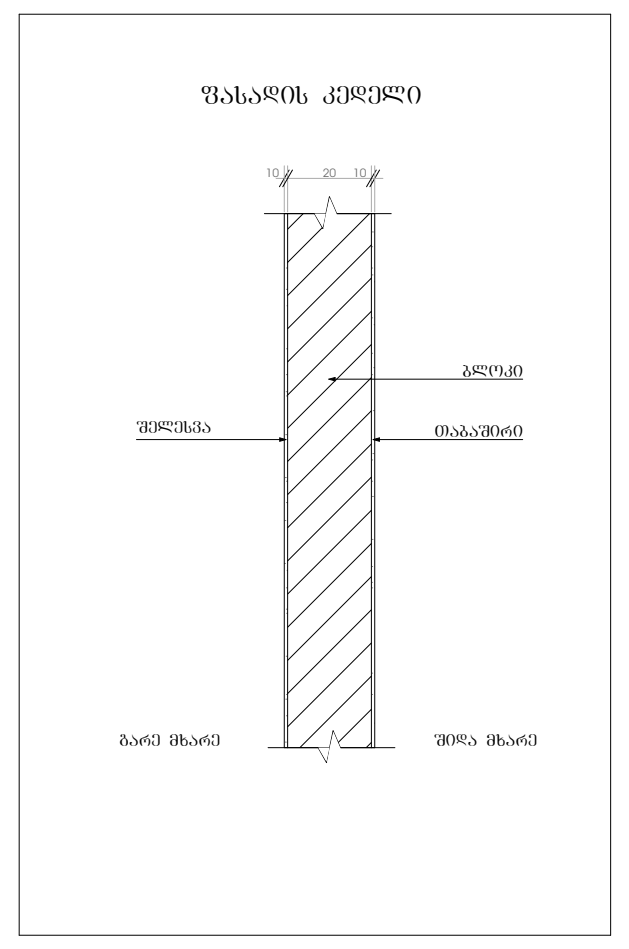

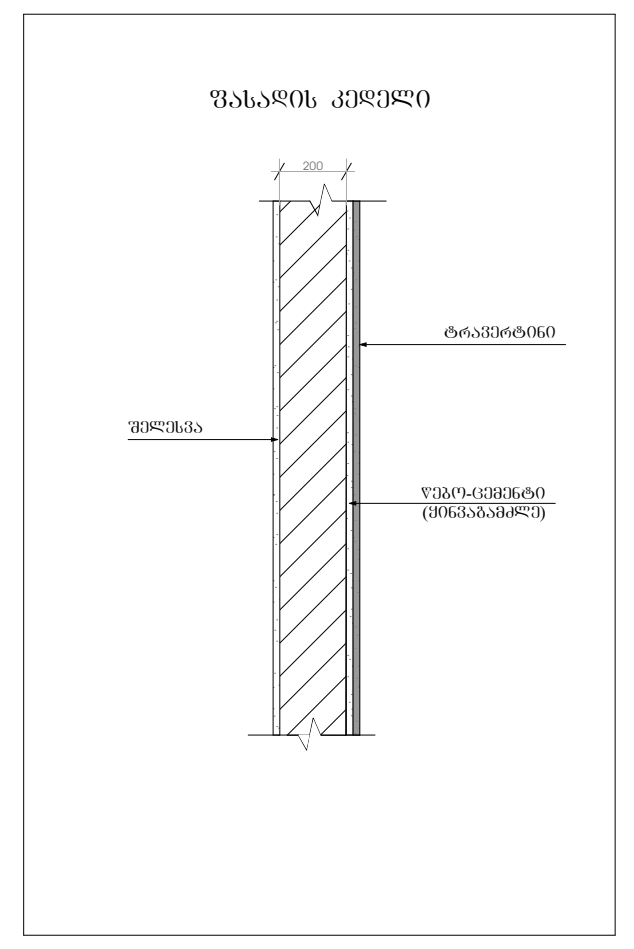

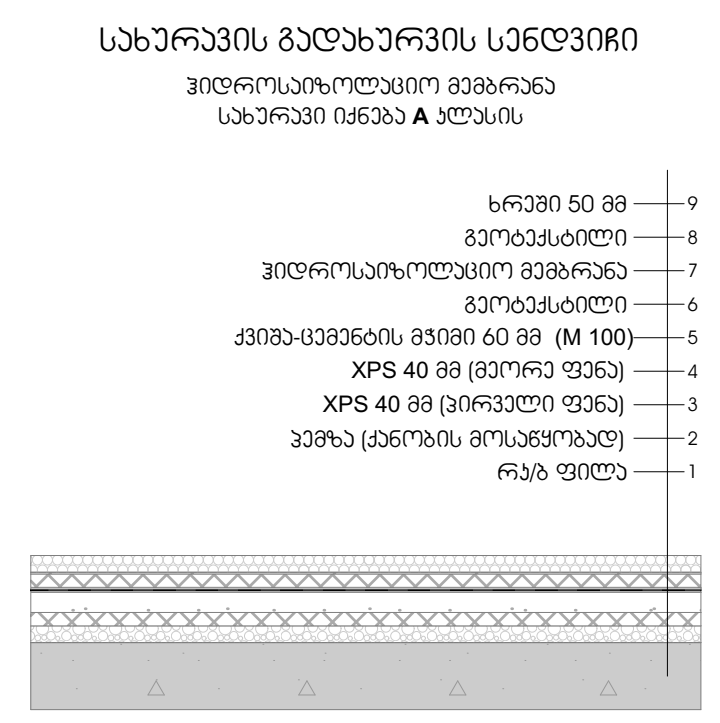

შენიშვნა: გადახურვის სენდვიჩი დაზუსტდეს მშენებლობისას.

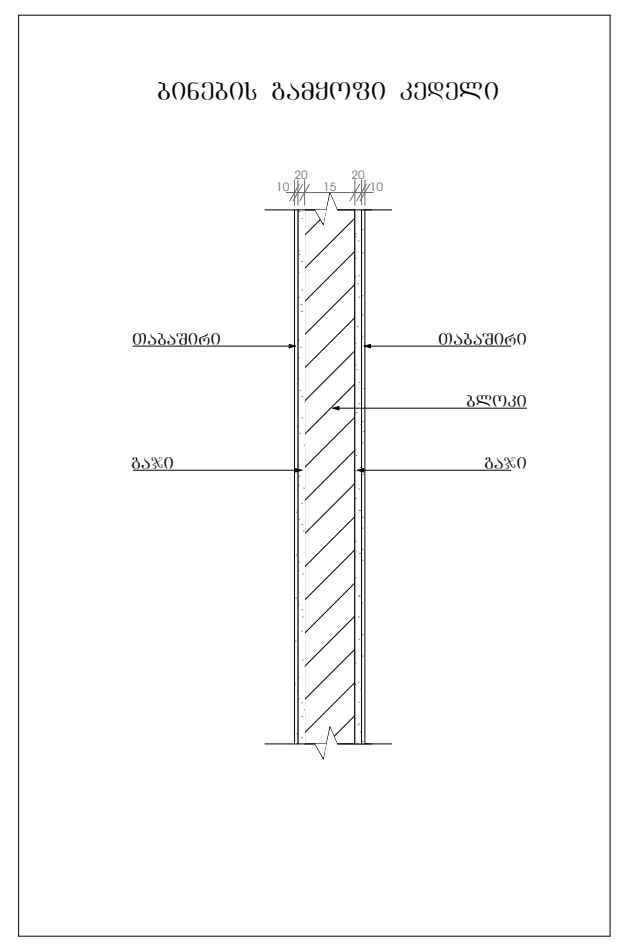

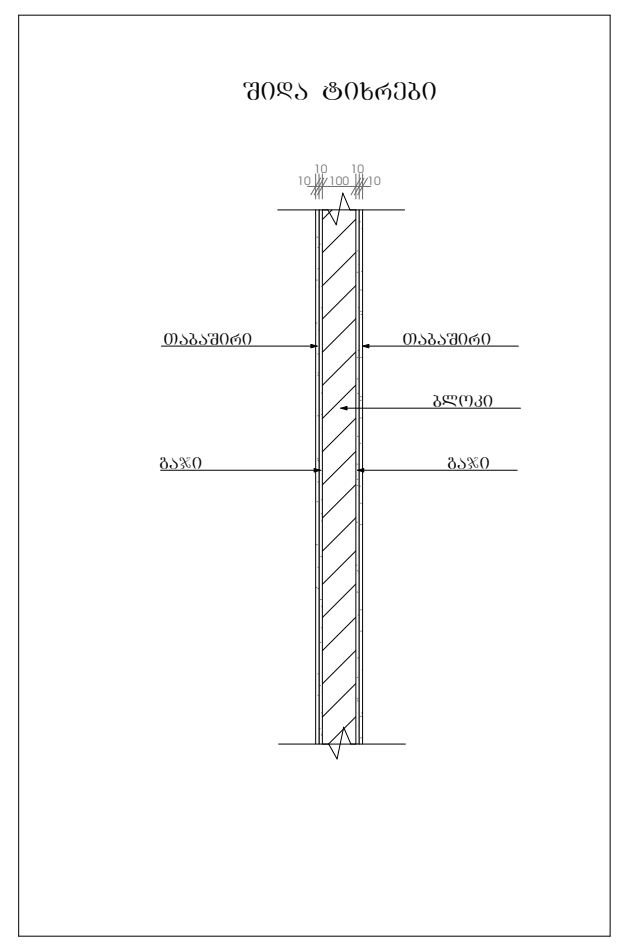

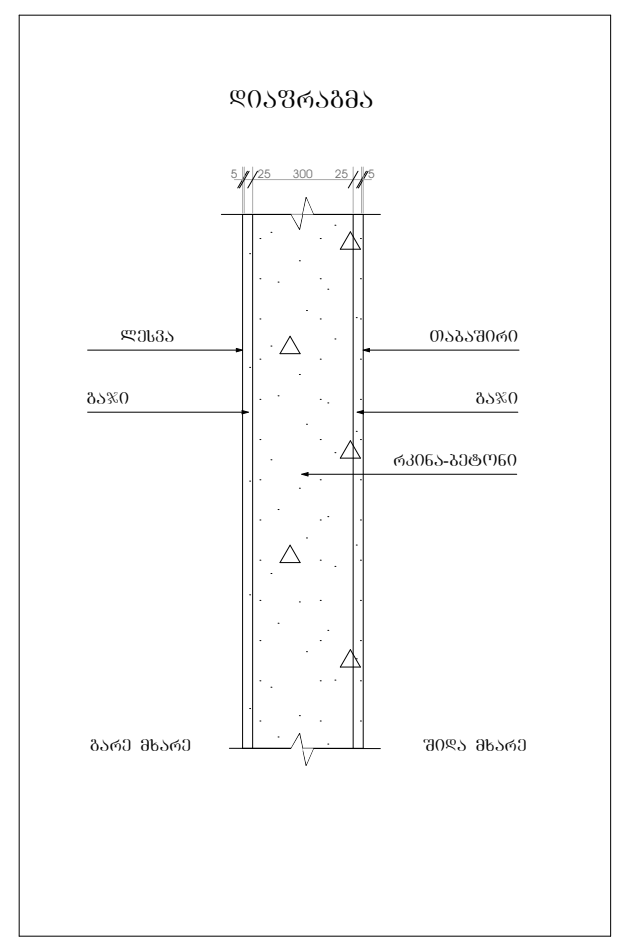

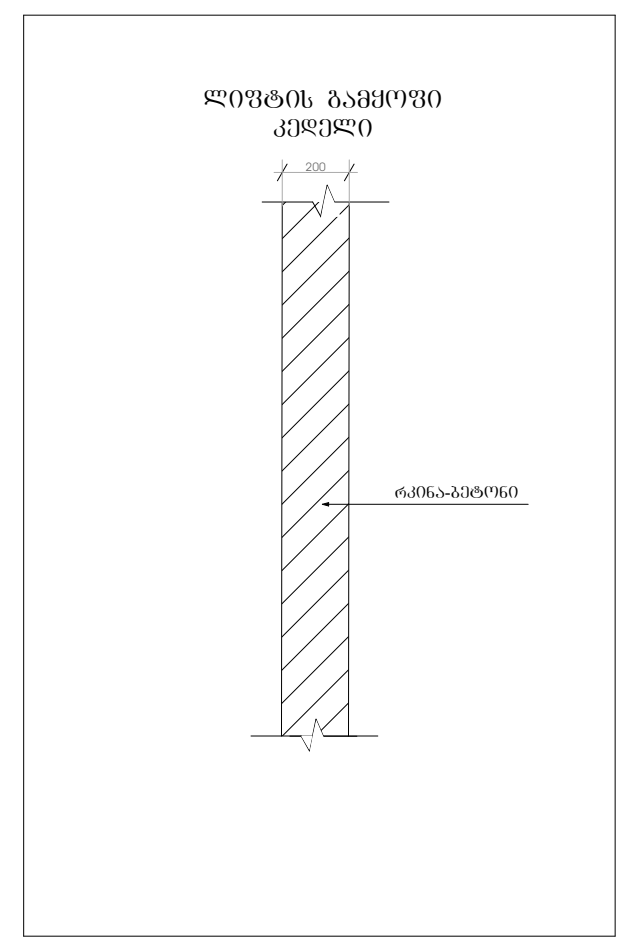

მრავალფუნქციური კომპლექსი

მისამართი: ა. წერეთლის გამზირი №117;

საკადასტრო კოდი : 01.13.06.001.044

ბლოკი №2

დამკვეთი

შ.პ.ს. "შპს გლობალური ტექნოლოგიები"

საიდენტიფიკაციო კოდი: 202185553

დირექტორი: ალექსანდრე კირვალიძე

სიტუაციური სქემა



ბ ბლოკი

ტექნიკური-ეკონომიკური მაჩვენებლები
* მიწის ნაკვეთის ფართობი (კვ.მ) – 14 708.0
* საცხოვრებელი ფართობი (კვ.მ) –
* საოფისე ფართობი (კვ.მ) –
* კომერციული ფართობი (კვ.მ) –
* საზაფხულო ფართობი (კვ.მ) –
* კიბის უჯრედის და სადარბაზოს ფართობი (კვ.მ) –
* დამხმარე ფართობი (კვ.მ) –
* ავტოსადგომის ფართობი (კვ.მ) –
* ღია ავტოსადგომის ფართობი (კვ.მ) –
* კ1 განაშენიანების ფართობი (კვ.მ) –1 592.4
* კ2 განაშენიანების ინტენსივობის ფართობი (კვ.მ) – 23 903.65
* კ3 გამწვანების ფართობი (კვ.მ) – 5 697.4

შენიშვნები:
* ნახაზი შესრულებულია სანტიმეტრებში
* ნახაზზე მოცემულია არქიტექტურული და კონსტრუქციული ნიშნულები
* არქიტექტურულ გეგმებზე დატანილია ხანძარსაწინააღმდეგო სისტემა

პირობითი აღნიშვნები

თანამდებობა	გვარი	ხელმოწერა
პრ. კონსულტანტი	ს.ავალიანი	
დაამუშავა	ს.ავალიანი	
პრ. ავტორი	მამუკა კაკულია	
მთავარი არქიტექტორი	მამუკა კაკულია	
პრ. თანაავტორი	ნიკოლოზ მაღლაფერიძე	

ნახაზის სახელი

დეტალები

ფურცლის ნომერი

ფორმატი: A2

მასშტაბი

თარიღი

რევიზია №

Დ-02

დაწნევადი გზა კიბე

ტიპიურ სართულზე

მ. 1:100

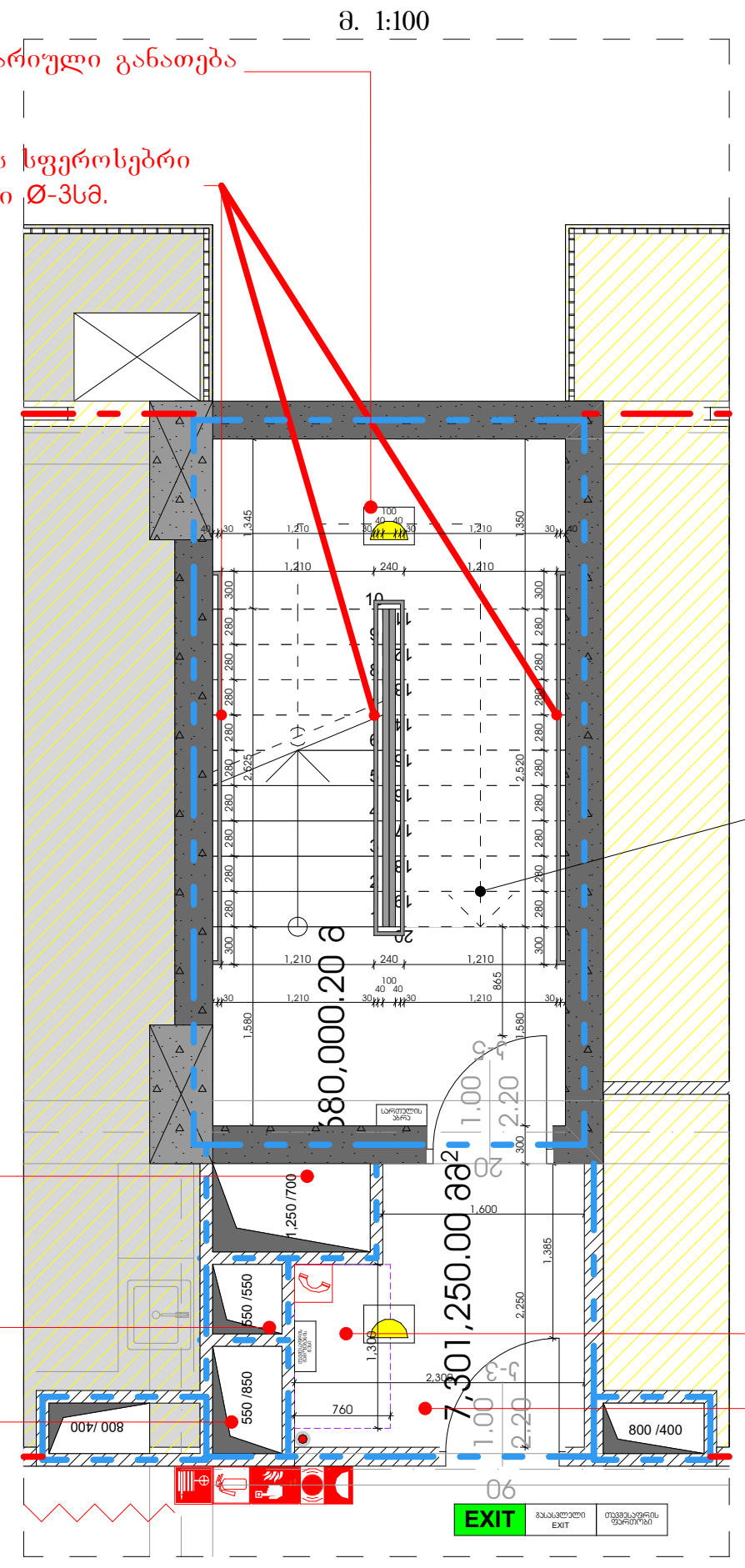

გზა-კიბის დეტალი

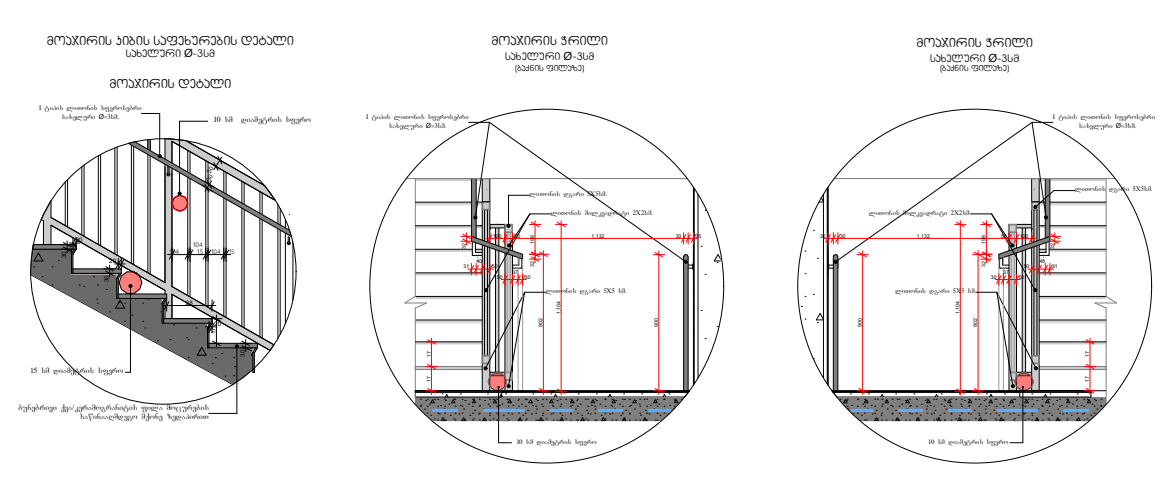

* კიბის მრშის ყველა საფეხურს აქვს თანაბარი სიმაღლის ამაღლებები და თანაბარი სიღრმის საბიჯელები. კიბის ამაღლების სიმაღლე არაუმეტეს 180მმ-ია და არაუმცირეს 100მმ, საბიჯელების სიღემე კი 280 მმ-ია.
* მოაჯირების სიმაღლე 1100 მმ-ია და მასში არსებული ღიობებში არ ეტევა 100 მმ-ანი სფერო, ხოლო კიბისა და მოაჯირის ქვედა რელსს შორის არსებულ ღიობში არ ეტევა 150მმ-იანი სფერო.
* ყველა კიბის სახელური მიემართება უწყვეტად ან საფეხურებს გადაცილებულია 300 მმ-ით. მათი დაშორება კედლიდან ან მოაჯირიდან არის 40 მმ, სიმსხო არის 30-დან 50-მმ-მდე. სახელურები ბლოლოში იხრება კედლისკენ.

Დ-01

დაწნევადი გზა კიბე

ტიპიურ სართულზე

მ. 1:100

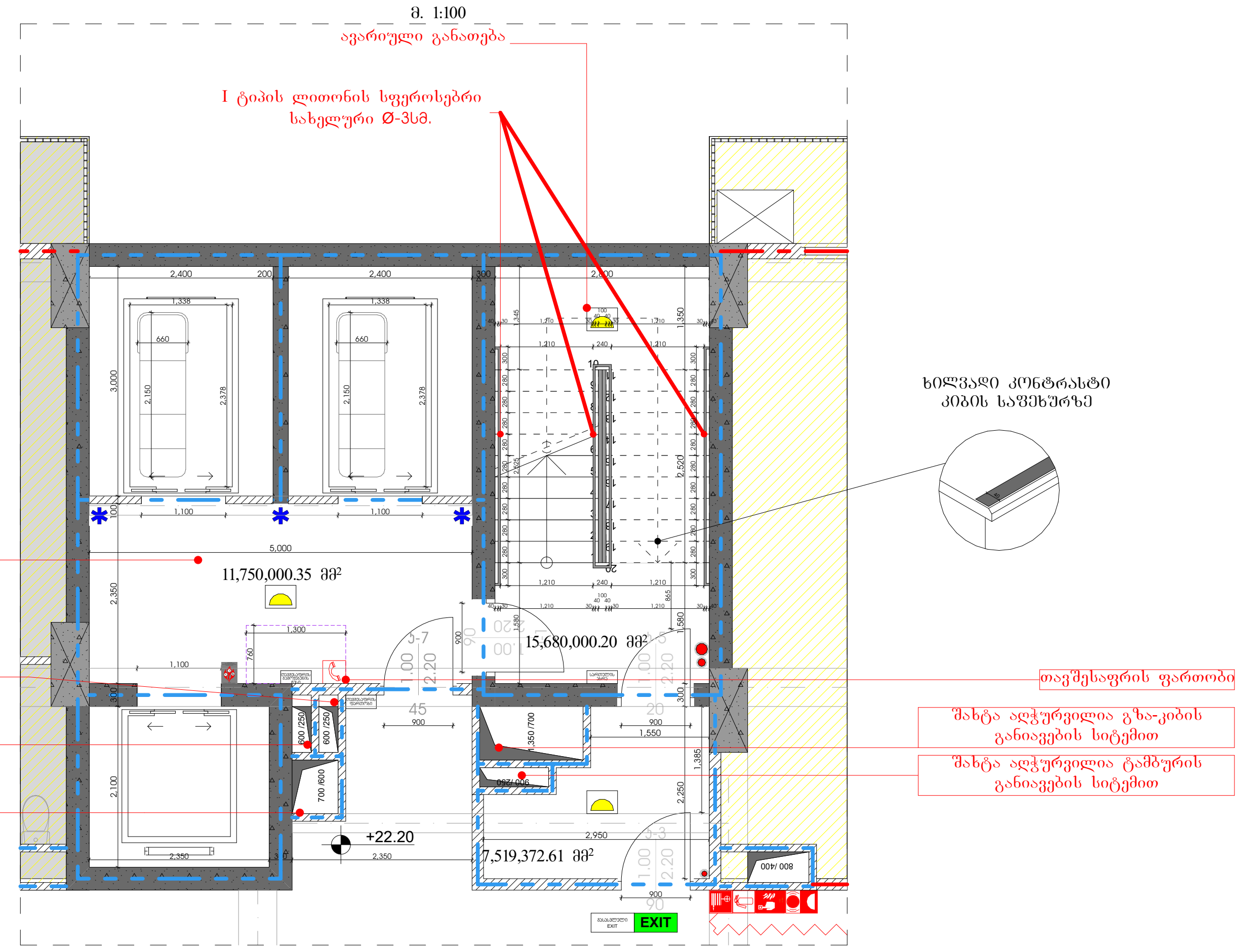

გზა-კიბის დეტალი

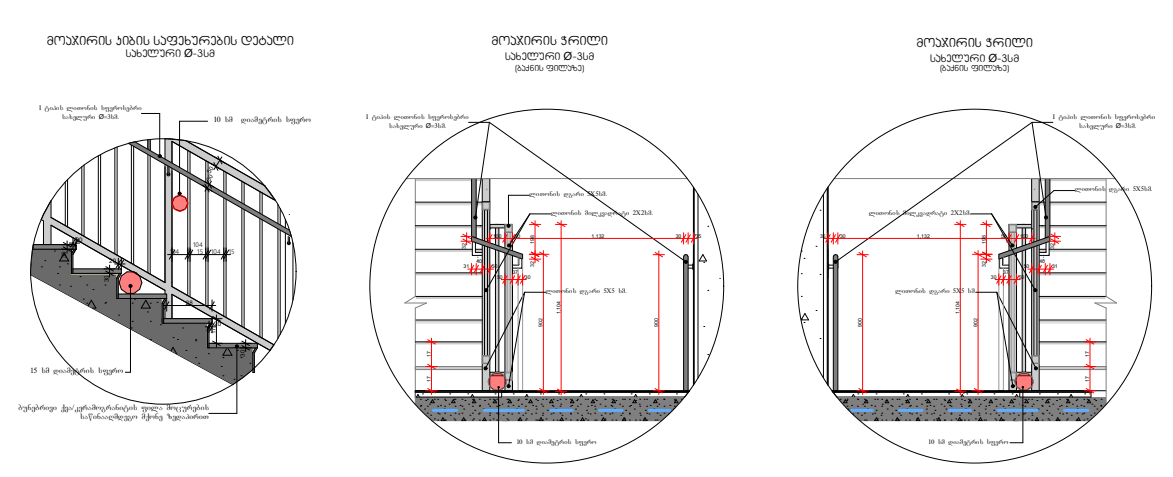

* კიბის მრშის ყველა საფეხურს აქვს თანაბარი სიმაღლის ამაღლებები და თანაბარი სიღრმის საბიჯელები. კიბის ამაღლების სიმაღლე არაუმეტეს 180მმ-ია და არაუმცირეს 100მმ, საბიჯელების სიღემე კი 280 მმ-ია.
* მოაჯირების სიმაღლე 1100 მმ-ია და მასში არსებული ღიობებში არ ეტევა 100 მმ-ანი სფერო, ხოლო კიბისა და მოაჯირის ქვედა რელსს შორის არსებულ ღიობში არ ეტევა 150მმ-იანი სფერო.
* ყველა კიბის სახელური მიემართება უწყვეტად ან საფეხურებს გადაცილებულია 300 მმ-ით. მათი დაშორება კედლიდან ან მოაჯირიდან არის 40 მმ, სიმსხო არის 30-დან 50-მმ-მდე. სახელურები ბლოლოში იხრება კედლისკენ.

მრავალფუნქციური კომპლექსი

მისამართი: ა. წერეთლის გამზირი №117;

საკადასტრო კოდი : 01.13.06.001.044

ბლოკი №2

დამკვეთი

შ.პ.ს. "შპს გლობალური ტექნოლოგიები"
საიდენტიფიკაციო კოდი: 202185553
დირექტორი: ალექსანდრე კირვალიძე

სიტუაციური სქემა



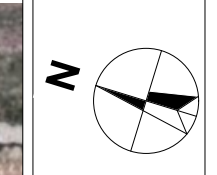

ბ ბლოკი

ტექნიკური-ეკონომიკური მაჩვენებლები

* მიწის ნაკვეთის ფართობი (კვ.მ) – 14 708.0
* საცხოვრებელი ფართობი (კვ.მ) –
* საოფისე ფართობი (კვ.მ) –
* კომერციული ფართობი (კვ.მ) –
* საზაფხულო ფართობი (კვ.მ) –
* კიბის უჯრედის და სადარბაზოს ფართობი (კვ.მ) –
* დამხმარე ფართობი (კვ.მ) –
* ავტოსადგომის ფართობი (კვ.მ) –
* ღია ავტოსადგომის ფართობი (კვ.მ) –
* კ1 განაშენიანების ფართობი (კვ.მ) –1 592.4
* კ2 განაშენიანების ინტენსივობის ფართობი (კვ.მ) – 23 903.65
* კ3 გამწვანების ფართობი (კვ.მ) – 5 697.4

შენიშვნები:

* ნახაზი შესრულებულია სანტიმეტრებში
* ნახაზზე მოცემულია არქიტექტურული და კონსტრუქციული ნიშნულები
* არქიტექტურულ ბეგმებზე დატანილია ხანძარსაწინააღმდეგო სისტემა

პირობითი აღნიშვნები

თანამდებობა	გვარი	ხელმოწერა
პრ. კონსულტანტი	ს.ავალიანი	[signature]
დაამუშავა	ს.ავალიანი	[signature]
პრ. ავტორი	მამუკა კაკულია	
მთავარი არქიტექტორი	მამუკა კაკულია	
პრ. თანაავტორი	ნიკოლოზ მაღლაფერიძე	

ნახაზის სახელი

დეტალები

ფურცლის ნომერი

ფორმატი

A2

მასშტაბი

თარიღი

რევიზია №

მრავალფუნქციური კომპლექსი

მისამართი: ქ. ნინოწმინდა, მარტყოფის №117;
საკადასტრო კოდი: 01.13.06.001.044

ბლოკი №2

დასახელება

შ.პ.ს. "შპს ფლიტაკლიენი ტექნოლოგიები"
საფილიალო ობიექტი ქ.ფოთი; 2021185553
ფილიალის ობიექტი: ფლიტაკლიენის მრავალფილიალი

სიტუაციის ნახაზი

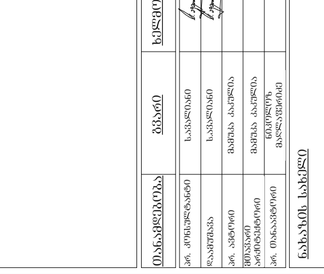

ა ბლოკის

ტექნიკური პარამეტრები
* მიწის ნაკვეთის ფართობი (მ2) – 14 708.0
* საერთო ფართობი (მ2) –
* საფუძველი ფართობი (მ2) –
* ბეტონის ფართობი (მ2) –
* მასის ტევადობა და ხანძარგამძლეობის ზღვრული ფართობი (მ2) –
* ფილტრაციის ფართობი ფართობი (მ2) –
* სულ პარკინგის ფართობი ფართობი (მ2) –
* ეზოს ფარეხის ფართობი ფართობი (მ2) –1 592.4
* ბინათმშენებლობის ფართობი (მ2) –
* ქვაბის ფართობი (მ2) – 23 903.65
* ქვაბის ფართობი ფართობი (მ2) – 5 697.4

ენერგოეფექტურობა
* ნაგებობის ენერგოეფექტურობის კლასი
* ნაგებობის მოცულობა და ფართობი
* ეზოს მოწყობის ტერიტორიის ათვისების კოეფიციენტი
* პარკინგის ადგილების რაოდენობა

ძირითადი ტექნიკურ-ეკონომიკური მაჩვენებლები

დასახელება	ზომა	ხვედრითი
ფარ. ფოტელიანი ნაგებობა	ს.ზომა/რაოდ	
ფართობა	ს.ზომა/რაოდ	
ფარ. ზომები	ფართობა ს.ზომა	
ფილტრაციის ფართობი	ფართობა ს.ზომა	
ფარ. ტიპიური ზომები	ფილტრაციის ფართობი	

ნაგებობის ხასიათი

ფუნქციური

ფუნქციური დანიშნულება

ფასადის მასალა

ფილტრაციის ტიპი

A2

ტიპიური პროექტის №

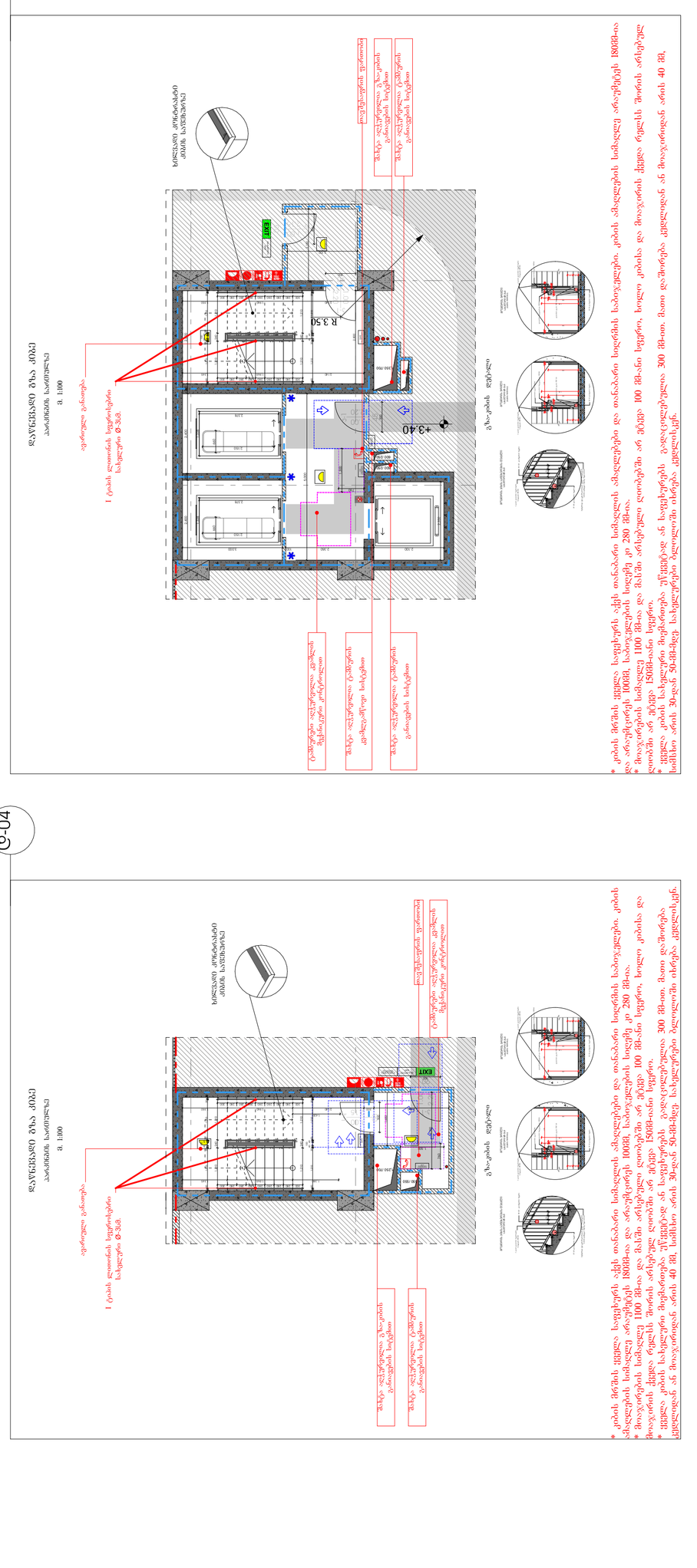





მრავალფუნქციური კომპლექსი

მისამართი: ა. წერეთლის გამზირი №117;

საკადასტრო კოდი : 01.13.06.001.044

ბლოკი №2

დამკვეთი

შ.პ.ს. "შპს გლობალური ტექნოლოგიები"

საიდენტიფიკაციო კოდი: 202185553

დირექტორი: ალექსანდრე კირკალიძე

სიტუაციური სქემა



ბ ბლოკი

ტექნიკურ-ეკონომიკური მანვენებლები

* მიწის ნაკვეთის ფართობი (კვ.მ) – 14708
* სახეობრიველი ფართობი (კვ.მ) –
* საერთო ფართობი (კვ.მ) –
* კომერციული ფართობი (კვ.მ) –
* საზაფხულო ფართობი (კვ.მ) –
* კიბის უჯრედის და სადარბაზოს ფართობი (კვ.მ) –
* დამხმარე ფართობი (კვ.მ) –
* ღია ავტოსადგომის ფართობი (კვ.მ) –
* კ1 ბანაშენიანების ფართობი (კვ.მ) –
* კ2 ბანაშენიანების ინტენსივობის ფართობი (კვ.მ) –
* კ3 ბამწვანების ფართობი (კვ.მ) –

შენიშვნები:

* ნახაზი შესრულებულია სანტიმეტრებში
* ნახაზზე მოცემულია არქიტექტურული და კონსტრუქციული ნიშნულები
* არქიტექტურულ გეგმებზე დატანილია სახანძრო-სანიტარიული სისტემა

პირობითი აღნიშვნები

თანამდებობა	გვარი	ხელმოწერა
პრ. კონსულტანტი	საბალიანი	
დაამოწმა	საბალიანი	
პრ. ავტორი	მამუკა კაპანაძე	
მთავარი არქიტექტორი	მამუკა კაპანაძე	
პრ. თანაავტორი	ნუკრიანის მარლენ	

ნახაზის სახელი

-1 სართულის გეგმა

ფურცლის ნომერი

ფორმატი	მასშტაბი
A2	
ობიექტი	რევიზია №

პირობითი ნიშნები

მოსახსნელი სივრცეები

ვარიანტი 1

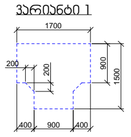

ვარიანტი 2

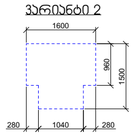

ვარიანტი 3

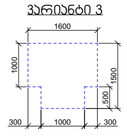

ვარიანტი 4

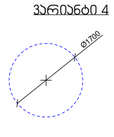

კარის წინ თავისუფალი სივრცე

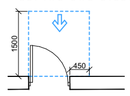

თავისუფალი სივრცე კართან მანევრირებისთვის - ანაბამინი კარი წინიდან მისაბვდომი - გამოქვეით გაღება

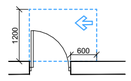

თავისუფალი სივრცე კართან მანევრირებისთვის - ანაბამინი კარი საკვების მხრიდან მისაბვდომი - გამოქვეით გაღება

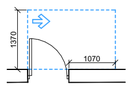

თავისუფალი სივრცე კართან მანევრირებისთვის - ანაბამინი კარი ანაბამის მხრიდან მისაბვდომი - გამოქვეით გაღება

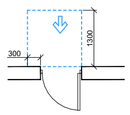

თავისუფალი სივრცე კართან მანევრირებისთვის - ანაბამინი კარი წინიდან მისაბვდომი - მიმოლით გაღება

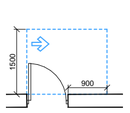

თავისუფალი სივრცე კართან მანევრირებისთვის - ანაბამინი კარი ანაბამის მხრიდან მისაბვდომი - გამოქვეით გაღება

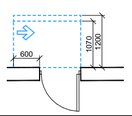

თავისუფალი სივრცე კართან მანევრირებისთვის - ანაბამინი კარი საკვების მხრიდან მისაბვდომი - მიმოლით გაღება 120 მმ. თუ მოთხოვნილია მიმბერავი

შენიშვნები:

1.იატაკის ზედაპირები მოეწყობა ისე, რომ იქნება მდგრადი, მყარი და არა სრიალა.

2.განათების სამართავები, ელექტრო გამანაწილებლები, ელექტრო ჩამრთველები და დენსართები, ტემპერატურის მარეგულირებლები, მოწყობილობების სამართავები, წყალსადენი სისტემის მოწყობილობების მარეგულირებლები და დამცავი და ორმხრივი საკომუნიკაციო სისტემების სამართავები "ა" ტიპის ერთეულში მოეწყობა სტანდარტის 309-ე ქვეთავის შესაბამისად.

3.სინათლის ჩამრთველები, ელექტრო ჩამრთველები, დენსართები, ტემპერატურის მარეგულირებლები, ელექტრო გამანაწილებლები და უსაფრთხოების ან შიდასაკომუნიკაციო სისტემების სამართავები "ბ" ტიპის ერთეულებში მოეწყობა სტანდარტის 309,2 და 1104,1 ქვეთავების მიხედვით.

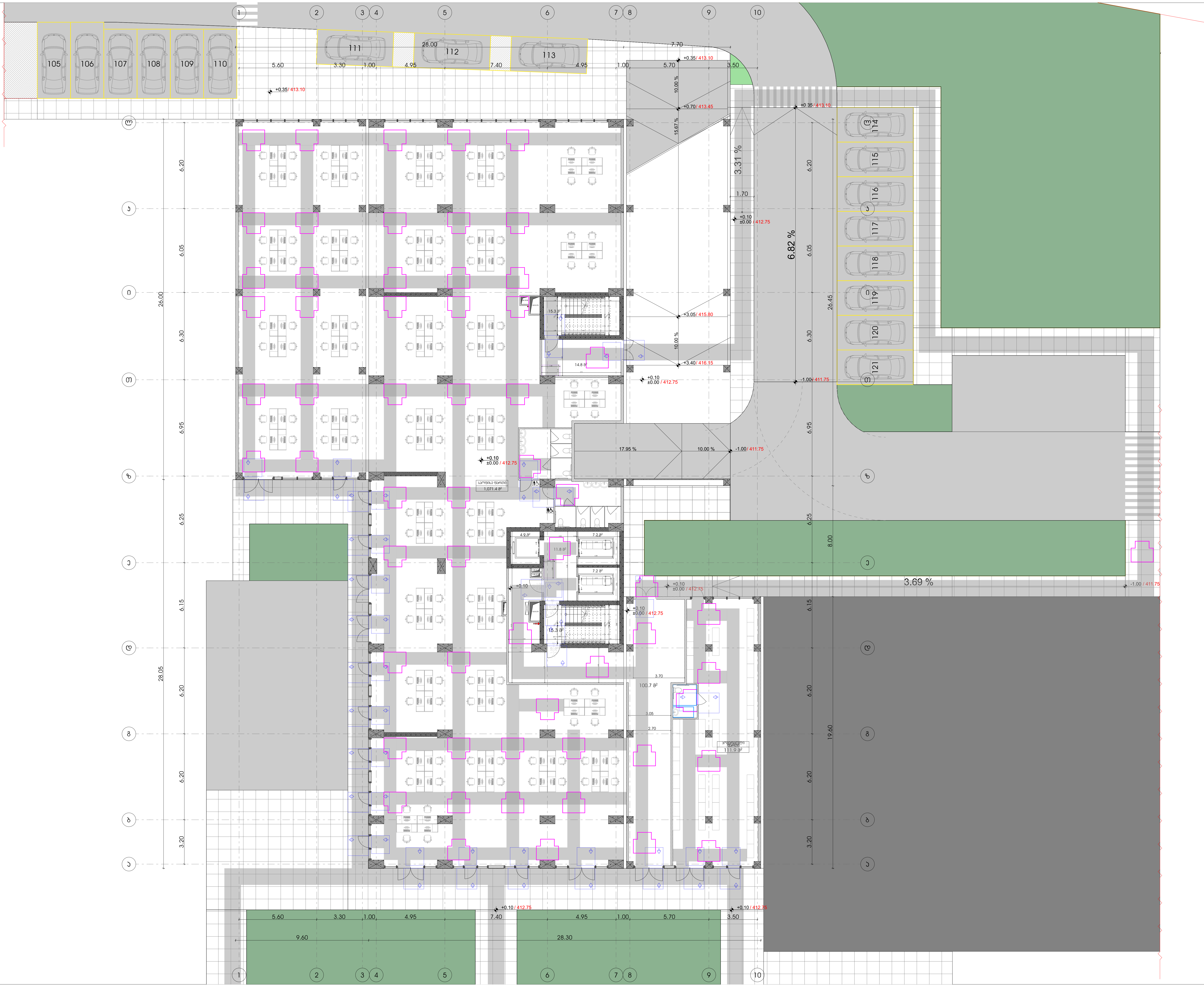

კირობითი ნიშნები

მოსატრიალებელი სივრცეები

ვარიანტი 1

ვარიანტი 2

ვარიანტი 3

ვარიანტი 4

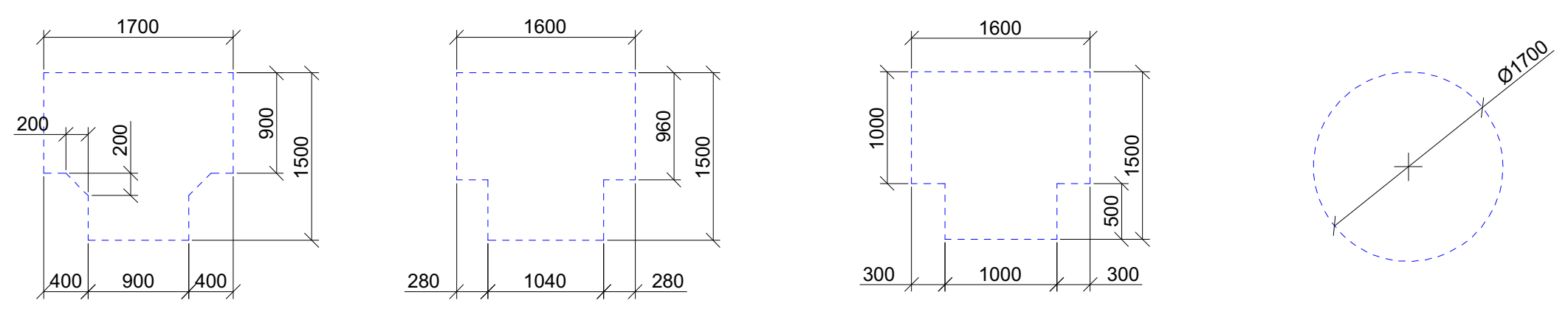

კარის წინ თავისუფალი სივრცე

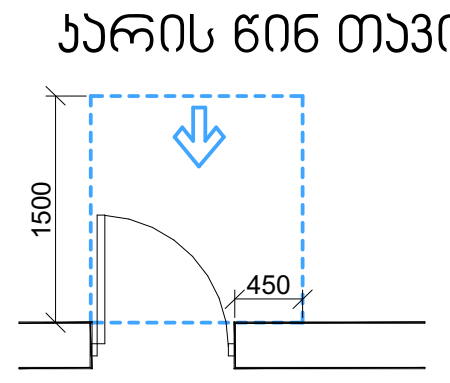

თავისუფალი სივრცე კართან მანევრირებისთვის
- ანჯამიანი კარი
წინიდან მისაწვდომი - გამოწევით გაღება

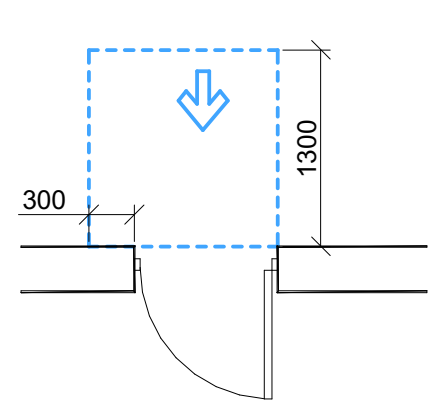

თავისუფალი სივრცე კართან მანევრირებისთვის
- ანჯამიანი კარი
წინიდან მისაწვდომი - მიწოლით გაღება

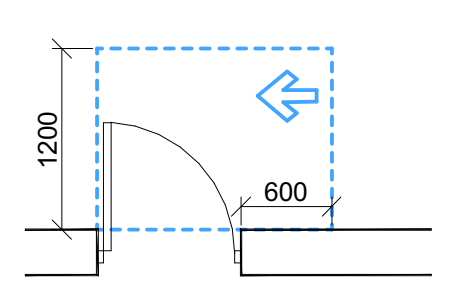

თავისუფალი სივრცე კართან მანევრირებისთვის
- ანჯამიანი კარი
საკეტის მხრიდან მისაწვდომი - გამოწევით გაღება

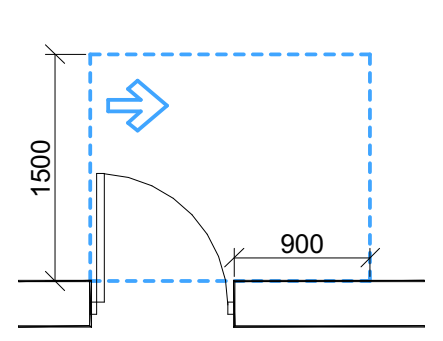

თავისუფალი სივრცე კართან მანევრირებისთვის
- ანჯამიანი კარი
ანჯამის მხრიდან მისაწვდომი - გამოწევით გაღება

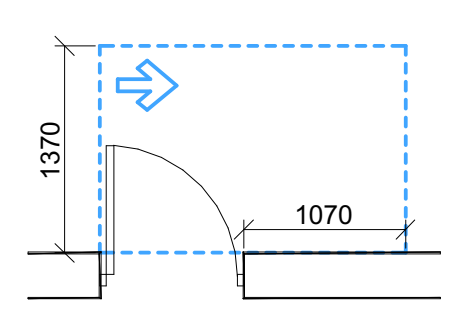

თავისუფალი სივრცე კართან მანევრირებისთვის
- ანჯამიანი კარი
ანჯამის მხრიდან მისაწვდომი - გამოწევით გაღება

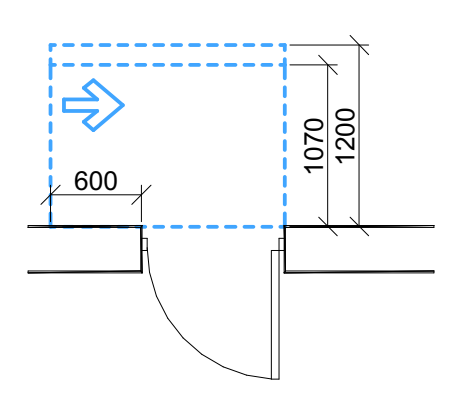

თავისუფალი სივრცე კართან მანევრირებისთვის
- ანჯამიანი კარი
საკეტის მხრიდან მისაწვდომი - მიწოლით გაღება
120 მინ. თუ მოწყობილია მიმხურავი

შენიშვნები:
1.იატაკის ზედაპირები მოეწყობა ისე, რომ იქნება მდგრადი, მყარი და არა სრიალა.
2.განათების სამართავები, ელექტრო გამანაწილებლები, ელექტრო ჩამრთველები და დენსართები, ტემპერატურის მარეგულირებლები, მოწყობილობების სამართავები, წყალსადენი სისტემის მოწყობილობების მარეგულირებლები და დამცავი და ორმხრივი საკომუნიკაციო სისტემების სამართავები "ა" ტიპის ერთეულში მოეწყობა სტანდარტის 309-ე ქვეთავის შესაბამისად.
3.სინათლის ჩამრთველები, ელექტრო ჩამრთველები, დენსართები, ტემპერატურის მარეგულირებლები, ელექტრო გამანაწილებლები და უსაფრთხოების ან შიდასაკომუნიკაციო სისტემების სამართავები "ბ" ტიპის ერთეულებში მოეწყობა სტანდარტის 309,2 და 1104,1 ქვეთავების მიხედვით.

მრავალფუნქციური კომპლექსი

მისამართი: ა. წერეთლის გამზირი №117;

საკადასტრო კოდი : 01.13.06.001.044

ბლოკი №2

დამკვეთი

შ.პ.ს. "შპს გლობალური ტექნოლოგიები"
საიდენტიფიკაციო კოდი: 202185553
დირექტორი: ალექსანდრე კირვალიძე

სიტუაციური სქემა



ბ ბლოკი

ტექნიკური-ეკონომიკური მაჩვენებლები
* მიწის ნაკვეთის ფართობი (კვ.მ) – 14708
* საცხოვრებელი ფართობი (კვ.მ) –
* საოფისე ფართობი (კვ.მ) –
* კომერციული ფართობი (კვ.მ) –
* საზაფხულო ფართობი (კვ.მ) –
* კიბის უჯრედის და სადარბაზოს ფართობი (კვ.მ) –
* დამხმარე ფართობი (კვ.მ) –
* ღია ავტოსადგომის ფართობი (კვ.მ) –
* კ1 განაშენიანების ფართობი (კვ.მ) –
* კ2 განაშენიანების ინტენსივობის ფართობი (კვ.მ) –
* კ3 გამწვანების ფართობი (კვ.მ) –

შენიშვნები:

* ნახაზი შესრულებულია სანტიმეტრებში
* ნახაზზე მოცემულია არქიტექტურული და კონსტრუქციული ნიშნულები
* არქიტექტურულ გეგმებზე დატანილია ხანძარსაწინააღმდეგო სისტემა

პირობითი აღნიშვნები

თანამდებობა	გვარი	ხელმოწერა
პრ. კონსულტანტი	ს.ავალიანი	
დაამუშავა	ს.ავალიანი	
პრ. ავტორი	მამუკა კაკულია	
მთავარი არქიტექტორი	მამუკა კაკულია	
პრ. თანაავტორი	ნიკოლოზ მაღლაფერიძე	

ნახაზის სახელი

1 სართულის გეგმა

ფურცლის ნომერი

ფორმატი	მასშტაბი
A2	
თარიღი	რევიზია №



პირობითი ნიშნები

მოსატრიალებელი სივრცეები

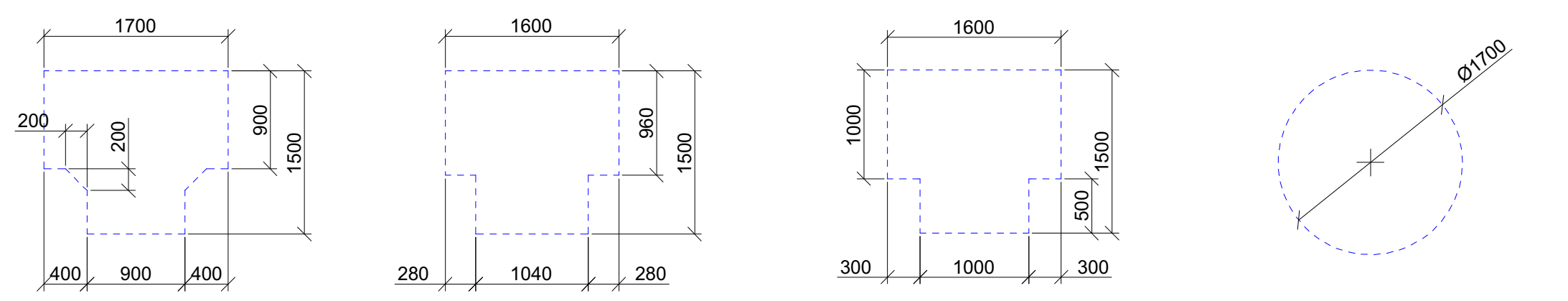

კარის წინ თავისუფალი სივრცე

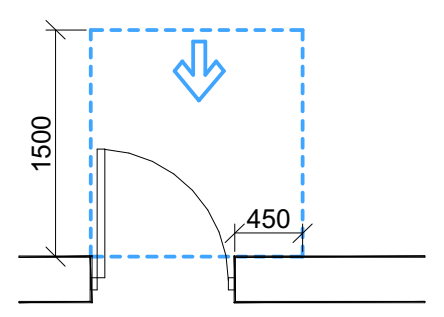

თავისუფალი სივრცე კართან მანევრირებისთვის
- ანჯამიანი კარი
წინიდან მისაწვდომი - გამოწევით გაღება

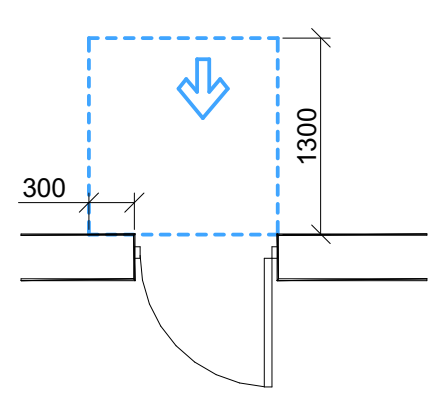

თავისუფალი სივრცე კართან მანევრირებისთვის
- ანჯამიანი კარი
წინიდან მისაწვდომი - მიწოლით გაღება

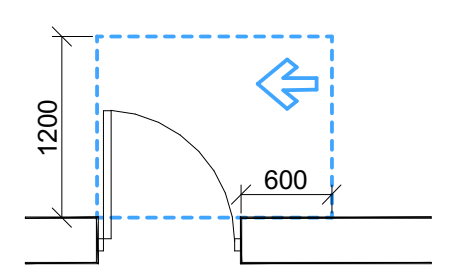

თავისუფალი სივრცე კართან მანევრირებისთვის
- ანჯამიანი კარი
სახელურის მხრიდან მისაწვდომი - გამოწევით გაღება

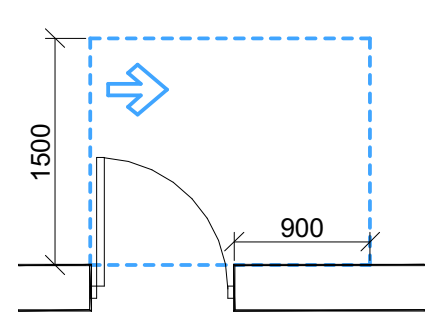

თავისუფალი სივრცე კართან მანევრირებისთვის
- ანჯამიანი კარი
ანჯამის მხრიდან მისაწვდომი - გამოწევით გაღება

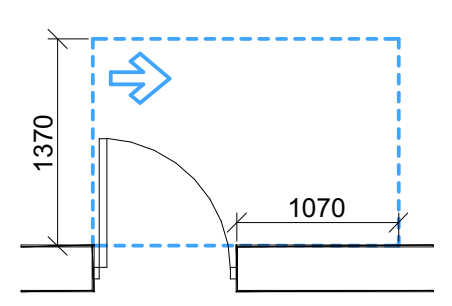

თავისუფალი სივრცე კართან მანევრირებისთვის
- ანჯამიანი კარი
ანჯამის მხრიდან მისაწვდომი - გამოწევით გაღება

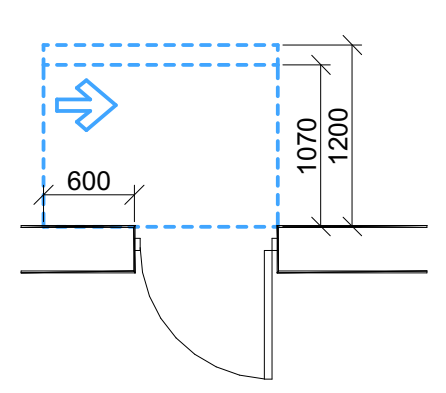

თავისუფალი სივრცე კართან მანევრირებისთვის
- ანჯამიანი კარი
სახელურის მხრიდან მისაწვდომი - მიწოლით გაღება
120 მინ. თუ მოწყობილია მიმხურავი

შენიშვნები:
1.იატაკის ზედაპირები მოეწყობა ისე, რომ იქნება მდგრადი, მყარი და არა სრიალა.
2.განათების სამართავები, ელექტრო გამანაწილებლები, ელექტრო ჩამრთველები და დენსართები, ტემპერატურის მარეგულირებლები, მოწყობილობების სამართავები, წყალსადენი სისტემის მოწყობილობების მარეგულირებლები და დამცავი და ორმხრივი საკომუნიკაციო სისტემების სამართავები "ა" ტიპის ერთეულში მოეწყობა სტანდარტის 309-ე ქვეთავის შესაბამისად.
3.სინათლის ჩამრთველები, ელექტრო ჩამრთველები, დენსართები, ტემპერატურის მარეგულირებლები, ელექტრო გამანაწილებლები და უსაფრთხოების ან შიდასაკომუნიკაციო სისტემების სამართავები "ბ" ტიპის ერთეულებში მოეწყობა სტანდარტის 309,2 და 1104,1 ქვეთავების მიხედვით.

მრავალფუნქციური კომპლექსი

მისამართი: ა. წერეთლის გამზირი №117;

საკადასტრო კოდი : 01.13.06.001.044

ბლოკი №2

დამკვეთი

შ.პ.ს. "შპს გლობალური ტექნოლოგიები"
საიდენტიფიკაციო კოდი: 202185553
დირექტორი: ალექსანდრე კირვალიძე

სიტუაციური სქემა



ბ ბლოკი

ტექნიკური-ეკონომიკური მაჩვენებლები
* მიწის ნაკვეთის ფართობი (კვ.მ) – 14708
* საცხოვრებელი ფართობი (კვ.მ) –
* საოფისე ფართობი (კვ.მ) –
* კომერციული ფართობი (კვ.მ) –
* საზაფხულო ფართობი (კვ.მ) –
* კიბის უჯრედის და სადარბაზოს ფართობი (კვ.მ) –
* დამხმარე ფართობი (კვ.მ) –
* ღია ავტოსადგომის ფართობი (კვ.მ) –
* კ1 განაშენიანების ფართობი (კვ.მ) –
* კ2 განაშენიანების ინტენსივობის ფართობი (კვ.მ) –
* კ3 გამწვანების ფართობი (კვ.მ) –

შენიშვნები:
* ნახაზი შესრულებულია სანტიმეტრებში
* ნახაზზე მოცემულია არქიტექტურული და კონსტრუქციული ნიშნულები
* არქიტექტურულ გეგმებზე დატანილია ხანძარსაწინააღმდეგო სისტემა

პირობითი აღნიშვნები

თანამდებობა	გვარი	ხელმოწერა
პრ. კონსულტანტი	ს.ავალიანი	
დაამუშავა	ს.ავალიანი	
პრ. ავტორი	მამუკა კაკულია	
მთავარი არქიტექტორი	მამუკა კაკულია	
პრ. თანაავტორი	ნიკოლოზ მაღლაფერიძე	

ნახაზის სახელი

2 სართულის გეგმა

ფურცლის ნომერი

ფორმატი

A2

მასშტაბი

თარიღი

რევიზია №



მრავალფუნქციური კომპლექსი

მისამართი: ა. წერეთლის გამზირი №117;

საკადასტრო კოდი : 01.13.06.001.044

ბლოკი №2

დამკვეთი

შ.პ.ს. "შპს გლობალური ტექნოლოგიები"
საიდენტიფიკაციო კოდი: 202185553
დირექტორი: ალექსანდრე კირვალიძე

სიტუაციური სქემა



ბ ბლოკი

ტექნიკური-ეკონომიკური მაჩვენებლები

* მიწის ნაკვეთის ფართობი (კვ.მ) – 14708
* საცხოვრებელი ფართობი (კვ.მ) –
* საოფისე ფართობი (კვ.მ) –
* კომერციული ფართობი (კვ.მ) –
* საზაფხულო ფართობი (კვ.მ) –
* კიბის უჯრედის და სადარბაზოს ფართობი (კვ.მ) –
* დამხმარე ფართობი (კვ.მ) –
* ღია ავტოსადგომის ფართობი (კვ.მ) –
* კ1 განაშენიანების ფართობი (კვ.მ) –
* კ2 განაშენიანების ინტენსივობის ფართობი (კვ.მ) –
* კ3 გამწვანების ფართობი (კვ.მ) –

შენიშვნები:

* ნახაზი შესრულებულია სანტიმეტრებში
* ნახაზზე მოცემულია არქიტექტურული და კონსტრუქციული ნიშნულები
* არქიტექტურულ გეგმებზე დატანილია ხანძარსაწინააღმდეგო სისტემა

პირობითი აღნიშვნები

თანამდებობა	გვარი	ხელმოწერა
პრ. კონსულტანტი	ს.ავალიანი	[signature]
დაამუშავა	ს.ავალიანი	[signature]
პრ. ავტორი	მამუკა კაკულია	
მთავარი არქიტექტორი	მამუკა კაკულია	
პრ. თანაავტორი	ნიკოლოზ მაღლაფერიძე	

ნახაზის სახელი

3 სართულის გეგმა

ფურცლის ნომერი

ფორმატი

A2

მასშტაბი

თარიღი

რევიზია №

პირობითი ნიშნები

მოსატრიალებელი სივრცეები

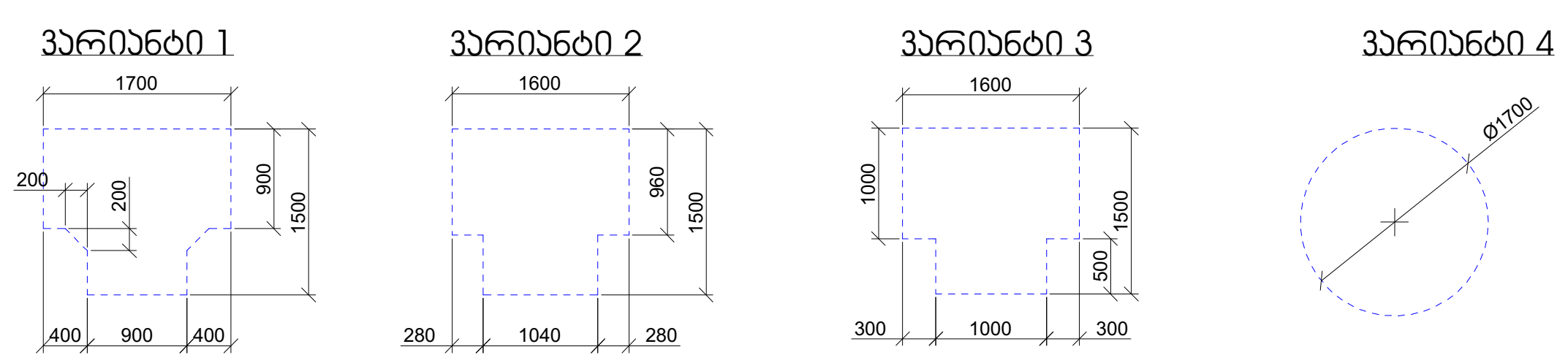

კარის წინ თავისუფალი სივრცე

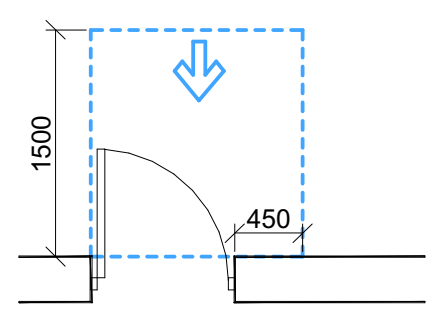

თავისუფალი სივრცე კართან მანევრირებისთვის
- ანჯამიანი კარი
წინიდან მისაწვდომი - გამოწევით გაღება

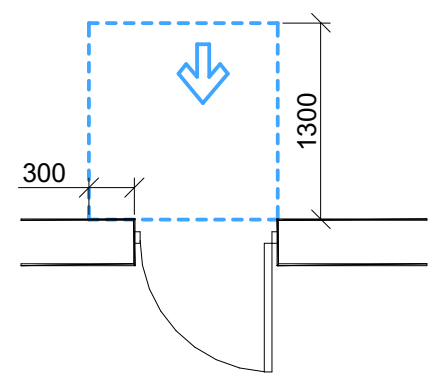

თავისუფალი სივრცე კართან მანევრირებისთვის
- ანჯამიანი კარი
წინიდან მისაწვდომი - მიწოლით გაღება

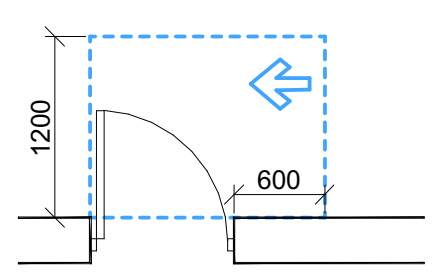

თავისუფალი სივრცე კართან მანევრირებისთვის
- ანჯამიანი კარი
საკეტის მხრიდან მისაწვდომი - გამოწევით გაღება

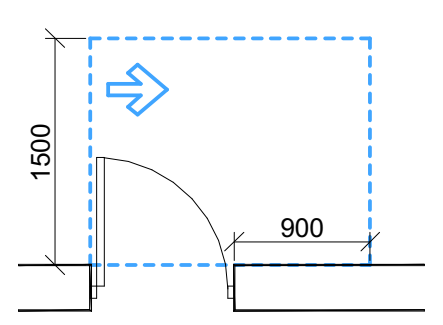

თავისუფალი სივრცე კართან მანევრირებისთვის
- ანჯამიანი კარი
ანჯამის მხრიდან მისაწვდომი - გამოწევით გაღება

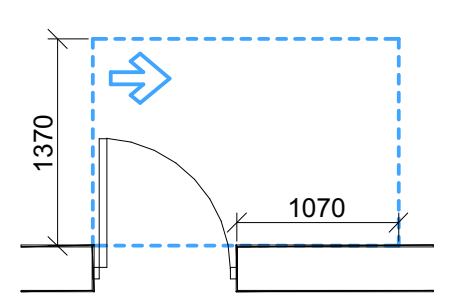

თავისუფალი სივრცე კართან მანევრირებისთვის
- ანჯამიანი კარი
ანჯამის მხრიდან მისაწვდომი - გამოწევით გაღება

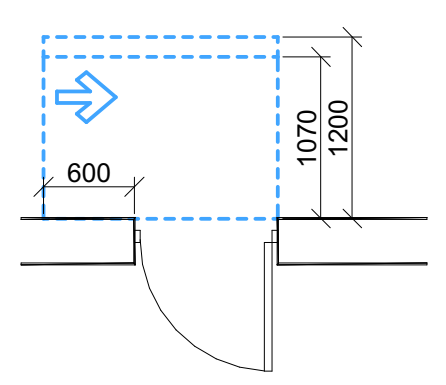

თავისუფალი სივრცე კართან მანევრირებისთვის
- ანჯამიანი კარი
საკეტის მხრიდან მისაწვდომი - მიწოლით გაღება
120 მინ. თუ მოწყობილია მიმხურავი

შენიშვნები:

1.იატაკის ზედაპირები მოეწყობა ისე, რომ იქნება მდგრადი, მყარი და არა სრიალა.
2.განათების სამართავები, ელექტრო გამანაწილებლები, ელექტრო ჩამრთველები და დენსართები, ტემპერატურის მარეგულირებლები, მოწყობილობების სამართავები, წყალსადენი სისტემის მოწყობილობების მარეგულირებლები და დამცავი და ორმხრივი საკომუნიკაციო სისტემების სამართავები "ა" ტიპის ერთეულში მოეწყობა სტანდარტის 309-ე ქვეთავის შესაბამისად.
3.სინათლის ჩამრთველები, ელექტრო ჩამრთველები, დენსართები, ტემპერატურის მარეგულირებლები, ელექტრო გამანაწილებლები და უსაფრთხოების ან შიდასაკომუნიკაციო სისტემების სამართავები "ბ" ტიპის ერთეულებში მოეწყობა სტანდარტის 309,2 და 1104,1 ქვეთავების მიხედვით.

ЭЛЕКТРОМОНТАЖНЫЕ ЧЕРТЕЖИ

ОБЩЕСТВО С ОГРАНИЧЕННОЙ ОТВЕТСТВЕННОСТЬЮ "ЭНЕРГОСТРОЙ"

Разработал	Иванов
Проверил	Петрова
Н. контр.	Сидоров
ГИП	Кузнецов

Заказчик: ООО "ТехноПарк Инвест"

Объект: Административно-производственный комплекс с складом готовой продукции, г. Подольск, ул. Заводская, д. 14

Стадия: Р | Лист: 1 | Листов: 4

Содержание листа: План 1-го этажа. Экспликация помещений. Ведомость отделки.

Инв. № подл. | Подпись и дата | Взам. инв. №

Обозначение	Наименование	Примечание
	Общие данные	
ЭМ-1	План 1-го этажа. Экспликация помещений. Ведомость отделки	А1
ЭМ-2	План 1-го этажа. Электроосвещение	А1
ЭМ-3	План 1-го этажа. Силовое электрооборудование	А1
ЭМ-4	Схема вертикальная однолинейная щита ЩО	А1
ЭМ-5	Схема вертикальная однолинейная щита ЩС	А1
ЭМ-6	Схема вертикальная однолинейная щита ЩД	А1
ЭМ-7	План 1-го этажа. Заземление и молниезащита	А1
ЭМ-8	Разрез 1-1. Молниезащита	А1
ЭМ-9	Спецификация оборудования, изделий и материалов	А4
ЭМ-10	Ведомость потребности в материалах	А4

Ведомость ссылочных и прилагаемых документов

Обозначение	Наименование	Примечание
	Ссылочные документы	
ГП-01-2021	Генеральный план. Схема планировочной организации земельного участка	
АР-1	Архитектурные решения. План 1-го этажа	
АР-2	Архитектурные решения. Разрезы	
ОВ-1	Отопление и вентиляция. Принципиальная схема	
ВК-1	Водопровод и канализация. Наружные сети	
СС-1	Слаботочные системы. Структурная схема	
ПС-1	Пожарная сигнализация. Принципиальная схема	
	Прилагаемые документы	
	Технические условия на присоединение к электрическим сетям № ТУ-2021-0457 от 12.03.2021	
	Протокол согласования архитектурного решения № 118-АР от 05.04.2021	
	Задание на проектирование, утвержденное заказчиком 01.03.2021	

Общие данные

1. Настоящий раздел рабочей документации выполнен на основании задания на проектирование, технических условий на присоединение к электрическим сетям и архитектурных решений, согласованных с заказчиком и архитектурно-планировочной службой г. Подольска.

2. Напряжение сети 380/220 В, частота 50 Гц, система заземления TN-C-S. Категория надежности электроснабжения — II, для аварийного освещения — III.

3. Расчетная мощность здания составляет 309,2 кВт (с учетом коэффициентов одновременности и перспективного развития на 5 лет). Установленная мощность — 1104,7 кВт.

4. Вводно-распределительное устройство ВРУ-1 размещается в электрощитовой на 1-м этаже, у оси 1/Г. Щит выполнен в металлическом шкафу степени защиты IP31, с вводным автоматическим выключателем 400 А и устройством защиты от импульсных перенапряжений типа 1+2.

5. Групповая сеть выполняется кабелем ВВГнг(А)-LS, прокладывается скрыто в стенах, в полу по стяжке и открыто в кабельных лотках. Сечение жил принято по расчетной нагрузке с учетом коэффициента 1,25.

6. Розетки устанавливаются на высоте 0,3 м от уровня чистого пола, выключатели — на высоте 1,5 м. В помещениях с повышенной влажностью применяются розетки с защитными шторками и степенью защиты не ниже IP44.

7. Светильники приняты светодиодные с КСС типа Д, КПД не менее 90 %, цветовая температура 4000 К, индекс цветопередачи Ra ≥ 80. Аварийное освещение выполняется автономными светильниками с временем работы не менее 1 часа.

8. Заземляющий проводник РЕ прокладывается совместно с фазными проводниками. Сечение РЕ принято равным сечению фазного проводника при сечении фазы до 16 мм², и половине сечения фазы при сечении свыше 16 мм².

9. Все металлические нетоковедущие части электрооборудования, металлические корпуса щитов, лотки, трубы и конструкции подлежат заземлению. Переходное сопротивление заземляющего устройства не должно превышать 4 Ом.

10. Молниезащита здания выполняется по III уровню надежности: сетка 10×10 м, токоотводы не реже чем через 25 м по периметру. Все выступающие металлические элементы кровли присоединяются к молниеприемной сетке.

11. Учет электроэнергии предусмотрен трехфазным счетчиком прямого включения класса точности 1,0 в ВРУ-1 и однофазными счетчиками класса точности 2,0 на вводах в квартиры.

12. Все работы выполнять в соответствии с ПУЭ, СП 76.13330.2016 и СП 484.1311500.2020. Скрытые работы оформлять актами освидетельствования.

Ведомость отделки помещений

№ пом.	Наименование помещения	Площадь, м²	Потолок	Стены	Пол	Примечание
1.01	Тамбур	6,8	Подвесной Армстронг	Керамогранит	Керамогранит	
1.02	Коридор	24,5	Подвесной Армстронг	Краска в/д	Керамогранит	
1.03	Санузел М	3,2	Влагостойкий ГКЛ	Керамогранит	Керамогранит	
1.04	Санузел Ж	3,2	Влагостойкий ГКЛ	Керамогранит	Керамогранит	
1.05	Душевая	2,1	Влагостойкий ГКЛ	Керамогранит	Керамогранит	
1.06	Уборочная	1,8	Влагостойкий ГКЛ	Керамогранит	Керамогранит	
1.07	Электрощитовая	4,0	Побелка	Краска в/д	Бетон	
1.08	Венткамера	18,6	Побелка	Краска в/д	Бетон	
1.09	Склад готовой продукции	412,0	Подвесной Армстронг	Краска в/д	Бетон	
1.10	Помещение охраны	9,4	Подвесной Армстронг	Краска в/д	Керамогранит	
1.11	Комната приема пищи	16,2	Подвесной Армстронг	Краска в/д	Керамогранит	
1.12	Кладовая уборочного инвентаря	2,4	Влагостойкий ГКЛ	Керамогранит	Керамогранит	

Ведомость потребности в материалах

№	Наименование	Ед. изм.	Количество	Примечание
1	Кабель ВВГнг(А)-LS 5×16	м	420	
2	Кабель ВВГнг(А)-LS 5×10	м	180	
3	Кабель ВВГнг(А)-LS 5×6	м	260	
4	Кабель ВВГнг(А)-LS 5×4	м	310	
5	Кабель ВВГнг(А)-LS 3×2,5	м	1 240	
6	Кабель ВВГнг(А)-LS 3×1,5	м	2 150	
7	Кабель ВВГнг(А)-LS 2×1,5	м	1 480	
8	Кабель ВВГнг(А)-LS 2×1,5	м	1 480	
9	Кабель ВВГнг(А)-LS 3×1,5	м	1 480	
10	Кабель ВВГнг(А)-LS 3×1,5	м	1 480	
11	Кабель ВВГнг(А)-LS 3×1,5	м	1 480	
12	Кабель ВВГнг(А)-LS 3×1,5	м	1 480	
13	Кабель ВВГнг(А)-LS 3×1,5	м	1 480	
14	Кабель ВВГнг(А)-LS 3×1,5	м	1 480	
15	Кабель ВВГнг(А)-LS 3×1,5	м	1 480	
16	Кабель ВВГнг(А)-LS 3×1,5	м	1 480	
17	Кабель ВВГнг(А)-LS 3×1,5	м	1 480	
18	Кабель ВВГнг(А)-LS 3×1,5	м	1 480	
19	Кабель ВВГнг(А)-LS 3×1,5	м	1 480	
20	Кабель ВВГнг(А)-LS 3×1,5	м	1 480	
21	Кабель ВВГнг(А)-LS 3×1,5	м	1 480	
22	Кабель ВВГнг(А)-LS 3×1,5	м	1 480	
23	Кабель ВВГнг(А)-LS 3×1,5	м	1 480	
24	Кабель ВВГнг(А)-LS 3×1,5	м	1 480	
25	Кабель ВВГнг(А)-LS 3×1,5	м	1 480	
26	Кабель ВВГнг(А)-LS 3×1,5	м	1 480	
27	Кабель ВВГнг(А)-LS 3×1,5	м	1 480	
28	Кабель ВВГнг(А)-LS 3×1,5	м	1 480	
29	Кабель ВВГнг(А)-LS 3×1,5	м	1 480	
30	Кабель ВВГнг(А)-LS 3×1,5	м	1 480	
31	Кабель ВВГнг(А)-LS 3×1,5	м	1 480	
32	Кабель ВВГнг(А)-LS 3×1,5	м	1 480	
33	Кабель ВВГнг(А)-LS 3×1,5	м	1 480	
34	Кабель ВВГнг(А)-LS 3×1,5	м	1 480	
35	Кабель ВВГнг(А)-LS 3×1,5	м	1 480	
36	Кабель ВВГнг(А)-LS 3×1,5	м	1 480	
37	Кабель ВВГнг(А)-LS 3×1,5	м	1 480	
38	Кабель ВВГнг(А)-LS 3×1,5	м	1 480	
39	Кабель ВВГнг(А)-LS 3×1,5	м	1 480	
40	Кабель ВВГнг(А)-LS 3×1,5	м	1 480	
41	Кабель ВВГнг(А)-LS 3×1,5	м	1 480	
42	Кабель ВВГнг(А)-LS 3×1,5	м	1 480	
43	Кабель ВВГнг(А)-LS 3×1,5	м	1 480	
44	Кабель ВВГнг(А)-LS 3×1,5	м	1 480	
45	Кабель ВВГнг(А)-LS 3×1,5	м	1 480	
46	Кабель ВВГнг(А)-LS 3×1,5	м	1 480	
47	Кабель ВВГнг(А)-LS 3×1,5	м	1 480	
48	Кабель ВВГнг(А)-LS 3×1,5	м	1 480	
49	Кабель ВВГнг(А)-LS 3×1,5	м	1 480	
50	Кабель ВВГнг(А)-LS 3×1,5	м	1 480	
51	Кабель ВВГнг(А)-LS 3×1,5	м	1 480	
52	Кабель ВВГнг(А)-LS 3×1,5	м	1 480	
53	Кабель ВВГнг(А)-LS 3×1,5	м	1 480	
54	Кабель ВВГнг(А)-LS 3×1,5	м	1 480	
55	Кабель ВВГнг(А)-LS 3×1,5	м	1 480	
56	Кабель ВВГнг(А)-LS 3×1,5	м	1 480	
57	Кабель ВВГнг(А)-LS 3×1,5	м	1 480	
58	Кабель ВВГнг(А)-LS 3×1,5	м	1 480	
59	Кабель ВВГнг(А)-LS 3×1,5	м	1 480	
60	Кабель ВВГнг(А)-LS 3×1,5	м	1 480	
61	Кабель ВВГнг(А)-LS 3×1,5	м	1 480	
62	Кабель ВВГнг(А)-LS 3×1,5	м	1 480	
63	Кабель ВВГнг(А)-LS 3×1,5	м	1 480	
64	Кабель ВВГнг(А)-LS 3×1,5	м	1 480	
65	Кабель ВВГнг(А)-LS 3×1,5	м	1 480	
66	Кабель ВВГнг(А)-LS 3×1,5	м	1 480	
67	Кабель ВВГнг(А)-LS 3×1,5	м	1 480	
68	Кабель ВВГнг(А)-LS 3×1,5	м	1 480	
69	Кабель ВВГнг(А)-LS 3×1,5	м	1 480	
70	Кабель ВВГнг(А)-LS 3×1,5	м	1 480	
71	Кабель ВВГнг(А)-LS 3×1,5	м	1 480	
72	Кабель ВВГнг(А)-LS 3×1,5	м	1 480	
73	Кабель ВВГнг(А)-LS 3×1,5	м	1 480	
74	Кабель ВВГнг(А)-LS 3×1,5	м	1 480	
75	Кабель ВВГнг(А)-LS 3×1,5	м	1 480	
76	Кабель ВВГнг(А)-LS 3×1,5	м	1 480	
77	Кабель ВВГнг(А)-LS 3×1,5	м	1 480	
78	Кабель ВВГнг(А)-LS 3×1,5	м	1 480	
79	Кабель ВВГнг(А)-LS 3×1,5	м	1 480	
80	Кабель ВВГнг(А)-LS 3×1,5	м	1 480	
81	Кабель ВВГнг(А)-LS 3×1,5	м	1 480	
82	Кабель ВВГнг(А)-LS 3×1,5	м	1 480	
83	Кабель ВВГнг(А)-LS 3×1,5	м	1 480	
84	Кабель ВВГнг(А)-LS 3×1,5	м	1 480	
85	Кабель ВВГнг(А)-LS 3×1,5	м	1 480	
86	Кабель ВВГнг(А)-LS 3×1,5	м	1 480	
87	Кабель ВВГнг(А)-LS 3×1,5	м	1 480	
88	Кабель ВВГнг(А)-LS 3×1,5	м	1 480	
89	Кабель ВВГнг(А)-LS 3×1,5	м	1 480	
90	Кабель ВВГнг(А)-LS 3×1,5	м	1 480	
91	Кабель ВВГнг(А)-LS 3×1,5	м	1 480	
92	Кабель ВВГнг(А)-LS 3×1,5	м	1 480	
93	Кабель ВВГнг(А)-LS 3×1,5	м	1 480	
94	Кабель ВВГнг(А)-LS 3×1,5	м	1 480	
95	Кабель ВВГнг(А)-LS 3×1,5	м	1 480	
96	Кабель ВВГнг(А)-LS 3×1,5	м	1 480	
97	Кабель ВВГнг(А)-LS 3×1,5	м	1 480	
98	Кабель ВВГнг(А)-LS 3×1,5	м	1 480	
99	Кабель ВВГнг(А)-LS 3×1,5	м	1 480	
100	Кабель ВВГнг(А)-LS 3×1,5	м	1 480	

Согласовано

Взам. инв. № | Подпись и дата | Инв. № подл.

Изм.	Кол.уч.	Лист	№ док.	Подпись	Дата

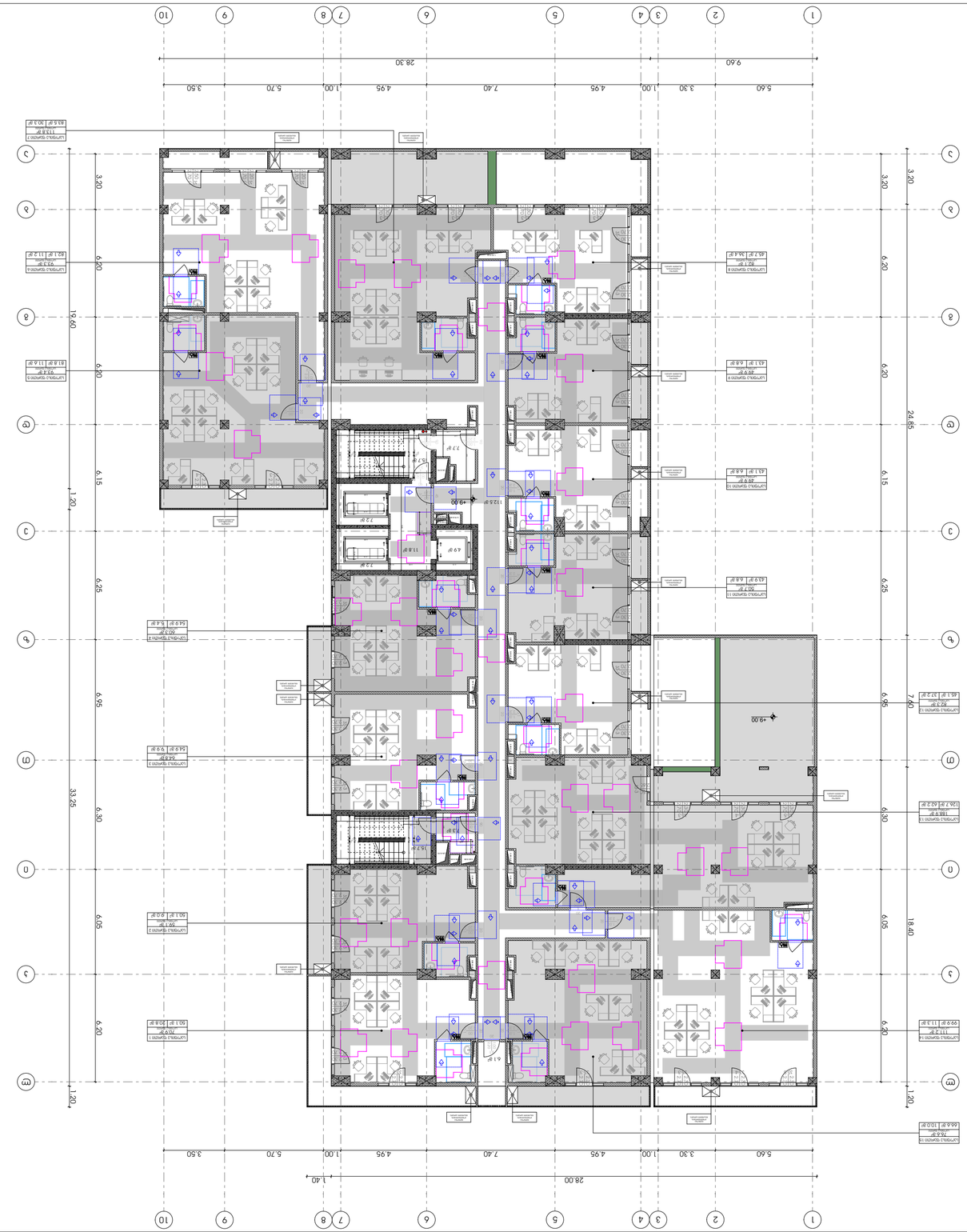

Ведомость рабочих чертежей основного комплекта

Обозначение	Наименование	Примечание
ЭМ-1	План 1-го этажа. Экспликация помещений. Ведомость отделки	А1
ЭМ-2	План 1-го этажа. Электроосвещение	А1
ЭМ-3	План 1-го этажа. Силовое электрооборудование	А1
ЭМ-4	Схема вертикальная однолинейная щита ЩО	А1
ЭМ-5	Схема вертикальная однолинейная щита ЩС	А1
ЭМ-6	Схема вертикальная однолинейная щита ЩД	А1
ЭМ-7	План 1-го этажа. Заземление и молниезащита	А1
ЭМ-8	Разрез 1-1. Молниезащита	А1
ЭМ-9	Спецификация оборудования, изделий и материалов	А4
ЭМ-10	Ведомость потребности в материалах	А4

Ведомость ссылочных и прилагаемых документов

Обозначение	Наименование	Примечание
	Ссылочные документы	
ГП-01-2021	Генеральный план. Схема планировочной организации земельного участка	
АР-1	Архитектурные решения. План 1-го этажа	
АР-2	Архитектурные решения. Разрезы	
ОВ-1	Отопление и вентиляция. Принципиальная схема	
ВК-1	Водопровод и канализация. Наружные сети	
СС-1	Слаботочные системы. Структурная схема	
ПС-1	Пожарная сигнализация. Принципиальная схема	
	Прилагаемые документы	
	Технические условия на присоединение к электрическим сетям № ТУ-2021-0457 от 12.03.2021	
	Протокол согласования архитектурного решения № 118-АР от 05.04.2021	
	Задание на проектирование, утвержденное заказчиком 01.03.2021	

Ведомость потребности в материалах

№	Наименование	Ед. изм.	Количество	Примечание
1	Кабель ВВГнг(А)-LS 5×16	м	420	
2	Кабель ВВГнг(А)-LS 5×10	м	180	
3	Кабель ВВГнг(А)-LS 5×6	м	260	
4	Кабель ВВГнг(А)-LS 5×4	м	310	
5	Кабель ВВГнг(А)-LS 3×2,5	м	1 240	
6	Кабель ВВГнг(А)-LS 3×1,5	м	2 150	
7	Кабель ВВГнг(А)-LS 2×1,5	м	1 480	
8	Кабель ВВГнг(А)-LS 2×1,5	м	1 480	
9	Кабель ВВГнг(А)-LS 3×1,5	м	1 480	
10	Кабель ВВГнг(А)-LS 3×1,5	м	1 480	
11	Кабель ВВГнг(А)-LS 3×1,5	м	1 480	
12	Кабель ВВГнг(А)-LS 3×1,5	м	1 480	
13	Кабель ВВГнг(А)-LS 3×1,5	м	1 480	
14	Кабель ВВГнг(А)-LS 3×1,5	м	1 480	
15	Кабель ВВГнг(А)-LS 3×1,5	м	1 480	
16	Кабель ВВГнг(А)-LS 3×1,5	м	1 480	
17	Кабель ВВГнг(А)-LS 3×1,5	м	1 480	
18	Кабель ВВГнг(А)-LS 3×1,5	м	1 480	
19	Кабель ВВГнг(А)-LS 3×1,5	м	1 480	
20	Кабель ВВГнг(А)-LS 3×1,5	м	1 480	
21	Кабель ВВГнг(А)-LS 3×1,5	м	1 480	
22	Кабель ВВГнг(А)-LS 3×1,5	м	1 480	
23	Кабель ВВГнг(А)-LS 3×1,5	м	1 480	
24	Кабель ВВГнг(А)-LS 3×1,5	м	1 480	
25	Кабель ВВГнг(А)-LS 3×1,5	м	1 480	
26	Кабель ВВГнг(А)-LS 3×1,5	м	1 480	
27	Кабель ВВГнг(А)-LS 3×1,5	м	1 480	
28	Кабель ВВГнг(А)-LS 3×1,5	м	1 480	
29	Кабель ВВГнг(А)-LS 3×1,5	м	1 480	
30	Кабель ВВГнг(А)-LS 3×1,5	м	1 480	
31	Кабель ВВГнг(А)-LS 3×1,5	м	1 480	
32	Кабель ВВГнг(А)-LS 3×1,5	м	1 480	
33	Кабель ВВГнг(А)-LS 3×1,5	м	1 480	
34	Кабель ВВГнг(А)-LS 3×1,5	м	1 480	
35	Кабель ВВГнг(А)-LS 3×1,5	м	1 480	
36	Кабель ВВГнг(А)-LS 3×1,5	м	1 480	
37	Кабель ВВГнг(А)-LS 3×1,5	м	1 480	
38	Кабель ВВГнг(А)-LS 3×1,5	м	1 480	
39	Кабель ВВГнг(А)-LS 3×1,5	м	1 480	
40	Кабель ВВГнг(А)-LS 3×1,5	м	1 480	
41	Кабель ВВГнг(А)-LS 3×1,5	м	1 480	
42	Кабель ВВГнг(А)-LS 3×1,5	м	1 480	
43	Кабель ВВГнг(А)-LS 3×1,5	м	1 480	
44	Кабель ВВГнг(А)-LS 3×1,5	м	1 480	
45	Кабель ВВГнг(А)-LS 3×1,5	м	1 480	
46	Кабель ВВГнг(А)-LS 3×1,5	м	1 480	
47	Кабель ВВГнг(А)-LS 3×1,5	м	1 480	
48	Кабель ВВГнг(А)-LS 3×1,5	м	1 480	
49	Кабель ВВГнг(А)-LS 3×1,5	м	1 480	
50	Кабель ВВГнг(А)-LS 3×1,5	м	1 480	
51	Кабель ВВГнг(А)-LS 3×1,5	м	1 480	
52	Кабель ВВГнг(А)-LS 3×1,5	м	1 480	
53	Кабель ВВГнг(А)-LS 3×1,5	м	1 480	
54	Кабель ВВГнг(А)-LS 3×1,5	м	1 480	
55	Кабель ВВГнг(А)-LS 3×1,5	м	1 480	
56	Кабель ВВГнг(А)-LS 3×1,5	м	1 480	
57	Кабель ВВГнг(А)-LS 3×1,5	м	1 480	
58	Кабель ВВГнг(А)-LS 3×1,5	м	1 480	
59	Кабель ВВГнг(А)-LS 3×1,5	м	1 480	
60	Кабель ВВГнг(А)-LS 3×1,5	м	1 480	
61	Кабель ВВГнг(А)-LS 3×1,5	м	1 480	
62	Кабель ВВГнг(А)-LS 3×1,5	м	1 480	
63	Кабель ВВГнг(А)-LS 3×1,5	м	1 480	
64	Кабель ВВГнг(А)-LS 3×1,5	м	1 480	
65	Кабель ВВГнг(А)-LS 3×1,5	м	1 480	
66	Кабель ВВГнг(А)-LS 3×1,5	м	1 480	
67	Кабель ВВГнг(А)-LS 3×1,5	м	1 480	
68	Кабель ВВГнг(А)-LS 3×1,5	м	1 480	
69	Кабель ВВГнг(А)-LS 3×1,5	м	1 480	
70	Кабель ВВГнг(А)-LS 3×1,5	м	1 480	
71	Кабель ВВГнг(А)-LS 3×1,5	м	1 480	
72	Кабель ВВГнг(А)-LS 3×1,5	м	1 480	
73	Кабель ВВГнг(А)-LS 3×1,5	м	1 480	
74	Кабель ВВГнг(А)-LS 3×1,5	м	1 480	
75	Кабель ВВГнг(А)-LS 3×1,5	м	1 480	
76	Кабель ВВГнг(А)-LS 3×1,5	м	1 480	
77	Кабель ВВГнг(А)-LS 3×1,5	м	1 480	
78	Кабель ВВГнг(А)-LS 3×1,5	м	1 480	
79	Кабель ВВГнг(А)-LS 3×1,5	м	1 480	
80	Кабель ВВГнг(А)-LS 3×1,5	м	1 480	
81	Кабель ВВГнг(А)-LS 3×1,5	м	1 480	
82	Кабель ВВГнг(А)-LS 3×1,5	м	1 480	
83	Кабель ВВГнг(А)-LS 3×1,5	м	1 480	
84	Кабель ВВГнг(А)-LS 3×1,5	м	1 480	
85	Кабель ВВГнг(А)-LS 3×1,5	м	1 480	
86	Кабель ВВГнг(А)-LS 3×1,5	м	1 480	
87	Кабель ВВГнг(А)-LS 3×1,5	м	1 480	
88	Кабель ВВГнг(А)-LS 3×1,5	м	1 480	
89	Кабель ВВГнг(А)-LS 3×1,5	м	1 480	
90	Кабель ВВГнг(А)-LS 3×1,5	м	1 480	
91	Кабель ВВГнг(А)-LS 3×1,5	м	1 480	
92	Кабель ВВГнг(А)-LS 3×1,5	м	1 480	
93	Кабель ВВГнг(А)-LS 3×1,5	м	1 480	
94	Кабель ВВГнг(А)-LS 3×1,5	м	1 480	
95	Кабель ВВГнг(А)-LS 3×1,5	м	1 480	
96	Кабель ВВГнг(А)-LS 3×1,5	м	1 480	
97	Кабель ВВГнг(А)-LS 3×1,5	м	1 480	
98	Кабель ВВГнг(А)-LS 3×1,5	м	1 480	
99	Кабель ВВГнг(А)-LS 3×1,5	м	1 480	
100	Кабель ВВГнг(А)-LS 3×1,5	м	1 480	

Согласовано

Взам. инв. № | Подпись и дата | Инв. № подл.

Изм.	Кол.уч.	Лист	№ док.	Подпись	Дата

Ведомость потребности в материалах

№	Наименование	Ед. изм.	Количество	Примечание
1	Кабель ВВГнг(А)-LS 5×16	м	420	
2	Кабель ВВГнг(А)-LS 5×10	м	180	
3	Кабель ВВГнг(А)-LS 5×6	м	260	
4	Кабель ВВГнг(А)-LS 5×4	м	310	
5	Кабель ВВГнг(А)-LS 3×2,5	м	1 240	
6	Кабель ВВГнг(А)-LS 3×1,5	м	2 150	
7	Кабель ВВГнг(А)-LS 2×1,5	м	1 480	
8	Кабель ВВГнг(А)-LS 2×1,5	м	1 480	
9	Кабель ВВГнг(А)-LS 3×1,5	м	1 480	
10	Кабель ВВГнг(А)-LS 3×1,5	м	1 480	
11	Кабель ВВГнг(А)-LS 3×1,5	м	1 480	
12	Кабель ВВГнг(А)-LS 3×1,5	м	1 480	
13	Кабель ВВГнг(А)-LS 3×1,5	м	1 480	
14	Кабель ВВГнг(А)-LS 3×1,5	м	1 480	
15	Кабель ВВГнг(А)-LS 3×1,5	м	1 480	
16	Кабель ВВГнг(А)-LS 3×1,5	м	1 480	
17	Кабель ВВГнг(А)-LS 3×1,5	м	1 480	
18	Кабель ВВГнг(А)-LS 3×1,5	м	1 480	
19	Кабель ВВГнг(А)-LS 3×1,5	м	1 480	
20	Кабель ВВГнг(А)-LS 3×1,5	м	1 480	
21	Кабель ВВГнг(А)-LS 3×1,5	м	1 480	
22	Кабель ВВГнг(А)-LS 3×1,5	м	1 480	
23	Кабель ВВГнг(А)-LS 3×1,5	м	1 480	
24	Кабель ВВГнг(А)-LS 3×1,5	м	1 480	
25	Кабель ВВГнг(А)-LS 3×1,5	м	1 480	
26	Кабель ВВГнг(А)-LS 3×1,5	м	1 480	
27	Кабель ВВГнг(А)-LS 3×1,5	м	1 480	
28	Кабель ВВГнг(А)-LS 3×1,5	м	1 480	
29	Кабель ВВГнг(А)-LS 3×1,5	м	1 480	
30	Кабель ВВГнг(А)-LS 3×1,5	м	1 480	
31	Кабель ВВГнг(А)-LS 3×1,5	м	1 480	
32	Кабель ВВГнг(А)-LS 3×1,5	м	1 480	
33	Кабель ВВГнг(А)-LS 3×1,5	м	1 480	
34	Кабель ВВГнг(А)-LS 3×1,5	м	1 480	
35	Кабель ВВГнг(А)-LS 3×1,5	м	1 480	
36	Кабель ВВГнг(А)-LS 3×1,5	м	1 480	
37	Кабель ВВГнг(А)-LS 3×1,5	м	1 480	
38	Кабель ВВГнг(А)-LS 3×1,5	м	1 480	
39	Кабель ВВГнг(А)-LS 3×1,5	м	1 480	
40	Кабель ВВГнг(А)-LS 3×1,5	м	1 480	
41	Кабель ВВГнг(А)-LS 3×1,5	м	1 480	
42	Кабель ВВГнг(А)-LS 3×1,5	м	1 480	
43	Кабель ВВГнг(А)-LS 3×1,5	м	1 480	
44	Кабель ВВГнг(А)-LS 3×1,5	м	1 480	
45	Кабель ВВГнг(А)-LS 3×1,5	м	1 480	
46	Кабель ВВГнг(А)-LS 3×1,5	м	1 480	
47	Кабель ВВГнг(А)-LS 3×1,5	м	1 480	
48	Кабель ВВГнг(А)-LS 3×1,5	м	1 480	
49	Кабель ВВГнг(А)-LS 3×1,5	м	1 480	
50	Кабель ВВГнг(А)-LS 3×1,5	м	1 480	
51	Кабель ВВГнг(А)-LS 3×1,5	м	1 480	
52	Кабель ВВГнг(А)-LS 3×1,5	м	1 480	
53	Кабель ВВГнг(А)-LS 3×1,5	м	1 480	
54	Кабель ВВГнг(А)-LS 3×1,5	м	1 480	
55	Кабель ВВГнг(А)-LS 3×1,5	м	1 480	
56	Кабель ВВГнг(А)-LS 3×1,5	м	1 480	
57	Кабель ВВГнг(А)-LS 3×1,5	м	1 480	
58	Кабель ВВГнг(А)-LS 3×1,5	м	1 480	
59	Кабель ВВГнг(А)-LS 3×1,5	м	1 480	
60	Кабель ВВГнг(А)-LS 3×1,5	м	1 480	
61	Кабель ВВГнг(А)-LS 3×1,5	м	1 480	
62	Кабель ВВГнг(А)-LS 3×1,5	м	1 480	
63	Кабель ВВГнг(А)-LS 3×1,5	м	1 480	
64	Кабель ВВГнг(А)-LS 3×1,5	м	1 480	
65	Кабель ВВГнг(А)-LS 3×1,5	м	1 480	
66	Кабель ВВГнг(А)-LS 3×1,5	м	1 480	
67	Кабель ВВГнг(А)-LS 3×1,5	м	1 480	
68	Кабель ВВГнг(А)-LS 3×1,5	м	1 480	
69	Кабель ВВГнг(А)-LS 3×1,5	м	1 480	
70	Кабель ВВГнг(А)-LS 3×1,5	м	1 480	
71	Кабель ВВГнг(А)-LS 3×1,5	м	1 480	
72	Кабель ВВГнг(А)-LS 3×1,5	м	1 480	
73	Кабель ВВГнг(А)-LS 3×1,5	м	1 480	
74	Кабель ВВГнг(А)-LS 3×1,5	м	1 480	
75	Кабель ВВГнг(А)-LS 3×1,5	м	1 480	
76	Кабель ВВГнг(А)-LS 3×1,5	м	1 480	
77	Кабель ВВГнг(А)-LS 3×1,5	м	1 480	
78	Кабель ВВГнг(А)-LS 3×1,5	м	1 480	
79	Кабель ВВГнг(А)-LS 3×1,5	м	1 480	
80	Кабель ВВГнг(А)-LS 3×1,5	м	1 480	
81	Кабель ВВГнг(А)-LS 3×1,5	м	1 480	
82	Кабель ВВГнг(А)-LS 3×1,5	м	1 480	
83	Кабель ВВГнг(А)-LS 3×1,5	м	1 480	
84	Кабель ВВГнг(А)-LS 3×1,5	м	1 480	
85	Кабель ВВГнг(А)-LS 3×1,5	м	1 480	
86	Кабель ВВГнг(А)-LS 3×1,5



მრავალფუნქციური კომპლექსი

მისამართი: ა. წერეთლის გამზირი №117;

საკადასტრო კოდი : 01.13.06.001.044

ბლოკი №2

დამკვეთი

შ.პ.ს. "შპს გლობალური ტექნოლოგიები"

საიდენტიფიკაციო კოდი: 202185553

დირექტორი: ალექსანდრე კირვალიძე

სიტუაციური სქემა



ბ ბლოკი

ტექნიკურ-ეკონომიკური მაჩვენებლები

* მიწის ნაკვეთის ფართობი (კვ.მ) – 14708
* საცხოვრებელი ფართობი (კვ.მ) –
* საოფისე ფართობი (კვ.მ) –
* კომერციული ფართობი (კვ.მ) –
* საზაფხულო ფართობი (კვ.მ) –
* კიბის უჯრედის და სადარბაზოს ფართობი (კვ.მ) –
* დამხმარე ფართობი (კვ.მ) –
* ღია ავტოსადგომის ფართობი (კვ.მ) –
* კ1 განაშენიანების ფართობი (კვ.მ) –
* კ2 განაშენიანების ინტენსივობის ფართობი (კვ.მ) –
* კ3 გამწვანების ფართობი (კვ.მ) –

შენიშვნები:

* ნახაზი შესრულებულია სანტიმეტრებში
* ნახაზზე მოცემულია არქიტექტურული და კონსტრუქციული ნიშნულები
* არქიტექტურულ გეგმებზე დატანილია ხანძარსაწინააღმდეგო სისტემა

პირობითი აღნიშვნები

თანამდებობა	გვარი	ხელმოწერა
პრ. კონსულტანტი	ს.ავალიანი	
დაამუშავა	ს.ავალიანი	
პრ. ავტორი	მამუკა კაკულია	
მთავარი არქიტექტორი	მამუკა კაკულია	
პრ. თანაავტორი	ნიკოლოზ მაღლაფერიძე	

ნახაზის სახელი

5 სართულის გეგმა

ფურცლის ნომერი

ფორმატი

A2

მასშტაბი

თარიღი

რევიზია №

პირობითი ნიშნები

მოსატრიალებელი სივრცეები

ვარიანტი 1

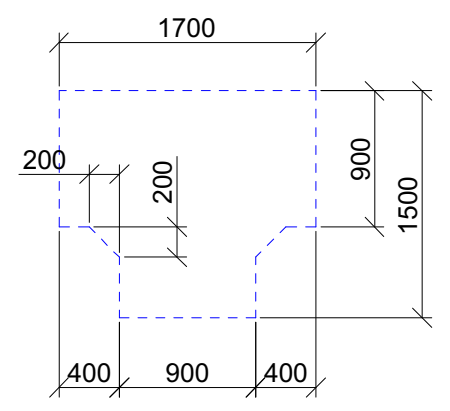

ვარიანტი 2

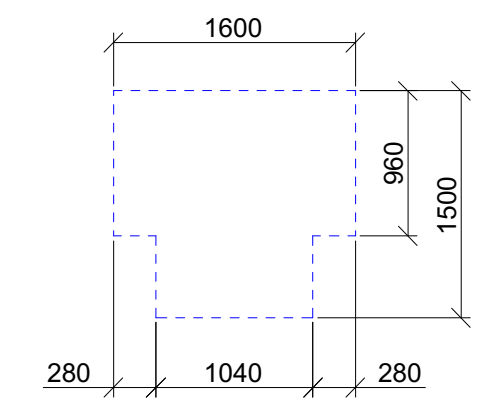

ვარიანტი 3

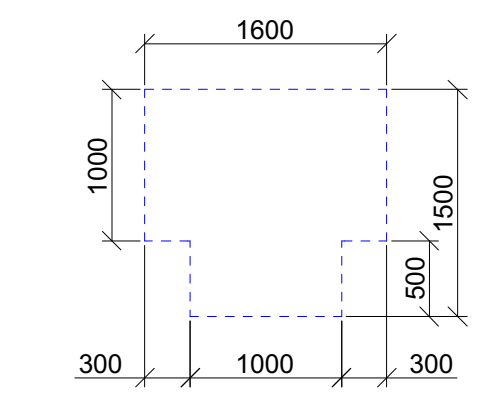

ვარიანტი 4

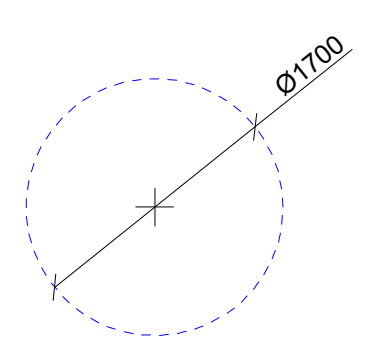

კარის წინ თავისუფალი სივრცე

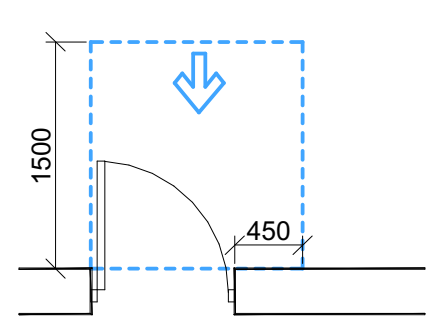

თავისუფალი სივრცე კართან მანევრირებისთვის
- ანჯამიანი კარი
წინიდან მისაწვდომი - გამოწევით გაღება

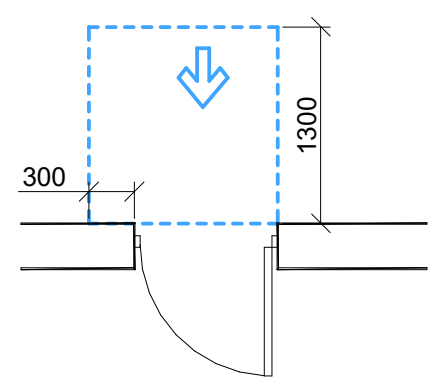

თავისუფალი სივრცე კართან მანევრირებისთვის
- ანჯამიანი კარი
წინიდან მისაწვდომი - მიწოლით გაღება

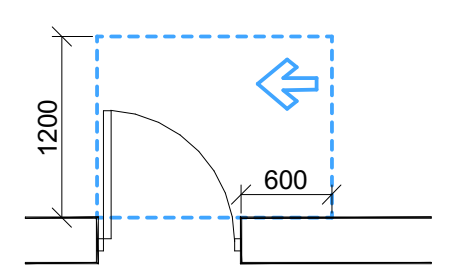

თავისუფალი სივრცე კართან მანევრირებისთვის
- ანჯამიანი კარი
საკეტის მხრიდან მისაწვდომი - გამოწევით გაღება

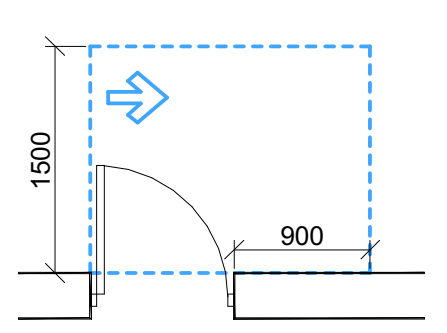

თავისუფალი სივრცე კართან მანევრირებისთვის
- ანჯამიანი კარი
ანჯამის მხრიდან მისაწვდომი - გამოწევით გაღება

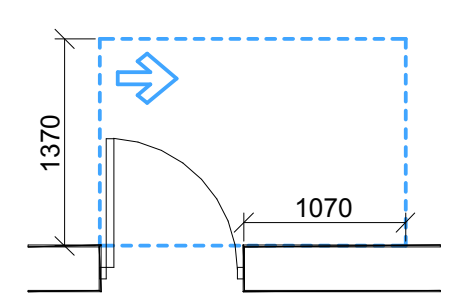

თავისუფალი სივრცე კართან მანევრირებისთვის
- ანჯამიანი კარი
ანჯამის მხრიდან მისაწვდომი - გამოწევით გაღება

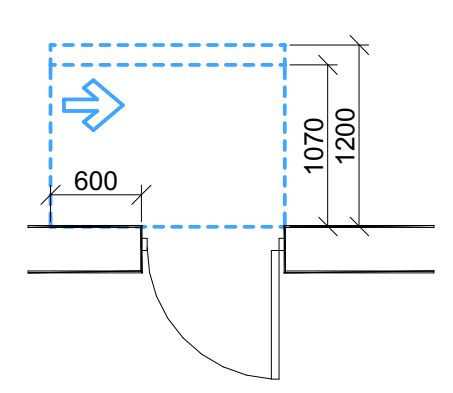

თავისუფალი სივრცე კართან მანევრირებისთვის
- ანჯამიანი კარი
საკეტის მხრიდან მისაწვდომი - მიწოლით გაღება
120 მინ. თუ მოწყობილია მიმხურავი

შენიშვნები:
1.იატაკის ზედაპირები მოეწყობა ისე, რომ იქნება მდგრადი, მყარი და არა სრიალა.
2.განათების სამართავები, ელექტრო გამანაწილებლები, ელექტრო ჩამრთველები და დენსართები, ტემპერატურის მარეგულირებლები, მოწყობილობების სამართავები, წყალსადენი სისტემის მოწყობილობების მარეგულირებლები და დამცავი და ორმხრივი საკომუნიკაციო სისტემების სამართავები "ა" ტიპის ერთეულში მოეწყობა სტანდარტის 309-ე ქვეთავის შესაბამისად.
3.სინათლის ჩამრთველები, ელექტრო ჩამრთველები, დენსართები, ტემპერატურის მარეგულირებლები, ელექტრო გამანაწილებლები და უსაფრთხოების ან შიდასაკომუნიკაციო სისტემების სამართავები "ბ" ტიპის ერთეულებში მოეწყობა სტანდარტის 309,2 და 1104,1 ქვეთავების მიხედვით.



მრავალფუნქციური კომპლექსი

მისამართი: ა. წერეთლის გამზირი №117;

საკადასტრო კოდი : 01.13.06.001.044

ბლოკი №2

დამკვეთი

შ.პ.ს. "შპს გლობალური ტექნოლოგიები"

საიდენტიფიკაციო კოდი: 202185553

დირექტორი: ალექსანდრე კირვალიძე

სიტუაციური სქემა



ბ ბლოკი

ტექნიკურ-ეკონომიკური მაჩვენებლები

* მიწის ნაკვეთის ფართობი (კვ.მ) – 14708
* საცხოვრებელი ფართობი (კვ.მ) –
* საოფისე ფართობი (კვ.მ) –
* კომერციული ფართობი (კვ.მ) –
* საზაფხულო ფართობი (კვ.მ) –
* კიბის უჯრედის და სადარბაზოს ფართობი (კვ.მ) –
* დამხმარე ფართობი (კვ.მ) –
* ღია ავტოსადგომის ფართობი (კვ.მ) –
* კ1 განაშენიანების ფართობი (კვ.მ) –
* კ2 განაშენიანების ინტენსივობის ფართობი (კვ.მ) –
* კ3 გამწვანების ფართობი (კვ.მ) –

შენიშვნები:

* ნახაზი შესრულებულია სანტიმეტრებში
* ნახაზზე მოცემულია არქიტექტურული და კონსტრუქციული ნიშნულები
* არქიტექტურულ გეგმებზე დატანილია ხანძარსაწინააღმდეგო სისტემა

პირობითი აღნიშვნები

თანამდებობა	გვარი	ხელმოწერა
პრ. კონსულტანტი	ს.ავალიანი	[signature]
დაამუშავა	ს.ავალიანი	[signature]
პრ. ავტორი	მამუკა კაკულია	
მთავარი არქიტექტორი	მამუკა კაკულია	
პრ. თანაავტორი	ნიკოლოზ მაღლაფერიძე	

ნახაზის სახელი

6 სართულის გეგმა

ფურცლის ნომერი

ფორმატი

A2

მასშტაბი

თარიღი

რევიზია №

პირობითი ნიშნები

მოსატრიალებელი სივრცეები

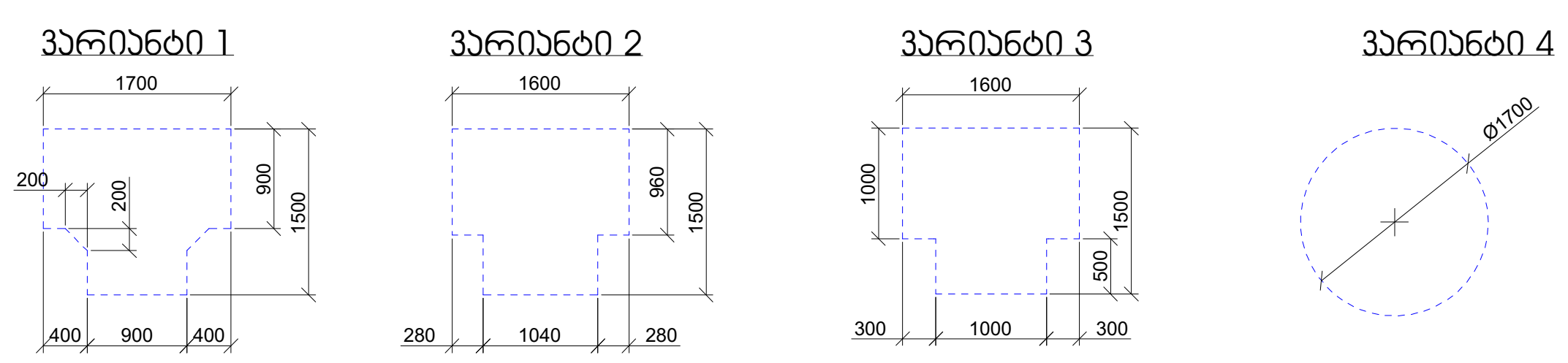

კარის წინ თავისუფალი სივრცე

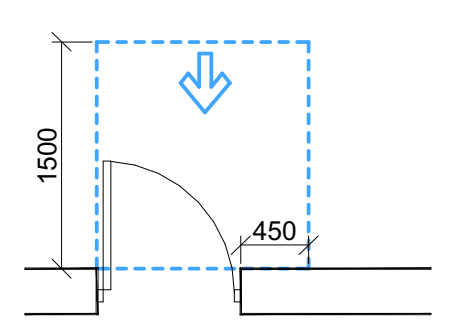

თავისუფალი სივრცე კართან მანევრირებისთვის
- ანჯამიანი კარი
წინიდან მისაწვდომი - გამოწევით გაღება

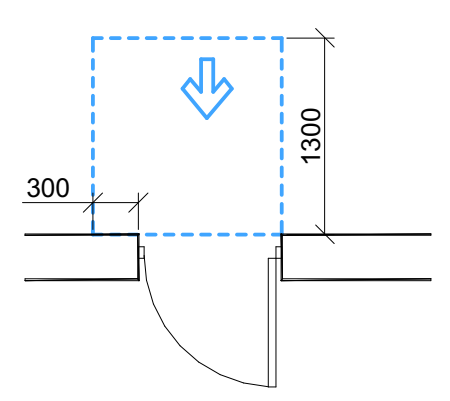

თავისუფალი სივრცე კართან მანევრირებისთვის
- ანჯამიანი კარი
წინიდან მისაწვდომი - მიწოლით გაღება

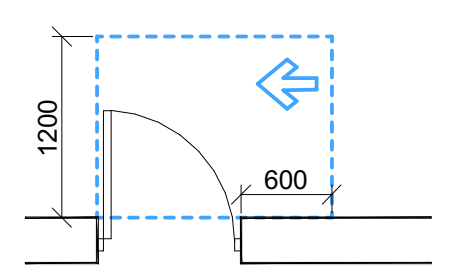

თავისუფალი სივრცე კართან მანევრირებისთვის
- ანჯამიანი კარი
საკეტის მხრიდან მისაწვდომი - გამოწევით გაღება

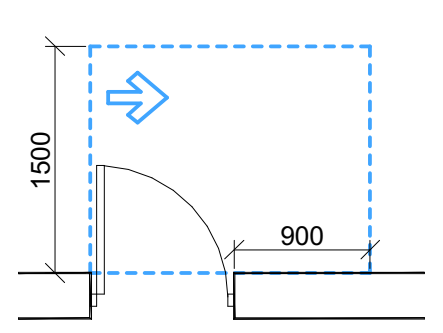

თავისუფალი სივრცე კართან მანევრირებისთვის
- ანჯამიანი კარი
ანჯამის მხრიდან მისაწვდომი - გამოწევით გაღება

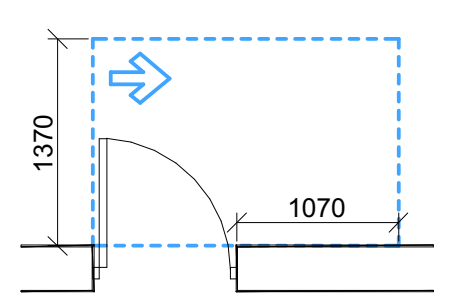

თავისუფალი სივრცე კართან მანევრირებისთვის
- ანჯამიანი კარი
ანჯამის მხრიდან მისაწვდომი - გამოწევით გაღება

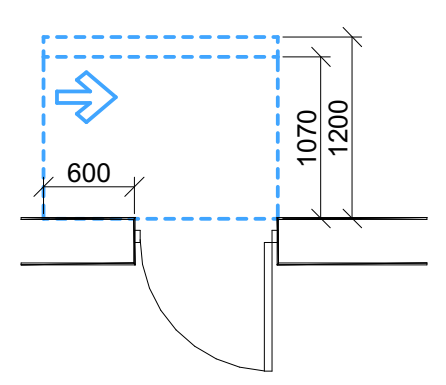

თავისუფალი სივრცე კართან მანევრირებისთვის
- ანჯამიანი კარი
საკეტის მხრიდან მისაწვდომი - მიწოლით გაღება
120 მინ. თუ მოწყობილია მიმხურავი

შენიშვნები:

1.იატაკის ზედაპირები მოეწყობა ისე, რომ იქნება მდგრადი, მყარი და არა სრიალა.
2.განათების სამართავები, ელექტრო გამანაწილებლები, ელექტრო ჩამრთველები და დენსართები, ტემპერატურის მარეგულირებლები, მოწყობილობების სამართავები, წყალსადენი სისტემის მოწყობილობების მარეგულირებლები და დამცავი და ორმხრივი საკომუნიკაციო სისტემების სამართავები "ა" ტიპის ერთეულში მოეწყობა სტანდარტის 309-ე ქვეთავის შესაბამისად.
3.სინათლის ჩამრთველები, ელექტრო ჩამრთველები, დენსართები, ტემპერატურის მარეგულირებლები, ელექტრო გამანაწილებლები და უსაფრთხოების ან შიდასაკომუნიკაციო სისტემების სამართავები "ბ" ტიპის ერთეულებში მოეწყობა სტანდარტის 309,2 და 1104,1 ქვეთავების მიხედვით.

ბინათმშენებლობა

ბინა №2

ქ.ბათუმი, "ვაჩე ბოლქვაძის ფონდის მე-17 პროექტის" მე-3 მკრ., ნაკვ. 01.13.06.001.044

ტექნიკური ანგარიში

ზოგადი ინფორმაცია

ბინათმშენებლობის პროექტი ითვალისწინებს ბინა №2-ის მშენებლობას ქ.ბათუმი, "ვაჩე ბოლქვაძის ფონდის მე-17 პროექტის" მე-3 მკრ., ნაკვ. 01.13.06.001.044-ზე.

ბინა №2 მდებარეობს მე-3 სართულზე. ბინის ფართობია 76.3 კვ.მ.

ბინის ფანჯრების ფართობი იანგარიშება ოთახის ფართობის 1/8-ის ოდენობით.

ბინის ფანჯრების ფართობი იანგარიშება ოთახის ფართობის 1/8-ის ოდენობით.

ბინის ფართობების ექსპლიკაცია

ოთახის დასახელება	ფართობი კვ.მ	ფართობი კვ.ფ
სველი წერტილი	3.1	33.4
სველი წერტილი	2.9	31.2
სველი წერტილი	2.9	31.2
სველი წერტილი	2.9	31.2

ЗОНИРОВАНИЕ ПЛАНИРОВОЧНЫХ ЭЛЕМЕНТОВ



ЭЛЕМЕНТЫ ПЛАНИРОВОЧНЫХ РЕШЕНИЙ

ЭЛЕМЕНТЫ ПЛАНИРОВОЧНЫХ РЕШЕНИЙ

ПЛАНИРОВОЧНЫЕ ЭЛЕМЕНТЫ ЖИЛЫХ ЗДАНИЙ С ПОМЕЩЕНИЯМИ ДЛЯ ПОСТОЯННОГО ПРЕБЫВАНИЯ ЛЮДЕЙ, ПРЕДУСМАТРИВАЮЩИЕ ВОЗМОЖНОСТЬ ИЗОЛЯЦИИ ЭТИХ ПОМЕЩЕНИЙ ОТ ПОМЕЩЕНИЙ ДРУГИХ ФУНКЦИОНАЛЬНЫХ ГРУПП

Экспликация:

1. Элементы планировочные, общие для квартир, имеющих входные двери в разных уровнях, с помещениями для постоянного пребывания людей, расположенными на разных уровнях, с помещениями для постоянного пребывания людей, расположенными на разных уровнях, с помещениями для постоянного пребывания людей, расположенными на

ვინაობის მოწმობის ნიმუშის ტექნიკური აღწერილობა

ნიმუში ბინის ნომრის მითითების გარეშე

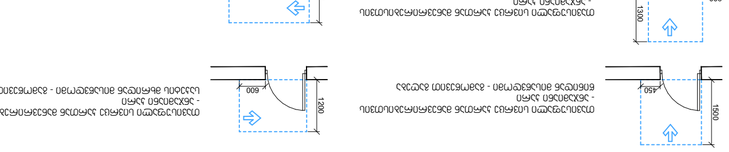

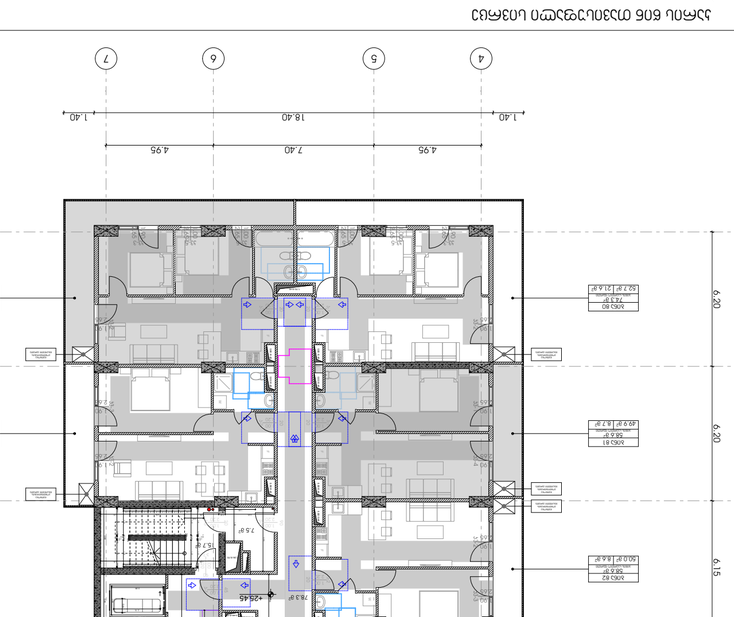

შენიშვნა:

1. ლიცენზიის მფლობელის მიერ ვალდებულია ბინის ნომრის მითითება განახორციელოს ნიმუშის მიხედვით, ბეჭდვა და ზომა უნდა შეესაბამებოდეს ნიმუშს.
2. ბინის ნომრის მითითება განახორციელოს ისე, რომ ის ადვილად ამოსაკითხი იყოს ნებისმიერი მიმართულებით.
3. სანომრის ფირფიტა დამზადებული უნდა იყოს ალუმინის ან პლასტმასის ფირფიტისგან, რომელიც ადვილად ამოსაკითხი უნდა იყოს ნებისმიერი მიმართულებით.

ბინის ნომრის მითითების ნიმუშის ტექნიკური აღწერილობა

შპს „ტექნიკური ზედამხედველობის ბიურო“
ს/კ 204185553
ფილიალი ქ. ბათუმში, ა.წერეთლის ქუჩა №9



ობიექტის ადგილმდებარეობა

ქ. ბათუმი

1. ზოგადი ინფორმაცია

ობიექტის ზოგადი მახასიათებლები

ობიექტის დასახელება	ბინის ნომრის მითითების ნიშანი
ობიექტის მისამართი	ქ. ბათუმი
ობიექტის საკადასტრო კოდი	05.13.06.001.044
ობიექტის ფართობი	0.0 მ²
ობიექტის ტიპი	ბინის ნომრის მითითების ნიშანი
ობიექტის სართულიანობა	1
ობიექტის მშენებლობის წელი	2025
ობიექტის ექსპლუატაციაში შესვლის წელი	2025

ობიექტის ფუნქციური დანიშნულება

ობიექტის ფუნქციური დანიშნულება: ბინის ნომრის მითითების ნიშანი

ობიექტის ტექნიკური მახასიათებლები

* ზომა: 1700 მმ x 1000 მმ x 200 მმ
* ნიშანი დამზადებულია ალუმინის ფირფიტისგან
* ნიშანი დამზადებულია ფერადი ალუმინის ფირფიტისგან
* ნიშანი დამზადებულია ფერადი პლასტმას

ЭЛЕМЕНТЫ ПОВТОРЯЕМОСТИ

ЭЛЕМЕНТ 1

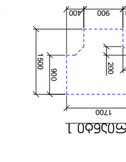

ЭЛЕМЕНТ 2

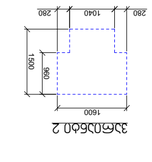

ЭЛЕМЕНТ 3

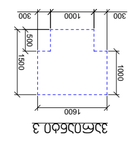

ЭЛЕМЕНТ 4

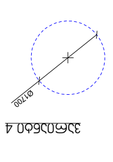

ЭЛЕМЕНТЫ ОТДЕЛЬНО СТОЯЩИХ ШКАФОВ

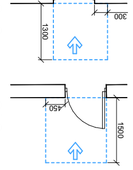

Экспликация:

1. Электрощитовая. Щиты вводно-распределительные ЩВР, ЩРУ, ЩРН, ЩО, ЩУ, ЩМ, ЩМП, ЩМПр, ЩМПрУ, ЩМПрН, ЩМПрО, ЩМПрУО, ЩМПрНО, ЩМПрОО, ЩМПрУОО, ЩМПрНОО, ЩМПрООО, ЩМПрУООО, ЩМПрНООО, ЩМПрОООО, ЩМПрУОООО, ЩМПрНОООО, ЩМПрООООО, ЩМПрУООООО, ЩМПрНООООО, ЩМПрОООООО, ЩМПрУОООООО, ЩМПрНОООООО, ЩМПрООООООО, ЩМПрУООООООО, ЩМПрНООООООО, ЩМПрОООООООО, ЩМПрУОООООООО, ЩМПрНОООООООО, ЩМПрООООООООО, ЩМПрУООООООООО, ЩМПрНООООООООО, ЩМПрОООООООООО, ЩМПрУОООООООООО, ЩМПрНОООООООООО, ЩМПрООООООООООО, ЩМПрУООООООООООО, ЩМПрНООООООООООО, ЩМПрОООООООООООО, ЩМПрУОООООООООООО, ЩМПрНОООООООООООО, ЩМПрООООООООООООО, ЩМПрУООООООООООООО, ЩМПрНООООООООООООО, ЩМПрОООООООООООООО, ЩМПрУОООООООООООООО, ЩМПрНОООООООООООООО, ЩМПрООООООООООООООО, ЩМПрУООООООООООООООО, ЩМПрНООООООООООООООО, ЩМПрОООООООООООООООО, ЩМПрУОООООООООООООООО, ЩМПрНОООООООООООООООО, ЩМПрООООООООООООООООО, ЩМПрУООООООООООООООООО, ЩМПрНООООООООООООООООО, ЩМПрОООООООООООООООООО, ЩМПрУОООООООООООООООООО, ЩМПрНОООООООООООООООООО, ЩМПрООООООООООООООООООО, ЩМПрУООООООООООООООООООО, ЩМПрНООООООООООООООООООО, ЩМПрОООООООООООООООООООО, ЩМПрУОООООООООООООООООООО, ЩМПрНОООООООООООООООООООО, ЩМПрООООООООООООООООООООО, ЩМПрУООООООООООООООООООООО, ЩМПрНООООООООООООООООООООО, ЩМПрОООООООООООООООООООООО, ЩМПрУОООООООООООООООООООООО, ЩМПрНОООООООООООООООООООООО, ЩМПрООООООООООООООООООООООО, ЩМПрУООООООООООООООООООООООО, ЩМПрНООООООООООООООООООООООО, ЩМПрОООООООООООООООООООООООО, ЩМПрУОООООООООООООООООООООООО, ЩМПрНОООООООООООООООООООООООО, ЩМПрООООООООООООООООООООООООО, ЩМПрУООООООООООООООООООООООООО, ЩМПрНООООООООООООООООООООООООО, ЩМПрОООООООООООООООООООООООООО, ЩМПрУОООООООООООООООООООООООООО, ЩМПрНОООООООООООООООООООООООООО, ЩМПрООООООООООООООООООООООООООО, ЩМПрУООООООООООООООООООООООООООО, ЩМПрНООООООООООООООООООООООООООО, ЩМПрОООООООООООООООООООООООООООО, ЩМПрУОООООООООООООООООООООООООООО, ЩМПрНОООООООООООООООООООООООООООО, ЩМПрООООООООООООООООООООООООООООО, ЩМПрУООООООООООООООООООООООООООООО, ЩМПрНООООООООООООООООООООООООООООО, ЩМПрОООООООООООООООООООООООООООООО, ЩМПрУОООООООООООООООООООООООООООООО, ЩМПрНОООООООООООООООООООООООООООООО, ЩМПрООООООООООООООООООООООООООООООО, ЩМПрУООООООООООООООООООООООООООООООО, ЩМПрНООООООООООООООООООООООООООООООО, ЩМПрОООООООООООООООООООООООООООООООО, ЩМПрУОООООООООООООООООООООООООООООООО, ЩМПрНОООООООООООООООООООООООООООООООО, ЩМПрООООООООООООООООООООООООООООООООО, ЩМПрУООООООООООООООООООООООООООООООООО, ЩМПрНООООООООООООООООООООООООООООООООО, ЩМПрОООООООООООООООООООООООООООООООООО, ЩМПрУОООООООООООООООООООООООООООООООООО, ЩМПрНОООООООООООООООООООООООООООООООООО, ЩМПрООООООООООООООООООООООООООООООООООО, ЩМПрУООООООООООООООООООООООООООООООООООО, ЩМПрНООООООООООООООООООООООООООООООООООО, ЩМПрОООООООООООООООООООООООООООООООООООО, ЩМПрУОООООООООООООООООООООООООООООООООООО, ЩМПрНОООООООООООООООООООООООООООООООООООО, ЩМПрООООООООООООООООООООООООООООООООООООО, ЩМПрУООООООООООООООООООООООООООООООООООООО, ЩМПрНООООООООООООООООООООООООООООООООООООО, ЩМПрОООООООООООООООООООООООООООООООООООООО, ЩМПрУОООООООООООООООООООООООООООООООООООООО, ЩМПрНОООООООООООООООООООООООООООООООООООООО, ЩМПрООООООООООООООООООООООООООООООООООООООО, ЩМПрУООООООООООООООООООООООООООООООООООООООО, ЩМПрНООООООООООООООООООООООООООООООООООООООО, ЩМПрОО, ЩМПрУОО, ЩМПрНОО, ЩМПрООО, ЩМПрУООО, ЩМПрНООО, ЩМПрОО, ЩМПрУОО, ЩМПрНОО, ЩМПрООО, ЩМПрУООО, ЩМПрНООО, ЩМПрОО, ЩМПрУОО, ЩМПрНОО, ЩМПрООО, ЩМПрУООО, ЩМПрНООО, ЩМПрОО, ЩМПрУОО, ЩМПрНОО, ЩМПрООО, ЩМПрУООО, ЩМПрНООО, ЩМПрОО, ЩМПрУОО, ЩМПрНОО, ЩМПрООО, ЩМПрУООО, ЩМПрНООО, ЩМПрОО, ЩМПрУОО, ЩМПрНОО, ЩМПрООО, ЩМПрУООО, ЩМПрНООО, ЩМПрОО, ЩМПрУОО, ЩМПрНОО, ЩМПрООО, ЩМПрУООО, ЩМПрНООО, ЩМПрОО, ЩМПрУОО, ЩМПрНОО, ЩМПрООО, ЩМПрУООО, ЩМПрНООО, ЩМПрОО, ЩМПрУОО, ЩМПрНОО, ЩМПрООО, ЩМПрУООО, ЩМПрНООО, ЩМПрОО, ЩМПрУОО, ЩМПрНОО, ЩМПрООО, ЩМПрУООО, ЩМПрНООО, ЩМПрОО, ЩМПрУОО, ЩМПрНОО, ЩМПрООО, ЩМПрУООО, ЩМПрНООО, ЩМПрОО, ЩМПрУОО, ЩМПрНОО, ЩМПрООО, ЩМПрУООО, ЩМПрНООО, ЩМПрОО, ЩМПрУОО, ЩМПрНОО, ЩМПрООО, ЩМПрУООО, ЩМПрНООО, ЩМПрОО, ЩМПрУОО, ЩМПрНОО, ЩМПрООО, ЩМПрУООО, ЩМПрНООО, ЩМПрОО, ЩМПрУОО, ЩМПрНОО, ЩМПрООО, ЩМПрУООО, ЩМПрНООО, ЩМПрОО, ЩМПрУОО, ЩМПрНОО, ЩМПрООО, ЩМПрУООО, ЩМПрНООО, ЩМПрОО, ЩМПрУОО, ЩМПрНОО, ЩМПрООО, ЩМПрУООО, ЩМПрНООО, ЩМПрОО, ЩМПрУОО, ЩМПрНОО, ЩМПрООО, ЩМПрУООО, ЩМПрНООО, ЩМПрОО, ЩМПрУОО, ЩМПрНОО, ЩМПрООО, ЩМПрУООО, ЩМПрНООО, ЩМПрОО, ЩМПрУОО, ЩМПрНОО, ЩМПрООО, ЩМПрУООО, ЩМПрНООО, ЩМПрОО, ЩМПрУОО, ЩМПрНОО, ЩМПрООО, ЩМПрУООО, ЩМПрНООО, ЩМПрОО, ЩМПрУОО, ЩМПрНОО, ЩМПрООО, ЩМПрУООО, ЩМПрНООО, ЩМПрОО, ЩМПрУОО, ЩМПрНОО, ЩМПрООО, ЩМПрУООО, ЩМПрНООО, ЩМПрОО, ЩМПрУОО, ЩМПрНОО, ЩМПрООО, ЩМПрУООО, ЩМПрНООО, ЩМПрОО, ЩМПрУОО, ЩМПрНОО, ЩМПрООО, ЩМПрУООО, ЩМПрНООО, ЩМПрОО, ЩМПрУОО, ЩМПрНОО, ЩМПрООО, ЩМПрУООО, ЩМПрНООО, ЩМПрОО, ЩМПрУОО, ЩМПрНОО, ЩМПрООО, ЩМПрУООО, ЩМПрНООО, ЩМПрОО, ЩМПрУОО, ЩМПрНОО, ЩМПрООО, ЩМПрУООО, ЩМПрНООО, ЩМПрОО, ЩМПрУОО, ЩМПрНОО, ЩМПрООО, ЩМПрУООО, ЩМПрНООО, ЩМПрОО, ЩМПрУОО, ЩМПрНОО, ЩМПрООО, ЩМПрУООО, ЩМПрНООО, ЩМПрОО, ЩМПрУОО, ЩМПрНОО, ЩМПрООО, ЩМПрУООО, ЩМПрНООО, ЩМПрОО, ЩМПрУОО, ЩМПрНОО, ЩМПрООО, ЩМПрУООО, ЩМПрНООО, ЩМПрОО, ЩМПрУОО, ЩМПрНОО, ЩМПрООО, ЩМПрУООО, ЩМПрНООО, ЩМПрОО, ЩМПрУОО, ЩМПрНОО, ЩМПрООО, ЩМПрУООО, ЩМПрНООО, ЩМПрОО, ЩМПрУОО, ЩМПрНОО, ЩМПрООО, ЩМПрУООО, ЩМПрНООО, ЩМПрОО, ЩМПрУОО, ЩМПрНОО, ЩМПрООО, ЩМПрУООО, ЩМПрНООО, ЩМПрОО, ЩМПрУОО, ЩМПрНОО, ЩМПрООО, ЩМПрУООО, ЩМПрНООО, ЩМПрОО, ЩМПрУОО, ЩМПрНОО, ЩМПрООО, ЩМПрУООО, ЩМПрНООО, ЩМПрОО, ЩМПрУОО, ЩМПрНОО, ЩМПрООО, ЩМПрУООО, ЩМПрНООО, ЩМПрОО, ЩМПрУОО, ЩМПрНОО, ЩМПрООО, ЩМПрУООО, ЩМПрНООО, ЩМПрОО, ЩМПрУОО, ЩМПрНОО, ЩМПрООО, ЩМПрУООО, ЩМПрНООО, ЩМПрОО, ЩМПрУОО, ЩМПрНОО, ЩМПрООО, ЩМПрУООО, ЩМПрНООО, ЩМПрОО, ЩМПрУООО

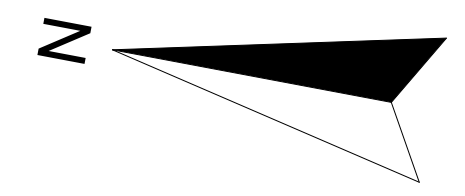



პირობითი ნიშნები

მოსატრიალებელი სივრცეები

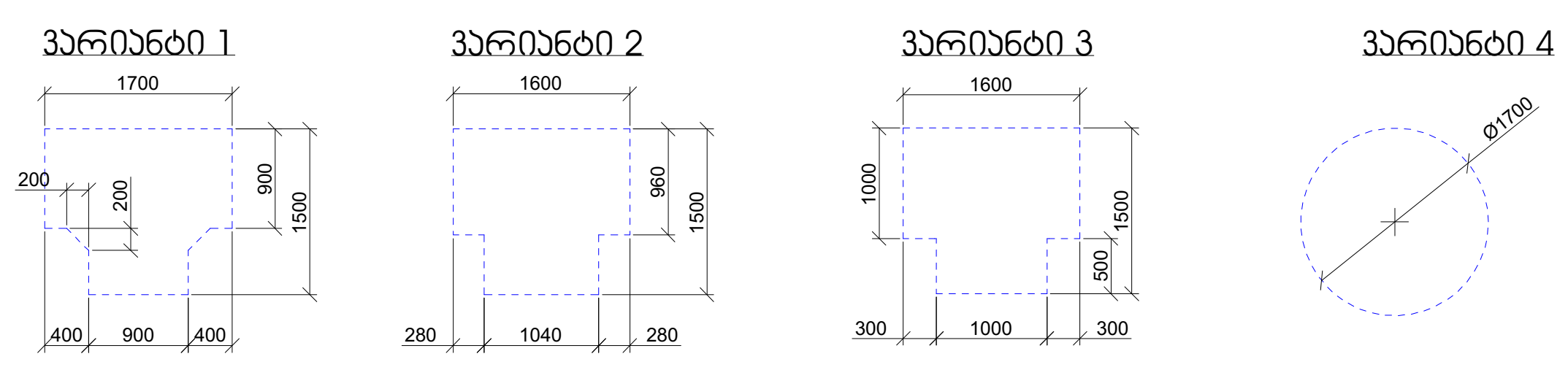

კარის წინ თავისუფალი სივრცე

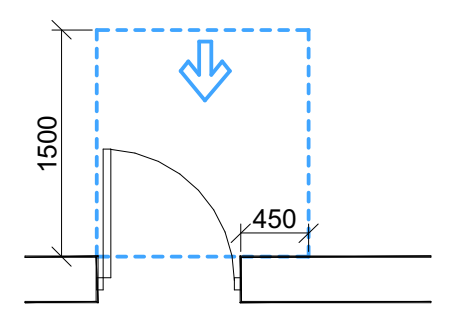

თავისუფალი სივრცე კართან მანევრირებისთვის
- ანჯამიანი კარი
წინიდან მისაწვდომი - გამოწევით გაღება

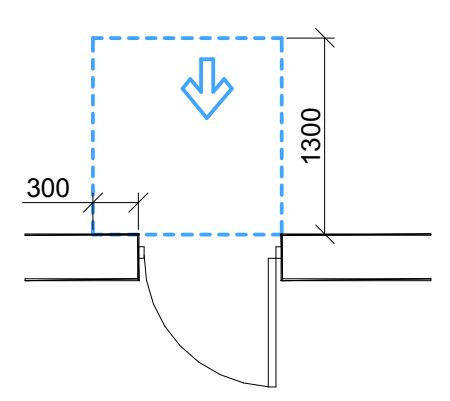

თავისუფალი სივრცე კართან მანევრირებისთვის
- ანჯამიანი კარი
წინიდან მისაწვდომი - მიწოლით გაღება

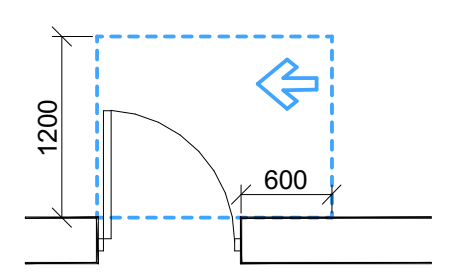

თავისუფალი სივრცე კართან მანევრირებისთვის
- ანჯამიანი კარი
საკეტის მხრიდან მისაწვდომი - გამოწევით გაღება

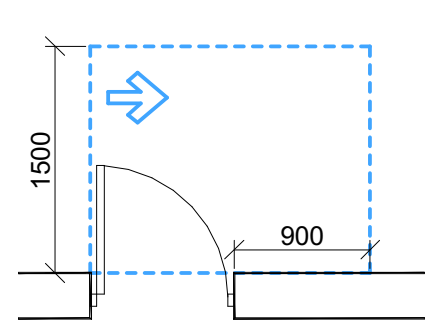

თავისუფალი სივრცე კართან მანევრირებისთვის
- ანჯამიანი კარი
ანჯამის მხრიდან მისაწვდომი - გამოწევით გაღება

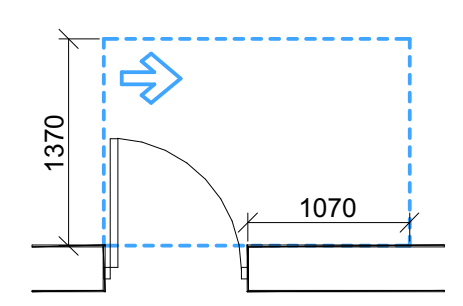

თავისუფალი სივრცე კართან მანევრირებისთვის
- ანჯამიანი კარი
ანჯამის მხრიდან მისაწვდომი - გამოწევით გაღება

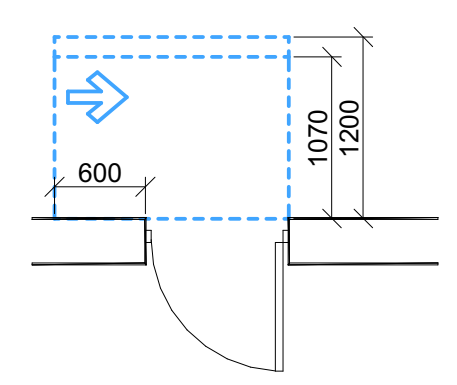

თავისუფალი სივრცე კართან მანევრირებისთვის
- ანჯამიანი კარი
საკეტის მხრიდან მისაწვდომი - მიწოლით გაღება
120 მმ. თუ მოწყობილია მიმხურავი

შენიშვნები:
1.იატაკის ზედაპირები მოეწყობა ისე, რომ იქნება მდგრადი, მყარი და არა სრიალა.
2.განათების სამართავები, ელექტრო გამანაწილებლები, ელექტრო ჩამრთველები და დენსართები, ტემპერატურის მარეგულირებლები, მოწყობილობების სამართავები, წყალსადენი სისტემის მოწყობილობების მარეგულირებლები და დამცავი და ორმხრივი საკომუნიკაციო სისტემების სამართავები "ა" ტიპის ერთეულში მოეწყობა სტანდარტის 309-ე ქვეთავის შესაბამისად.
3.სინათლის ჩამრთველები, ელექტრო ჩამრთველები, დენსართები, ტემპერატურის მარეგულირებლები, ელექტრო გამანაწილებლები და უსაფრთხოების ან შიდასაკომუნიკაციო სისტემების სამართავები "ბ" ტიპის ერთეულებში მოეწყობა სტანდარტის 309,2 და 1104,1 ქვეთავების მიხედვით.

მრავალფუნქციური კომპლექსი

მისამართი: ა. წერეთლის გამზირი №117;

საკადასტრო კოდი : 01.13.06.001.044

ბლოკი №2

დამკვეთი

შ.პ.ს. "შპს გლობალური ტექნოლოგიები"
საიდენტიფიკაციო კოდი: 202185553
დირექტორი: ალექსანდრე კირვალიძე

სიტუაციური სქემა



ბ ბლოკი

ტექნიკურ-ეკონომიკური მაჩვენებლები
* მიწის ნაკვეთის ფართობი (კვ.მ) – 14708
* საცხოვრებელი ფართობი (კვ.მ) –
* საოფისე ფართობი (კვ.მ) –
* კომერციული ფართობი (კვ.მ) –
* საზაფხულო ფართობი (კვ.მ) –
* კიბის უჯრედის და სადარბაზოს ფართობი (კვ.მ) –
* დამხმარე ფართობი (კვ.მ) –
* ღია ავტოსადგომის ფართობი (კვ.მ) –
* კ1 განაშენიანების ფართობი (კვ.მ) –
* კ2 განაშენიანების ინტენსივობის ფართობი (კვ.მ) –
* კ3 გამწვანების ფართობი (კვ.მ) –

შენიშვნები:
* ნახაზი შესრულებულია სანტიმეტრებში
* ნახაზზე მოცემულია არქიტექტურული და კონსტრუქციული ნიშნულები
* არქიტექტურულ გეგმებზე დატანილია ხანძარსაწინააღმდეგო სისტემა

პირობითი აღნიშვნები

თანამდებობა	გვარი	ხელმოწერა
პრ. კონსულტანტი	ს.ავალიანი	[signature]
დაამუშავა	ს.ავალიანი	[signature]
პრ. ავტორი	მამუკა კაკულია	
მთავარი არქიტექტორი	მამუკა კაკულია	
პრ. თანაავტორი	ნიკოლოზ მაღლაფერიძე	

ნახაზის სახელი

11 სართულის გეგმა

ფურცლის ნომერი

ფორმატი
A2

მასშტაბი

თარიღი

რევიზია №

ЭЛЕКТРОННОЕ ВЗАИМОДЕЙСТВИЕ ОБЪЕКТОВ КАПИТАЛЬНОГО СТРОИТЕЛЬСТВА

Электронный документооборот между Застройщиком и Подрядчиком при осуществлении строительства, реконструкции, капитального ремонта объектов капитального строительства

ЭЛЕКТРОННЫЙ ДОКУМЕНТООБОРОТ ПРИ ОСУЩЕСТВЛЕНИИ СТРОИТЕЛЬСТВА

Настоящий документ описывает порядок электронного документооборота между Застройщиком и Подрядчиком при осуществлении строительства, реконструкции, капитального ремонта объектов капитального строительства, включая обязательный обмен документами в информационной системе.

Версия 2.1 от 14.03.2026

Разработчик	Версия	Дата
Отдел цифровых сервисов	2.1	14.03.2026

Содержание

1. Общие положения
2. Участники электронного документооборота
3. Информационная система
4. Состав электронных документов
5. Порядок подписания документов
6. Сроки обработки документов
7. Ответственность сторон
8. Заключительные положения

1. Общие положения

1.1. Настоящий документ определяет порядок электронного документооборота между Застройщиком и Подрядчиком при осуществлении строительства, реконструкции, капитального ремонта объектов капитального строительства.

1.2. Электронный документооборот осуществляется в информационной системе, доступ к которой предоставляется Застройщиком Подрядчику.

1.3. Документы, направленные в электронной форме, имеют юридическую силу оригинала документа на бумажном носителе.

2. Участники электронного документооборота

Сокращение	Полное наименование	Роль
ЗАО «ЭкоСтрой»	Закрытое акционерное общество «ЭкоСтрой»	Застройщик
ООО «ПромМонтаж»	Общество с ограниченной ответственностью «ПромМонтаж»	Подрядчик
ООО «ГеоПроект»	Общество с ограниченной ответственностью «ГеоПроект»	Проектировщик
ООО «СтройНадзор»	Общество с ограниченной ответственностью «СтройНадзор»	Технический заказчик

3. Информационная система

3.1. Информационная система, используемая для электронного документооборота, обеспечивает:

* регистрацию входящих и исходящих документов с присвоением уникального номера;
* хранение документов в течение срока, установленного законодательством;
* разграничение прав доступа участников;
* ведение журнала событий по каждому документу.

4. Состав электронных документов

4.1. Электронный документооборот включает следующие виды документов:

* акт освидетельствования скрытых работ;
* акт приемки выполненных работ (КС-2);
* справка о стоимости выполненных работ и затрат (КС-3);
* журнал производства работ;
* журнал авторского надзора;
* исполнительная документация;
* претензия;
* ответ на претензию;
* протокол совещания;
* иные документы, предусмотренные договором.

4.2. Документы формируются в форматах PDF/A и XML.

5. Порядок подписания документов

5.1. Документы подписываются усиленной квалифицированной электронной подписью уполномоченного лица.

5.2. Перечень лиц, имеющих право подписи, определяется приказом руководителя организации.

5.3. Подписание документа простой электронной подписью допускается для внутренних документов.

6. Сроки обработки документов

6.1. Документ должен быть рассмотрен в течение 5 рабочих дней с даты его поступления.

6.2. Срок рассмотрения документов, связанных с приемкой работ, составляет 3 рабочих дня.

6.3. Мотивированный отказ в подписании документа направляется в течение срока рассмотрения.

7. Ответственность сторон

7.1. Стороны несут ответственность за достоверность сведений, содержащихся в электронных документах.

7.2. Сторона, допустившая просрочку, уплачивает неустойку в размере 0,1% от суммы задолженности за каждый день просрочки.

8. Заключительные положения

8.1. Настоящий документ вступает в силу с момента подписания.

8.2. Изменения и дополнения оформляются дополнительным соглашением.

8.3. Споры разрешаются в претензионном порядке, срок ответа — 10 дней.

8.4. Приложения:

1. Перечень документов, подлежащих электронному обмену.
2. Регламент работы в информационной системе.
3. Форма акта освидетельствования скрытых работ.
4. Форма журнала производства работ.
5. Форма претензии.
6. Форма ответа на претензию.
7. Форма протокола совещания.
8. Форма акта приемки выполненных работ (КС-2).
9. Форма справки о стоимости выполненных работ и затрат (КС-3).
10. Форма журнала авторского надзора.
11. Форма исполнительной документации.
12. Форма журнала учета документов.

Подпись	Дата



Ситуационный план

N

3 этап(ы)

№ этапа	Наименование этапа	Срок начала работ	Срок окончания работ
1	Земляные работы	01.04.2026	30.04.2026
2	Фундаменты	01.05.2026	31.05.2026
3	Монтаж металлоконструкций	01.06.2026	30.06.2026

Ведомость объемов работ

№	Наименование работ	Ед. изм.	Количество
1	Разработка грунта в отвал	м³	1 250,00
2	Устройство бетонной подготовки	м³	86,50
3	Монтаж колонн	т	42,30
4	Монтаж балок перекрытия	т	118,70
5	Монтаж профилированного настила	м²	2 640,00
6	Устройство монолитной плиты	м³	312,00
7	Кладка наружных стен из газобетона	м³	540,00
8	Устройство кровли	м²	2 640,00
9	Монтаж оконных блоков	м²	360,00
10	Монтаж ворот	шт.	4

Ведомость рабочих чертежей основного комплекта

Лист	Наименование	Примечание
1	Общие данные	
2	Генеральный план	
3	Планировочная организация земельного участка	
4	Архитектурные решения. Фасады	
5	Архитектурные решения. Разрезы	
6	Конструкции железобетонные. Фундаменты	
7	Конструкции железобетонные. Перекрытия	
8	Конструкции металлические. Колонны	
9	Конструкции металлические. Балки	
10	Конструкции металлические. Связи	
11	Кровля. План	
12	Кровля. Узлы	
13	Спецификация элементов КЖ	
14	Спецификация элементов КМ	

Ведомость ссылочных и прилагаемых документов

Обозначение	Наименование	Примечание
ГОСТ 21.501-2018	Правила выполнения рабочей документации архитектурных и конструктивных решений	
ГОСТ 21.502-2016	Правила выполнения рабочей документации металлических конструкций	
ГОСТ 21.503-2016	Правила выполнения рабочей документации железобетонных конструкций	
ГОСТ 21.101-2020	Основные требования к проектной и рабочей документации	
ГОСТ 21.110-2013	Правила выполнения спецификации оборудования, изделий и материалов	
ГОСТ 21.204-2020	Условные графические обозначения и изображения элементов генеральных планов	
ГОСТ 21.205-2016	Условные обозначения элементов санитарно-технических систем	
ГОСТ 21.206-2013	Правила выполнения схем водоснабжения и канализации	
ГОСТ 21.208-2013	Правила выполнения чертежей генеральных планов	
ГОСТ 21.210-2014	Правила выполнения рабочей документации зданий и сооружений	
ГОСТ 21.301-2021	Правила выполнения рабочей документации систем вентиляции и кондиционирования	
ГОСТ 21.302-2021	Правила выполнения рабочей документации систем электроснабжения	
ГОСТ 21.304-2018	Правила выполнения рабочей документации систем молниезащиты	
ГОСТ 21.408-2013	Правила выполнения рабочей документации технологических решений	
ГОСТ 21.501-2018	Правила выполнения рабочей документации архитектурных и конструктивных решений	
ГОСТ 21.502-2016	Правила выполнения рабочей документации металлических конструкций	
ГОСТ 21.503-2016	Правила выполнения рабочей документации железобетонных конструкций	
ГОСТ 21.101-2020	Основные требования к проектной и рабочей документации	
ГОСТ 21.110-2013	Правила выполнения спецификации оборудования, изделий и материалов	
ГОСТ 21.204-2020	Условные графические обозначения и изображения элементов генеральных планов	
ГОСТ 21.205-2016	Условные обозначения элементов санитарно-технических систем	
ГОСТ 21.206-2013	Правила выполнения схем водоснабжения и канализации	
ГОСТ 21.208-2013	Правила выполнения чертежей генеральных планов	
ГОСТ 21.210-2014	Правила выполнения рабочей документации зданий и сооружений	
ГОСТ 21.301-2021	Правила выполнения рабочей документации систем вентиляции и кондиционирования	
ГОСТ 21.302-2021	Правила выполнения рабочей документации систем электроснабжения	
ГОСТ 21.304-2018	Правила выполнения рабочей документации систем молниезащиты	
ГОСТ 21.408-2013	Правила выполнения рабочей документации технологических решений	

Экспликация помещений

№ пом.	Наименование	Площадь, м²
1	Тамбур	4,20
2	Коридор	18,60
3	Санузел	3,40
4	Кладовая	2,10
5	Электрощитовая	1,80
6	Венткамера	6,00
7	Помещение уборочного инвентаря	1,50
8	Комната отдыха персонала	12,00
9	Душевая	2,40
10	Санузел	2,40
11	Помещение охраны	9,00
12	Коридор	14,20
13	Склад материалов	24,00
14	Пандус	8,00
15	Тамбур	4,20
16	Коридор	18,60
17	Санузел	3,40
18	Кладовая	2,10
19	Электрощитовая	1,80
20	Венткамера	6,00
21	Помещение уборочного инвентаря	1,50
22	Комната отдыха персонала	12,00
23	Душевая	2,40
24	Санузел	2,40
25	Помещение охраны	9,00
26	Коридор	14,20
27	Склад материалов	24,00
28	Пандус	8,00

Спецификация элементов КЖ

Поз.	Обозначение	Наименование	Кол.	Масса ед., кг	Примечание
1	ГОСТ 13015-2012	Фундамент ФЛ 10.24-2	12	1 450	
2	ГОСТ 13015-2012	Фундамент ФЛ 12.24-2	8	1 720	
3	ГОСТ 13015-2012	Фундамент ФЛ 14.24-2	4	2 010	
4	ГОСТ 13015-2012	Балка ФБ 24.30-8	16	2 180	
5	ГОСТ 13015-2012	Балка ФБ 30.30-8	10	2 760	
6	ГОСТ 13015-2012	Плита ПГ 12.15-8	24	1 120	
7	ГОСТ 13015-2012	Плита ПГ 12.15-8	24	1 120	
8	ГОСТ 13015-2012	Плита ПГ 12.15-8	24	1 120	
9	ГОСТ 13015-2012	Плита ПГ 12.15-8	24	1 120	
10	ГОСТ 13015-2012	Плита ПГ 12.15-8	24	1 120	
11	ГОСТ 13015-2012	Плита ПГ 12.15-8	24	1 120	
12	ГОСТ 13015-2012	Плита ПГ 12.15-8	24	1 120	
13	ГОСТ 13015-2012	Плита ПГ 12.15-8	24	1 120	
14	ГОСТ 13015-2012	Плита ПГ 12.15-8	24	1 120	
15	ГОСТ 13015-2012	Плита ПГ 12.15-8	24	1 120	
16	ГОСТ 13015-2012	Плита ПГ 12.15-8	24	1 120	
17	ГОСТ 13015-2012	Плита ПГ 12.15-8	24	1 120	
18	ГОСТ 13015-2012	Плита ПГ 12.15-8	24	1 120	
19	ГОСТ 13015-2012	Плита ПГ 12.15-8	24	1 120	
20	ГОСТ 13015-2012	Плита ПГ 12.15-8	24	1 120	
21	ГОСТ 13015-2012	Плита ПГ 12.15-8	24	1 120	
22	ГОСТ 13015-2012	Плита ПГ 12.15-8	24	1 120	
23	ГОСТ 13015-2012	Плита ПГ 12.15-8	24	1 120	
24	ГОСТ 13015-2012	Плита ПГ 12.15-8	24	1 120	
25	ГОСТ 13015-2012	Плита ПГ 12.15-8	24	1 120	
26	ГОСТ 13015-2012	Плита ПГ 12.15-8	24	1 120	
27	ГОСТ 13015-2012	Плита ПГ 12.15-8	24	1 120	
28	ГОСТ 13015-2012	Плита ПГ 12.15-8	24	1 120	

Спецификация элементов КМ

Поз.	Обозначение	Наименование	Кол.	Масса ед., кг	Примечание
1	ГОСТ 27772-2015	Колонна К1	12	1 450	
2	ГОСТ 27772-2015	Колонна К2	8	1 720	
3	ГОСТ 27772-2015	Колонна К3	4	2 010	
4	ГОСТ 27772-2015	Балка Б1	16	2 180	
5	ГОСТ 27772-2015	Балка Б2	10	2 760	
6	ГОСТ 27772-2015	Балка Б3	24	1 120	
7	ГОСТ 27772-2015	Балка Б4	24	1 120	
8	ГОСТ 27772-2015	Балка Б5	24	1 120	
9	ГОСТ 27772-2015	Балка Б6	24	1 120	
10	ГОСТ 27772-2015	Балка Б7	24	1 120	
11	ГОСТ 27772-2015	Балка Б8	24	1 120	
12	ГОСТ 27772-2015	Балка Б9	24	1 120	
13	ГОСТ 27772-2015	Балка Б10	24	1 120	
14	ГОСТ 27772-2015	Балка Б11	24	1 120	
15	ГОСТ 27772-2015	Балка Б12	24	1 120	
16	ГОСТ 27772-2015	Балка Б13	24	1 120	
17	ГОСТ 27772-2015	Балка Б14	24	1 120	
18	ГОСТ 27772-2015	Балка Б15	24	1 120	
19	ГОСТ 27772-2015	Балка Б16	24	1 120	
20	ГОСТ 27772-2015	Балка Б17	24	1 120	
21	ГОСТ 27772-2015	Балка Б18	24	1 120	
22	ГОСТ 27772-2015	Балка Б19	24	1 120	
23	ГОСТ 27772-2015	Балка Б20	24	1 120	
24	ГОСТ 27772-2015	Балка Б21	24	1 120	
25	ГОСТ 27772-2015	Балка Б22	24	1 120	
26	ГОСТ 27772-2015	Балка Б23	24	1 120	
27	ГОСТ 27772-2015	Балка Б24	24	1 120	
28	ГОСТ 27772-2015	Балка Б25	24	1 120	

Ведомость рабочих чертежей основного комплекта

Лист	Наименование	Примечание
1	Общие данные	
2	Генеральный план	
3	Планировочная организация земельного участка	
4	Архитектурные решения. Фасады	
5	Архитектурные решения. Разрезы	
6	Конструкции железобетонные. Фундаменты	
7	Конструкции железобетонные. Перекрытия	
8	Конструкции металлические. Колонны	
9	Конструкции металлические. Балки	
10	Конструкции металлические. Связи	
11	Кровля. План	
12	Кровля. Узлы	
13	Спецификация элементов КЖ	
14	Спецификация элементов КМ	

Ведомость ссылочных и прилагаемых документов

Обозначение	Наименование	Примечание
ГОСТ 21.501-2018	Правила выполнения рабочей документации архитектурных и конструктивных решений	
ГОСТ 21.502-2016	Правила выполнения рабочей документации металлических конструкций	
ГОСТ 21.503-2016	Правила выполнения рабочей документации железобетонных конструкций	
ГОСТ 21.101-2020	Основные требования к проектной и рабочей документации	
ГОСТ 21.110-2013	Правила выполнения спецификации оборудования, изделий и материалов	
ГОСТ 21.204-2020	Условные графические обозначения и изображения элементов генеральных планов	
ГОСТ 21.205-2016	Условные обозначения элементов санитарно-технических систем	
ГОСТ 21.206-2013	Правила выполнения схем водоснабжения и канализации	
ГОСТ 21.208-2013	Правила выполнения чертежей генеральных планов	
ГОСТ 21.210-2014	Правила выполнения рабочей документации зданий и сооружений	
ГОСТ 21.301-2021	Правила выполнения рабочей документации систем вентиляции и кондиционирования	
ГОСТ 21.302-2021	Правила выполнения рабочей документации систем электроснабжения	
ГОСТ 21.304-2018	Правила выполнения рабочей документации систем молниезащиты	
ГОСТ 21.408-2013	Правила выполнения рабочей документации технологических решений	
ГОСТ 21.501-2018	Правила выполнения рабочей документации архитектурных и конструктивных решений	
ГОСТ 21.502-2016	Правила выполнения рабочей документации металлических конструкций	
ГОСТ 21.503-2016	Правила выполнения рабочей документации железобетонных конструкций	
ГОСТ 21.101-2020	Основные требования к проектной и рабочей документации	
ГОСТ 21.110-2013	Правила выполнения спецификации оборудования, изделий и материалов	
ГОСТ 21.204-2020	Условные графические обозначения и изображения элементов генеральных планов	
ГОСТ 21.205-2016	Условные обозначения элементов санитарно-технических систем	
ГОСТ 21.206-2013	Правила выполнения схем водоснабжения и канализации	
ГОСТ 21.208-2013	Правила выполнения чертежей генеральных планов	
ГОСТ 21.210-2014	Правила выполнения рабочей документации зданий и сооружений	
ГОСТ 21.301-2021	Правила выполнения рабочей документации систем вентиляции и кондиционирования	
ГОСТ 21.302-2021	Правила выполнения рабочей документации систем электроснабжения	
ГОСТ 21.304-2018	Правила выполнения рабочей документации систем молниезащиты	
ГОСТ 21.408-2013	Правила выполнения рабочей документации технологических решений	

Экспликация помещений

№ пом.	Наименование	Площадь, м²
1	Тамбур	4,20
2	Коридор	18,60
3	Санузел	3,40
4	Кладовая	2,10
5	Электрощитовая	1,80
6	Венткамера	6,00
7	Помещение уборочного инвентаря	1,50
8	Комната отдыха персонала	12,00
9	Душевая	2,40
10	Санузел	2,40
11	Помещение охраны	9,00
12	Коридор	14,20
13	Склад материалов	24,00
14	Пандус	8,00
15	Тамбур	4,20
16	Коридор	18,60
17	Санузел	3,40
18	Кладовая	2,10
19	Электрощитовая	1,80
20	Венткамера	6,00
21	Помещение уборочного инвентаря	1,50
22	Комната отдыха персонала	12,00
23	Душевая	2,40
24	Санузел	2,40
25	Помещение охраны	9,00
26	Коридор	14,20
27	Склад материалов	24,00
28	Пандус	8,00

Спецификация элементов КЖ

Поз.	Обозначение	Наименование	Кол.	Масса ед., кг	Примечание
1	ГОСТ 13015-2012	Фундамент ФЛ 10.24-2	12	1 450	
2	ГОСТ 13015-2012	Фундамент ФЛ 12.24-2	8	1 720	
3	ГОСТ 13015-2012	Фундамент ФЛ 14.24-2	4	2 010	
4	ГОСТ 13015-2012	Балка ФБ 24.30-8	16	2 180	
5	ГОСТ 13015-2012	Балка ФБ 30.30-8	10	2 760	
6	ГОСТ 13015-2012	Плита ПГ 12.15-8	24	1 120	
7	ГОСТ 13015-2012	Плита ПГ 12.15-8	24	1 120	
8	ГОСТ 13015-2012	Плита ПГ 12.15-8	24	1 120	
9	ГОСТ 13015-2012	Плита ПГ 12.15-8	24	1 120	
10	ГОСТ 13015-2012	Плита ПГ 12.15-8	24	1 120	
11	ГОСТ 13015-2012	Плита ПГ 12.15-8	24	1 120	
12	ГОСТ 13015-2012	Плита ПГ 12.15-8	24	1 120	
13	ГОСТ 13015-2012	Плита ПГ 12.15-8	24	1 120	
14	ГОСТ 13015-2012	Плита ПГ 12.15-8	24	1 120	
15	ГОСТ 13015-2012	Плита ПГ 12.15-8	24	1 120	
16	ГОСТ 13015-2012	Плита ПГ 12.15-8	24	1 120	
17	ГОСТ 13015-2012	Плита ПГ 12.15-8	24	1 120	
18	ГОСТ 13015-2012	Плита ПГ 12.15-8	24	1 120	
19	ГОСТ 13015-2012	Плита ПГ 12.15-8	24	1 120	
20	ГОСТ 13015-2012	Плита ПГ 12.15-8	24	1 120	
21	ГОСТ 13015-2012	Плита ПГ 12.15-8	24	1 120	
22	ГОСТ 13015-2012	Плита ПГ 12.15-8	24	1 120	
23	ГОСТ 13015-2012	Плита ПГ 12.15-8	24	1 120	
24	ГОСТ 13015-2012	Плита ПГ 12.15-8	24	1 120	
25	ГОСТ 13015-2012	Плита ПГ 12.15-8	24	1 120	
26	ГОСТ 13015-2012	Плита ПГ 12.15-8	24	1 120	
27	ГОСТ 13015-2012	Плита ПГ 12.15-8	24	1 120	
28	ГОСТ 13015-2012	Плита ПГ 12.15-8	24	1 120	

Спецификация элементов КМ

Поз.	Обозначение	Наименование	Кол.	Масса ед., кг	Примечание
1	ГОСТ 27772-2015	Колонна К1	12	1 450	
2	ГОСТ 27772-2015	Колонна К2	8	1 720	
3	ГОСТ 27772-2015	Колонна К3	4	2 010	
4	ГОСТ 27772-2015	Балка Б1	16	2 180	
5	ГОСТ 27772-2015	Балка Б2	10	2 760	
6	ГОСТ 27772-2015	Балка Б3	24	1 120	
7	ГОСТ 27772-2015	Балка Б4	24	1 120	
8	ГОСТ 27772-2015	Балка Б5	24	1 120	
9	ГОСТ 27772-2015	Балка Б6	24	1 120	
10	ГОСТ 27772-2015	Балка Б7	24	1 120	
11	ГОСТ 27772-2015	Балка Б8	24	1 120	
12	ГОСТ 27772-2015	Балка Б9	24	1 120	
13	ГОСТ 27772-2015	Балка Б10	24	1 120	
14	ГОСТ 27772-2015	Балка Б11	24	1 120	
15	ГОСТ 27772-2015	Балка Б12	24	1 120	
16	ГОСТ 27772-2015	Балка Б13	24	1 120	
17	ГОСТ 27772-2015	Балка Б14	24	1 120	
18	ГОСТ 27772-2015	Балка Б15	24	1 120	
19	ГОСТ 27772-2015	Балка Б16	24	1 120	
20	ГОСТ 27772-2015	Балка Б17	24	1 120	
21	ГОСТ 27772-2015	Балка Б18	24	1 120	
22	ГОСТ 27772-2015	Балка Б19	24	1 120	
23	ГОСТ 27772-2015	Балка Б20	24	1 120	
24	ГОСТ 27772-2015	Балка Б21	24	1 120	
25	ГОСТ 27772-2015	Балка Б22	24	1 120	
26	ГОСТ 27772-2015	Балка Б23	24	1 120	
27	ГОСТ 27772-2015	Балка Б24	24	1 120	
28	ГОСТ 27772-2015	Балка Б25	24	1 120	

Ведомость рабочих чертежей основного комплекта

Лист	Наименование	Примечание
1	Общие данные	
2	Генеральный план	
3	Планировочная организация земельного участка	
4	Архитектурные решения. Фасады	
5	Архитектурные решения. Разрезы	
6	Конструкции железобетонные. Фундаменты	
7	Конструкции железобетонные. Перекрытия	
8	Конструкции металлические. Колонны	
9	Конструкции металлические. Балки	
10	Конструкции металлические. Связи	
11	Кровля. План	
12	Кровля. Узлы	
13	Спецификация элементов КЖ	
14	Спецификация элементов КМ	

Ведомость ссылочных и прилагаемых документов

Обозначение	Наименование	Примечание
ГОСТ 21.501-2018	Правила выполнения рабочей документации архитектурных и конструктивных решений	
ГОСТ 21.502-2016	Правила выполнения рабочей документации металлических конструкций	
ГОСТ 21.503-2016	Правила выполнения рабочей документации железобетонных конструкций	
ГОСТ 21.101-2020	Основные требования к проектной и рабочей документации	
ГОСТ 21.110-2013	Правила выполнения спецификации оборудования, изделий и материалов	
ГОСТ 21.204-2020	Условные графические обозначения и изображения элементов генеральных планов	
ГОСТ 21.205-2016	Условные обозначения элементов санитарно-технических систем	
ГОСТ 21.206-2013	Правила выполнения схем водоснабжения и канализации	
ГОСТ 21.208-2013	Правила выполнения чертежей генеральных планов	
ГОСТ 21.210-2014	Правила выполнения рабочей документации зданий и сооружений	
ГОСТ 21.301-2021	Правила выполнения рабочей документации систем вентиляции и кондиционирования	
ГОСТ 21.302-2021	Правила выполнения рабочей документации систем электроснабжения	
ГОСТ 21.304-2018	Правила выполнения рабочей документации систем молниезащиты	
ГОСТ 21.408-2013	Правила выполнения рабочей документации технологических решений	
ГОСТ 21.501-2018	Правила выполнения рабочей документации архитектурных и конструктивных решений	
ГОСТ 21.502-2016	Правила выполнения рабочей документации металлических конструкций	
ГОСТ 21.503-2016	Правила выполнения рабочей документации железобетонных конструкций	
ГОСТ 21.101-2020	Основные требования к проектной и рабочей документации	
ГОСТ 21.110-2013	Правила выполнения спецификации оборудования, изделий и материалов	
ГОСТ 21.204-2020	Условные графические обозначения и изображения элементов генеральных планов	
ГОСТ 21.205-2016	Условные обозначения элементов санитарно-технических систем	
ГОСТ 21.206-2013	Правила выполнения схем водоснабжения и канализации	
ГОСТ 21.208-2013	Правила выполнения чертежей генеральных планов	
ГОСТ 21.210-2014	Правила выполнения рабочей документации зданий и сооружений	
ГОСТ 21.301-2021	Правила выполнения рабочей документации систем вентиляции и кондиционирования	
ГОСТ 21.302-2021	Правила выполнения рабочей документации систем электроснабжения	
ГОСТ 21.304-2018	Правила выполнения рабочей документации систем молниезащиты	
ГОСТ 21.408-2013	Правила выполнения рабочей документации технологических решений	

Экспликация помещений

№ пом.	Наименование	Площадь, м²
1	Тамбур	4,20
2	Коридор	18,60
3	Санузел	3,40
4	Кладовая	2,10
5	Электрощитовая	1,80
6	Венткамера	6,00
7	Помещение уборочного инвентаря	1,50
8	Комната отдыха персонала	12,00
9	Душевая	2,40
10	Санузел	2,40
11	Помещение охраны	9,00
12	Коридор	14,20
13	Склад материалов	24,00
14	Пандус	8,00
15	Тамбур	4,20
16	Коридор	18,60
17	Санузел	3,40
18	Кладовая	2,10
19	Электрощитовая	1,80
20	Венткамера	6,00
21	Помещение уборочного инвентаря	1,50
22	Комната отдыха персонала	12,00
23	Душевая	2,40
24	Санузел	2,40
25	Помещение охраны	9,00
26	Коридор	14,20
27	Склад материалов	24,00
28	Пандус	8,00

Спецификация элементов КЖ

Поз.	Обозначение	Наименование	Кол.	Масса ед., кг	Примечание
1	ГОСТ 13015-2012	Фундамент ФЛ 10.24-2	12	1 450	
2	ГОСТ 13015-2012	Фундамент ФЛ 12.24-2	8	1 720	
3	ГОСТ 13015-2012	Фундамент ФЛ 14.24-2	4	2 010	
4	ГОСТ 13015-2012	Балка ФБ 24.30-8	16	2 180	
5	ГОСТ 13015-2012	Балка ФБ 30.30-8	10	2 760	
6	ГОСТ 13015-2012	Плита ПГ 12.15-8	24	1 120	
7	ГОСТ 13015-2012	Плита ПГ 12.15-8	24	1 120	
8	ГОСТ 13015-2012	Плита ПГ 12.15-8	24	1 120	
9	ГОСТ 13015-2012	Плита ПГ 12.15-8	24	1 120	
10	ГОСТ 13015-2012	Плита ПГ 12.15-8	24	1 120	
11	ГОСТ 13015-2012	Плита ПГ 12.15-8	24	1 120	
12	ГОСТ 13015-2012	Плита ПГ 12.15-8	24	1 120	
13	ГОСТ 13015-2012	Плита ПГ 12.15-8	24	1 120	
14	ГОСТ 13015-2012	Плита ПГ 12.15-8	24	1 120	
15	ГОСТ 13015-2012	Плита ПГ 12.15-8	24	1 120	
16	ГОСТ 13015-2012	Плита ПГ 12.15-8	24	1 120	
17	ГОСТ 13015-2012	Плита ПГ 12.15-8	24	1 120	
18	ГОСТ 13015-2012	Плита ПГ 12.15-8	24	1 120	
19	ГОСТ 13015-2012	Плита ПГ 12.15-8	24	1 120	
20	ГОСТ 13015-2012	Плита ПГ 12.15-8	24	1 120	
21	ГОСТ 13015-2012	Плита ПГ 12.15-8	24	1 120	
22	ГОСТ 13015-2012	Плита ПГ 12.15-8	24	1 120	
23	ГОСТ 13015-2012	Плита ПГ 12.15-8	24	1 120	
24	ГОСТ 13015-2012	Плита ПГ 12.15-8	24	1 120	
25	ГОСТ 13015-2012	Плита ПГ 12.15-8	24	1 120	
26	ГОСТ 13015-2012	Плита ПГ 12.15-8	24	1 120	
27	ГОСТ 13015-2012	Плита ПГ 12.15-8	24	1 120	
28	ГОСТ 13015-2012	Плита ПГ 12.15-8	24	1 120	

Спецификация элементов КМ

Поз.	Обозначение	Наименование	Кол.	Масса ед., кг	Примечание
1	ГОСТ 27772-2015	Колонна К1	12	1 450	
2	ГОСТ 27772-2015	Колонна К2	8	1 720	
3	ГОСТ 27772-2015	Колонна К3	4	2 010	
4	ГОСТ 27772-2015	Балка Б1	16	2 180	
5	ГОСТ 27772-2015	Балка Б2	10	2 760	
6	ГОСТ 27772-2015	Балка Б3	24	1 120	
7	ГОСТ 27772-2015	Балка Б4	24	1 120	
8	ГОСТ 27772-2015	Балка Б5	24	1 120	
9	ГОСТ 27772-2015	Балка Б6	24	1 120	
10	ГОСТ 27772-2015	Балка Б7	24	1 120	
11	ГОСТ 27772-2015	Балка Б8	24	1 120	
12	ГОСТ 27772-2015	Балка Б9	24	1 120	
13	ГОСТ 27772-2015	Балка Б10	24	1 120	
14	ГОСТ 27772-2015	Балка Б11	24	1 120	
15	ГОСТ 27772-2015	Балка Б12	24	1 120	
16	ГОСТ 27772-2015	Балка Б13	24	1 120	
17	ГОСТ 27772-2015	Балка Б14	24	1 120	
18	ГОСТ 27772-2015	Балка Б15	24	1 120	
19	ГОСТ 27772-2015	Балка Б16	24	1 120	
20	ГОСТ 27772-2015	Балка Б17	24	1 120	
21	ГОСТ 27772-2015	Балка Б18	24	1 120	
22	ГОСТ 27772-2015	Балка Б19	24	1 120	
23	ГОСТ 27772-2015	Балка Б20	24	1 120	
24	ГОСТ 27772-2015	Балка Б21	24	1 120	
25	ГОСТ 27772-2015	Балка Б22	24	1 120	
26	ГОСТ 27772-2015	Балка Б23

ЗОНИРОВАНИЕ ПЛАНИРОВОЧНЫХ ЭЛЕМЕНТОВ



ЭКСПЛИКАЦИЯ ПОМЕЩЕНИЙ ЭТАЖА

№ помещения	Наименование	Площадь, м²
А065 130	Коридор	7.07
А065 131	Санузел	2.92
А065 132	Жилая комната	14.63
А065 133	Жилая комната	14.63
А065 134	Санузел	2.92
А065 135	Жилая комната	14.63
А065 136	Жилая комната	14.63
А065 137	Санузел	2.92
А065 138	Жилая комната	14.63
А065 139	Жилая комната	14.63
А065 140	Жилая комната	14.63
А065 141	Жилая комната	14.63
А065 142	Санузел	2.92
А065 143	Жилая комната	14.63
А065 144	Коридор	7.07
А065 145	Санузел	2.92
А065 146	Жилая комната	14.63
А065 147	Жилая комната	14.63
А065 148	Санузел	2.92
А065 149	Жилая комната	14.63
А065 150	Жилая комната	14.63
А065 151	Санузел	2.92
А065 152	Жилая комната	14.63
А065 153	Жилая комната	14.63
А065 154	Санузел	2.92
А065 155	Жилая комната	14.63
А065 156	Жилая комната	14.63
А065 157	Санузел	2.92
А065 158	Жилая комната	14.63
А065 159	Жилая комната	14.63
А065 160	Санузел	2.92
А065 161	Жилая комната	14.63
А065 162	Жилая комната	14.63
А065 163	Санузел	2.92
А065 164	Жилая комната	14.63
А065 165	Жилая комната	14.63
А065 166	Санузел	2.92
А065 167	Жилая комната	14.63
А065 168	Жилая комната	14.63
А065 169	Санузел	2.92
А065 170	Жилая комната	14.63
А065 171	Жилая комната	14.63
А065 172	Санузел	2.92
А065 173	Жилая комната	14.63
А065 174	Жилая комната	14.63
А065 175	Санузел	2.92
А065 176	Жилая комната	14.63

ЗӨМСМЗОММ ӨЗӨБЗӨЗ
ӘМЧЗЧЗСМЗОММ ЧЗМЧЗЧЗЧЗЧЗЧЗЧЗЧЗЧЗЧ

ЗЗМСМЗӨБ.1 — 1720 — 1600 — 400 — 900 — 400 — 1600 — 200 — 200

ЗЗМСМЗӨБ.2 — 280 — 1040 — 280 — 1600 — 1600 — 980

ЗЗМСМЗӨБ.3 — 300 — 1000 — 300 — 1600 — 1600 — 1500

ЗЗМСМЗӨБ.4 — Ø1700

ЗЗМСМЗӨБ.5 — 1500 — 450 — 1050 — ӨЗӨБЗӨЗЧЗЧЗЧЗЧЗЧЗЧЗЧЗЧ

ЭЛЕКТРОННОЕ ОБРАЗОВАНИЕ ДЛЯ ВСЕХ

ЭЛЕКТРОННЫЕ ОБРАЗОВАТЕЛЬНЫЕ РЕСУРСЫ ДЛЯ ШКОЛЬНИКОВ

ЭЛЕКТРОННЫЕ ОБРАЗОВАТЕЛЬНЫЕ РЕСУРСЫ ДЛЯ ШКОЛЬНИКОВ

Электронные образовательные ресурсы (ЭОР) — это учебные материалы, представленные в цифровой форме и предназначенные для использования в образовательном процессе. Они включают в себя текстовые документы, аудио- и видеоматериалы, интерактивные задания, тесты, виртуальные лаборатории и многое другое. ЭОР позволяют сделать обучение более наглядным, доступным и эффективным.

Использование ЭОР в школе имеет ряд преимуществ. Во-первых, они позволяют индивидуализировать обучение, учитывая темп и уровень подготовки каждого ученика. Во-вторых, ЭОР мотивируют учащихся, делают процесс обучения более интересным и увлекательным. В-третьих, они помогают развивать навыки самостоятельной работы и критического мышления.

Существует множество различных ЭОР, которые можно использовать на уроках и для самостоятельной подготовки. Среди них можно выделить:

- Электронные учебники
- Образовательные платформы
- Интерактивные тренажеры
- Виртуальные лаборатории
- Обучающие игры
- Видеоуроки

Выбор конкретных ЭОР зависит от целей обучения, возраста учащихся и их индивидуальных потребностей. Важно, чтобы ЭОР были качественными, соответствовали требованиям образовательных стандартов и были удобными в использовании.

Внедрение ЭОР в школьное образование требует определенных усилий со стороны учителей, администрации и родителей. Учителям необходимо пройти обучение по использованию ЭОР, администрации — обеспечить школу необходимым оборудованием и программным обеспечением, а родителям — поддерживать своих детей в их стремлении к знаниям.

Несмотря на некоторые трудности, внедрение ЭОР в школьное образование является важным шагом на пути к современной и эффективной системе образования. ЭОР открывают новые возможности для учителей и учащихся, позволяют сделать обучение более интересным, доступным и результативным.

Таблица 1 — Сравнение различных типов ЭОР

Тип ЭОР	Преимущества	Недостатки
Электронные учебники	Наглядность, интерактивность	Требуют наличия устройства
Образовательные платформы	Доступность, удобство	Зависимость от интернета
Интерактивные тренажеры	Развитие навыков, мотивация	Ограниченная область применения
Виртуальные лаборатории	Безопасность, доступность	Не заменяют реальный эксперимент
Обучающие игры	Мотивация, развлечение	Могут отвлекать от учебы
Видеоуроки	Наглядность, доступность	Пассивное восприятие

Рисунок 1 — Пример интерактивного тренажера



Рисунок 2 — Виртуальная лаборатория

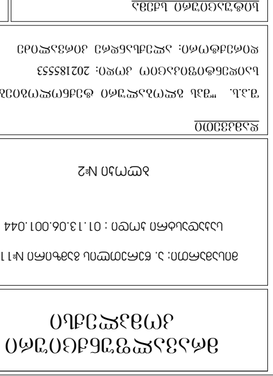

Рисунок 3 — Образовательная платформа

Рисунок 4 — Обучающая игра

Рисунок 5 — Видеоурок

Рисунок 6 — Электронный учебник

Рисунок 7 — Пример интерактивного тренажера

Рисунок 8 — Виртуальная лаборатория

Рисунок 9 — Образовательная платформа

Рисунок 10 — Обучающая игра

Рисунок 11 — Видеоурок

Рисунок 12 — Электронный учебник

Рисунок 13 — Пример интерактивного тренажера

Рисунок 14 — Виртуальная лаборатория

Рисунок 15 — Образовательная платформа

Рисунок 16 — Обучающая игра

Рисунок 17 — Видеоурок

Рисунок 18 — Электронный учебник

Рисунок 19 — Пример интерактивного тренажера

Рисунок 20 — Виртуальная лаборатория

Рисунок 21 — Образовательная платформа

Рисунок 22 — Обучающая игра

Рисунок 23 — Видеоурок

Рисунок 24 — Электронный учебник

Рисунок 25 — Пример интерактивного тренажера

Рисунок 26 — Виртуальная лаборатория

Рисунок 27 — Образовательная платформа

Рисунок 28 — Обучающая игра

Рисунок 29 — Видеоурок

Рисунок 30 — Электронный учебник

Рисунок 31 — Пример интерактивного тренажера

Рисунок 32 — Виртуальная лаборатория

Рисунок 33 — Образовательная платформа

Рисунок 34 — Обучающая игра

Рисунок 35 — Видеоурок

Рисунок 36 — Электронный учебник

Рисунок 37 — Пример интерактивного тренажера

Рисунок 38 — Виртуальная лаборатория

Рисунок 39 — Образовательная платформа

Рисунок 40 — Обучающая игра

Рисунок 41 — Видеоурок

Рисунок 42 — Электронный учебник

Рисунок 43 — Пример интерактивного тренажера

Рисунок 44 — Виртуальная лаборатория

Рисунок 45 — Образовательная платформа

Рисунок 46 — Обучающая игра

Рисунок 47 — Видеоурок

Рисунок 48 — Электронный учебник

Рисунок 49 — Пример интерактивного тренажера

Рисунок 50 — Виртуальная лаборатория

Рисунок 51 — Образовательная платформа

Рисунок 52 — Обучающая игра

Рисунок 53 — Видеоурок

Рисунок 54 — Электронный учебник

Рисунок 55 — Пример интерактивного тренажера

Рисунок 56 — Виртуальная лаборатория

Рисунок 57 — Образовательная платформа

Рисунок 58 — Обучающая игра

Рисунок 59 — Видеоурок

Рисунок 60 — Электронный учебник

Рисунок 61 — Пример интерактивного тренажера

Рисунок 62 — Виртуальная лаборатория

Рисунок 63 — Образовательная платформа

Рисунок 64 — Обучающая игра

Рисунок 65 — Видеоурок

Рисунок 66 — Электронный учебник

Рисунок 67 — Пример интерактивного тренажера

Рисунок 68 — Виртуальная лаборатория

Рисунок 69 — Образовательная платформа

Рисунок 70 — Обучающая игра

Рисунок 71 — Видеоурок

Рисунок 72 — Электронный учебник

Рисунок 73 — Пример интерактивного тренажера

Рисунок 74 — Виртуальная лаборатория

Рисунок 75 — Образовательная платформа

Рисунок 76 — Обучающая игра

Рисунок 77 — Видеоурок

Рисунок 78 — Электронный учебник

Рисунок 79 — Пример интерактивного тренажера

Рисунок 80 — Виртуальная лаборатория

Рисунок 81 — Образовательная платформа

Рисунок 82 — Обучающая игра

Рисунок 83 — Видеоурок

Рисунок 84 — Электронный учебник

Рисунок 85 — Пример интерактивного тренажера

Рисунок 86 — Виртуальная лаборатория

Рисунок 87 — Образовательная платформа

Рисунок 88 — Обучающая игра

Рисунок 89 — Видеоурок

Рисунок 90 — Электронный учебник

Рисунок 91 — Пример интерактивного тренажера

Рисунок 92 — Виртуальная лаборатория

Рисунок 93 — Образовательная платформа

Рисунок 94 — Обучающая игра

Рисунок 95 — Видеоурок

Рисунок 96 — Электронный учебник

Рисунок 97 — Пример интерактивного тренажера

Рисунок 98 — Виртуальная лаборатория

Рисунок 99 — Образовательная платформа

Рисунок 100 — Обучающая игра

Рисунок 101 — Видеоурок

Рисунок 102 — Электронный учебник

Рисунок 103 — Пример интерактивного тренажера

Рисунок 104 — Виртуальная лаборатория

Рисунок 105 — Образовательная платформа

Рисунок 106 — Обучающая игра

Рисунок 107 — Видеоурок

Рисунок 108 — Электронный учебник

Рисунок 109 — Пример интерактивного тренажера

Рисунок 110 — Виртуальная лаборатория

Рисунок 111 — Образовательная платформа

Рисунок 112 — Обучающая игра

Рисунок 113 — Видеоурок

Рисунок 114 — Электронный учебник

Рисунок 115 — Пример интерактивного тренажера

Рисунок 116 — Виртуальная лаборатория

Рисунок 117 — Образовательная платформа

Рисунок 118 — Обучающая игра

Рисунок 119 — Видеоурок

Рисунок 120 — Электронный учебник

Рисунок 121 — Пример интерактивного тренажера

Рисунок 122 — Виртуальная лаборатория

Рисунок 123 — Образовательная платформа

Рисунок 124 — Обучающая игра

Рисунок 125 — Видеоурок

Рисунок 126 — Электронный учебник

Рисунок 127 — Пример интерактивного тренажера

Рисунок 128 — Виртуальная лаборатория

Рисунок 129 — Образовательная платформа

Рисунок 130 — Обучающая игра

Рисунок 131 — Видеоурок

Рисунок 132 — Электронный учебник

Рисунок 133 — Пример интерактивного тренажера

Рисунок 134 — Виртуальная лаборатория

Рисунок 135 — Образовательная платформа

Рисунок 136 — Обучающая игра

Рисунок 137 — Видеоурок

Рисунок 138 — Электронный учебник

Рисунок 139 — Пример интерактивного тренажера

Рисунок 140 — Виртуальная лаборатория

Рисунок 141 — Образовательная платформа

Рисунок 142 — Обучающая игра

Рисунок 143 — Видеоурок

Рисунок 144 — Электронный учебник

Рисунок 145 — Пример интерактивного тренажера

Рисунок 146 — Виртуальная лаборатория

Рисунок 147 — Образовательная платформа

Рисунок 148 — Обучающая игра

Рисунок 149 — Видеоурок

Рисунок 150 — Электронный учебник

Рисунок 151 — Пример интерактивного тренажера

Рисунок 152 — Виртуальная лаборатория

Рисунок 153 — Образовательная платформа

Рисунок 154 — Обучающая игра

Рисунок 155 — Видеоурок

Рисунок 156 — Электронный учебник

Рисунок 157 — Пример интерактивного тренажера

Рисунок 158 — Виртуальная лаборатория

Рисунок 159 — Образовательная платформа

Рисунок 160 — Обучающая игра

Рисунок 161 — Видеоурок

Рисунок 162 — Электронный учебник

Рисунок 163 — Пример интерактивного тренажера

Рисунок 164 — Виртуальная лаборатория

Рисунок 165 — Образовательная платформа

Рисунок 166 — Обучающая игра

Рисунок 167 — Видеоурок

Рисунок 168 — Электронный учебник

Рисунок 169 — Пример интерактивного тренажера

Рисунок 170 — Виртуальная лаборатория

Рисунок 171 — Образовательная платформа

Рисунок 172 — Обучающая игра

Рисунок 173 — Видеоурок

Рисунок 174 — Электронный учебник

Рисунок 175 — Пример интерактивного тренажера

Рисунок 176 — Виртуальная лаборатория

Рисунок 177 — Образовательная платформа

Рисунок 178 — Обучающая игра

Рисунок 179 — Видеоурок

Рисунок 180 — Электронный учебник

Рисунок 181 — Пример интерактивного тренажера

Рисунок 182 — Виртуальная лаборатория

Рисунок 183 — Образовательная платформа

Рисунок 184 — Обучающая игра

Рисунок 185 — Видеоурок

Рисунок 186 — Электронный учебник

Рисунок 187 — Пример интерактивного тренажера

Рисунок 188 — Виртуальная лаборатория

Рисунок 189 — Образовательная платформа

Рисунок 190 — Обучающая игра

Рисунок 191 — Видеоурок

Рисунок 192 — Электронный учебник

Рисунок 193 — Пример интерактивного тренажера

Рисунок 194 — Виртуальная лаборатория

Рисунок 195 — Образовательная платформа

Рисунок 196 — Обучающая игра

Рисунок 197 — Видеоурок

Рисунок 198 — Электронный учебник

Рисунок 199 — Пример интерактивного тренажера

Рисунок 200 — Виртуальная лаборатория

Рисунок 201 — Образовательная платформа

Рисунок 202 — Обучающая игра

Рисунок 203 — Видеоурок

Рисунок 204 — Электронный учебник

Рисунок 205 — Пример интерактивного тренажера

Рисунок 206 — Виртуальная лаборатория

Рисунок 207 — Образовательная платформа

Рисунок 208 — Обучающая игра

Рисунок 209 — Видеоурок

Рисунок 210 — Электронный учебник

Рисунок 211 — Пример интерактивного тренажера

Рисунок 212 — Виртуальная лаборатория

Рисунок 213 — Образовательная платформа

Рисунок 214 — Обучающая игра

Рисунок 215 — Видеоурок

Рисунок 216 — Электронный учебник

Рисунок 217 — Пример интерактивного тренажера

Рисунок 218 — Виртуальная лаборатория

Рисунок 219 — Образовательная платформа

Рисунок 220 — Обучающая игра

Рисунок 221 — Видеоурок

Рисунок 222 — Электронный учебник

Рисунок 223 — Пример интерактивного тренажера

Рисунок 224 — Виртуальная лаборатория

Рисунок 225 — Образовательная платформа

Рисунок 226 — Обучающая игра

Рисунок 227 — Видеоурок

Рисунок 228 — Электронный учебник

Рисунок 229 — Пример интерактивного тренажера

Рисунок 230 — Виртуальная лаборатория

Рисунок 231 — Образовательная платформа

Рисунок 232 — Обучающая игра

Рисунок 233 — Видеоурок

Рисунок 234 — Электронный учебник

Рисунок 235 — Пример интерактивного тренажера

Рисунок 236 — Виртуальная лаборатория

Рисунок 237 — Образовательная платформа

Рисунок 238 — Обучающая игра

Рисунок 239 — Видеоурок

Рисунок 240 — Электронный учебник

Рисунок 241 — Пример интерактивного тренажера

Рисунок 242 — Виртуальная лаборатория

Рисунок 243 — Образовательная платформа

Рисунок 244 — Обучающая игра

Рисунок 245 — Видеоурок

Рисунок 246 — Электронный учебник

Рисунок 247 — Пример интерактивного тренажера

Рисунок 248 — Виртуальная лаборатория

Рисунок 249 — Образовательная платформа

Рисунок 250 — Обучающая игра

Рисунок 251 — Видеоурок

Рисунок 252 — Электронный учебник

Рисунок 253 — Пример интерактивного тренажера

Рисунок 254 — Виртуальная лаборатория

Рисунок 255 — Образовательная платформа

Рисунок 256 — Обучающая игра

Рисунок 257 — Видеоурок

Рисунок 258 — Электронный учебник

Рисунок 259 — Пример интерактивного тренажера

Рисунок 260 — Виртуальная лаборатория

Рисунок 261 — Образовательная платформа

Рисунок 262 — Обучающая игра

Рисунок 263 — Видеоурок

Рисунок 264 — Электронный учебник

Рисунок 265 — Пример интерактивного тренажера

Рисунок 266 — Виртуальная лаборатория

Рисунок 267 — Образовательная платформа

Рисунок 268 — Обучающая игра

Рисунок 269 — Видеоурок

Рисунок 270 — Электронный учебник

Рисунок 271 — Пример интерактивного тренажера

Рисунок 272 — Виртуальная лаборатория

Рисунок 273 — Образовательная платформа

Рисунок 274 — Обучающая игра

Рисунок 275 — Видеоурок

Рисунок 276 — Электронный учебник

Рисунок 277 — Пример интерактивного тренажера

Рисунок 278 — Виртуальная лаборатория

Рисунок 279 — Образовательная платформа

Рисунок 280 — Обучающая игра

Рисунок 281 — Видеоурок

Рисунок 282 — Электронный учебник

Рисунок 283 — Пример интерактивного тренажера

Рисунок 284 — Виртуальная лаборатория

Рисунок 285 — Образовательная платформа

Рисунок 286 — Обучающая игра

Рисунок 287 — Видеоурок

Рисунок 288 — Электронный учебник

Рисунок 289 — Пример интерактивного тренажера

Рисунок 290 — Виртуальная лаборатория

Рисунок 291 — Образовательная платформа

Рисунок 292 — Обучающая игра

Рисунок 293 — Видеоурок

Рисунок 294 — Электронный учебник

Рисунок 295 — Пример интерактивного тренажера

Рисунок 296 — Виртуальная лаборатория

Рисунок 297 — Образовательная платформа

Рисунок 298 — Обучающая игра

Рисунок 299 — Видеоурок

Рисунок 300 — Электронный учебник

ЗОНСМЗАООМО БОЗБЗЗО

ЗПМЦЗЗМСЗЗОЗЗО ЦЗЗМЗЗО ЗЗМЦЗЗЗ

ЗОНИРОВАНИЕ ПОМЕЩЕНИЙ

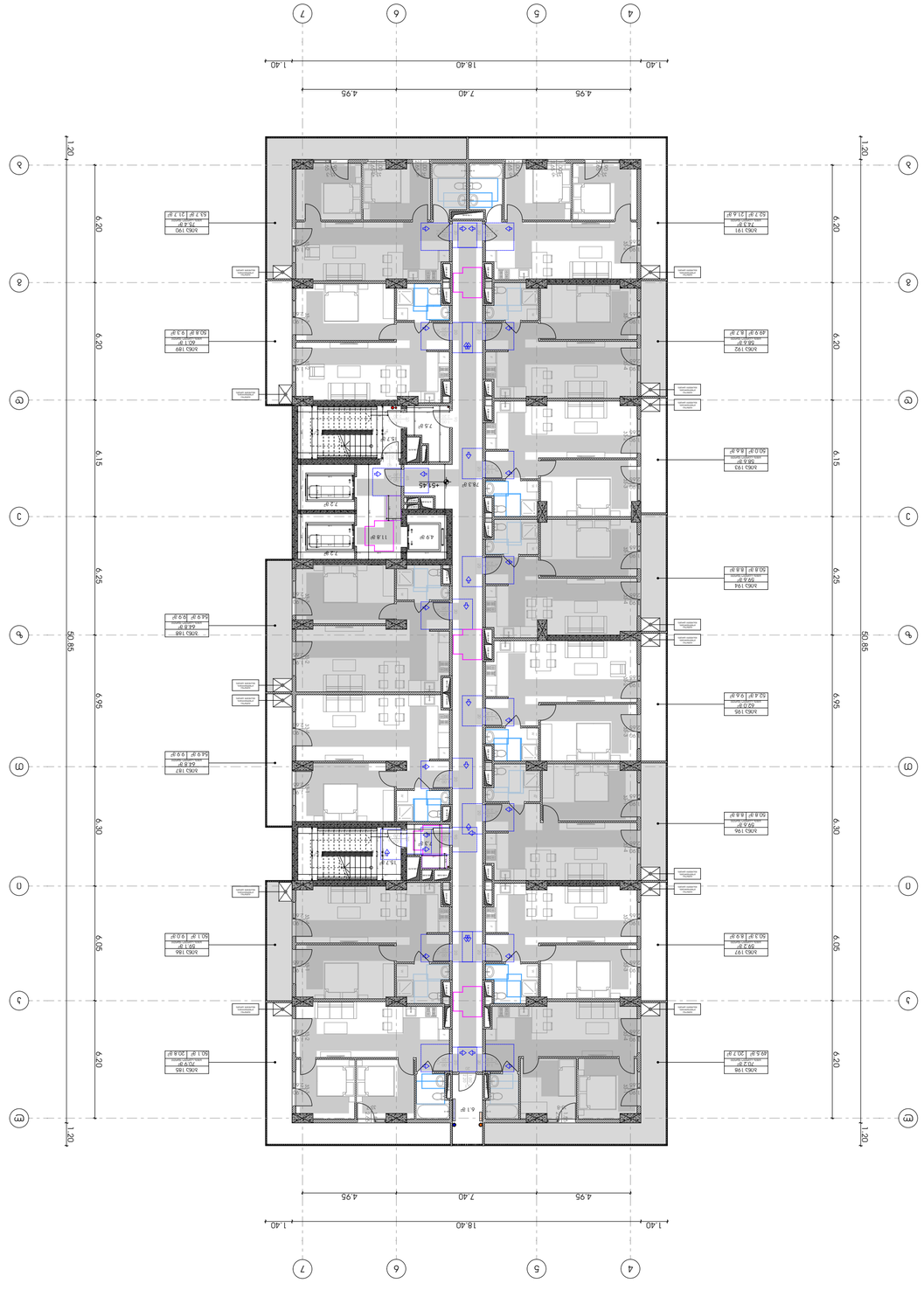



ЭКСПЛИКАЦИЯ ПОМЕЩЕНИЙ ЭТАЖА

Номер помещения на поэтажном плане	Наименование помещения	Площадь помещения, м²	Категория помещения по взрывопожарной и пожарной опасности
А063 190	Квартира	21,7	
А063 191	Квартира	21,6	
А063 192	Квартира	18,7	
А063 193	Квартира	18,6	
А063 194	Квартира	18,8	
А063 195	Квартира	9,6	
А063 196	Квартира	18,8	
А063 197	Квартира	19,9	
А063 198	Квартира	20,7	
А063 199	Квартира	20,8	
А063 168	Квартира	9,2	
А063 169	Квартира	9,3	
А063 187	Квартира	9,9	
А063 188	Квартира	9,2	
А063 189	Квартира	9,3	
А063 167	Квартира	9,9	
А063 166	Квартира	9,2	
А063 165	Квартира	20,8	
А063 164	Квартира	20,7	
А063 163	Квартира	18,6	
А063 162	Квартира	18,7	
А063 161	Квартира	21,6	
А063 160	Квартира	21,7	

ЭКСПЛИКАЦИЯ ПОМЕЩЕНИЙ ЭТАЖА

Номер помещения на поэтажном плане	Наименование помещения	Площадь помещения, м²	Категория помещения по взрывопожарной и пожарной опасности
А063 170	Квартира	21,7	
А063 171	Квартира	21,6	
А063 172	Квартира	18,7	
А063 173	Квартира	18,6	
А063 174	Квартира	18,8	
А063 175	Квартира	9,6	
А063 176	Квартира	18,8	
А063 177	Квартира	19,9	
А063 178	Квартира	20,7	
А063 179	Квартира	20,8	
А063 148	Квартира	9,2	
А063 149	Квартира	9,3	
А063 167	Квартира	9,9	
А063 166	Квартира	9,2	
А063 165	Квартира	20,8	
А063 164	Квартира	20,7	
А063 163	Квартира	18,6	
А063 162	Квартира	18,7	
А063 161	Квартира	21,6	
А063 160	Квартира	21,7	

ЭКСПЛИКАЦИЯ ПОМЕЩЕНИЙ ЭТАЖА

Номер помещения на поэтажном плане	Наименование помещения	Площадь помещения, м²	Категория помещения по взрывопожарной и пожарной опасности
А063 180	Квартира	21,7	
А063 181	Квартира	21,6	
А063 182	Квартира	18,7	
А063 183	Квартира	18,6	
А063 184	Квартира	18,8	
А063 185	Квартира	9,6	
А063 186	Квартира	18,8	
А063 187	Квартира	19,9	
А063 188	Квартира	20,7	
А063 189	Квартира	20,8	
А063 158	Квартира	9,2	
А063 159	Квартира	9,3	
А063 177	Квартира	9,9	
А063 176	Квартира	9,2	
А063 175	Квартира	20,8	
А063 174	Квартира	20,7	
А063 173	Квартира	18,6	
А063 172	Квартира	18,7	
А063 171	Квартира	21,6	
А063 170	Квартира	21,7	

ЭКСПЛИКАЦИЯ ПОМЕЩЕНИЙ ЭТАЖА

Номер помещения на поэтажном плане	Наименование помещения	Площадь помещения, м²	Категория помещения по взрывопожарной и пожарной опасности
А063 150	Квартира	21,7	
А063 151	Квартира	21,6	
А063 152	Квартира	18,7	
А063 153	Квартира	18,6	
А063 154	Квартира	18,8	
А063 155	Квартира	9,6	
А063 156	Квартира	18,8	
А063 157	Квартира	19,9	
А063 158	Квартира	20,7	
А063 159	Квартира	20,8	
А063 128	Квартира	9,2	
А063 129	Квартира	9,3	
А063 147	Квартира	9,9	
А063 146	Квартира	9,2	
А063 145	Квартира	20,8	
А063 144	Квартира	20,7	
А063 143	Квартира	18,6	
А063 142	Квартира	18,7	
А063 141	Квартира	21,6	
А063 140	Квартира	21,7	

ЭКСПЛИКАЦИЯ ПОМЕЩЕНИЙ ЭТАЖА

Номер помещения на поэтажном плане	Наименование помещения	Площадь помещения, м²	Категория помещения по взрывопожарной и пожарной опасности
А063 160	Квартира	21,7	
А063 161	Квартира	21,6	
А063 162	Квартира	18,7	
А063 163	Квартира	18,6	
А063 164	Квартира	18,8	
А063 165	Квартира	9,6	
А063 166	Квартира	18,8	
А063 167	Квартира	19,9	
А063 168	Квартира	20,7	
А063 169	Квартира	20,8	
А063 138	Квартира	9,2	
А063 139	Квартира	9,3	
А063 157	Квартира	9,9	
А063 156	Квартира	9,2	
А063 155	Квартира	20,8	
А063 154	Квартира	20,7	
А063 153	Квартира	18,6	
А063 152	Квартира	18,7	
А063 151	Квартира	21,6	
А063 150	Квартира	21,7	

ЭКСПЛИКАЦИЯ ПОМЕЩЕНИЙ ЭТАЖА

Номер помещения на поэтажном плане	Наименование помещения	Площадь помещения, м²	Категория помещения по взрывопожарной и пожарной опасности
А063 190	Квартира	21,7	
А063 191	Квартира	21,6	
А063 192	Квартира	18,7	
А063 193	Квартира	18,6	
А063 194	Квартира	18,8	
А063 195	Квартира	9,6	
А063 196	Квартира	18,8	
А063 197	Квартира	19,9	
А063 198	Квартира	20,7	
А063 199	Квартира	20,8	
А063 168	Квартира	9,2	
А063 169	Квартира	9,3	
А063 187	Квартира	9,9	
А063 186	Квартира	9,2	
А063 185	Квартира	20,8	
А063 184	Квартира	20,7	
А063 183	Квартира	18,6	
А063 182	Квартира	18,7	
А063 181	Квартира	21,6	
А063 180	Квартира	21,7	

ЭКСПЛИКАЦИЯ ПОМЕЩЕНИЙ ЭТАЖА

Номер помещения на поэтажном плане	Наименование помещения	Площадь помещения, м²	Категория помещения по взрывопожарной и пожарной опасности
А063 170	Квартира	21,7	
А063 171	Квартира	21,6	
А063 172	Квартира	18,7	
А063 173	Квартира	18,6	
А063 174	Квартира	18,8	
А063 175	Квартира	9,6	
А063 176	Квартира	18,8	
А063 177	Квартира	19,9	
А063 178	Квартира	20,7	
А063 179	Квартира	20,8	
А063 148	Квартира	9,2	
А063 149	Квартира	9,3	
А063 167	Квартира	9,9	
А063 166	Квартира	9,2	
А063 165	Квартира	20,8	
А063 164	Квартира	20,7	
А063 163	Квартира	18,6	
А063 162	Квартира	18,7	
А063 161	Квартира	21,6	
А063 160	Квартира	21,7	

ЭКСПЛИКАЦИЯ ПОМЕЩЕНИЙ ЭТАЖА

Номер помещения на поэтажном плане	Наименование помещения	Площадь помещения, м²	Категория помещения по взрывопожарной и пожарной опасности
А063 150	Квартира	21,7	
А063 151	Квартира	21,6	
А063 152	Квартира	18,7	
А063 153	Квартира	18,6	
А063 154	Квартира	18,8	
А063 155	Квартира	9,6	
А063 156	Квартира	18,8	
А063 157	Квартира	19,9	
А063 158	Квартира	20,7	
А063 159	Квартира	20,8	
А063 128	Квартира	9,2	
А063 129	Квартира	9,3	
А063 147	Квартира	9,9	
А063 146	Квартира	9,2	
А063 145	Квартира	20,8	
А063 144	Квартира	20,7	
А063 143	Квартира	18,6	
А063 142	Квартира	18,7	
А063 141	Квартира	21,6	
А063 140	Квартира	21,7	

ЭКСПЛИКАЦИЯ ПОМЕЩЕНИЙ ЭТАЖА

Номер помещения на поэтажном плане	Наименование помещения	Площадь помещения, м²	Категория помещения по взрывопожарной и пожарной опасности
А063 140	Квартира	21,7	
А063 141	Квартира	21,6	
А063 142	Квартира	18,7	
А063 143	Квартира	18,6	
А063 144	Квартира	18,8	
А063 145	Квартира	9,6	
А063 146	Квартира	18,8	
А063 147	Квартира	19,9	
А063 148	Квартира	20,7	
А063 149	Квартира	20,8	
А063 118	Квартира	9,2	
А063 119	Квартира	9,3	
А063 137	Квартира	9,9	
А063 136	Квартира	9,2	
А063 135	Квартира	20,8	
А063 134	Квартира	20,7	
А063 133	Квартира	18,6	
А063 132	Квартира	18,7	
А063 131	Квартира	21,6	
А063 130	Квартира	21,7	

ЭКСПЛИКАЦИЯ ПОМЕЩЕНИЙ ЭТАЖА

Номер помещения на поэтажном плане	Наименование помещения	Площадь помещения, м²	Категория помещения по взрывопожарной и пожарной опасности
А063 130	Квартира	21,7	
А063 131	Квартира	21,6	
А063 132	Квартира	18,7	
А063 133	Квартира	18,6	
А063 134	Квартира	18,8	
А063 135	Квартира	9,6	
А063 136	Квартира	18,8	
А063 137	Квартира	19,9	
А063 138	Квартира	20,7	
А063 139	Квартира	20,8	
А063 108	Квартира	9,2	
А063 109	Квартира	9,3	
А063 127	Квартира	9,9	
А063 126	Квартира	9,2	
А063 125	Квартира	20,8	
А063 124	Квартира	20,7	
А063 123	Квартира	18,6	
А063 122	Квартира	18,7	
А063 121	Квартира	21,6	
А063 120	Квартира	21,7	

ЭКСПЛИКАЦИЯ ПОМЕЩЕНИЙ ЭТАЖА

Номер помещения на поэтажном плане	Наименование помещения	Площадь помещения, м²	Категория помещения по взрывопожарной и пожарной опасности
А063 120	Квартира	21,7	
А063 121	Квартира	21,6	
А063 122	Квартира	18,7	
А063 123	Квартира	18,6	
А063 124	Квартира	18,8	
А063 125	Квартира	9,6	
А063 126	Квартира	18,8	
А063 127	Квартира	19,9	
А063 128	Квартира	20,7	
А063 129	Квартира	20,8	
А063 098	Квартира	9,2	
А063 099	Квартира	9,3	
А063 117	Квартира	9,9	
А063 116	Квартира	9,2	
А063 115	Квартира	20,8	
А063 114	Квартира	20,7	
А063 113	Квартира	18,6	
А063 112	Квартира	18,7	
А063 111	Квартира	21,6	
А063 110	Квартира	21,7	

ЭКСПЛИКАЦИЯ ПОМЕЩЕНИЙ ЭТАЖА

Номер помещения на поэтажном плане	Наименование помещения	Площадь помещения, м²	Категория помещения по взрывопожарной и пожарной опасности
А063 110	Квартира	21,7	
А063 111	Квартира	21,6	
А063 112	Квартира	18,7	
А063 113	Квартира	18,6	
А063 114	Квартира	18,8	
А063 115	Квартира	9,6	
А063 116	Квартира	18,8	
А063 117	Квартира	19,9	
А063 118	Квартира	20,7	
А063 119	Квартира	20,8	
А063 088	Квартира	9,2	
А063 089	Квартира	9,3	
А063 107	Квартира	9,9	
А063 106	Квартира	9,2	
А063 105	Квартира	20,8	
А063 104	Квартира	20,7	
А063 103	Квартира	18,6	
А063 102	Квартира	18,7	
А063 101	Квартира	21,6	
А063 100	Квартира	21,7	

ЭКСПЛИКАЦИЯ ПОМЕЩЕНИЙ ЭТАЖА

Номер помещения на поэтажном плане	Наименование помещения	Площадь помещения, м²	Категория помещения по взрывопожарной и пожарной опасности
А063 100	Квартира	21,7	
А063 101	Квартира	21,6	
А063 102	Квартира	18,7	
А063 103	Квартира	18,6	
А063 104	Квартира	18,8	
А063 105	Квартира	9,6	
А063 106	Квартира	18,8	
А063 107	Квартира	19,9	
А063 108	Квартира	20,7	
А063 109	Квартира	20,8	
А063 078	Квартира	9,2	
А063 079	Квартира	9,3	
А063 097	Квартира	9,9	
А063 096	Квартира	9,2	
А063 095	Квартира	20,8	
А063 094	Квартира	20,7	
А063 093	Квартира	18,6	
А063 092	Квартира	18,7	
А063 091	Квартира	21,6	
А063 090	Квартира	21,7	

ЭКСПЛИКАЦИЯ ПОМЕЩЕНИЙ ЭТАЖА

Номер помещения на поэтажном плане	Наименование помещения	Площадь помещения, м²	Категория помещения по взрывопожарной и пожарной опасности
А063 090	Квартира	21,7	
А063 091	Квартира	21,6	
А063 092	Квартира	18,7	
А063 093	Квартира	18,6	
А063 094	Квартира	18,8	
А063 095	Квартира	9,6	
А063 096	Квартира	18,8	
А063 097	Квартира	19,9	
А063 098	Квартира	20,7	
А063 099	Квартира	20,8	
А063 068	Квартира	9,2	
А063 069	Квартира	9,3	
А063 087	Квартира	9,9	
А063 086	Квартира	9,2	
А063 085	Квартира	20,8	
А063 084	Квартира	20,7	
А063 083	Квартира	18,6	
А063 082	Квартира	18,7	
А063 081	Квартира	21,6	
А063 080	Квартира	21,7	

ЭКСПЛИКАЦИЯ ПОМЕЩЕНИЙ ЭТАЖА

Номер помещения на поэтажном плане	Наименование помещения	Площадь помещения, м²	Категория помещения по взрывопожарной и пожарной опасности
А063 080	Квартира	21,7	
А063 081	Квартира	21,6	
А063 082	Квартира	18,7	
А063 083	Квартира	18,6	
А063 084	Квартира	18,8	
А063 085	Квартира	9,6	
А063 086	Квартира	18,8	
А063 087	Квартира	19,9	
А063 088	Квартира	20,7	
А063 089	Квартира	20,8	
А063 058	Квартира	9,2	
А063 059	Квартира	9,3	
А063 077	Квартира	9,9	
А063 076	Квартира	9,2	
А063 075	Квартира	20,8	
А063 074	Квартира	20,7	
А063 073	Квартира	18,6	
А063 072	Квартира	18,7	
А063 071	Квартира	21,6	
А063 070	Квартира	21,7	

ЭКСПЛИКАЦИЯ ПОМЕЩЕНИЙ ЭТАЖА

Номер помещения на поэтажном плане	Наименование помещения	Площадь помещения, м²	Категория помещения по взрывопожарной и пожарной опасности
А063 070	Квартира	21,7	
А063 071	Квартира	21,6	
А063 072	Квартира	18,7	
А063 073	Квартира	18,6	
А063 074	Квартира	18,8	
А063 075	Квартира	9,6	
А063 076	Квартира	18,8	
А063 077	Квартира	19,9	
А063 078	Квартира	20,7	
А063 079	Квартира	20,8	
А063 048	Квартира	9,2	
А063 049	Квартира	9,3	
А063 067	Квартира	9,9	
А063 066	Квартира	9,2	
А063 065	Квартира	20,8	
А063 064	Квартира	20,7	
А063 063	Квартира	18,6	
А063 062	Квартира	18,7	
А063 061	Квартира	21,6	
А063 060	Квартира	21,7	

ЭКСПЛИКАЦИЯ ПОМЕЩЕНИЙ ЭТАЖА

Номер помещения на поэтажном плане	Наименование помещения	Площадь помещения, м²	Категория помещения по взрывопожарной и пожарной опасности
А063 060	Квартира	21,7	
А063 061	Квартира	21,6	
А063 062	Квартира	18,7	
А063 063	Квартира	18,6	
А063 064	Квартира	18,8	
А063 065	Квартира	9,6	
А063 066	Квартира	18,8	
А063 067	Квартира	19,9	
А063 068	Квартира	20,7	
А063 069	Квартира	20,8	
А063 038	Квартира	9,2	
А063 039	Квартира	9,3	
А063 057	Квартира	9,9	
А063 056	Квартира	9,2	
А063 055	Квартира	20,8	
А063 054	Квартира	20,7	
А063 053	Квартира	18,6	
А063 052	Квартира	18,7	
А063 051	Квартира	21,6	
А063 050	Квартира	21,7	

ЭКСПЛИКАЦИЯ ПОМЕЩЕНИЙ ЭТАЖА

Номер помещения на поэтажном плане	Наименование помещения	Площадь помещения, м²	Категория помещения по взрывопожарной и пожарной опасности
А063 050	Квартира	21,7	
А063 051	Квартира	21,6	
А063 052	Квартира	18,7	
А063 053	Квартира	18,6	
А063 054	Квартира	18,8	
А063 055	Квартира	9,6	
А063 056	Квартира	18,8	
А063 057	Квартира	19,9	
А063 058	Квартира	20,7	
А063 059	Квартира	20,8	
А063 028	Квартира	9,2	
А063 029	Квартира	9,3	
А063 047	Квартира	9,9	
А063 046	Квартира	9,2	
А063 045	Квартира	20,8	
А063 044	Квартира	20,7	
А063 043	Квартира	18,6	
А063 042	Квартира	18,7	
А063 041	Квартира	21,6	
А063 040	Квартира	21,7	

ЭКСПЛИКАЦИЯ ПОМЕЩЕНИЙ ЭТАЖА

Номер помещения на поэтажном плане	Наименование помещения	Площадь помещения, м²	Категория помещения по взрывопожарной и пожарной опасности
А063 040	Квартира	21,7	
А063 041	Квартира	21,6	
А063 042	Квартира	18,7	
А063 043	Квартира	18,6	
А063 044	Квартира	18,8	
А063 045	Квартира	9,6	
А063 046	Квартира	18,8	
А063 047	Квартира	19,9	
А063 048	Квартира	20,7	
А063 049	Квартира	20,8	
А063 018	Квартира	9,2	
А063 019	Квартира	9,3	
А063 037	Квартира	9,9	
А063 036	Квартира	9,2	
А063 035	Квартира	20,8	
А063 034	Квартира	20,7	
А063 033	Квартира	18,6	
А063 032	Квартира	18,7	
А063 031	Квартира	21,6	
А063 030	Квартира	21,7	

ЭКСПЛИКАЦИЯ ПОМЕЩЕНИЙ ЭТАЖА

Номер помещения на поэтажном плане	Наименование помещения	Площадь помещения, м²	Категория помещения по взрывопожарной и пожарной опасности
А063 030	Квартира	21,7	
А063 031	Квартира	21,6	
А063 032	Квартира	18,7	
А063 033	Квартира	18,6	
А063 034	Квартира	18,8	
А063 035	Квартира	9,6	
А063 036	Квартира	18,8	
А063 037	Квартира	19,9	
А063 038	Квартира	20,7	
А063 039	Квартира	20,8	
А063 008	Квартира	9,2	
А063 009	Квартира	9,3	
А063 027	Квартира	9,9	
А063 026	Квартира	9,2	
А063 025	Квартира	20,8	
А063 024	Квартира	20,7	
А063 023	Квартира	18,6	
А063 022	Квартира	18,7	
А063 021	Квартира	21,6	
А063 020	Квартира	21,7	

ЭКСПЛИКАЦИЯ ПОМЕЩЕНИЙ ЭТАЖА

Номер помещения на поэтажном плане	Наименование помещения	Площадь помещения, м²	Категория помещения по взрывопожарной и пожарной опасности
А063 020	Квартира	21,7	
А063 021	Квартира	21,6	
А063 022	Квартира	18,7	
А063 023	Квартира	18,6	
А063 024	Квартира	18,8	
А063 025	Квартира	9,6	
А063 026	Квартира	18,8	
А063 027	Квартира	19,9	
А063 028	Квартира	20,7	
А063 029	Квартира	20,8	
А063 001	Квартира	9,2	
А063 002	Квартира	9,3	
А063 017	Квартира	9,9	
А063 016	Квартира	9,2	
А063 015	Квартира	20,8	
А063 014	Квартира	20,7	
А063 013	Квартира	18,6	
А063 012	Квартира	18,7	
А063 011	Квартира	21,6	
А063 010	Квартира	21,7	

ЭКСПЛИКАЦИЯ ПОМЕЩЕНИЙ ЭТАЖА

Номер помещения на поэтажном плане	Наименование помещения	Площадь помещения, м²	Категория помещения по взрывопожарной и пожарной опасности
А063 010	Квартира	21,7	
А063 011	Квартира	21,6	
А063 012	Квартира	18,7	
А063 013	Квартира	18,6	
А063 014	Квартира	18,8	
А063 015	Квартира	9,6	
А063 016	Квартира	18,8	
А063 017	Квартира	19,9	
А063 018	Квартира	20,7	
А063 019	Квартира	20,8	
А063 048	Квартира	9,2	
А063 049	Квартира	9,3	
А063 067	Квартира	9,9	
А063 066	Квартира	9,2	
А063 065	Квартира	20,8	
А063 064	Квартира	20,7	
А063 063	Квартира	18,6	
А063 062	Квартира	18,7	
А063 061	Квартира	21,6	
А063 060	Квартира	21,7	

ЭКСПЛИКАЦИЯ ПОМЕЩЕНИЙ ЭТАЖА

Номер помещения на поэтажном плане	Наименование помещения	Площадь помещения, м²	Категория помещения по взрывопожарной и пожарной опасности
А063 060	Квартира	21,7	
А063 061	Квартира	21,6	
А063 062	Квартира	18,7	
А063 063	Квартира	18,6	
А063 064	Квартира	18,8	
А063 065	Квартира	9,6	
А063 066	Квартира	18,8	
А063 067	Квартира	19,9	
А063 068	Квартира	20,7	
А063 069	Квартира	20,8	
А063 038	Квартира	9,2	
А063 039	Квартира	9,3	
А063 057	Квартира	9,9	
А063 056	Квартира	9,2	
А063 055	Квартира	20,8	
А063 054	Квартира	20,7	
А063 053	Квартира	18,6	
А063 052	Квартира	18,7	
А063 051	Квартира	21,6	
А063 050	Квартира	21,7	

ЭКСПЛИКАЦИЯ ПОМЕЩЕНИЙ ЭТАЖА

Номер помещения на поэтажном плане	Наименование помещения	Площадь помещения, м²	Категория помещения по взрывопожарной и пожарной опасности
А063 050	Квартира	21,7	
А063 051	Квартира	21,6	
А063 052	Квартира	18,7	
А063 053	Квартира	18,6	
А063 054	Квартира	18,8	
А063 055	Квартира	9,6	
А063 056	Квартира	18,8	
А063 057	Квартира	19,9	
А063 058	Квартира	20,7	
А063 059	Квартира	20,8	
А063 028	Квартира	9,2	
А063 029	Квартира	9,3	
А063 047	Квартира	9,9	
А063 046	Квартира	9,2	
А063 045	Квартира	20,8	
А063 044	Квартира	20,7	
А063 043	Квартира	18,6	
А063 042	Квартира	18,7	
А063 041	Квартира	21,6	
А063 040	Квартира	21,7	

ЭКСПЛИКАЦИЯ ПОМЕЩЕНИЙ ЭТАЖА

Номер помещения на поэтажном плане	Наименование помещения	Площадь помещения, м²	Категория помещения по взрывопожарной и пожарной опасности
А063 040	Квартира	21,7	
А063 041	Квартира	21,6	
А063 042	Квартира	18,7	
А063 043	Квартира	18,6	
А063 044	Квартира	18,8	
А063 045	Квартира	9,6	
А063 046	Квартира	18,8	
А063 047	Квартира	19,9	
А063 048	Квартира	20,7	
А063 049	Квартира	20,8	
А063 018	Квартира	9,2	
А063 019	Квартира	9,3	
А063 037	Квартира	9,9	
А063 036	Квартира	9,2	
А063 035	Квартира	20,8	
А063 034	Квартира	20,7	
А063 033	Квартира	18,6	
А063 032	Квартира	18,7	
А063 031	Квартира	21,6	
А063 030	Квартира	21,7	

ЭКСПЛИКАЦИЯ ПОМЕЩЕНИЙ ЭТАЖА

Номер помещения на поэтажном плане	Наименование помещения	Площадь помещения, м²	Категория помещения по взрывопожарной и пожарной опасности
А063 030	Квартира	21,7	
А063 031	Квартира	21,6	
А063 032	Квартира	18,7	
А063 033	Квартира	18,6	
А063 034	Квартира	18,8	
А063 035	Квартира	9,6	
А063 036	Квартира	18,8	
А063 037	Квартира	19,9	
А063 038	Квартира	20,7	
А063 039	Квартира	20,8	
А063 008	Квартира	9,2	
А063 009	Квартира	9,3	
А063 027	Квартира	9,9	
А063 026	Квартира	9,2	
А063 025	Квартира	20,8	
А063 024	Квартира	20,7	
А063 023	Квартира	18,6	
А063 022	Квартира	18,7	
А063 021	Квартира	21,6	
А063 020	Квартира	21,7	

ЭКСПЛИКАЦИЯ ПОМЕЩЕНИЙ ЭТАЖА

Номер помещения на поэтажном плане	Наименование помещения	Площадь помещения, м²	Категория помещения по взрывопожарной и пожарной опасности
А063 020	Квартира	21,7	
А063 021	Квартира	21,6	
А063 022	Квартира	18,7	
А063 023	Квартира	18,6	
А063 024	Квартира	18,8	
А063 025	Квартира	9,6	
А063 026	Квартира	18,8	
А063 027	Квартира	19,9	
А063 028	Квартира	20,7	
А063 029	Квартира	20,8	
А063 001	Квартира	9,2	
А063 002	Квартира	9,3	
А063 017	Квартира	9,9	
А063 016	Квартира	9,2	
А063 015	Квартира	20,8	
А063 014	Квартира	20,7	
А063 013	Квартира	18,6	
А063 012	Квартира	18,7	
А063 011	Квартира	21,6	
А063 010	Квартира	21,7	

ЭКСПЛИКАЦИЯ ПОМЕЩЕНИЙ ЭТАЖА

Номер помещения на поэтажном плане	Наименование помещения	Площадь помещения, м²	Категория помещения по взрывопожарной и пожарной опасности
А063 010	Квартира	21,7	
А063 011	Квартира	21,6	
А063 012	Квартира	18,7	
А063 013	Квартира	18,6	
А063 014	Квартира	18,8	
А063 015	Квартира	9,6	
А063 016	Квартира	18,8	
А063 017	Квартира	19,9	
А063 018	Квартира	20,7	
А063 019	Квартира	20,8	
А063 048	Квартира	9,2	
А063 049	Квартира	9,3	
А063 067	Квартира	9,9	
А063 066	Квартира	9,2	
А063 065	Квартира	20,8	
А063 064	Квартира	20,7	
А063 063	Квартира	18,6	
А063 062	Квартира	18,7	
А063 061	Квартира	21,6	
А063 060	Квартира	21,7	

ЭКСПЛИКАЦИЯ ПОМЕЩЕНИЙ ЭТАЖА

Номер помещения на поэтажном плане	Наименование помещения	Площадь помещения, м²	Категория помещения по взрывопожарной и пожарной опасности
А063 060	Квартира	21,7	
А063 061	Квартира	21,6	
А063 062	Квартира	18,7	
А063 063	Квартира	18,6	
А063 064	Квартира	18,8	
А063 065	Квартира	9,6	
А063 066	Квартира	18,8	
А063 067	Квартира	19,9	
А063 068	Квартира	20,7	
А063 069	Квартира	20,8	
А063 038	Квартира	9,2	
А063 039	Квартира	9,3	
А063 057	Квартира	9,9	
А063 056	Квартира	9,2	
А063 055	Квартира	20,8	
А063 054	Квартира	20,7	
А063 053	Квартира	18,6	
А063 052	Квартира	18,7	
А063 051	Квартира	21,6	
А063 050	Квартира	21,7	

ЭКСПЛИКАЦИЯ ПОМЕЩЕНИЙ ЭТАЖА

Номер помещения на поэтажном плане	Наименование помещения	Площадь помещения, м²	Категория помещения по взрывопожарной и пожарной опасности
А063 050	Квартира	21,7	
А063 051	Квартира	21,6	
А063 052	Квартира	18,7	
А063 053	Квартира	18,6	
А063 054	Квартира	18,8	
А063 055	Квартира	9,6	
А063 056	Квартира	18,8	
А063 057	Квартира	19,9	
А063 058	Квартира	20,7	
А063 059	Квартира	20,8	
А063 028	Квартира	9,2	
А063 029	Квартира	9,3	
А063 047	Квартира	9,9	
А063 046	Квартира	9,2	
А063 045	Квартира	20,8	
А063 044	Квартира	20,7	
А063 043	Квартира	18,6	
А063 042	Квартира	18,7	
А063 041	Квартира	21,6	
А063 040	Квартира	21,7	

ЭКСПЛИКАЦИЯ ПОМЕЩЕНИЙ ЭТАЖА

Номер помещения на поэтажном плане	Наименование помещения	Площадь помещения, м²	Категория помещения по взрывопожарной и пожарной опасности
А063 040	Квартира	21,7	
А063 041	Квартира	21,6	
А063 042	Квартира	18,7	
А063 043	Квартира	18,6	
А063 044	Квартира	18,8	
А063 045	Квартира	9,6	
А063 046	Квартира	18,8	
А063 047	Квартира	19,9	
А063 048	Квартира	20,7	
А063 049	Квартира	20,8	

ЗОНИРОВАНИЕ ПОМЕЩЕНИЙ



ЭКСПЛИКАЦИЯ ПОМЕЩЕНИЙ ЭТАЖА

Номер помещения на плане	Наименование помещения	Площадь помещения, м²	Категория помещения по взрывопожарной и пожарной опасности
1	Тамбур	6,17	В4
2	Коридор	78,37	В4
3	Кладовая	4,49	В4
4	Кладовая	11,18	В4
5	Лестничная клетка	15,27	В4
6	Лестничная клетка	15,27	В4
7	Кладовая	4,49	В4
8	Коридор	78,37	В4
9	Кладовая	11,18	В4
10	Лестничная клетка	15,27	В4
11	Лестничная клетка	15,27	В4
12	Кладовая	4,49	В4
13	Коридор	78,37	В4
14	Кладовая	11,18	В4
15	Лестничная клетка	15,27	В4
16	Лестничная клетка	15,27	В4
17	Кладовая	4,49	В4
18	Коридор	78,37	В4
19	Кладовая	11,18	В4
20	Лестничная клетка	15,27	В4
21	Лестничная клетка	15,27	В4
22	Кладовая	4,49	В4
23	Коридор	78,37	В4
24	Кладовая	11,18	В4
25	Лестничная клетка	15,27	В4
26	Лестничная клетка	15,27	В4
27	Кладовая	4,49	В4
28	Коридор	78,37	В4
29	Кладовая	11,18	В4
30	Лестничная клетка	15,27	В4
31	Лестничная клетка	15,27	В4
32	Кладовая	4,49	В4
33	Коридор	78,37	В4
34	Кладовая	11,18	В4
35	Лестничная клетка	15,27	В4
36	Лестничная клетка	15,27	В4
37	Кладовая	4,49	В4
38	Коридор	78,37	В4
39	Кладовая	11,18	В4
40	Лестничная клетка	15,27	В4
41	Лестничная клетка	15,27	В4
42	Кладовая	4,49	В4
43	Коридор	78,37	В4
44	Кладовая	11,18	В4
45	Лестничная клетка	15,27	В4
46	Лестничная клетка	15,27	В4
47	Кладовая	4,49	В4
48	Коридор	78,37	В4
49	Кладовая	11,18	В4
50	Лестничная клетка	15,27	В4
51	Лестничная клетка	15,27	В4
52	Кладовая	4,49	В4
53	Коридор	78,37	В4
54	Кладовая	11,18	В4
55	Лестничная клетка	15,27	В4
56	Лестничная клетка	15,27	В4
57	Кладовая	4,49	В4
58	Коридор	78,37	В4
59	Кладовая	11,18	В4
60	Лестничная клетка	15,27	В4
61	Лестничная клетка	15,27	В4
62	Кладовая	4,49	В4
63	Коридор	78,37	В4
64	Кладовая	11,18	В4
65	Лестничная клетка	15,27	В4
66	Лестничная клетка	15,27	В4
67	Кладовая	4,49	В4
68	Коридор	78,37	В4
69	Кладовая	11,18	В4
70	Лестничная клетка	15,27	В4
71	Лестничная клетка	15,27	В4
72	Кладовая	4,49	В4
73	Коридор	78,37	В4
74	Кладовая	11,18	В4
75	Лестничная клетка	15,27	В4
76	Лестничная клетка	15,27	В4
77	Кладовая	4,49	В4
78	Коридор	78,37	В4
79	Кладовая	11,18	В4
80	Лестничная клетка	15,27	В4
81	Лестничная клетка	15,27	В4
82	Кладовая	4,49	В4
83	Коридор	78,37	В4
84	Кладовая	11,18	В4
85	Лестничная клетка	15,27	В4
86	Лестничная клетка	15,27	В4
87	Кладовая	4,49	В4
88	Коридор	78,37	В4
89	Кладовая	11,18	В4
90	Лестничная клетка	15,27	В4
91	Лестничная клетка	15,27	В4
92	Кладовая	4,49	В4
93	Коридор	78,37	В4
94	Кладовая	11,18	В4
95	Лестничная клетка	15,27	В4
96	Лестничная клетка	15,27	В4
97	Кладовая	4,49	В4
98	Коридор	78,37	В4
99	Кладовая	11,18	В4
100	Лестничная клетка	15,27	В4
101	Лестничная клетка	15,27	В4
102	Кладовая	4,49	В4
103	Коридор	78,37	В4
104	Кладовая	11,18	В4
105	Лестничная клетка	15,27	В4
106	Лестничная клетка	15,27	В4
107	Кладовая	4,49	В4
108	Коридор	78,37	В4
109	Кладовая	11,18	В4
110	Лестничная клетка	15,27	В4
111	Лестничная клетка	15,27	В4
112	Кладовая	4,49	В4
113	Коридор	78,37	В4
114	Кладовая	11,18	В4
115	Лестничная клетка	15,27	В4
116	Лестничная клетка	15,27	В4
117	Кладовая	4,49	В4
118	Коридор	78,37	В4
119	Кладовая	11,18	В4
120	Лестничная клетка	15,27	В4
121	Лестничная клетка	15,27	В4
122	Кладовая	4,49	В4
123	Коридор	78,37	В4
124	Кладовая	11,18	В4
125	Лестничная клетка	15,27	В4
126	Лестничная клетка	15,27	В4
127	Кладовая	4,49	В4
128	Коридор	78,37	В4
129	Кладовая	11,18	В4
130	Лестничная клетка	15,27	В4
131	Лестничная клетка	15,27	В4
132	Кладовая	4,49	В4
133	Коридор	78,37	В4
134	Кладовая	11,18	В4
135	Лестничная клетка	15,27	В4
136	Лестничная клетка	15,27	В4
137	Кладовая	4,49	В4
138	Коридор	78,37	В4
139	Кладовая	11,18	В4
140	Лестничная клетка	15,27	В4
141	Лестничная клетка	15,27	В4
142	Кладовая	4,49	В4
143	Коридор	78,37	В4
144	Кладовая	11,18	В4
145	Лестничная клетка	15,27	В4
146	Лестничная клетка	15,27	В4
147	Кладовая	4,49	В4
148	Коридор	78,37	В4
149	Кладовая	11,18	В4
150	Лестничная клетка	15,27	В4
151	Лестничная клетка	15,27	В4
152	Кладовая	4,49	В4
153	Коридор	78,37	В4
154	Кладовая	11,18	В4
155	Лестничная клетка	15,27	В4
156	Лестничная клетка	15,27	В4
157	Кладовая	4,49	В4
158	Коридор	78,37	В4
159	Кладовая	11,18	В4
160	Лестничная клетка	15,27	В4
161	Лестничная клетка	15,27	В4
162	Кладовая	4,49	В4
163	Коридор	78,37	В4
164	Кладовая	11,18	В4
165	Лестничная клетка	15,27	В4
166	Лестничная клетка	15,27	В4
167	Кладовая	4,49	В4
168	Коридор	78,37	В4
169	Кладовая	11,18	В4
170	Лестничная клетка	15,27	В4
171	Лестничная клетка	15,27	В4
172	Кладовая	4,49	В4
173	Коридор	78,37	В4
174	Кладовая	11,18	В4
175	Лестничная клетка	15,27	В4
176	Лестничная клетка	15,27	В4
177	Кладовая	4,49	В4
178	Коридор	78,37	В4
179	Кладовая	11,18	В4
180	Лестничная клетка	15,27	В4
181	Лестничная клетка	15,27	В4
182	Кладовая	4,49	В4
183	Коридор	78,37	В4
184	Кладовая	11,18	В4
185	Лестничная клетка	15,27	В4
186	Лестничная клетка	15,27	В4
187	Кладовая	4,49	В4
188	Коридор	78,37	В4
189	Кладовая	11,18	В4
190	Лестничная клетка	15,27	В4
191	Лестничная клетка	15,27	В4
192	Кладовая	4,49	В4
193	Коридор	78,37	В4
194	Кладовая	11,18	В4
195	Лестничная клетка	15,27	В4
196	Лестничная клетка	15,27	В4
197	Кладовая	4,49	В4
198	Коридор	78,37	В4
199	Кладовая	11,18	В4
200	Лестничная клетка	15,27	В4
201	Лестничная клетка	15,27	В4
202	Кладовая	4,49	В4
203	Коридор	78,37	В4
204	Кладовая	11,18	В4
205	Лестничная клетка	15,27	В4
206	Лестничная клетка	15,27	В4
207	Кладовая	4,49	В4
208	Коридор	78,37	В4
209	Кладовая	11,18	В4
210	Лестничная клетка	15,27	В4
211	Лестничная клетка	15,27	В4
212	Кладовая	4,49	В4
213	Коридор	78,37	В4
214	Кладовая	11,18	В4
215	Лестничная клетка	15,27	В4
216	Лестничная клетка	15,27	В4
217	Кладовая	4,49	В4
218	Коридор	78,37	В4
219	Кладовая	11,18	В4
220	Лестничная клетка	15,27	В4
221	Лестничная клетка	15,27	В4
222	Кладовая	4,49	В4
223	Коридор	78,37	В4
224	Кладовая	11,18	В4
225	Лестничная клетка	15,27	В4
226	Лестничная клетка	15,27	В4
227	Кладовая	4,49	В4
228	Коридор	78,37	В4
229	Кладовая	11,18	В4
230	Лестничная клетка	15,27	В4
231	Лестничная клетка	15,27	В4
232	Кладовая	4,49	В4
233	Коридор	78,37	В4
234	Кладовая	11,18	В4
235	Лестничная клетка	15,27	В4
236	Лестничная клетка	15,27	В4
237	Кладовая	4,49	В4
238	Коридор	78,37	В4
239	Кладовая	11,18	В4
240	Лестничная клетка	15,27	В4
241	Лестничная клетка	15,27	В4
242	Кладовая	4,49	В4
243	Коридор	78,37	В4
244	Кладовая	11,18	В4
245	Лестничная клетка	15,27	В4
246	Лестничная клетка	15,27	В4
247	Кладовая	4,49	В4
248	Коридор	78,37	В4
249	Кладовая	11,18	В4
250	Лестничная клетка	15,27	В4
251	Лестничная клетка	15,27	В4
252	Кладовая	4,49	В4
253	Коридор	78,37	В4
254	Кладовая	11,18	В4
255	Лестничная клетка	15,27	В4
256	Лестничная клетка	15,27	В4
257	Кладовая	4,49	В4
258	Коридор	78,37	В4
259	Кладовая	11,18	В4
260	Лестничная клетка	15,27	В4
261	Лестничная клетка	15,27	В4
262	Кладовая	4,49	В4
263	Коридор	78,37	В4
264	Кладовая	11,18	В4
265	Лестничная клетка	15,27	В4
266	Лестничная клетка	15,27	В4
267	Кладовая	4,49	В4
268	Коридор	78,37	В4
269	Кладовая	11,18	В4
270	Лестничная клетка	15,27	В4
271	Лестничная клетка	15,27	В4
272	Кладовая	4,49	В4
273	Коридор	78,37	В4
274	Кладовая	11,18	В4
275	Лестничная клетка	15,27	В4
276	Лестничная клетка	15,27	В4
277	Кладовая	4,49	В4
278	Коридор	78,37	В4
279	Кладовая	11,18	В4
280	Лестничная клетка	15,27	В4
281	Лестничная клетка	15,27	В4
282	Кладовая	4,49	В4
283	Коридор	78,37	В4
284	Кладовая	11,18	В4
285	Лестничная клетка	15,27	В4
286	Лестничная клетка	15,27	В4
287	Кладовая	4,49	В4
288	Коридор	78,37	В4
289	Кладовая	11,18	В4
290	Лестничная клетка	15,27	В4
291	Лестничная клетка	15,27	В4
292	Кладовая	4,49	В4
293	Коридор	78,37	В4
294	Кладовая	11,18	В4
295	Лестничная клетка	15,27	В4
296	Лестничная клетка	15,27	В4
297	Кладовая	4,49	В4
298	Коридор	78,37	В4
299	Кладовая	11,18	В4
300	Лестничная клетка	15,27	В4
301	Лестничная клетка	15,27	В4
302	Кладовая	4,49	В4
303	Коридор	78,37	В4
304	Кладовая	11,18	В4
305	Лестничная клетка	15,27	В4
306	Лестничная клетка	15,27	В4
307	Кладовая	4,49	В4
308	Коридор	78,37	В4
309	Кладовая	11,18	В4
310	Лестничная клетка	15,27	В4
311	Лестничная клетка	15,27	В4
312	Кладовая	4,49	В4
313	Коридор	78,37	В4
314	Кладовая	11,18	В4
315	Лестничная клетка	15,27	В4
316	Лестничная клетка	15,27	В4
317	Кладовая	4,49	В4
318	Коридор	78,37	В4
319	Кладовая	11,18	В4
320	Лестничная клетка	15,27	В4
321	Лестничная клетка	15,27	В4
322	Кладовая	4,49	В4
323	Коридор	78,37	В4
324	Кладовая	11,18	В4
325	Лестничная клетка	15,27	В4
326	Лестничная клетка	15,27	В4
327	Кладовая	4,49	В4
328	Коридор	78,37	В4
329	Кладовая	11,18	В4
330	Лестничная клетка	15,27	В4
331	Лестничная клетка	15,27	В4
332	Кладовая	4,49	В4
333	Коридор	78,37	В4
334	Кладовая	11,18	В4
335	Лестничная клетка	15,27	В4
336	Лестничная клетка	15,27	В4
337	Кладовая	4,49	В4
338	Коридор	78,37	В4
339	Кладовая	11,18	В4
340	Лестничная клетка	15,27	В4
341	Лестничная клетка	15,27	В4
342	Кладовая	4,49	В4
343	Коридор	78,37	В4
344	Кладовая	11,18	В4
345	Лестничная клетка	15,27	В4
346	Лестничная клетка	15,27	В4
347	Кладовая	4,49	В4
348	Коридор	78,37	В4
349	Кладовая	11,18	В4
350	Лестничная клетка	15,27	В4
351	Лестничная клетка	15,27	В4
352	Кладовая	4,49	В4
353	Коридор	78,37	В4
354	Кладовая	11,18	В4
355	Лестничная клетка	15,27	В4
356	Лестничная клетка	15,27	В4
357	Кладовая	4,49	В4
358	Коридор	78,37	В4
359	Кладовая	11,18	В4
360	Лестничная клетка	15,27	В4
361	Лестничная клетка	15,27	В4
362	Кладовая	4,49	В4
363	Коридор	78,37	В4
364	Кладовая	11,18	В4
365	Лестничная клетка	15,27	В4
366	Лестничная клетка	15,27	В4
367	Кладовая	4,49	В4
368	Коридор	78,37	В4
369	Кладовая	11,18	В4
370	Лестничная клетка	15,27	В4
371	Лестничная клетка	15,27	В4
372	Кладовая	4,49	В4
373	Коридор	78,37	В4
374	Кладовая	11,18	В4
375	Лестничная клетка	15,27	В4
376	Лестничная клетка	15,27	В4
377	Кладовая	4,49	В4
378	Коридор	78,37	В4
379	Кладовая	11,18	В4
380	Лестничная клетка	15,27	В4
381	Лестничная клетка	15,27	В4
382	Кладовая	4,49	В4
383	Коридор	78,37	В4
384	Кладовая	11,18	В4
385	Лестничная клетка	15,27	В4
386	Лестничная клетка	15,27	В4
387	Кладовая	4,49	В4
388	Коридор	78,37	В4
389	Кладовая	11,18	В4
390	Лестничная клетка	15,27	В4
391	Лестничная клетка	15,27	В4
392	Кладовая	4,49	В4
393	Коридор	78,37	В4
394	Кладовая	11,18	В4
395	Лестничная клетка	15,27	В4
396	Лестничная клетка	15,27	В4
397	Кладовая	4,49	В4
398	Коридор	78,37	В4
399	Кладовая	11,18	В4
400	Лестничная клетка	15,27	В4
401	Лестничная клетка	15,27	В4
402	Кладовая	4,49	В4
403	Коридор	78,37	В4
404	Кладовая	11,18	В4
405	Лестничная клетка	15,27	В4
406	Лестничная клетка	15,27	В4
407	Кладовая	4,49	В4
408	Коридор	78,37	В4
409	Кладовая	11,18	В4
410	Лестничная клетка	15,27	В4
411	Лестничная клетка	15,27	В4
412	Кладовая	4,49	В4
413	Коридор	78,37	В4
414	Кладовая	11,18	В4
415	Лестничная клетка	15,27	В4
416	Лестничная клетка	15,27	В4
417	Кладовая	4,49	В4
418	Коридор	78,37	В4
419	Кладовая	11,18	В4
420	Лестничная клетка	15,27	В4
421	Лестничная клетка	15,27	В4
422	Кладовая	4,49	В4
423	Коридор	78,37	В4
424	Кладовая	11,18	В4
425	Лестничная клетка	15,27	В4
426	Лестничная клетка	15,27	В4
427	Кладовая	4,49	В4
428	Коридор	78,37	В4
429	Кладовая	11,18	В4
430	Лестничная клетка	15,27	В4
431	Лестничная клетка	15,27	В4
432	Кладовая	4,49	В4
433	Коридор	78,37	В4
434	Кладовая	11,18	В4
435	Лестничная клетка	15,27	В4
436	Лестничная клетка	15,27	В4
437	Кладовая	4,49	В4
438	Коридор	78,37	В4
439	Кладовая	11,18	В4
440	Лестничная клетка	15,27	В4
441	Лестничная клетка	15,27	В4
442	Кладовая	4,49	В4
443	Коридор	78,37	В4
444	Кладовая	11,18	В4
445	Лестничная клетка	15,27	В4
446	Лестничная клетка	15,27	В4
447	Кладовая	4,49	В4
448	Коридор	78,37	В4
449	Кладовая	11,18	В4
450	Лестничная клетка	15,27	В4
451	Лестничная клетка	15,27	В4
452	Кладовая	4,49	В4
453	Коридор	78,37	В4
454	Кладовая	11,18	В4
455	Лестничная клетка	15,27	В4
456	Лестничная клетка	15,27	В4
457	Кладовая	4,49	В4
458	Коридор	78,37	В4
459	Кладовая	11,18	В4
460	Лестничная клетка	15,27	В4
461	Лестничная клетка	15,27	В4
462	Кладовая	4,49	В4
463	Коридор	78,37	В4
464	Кладовая	11,18	В4
465	Лестничная клетка	15,27	В4
466	Лестничная клетка	15,27	В4
467	Кладовая	4,49	В4
468	Коридор	78,37	В4
469	Кладовая	11,18	В4
470	Лестничная клетка	15,27	В4
471	Лестничная клетка	15,27	В4
472	Кладовая	4,49	В4
473	Коридор	78,37	В4
474	Кладовая	11,18	В4
475	Лестничная клетка	15,27	В4
476	Лестничная клетка	15,27	В4
477	Кладовая	4,49	В4
478	Коридор	78,37	В4
479	Кладовая	11,18	В4
480	Лестничная клетка	15,27	В4
481	Лестничная клетка	15,27	В4
482	Кладовая	4,49	В4
483	Коридор	78,37	В4
484	Кладовая	11,18	В4
485	Лестничная клетка	15,27	В4
486	Лестничная клетка	15,27	В4
487	Кладовая	4,49	В4
488	Коридор	78,37	В4
489	Кладовая	11,18	В4
490	Лестничная клетка	15,27	В4
491	Лестничная клетка	15,27	В4
492	Кладовая	4,49	В4
493	Коридор	78,37	В4
494	Кладовая	11,18	В4
495	Лестничная клетка	15,27	В4
496	Лестничная клетка	15,27	В4
497	Кладовая	4,49	В4
498	Коридор	78,37	В4
499	Кладовая	11,18	В4
500	Лестничная клетка	15,27	В4
501	Лестничная клетка	15,27	В4
502	Кладовая	4,49	В4
503	Коридор	78,37	В4
504	Кладовая	11,18	В4
505	Лестничная клетка	15,27	В4
506	Лестничная клетка	15,27	В4
507	Кладовая	4,49	В4
508	Коридор	78,37	В4
509	Кладовая	11,18	В4
510	Лестничная клетка	15,27	В4
511	Лестничная клетка	15,27	В4
512	Кладовая	4,49	В4
513	Коридор	78,37	В4
514	Кладовая	11,18	В4
515	Лестничная клетка	15,27	В4
516	Лестничная клетка	15,27	В4
517	Кладовая	4,49	В4
518	Коридор	78,37	В4
519	Кладовая	11,18	В4
520	Лестничная клетка	15,27	В4
521	Лестничная клетка	15,27	В4
522	Кладовая	4,49	В4
523	Коридор	78,37	В4
524	Кладовая	11,18	В4
525	Лестничная клетка	15,27	В4
526	Лестничная клетка	15,27	В4
527	Кладовая	4,49	В4
528	Коридор	78,37	В4
529	Кладовая	11,18	В4
530	Лестничная клетка	15,27	В4
531	Лестничная клетка	15,27	В4
532	Кладовая	4,49	В4
533	Коридор	78,37	В4
534	Кладовая	11,18	В4
535	Лестничная клетка	15,27	В4
536	Лестничная клетка	15,27	В4
537	Кладовая	4,49	В4
538	Коридор	78,37	В4
539	Кладовая	11,18	В4
540	Лестничная клетка	15,27	В4
541	Лестничная клетка	15,27	В4
542	Кладовая	4,49	В4
543	Коридор	78,37	В4
544	Кладовая	11,18	В4
545	Лестничная клетка	15,27	В4
546	Лестничная клетка	15,27	В4
547	Кладовая	4,49	В4
548	Коридор	78,37	В4
549	Кладовая	11,18	В4
550	Лестничная клетка	15,27	В4
551	Лестничная клетка	15,27	В4
552	Кладовая	4,49	В4
553	Коридор	78,37	В4
554	Кладовая	11,18	В4
555	Лестничная клетка	15,27	В4
556	Лестничная клетка	15,27	В4
557	Кладовая	4,49	В4
558	Коридор	78,37	В4
559	Кладовая	11,18	В4
560	Лестничная клетка	15,27	В4
561	Лестничная клетка	15,27	В4
562	Кладовая	4,49	В4
563	Коридор	78,37	В4
564	Кладовая	11,18	В4
565	Лестничная клетка	15,27	В4
566	Лестничная клетка	15,27	В4
567	Кладовая	4,49	В4
568	Коридор	78,37	В4
569	Кладовая	11,18	В4
570	Лестничная клетка	15,27	В4
571	Лестничная клетка	15,27	В4
572	Кладовая	4,49	В4
573	Коридор	78,37	В4
574	Кладовая	11,18	В4
575	Лестничная клетка	15,27	В4
576	Лестничная клетка	15,27	В4
577	Кладовая	4,49	В4
578	Коридор	78,37	В4
579	Кладовая	11,18	В4
580	Лестничная клетка	15,27	В4
581	Лестничная клетка	15,27	В4
582	Кладовая	4,49	В4
583	Коридор	78,37	В4
584	Кладовая	11,18	В4
585	Лестничная клетка	15,27	В4
586	Лестничная клетка	15,27	В4
587	Кладовая	4,49	В4
588	Коридор	78,37	В4
589	Кладовая	11,18	В4
590	Лестничная клетка	15,27	В4
591	Лестничная клетка	15,27	В4
592	Кладовая	4,49	В4
593	Коридор	78,37	В4
594	Кладовая	11,18	В4
595	Лестничная клетка	15,27	В4
596	Лестничная клетка	15,27	В4
597	Кладовая	4,49	В4
598	Коридор	78,37	В4
599	Кладовая	11,18	В4
600	Лестничная клетка	15,27	В4
601	Лестничная клетка	15,27	В4
602	Кладовая	4,49	В4
603	Коридор	78,37	В4
604	Кладовая	11,18	В4
605	Лестничная клетка	15,27	В4
606	Лестничная клетка	15,27	В4
607	Кладовая	4,49	В4
608	Коридор	78,37	В4
609	Кладовая	11,18	В4
610	Лестничная клетка	15,27	В4
611	Лестничная клетка	15,27	В4
612	Кладовая	4,49	В4
613	Коридор	78,37	В4
614	Кладовая	11,18	В4
615	Лестничная клетка	15,27	В4
616	Лестничная клетка	15,27	В4
617	Кладовая	4,49	В4
618	Коридор	78,37	В4
619	Кладовая	11,18	В4
620	Лестничная клетка	15,27	В4
621	Лестничная клетка	15,27	В4
622	Кладовая	4,49	В4
623	Коридор	78,37	В4
624	Кладовая	11,18	В4
625	Лестничная клетка	15,27	В4
626	Лестничная клетка	15,27	В4
627	Кладовая	4,49	В4
628	Коридор	78,37	В4
629	Кладовая	11,18	В4
630	Лестничная клетка	15,27	В4
631	Лестничная клетка	15,27	В4
632	Кладовая	4,49	В4
633	Коридор	78,37	В4
634	Кладовая	11,18	В4
635	Лестничная клетка	15,27	В4
636	Лестничная клетка	15,27	В4
637	Кладовая	4,49	В4
638	Коридор	78,37	В4
639	Кладовая	11,18	В4
640	Лестничная клетка	15,27	В4
641	Лестничная клетка	15,27	В4
642	Кладовая	4,49	В4
643	Коридор	78,37	В4
644	Кладовая	11,18	В4
645	Лестничная клетка	15,27	В4
646	Лестничная клетка	15,27	В4
647	Кладовая	4,49	В4
648	Коридор	78,37	В4
649	Кладовая	11,18	В4
650	Лестничная клетка	15,27	В4
651	Лестничная клетка	15,27	В4
652	Кладовая	4,49	В4
653	Коридор	78,37	В4
654	Кладовая	11,18	В4
655	Лестничная клетка	15,27	В4
656	Лестничная клетка	15,27	В4
657	Кладовая	4,49	В4
658	Коридор	78,37	В4
659	Кладовая	11,18	В4
660	Лестничная клетка	15,27	В4
661	Лестничная клетка	15,27	В4
662	Кладовая	4,49	В4
663	Коридор	78,37	В4
664	Кладовая	11,18	В4
665	Лестничная клетка	15,27	В4
666	Лестничная клетка	15,27	В4
667	Кладовая	4,49	В4
668	Коридор	78,37	В4
669	Кладовая	11,18	В4
670	Лестничная клетка	15,27	В4
671	Лестничная клетка	15,27	В4
672	Кладовая	4,49	В4
673	Коридор	78,37	В4
674	Кладовая	11,18	В4
675	Лестничная клетка	15,27	В4
676	Лестничная клетка	15,27	В4
677	Кладовая	4,49	В4
678	Коридор	78,37	В4
679	Кладовая	11,18	В4
680	Лестничная клетка	15,27	В4
681	Лестничная клетка	15,27	В4
682	Кладовая	4,49	В4
683	Коридор	78,37	В4
684	Кладовая

ЗОНИРОВОЧНЫЙ ПЛАН

ЭТАЖ №2

М 1:200

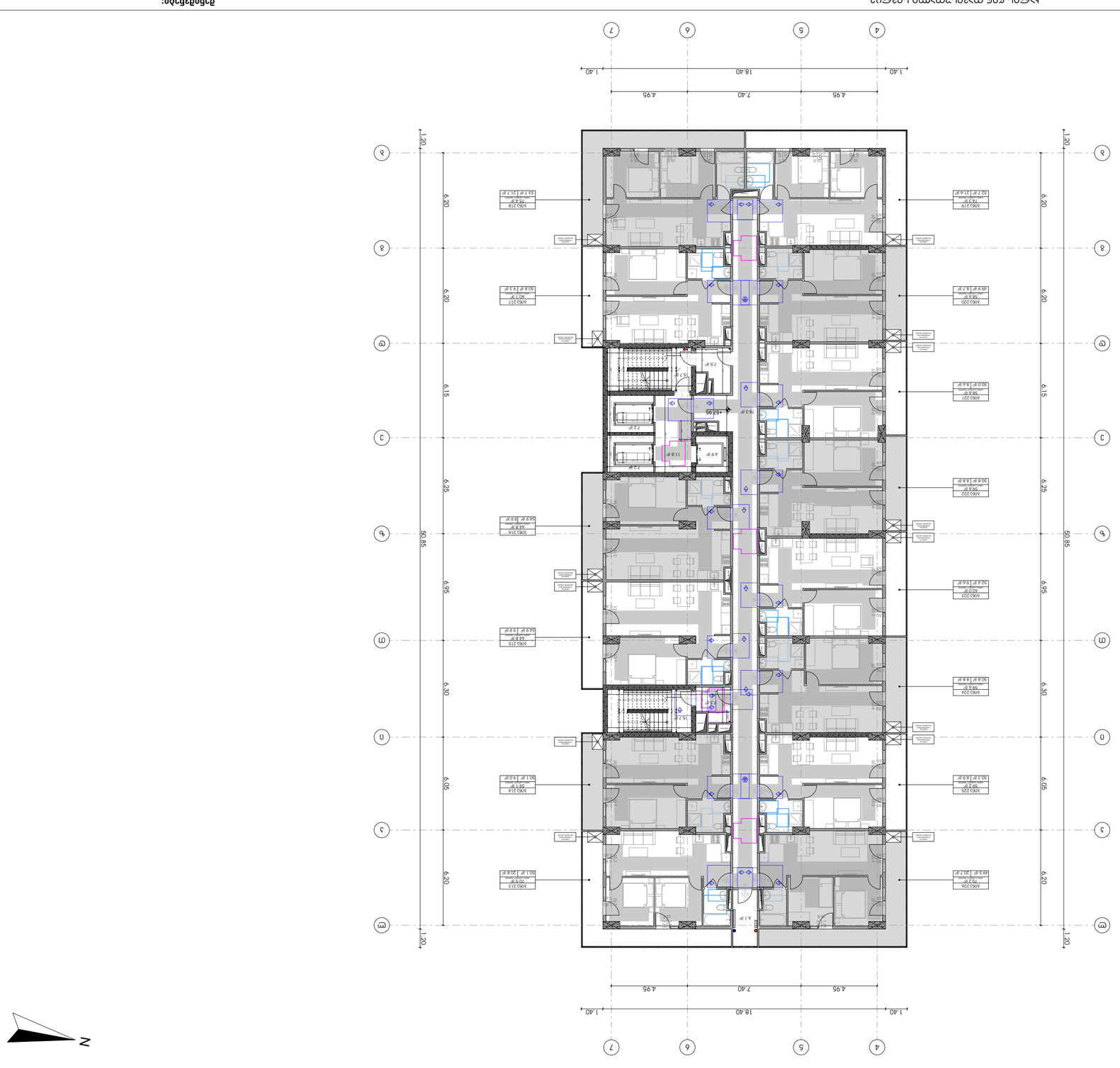

ЭКСПЛИКАЦИЯ ПОМЕЩЕНИЙ ЭТАЖА

Номер помещения на плане	Назначение помещения	Площадь помещения, кв.м
Ж.К.Э.213	Квартира однокомнатная	50.1 кв.м
Ж.К.Э.214	Квартира однокомнатная	50.1 кв.м
Ж.К.Э.215	Квартира однокомнатная	62.8 кв.м
Ж.К.Э.216	Квартира однокомнатная	54.9 кв.м
Ж.К.Э.217	Квартира однокомнатная	62.8 кв.м
Ж.К.Э.218	Квартира однокомнатная	50.4 кв.м
Ж.К.Э.219	Квартира однокомнатная	52.7 кв.м
Ж.К.Э.220	Квартира однокомнатная	50.8 кв.м
Ж.К.Э.221	Квартира однокомнатная	49.8 кв.м
Ж.К.Э.222	Квартира однокомнатная	50.8 кв.м
Ж.К.Э.223	Квартира однокомнатная	62.7 кв.м
Ж.К.Э.224	Квартира однокомнатная	50.8 кв.м
Ж.К.Э.225	Квартира однокомнатная	50.3 кв.м
Ж.К.Э.226	Квартира однокомнатная	49.5 кв.м

ЭЛЕМЕНТЫ ОБЩЕГО ПОЛЬЗОВАНИЯ

Номер помещения на плане	Назначение помещения	Площадь помещения, кв.м
Ж.К.Э.201	Лестничная клетка	15.7 кв.м
Ж.К.Э.202	Лестничная клетка	15.7 кв.м
Ж.К.Э.203	Лестничная клетка	15.7 кв.м
Ж.К.Э.204	Лестничная клетка	15.7 кв.м
Ж.К.Э.205	Лестничная клетка	15.7 кв.м
Ж.К.Э.206	Лестничная клетка	15.7 кв.м
Ж.К.Э.207	Лестничная клетка	15.7 кв.м
Ж.К.Э.208	Лестничная клетка	15.7 кв.м
Ж.К.Э.209	Лестничная клетка	15.7 кв.м
Ж.К.Э.210	Лестничная клетка	15.7 кв.м
Ж.К.Э.211	Лестничная клетка	15.7 кв.м
Ж.К.Э.212	Лестничная клетка	15.7 кв.м

ЭЛЕМЕНТЫ ОБЩЕГО ИМУЩЕСТВА ВНЕ ПОМЕЩЕНИЙ

Номер помещения на плане	Назначение помещения	Площадь помещения, кв.м
Ж.К.Э.227	Тамбур	6.17 кв.м
Ж.К.Э.228	Тамбур	6.17 кв.м
Ж.К.Э.229	Тамбур	6.17 кв.м
Ж.К.Э.230	Тамбур	6.17 кв.м
Ж.К.Э.231	Тамбур	6.17 кв.м
Ж.К.Э.232	Тамбур	6.17 кв.м
Ж.К.Э.233	Тамбур	6.17 кв.м
Ж.К.Э.234	Тамбур	6.17 кв.м
Ж.К.Э.235	Тамбур	6.17 кв.м
Ж.К.Э.236	Тамбур	6.17 кв.м
Ж.К.Э.237	Тамбур	6.17 кв.м
Ж.К.Э.238	Тамбур	6.17 кв.м

ЭЛЕМЕНТЫ ОБЩЕГО ИМУЩЕСТВА ВНЕ ПОМЕЩЕНИЙ

Номер помещения на плане	Назначение помещения	Площадь помещения, кв.м
Ж.К.Э.239	Лестничная клетка	7.9 кв.м
Ж.К.Э.240	Лестничная клетка	7.9 кв.м
Ж.К.Э.241	Лестничная клетка	7.9 кв.м
Ж.К.Э.242	Лестничная клетка	7.9 кв.м
Ж.К.Э.243	Лестничная клетка	7.9 кв.м
Ж.К.Э.244	Лестничная клетка	7.9 кв.м
Ж.К.Э.245	Лестничная клетка	7.9 кв.м
Ж.К.Э.246	Лестничная клетка	7.9 кв.м
Ж.К.Э.247	Лестничная клетка	7.9 кв.м
Ж.К.Э.248	Лестничная клетка	7.9 кв.м
Ж.К.Э.249	Лестничная клетка	7.9 кв.м
Ж.К.Э.250	Лестничная клетка	7.9 кв.м

ЭЛЕМЕНТЫ ОБЩЕГО ИМУЩЕСТВА ВНЕ ПОМЕЩЕНИЙ

Номер помещения на плане	Назначение помещения	Площадь помещения, кв.м
Ж.К.Э.251	Лестничная клетка	11.8 кв.м
Ж.К.Э.252	Лестничная клетка	11.8 кв.м
Ж.К.Э.253	Лестничная клетка	11.8 кв.м
Ж.К.Э.254	Лестничная клетка	11.8 кв.м
Ж.К.Э.255	Лестничная клетка	11.8 кв.м
Ж.К.Э.256	Лестничная клетка	11.8 кв.м
Ж.К.Э.257	Лестничная клетка	11.8 кв.м
Ж.К.Э.258	Лестничная клетка	11.8 кв.м
Ж.К.Э.259	Лестничная клетка	11.8 кв.м
Ж.К.Э.260	Лестничная клетка	11.8 кв.м
Ж.К.Э.261	Лестничная клетка	11.8 кв.м
Ж.К.Э.262	Лестничная клетка	11.8 кв.м

ЭЛЕМЕНТЫ ОБЩЕГО ИМУЩЕСТВА ВНЕ ПОМЕЩЕНИЙ

Номер помещения на плане	Назначение помещения	Площадь помещения, кв.м
Ж.К.Э.263	Лестничная клетка	4.9 кв.м
Ж.К.Э.264	Лестничная клетка	4.9 кв.м
Ж.К.Э.265	Лестничная клетка	4.9 кв.м
Ж.К.Э.266	Лестничная клетка	4.9 кв.м
Ж.К.Э.267	Лестничная клетка	4.9 кв.м
Ж.К.Э.268	Лестничная клетка	4.9 кв.м
Ж.К.Э.269	Лестничная клетка	4.9 кв.м
Ж.К.Э.270	Лестничная клетка	4.9 кв.м
Ж.К.Э.271	Лестничная клетка	4.9 кв.м
Ж.К.Э.272	Лестничная клетка	4.9 кв.м
Ж.К.Э.273	Лестничная клетка	4.9 кв.м
Ж.К.Э.274	Лестничная клетка	4.9 кв.м

ЭЛЕМЕНТЫ ОБЩЕГО ИМУЩЕСТВА ВНЕ ПОМЕЩЕНИЙ

Номер помещения на плане	Назначение помещения	Площадь помещения, кв.м
Ж.К.Э.275	Лестничная клетка	15.2 кв.м
Ж.К.Э.276	Лестничная клетка	15.2 кв.м
Ж.К.Э.277	Лестничная клетка	15.2 кв.м
Ж.К.Э.278	Лестничная клетка	15.2 кв.м
Ж.К.Э.279	Лестничная клетка	15.2 кв.м
Ж.К.Э.280	Лестничная клетка	15.2 кв.м
Ж.К.Э.281	Лестничная клетка	15.2 кв.м
Ж.К.Э.282	Лестничная клетка	15.2 кв.м
Ж.К.Э.283	Лестничная клетка	15.2 кв.м
Ж.К.Э.284	Лестничная клетка	15.2 кв.м
Ж.К.Э.285	Лестничная клетка	15.2 кв.м
Ж.К.Э.286	Лестничная клетка	15.2 кв.м

ЭЛЕМЕНТЫ ОБЩЕГО ИМУЩЕСТВА ВНЕ ПОМЕЩЕНИЙ

Номер помещения на плане	Назначение помещения	Площадь помещения, кв.м
Ж.К.Э.287	Лестничная клетка	4.9 кв.м
Ж.К.Э.288	Лестничная клетка	4.9 кв.м
Ж.К.Э.289	Лестничная клетка	4.9 кв.м
Ж.К.Э.290	Лестничная клетка	4.9 кв.м
Ж.К.Э.291	Лестничная клетка	4.9 кв.м
Ж.К.Э.292	Лестничная клетка	4.9 кв.м
Ж.К.Э.293	Лестничная клетка	4.9 кв.м
Ж.К.Э.294	Лестничная клетка	4.9 кв.м
Ж.К.Э.295	Лестничная клетка	4.9 кв.м
Ж.К.Э.296	Лестничная клетка	4.9 кв.м
Ж.К.Э.297	Лестничная клетка	4.9 кв.м
Ж.К.Э.298	Лестничная клетка	4.9 кв.м

ЭЛЕМЕНТЫ ОБЩЕГО ИМУЩЕСТВА ВНЕ ПОМЕЩЕНИЙ

Номер помещения на плане	Назначение помещения	Площадь помещения, кв.м
Ж.К.Э.299	Лестничная клетка	7.8 кв.м
Ж.К.Э.300	Лестничная клетка	7.8 кв.м
Ж.К.Э.301	Лестничная клетка	7.8 кв.м
Ж.К.Э.302	Лестничная клетка	7.8 кв.м
Ж.К.Э.303	Лестничная клетка	7.8 кв.м
Ж.К.Э.304	Лестничная клетка	7.8 кв.м
Ж.К.Э.305	Лестничная клетка	7.8 кв.м
Ж.К.Э.306	Лестничная клетка	7.8 кв.м
Ж.К.Э.307	Лестничная клетка	7.8 кв.м
Ж.К.Э.308	Лестничная клетка	7.8 кв.м
Ж.К.Э.309	Лестничная клетка	7.8 кв.м
Ж.К.Э.310	Лестничная клетка	7.8 кв.м

ЭЛЕМЕНТЫ ОБЩЕГО ИМУЩЕСТВА ВНЕ ПОМЕЩЕНИЙ

Номер помещения на плане	Назначение помещения	Площадь помещения, кв.м
Ж.К.Э.311	Лестничная клетка	7.2 кв.м
Ж.К.Э.312	Лестничная клетка	7.2 кв.м
Ж.К.Э.313	Лестничная клетка	7.2 кв.м
Ж.К.Э.314	Лестничная клетка	7.2 кв.м
Ж.К.Э.315	Лестничная клетка	7.2 кв.м
Ж.К.Э.316	Лестничная клетка	7.2 кв.м
Ж.К.Э.317	Лестничная клетка	7.2 кв.м
Ж.К.Э.318	Лестничная клетка	7.2 кв.м
Ж.К.Э.319	Лестничная клетка	7.2 кв.м
Ж.К.Э.320	Лестничная клетка	7.2 кв.м
Ж.К.Э.321	Лестничная клетка	7.2 кв.м
Ж.К.Э.322	Лестничная клетка	7.2 кв.м

ЭЛЕМЕНТЫ ОБЩЕГО ИМУЩЕСТВА ВНЕ ПОМЕЩЕНИЙ

Номер помещения на плане	Назначение помещения	Площадь помещения, кв.м
Ж.К.Э.323	Лестничная клетка	4.9 кв.м
Ж.К.Э.324	Лестничная клетка	4.9 кв.м
Ж.К.Э.325	Лестничная клетка	4.9 кв.м
Ж.К.Э.326	Лестничная клетка	4.9 кв.м
Ж.К.Э.327	Лестничная клетка	4.9 кв.м
Ж.К.Э.328	Лестничная клетка	4.9 кв.м
Ж.К.Э.329	Лестничная клетка	4.9 кв.м
Ж.К.Э.330	Лестничная клетка	4.9 кв.м
Ж.К.Э.331	Лестничная клетка	4.9 кв.м
Ж.К.Э.332	Лестничная клетка	4.9 кв.м
Ж.К.Э.333	Лестничная клетка	4.9 кв.м
Ж.К.Э.334	Лестничная клетка	4.9 кв.м

ЭЛЕМЕНТЫ ОБЩЕГО ИМУЩЕСТВА ВНЕ ПОМЕЩЕНИЙ

Номер помещения на плане	Назначение помещения	Площадь помещения, кв.м
Ж.К.Э.335	Лестничная клетка	6.1 кв.м
Ж.К.Э.336	Лестничная клетка	6.1 кв.м
Ж.К.Э.337	Лестничная клетка	6.1 кв.м
Ж.К.Э.338	Лестничная клетка	6.1 кв.м
Ж.К.Э.339	Лестничная клетка	6.1 кв.м
Ж.К.Э.340	Лестничная клетка	6.1 кв.м
Ж.К.Э.341	Лестничная клетка	6.1 кв.м
Ж.К.Э.342	Лестничная клетка	6.1 кв.м
Ж.К.Э.343	Лестничная клетка	6.1 кв.м
Ж.К.Э.344	Лестничная клетка	6.1 кв.м
Ж.К.Э.345	Лестничная клетка	6.1 кв.м
Ж.К.Э.346	Лестничная клетка	6.1 кв.м

ЭЛЕМЕНТЫ ОБЩЕГО ИМУЩЕСТВА ВНЕ ПОМЕЩЕНИЙ

Номер помещения на плане	Назначение помещения	Площадь помещения, кв.м
Ж.К.Э.347	Лестничная клетка	7.2 кв.м
Ж.К.Э.348	Лестничная клетка	7.2 кв.м
Ж.К.Э.349	Лестничная клетка	7.2 кв.м
Ж.К.Э.350	Лестничная клетка	7.2 кв.м
Ж.К.Э.351	Лестничная клетка	7.2 кв.м
Ж.К.Э.352	Лестничная клетка	7.2 кв.м
Ж.К.Э.353	Лестничная клетка	7.2 кв.м
Ж.К.Э.354	Лестничная клетка	7.2 кв.м
Ж.К.Э.355	Лестничная клетка	7.2 кв.м
Ж.К.Э.356	Лестничная клетка	7.2 кв.м
Ж.К.Э.357	Лестничная клетка	7.2 кв.м
Ж.К.Э.358	Лестничная клетка	7.2 кв.м

ЭЛЕМЕНТЫ ОБЩЕГО ИМУЩЕСТВА ВНЕ ПОМЕЩЕНИЙ

Номер помещения на плане	Назначение помещения	Площадь помещения, кв.м
Ж.К.Э.359	Лестничная клетка	4.9 кв.м
Ж.К.Э.360	Лестничная клетка	4.9 кв.м
Ж.К.Э.361	Лестничная клетка	4.9 кв.м
Ж.К.Э.362	Лестничная клетка	4.9 кв.м
Ж.К.Э.363	Лестничная клетка	4.9 кв.м
Ж.К.Э.364	Лестничная клетка	4.9 кв.м
Ж.К.Э.365	Лестничная клетка	4.9 кв.м
Ж.К.Э.366	Лестничная клетка	4.9 кв.м
Ж.К.Э.367	Лестничная клетка	4.9 кв.м
Ж.К.Э.368	Лестничная клетка	4.9 кв.м
Ж.К.Э.369	Лестничная клетка	4.9 кв.м
Ж.К.Э.370	Лестничная клетка	4.9 кв.м

ЭЛЕМЕНТЫ ОБЩЕГО ИМУЩЕСТВА ВНЕ ПОМЕЩЕНИЙ

Номер помещения на плане	Назначение помещения	Площадь помещения, кв.м
Ж.К.Э.371	Лестничная клетка	15.2 кв.м
Ж.К.Э.372	Лестничная клетка	15.2 кв.м
Ж.К.Э.373	Лестничная клетка	15.2 кв.м
Ж.К.Э.374	Лестничная клетка	15.2 кв.м
Ж.К.Э.375	Лестничная клетка	15.2 кв.м
Ж.К.Э.376	Лестничная клетка	15.2 кв.м
Ж.К.Э.377	Лестничная клетка	15.2 кв.м
Ж.К.Э.378	Лестничная клетка	15.2 кв.м
Ж.К.Э.379	Лестничная клетка	15.2 кв.м
Ж.К.Э.380	Лестничная клетка	15.2 кв.м
Ж.К.Э.381	Лестничная клетка	15.2 кв.м
Ж.К.Э.382	Лестничная клетка	15.2 кв.м

ЭЛЕМЕНТЫ ОБЩЕГО ИМУЩЕСТВА ВНЕ ПОМЕЩЕНИЙ

Номер помещения на плане	Назначение помещения	Площадь помещения, кв.м
Ж.К.Э.383	Лестничная клетка	4.9 кв.м
Ж.К.Э.384	Лестничная клетка	4.9 кв.м
Ж.К.Э.385	Лестничная клетка	4.9 кв.м
Ж.К.Э.386	Лестничная клетка	4.9 кв.м
Ж.К.Э.387	Лестничная клетка	4.9 кв.м
Ж.К.Э.388	Лестничная клетка	4.9 кв.м
Ж.К.Э.389	Лестничная клетка	4.9 кв.м
Ж.К.Э.390	Лестничная клетка	4.9 кв.м
Ж.К.Э.391	Лестничная клетка	4.9 кв.м
Ж.К.Э.392	Лестничная клетка	4.9 кв.м
Ж.К.Э.393	Лестничная клетка	4.9 кв.м
Ж.К.Э.394	Лестничная клетка	4.9 кв.м

ЭЛЕМЕНТЫ ОБЩЕГО ИМУЩЕСТВА ВНЕ ПОМЕЩЕНИЙ

Номер помещения на плане	Назначение помещения	Площадь помещения, кв.м
Ж.К.Э.395	Лестничная клетка	7.9 кв.м
Ж.К.Э.396	Лестничная клетка	7.9 кв.м
Ж.К.Э.397	Лестничная клетка	7.9 кв.м
Ж.К.Э.398	Лестничная клетка	7.9 кв.м
Ж.К.Э.399	Лестничная клетка	7.9 кв.м
Ж.К.Э.400	Лестничная клетка	7.9 кв.м
Ж.К.Э.401	Лестничная клетка	7.9 кв.м
Ж.К.Э.402	Лестничная клетка	7.9 кв.м
Ж.К.Э.403	Лестничная клетка	7.9 кв.м
Ж.К.Э.404	Лестничная клетка	7.9 кв.м
Ж.К.Э.405	Лестничная клетка	7.9 кв.м
Ж.К.Э.406	Лестничная клетка	7.9 кв.м

ЭЛЕМЕНТЫ ОБЩЕГО ИМУЩЕСТВА ВНЕ ПОМЕЩЕНИЙ

Номер помещения на плане	Назначение помещения	Площадь помещения, кв.м
Ж.К.Э.407	Лестничная клетка	11.8 кв.м
Ж.К.Э.408	Лестничная клетка	11.8 кв.м
Ж.К.Э.409	Лестничная клетка	11.8 кв.м
Ж.К.Э.410	Лестничная клетка	11.8 кв.м
Ж.К.Э.411	Лестничная клетка	11.8 кв.м
Ж.К.Э.412	Лестничная клетка	11.8 кв.м
Ж.К.Э.413	Лестничная клетка	11.8 кв.м
Ж.К.Э.414	Лестничная клетка	11.8 кв.м
Ж.К.Э.415	Лестничная клетка	11.8 кв.м
Ж.К.Э.416	Лестничная клетка	11.8 кв.м
Ж.К.Э.417	Лестничная клетка	11.8 кв.м
Ж.К.Э.418	Лестничная клетка	11.8 кв.м

ЭЛЕМЕНТЫ ОБЩЕГО ИМУЩЕСТВА ВНЕ ПОМЕЩЕНИЙ

Номер помещения на плане	Назначение помещения	Площадь помещения, кв.м
Ж.К.Э.419	Лестничная клетка	4.9 кв.м
Ж.К.Э.420	Лестничная клетка	4.9 кв.м
Ж.К.Э.421	Лестничная клетка	4.9 кв.м
Ж.К.Э.422	Лестничная клетка	4.9 кв.м
Ж.К.Э.423	Лестничная клетка	4.9 кв.м
Ж.К.Э.424	Лестничная клетка	4.9 кв.м
Ж.К.Э.425	Лестничная клетка	4.9 кв.м
Ж.К.Э.426	Лестничная клетка	4.9 кв.м
Ж.К.Э.427	Лестничная клетка	4.9 кв.м
Ж.К.Э.428	Лестничная клетка	4.9 кв.м
Ж.К.Э.429	Лестничная клетка	4.9 кв.м
Ж.К.Э.430	Лестничная клетка	4.9 кв.м

ЭЛЕМЕНТЫ ОБЩЕГО ИМУЩЕСТВА ВНЕ ПОМЕЩЕНИЙ

Номер помещения на плане	Назначение помещения	Площадь помещения, кв.м
Ж.К.Э.431	Лестничная клетка	15.2 кв.м
Ж.К.Э.432	Лестничная клетка	15.2 кв.м
Ж.К.Э.433	Лестничная клетка	15.2 кв.м
Ж.К.Э.434	Лестничная клетка	15.2 кв.м
Ж.К.Э.435	Лестничная клетка	15.2 кв.м
Ж.К.Э.436	Лестничная клетка	15.2 кв.м
Ж.К.Э.437	Лестничная клетка	15.2 кв.м
Ж.К.Э.438	Лестничная клетка	15.2 кв.м
Ж.К.Э.439	Лестничная клетка	15.2 кв.м
Ж.К.Э.440	Лестничная клетка	15.2 кв.м
Ж.К.Э.441	Лестничная клетка	15.2 кв.м
Ж.К.Э.442	Лестничная клетка	15.2 кв.м

ЭЛЕМЕНТЫ ОБЩЕГО ИМУЩЕСТВА ВНЕ ПОМЕЩЕНИЙ

Номер помещения на плане	Назначение помещения	Площадь помещения, кв.м
Ж.К.Э.443	Лестничная клетка	4.9 кв.м
Ж.К.Э.444	Лестничная клетка	4.9 кв.м
Ж.К.Э.445	Лестничная клетка	4.9 кв.м
Ж.К.Э.446	Лестничная клетка	4.9 кв.м
Ж.К.Э.447	Лестничная клетка	4.9 кв.м
Ж.К.Э.448	Лестничная клетка	4.9 кв.м
Ж.К.Э.449	Лестничная клетка	4.9 кв.м
Ж.К.Э.450	Лестничная клетка	4.9 кв.м
Ж.К.Э.451	Лестничная клетка	4.9 кв.м
Ж.К.Э.452	Лестничная клетка	4.9 кв.м
Ж.К.Э.453	Лестничная клетка	4.9 кв.м
Ж.К.Э.454	Лестничная клетка	4.9 кв.м

ЭЛЕМЕНТЫ ОБЩЕГО ИМУЩЕСТВА ВНЕ ПОМЕЩЕНИЙ

Номер помещения на плане	Назначение помещения	Площадь помещения, кв.м
Ж.К.Э.455	Лестничная клетка	7.8 кв.м
Ж.К.Э.456	Лестничная клетка	7.8 кв.м
Ж.К.Э.457	Лестничная клетка	7.8 кв.м
Ж.К.Э.458	Лестничная клетка	7.8 кв.м
Ж.К.Э.459	Лестничная клетка	7.8 кв.м
Ж.К.Э.460	Лестничная клетка	7.8 кв.м
Ж.К.Э.461	Лестничная клетка	7.8 кв.м
Ж.К.Э.462	Лестничная клетка	7.8 кв.м
Ж.К.Э.463	Лестничная клетка	7.8 кв.м
Ж.К.Э.464	Лестничная клетка	7.8 кв.м
Ж.К.Э.465	Лестничная клетка	7.8 кв.м
Ж.К.Э.466	Лестничная клетка	7.8 кв.м

ЭЛЕМЕНТЫ ОБЩЕГО ИМУЩЕСТВА ВНЕ ПОМЕЩЕНИЙ

Номер помещения на плане	Назначение помещения	Площадь помещения, кв.м
Ж.К.Э.467	Лестничная клетка	7.2 кв.м
Ж.К.Э.468	Лестничная клетка	7.2 кв.м
Ж.К.Э.469	Лестничная клетка	7.2 кв.м
Ж.К.Э.470	Лестничная клетка	7.2 кв.м
Ж.К.Э.471	Лестничная клетка	7.2 кв.м
Ж.К.Э.472	Лестничная клетка	7.2 кв.м
Ж.К.Э.473	Лестничная клетка	7.2 кв.м
Ж.К.Э.474	Лестничная клетка	7.2 кв.м
Ж.К.Э.475	Лестничная клетка	7.2 кв.м
Ж.К.Э.476	Лестничная клетка	7.2 кв.м
Ж.К.Э.477	Лестничная клетка	7.2 кв.м
Ж.К.Э.478	Лестничная клетка	7.2 кв.м

ЭЛЕМЕНТЫ ОБЩЕГО ИМУЩЕСТВА ВНЕ ПОМЕЩЕНИЙ

Номер помещения на плане	Назначение помещения	Площадь помещения, кв.м
Ж.К.Э.479	Лестничная клетка	4.9 кв.м
Ж.К.Э.480	Лестничная клетка	4.9 кв.м
Ж.К.Э.481	Лестничная клетка	4.9 кв.м
Ж.К.Э.482	Лестничная клетка	4.9 кв.м
Ж.К.Э.483	Лестничная клетка	4.9 кв.м
Ж.К.Э.484	Лестничная клетка	4.9 кв.м
Ж.К.Э.485	Лестничная клетка	4.9 кв.м
Ж.К.Э.486	Лестничная клетка	4.9 кв.м
Ж.К.Э.487	Лестничная клетка	4.9 кв.м
Ж.К.Э.488	Лестничная клетка	4.9 кв.м
Ж.К.Э.489	Лестничная клетка	4.9 кв.м
Ж.К.Э.490	Лестничная клетка	4.9 кв.м

ЭЛЕМЕНТЫ ОБЩЕГО ИМУЩЕСТВА ВНЕ ПОМЕЩЕНИЙ

Номер помещения на плане	Назначение помещения	Площадь помещения, кв.м
Ж.К.Э.491	Лестничная клетка	15.2 кв.м
Ж.К.Э.492	Лестничная клетка	15.2 кв.м
Ж.К.Э.493	Лестничная клетка	15.2 кв.м
Ж.К.Э.494	Лестничная клетка	15.2 кв.м
Ж.К.Э.495	Лестничная клетка	15.2 кв.м
Ж.К.Э.496	Лестничная клетка	15.2 кв.м
Ж.К.Э.497	Лестничная клетка	15.2 кв.м
Ж.К.Э.498	Лестничная клетка	15.2 кв.м
Ж.К.Э.499	Лестничная клетка	15.2 кв.м
Ж.К.Э.500	Лестничная клетка	15.2 кв.м
Ж.К.Э.501	Лестничная клетка	15.2 кв.м
Ж.К.Э.502	Лестничная клетка	15.2 кв.м

ЭЛЕМЕНТЫ ОБЩЕГО ИМУЩЕСТВА ВНЕ ПОМЕЩЕНИЙ

Номер помещения на плане	Назначение помещения	Площадь помещения, кв.м
Ж.К.Э.503	Лестничная клетка	4.9 кв.м
Ж.К.Э.504	Лестничная клетка	4.9 кв.м
Ж.К.Э.505	Лестничная клетка	4.9 кв.м
Ж.К.Э.506	Лестничная клетка	4.9 кв.м
Ж.К.Э.507	Лестничная клетка	4.9 кв.м
Ж.К.Э.508	Лестничная клетка	4.9 кв.м
Ж.К.Э.509	Лестничная клетка	4.9 кв.м
Ж.К.Э.510	Лестничная клетка	4.9 кв.м
Ж.К.Э.511	Лестничная клетка	4.9 кв.м
Ж.К.Э.512	Лестничная клетка	4.9 кв.м
Ж.К.Э.513	Лестничная клетка	4.9 кв.м
Ж.К.Э.514	Лестничная клетка	4.9 кв.м

ЭЛЕМЕНТЫ ОБЩЕГО ИМУЩЕСТВА ВНЕ ПОМЕЩЕНИЙ

Номер помещения на плане	Назначение помещения	Площадь помещения, кв.м
Ж.К.Э.515	Лестничная клетка	7.8 кв.м
Ж.К.Э.516	Лестничная клетка	7.8 кв.м
Ж.К.Э.517	Лестничная клетка	7.8 кв.м
Ж.К.Э.518	Лестничная клетка	7.8 кв.м
Ж.К.Э.519	Лестничная клетка	7.8 кв.м
Ж.К.Э.520	Лестничная клетка	7.8 кв.м
Ж.К.Э.521	Лестничная клетка	7.8 кв.м
Ж.К.Э.522	Лестничная клетка	7.8 кв.м
Ж.К.Э.523	Лестничная клетка	7.8 кв.м
Ж.К.Э.524	Лестничная клетка	7.8 кв.м
Ж.К.Э.525	Лестничная клетка	7.8 кв.м
Ж.К.Э.526	Лестничная клетка	7.8 кв.м

ЭЛЕМЕНТЫ ОБЩЕГО ИМУЩЕСТВА ВНЕ ПОМЕЩЕНИЙ

Номер помещения на плане	Назначение помещения	Площадь помещения, кв.м
Ж.К.Э.527	Лестничная клетка	7.2 кв.м
Ж.К.Э.528	Лестничная клетка	7.2 кв.м
Ж.К.Э.529	Лестничная клетка	7.2 кв.м
Ж.К.Э.530	Лестничная клетка	7.2 кв.м
Ж.К.Э.531	Лестничная клетка	7.2 кв.м
Ж.К.Э.532	Лестничная клетка	7.2 кв.м
Ж.К.Э.533	Лестничная клетка	7.2 кв.м
Ж.К.Э.534	Лестничная клетка	7.2 кв.м
Ж.К.Э.535	Лестничная клетка	7.2 кв.м
Ж.К.Э.536	Лестничная клетка	7.2 кв.м
Ж.К.Э.537	Лестничная клетка	7.2 кв.м
Ж.К.Э.538	Лестничная клетка	7.2 кв.м

ЭЛЕМЕНТЫ ОБЩЕГО ИМУЩЕСТВА ВНЕ ПОМЕЩЕНИЙ

Номер помещения на плане	Назначение помещения	Площадь помещения, кв.м
Ж.К.Э.539	Лестничная клетка	4.9 кв.м
Ж.К.Э.540	Лестничная клетка	4.9 кв.м
Ж.К.Э.541	Лестничная клетка	4.9 кв.м
Ж.К.Э.542	Лестничная клетка	4.9 кв.м
Ж.К.Э.543	Лестничная клетка	4.9 кв.м
Ж.К.Э.544	Лестничная клетка	4.9 кв.м
Ж.К.Э.545	Лестничная клетка	4.9 кв.м
Ж.К.Э.546	Лестничная клетка	4.9 кв.м
Ж.К.Э.547	Лестничная клетка	4.9 кв.м
Ж.К.Э.548	Лестничная клетка	4.9 кв.м
Ж.К.Э.549	Лестничная клетка	4.9 кв.м
Ж.К.Э.550	Лестничная клетка	4.9 кв.м

ЭЛЕМЕНТЫ ОБЩЕГО ИМУЩЕСТВА ВНЕ ПОМЕЩЕНИЙ

Номер помещения на плане	Назначение помещения	Площадь помещения, кв.м
Ж.К.Э.551	Лестничная клетка	15.2 кв.м
Ж.К.Э.552	Лестничная клетка	15.2 кв.м
Ж.К.Э.553	Лестничная клетка	15.2 кв.м
Ж.К.Э.554	Лестничная клетка	15.2 кв.м
Ж.К.Э.555	Лестничная клетка	15.2 кв.м
Ж.К.Э.556	Лестничная клетка	15.2 кв.м
Ж.К.Э.557	Лестничная клетка	15.2 кв.м
Ж.К.Э.558	Лестничная клетка	15.2 кв.м
Ж.К.Э.559	Лестничная клетка	15.2 кв.м
Ж.К.Э.560	Лестничная клетка	15.2 кв.м
Ж.К.Э.561	Лестничная клетка	15.2 кв.м
Ж.К.Э.562	Лестничная клетка	15.2 кв.м

ЭЛЕМЕНТЫ ОБЩЕГО ИМУЩЕСТВА ВНЕ ПОМЕЩЕНИЙ

Номер помещения на плане	Назначение помещения	Площадь помещения, кв.м
Ж.К.Э.563	Лестничная клетка	4.9 кв.м
Ж.К.Э.564	Лестничная клетка	4.9 кв.м
Ж.К.Э.565	Лестничная клетка	4.9 кв.м
Ж.К.Э.566	Лестничная клетка	4.9 кв.м
Ж.К.Э.567	Лестничная клетка	4.9 кв.м
Ж.К.Э.568	Лестничная клетка	4.9 кв.м
Ж.К.Э.569	Лестничная клетка	4.9 кв.м
Ж.К.Э.570	Лестничная клетка	4.9 кв.м
Ж.К.Э.571	Лестничная клетка	4.9 кв.м
Ж.К.Э.572	Лестничная клетка	4.9 кв.м
Ж.К.Э.573	Лестничная клетка	4.9 кв.м
Ж.К.Э.574	Лестничная клетка	4.9 кв.м

ЭЛЕМЕНТЫ ОБЩЕГО ИМУЩЕСТВА ВНЕ ПОМЕЩЕНИЙ

Номер помещения на плане	Назначение помещения	Площадь помещения, кв.м
Ж.К.Э.575	Лестничная клетка	7.8 кв.м
Ж.К.Э.576	Л

ვარაზნის ნაგებობის ეროვნული სამშენებლო ნორმების მოთხოვნები

ავტოსადგომის ადგილების მინიმალური რაოდენობა

ნაგებობის დანიშნულება	ერთეული	მინიმალური რაოდენობა
საცხოვრებელი სახლი	ბინა	1 ავტომანქანა ყოველ 100 კვ.მ საერთო ფართზე
საოფისე დანიშნულების ნაგებობა	100 კვ.მ საერთო ფართი	3 ავტომანქანა
სავაჭრო ობიექტი	100 კვ.მ გასაყიდი ფართი	4 ავტომანქანა
სასტუმრო	10 ნომერი	5 ავტომანქანა
სამრეწველო ნაგებობა	100 კვ.მ საერთო ფართი	2 ავტომანქანა
საწყობი	100 კვ.მ საერთო ფართი	1 ავტომანქანა
სასადილო	100 ადგილი	10 ავტომანქანა
საავადმყოფო	100 საწოლი	15 ავტომანქანა
სკოლა	100 მოსწავლე	5 ავტომანქანა
საბავშვო ბაღი	100 ბავშვი	4 ავტომანქანა
სპორტული ნაგებობა	100 მაყურებელი	10 ავტომანქანა
ავტოსადგომი	100 ავტომანქანა	5 ავტომანქანა

ავტოსადგომის ზომები

ავტოსადგომის ტიპი	სიგანე, მ	სიგრძე, მ
ერთეული	2.5	5.0
ორმაგი	5.0	5.0
ავტობუსის	3.5	12.0
სატვირთო	3.5	8.0

ავტოსადგომის ფართობი

ერთი ავტომანქანის განთავსებისთვის საჭირო ფართობი (მანევრირების ზონის გარეშე) — 25 კვ.მ.

მანევრირების ზონის ფართობი დამოკიდებულია ავტოსადგომის განლაგების ტიპზე და მერყეობს 12-დან 30 კვ.მ-მდე ერთი ავტომანქანისთვის.

ბინათმშენებლობა
კორპუსი 1

ქალაქი თბილისი, ვაკის რაიონი, ნაკვეთი №117,
ს/კ კოდი: 01.13.06.001.044

ბლოკი №2

ტექნიკური ანგარიში

ქ.პ.ს. "ჭაბუკიანი და პარტნიორები"
სერტიფიკატი: აქტიური ინჟინერ-პროექტირების სფეროში

ტექნიკური ნაწილი

ობიექტის მდებარეობა

ობიექტის მისამართი: ქ. თბილისი, ვაკის რაიონი, ნაკვეთი №117, ბლოკი №2

ობიექტის ზოგადი დახასიათება

ნაკვეთის ფართობი 1.3 ჰა-ს შეადგენს. ნაკვეთის რელიეფი ბუნებრივად ტალღოვანია. ნაკვეთის ჩრდილოეთ ნაწილში გამავალია ელექტროგადამცემი ხაზი, რომლის ბოძებიც ნაკვეთის ტერიტორიაზეა განთავსებული

ЭЛЕМЕНТЫ БЛАГОУСТРОЙСТВА И ОБЩЕСТВЕННЫЕ ЗОНЫ

ЭЛЕМЕНТЫ БЛАГОУСТРОЙСТВА ПЛОЩАДКИ ОТДЫХА

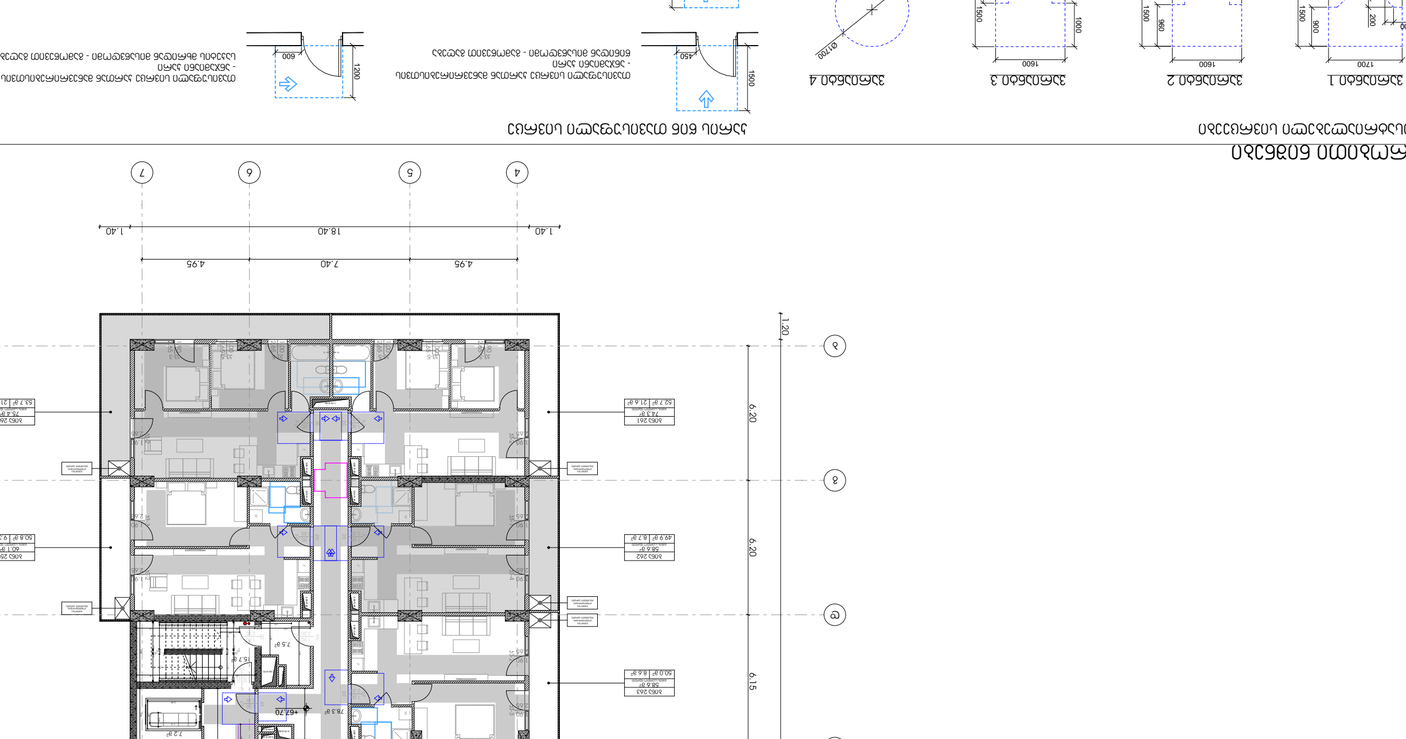

ЭЛЕМЕНТЫ ГОРОДСКОЙ МЕБЕЛИ

ЭЛМЕБЛ.1
1700
1600
400
900
1500
200
ЭЛМЕБЛ.2
280
1040
280
1600
1500
980
ЭЛМЕБЛ.3
300
1000
300
1600
1500
1500
ЭЛМЕБЛ.4
Ø1700
ПЛАН ВОК ОТЗЕМЛЕНИЯ ЦОКОЛЬНОГО ЭТАЖА
ПЛАН ВОК ОТЗЕМЛЕНИЯ ЦОКОЛЬНОГО ЭТАЖА - ЭЛЕМЕНТ ОБЩЕСТВЕННОЙ ЗОНЫ



პირობითი ნიშნები

მოსატრიალებელი სივრცეები

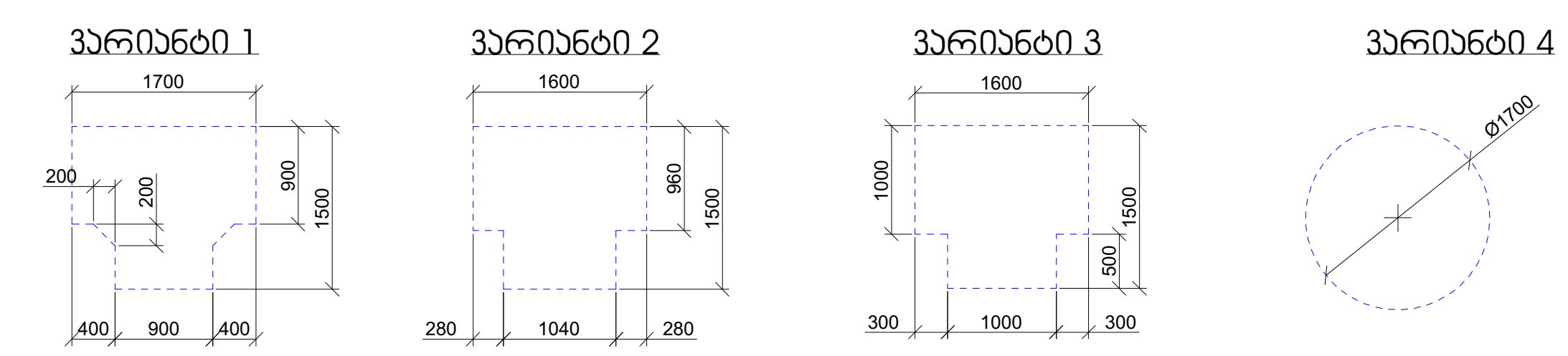

კარის წინ თავისუფალი სივრცე

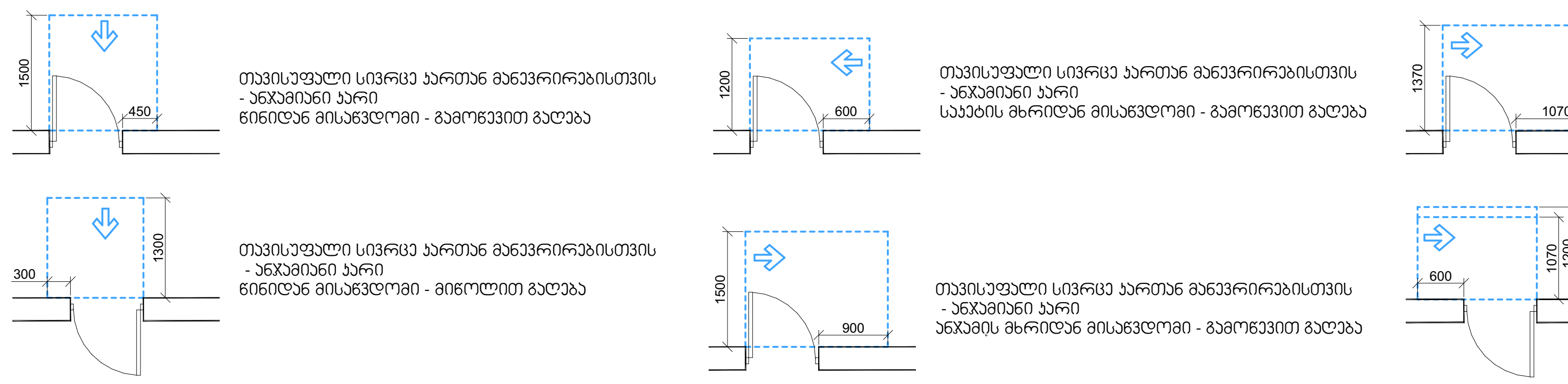

შენიშვნები:
1.იატაკის ზედაპირები მოეწყობა ისე, რომ იქნება მდგრადი, მყარი და არა სრიალა.
2.განათების სამართავები, ელექტრო გამანაწილებლები, ელექტრო ჩამრთველები და დენსართები, ტემპერატურის მარეგულირებლები, მოწყობილობების სამართავები, წყალსადენი სისტემის მოწყობილობების მარეგულირებლები და დამცავი და ორმხრივი საკომუნიკაციო სისტემების სამართავები "ა" ტიპის ერთეულში მოეწყობა სტანდარტის 309-ე ქვეთავის შესაბამისად.
3.სინათლის ჩამრთველები, ელექტრო ჩამრთველები, დენსართები, ტემპერატურის მარეგულირებლები, ელექტრო გამანაწილებლები და უსაფრთხოების ან შიდასაკომუნიკაციო სისტემების სამართავები "ბ" ტიპის ერთეულებში მოეწყობა სტანდარტის 309,2 და 1104,1 ქვეთავების მიხედვით.

მრავალფუნქციური კომპლექსი

მისამართი: ა. წერეთლის გამზირი №117;

საკადასტრო კოდი : 01.13.06.001.044

ბლოკი №2

დამკვეთი

შ.პ.ს. "შპს გლობალური ტექნოლოგიები"
საიდენტიფიკაციო კოდი: 202185553
დირექტორი: ალექსანდრე კირვალიძე

სიტუაციური სქემა



ბ ბლოკი

ტექნიკურ-ეკონომიკური მაჩვენებლები
* მიწის ნაკვეთის ფართობი (კვ.მ) – 14708
* საცხოვრებელი ფართობი (კვ.მ) –
* საოფისე ფართობი (კვ.მ) –
* კომერციული ფართობი (კვ.მ) –
* საზაფხულო ფართობი (კვ.მ) –
* კიბის უჯრედის და სადარბაზოს ფართობი (კვ.მ) –
* დამხმარე ფართობი (კვ.მ) –
* ღია ავტოსადგომის ფართობი (კვ.მ) –
* კ1 განაშენიანების ფართობი (კვ.მ) –
* კ2 განაშენიანების ინტენსივობის ფართობი (კვ.მ) –
* კ3 გამწვანების ფართობი (კვ.მ) –

შენიშვნები:
* ნახაზი შესრულებულია სანტიმეტრებში
* ნახაზზე მოცემულია არქიტექტურული და კონსტრუქციული ნიშნულები
* არქიტექტურულ გეგმებზე დატანილია ხანძარსაწინააღმდეგო სისტემა

პირობითი აღნიშვნები

თანამდებობა	გვარი	ხელმოწერა
პრ. კონსულტანტი	ს.ავალიანი	[signature]
დაამუშავა	ს.ავალიანი	[signature]
პრ. ავტორი	მამუკა კაკულია	
მთავარი არქიტექტორი	მამუკა კაკულია	
პრ. თანაავტორი	ნიკოლოზ მაღლაფერიძე	

ნახაზის სახელი

23 სართულის გეგმა

ფურცლის ნომერი

ფორმატი

A2

მასშტაბი

თარიღი

რევიზია №



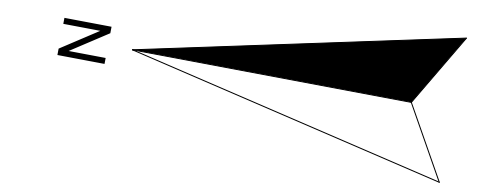

მრავალფუნქციური კომპლექსი

მისამართი: ა. წერეთლის გამზირი №117;

საკადასტრო კოდი : 01.13.06.001.044

ბლოკი №2

დამკვეთი

შ.პ.ს. "შპს გლობალური ტექნოლოგიები"

საიდენტიფიკაციო კოდი: 202185553

დირექტორი: ალექსანდრე კირვალიძე

სიტუაციური სქემა



ბ ბლოკი

ტექნიკური-ეკონომიკური მაჩვენებლები
* მიწის ნაკვეთის ფართობი (კვ.მ) – 14708
* საცხოვრებელი ფართობი (კვ.მ) –
* საოფისე ფართობი (კვ.მ) –
* კომერციული ფართობი (კვ.მ) –
* საზაფხულო ფართობი (კვ.მ) –
* კიბის უჯრედის და სადარბაზოს ფართობი (კვ.მ) –
* დამხმარე ფართობი (კვ.მ) –
* ღია ავტოსადგომის ფართობი (კვ.მ) –
* კ1 განაშენიანების ფართობი (კვ.მ) –
* კ2 განაშენიანების ინტენსივობის ფართობი (კვ.მ) –
* კ3 გამწვანების ფართობი (კვ.მ) –

შენიშვნები:
* ნახაზი შესრულებულია სანტიმეტრებში
* ნახაზზე მოცემულია არქიტექტურული და კონსტრუქციული ნიშნულები
* არქიტექტურულ გეგმებზე დატანილია ხანძარსაწინააღმდეგო სისტემა

პირობითი აღნიშვნები

თანამდებობა	გვარი	ხელმოწერა
პრ. კონსულტანტი	ს.ავალიანი	
დაამუშავა	ს.ავალიანი	
პრ. ავტორი	მამუკა კაკულია	
მთავარი არქიტექტორი	მამუკა კაკულია	
პრ. თანაავტორი	ნიკოლოზ მაღლაფერიძე	

ნახაზის სახელი

24 სართულის გეგმა

ფურცლის ნომერი

ფორმატი

A2

მასშტაბი

თარიღი

რევიზია №

პირობითი ნიშნები

მოსატრიალებელი სივრცეები

ვარიანტი 1
ვარიანტი 2
ვარიანტი 3
ვარიანტი 4

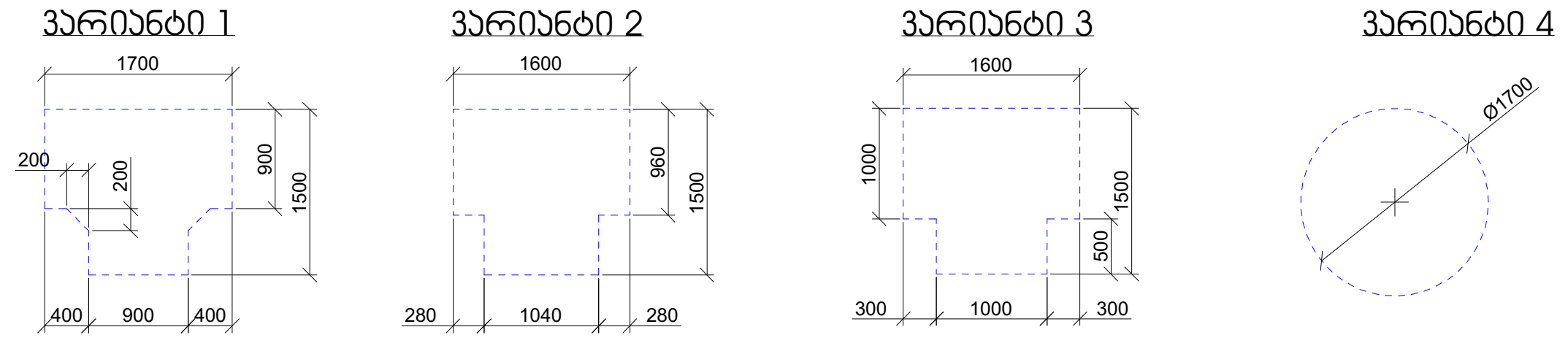

კარის წინ თავისუფალი სივრცე

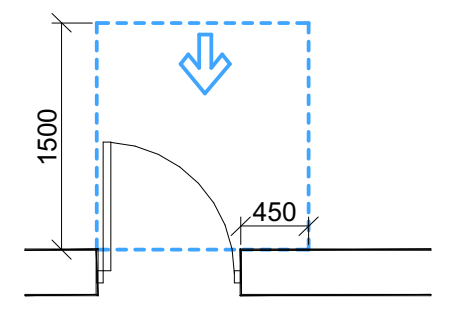

თავისუფალი სივრცე კართან მანევრირებისთვის
- ანჯამიანი კარი
წინიდან მისაწვდომი - გამოწევით გაღება

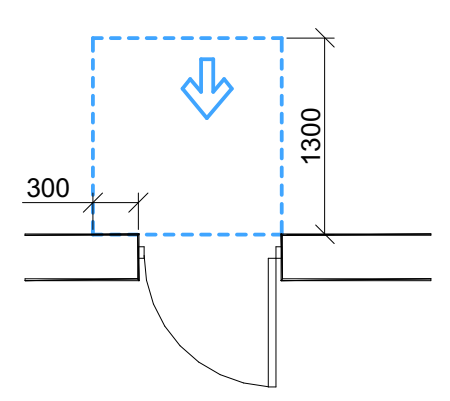

თავისუფალი სივრცე კართან მანევრირებისთვის
- ანჯამიანი კარი
წინიდან მისაწვდომი - მიწოლით გაღება

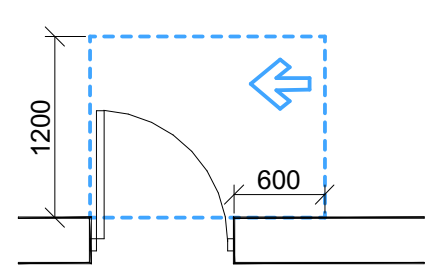

თავისუფალი სივრცე კართან მანევრირებისთვის
- ანჯამიანი კარი
საკეტის მხრიდან მისაწვდომი - გამოწევით გაღება

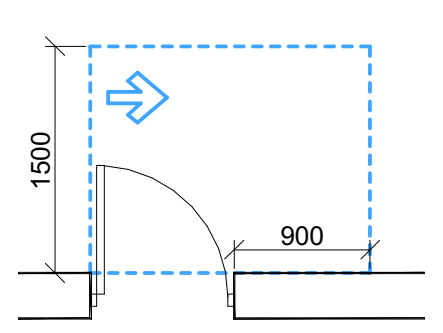

თავისუფალი სივრცე კართან მანევრირებისთვის
- ანჯამიანი კარი
ანჯამის მხრიდან მისაწვდომი - გამოწევით გაღება

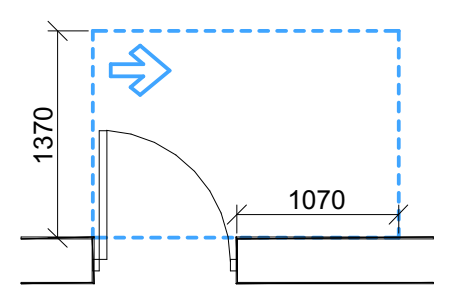

თავისუფალი სივრცე კართან მანევრირებისთვის
- ანჯამიანი კარი
ანჯამის მხრიდან მისაწვდომი - გამოწევით გაღება

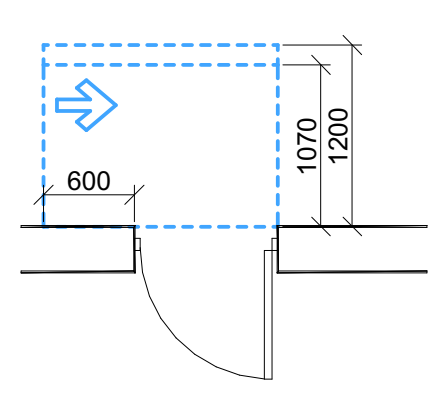

თავისუფალი სივრცე კართან მანევრირებისთვის
- ანჯამიანი კარი
საკეტის მხრიდან მისაწვდომი - მიწოლით გაღება
120 მინ. თუ მოწყობილია მიმხურავი

შენიშვნები:
1.იატაკის ზედაპირები მოეწყობა ისე, რომ იქნება მდგრადი, მყარი და არა სრიალა.
2.განათების სამართავები, ელექტრო გამანაწილებლები, ელექტრო ჩამრთველები და დენსართები, ტემპერატურის მარეგულირებლები, მოწყობილობების სამართავები, წყალსადენი სისტემის მოწყობილობების მარეგულირებლები და დამცავი და ორმხრივი საკომუნიკაციო სისტემების სამართავები "ა" ტიპის ერთეულში მოეწყობა სტანდარტის 309-ე ქვეთავის შესაბამისად.
3.სინათლის ჩამრთველები, ელექტრო ჩამრთველები, დენსართები, ტემპერატურის მარეგულირებლები, ელექტრო გამანაწილებლები და უსაფრთხოების ან შიდასაკომუნიკაციო სისტემების სამართავები "ბ" ტიპის ერთეულებში მოეწყობა სტანდარტის 309,2 და 1104,1 ქვეთავების მიხედვით.

ЭЛЕМЕНТЫ ПОЖАРНОЙ ЗАЩИТЫ



პირობითი ნიშნები

მოსატრიალებელი სივრცეები

ვარიანტი 1

ვარიანტი 2

ვარიანტი 3

ვარიანტი 4

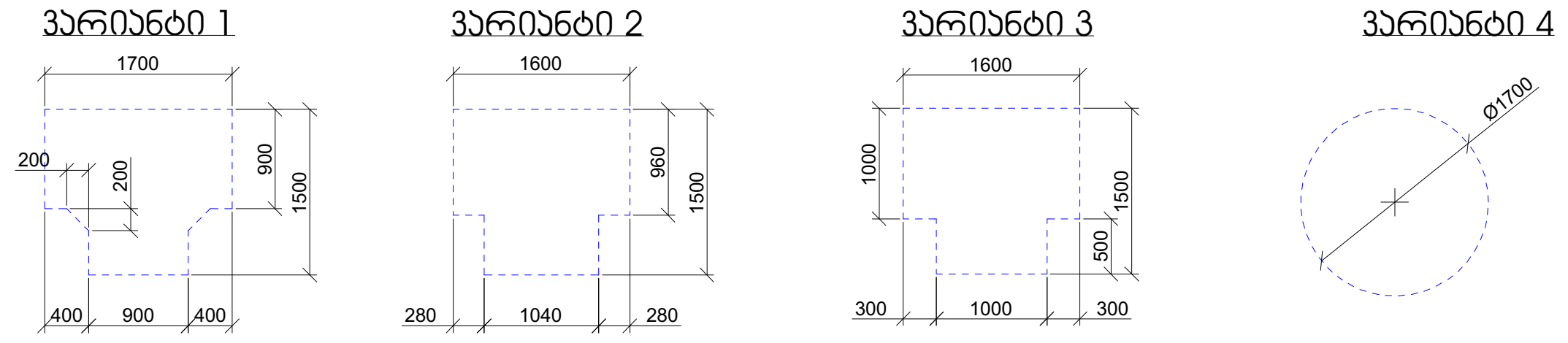

კარის წინ თავისუფალი სივრცე

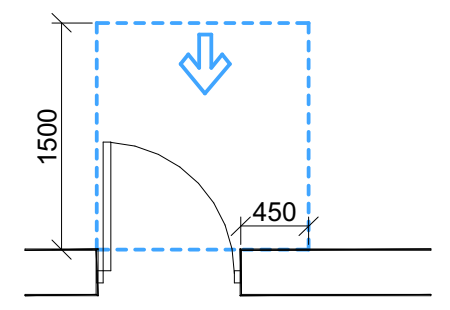

თავისუფალი სივრცე კართან მანევრირებისთვის
- ანჯამიანი კარი
წინიდან მისაწვდომი - გამოწევით გაღება

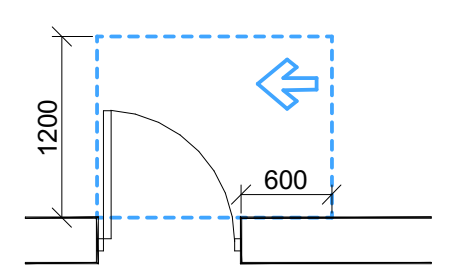

თავისუფალი სივრცე კართან მანევრირებისთვის
- ანჯამიანი კარი
საკეტის მხრიდან მისაწვდომი - გამოწევით გაღება

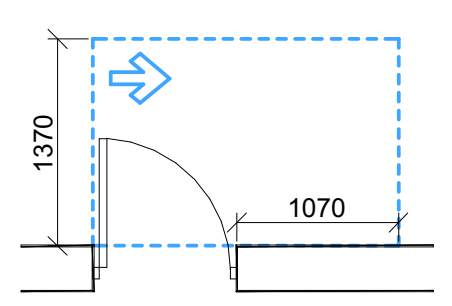

თავისუფალი სივრცე კართან მანევრირებისთვის
- ანჯამიანი კარი
ანჯამის მხრიდან მისაწვდომი - გამოწევით გაღება

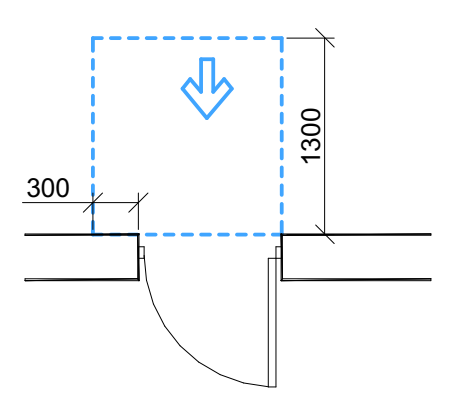

თავისუფალი სივრცე კართან მანევრირებისთვის
- ანჯამიანი კარი
წინიდან მისაწვდომი - მიწოლით გაღება

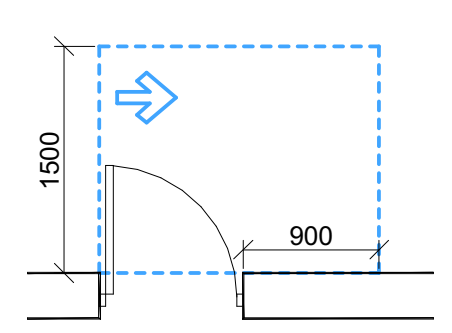

თავისუფალი სივრცე კართან მანევრირებისთვის
- ანჯამიანი კარი
ანჯამის მხრიდან მისაწვდომი - გამოწევით გაღება

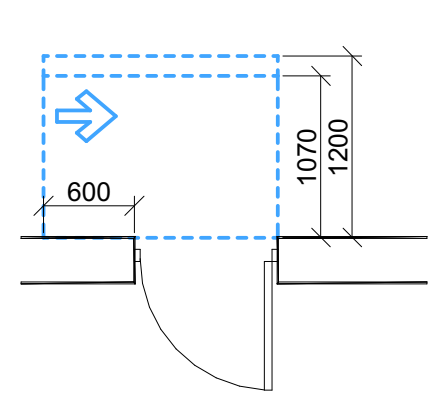

თავისუფალი სივრცე კართან მანევრირებისთვის
- ანჯამიანი კარი
საკეტის მხრიდან მისაწვდომი - მიწოლით გაღება
120 მის. თუ მოწყობილია მიმხურავი

შენიშვნები:
1.იატაკის ზედაპირები მოეწყობა ისე, რომ იქნება მდგრადი, მყარი და არა სრიალა.
2.განათების სამართავები, ელექტრო გამანაწილებლები, ელექტრო ჩამრთველები და დენსართები, ტემპერატურის მარეგულირებლები, მოწყობილობების სამართავები, წყალსადენი სისტემის მოწყობილობების მარეგულირებლები და დამცავი და ორმხრივი საკომუნიკაციო სისტემების სამართავები "ა" ტიპის ერთეულში მოეწყობა სტანდარტის 309-ე ქვეთავის შესაბამისად.
3.სინათლის ჩამრთველები, ელექტრო ჩამრთველები, დენსართები, ტემპერატურის მარეგულირებლები, ელექტრო გამანაწილებლები და უსაფრთხოების ან შიდასაკომუნიკაციო სისტემების სამართავები "ბ" ტიპის ერთეულებში მოეწყობა სტანდარტის 309,2 და 1104,1 ქვეთავების მიხედვით.

მრავალფუნქციური კომპლექსი

მისამართი: ა. წერეთლის გამზირი №117;

საკადასტრო კოდი : 01.13.06.001.044

ბლოკი №2

დამკვეთი

შ.პ.ს. "შპს გლობალური ტექნოლოგიები"
საიდენტიფიკაციო კოდი: 202185553
დირექტორი: ალექსანდრე კირვალიძე

სიტუაციური სქემა



ბ ბლოკი

ტექნიკური-ეკონომიკური მაჩვენებლები
* მიწის ნაკვეთის ფართობი (კვ.მ) – 14708
* საცხოვრებელი ფართობი (კვ.მ) –
* საოფისე ფართობი (კვ.მ) –
* კომერციული ფართობი (კვ.მ) –
* საზაფხულო ფართობი (კვ.მ) –
* კიბის უჯრედის და სადარბაზოს ფართობი (კვ.მ) –
* დამხმარე ფართობი (კვ.მ) –
* ღია ავტოსადგომის ფართობი (კვ.მ) –
* კ1 განაშენიანების ფართობი (კვ.მ) –
* კ2 განაშენიანების ინტენსივობის ფართობი (კვ.მ) –
* კ3 გამწვანების ფართობი (კვ.მ) –

შენიშვნები:
* ნახაზი შესრულებულია სანტიმეტრებში
* ნახაზზე მოცემულია არქიტექტურული და კონსტრუქციული ნიშნულები
* არქიტექტურულ გეგმებზე დატანილია ხანძარსაწინააღმდეგო სისტემა

პირობითი აღნიშვნები

თანამდებობა	გვარი	ხელმოწერა
პრ. კონსულტანტი	ს.ავალიანი	[signature]
დაამუშავა	ს.ავალიანი	[signature]
პრ. ავტორი	მამუკა კაკულია	
მთავარი არქიტექტორი	მამუკა კაკულია	
პრ. თანაავტორი	ნიკოლოზ მაღლაფერიძე	

ნახაზის სახელი

26 სართულის გეგმა

ფურცლის ნომერი

ფორმატი

A2

მასშტაბი

თარიღი

რევიზია №

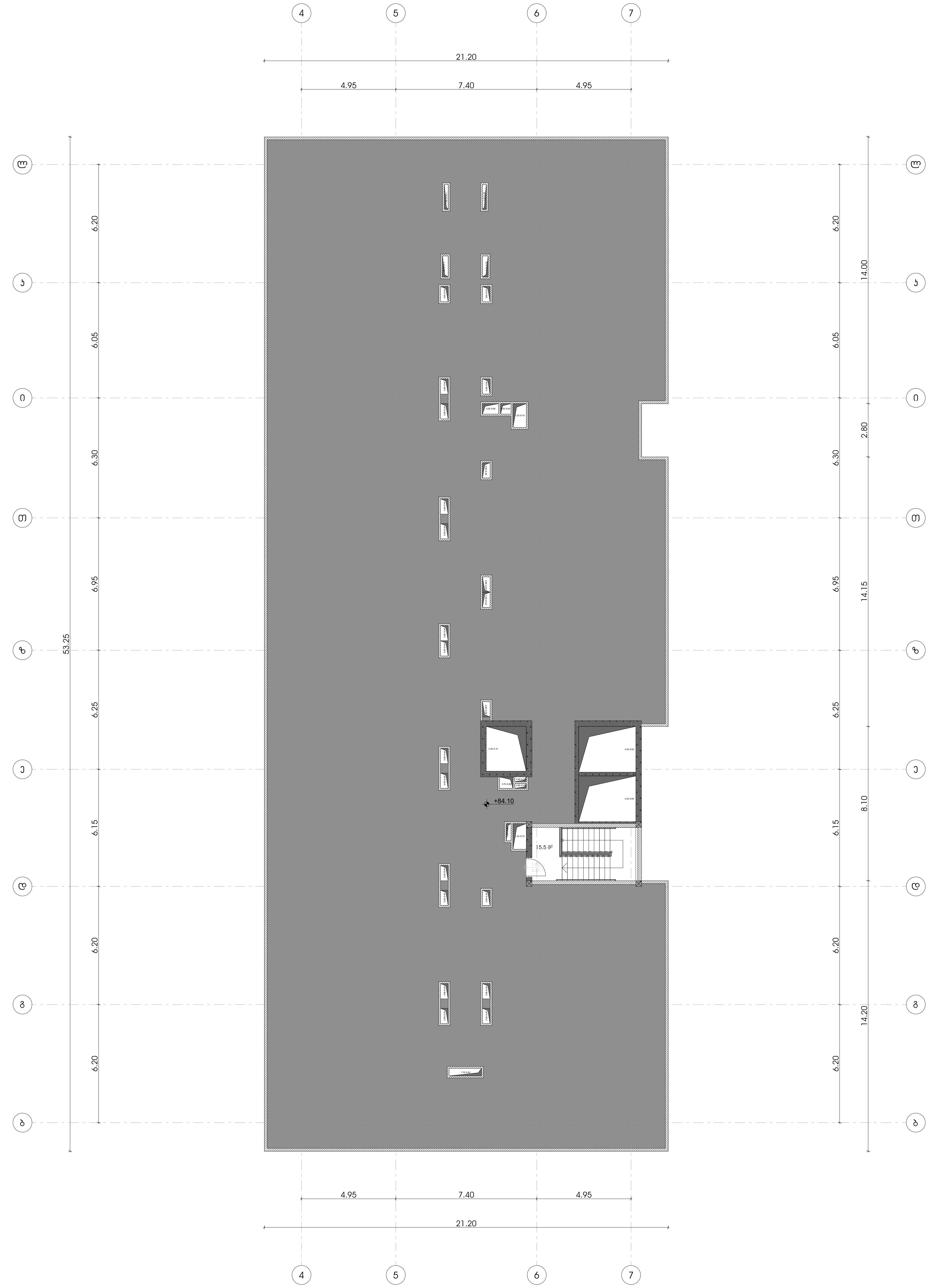

მრავალფუნქციური კომპლექსი

მისამართი: ა. წერეთლის გამზირი №117;

საკადასტრო კოდი : 01.13.06.001.044

ბლოკი №2

დამკვეთი

შ.პ.ს. "შპს გლობალური ტექნოლოგიები"

საიდენტიფიკაციო კოდი: 202185553

დირექტორი: ალექსანდრე კირვალიძე

სიტუაციური სქემა



ბ ბლოკი

ტექნიკურ-ეკონომიკური მაჩვენებლები
* მიწის ნაკვეთის ფართობი (კვ.მ) – 14708
* საცხოვრებელი ფართობი (კვ.მ) –
* საოფისე ფართობი (კვ.მ) –
* კომერციული ფართობი (კვ.მ) –
* საზაფხულო ფართობი (კვ.მ) –
* კიბის უჯრედის და სადარბაზოს ფართობი (კვ.მ) –
* დამხმარე ფართობი (კვ.მ) –
* ღია ავტოსადგომის ფართობი (კვ.მ) –
* კ1 განაშენიანების ფართობი (კვ.მ) –
* კ2 განაშენიანების ინტენსივობის ფართობი (კვ.მ) –
* კ3 გამწვანების ფართობი (კვ.მ) –

შენიშვნები:
* ნახაზი შესრულებულია სანტიმეტრებში
* ნახაზზე მოცემულია არქიტექტურული და კონსტრუქციული ნიშნულები
* არქიტექტურულ გეგმებზე დატანილია ხანძარსაწინააღმდეგო სისტემა

პირობითი აღნიშვნები

თანამდებობა	გვარი	ხელმოწერა
პრ. კონსულტანტი	ს.ავალიანი	
დაამუშავა	ს.ავალიანი	
პრ. ავტორი	მამუკა კაკულია	
მთავარი არქიტექტორი	მამუკა კაკულია	
პრ. თანაავტორი	ნიკოლოზ მაღლაფერიძე	

ნახაზის სახელი

სახურავის გეგმა

ფურცლის ნომერი

ფორმატი

A2

მასშტაბი

თარიღი

რევიზია №

პირობითი ნიშნები

მოსატრიალებელი სივრცეები

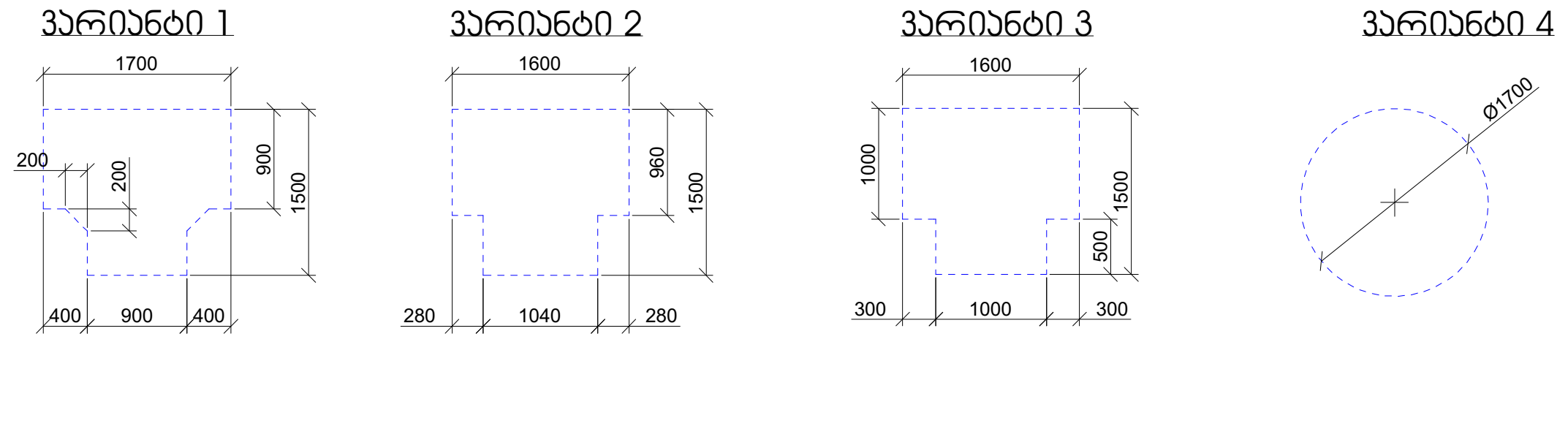

კარის წინ თავისუფალი სივრცე

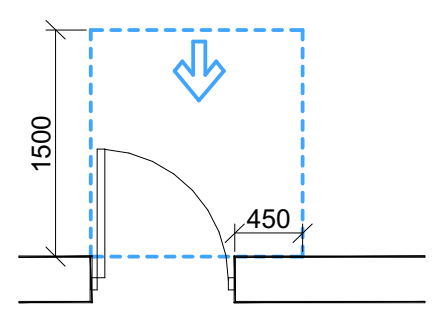

თავისუფალი სივრცე კართან მანევრირებისთვის
- ანჯამიანი კარი
წინიდან მისაწვდომი - გამოწევით გაღება

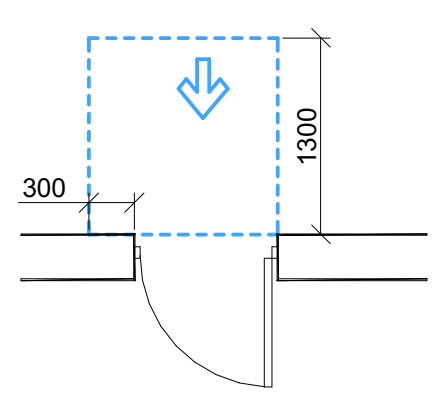

თავისუფალი სივრცე კართან მანევრირებისთვის
- ანჯამიანი კარი
წინიდან მისაწვდომი - მიწოლით გაღება

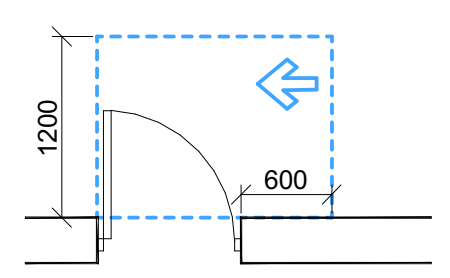

თავისუფალი სივრცე კართან მანევრირებისთვის
- ანჯამიანი კარი
საკეტის მხრიდან მისაწვდომი - გამოწევით გაღება

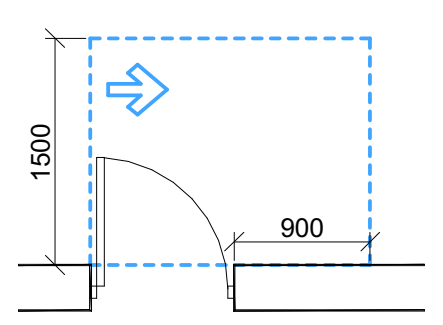

თავისუფალი სივრცე კართან მანევრირებისთვის
- ანჯამიანი კარი
ანჯამის მხრიდან მისაწვდომი - გამოწევით გაღება

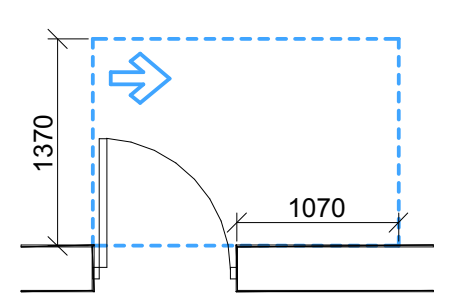

თავისუფალი სივრცე კართან მანევრირებისთვის
- ანჯამიანი კარი
ანჯამის მხრიდან მისაწვდომი - გამოწევით გაღება

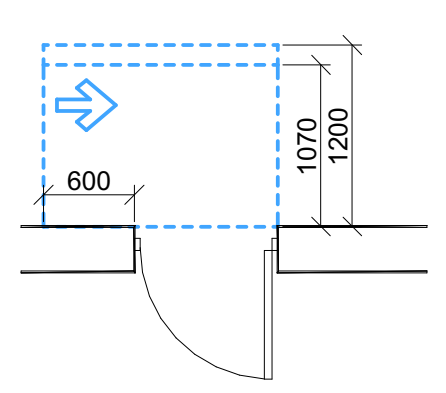

თავისუფალი სივრცე კართან მანევრირებისთვის
- ანჯამიანი კარი
საკეტის მხრიდან მისაწვდომი - მიწოლით გაღება
120 მმ. თუ მოწყობილია მიმხურავი

შენიშვნები:
1.იატაკის ზედაპირები მოეწყობა ისე, რომ იქნება მდგრადი, მყარი და არა სრიალა.
2.განათების სამართავები, ელექტრო გამანაწილებლები, ელექტრო ჩამრთველები და დენსართები, ტემპერატურის მარეგულირებლები, მოწყობილობების სამართავები, წყალსადენი სისტემის მოწყობილობების მარეგულირებლები და დამცავი და ორმხრივი საკომუნიკაციო სისტემების სამართავები "ა" ტიპის ერთეულში მოეწყობა სტანდარტის 309-ე ქვეთავის შესაბამისად.
3.სინათლის ჩამრთველები, ელექტრო ჩამრთველები, დენსართები, ტემპერატურის მარეგულირებლები, ელექტრო გამანაწილებლები და უსაფრთხოების ან შიდასაკომუნიკაციო სისტემების სამართავები "ბ" ტიპის ერთეულებში მოეწყობა სტანდარტის 309,2 და 1104,1 ქვეთავების მიხედვით.

ЗОНИРОВОЧНЫЙ ПЛАН ЗЕМЕЛЬНОГО УЧАСТКА

ЗЕМЕЛЬНЫЙ УЧАСТОК 1

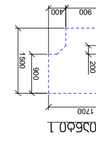

ЗЕМЕЛЬНЫЙ УЧАСТОК 2

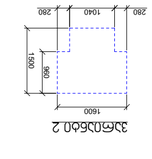

ЗЕМЕЛЬНЫЙ УЧАСТОК 3

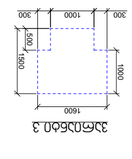

ЗЕМЕЛЬНЫЙ УЧАСТОК 4

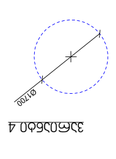

ЗЕМЕЛЬНЫЙ УЧАСТОК ВОЗЛЕ ОЗЕЛЕНЕННОЙ ЗОНЫ

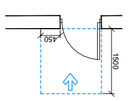

Ограничение использования земельного участка в связи с расположением в зоне с особыми условиями использования территории - зона охранная ВЛ 0,4 кВ

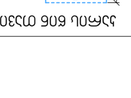

Ограничение использования земельного участка в связи с расположением в зоне с особыми условиями использования территории - зона охранная ВЛ 0,4 кВ

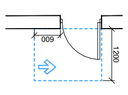

Ограничение использования земельного участка в связи с расположением в зоне с особыми условиями использования территории - зона охранная ВЛ 0,4 кВ



Ограничение использования земельного участка в связи с расположением в зоне с особыми условиями использования территории - зона охранная ВЛ 0,4 кВ

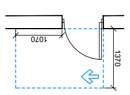

Ограничение использования земельного участка в связи с расположением в зоне с особыми условиями использования территории - зона охранная ВЛ 0,4 кВ

Экспликация:

1. Земельный участок, площадь 1500 м², граница обозначена красной линией.
2. Объекты капитального строительства на земельном участке отсутствуют.
3. Ограничения использования земельного участка в соответствии с Земельным кодексом Российской Федерации от 25.10.2001 № 136-ФЗ:
   - ст. 56 ЗК РФ — ограничения прав на землю;
   - ст. 60 ЗК РФ — порядок ограничения прав на землю;
   - ст. 61 ЗК РФ — публичный сервитут;
   - ст. 62 ЗК РФ — возмещение убытков, причиненных ограничением прав на землю;
   - ст. 63 ЗК РФ — охрана земельных участков.
4. Ограничения использования земельного участка в соответствии с Постановлением Правительства РФ от 24.02.2009 № 160 «О порядке установления охранных зон объектов электросетевого хозяйства и особых условий использования земельных участков, расположенных в границах таких зон»:
   - п. 8 — в охранных зонах запрещается осуществлять любые действия, которые могут нарушить безопасную работу объектов электросетевого хозяйства, в том числе повлечь за собой их повреждение или создать угрозу их повреждения или причинения вреда жизни, здоровью и имуществу граждан и организаций;
   - п. 8 (а) — строительство, капитальный ремонт, реконструкция или снос зданий и сооружений;
   - п. 8 (б) — посадка и вырубка деревьев и кустарников;
   - п. 8 (в) — дноуглубительные, взрывные, мелиоративные работы, в том числе связанные с изменением дна и берегов водных объектов;
   - п. 8 (г) — сенокошение, выпас сельскохозяйственных животных и иные виды сельскохозяйственного использования земельных участков;
   - п. 8 (д) — полевые сельскохозяйственные работы, связанные с вспашкой земли, посадкой сельскохозяйственных культур, уборкой урожая;
   - п. 8 (е) — проезд транспортных средств, сельскохозяйственных машин и механизмов, имеющих общую высоту с грузом или без груза более 4 метров;
   - п. 8 (ж) — полеты воздушных судов, подъем привязных аэростатов, беспилотных летательных аппаратов, а также сброс с них грузов;
   - п. 8 (з) — размещение свалок твердых бытовых отходов, а также складирование твердых бытовых отходов, в том числе снега, содержащего противогололедные реагенты;
   - п. 8 (и) — размещение складов, в том числе складов горюче-смазочных материалов, складов минеральных удобрений, складов пестицидов, складов взрывчатых веществ, складов химически активных веществ, складов, содержащих радиоактивные вещества, складов, содержащих токсичные вещества, складов, содержащих вещества, способные при взаимодействии с водой, воздухом или друг с другом самовозгораться, взрываться, выделять токсичные вещества, складов, содержащих вещества, способные при воздействии на них источника открытого огня

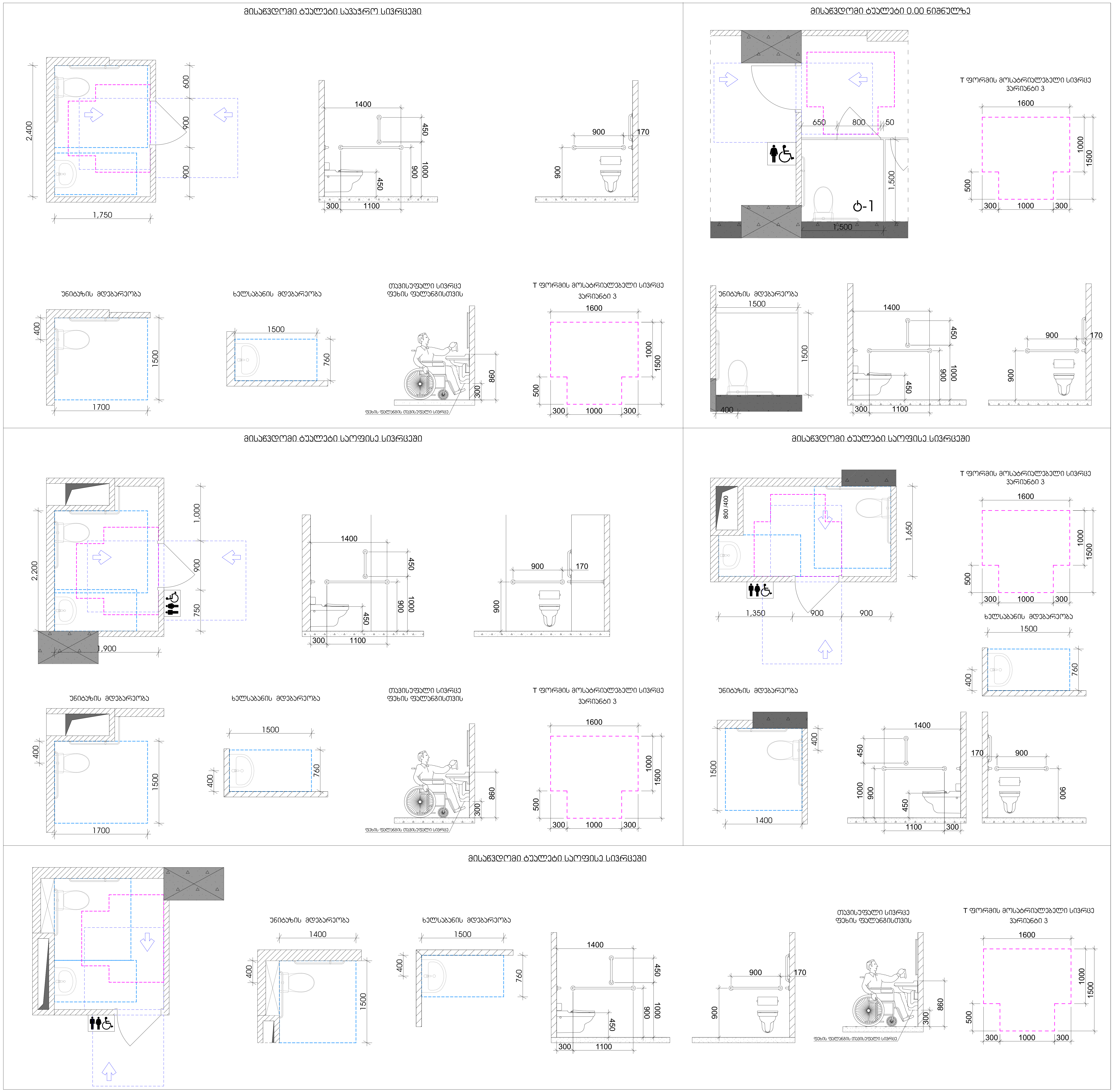

მრავალფუნქციური კომპლექსი

მისამართი: ა. წერეთლის გამზირი №117;

საკადასტრო კოდი : 01.13.06.001.044

ბლოკი №2

დამკვეთი

შ.პ.ს. "შპს გლობალური ტექნოლოგიები"
საიდენტიფიკაციო კოდი: 202185553
დირექტორი: ალექსანდრე კირვალიძე

სიტუაციური სქემა



ბ ბლოკი

ტექნიკური-ეკონომიკური მაჩვენებლები
* მიწის ნაკვეთის ფართობი (კვ.მ) – 14 708.0
* საცხოვრებელი ფართობი (კვ.მ) –
* საოფისე ფართობი (კვ.მ) –
* კომერციული ფართობი (კვ.მ) –
* საზაფხულო ფართობი (კვ.მ) –
* კიბის უჯრედის და სადარბაზოს ფართობი (კვ.მ) –
* დამხმარე ფართობი (კვ.მ) –
* ავტოსადგომის ფართობი (კვ.მ) –
* ღია ავტოსადგომის ფართობი (კვ.მ) –
* კ1 განაშენიანების ფართობი (კვ.მ) –1 592.4
* კ2 განაშენიანების ინტენსივობის ფართობი (კვ.მ) – 23 903.65
* კ3 გამწვანების ფართობი (კვ.მ) – 5 697.4

შენიშვნები:
* ნახაზი შესრულებულია სანტიმეტრებში
* ნახაზზე მოცემულია არქიტექტურული და კონსტრუქციული ნიშნულები
* არქიტექტურულ გეგმებზე დატანილია ხანძარსაწინააღმდეგო სისტემა

პირობითი აღნიშვნები

თანამდებობა	გვარი	ხელმოწერა
პრ. კონსულტანტი	ს.ავალიანი	ს. ავალიანი
დაამუშავა	ს.ავალიანი	ს. ავალიანი
პრ. ავტორი	მამუკა კაკულია	
მთავარი არქიტექტორი	მამუკა კაკულია	
პრ. თანაავტორი	ნიკოლოზ მაღლაფერიძე	

ნახაზის სახელი

მისაწვდომი ტუალეტები

ფურცლის ნომერი

ფორმატი

A2

მასშტაბი

თარიღი

რევიზია №

მისაწვდომი ტუალეტი "ა" ტიპის ერთეულში

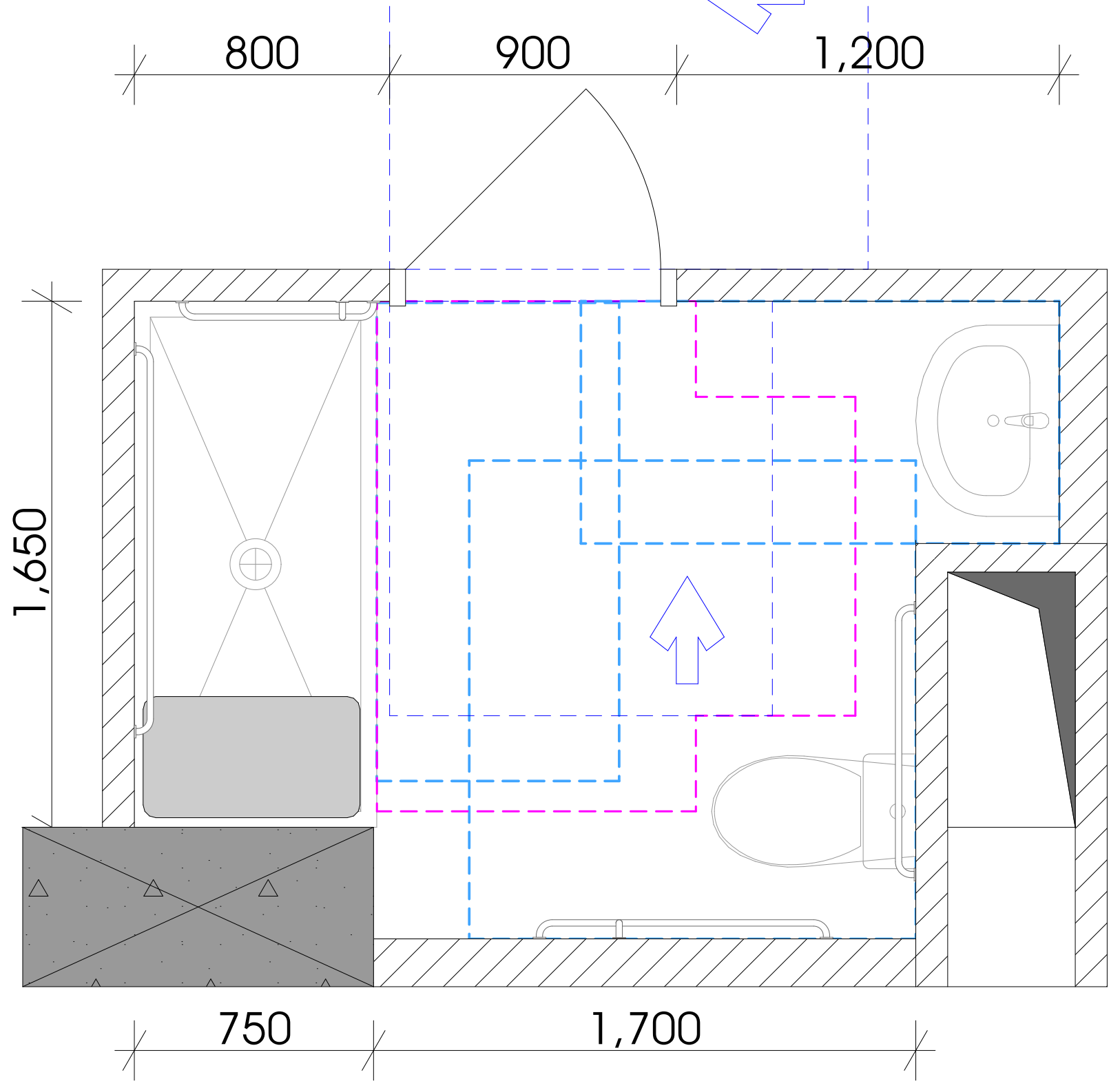

თავისუფალი სივრცე კართან მანევრირებისთვის
ანჯამიანი კარი
წინიდან მისაწვდომი - მიწოლით გაღება

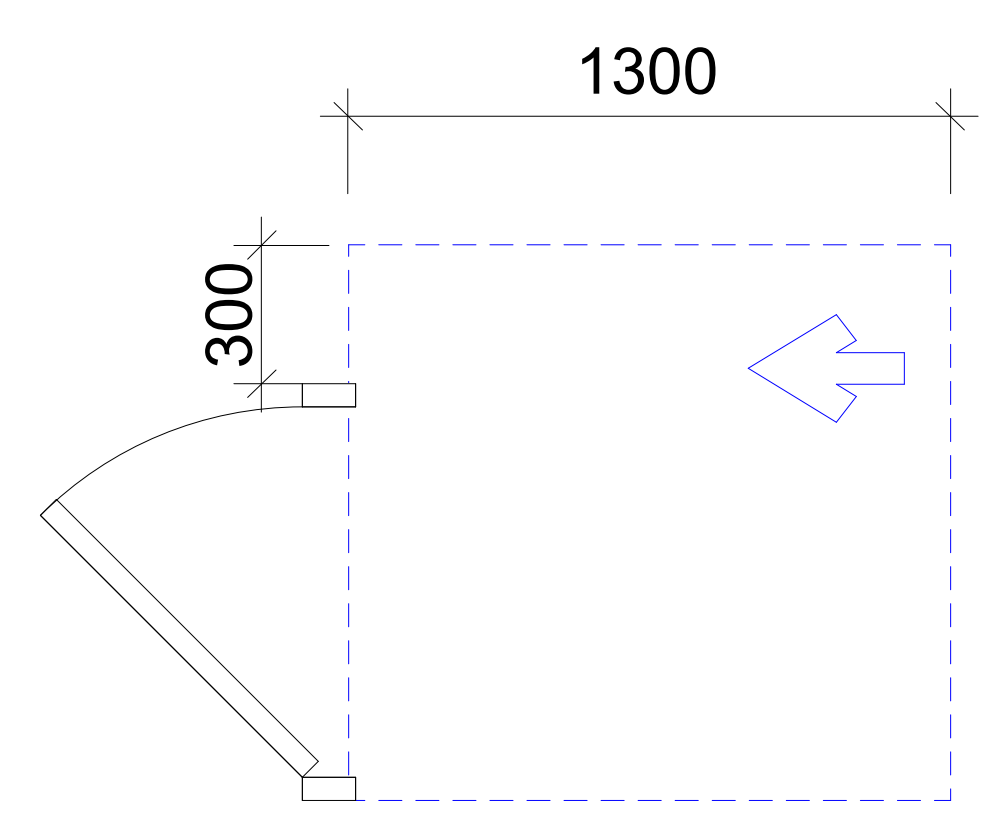

T ფორმის მოსატრიალებელი სივრცე
ვარიანტი 1

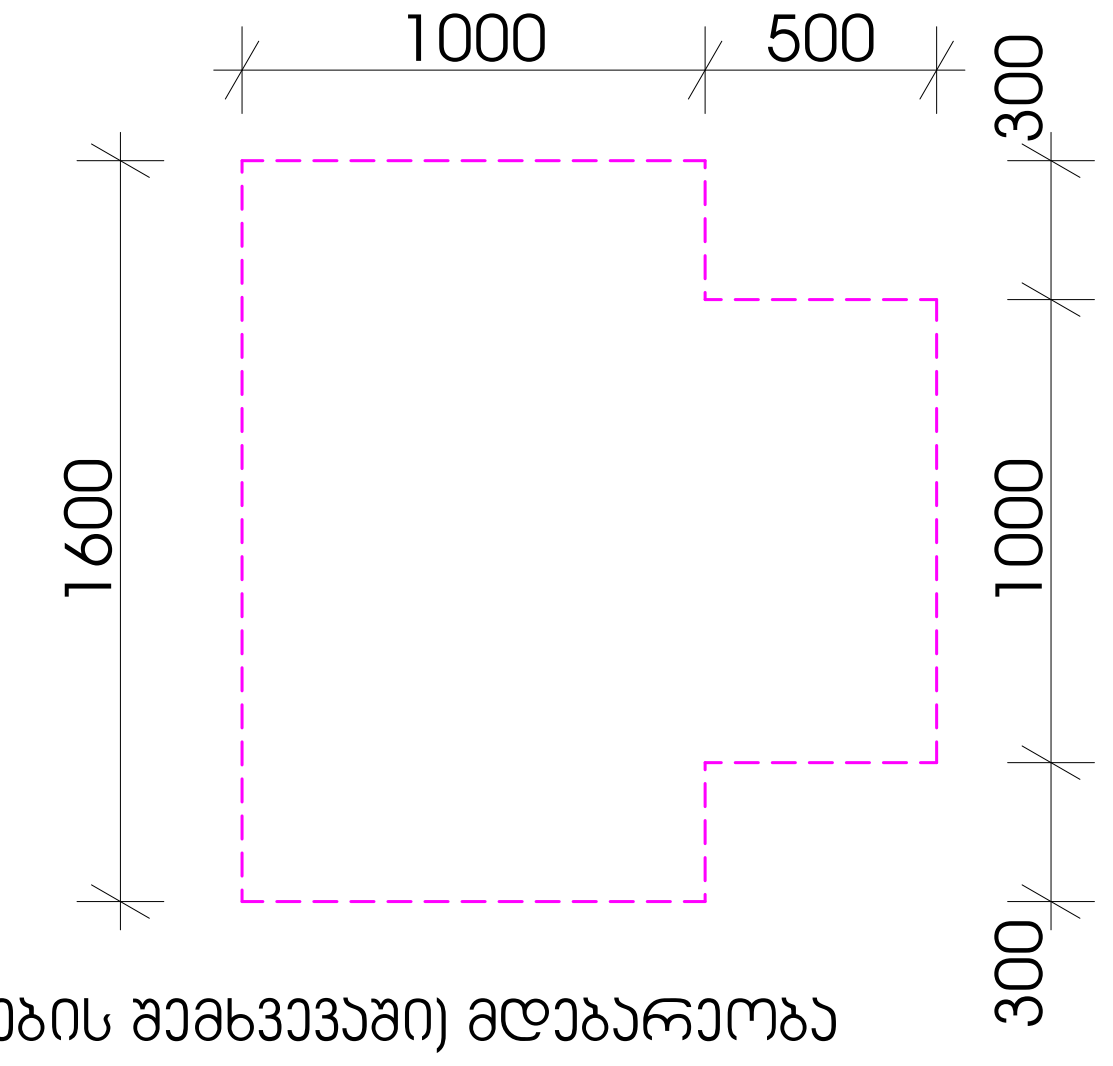

უნიტაზის და ხელმოსაჭიდი ძელების (საჭიროების შემთხვევაში) მდებარეობა

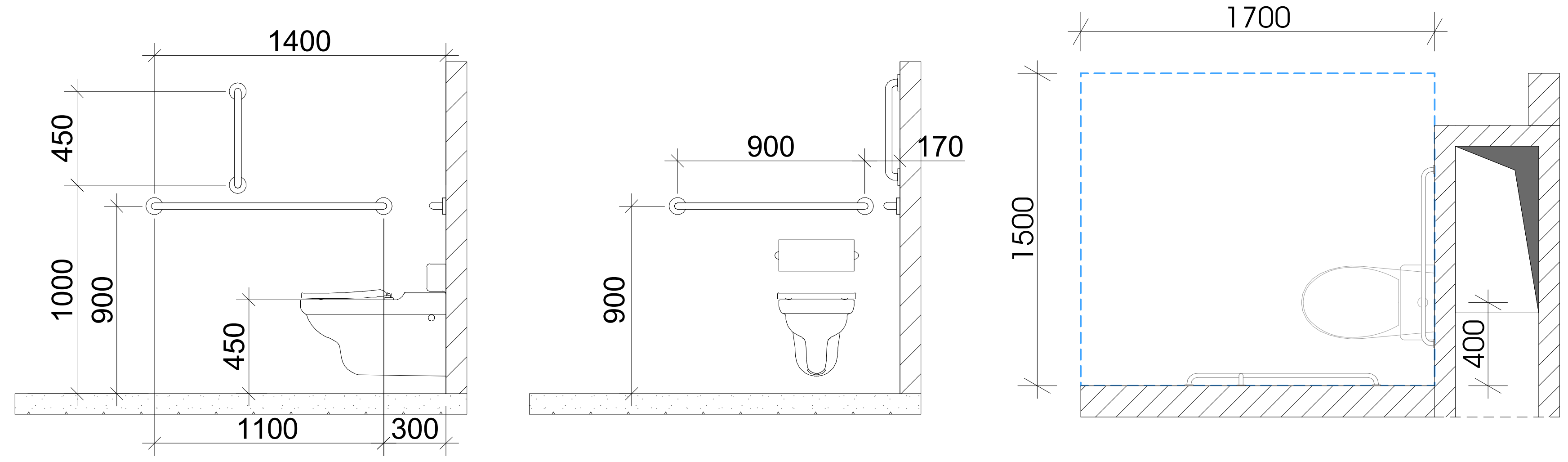

დასაჯდომის მქონე აბაზანა
ხელმოსაჭიდი ძელებით

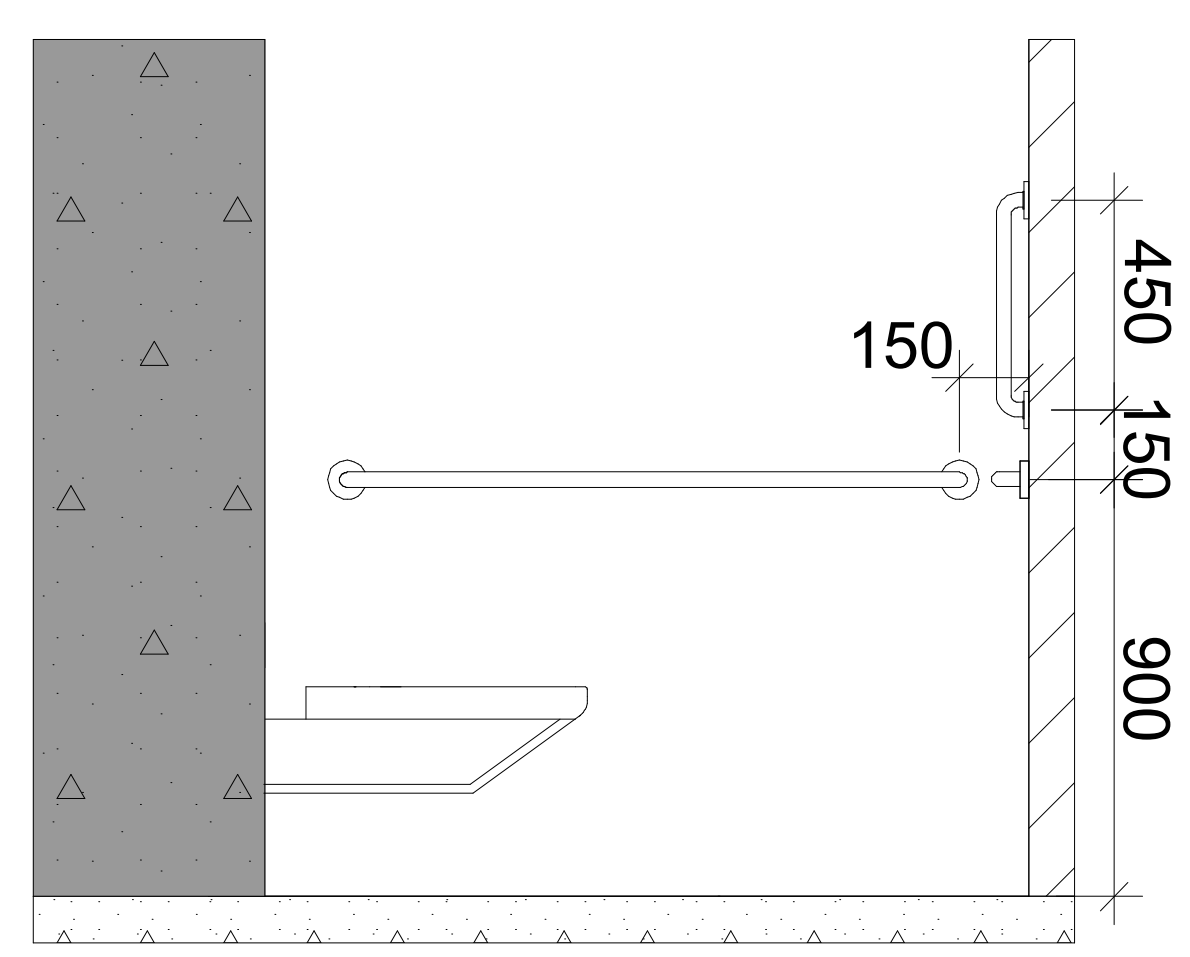

ხელსაბანის მდებარეობა

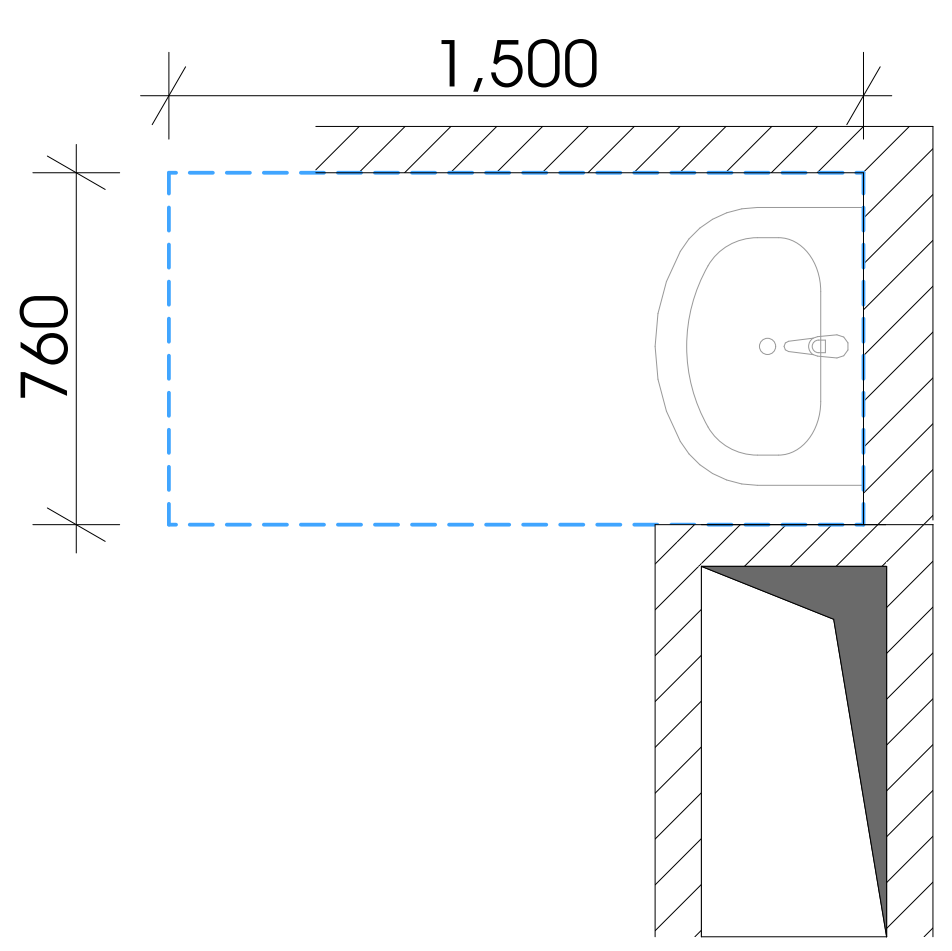

თავისუფალი სივრცე
ფეხის ფალანგისთვის

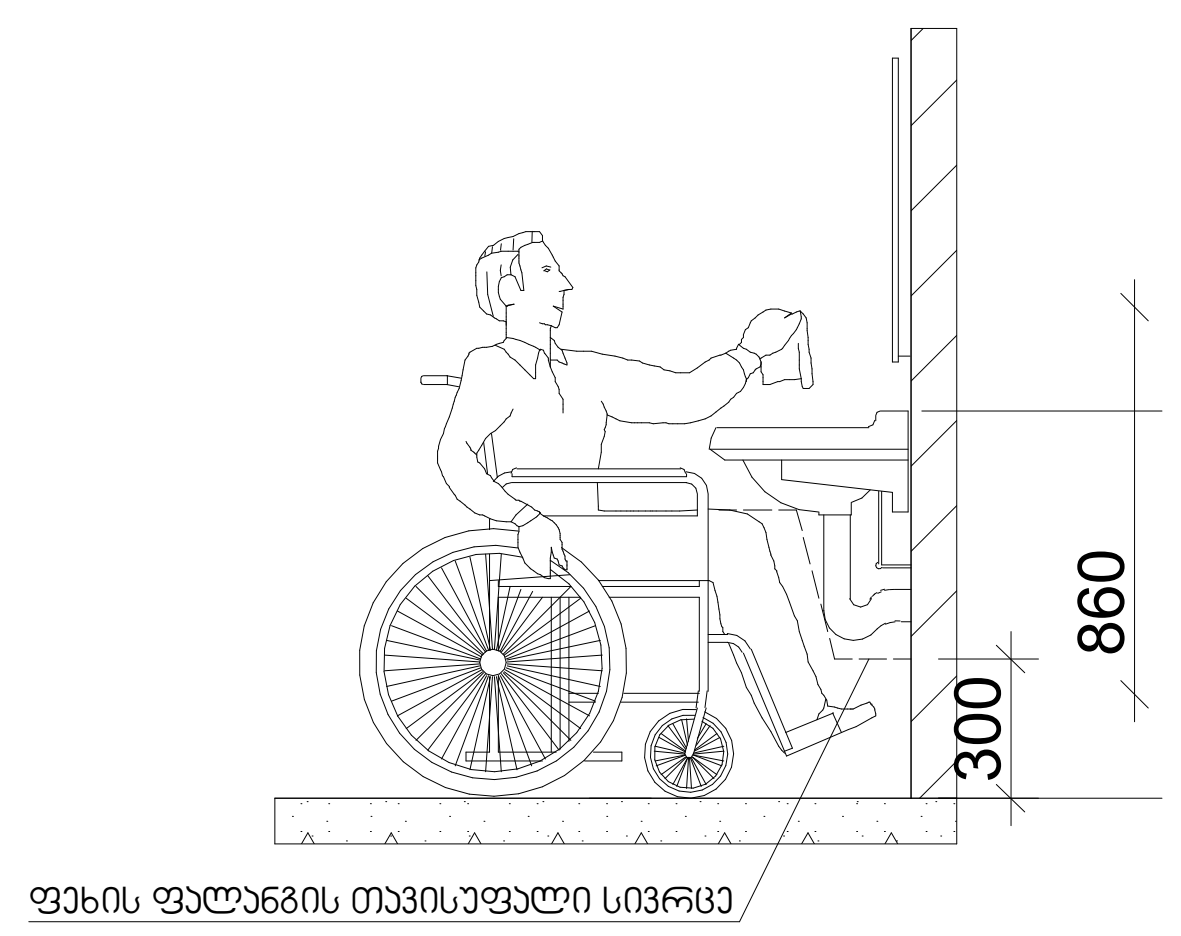

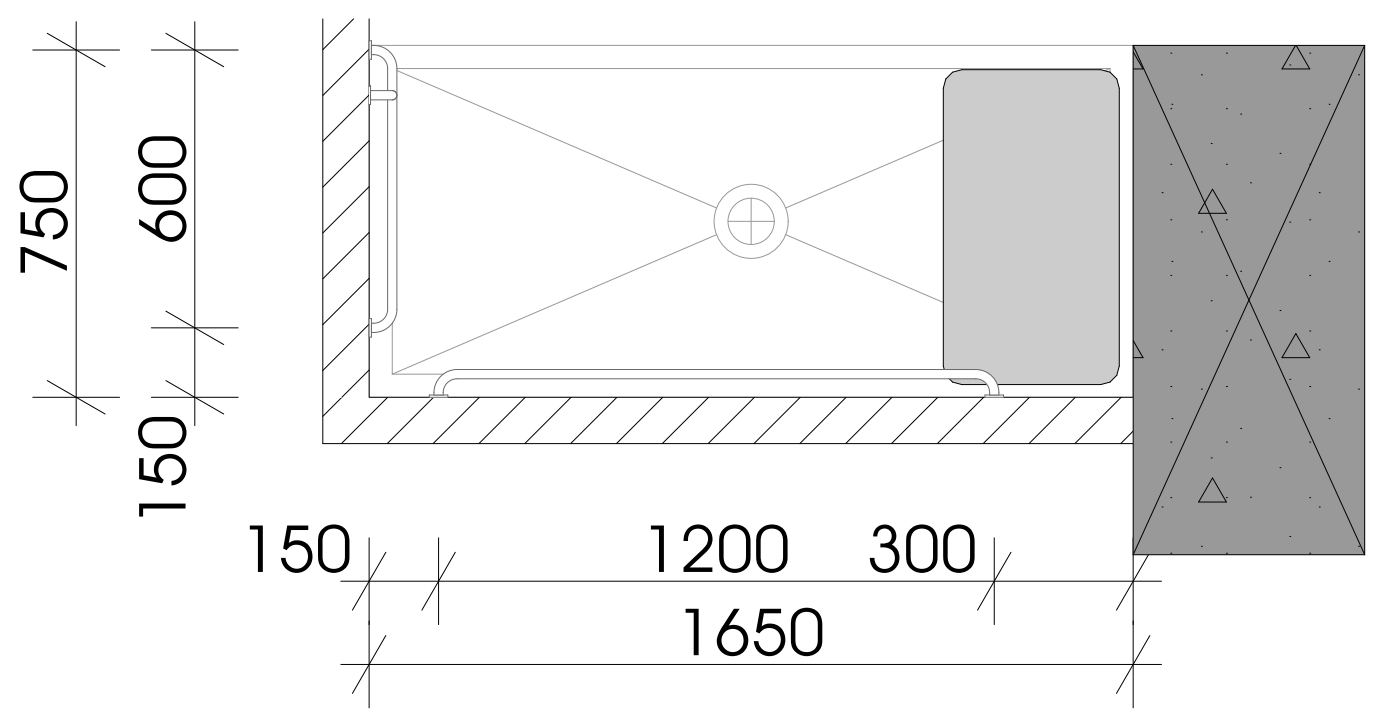

შენიშვნები:

"ა" ტიპის ერთეულში ხემოსაქიდი ძელები დამაგრდება
საჭიროების შემთხვევაში

მრავალფუნქციური კომპლექსი

მისამართი: ა. წერეთლის გამზირი №117;

საკადასტრო კოდი : 01.13.06.001.044

ბლოკი №2

დამკვეთი

შ.პ.ს. "შპს გლობალური ტექნოლოგიები"
საიდენტიფიკაციო კოდი: 202185553
დირექტორი: ალექსანდრე კირვალიძე

სიტუაციური სქემა



ბ ბლოკი

ტექნიკური-ეკონომიკური მაჩვენებლები
* მიწის ნაკვეთის ფართობი (კვ.მ) – 14 708.0
* საცხოვრებელი ფართობი (კვ.მ) –
* საოფისე ფართობი (კვ.მ) –
* კომერციული ფართობი (კვ.მ) –
* საზაფხულო ფართობი (კვ.მ) –
* კიბის უჯრედის და სადარბაზოს ფართობი (კვ.მ) –
* დამხმარე ფართობი (კვ.მ) –
* ავტოსადგომის ფართობი (კვ.მ) –
* ღია ავტოსადგომის ფართობი (კვ.მ) –
* კ1 განაშენიანების ფართობი (კვ.მ) –1 592.4
* კ2 განაშენიანების ინტენსივობის ფართობი (კვ.მ) – 23 903.65
* კ3 გამწვანების ფართობი (კვ.მ) – 5 697.4

შენიშვნები:
* ნახაზი შესრულებულია სანტიმეტრებში
* ნახაზზე მოცემულია არქიტექტურული და კონსტრუქციული ნიშნულები
* არქიტექტურულ გეგმებზე დატანილია ხანძარსაწინააღმდეგო სისტემა

პირობითი აღნიშვნები

თანამდებობა	გვარი	ხელმოწერა
პრ. კონსულტანტი	ს.ავალიანი	
დაამუშავა	ს.ავალიანი	
პრ. ავტორი	მამუკა კაკულია	
მთავარი არქიტექტორი	მამუკა კაკულია	
პრ. თანაავტორი	ნიკოლოზ მაღლაფერიძე	

ნახაზის სახელი

მისაწვდომი ტვალეტები

ფურცლის ნომერი

ფორმატი	მასშტაბი
A2	

თარიღი	რევიზია №

ორმხრივი კავშირის გამოყენების წესები, ნიშანი უნდა გაიკრას თავშესაფრის ფართობებთან

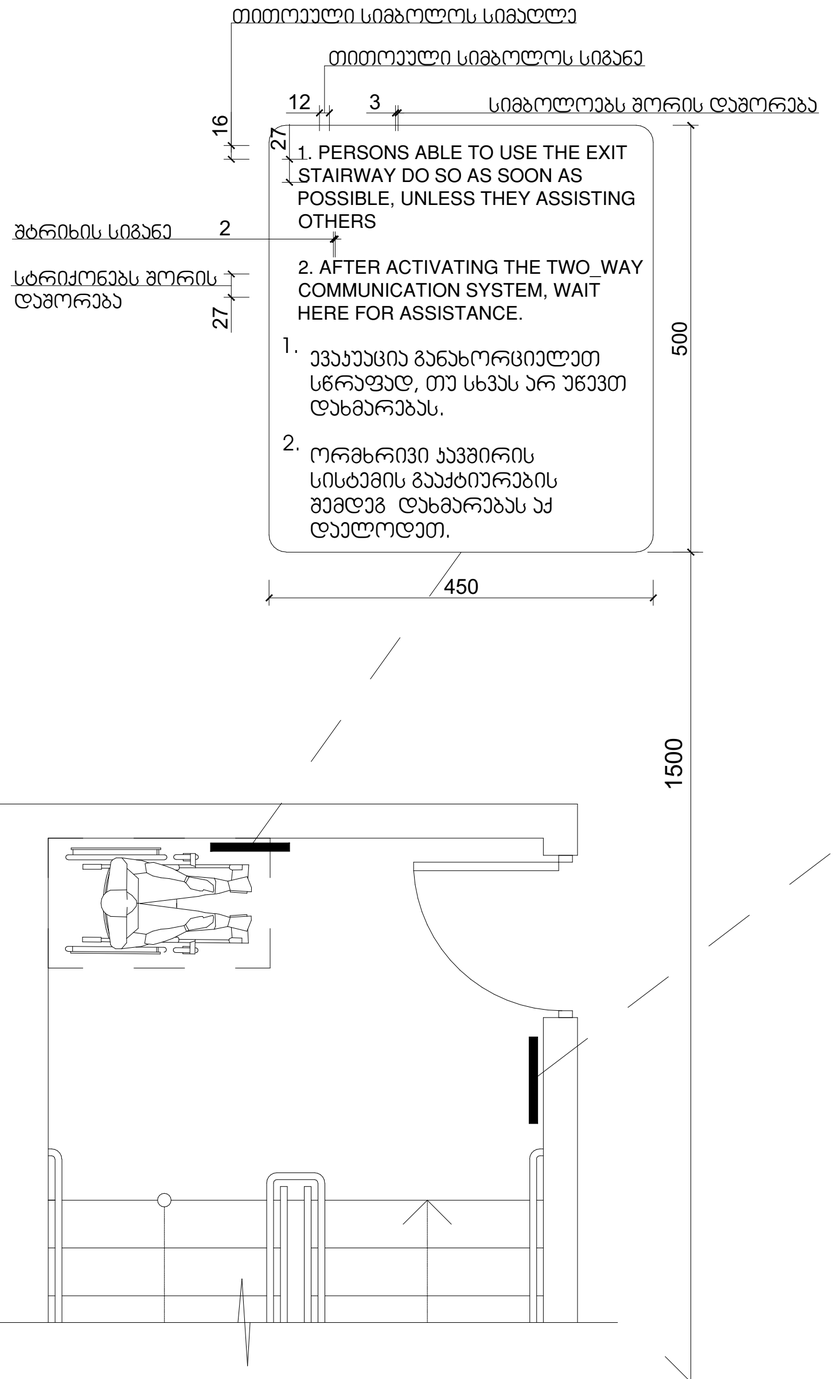

გზა-ჯიბის ამოსაცნობის ნიშანი, გზა-ჯიბის საზღვრებში, დერეფანში გამავალი ჯარის საკეტის მომიჯნავედ

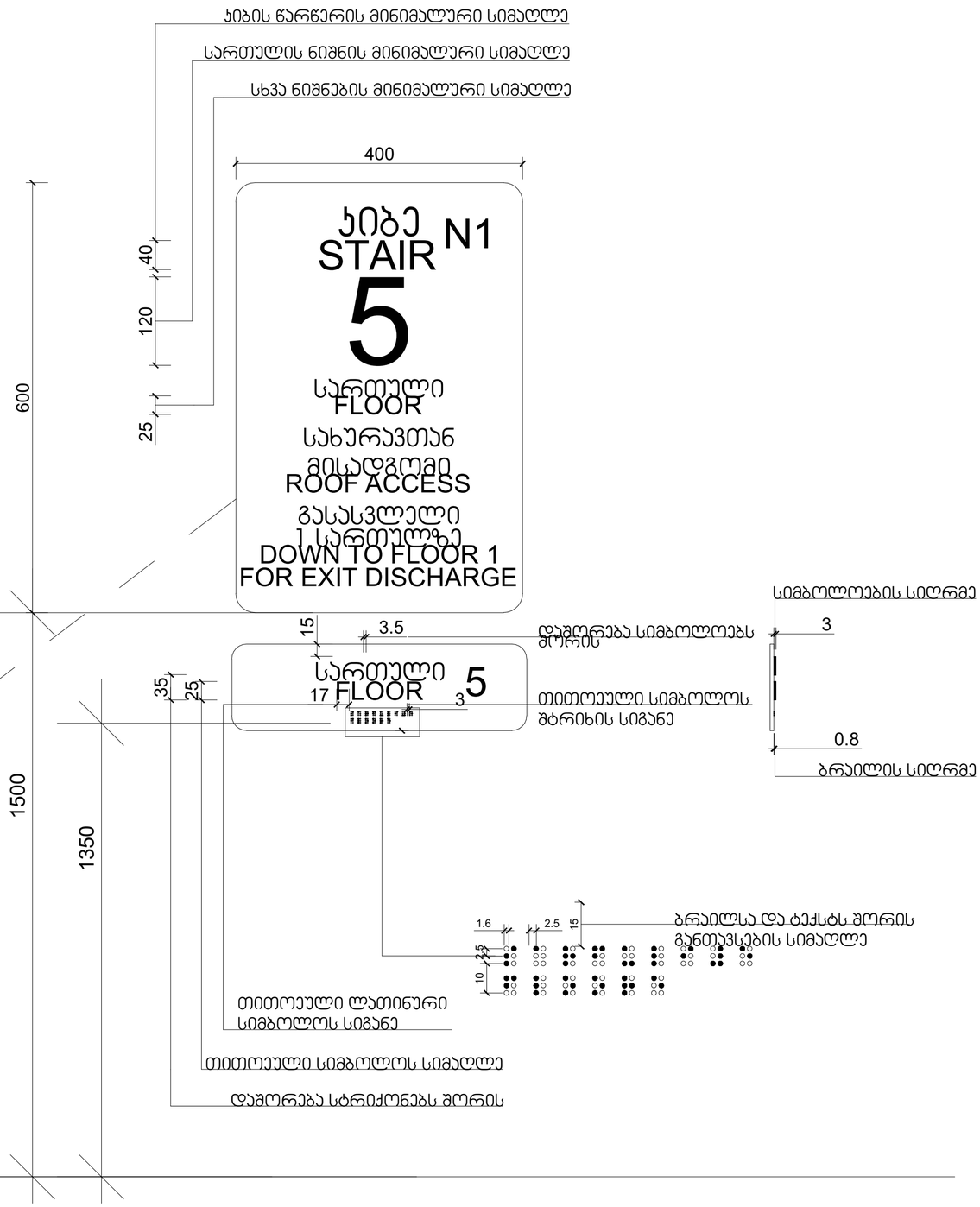

მრავალფუნქციური კომპლექსი

მისამართი: ა. წერეთლის გამზირი №117;

საკადასტრო კოდი : 01.13.06.001.044

ბლოკი №2

დამკვეთი

შ.პ.ს. "შპს გლობალური ტექნოლოგიები"

საიდენტიფიკაციო კოდი: 202185553

დირექტორი: ალექსანდრე კირკვალიძე

სიტუაციური სქემა



ბ ბლოკი

ტექნიკურ-ეკონომიკური მაჩვენებლები

* მიწის ნაკვეთის ფართობი (კვ.მ) – 14 708.0
* საცხოვრებელი ფართობი (კვ.მ) –
* საოფისე ფართობი (კვ.მ) –
* კომერციული ფართობი (კვ.მ) –
* საზაფხულო ფართობი (კვ.მ) –
* კიბის უჯრედის და სალარგაზოს ფართობი (კვ.მ) –
* დამხმარე ფართობი (კვ.მ) –
* ავტოსადგომის ფართობი (კვ.მ) –
* ღია ავტოსადგომის ფართობი (კვ.მ) –
* კ1 ბანაშენიანების ფართობი (კვ.მ) –1 592.4
* კ2 ბანაშენიანების ინტენსივობის ფართობი (კვ.მ) – 23 903.65
* კვ.მ ბამწვანების ფართობი (კვ.მ) – 5 697.4

შენიშვნები:

* ნახაზი შესრულებულია სანტიმეტრებში
* ნახაზზე მოცემულია არქიტექტურული და კონსტრუქციული ნიშნულები
* არქიტექტურულ გეგმებზე დატანილია ხანძარსაწინააღმდეგო სისტემა

პირობითი აღნიშვნები

თანამდებობა	გვარი	ხელმოწერა
არ. კონსულტანტი	საბალიანი	
დაპროექტება	საბალიანი	
არ. ავტორი	მამუკა კაკულია	
მთავარი არქიტექტორი	მამუკა კაკულია	
არ. თანაავტორი	ნიკოლოზ მაღლაფერიძე	

ნახაზის სახელი

ნიშნები

ფურცლის ნომერი

ფორმატი	მასშტაბი
A2	

თარიღი	რევიზია №

ნიშანი პიქტოგრამიბით, ამობურცული ნიშნებით და ბრაილით განთავსდება
მისაწვდომ ტუალეტებთან კარის მომიჯნავედ

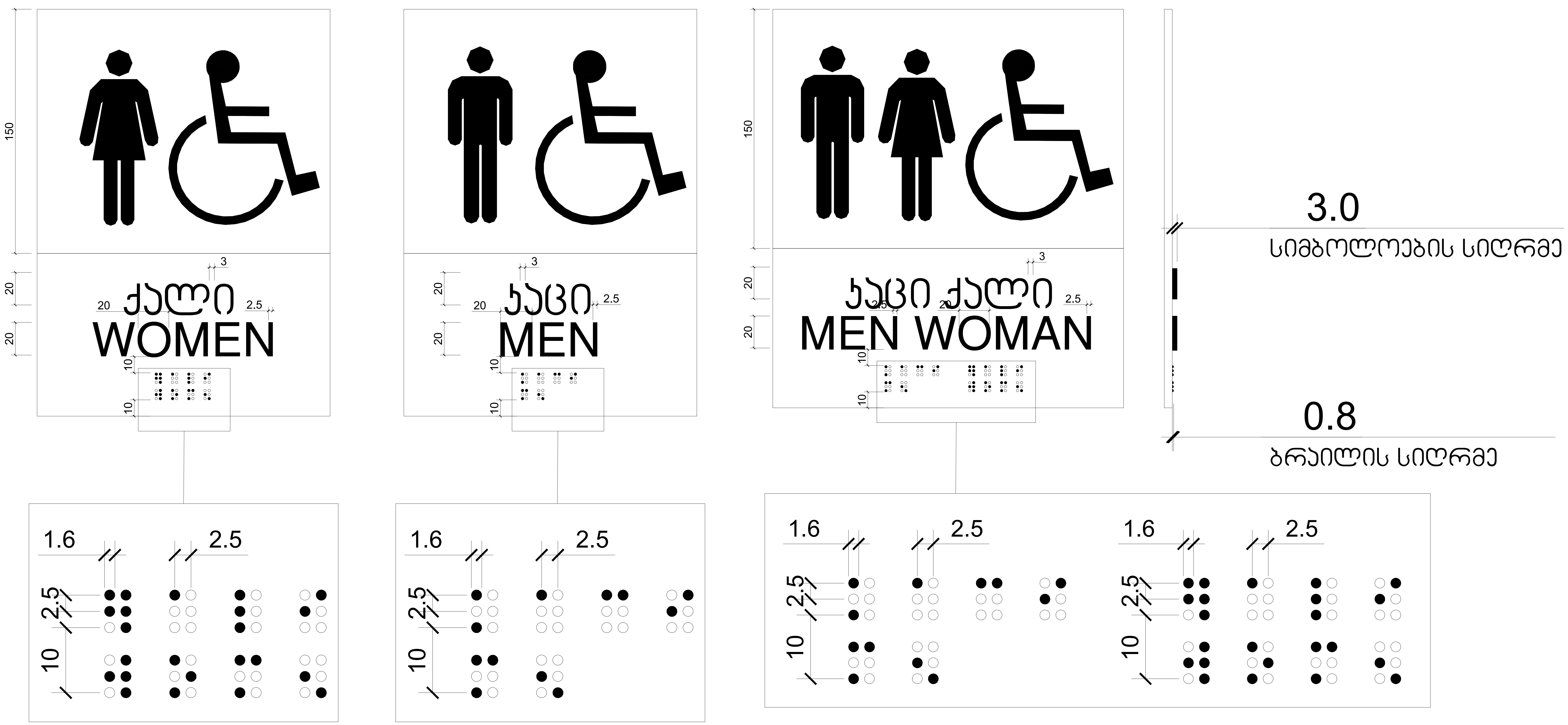

მრავალფუნქციური კომპლექსი

მისამართი: ა. წერეთლის გამზირი №117;

საკადასტრო კოდი : 01.13.06.001.044

ბლოკი №2

დამკვეთი

შ.პ.ს. "შპს გლობალური ტექნოლოგიები"
საიდენტიფიკაციო კოდი: 202185553
დირექტორი: ალექსანდრე კირვალიძე

სიტუაციური სქემა



ბ ბლოკი

ტექნიკური-ეკონომიკური მაჩვენებლები

* მიწის ნაკვეთის ფართობი (კვ.მ) – 14 708.0
* საცხოვრებელი ფართობი (კვ.მ) –
* საოფისე ფართობი (კვ.მ) –
* კომერციული ფართობი (კვ.მ) –
* საზაფხულო ფართობი (კვ.მ) –
* კიბის უჯრედის და სადარბაზოს ფართობი (კვ.მ) –
* დამხმარე ფართობი (კვ.მ) –
* ავტოსადგომის ფართობი (კვ.მ) –
* ღია ავტოსადგომის ფართობი (კვ.მ) –
* კ1 განაშენიანების ფართობი (კვ.მ) –1 592.4
* კ2 განაშენიანების ინტენსივობის ფართობი (კვ.მ) – 23 903.65
* კ3 გამწვანების ფართობი (კვ.მ) – 5 697.4

შენიშვნები:

* ნახაზი შესრულებულია სანტიმეტრებში
* ნახაზზე მოცემულია არქიტექტურული და კონსტრუქციული ნიშნულები
* არქიტექტურულ გეგმებზე დატანილია ხანძარსაწინააღმდეგო სისტემა

პირობითი აღნიშვნები

თანამდებობა	გვარი	ხელმოწერა
პრ. კონსულტანტი	ს.ავალიანი	
დაამუშავა	ს.ავალიანი	
პრ. ავტორი	მამუკა კაკულია	
მთავარი არქიტექტორი	მამუკა კაკულია	
პრ. თანაავტორი	ნიკოლოზ მაღლაფერიძე	

ნახაზის სახელი

ნიშნები

ფურცლის ნომერი

ფორმატი
A2

მასშტაბი

თარიღი

რევიზია №

გასასვლელის განათებული ნიშანი

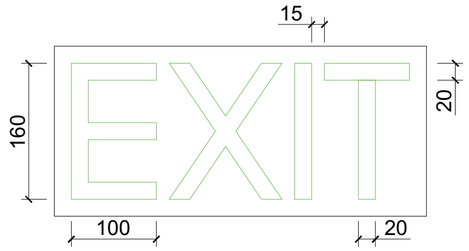

განათებული ნიშანი თავშესაფრის ფართობთან მიმავალ ჯართან

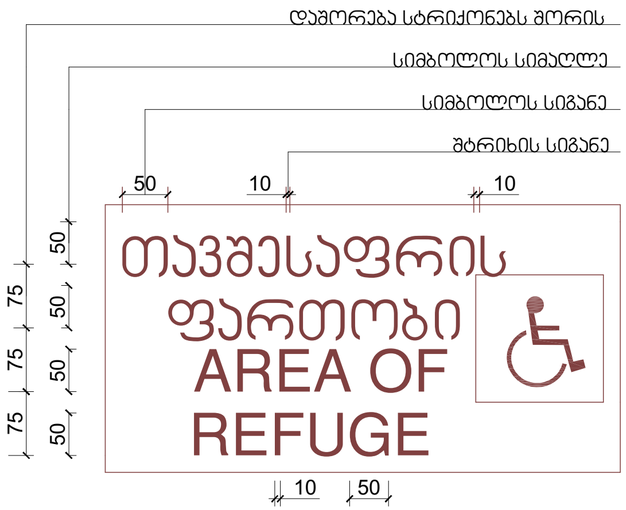

ნიშანი ამობურცული სიმბოლოებით და ბრაილით გზა-ჯიბის შესასვლელთან და გარეთ გამავალ ყველა ჯართან

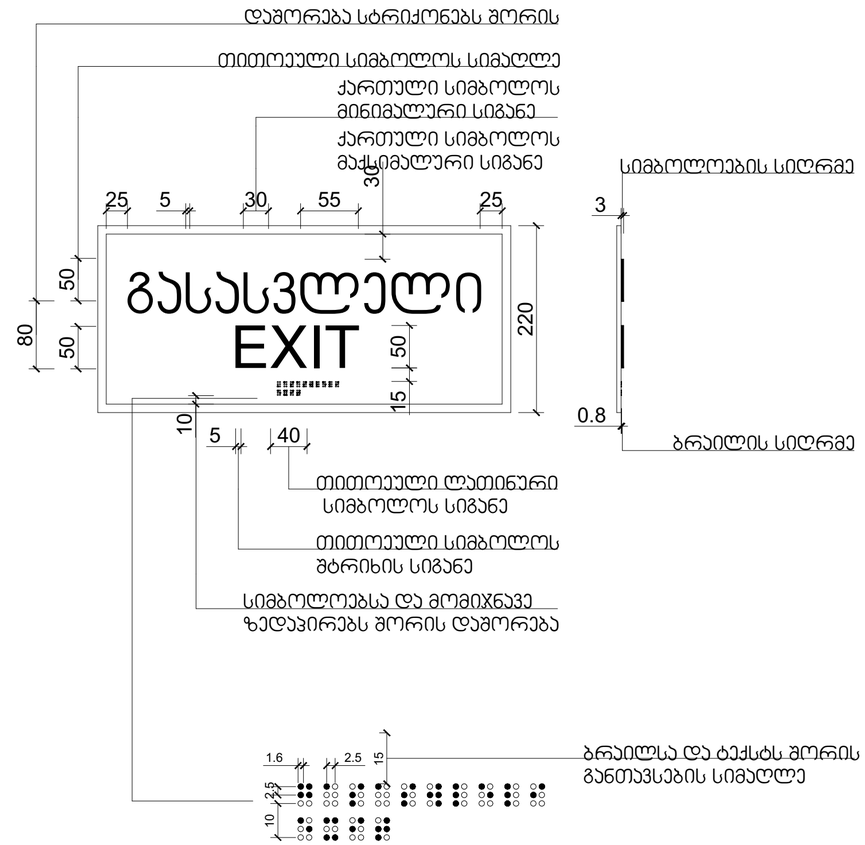

მრავალფუნქციური კომპლექსი

მისამართი: ა. წერეთლის გამზირი №117;

საკადასტრო კოდი : 01.13.06.001.044

ბლოკი №2

დამკვეთი

შ.პ.ს. "შპს გლობალური ტექნოლოგიები"

საიდენტიფიკაციო კოდი: 202185553

დირექტორი: ალექსანდრე კირკალიძე

სიტუაციური სქემა



ბ ბლოკი

ტექნიკურ-ეკონომიკური მაჩვენებლები

* მიწის ნაკვეთის ფართობი (კვ.მ) – 14 708.0
* სარეგისტრაციო ფართობი (კვ.მ) –
* საერთო ფართობი (კვ.მ) –
* კომერციული ფართობი (კვ.მ) –
* საზაფხულო ფართობი (კვ.მ) –
* კიბის უჯრედის და სალარგაზოს ფართობი (კვ.მ) –
* დამხმარე ფართობი (კვ.მ) –
* ავტოსადგომის ფართობი (კვ.მ) –
* ღია ავტოსადგომის ფართობი (კვ.მ) –
* კ1 ბანაშენიანების ფართობი (კვ.მ) –1 592.4
* კ2 ბანაშენიანების ინტენსივობის ფართობი (კვ.მ) – 23 903.65
* კ3 გამწვანების ფართობი (კვ.მ) – 5 697.4

შენიშვნები:

* ნახაზი შესრულებულია სანტიმეტრებში
* ნახაზზე მოცემულია არქიტექტურული და კონსტრუქციული ნიშნულები
* არქიტექტურულ გეგმებზე დატანილია ხანძარსაწინააღმდეგო სისტემა

პირობითი აღნიშვნები

თანამდებობა	გვარი	ხელმოწერა
არ. კონსულტანტი	საცალიანი	
დაამოწმა	საცალიანი	
არ. ავტორი	მამუკა კაკულია	
მთავარი არქიტექტორი	მამუკა კაკულია	
არ. თანაავტორი	ნიკოლოზ მაღლაფერიძე	

ნახაზის სახელი

ნიშნები

ფურცლის ნომერი

ფორმატი	მასშტაბი
A2	

თარიღი	რევიზია №

ნიშანი განთავსდება გზა-კიბის საზღვრებში კარის მომიჯნავედ

ნიშანი განთავსდება გზა-კიბის საზღვრებში კარის მომიჯნავედ

ნიშანი განთავსდება გარე მისაწვდომ ავტოსადგომთან

ნიშანი განთავსდება შიგა მისაწვდომ ავტოსადგომთან

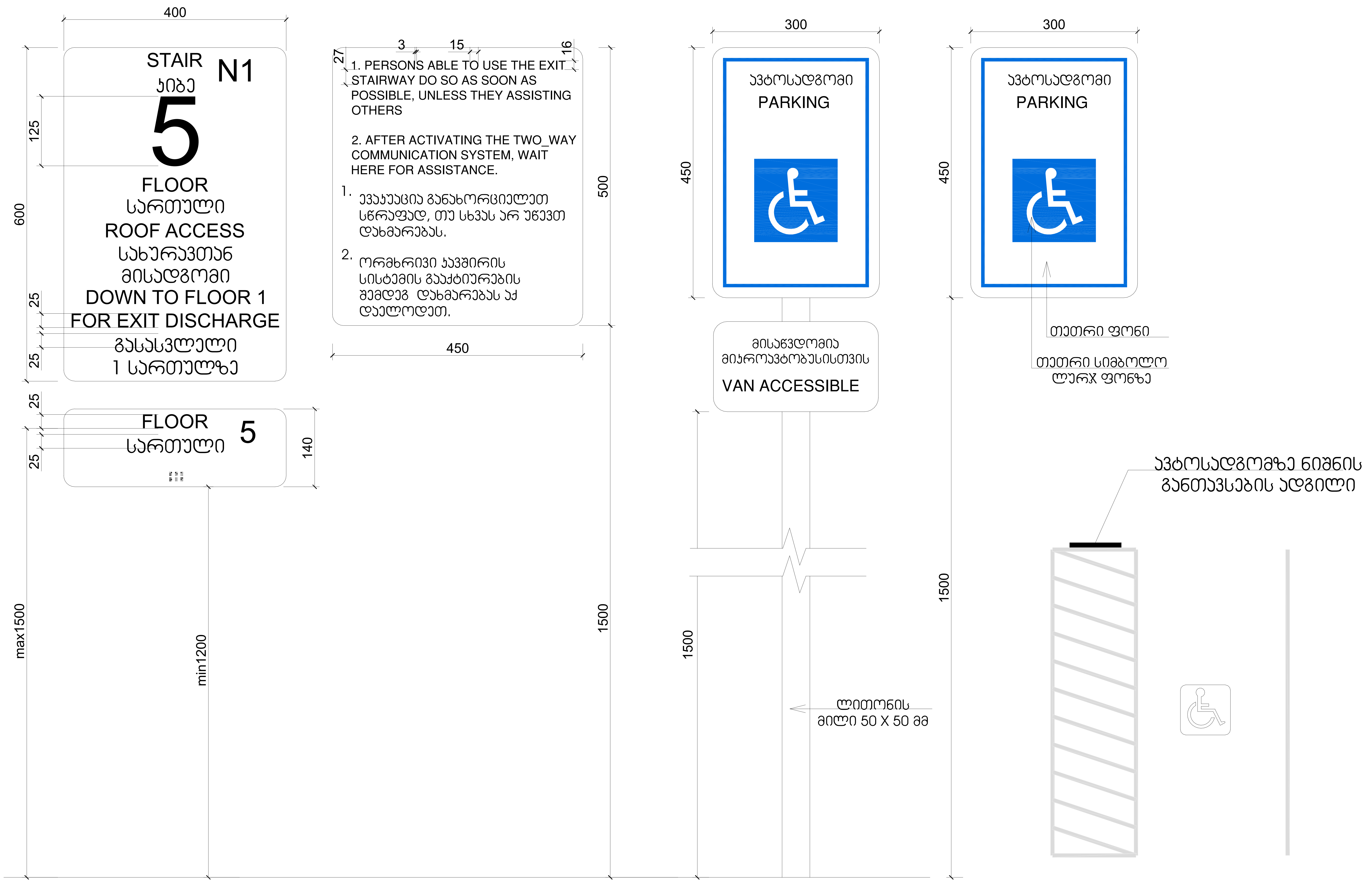

მრავალფუნქციური კომპლექსი

მისამართი: ა. წერეთლის გამზირი №117;

საკადასტრო კოდი : 01.13.06.001.044

ბლოკი №2

დამკვეთი

შ.პ.ს. "შპს გლობალური ტექნოლოგიები"

საიდენტიფიკაციო კოდი: 202185553

დირექტორი: ალექსანდრე კირვალიძე

სიტუაციური სქემა



ბ ბლოკი

ტექნიკური-ეკონომიკური მაჩვენებლები

* მიწის ნაკვეთის ფართობი (კვ.მ) – 14 708.0
* საცხოვრებელი ფართობი (კვ.მ) –
* საოფისე ფართობი (კვ.მ) –
* კომერციული ფართობი (კვ.მ) –
* საზაფხულო ფართობი (კვ.მ) –
* კიბის უჯრედის და სადარბაზოს ფართობი (კვ.მ) –
* დამხმარე ფართობი (კვ.მ) –
* ავტოსადგომის ფართობი (კვ.მ) –
* ღია ავტოსადგომის ფართობი (კვ.მ) –
* კ1 განაშენიანების ფართობი (კვ.მ) –1 592.4
* კ2 განაშენიანების ინტენსივობის ფართობი (კვ.მ) – 23 903.65
* კ3 გამწვანების ფართობი (კვ.მ) – 5 697.4

შენიშვნები:

* ნახაზი შესრულებულია სანტიმეტრებში
* ნახაზზე მოცემულია არქიტექტურული და კონსტრუქციული ნიშნულები
* არქიტექტურულ გეგმებზე დატანილია ხანძარსაწინააღმდეგო სისტემა

პირობითი აღნიშვნები

თანამდებობა	გვარი	ხელმოწერა
პრ. კონსულტანტი	ს.ავალიანი	ს. ავალიანი
დაამუშავა	ს.ავალიანი	ს. ავალიანი
პრ. ავტორი	მამუკა კაკულია	
მთავარი არქიტექტორი	მამუკა კაკულია	
პრ. თანაავტორი	ნიკოლოზ მაღლაფერიძე	

ნახაზის სახელი

ნიშნები

ფურცლის ნომერი

ფორმატი

A2

მასშტაბი

თარიღი

რევიზია №

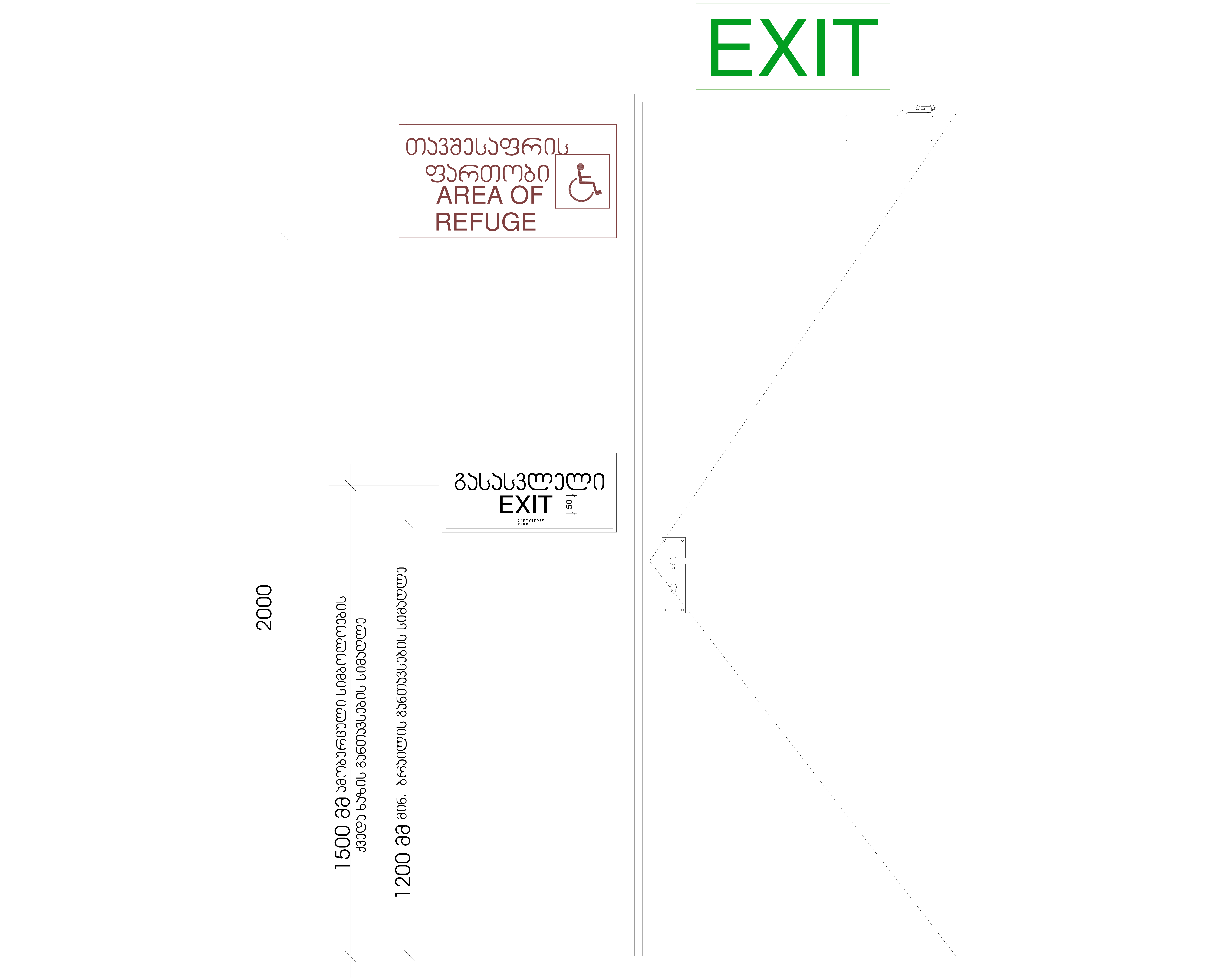

მრავალფუნქციური კომპლექსი

მისამართი: ა. წერეთლის გამზირი №117;

საკადასტრო კოდი : 01.13.06.001.044

ბლოკი №2

დამკვეთი

შ.პ.ს. "შპს გლობალური ტექნოლოგიები"
საიდენტიფიკაციო კოდი: 202185553
დირექტორი: ალექსანდრე კირვალიძე

სიტუაციური სქემა



ბ ბლოკი

ტექნიკურ-ეკონომიკური მაჩვენებლები
* მიწის ნაკვეთის ფართობი (კვ.მ) – 14 708.0
* საცხოვრებელი ფართობი (კვ.მ) –
* საოფისე ფართობი (კვ.მ) –
* კომერციული ფართობი (კვ.მ) –
* საზაფხულო ფართობი (კვ.მ) –
* კიბის უჯრედის და სადარბაზოს ფართობი (კვ.მ) –
* დამხმარე ფართობი (კვ.მ) –
* ავტოსადგომის ფართობი (კვ.მ) –
* ღია ავტოსადგომის ფართობი (კვ.მ) –
* კ1 განაშენიანების ფართობი (კვ.მ) –1 592.4
* კ2 განაშენიანების ინტენსივობის ფართობი (კვ.მ) – 23 903.65
* კ3 გამწვანების ფართობი (კვ.მ) – 5 697.4

შენიშვნები:
* ნახაზი შესრულებულია სანტიმეტრებში
* ნახაზზე მოცემულია არქიტექტურული და კონსტრუქციული ნიშნულები
* არქიტექტურულ გეგმებზე დატანილია ხანძარსაწინააღმდეგო სისტემა

პირობითი აღნიშვნები

თანამდებობა	გვარი	ხელმოწერა
პრ. კონსულტანტი	ს.ავალიანი	
დაამუშავა	ს.ავალიანი	
პრ. ავტორი	მამუკა კაკულია	
მთავარი არქიტექტორი	მამუკა კაკულია	
პრ. თანაავტორი	ნიკოლოზ მაღლაფერიძე	

ნახაზის სახელი

ნიშნები

ფურცლის ნომერი

ფორმატი	მასშტაბი
A2	
თარიღი	რევიზია №

მრავალფუნქციური კომპლექსი

ობიექტი: ე. წერეთლის გამზ.№117; საკადასტრო კოდი : 01.13.06.001.044

ბლოკი №2

<u>ფასადები</u>

შ.პ.ს. "შპს ფლიტაკლიენი ტექნოლოგიები"
ხელმძღვანელი: გიორგი ბერიძე
დიზაინერი: ალექსანდრე ბერიძე

<u>სიტუაციური ნახაზი</u>

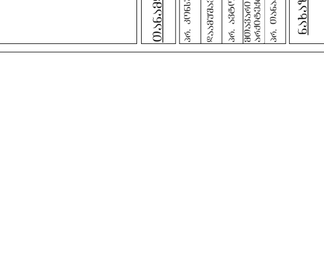

ბ ლ ო კ ი

<u>ზედაპირების ტიპი და ფართობი</u>
* მიწის ნაკვეთის ფართობი (მ2) – 14 708.0
* საინჟინრო ფართობი (მ2) –
* საერთო ფართობი (მ2) –
* კომპოზიციური ფართობი (მ2) –
* ხანძრის ეკიპირების ფართობი (მ2) –
* მიწის ეკიპირების და ხანძრობის ფართობი (მ2) –
* ფილტრის ფართობი (მ2) –
* ბეტონის ფართობი (მ2) –
* ფილების ფართობი (მ2) –
* ასფალტის ფართობი (მ2) – 1 592.4
* მწვანე ნარგავების ფართობი (მ2) – 5 697.4

<u>შენიშვნა</u>
* ნახაზზე წარმოდგენილია სანიაღვრე სისტემის ელემენტები
* ნახაზის მიხედვით ნაგებობის ფარგლებში ნიადაგის ნაყოფიერი ფენის მოხსნა არ გათვალისწინებული
* ინფორმაცია ტერიტორიის ზედაპირების ტიპების შესახებ

<u>გამოყენებული აღნიშვნები</u>

ელ. პროექტის ხელმძღვანელი	ს.ასპანიძე	
ინჟინერი	ს.ასპანიძე	
ელ. პროექტი	ბ.ბერიძე ა.ბერიძე	
ტექნიკური ზედამხედველობა	ბ.ბერიძე ა.ბერიძე	
ტექნიკური ზედამხედველობა	ნინო ბერიძე	
ელ. ტექნიკოსი	ალექსანდრე	

ნახაზის სახელწოდება

ნიადაგის ნაყოფიერი ფენის მოხსნა

<u>შენიშვნა</u>

ფორმატი	მასშტაბი
A2	
თარიღი	ნახაზის №

კ-1

კარი ზღურბლის გარეშე მიმხურავით

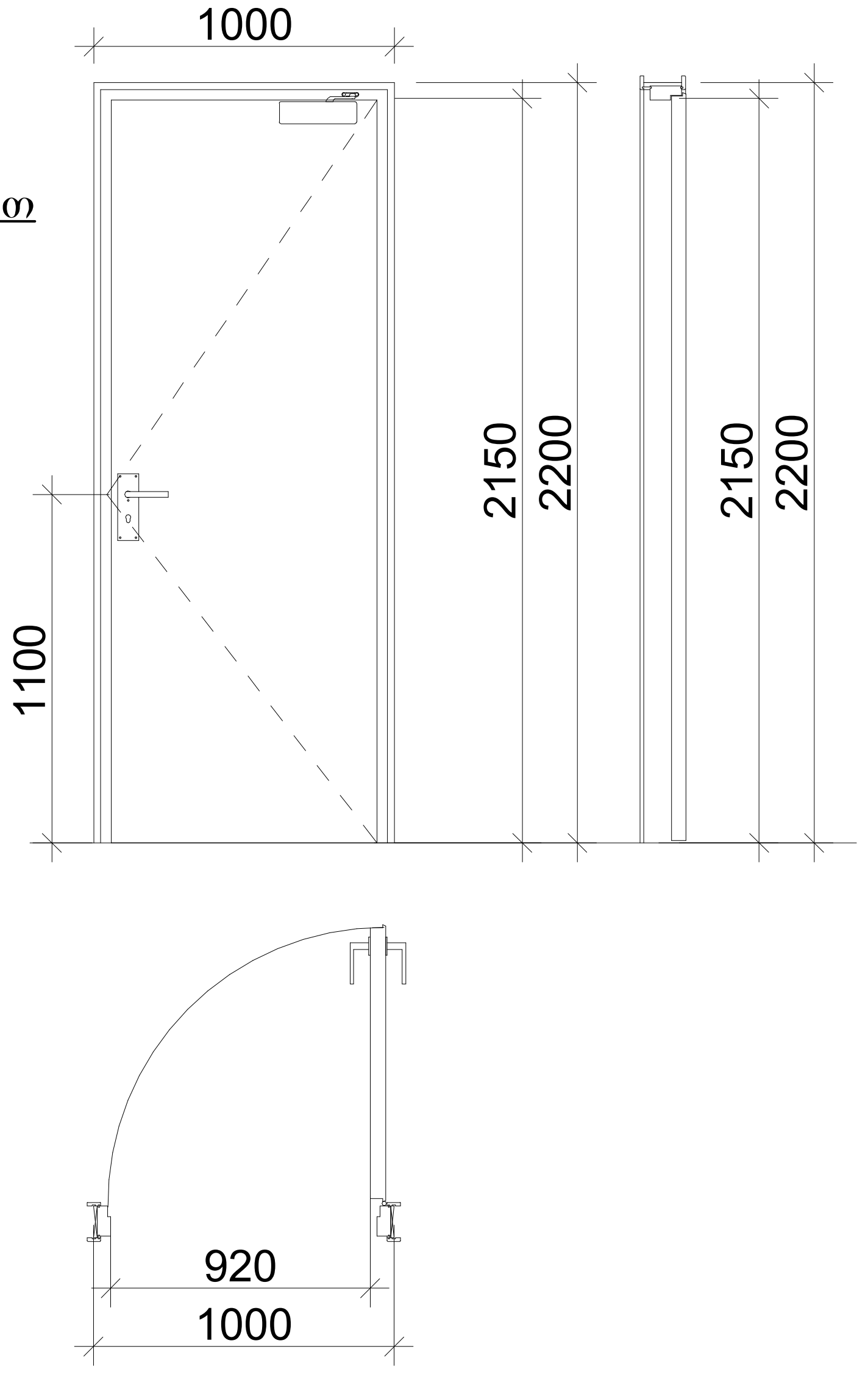

კ-2

კარი ზღურბლით მიმხურავის გარეშე

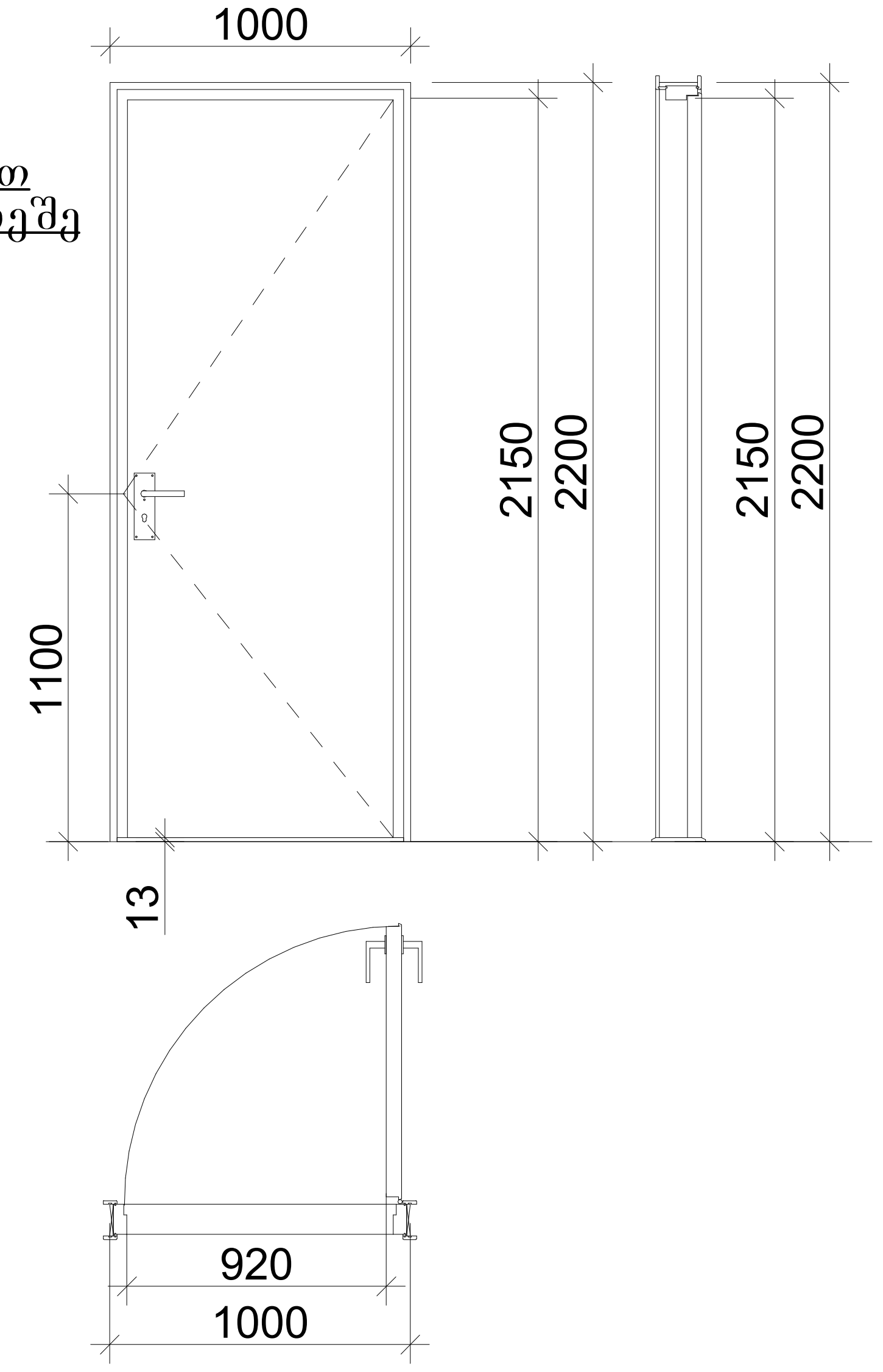

კ-3

კარი ზღურბლის და მიმხურავის გარეშე

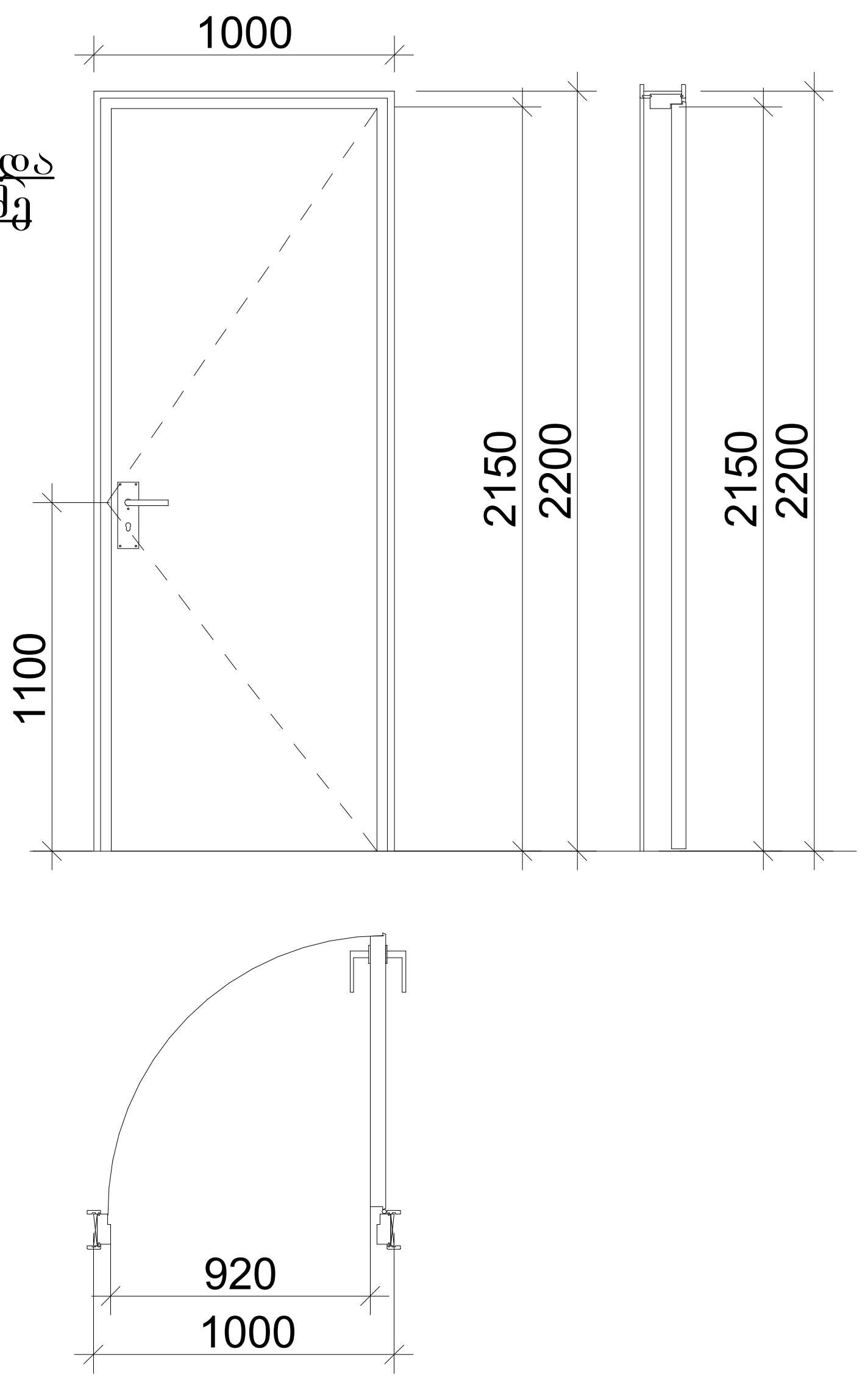

ზღურბლი მ. 1:1



შენიშვნები:

- კარის ზედაპირი უნდა იყოს გლუვი იატაკიდან მინიმუმ 250 მმ-ის საზღვრებში.
- სახელურები, ჩამოსაწევი სახელურები, საკეტები, რაზები და მისაწვდომი კარის სხვა სამართავები ისეთი ფორმის იქნება, რომ ადვილად შეიძლებოდეს ერთი ხელით მოჭიდება და მის ასამუშავებლად საჭირო არ იქნება მაგრად მოჭიდება, წვალება ან მაჯის ტრიალი.
- დახურული კარის კავეულის გასაღები ნაწილები და გაღებისათვის განკუთვნილი ძალა შესაბამისობაში იქნება შემდეგთან:
  1. წინიდან მისაწვდომობისას, გამოწევით ან მიწოლით გაღებადი, არაუმეტეს 66.7 ნიუტონი.
  2. ბრუნვითი მოძრაობით გასაღები, არაუმეტეს 315 ნიუტონი სმ.
- **გასასვლელის კომპონენტებს (გზა-კიბე და ვესტიბიული) ემსახურება მიმხურავით აღჭურვილი კარებები.**
- კარის მიმხურავები ისე მოეწყობა, რომ 90 გრადუსით, ღია მდგომარეობიდან 12 გრადუსით გაღებულ მდგომარეობამდე კარის მისახურად საჭირო დრო არაუმცირეს 5 წამი იქნება.
- კარის ზამბარიანი ანჯამები ისე მოეწყობა, რომ 70 გრადუსით ღია მდგომარეობიდან დახურულ მდგომარეობამდე კარი არაუმცირეს 1.5 წამში გადავა.
- ცეცხლმედეგი კარისგან განსხვავებული კარის მიწოლით ან გამოწევით გაღებისათვის საჭირო ძალა შესაბამისობაში იქნება შემდეგთან:
  1. შენობაში განთავსებული ანჯამიანი კარი: არაუმეტეს 22.2 ნიუტონი.
- კარებების ცეცხლმედეგობა მითითებულია ხანძარსაწინააღმდეგო გეგმებზე.
- კარებების გაღების მიმართულება მითითებულია გეგმებზე.
- კერის ზღურბლი მითითბულია გეგმებზე
- არცერთი კარის სუფთა სიმაღლე არ იქნება 2,05 მეტრზე ნაკლები.

მრავალფუნქციური კომპლექსი

მისამართი: ა. წერეთლის გამზირი №117;

საკადასტრო კოდი : 01.13.06.001.044

ბლოკი №2

დამკვეთი

შ.პ.ს. "შპს გლობალური ტექნოლოგიები"

საიდენტიფიკაციო კოდი: 202185553

დირექტორი: ალექსანდრე კირვალიძე

სიტუაციური სქემა



ბ ბლოკი

ტექნიკურ-ეკონომიკური მაჩვენებლები
* მიწის ნაკვეთის ფართობი (კვ.მ) – 14 708.0
* საცხოვრებელი ფართობი (კვ.მ) –
* საოფისე ფართობი (კვ.მ) –
* კომერციული ფართობი (კვ.მ) –
* საზაფხულო ფართობი (კვ.მ) –
* კიბის უჯრედის და სადარბაზოს ფართობი (კვ.მ) –
* დამხმარე ფართობი (კვ.მ) –
* ავტოსადგომის ფართობი (კვ.მ) –
* ღია ავტოსადგომის ფართობი (კვ.მ) –
* კ1 განაშენიანების ფართობი (კვ.მ) –1 592.4
* კ2 განაშენიანების ინტენსივობის ფართობი (კვ.მ) – 23 903.65
* კ3 გამწვანების ფართობი (კვ.მ) – 5 697.4

შენიშვნები:
* ნახაზი შესრულებულია სანტიმეტრებში
* ნახაზზე მოცემულია არქიტექტურული და კონსტრუქციული ნიშნულები
* არქიტექტურულ გეგმებზე დატანილია ხანძარსაწინააღმდეგო სისტემა

პირობითი აღნიშვნები

თანამდებობა	გვარი	ხელმოწერა
პრ. კონსულტანტი	ს.ავალიანი	
დაამუშავა	ს.ავალიანი	
პრ. ავტორი	მამუკა კაკულია	
მთავარი არქიტექტორი	მამუკა კაკულია	
პრ. თანაავტორი	ნიკოლოზ მაღლაფერიძე	

ნახაზის სახელი

კარების სპეციფიკაცია

ფურცლის ნომერი

ფორმატი	მასშტაბი
A2	

თარიღი	რევიზია №