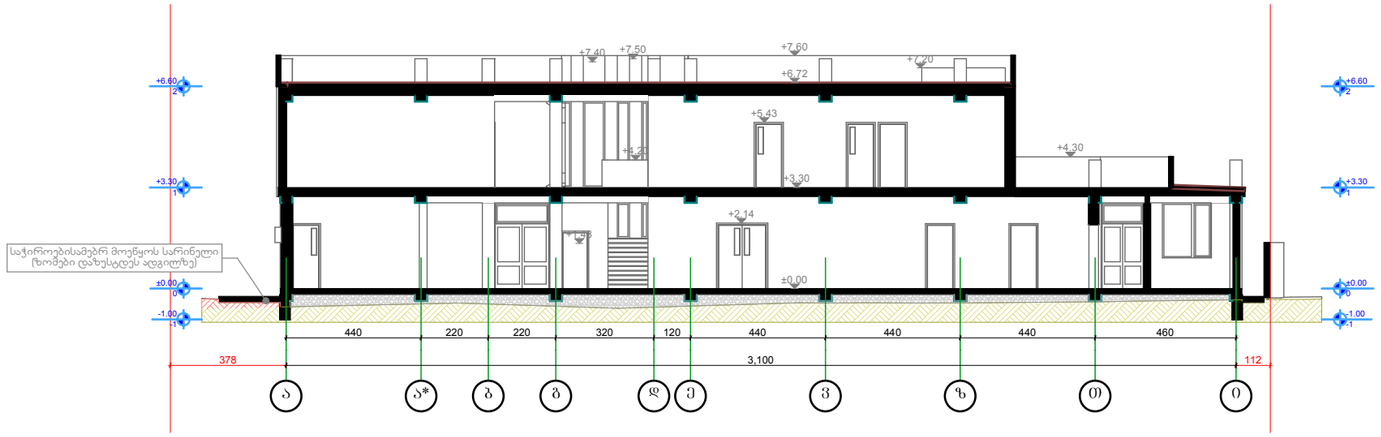

1 ჭრილი 1-1 1:200

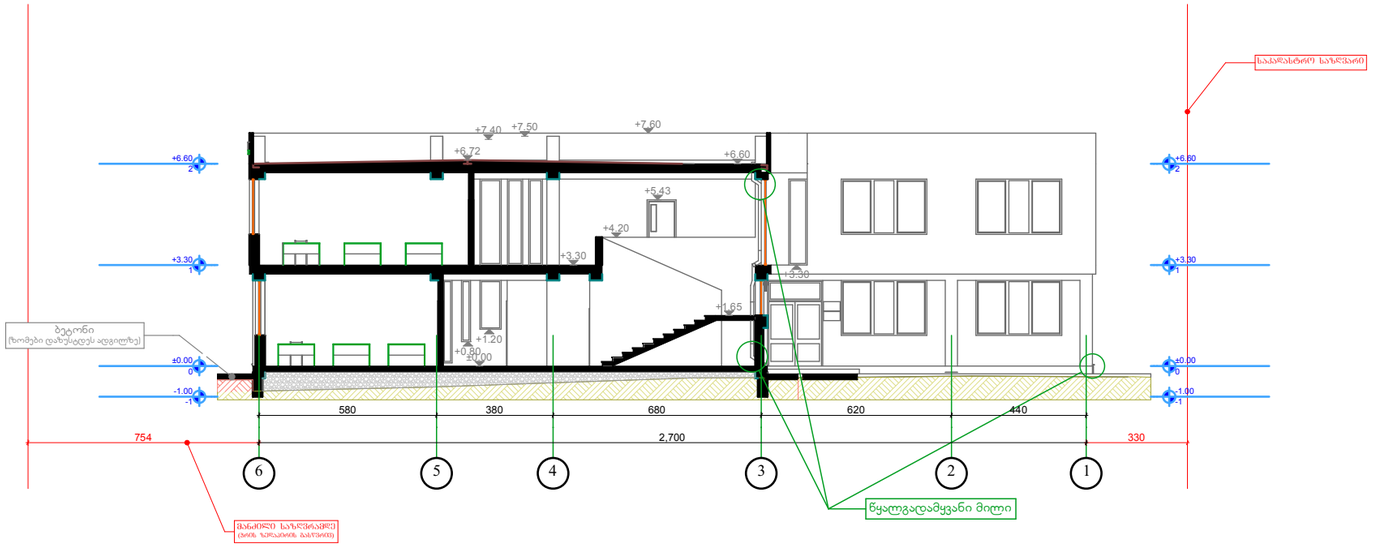

2 ჭრილი 2-2 1:200

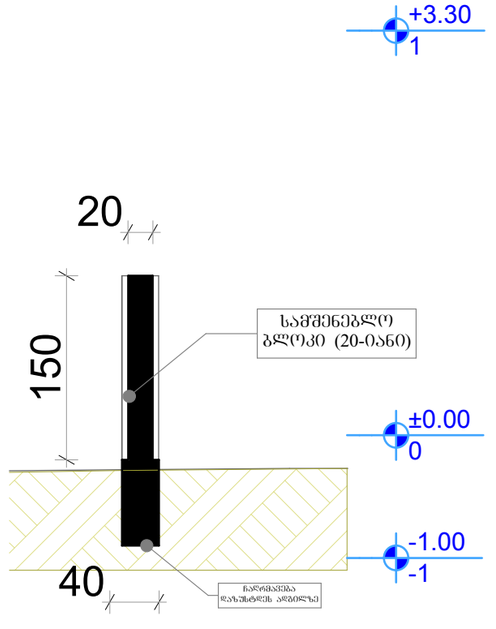

3 ჭრილი 3-3 (ღობე) 1:50

დამპროექტებელი შპს „ჯაი ყმა"
(საიდენტიფიკაციო კოდი № 202061295)
დირექტორი თამარ ჩანტლაძე
ტელეფონი (+995 551) 109944
skolakaikhma@mail.ru
წყალტუბოს ქუჩა, კორპუსი №3
თბილისი
საქართველო
0119

პროექტი

ჯერძო საშუალო სკოლა

შპს „ჯაი ყმა" (№ 202061295)
წყალტუბოს ქუჩა, კორპუსი №3
თბილისი
საქართველო
0119

სტადია	პროექტი
ნაწილი	არქიტექტურა

მონაწილე ძირითადი სპეციალისტები

არქიტექტორი **ვახტანგ ჯოხაძე**
ხელმოწერა
ჯად-ტექნიკოსი **ვახტანგ ჯოხაძე**

ფურცელი **ა.05.1** | ფორმატი **A3**

დასახელება: **ჭრილი 1-1, ჭრილი 2-2, ჭრილი 3-3 (ღობე)**

მასშტაბი **1:200, 1:50**

შენიშვნა:
1.ყველა ზომა და დეტალი დაზუსტდეს მუშა დოკუმენტაციაში და ადგილზე მშენებლის მიერ.
2. ზომები მოცემულია სმ-ში, ხოლო ნიშნულები მ-ში.

პირობითი აღნიშვნები

- ჩრდილოეთის ნიშანი
- აბსოლუტური ნიშნული (ხ. დ.)
- კოორდინატები
- ფარდობითი ნიშნული (გვემაზე)
- ფარდობითი ნიშნული (ფასადზე, ჭრილზე)
- სახურავის ქანობის მაჩვენებელი
- ძირითადი კორექტირება

თარიღი: 10/11/2012
ფორმატი A3



სტადია

ექსპლიკაცია

პირობითინიშნები

	ჯრილის ხაზი
+3.30 1 სართული	ნაბიჯის სიმრუდეთა ნიშნული სართულიანობა
	საკვლესტრო სუსტუსრი
	ჯრილსათანიკვეტლმეტობა
	ორზათანიკვეტლმეტობა
	სამსათანიკვეტლმეტობა
	მასასაღლეტლიმლე სამალი მეტიმეტლერი მანიოლი
	რემლიოლეტის ნიეტლი ხაზი
	მისაფიეოვი სეტლ ბეზი
20 240 100	ჯარის მაბარიბები ლე ცეტლმეტლეტლეტის ხარისხი
90.2	ბინის ნომერი
102	სარიო ფერიობი
102	სუსტლო ფერიობი
	სამოერეტლი ფერიობი
	სახანძრო მიღლიფეტი (მ ლეკის სახანძრო მიღლიფეტ)
	სახანძრო მანიკეტი, სეფერი მოფლეტლობა
	სახანძრო სამეფლო სამსახერის მიერ მაბოსეფეტლი მისაფრეტლი
	სახანძრო მანიკეტი, ხელიო სამსრეკეი კოლოფი
	ხელის ცეტლმეტრი
	ჯიფრეტი
	ეფარიული მანეთება (ლერეფენი, მზა-ეიბე)
	სიმოეტლისეფრსეტლეკი
EXIT	მასასაღლეტის მანეთეტლი ნიშანი
	მასასაღლეტის ნიშანი ბრეტიეო-ბრეფეტიეო
	თემეტეფრის ფერიობი
	ორმხრივეკემერი
	ჯემლზე მორეკემერეტლმეტლი
	ჯემლის ეტოიმეტრი ეტიოიმეტი
	ეტოსაშეტი სისტეტ
	სახანძრო სამეფლო თეტლიფეტისთეისმისაფიოვი ლიფეტის სიმბოლო
	ხანძრის ფროსლიფეტი ერ მეფეოვა
	სამრეო მანეთეტის ნიშანი
	სიმბოლო

თეკვეტლოსის ჯვეფეტის ეტიმეტა

თეკვეტლოსის ჯვეფი	თეკვეტლოსის ჯვეფი ს ეტიმეტა	ფერისაოფი
თემეფრის ჯვეფი (ეს)		ლ:::(34.139.34)
სამოანი ჯვეფი (სმ)		ლ:::(34.139.34)
სამრეტლიოლოჯვეფი (სმ)		ლ:::(34.139.34)
სამრეტლოჯვეფი (სმ)		ლ:::(34.139.34)
ფიფისაფრეტის მემეკელი ჯვეფი (ფსმ)		ლ:::(34.139.34)
ფანსეტლეტეკეი ჯვეფი (ფს)		ლ:::(34.139.34)
სამეტო ჯვეფი (სმ)		ლ:::(34.139.34)
სამოერეტლიჯვეფი (სმ)		ლ:::(34.139.34)
სასაფოტო ჯვეფი (სმ)		ლ:::(34.139.34)
ფამსიოლეტი ჯვეფი (ფს)		ლ:::(34.139.34)

CrdiceTis aRnSunis simbolo

დამკვეთი

საპროექტო ორგანიზაცია

ჯრ. ავტორი/ შემსრულებელი	მ. ბარბაქაძე	

ობიექტის მისამართი

გვერდის დასახელება

ჯრილი 6-1

ფორმატი	მასშტაბი	ჯოდი	გვერდი
A1			

თარიღი

25.06.2023

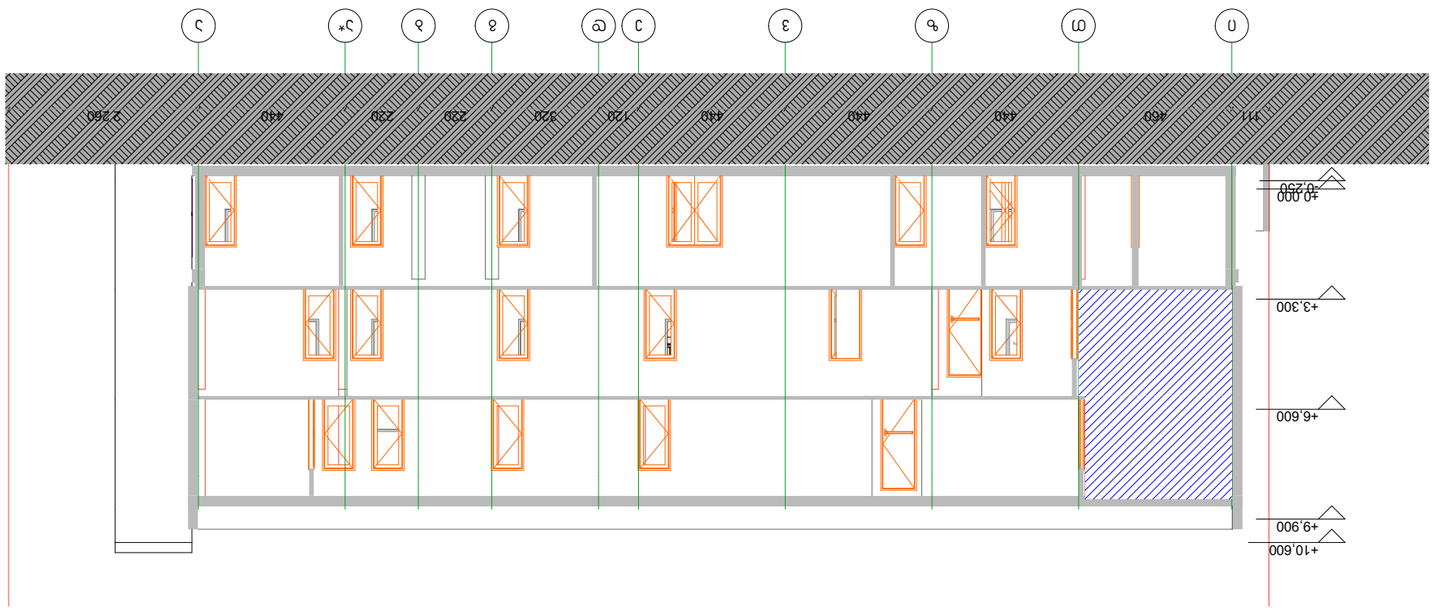

ג. בלוק ב'/מגורים 3	ה. בלוק ב'/מגורים 3	
מגורים ומלונאות		