სახანძრო კიბე

კონსტრუქციული ნაწილი

„სკ„ მარკის ნახაზების უწყისი		
რიგ №	დ ა ს ა ხ ე ლ ე ბ ა	შენიშვნა
1	საერთო მონაცემები.	
2	სახანძრო კიბის საძირკვლების კონსტრუქციების განლაგების სქემა.	
3	სახანძრო კიბის ლითონის კონსტრუქციების განლაგების სქემა (ფურც.1).	
4		
5	ელემენტების უწყისი.	

პირობითი აღნიშვნები

	ქარხნული ნაკერი		ნახვრეტი
	სამონტაჟო ნაკერი		დროებითი სამონტაჟო ჭანჭიკი

განმარტებითი ბარათი

1. "ქ. თბილისი, ყოფილი პურის ქარხნის ეზოში სახანძრო კიბის კონსტრუქციები"-ს პროექტის კონსტრუქციულ გადაწყვეტებს საფუძვლად დაედო შემდეგი მასალები:
   - არქიტექტურული ნახაზები;
   - რაიონის კლიმატური და გეოფიზიკური მონაცემები;
   - სამშენებლო მოედნის საინჟინრო-გეოლოგიური პირობების გამოძიების მასალები.

2. სამშენებლო მოედნისთვის მიღებულია შემდეგი დატვირთვა-ზეგავლენები:
   - ქარის ჩქაროსნული ნორმატიული დაწნევა – 60.0 კგ/კვ.მ
   - თოვლის საფარის ნორმატიული წონა – 50.0 კგ/კვ.მ
   - გრუნტის ჩაყინვის ნორმატიული სიღრმე – 0.00 სმ
   - რაიონის, მოედნისა და შენობის საანგარიშო სეისმურობა – 8 ბალი

3. ყოფილი პურის სახანძრო კიბის კონსტრუქციებია გადაწყვეტილია ლითონის კონსტრუქციებში. კიბის საფეხურები მიღებულია დაღარული ლითონის ფენილიდან, მიდუღებულ ლითონის ჩანებზე. კიბის ჩანები ეყრდნობიან ლითონის დგარებს და არსებულ კონსტრუქციებს.

4. ყველა ლითონის კონსტრუქცია მიღებულია ნაგლინი და ნაღუნი.

5. ლითონის კონსტრუქციების ელემენტების ქარხნული შეერთებები - შენადუღია. სამონტაჟო შეერთებები - შესრულებული არის სამონტაჟო შედუღებებზე და ჭანჭიკებზე. შედუღება აწარმოეთ Э24А და Э42 (ГОСТ 9467-75) ტიპის ელექტროდებით.

6. კონსტრუქციების მონტაჟი აწარმოეთ СниП **3**.03.01-87 «Правила производства и приемки работ» და СНиП III-4-80 «Техника безопасности строительства» მოთხოვნების გათვალისწინებით.

7. ლითონის ყველა კონსტრუქცია საჭიროებს პირველი ჯგუფის ლაქსაღებავი მასალებით დაცვას СниП 2.03.11-8 «Защита строительных конструкций от коррозии» -ის მიხედვით, საფარის ფენის სისქე შეუზღუდავია.

8. ქარხანაში კონსტრუქცია უნდა დაიგრუნტოს ერთი ფენა ГФ - 020 გრუნტით და მონტაჟის დროს შეილებოს ორი ფენა ГФ - 115 (ან ГФ - 113) ემალით.

9. ყველა კონსტრუქციის ზედაპირს, რომელსაც აქვს გრუნტთან შეხება, უნდა გაუკეთდეს იზოლაცია: ორი ფენა ლინეკრომით.

10. საძირკვლებს უნდა გაუკეთდეს B 7.5 კლასის (M100 მარკის) 100 მ.მ. სისქის ბეტონის მომზადება.

11. ბეტონი უნდა დამზადდეს პლასტიფიკატორების გამოყენებით

თანამდებობა	გვარი	ხელმოწერა	თარიღი	ყოფილი პურის ქარხნის ეზოში სახანძრო კიბის კონსტრუქციები.	სტადია	ფურც.	ფორმატი
					მ.პ.	სკ-1	A-3
კონსტ-რი	ლ.ზატუაშვილი			სა ე რ თო მო ნა ცე მე ბი	მასშტაბი		
					1:100		

სახანძრო კიბის საძირკვლების კონსტრუქციების განლაგების სქემა

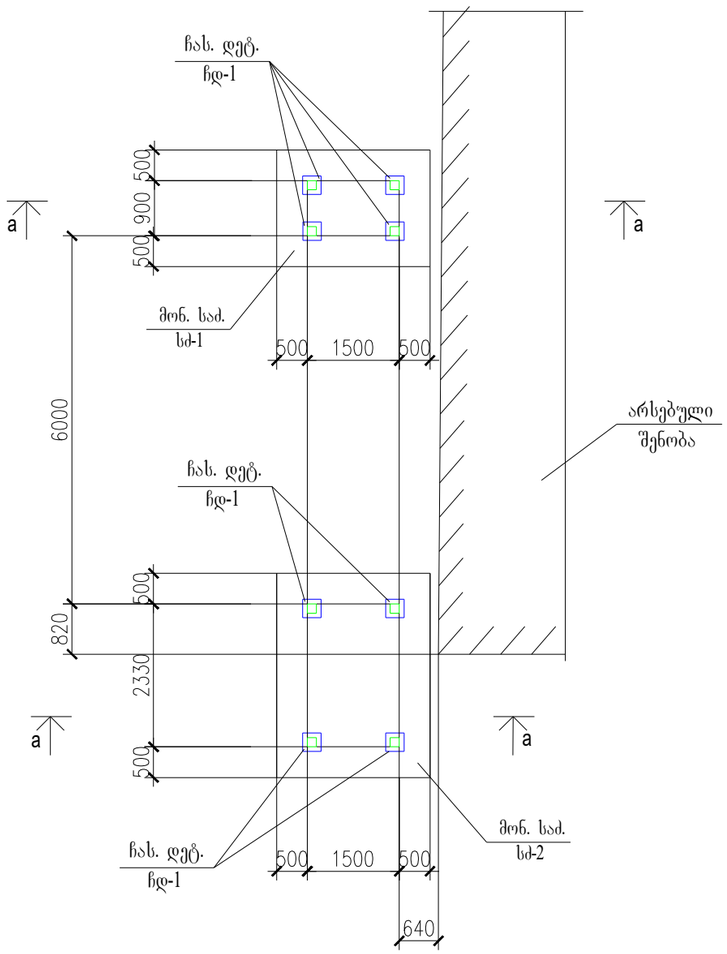

დეტალების უწყისი

პოზ.	ესკიზი
1	250 — 2450 — 250
2	250 — 1850 — 250
5	250 — 3280 — 250
7	250; 100; 100
8	300; 200; 200; 300; 300

არმატურის და ჩასატანებელი დეტალების სპეციფიკაცია

ელემენ. მარკა	№ დეტ.	ელემენ. კვეთი	სტანდარტი	სიგრ. მმ	რაოდ.	შენიშვნა
სძ - 1	1	Ø12 A500C	ГОСТР 52544-2006	2950	11	ბიჯ. 200მმ
	2	Ø12 A500C	—— ,, ——	2350	14	ბიჯ. 200მმ
	3	Ø12 A500C	—— ,, ——	2450	11	ბიჯ. 200მმ
	4	Ø12 A500C	—— ,, ——	1850	14	ბიჯ. 200მმ
	7	Ø 8 A500C	—— ,, ——	450	14	ბიჯ. 600მმ
	8	Ø12 A500C	—— ,, ——	1300	20	ბიჯ. 600მმ
სძ - 2	1	Ø12 A500C	ГОСТР 52544-2006	2950	18	ბიჯ. 200მმ
	3	Ø12 A500C	—— ,, ——	2450	18	ბიჯ. 200მმ
	5	Ø12 A500C	—— ,, ——	3280	14	ბიჯ. 200მმ
	6	Ø12 A500C	—— ,, ——	2780	14	ბიჯ. 200მმ
	7	Ø 8 A500C	—— ,, ——	450	20	ბიჯ. 600მმ
	8	Ø12 A500C	—— ,, ——	1300	30	ბიჯ. 600მმ

Ø10 A500C - 365.3 გრ.მ. - 325.2 კგ. ; Ø8 A500C - 15.3 გრ.მ. - 6.1 კგ. ;

a - a

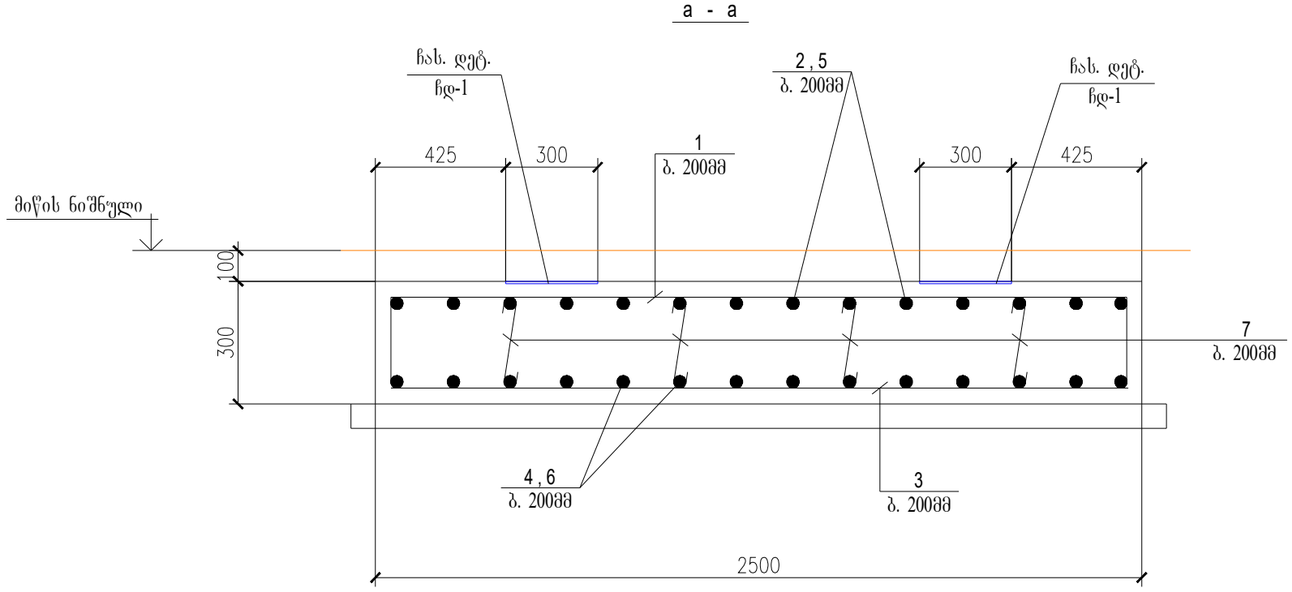

მასალის ხარჯის უწყისი

მარკა	ბეტონის კლასი	ბეტონი $მ^3$	შენიშვნ.
სძ - 1	B - 25	1.43	
სძ - 2	B - 25	2.50	
	სულ	3.93	

1. პროექტის ნახაზების უწყისი და საერთო მითითებები იხილეთ ფურც. 1

თანამდებობა	გვარი	ხელმოწერა	თარიღი	ყოფილი პურის ქარხნის ეზოში სახანძრო კიბის კონსტრუქციები.	სტადია	ფურც.	ფორმატი
					მ.პ.	სკ-2	A-3
კონსტ-რი	ლ.ზატუაშვილი			სახანძრო კიბის საძირკვლების კონსტრუქციების განლაგების სქემა.	მასშტაბი		
					1:100		

სახანძრო კიბის ლითონის დგარების განლაგების სქემა

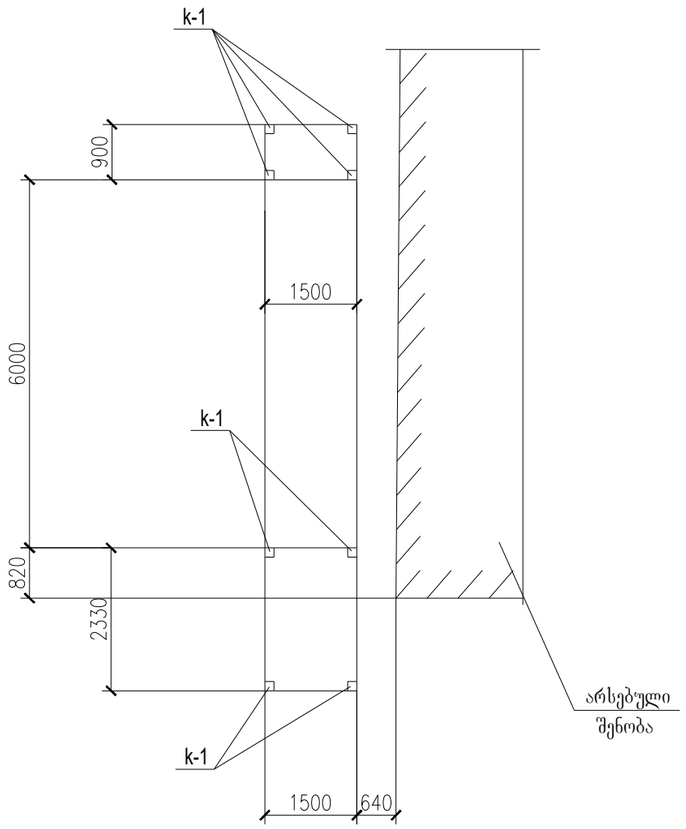

სახანძრო კიბის ლითონის კონსტრუქციების განლაგების სქემა

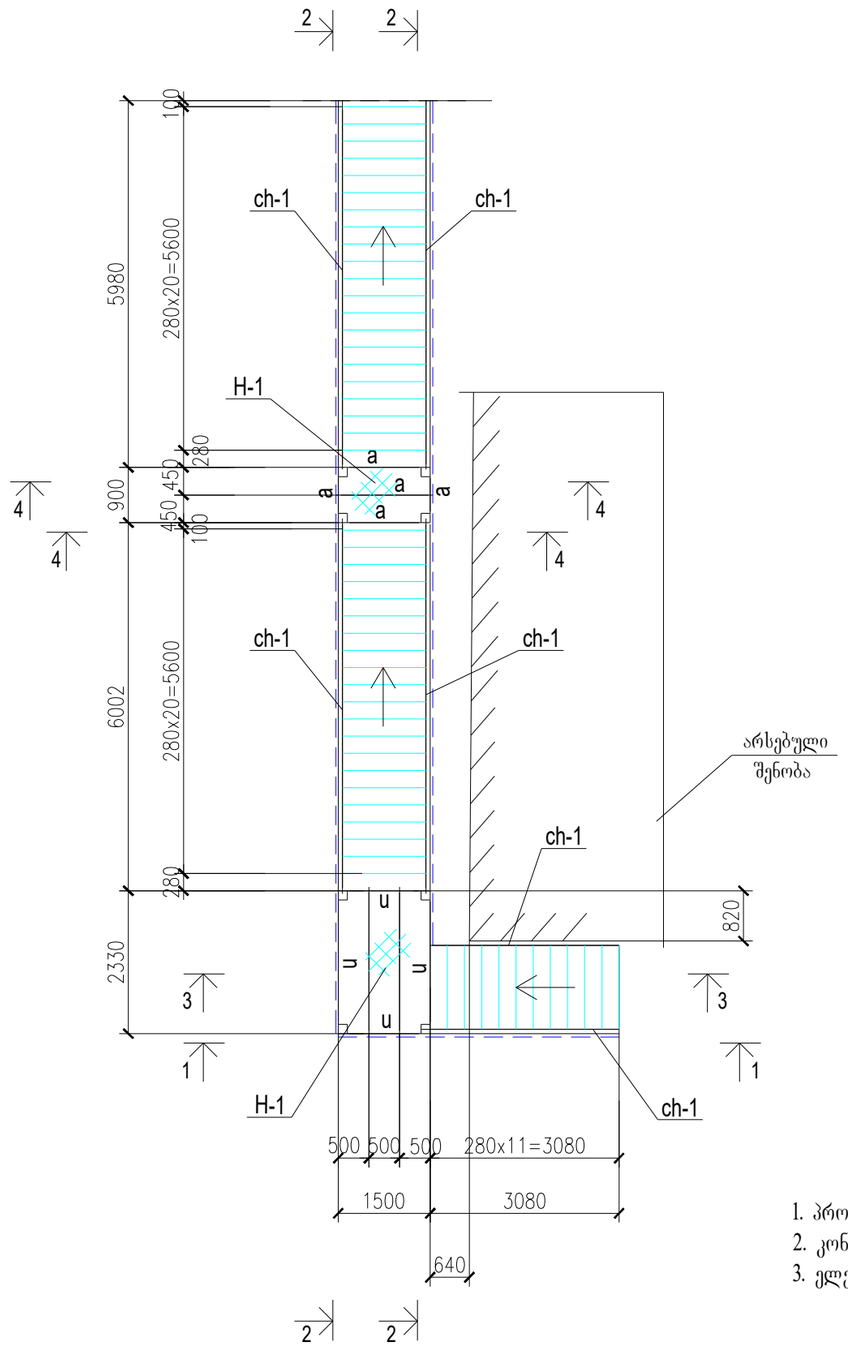

ჩასატანებელი დეტალი ჩდ - 1

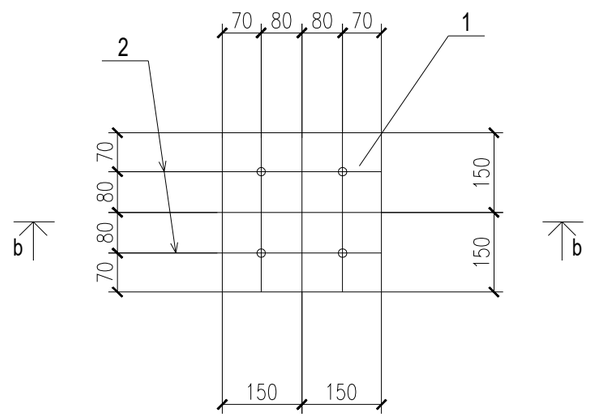

b - b

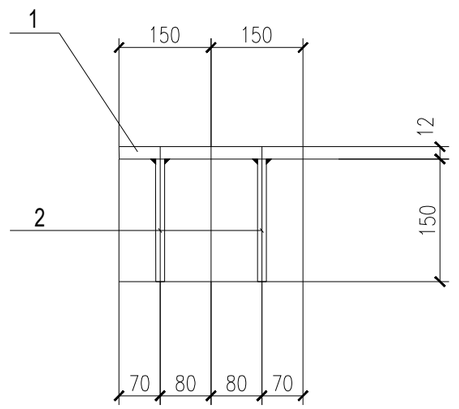

1 - 1

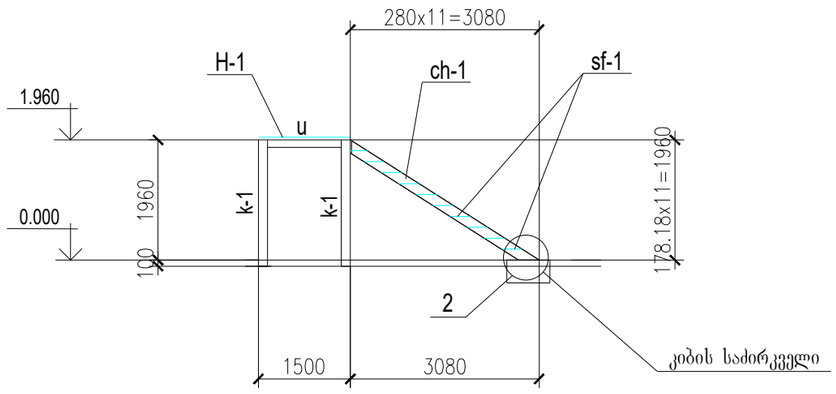

1. პროექტის ნახაზების უწყისი და საერთო მითითებებიიხილეთ ფურც. 1
2. კონსტრუქციების მასალა მოყვანილია ელემენტების ცხრილში.
3. ელემენტების ცხრილი იხილე ფურც. 5.

თანამდებობა	გვარი	ხელმოწერა	თარიღი	ყოფილი პურის ქარხნის ეზოში სახანძრო კიბის კონსტრუქციები.	სტადია	ფურც.	ფორმატი
					მ.პ.	სკ-3	A-3
კონსტ-რი	ლ.ზატუაშვილი			სახანძრო კიბის ლითონის კონსტრუქციების განლაგების სქემა (ფურც.1).	მასშტაბი		
					1:100		

2 - 2

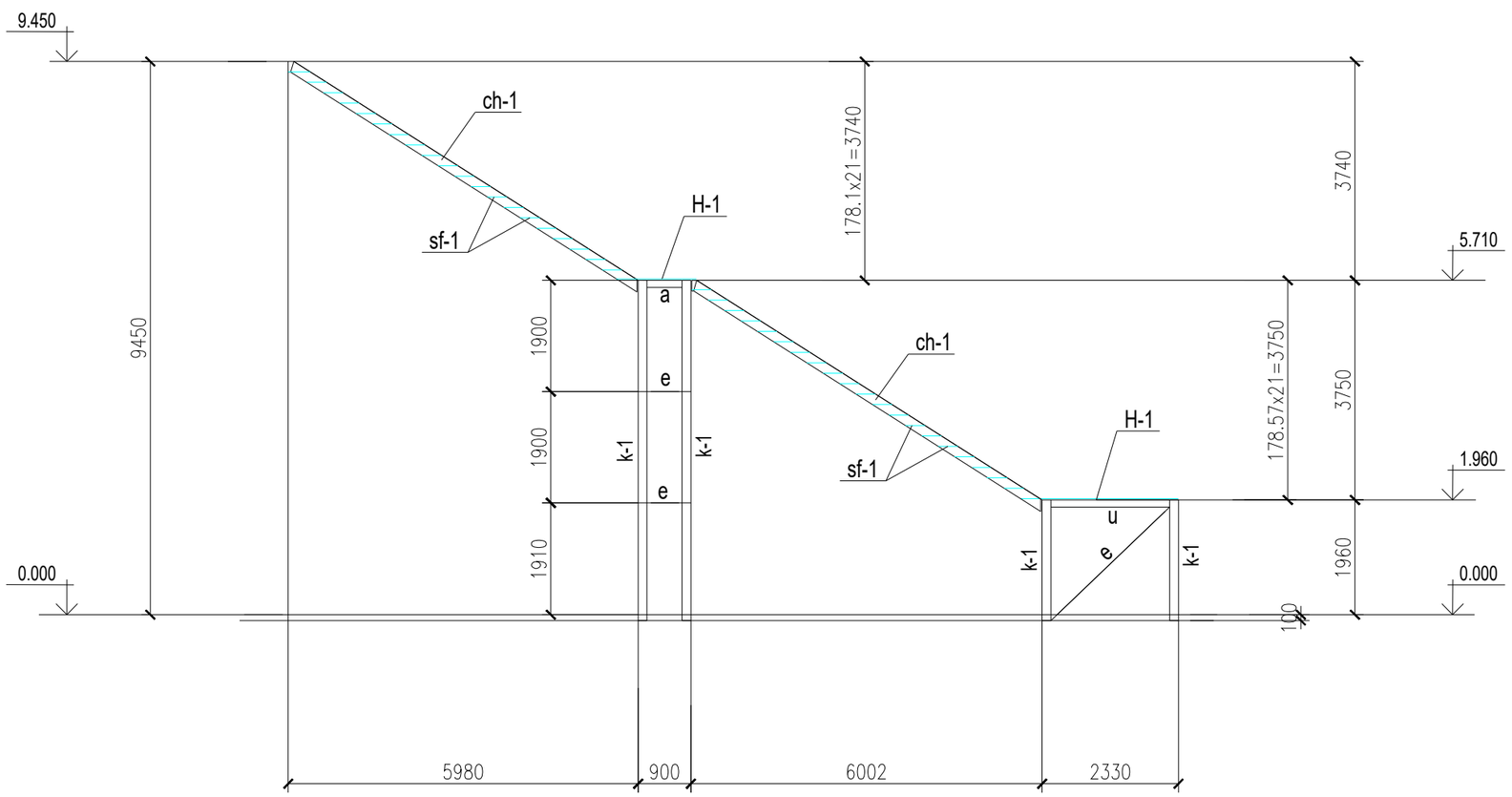

4 - 4

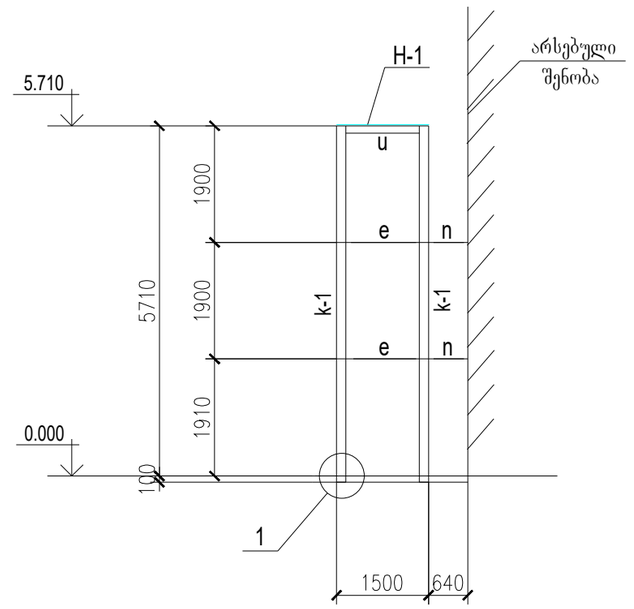

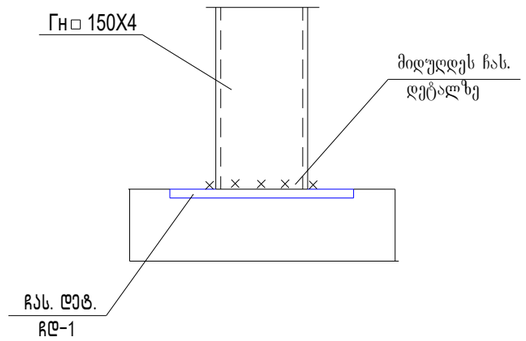

3 - 3

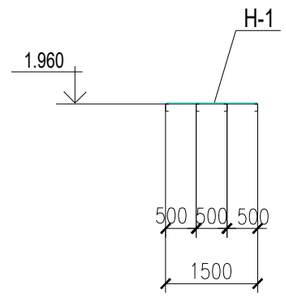

1. პროექტის ნახაზების უწყისი და საერთო მითითებებიიხილეთ ფურც. 1
2. კონსტრუქციების მასალა მოყვანილია ელემენტების ცხრილში.
3. კონსტრუქციების მონტაჟი აწარმოეთ ნორმალური სიზუსტის M 20 ჭანჭიკებითდა ელექტროშედუღებით. შედუღება აწარმოეთ Э - 42A და Э - 42 ტიპის ელექტროდებით (ГОСТ 946775).
4. ელემენტების ცხრილი იხილე ფურც. 5.

თანამდებობა	გვარი	ხელმოწერა	თარიღი	ყოფილი პურის ქარხნის ეზოში სახანძრო კიბის კონსტრუქციები.	სტადია	ფურც.	ფორმატი
					მ.პ.	სკ-4	A-3
კონსტ-რი	ლ.ზატუაშვილი			სახანძრო კიბის ლითონის კონსტრუქციების განლაგების სქემა (ფურც.2).	მასშტაბი		
					1:100		

ელემენტების უწყისი

მარკა	კვეთი			საყრდენ. ძალვები			ლითონის მარკა	შენიშვნები
	ესკიზი	პოზ.	შემადგენლ.	M ტ.მ.	N ტ	Q ტ		
K -1	□		Гн □ 150X4	—	3.0	—	C235	
ch -1	[		[18	—	—	3.0	C235	
a	[		[10	—	—	1.5	C235	
u	[		[12	—	—	2.0	C235	
e	□		Гн □ 80 x 4	—	2.0	—	C235	
n	□		Гн □ 80 x 4	—	1.0	—	C235	
H-1			риф - б=4	—	—	—	C235	
sf -1	2 1	1 2	риф - б=4 ∟ 50 x 5	—	—	—	C235	

ლითონის სპეციფიკაცია

კონსტრუქციების მასალა: ფოლადი C 235 (ГОСТ 27772-88)

გარდა აღნიშნულისა

მარკ.	№ დეტ.	ელემ. კვეთი	სიგრ. მმ	რაოდ. პ.	რაოდ. ს	წონა კგ ცალ.	წონა კგ ყველ.	წონა კგ მარკ.	მითით.
ჩდ – 1 (8 ცალი)	1	– 300 X 12	300	1	–	8.5	8.5	9.4 x 8 = = 76.0	
	2	Ø14 A500C	150	4	–	0.2	0.8		
	ნადუღი ლითონი 1%						0.1		

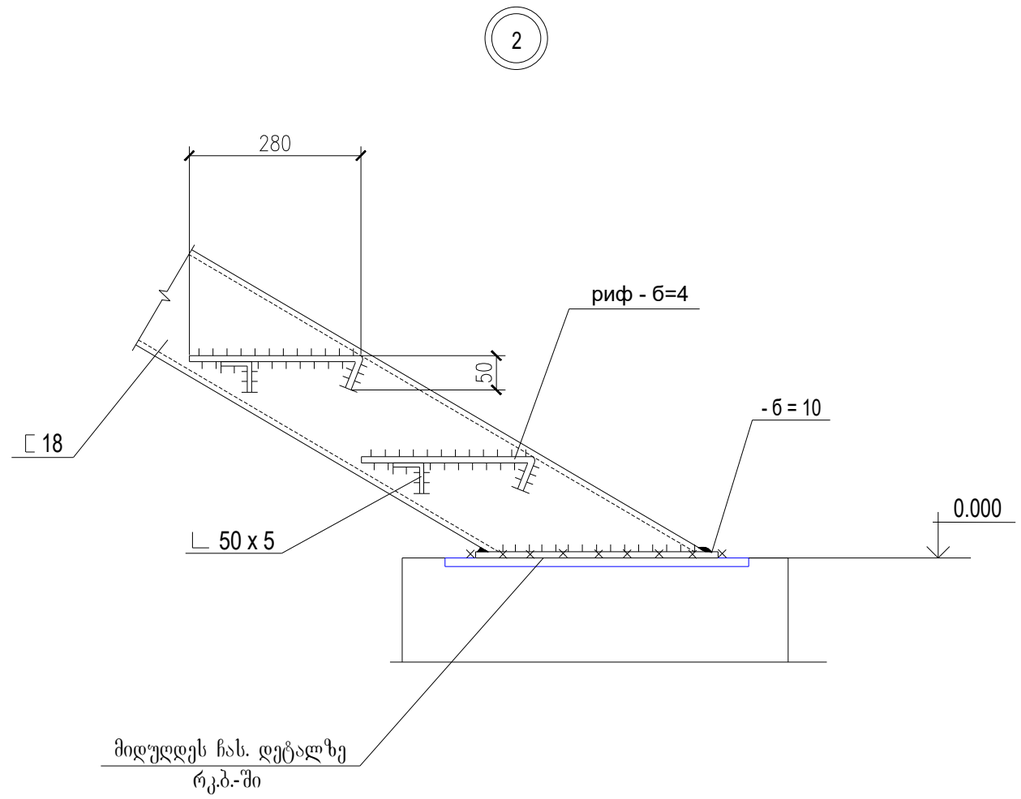

1. პროექტის ნახაზების უწყისი და საერთო მითითებები იხილეთ ფურც. 1

თანამდებობა	გვარი	ხელმოწერა	თარიღი		სტადია	ფურც.	ფორმატი
				ყოფილი პურის ქარხნის ეზოში სახანძრო კიბის კონსტრუქციები.	მ.პ.	სკ-5	A-3
კონსტ-რი	ლ.ზატუაშვილი			ელემენტების უწყისი.	მასშტაბი		
					1:100		