1-3 ფასადი 1-3

1 : 100

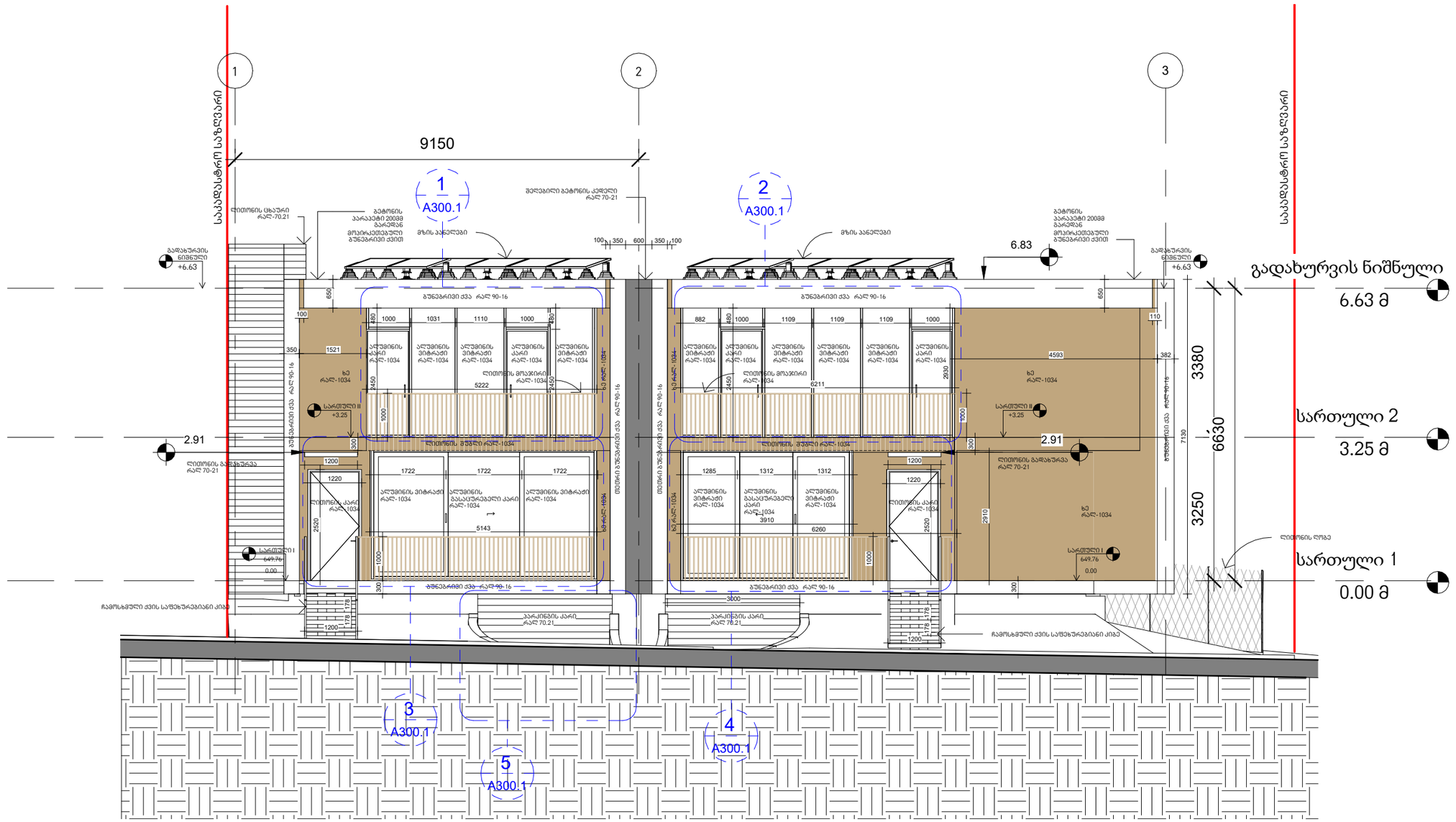

არქიტექტურა

KHMALADZE ARCHITECTS

E-mail: Giorgi@Khmaladze.ge

პროექტი

ვროჯექტ ნამე

მისამართი

ენტერ ადდრესს ჰერე

დამკვეთი

სტატუსი	CD
მასშტაბი	1 : 100
ფორმატი	A3
თარიღი	29-Jun-23 11:30:25
ფურცელი	

ფასადი 1-3

ფურცლის ნომერი

A300

ავტორი	გიორგი ხმალაძე
დახაზა	ანა კუციშვილი
შეამოწმა	გიორგი ხმალაძე

ფასადი დ-ა

1 : 100

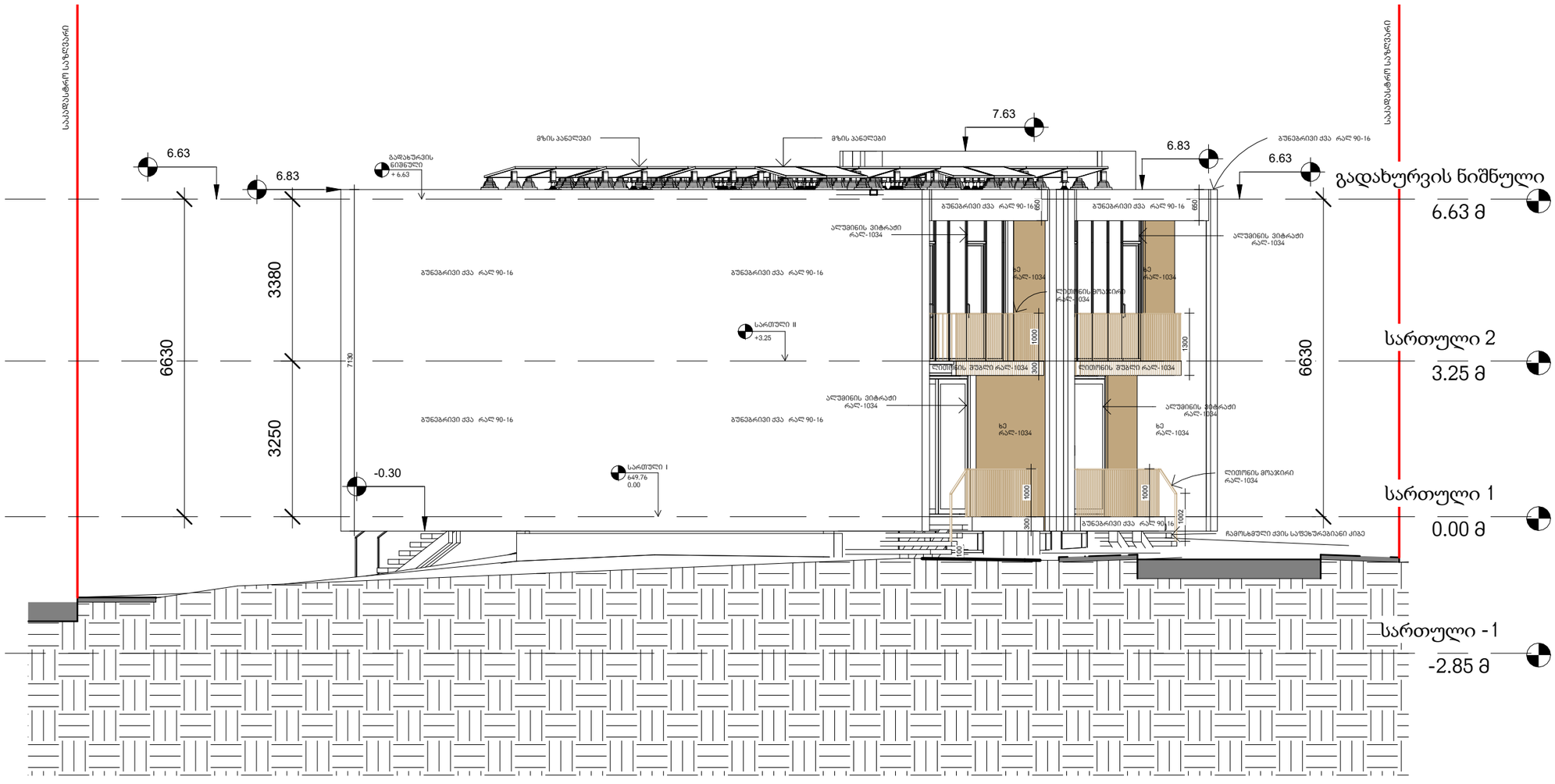

არქიტექტურა

KHMALADZE ARCHITECTS

E-mail: Giorgi@Khmaladze.ge

პროექტი

ჯროჯჯეცტ ნამე

მისამართი

ენტერ ადდრესს ჰერე

დამკვეთი

სტატუსი	CD
მასშტაბი	1 : 100
ფორმატი	A3
თარიღი	29-Jun-23 11:31:10
ფურცელი	

ფასადი დ-ა

ფურცლის ნომერი

A303

ავტორი	გიორგი ხმალაძე
დახაზა	ანა კუციშვილი
შეამოწმა	გიორგი ხმალაძე

3-1 ფასადი 3-1

1 : 100

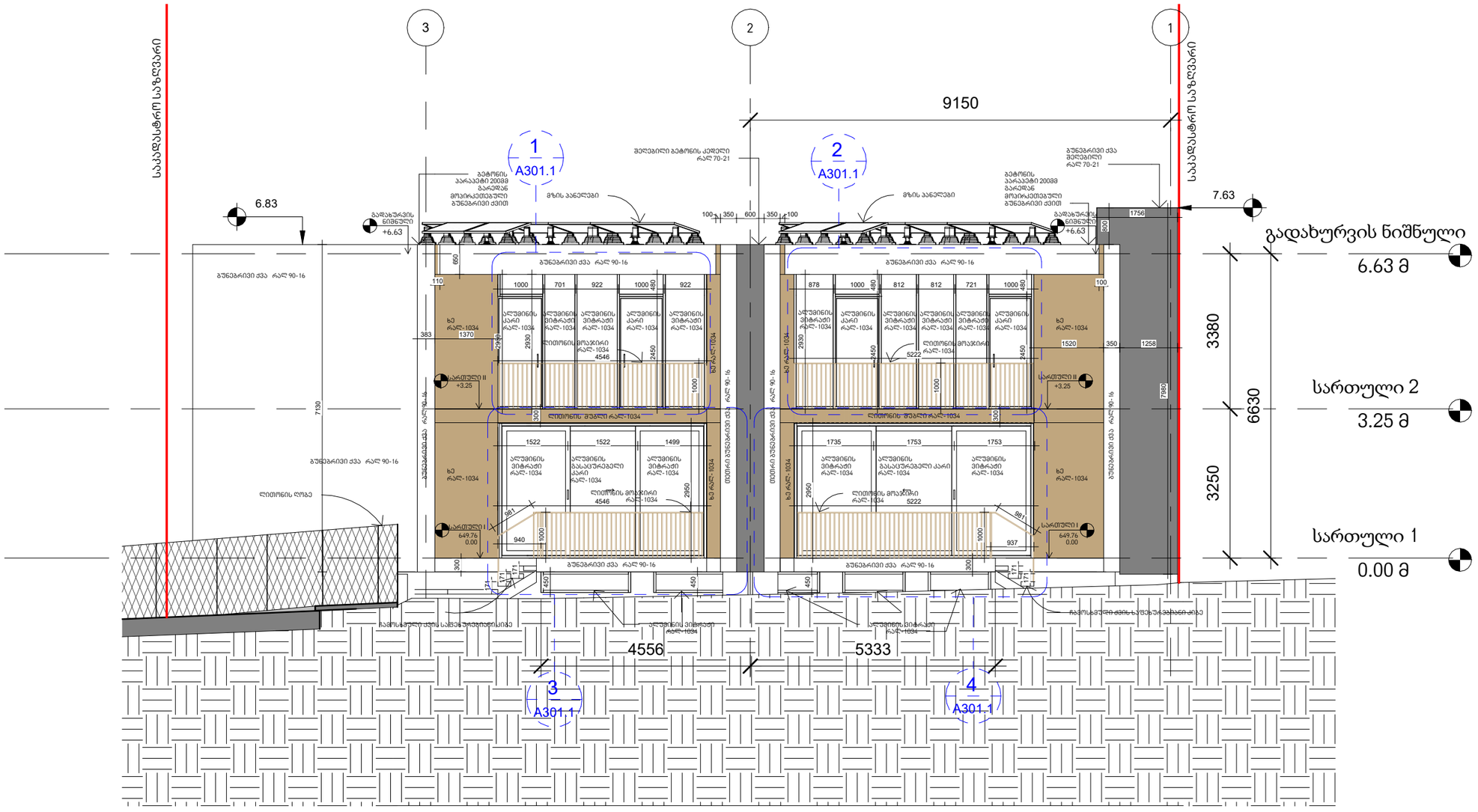

არქიტექტურა

KHMALADZE ARCHITECTS

E-mail: Giorgi@Khmaladze.ge

პროექტი

ჯროჯჯეცტ ნამე

მისამართი

ენტერ ადდრესს ჰერე

დამკვეთი

სტატუსი	CD
მასშტაბი	1 : 100
ფორმატი	A3
თარიღი	29-Jun-23 11:30:40
ფურცელი	

ფასადი 3-1

ფურცლის ნომერი

A301

ავტორი	გიორგი ხმალაძე
დახაზა	ანა კუციშვილი
შეამოწმა	გიორგი ხმალაძე

ფასადი ა-დ

ა-დ

1 : 100

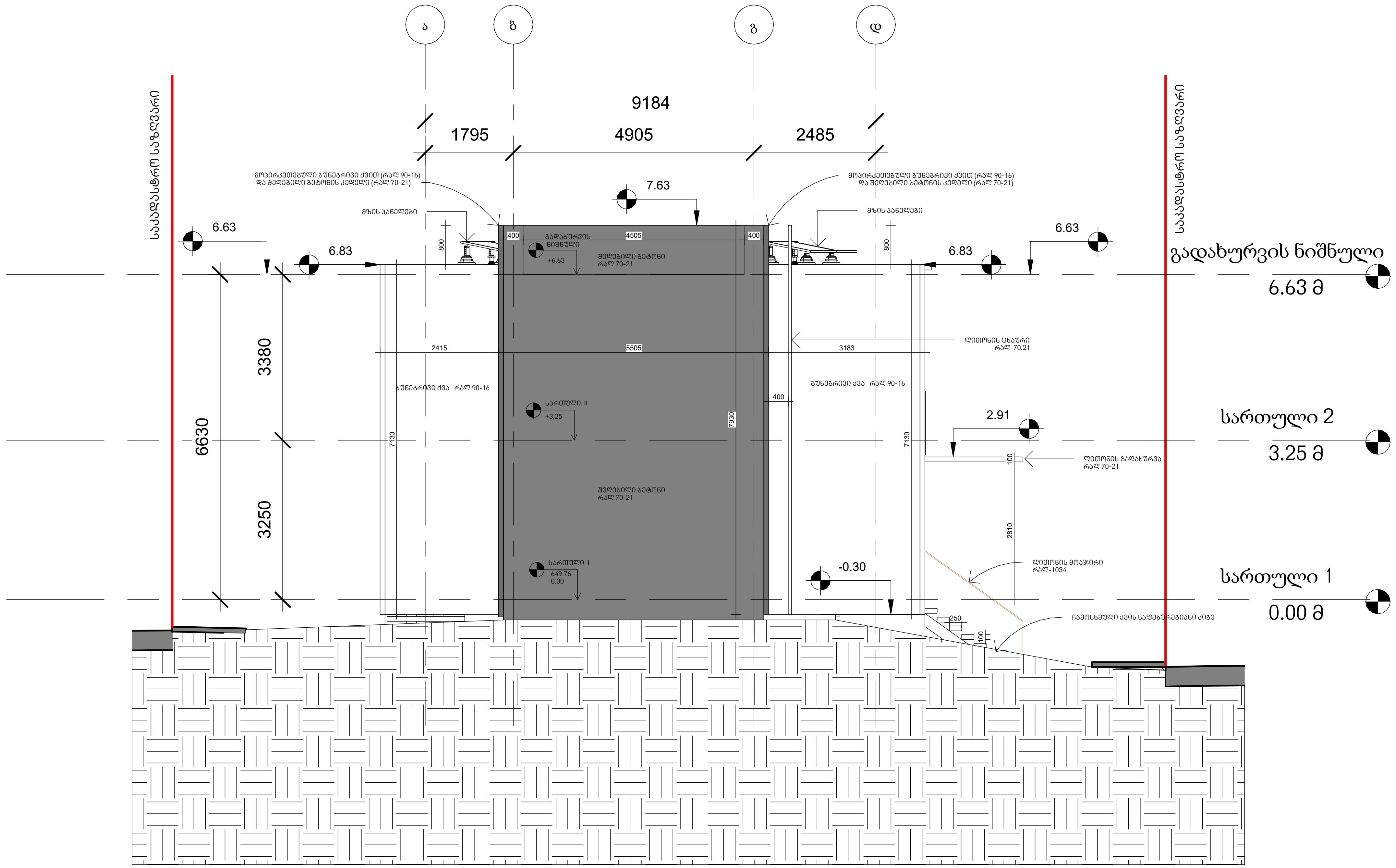

არქიტექტურა

KHMALADZE ARCHITECTS

E-mail: Giorgi@Khmaladze.ge

პროექტი

ჯროჯეცტ Nამე

მისამართი

ენტერ ადდრესს ჰერე

დამკვეთი

სტატუსი	CD
მასშტაბი	1 : 100
ფორმატი	A3
თარიღი	29-Jun-23 11:30:54
ფურცელი	ფასადი ა-დ
ფურცლის ნომერი	A302
ავტორი	გიორგი ხმალაძე
დახაზა	ანა კუციშვილი
შეამოწმა	გიორგი ხმალაძე

1 ფასადი 1-3 დ-1

1 : 50

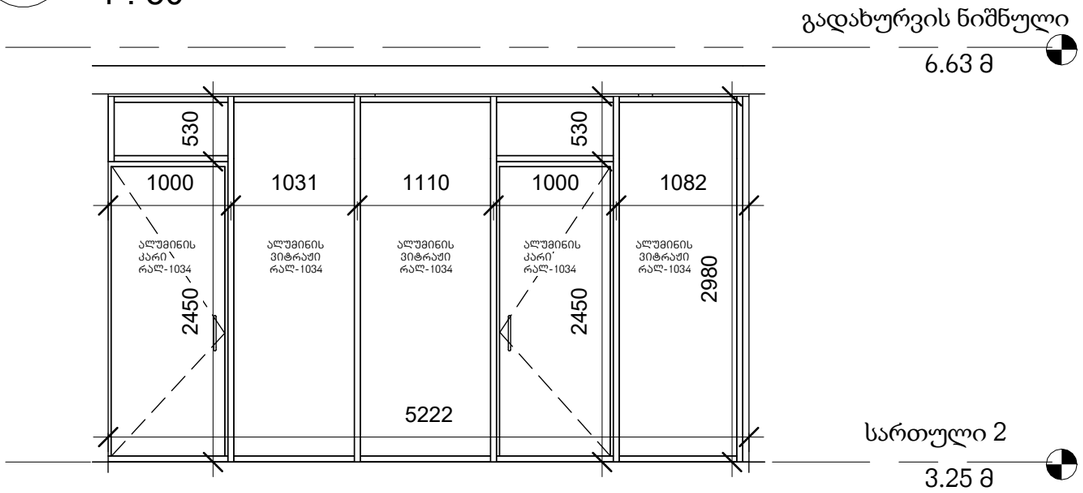

2 ფასადი 1-3 დ-2

1 : 50

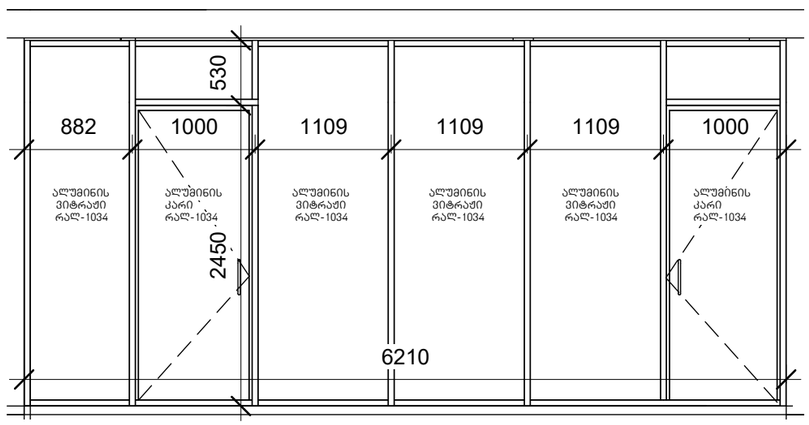

3 ფასადი 1-3 დ-3

1 : 50

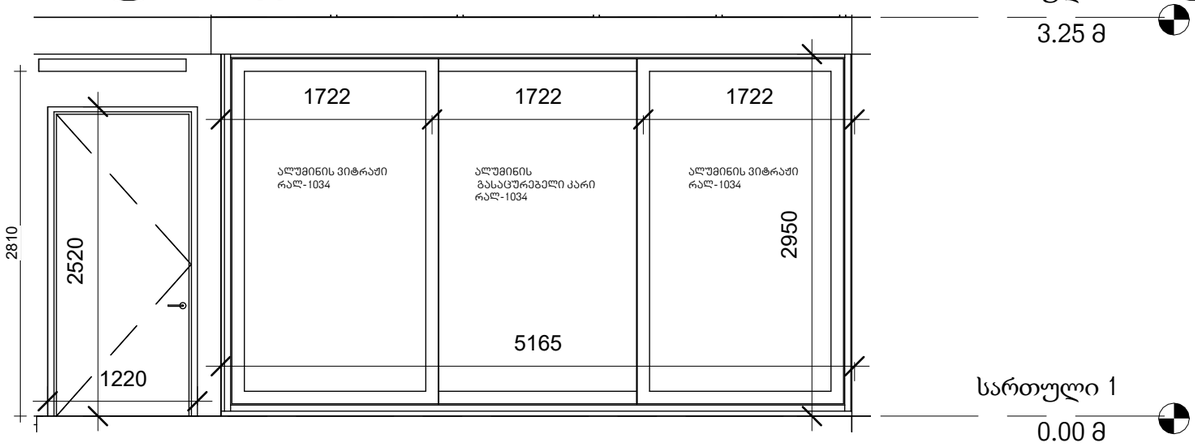

4 ფასადი 1-3 დ-4

1 : 50

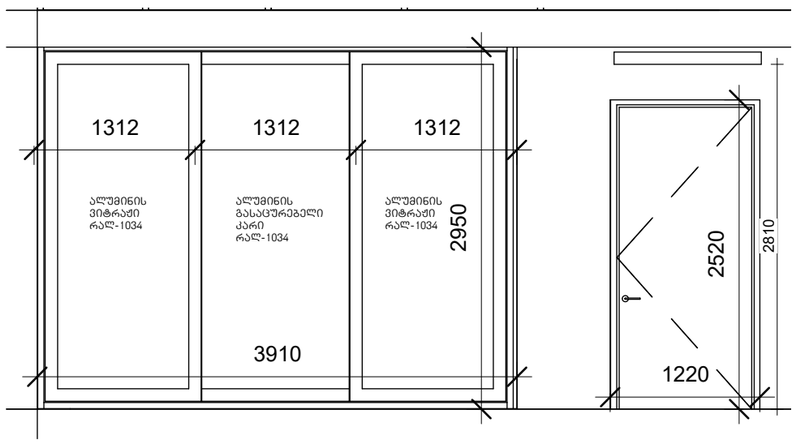

5 ფასადი 1-3 დ-5

1 : 50

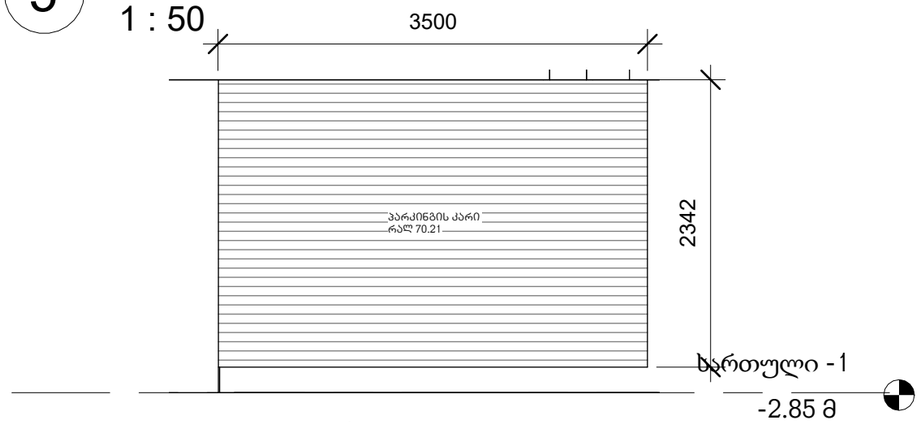

არქიტექტურა

KHMALADZE ARCHITECTS

E-mail: Giorgi@Khmaladze.ge

პროექტი

ჯროჯეცტ ნამე

მისამართი

ენტერ ადდრესს ჰერე

დამკვეთი

სტატუსი	CD
მასშტაბი	1 : 50
ფორმატი	A3
თარიღი	23-Jun-23 16:07:35
ფურცელი	

1-3 ფასადის ღიობები

ფურცლის ნომერი

A300.1

ავტორი	გიორგი ხმალაძე
დახაზა	ანა კუციშვილი
შეამოწმა	გიორგი ხმალაძე

1 ფასადი 3-1 დ-1

1 : 50

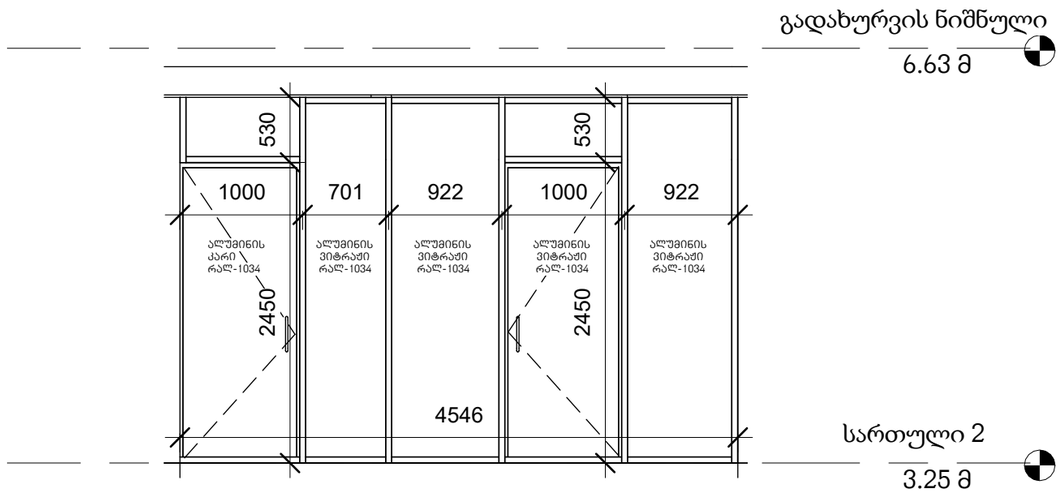

2 ფასადი 3-1 დ-2

1 : 50

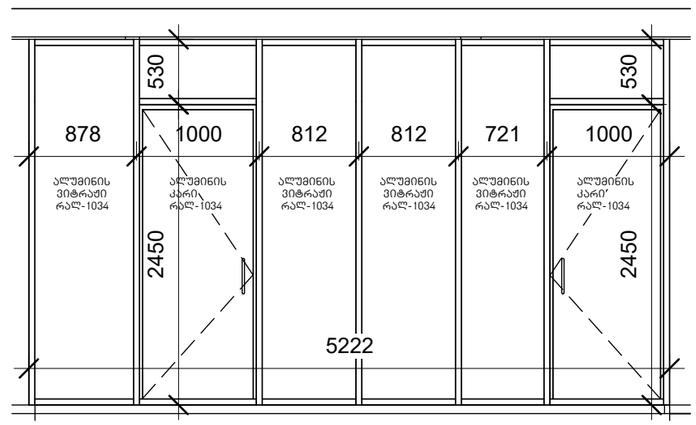

3 ფასადი 3-1 დ-3

1 : 50

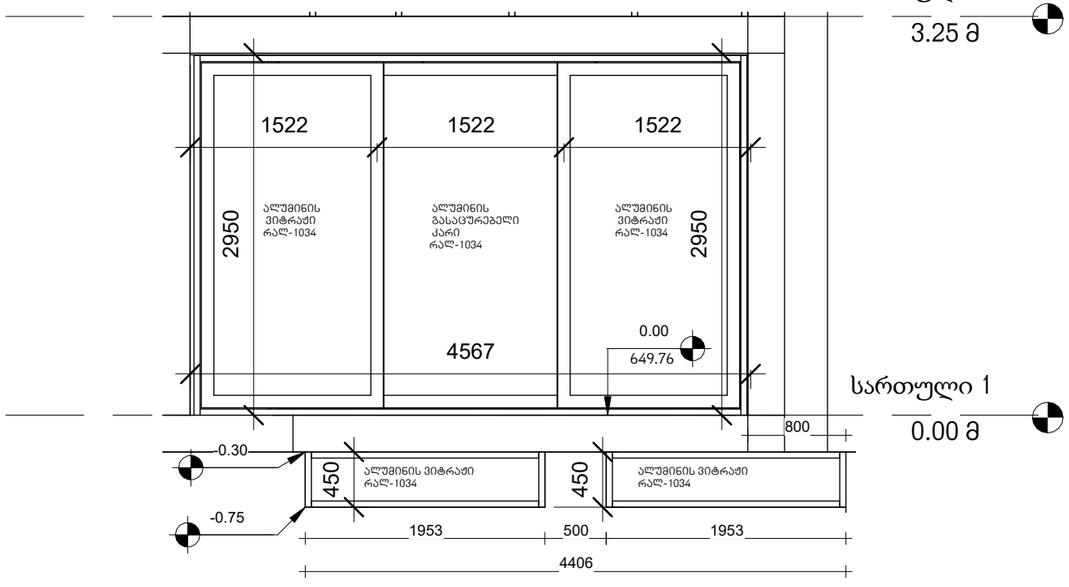

4 ფასადი 3-1 დ-4

1 : 50

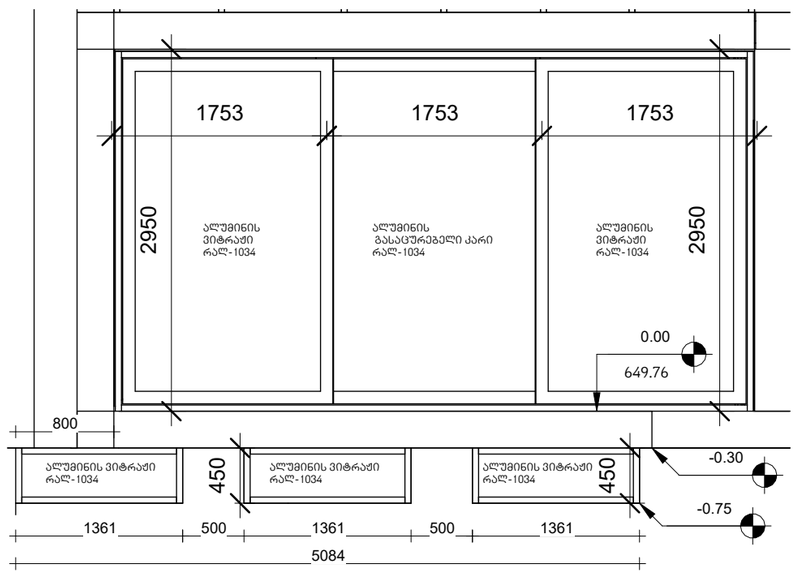

არქიტექტურა

KHMALADZE ARCHITECTS

E-mail: Giorgi@Khmaladze.ge

პროექტი

ჯროჯჯეცტ ნამე

მისამართი

ენტერ ადდრესს ჰერე

დამკვეთი

სტატუსი	CD
მასშტაბი	1 : 50
ფორმატი	A3
თარიღი	23-Jun-23 16:08:14
ფურცელი	

3-1 ფასადის ღიობები

ფურცლის ნომერი

A301.1

ავტორი	გიორგი ხმალაძე
დახაზა	ანა კუციშვილი
შეამოწმა	გიორგი ხმალაძე

ვიტრაჟის ჭერში ჩამაგრების კვანძი

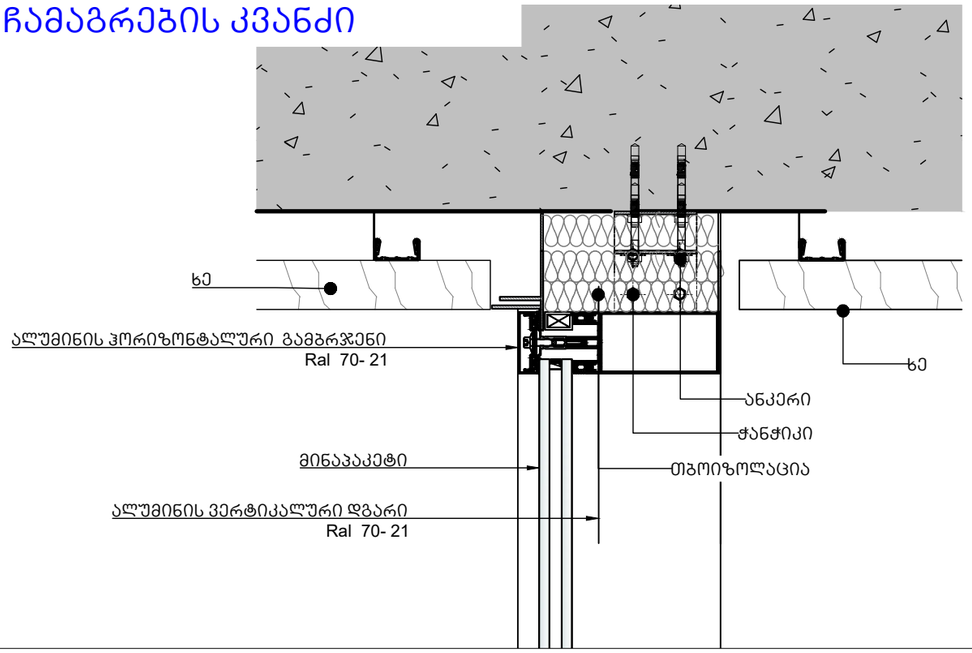

ვიტრაჟის ფილაში ჩამაგრების კვანძი

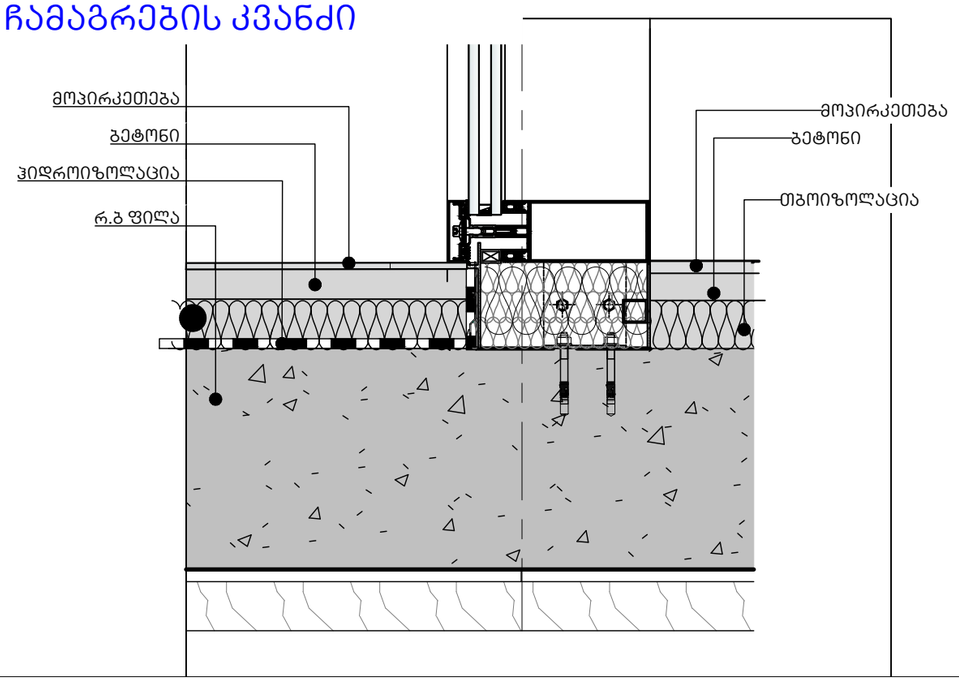

KHMALADZE ARCHITECTS
E-mail: Giorgi@Khmaladze.ge

პროექტი

მისამართი

დამკვეთი

სტატუსი CD

მასშტაბი

ფორმატი A3

თარიღი

ფურცელი

ა-201.3

ფასდის დეტალები

ფურცლის ნომერი

ავტორი გიორგი ხმალაძე

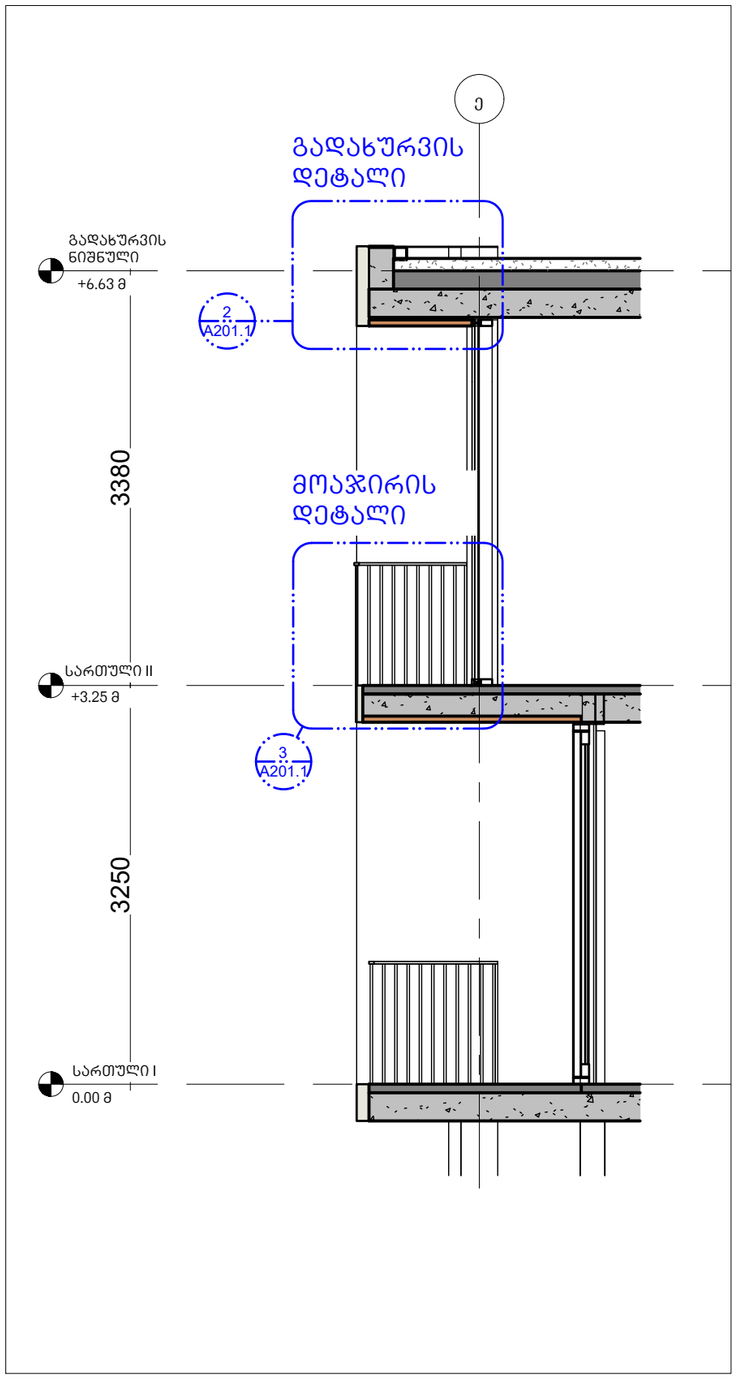

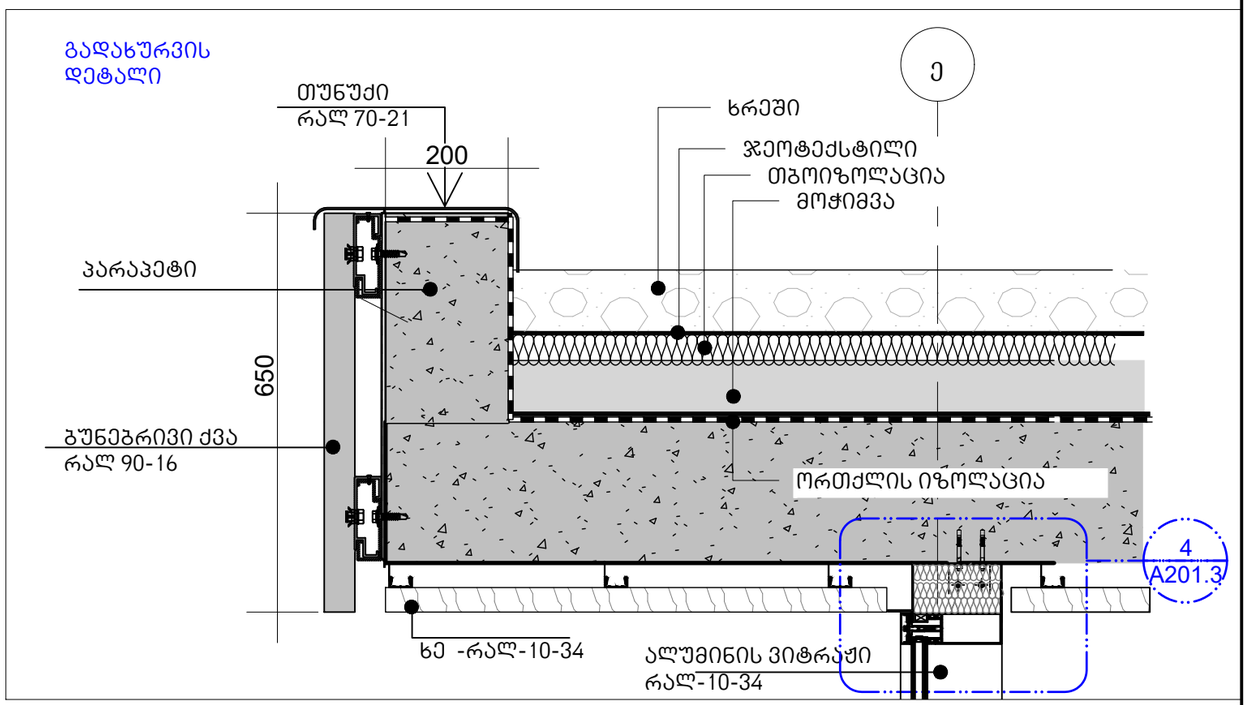

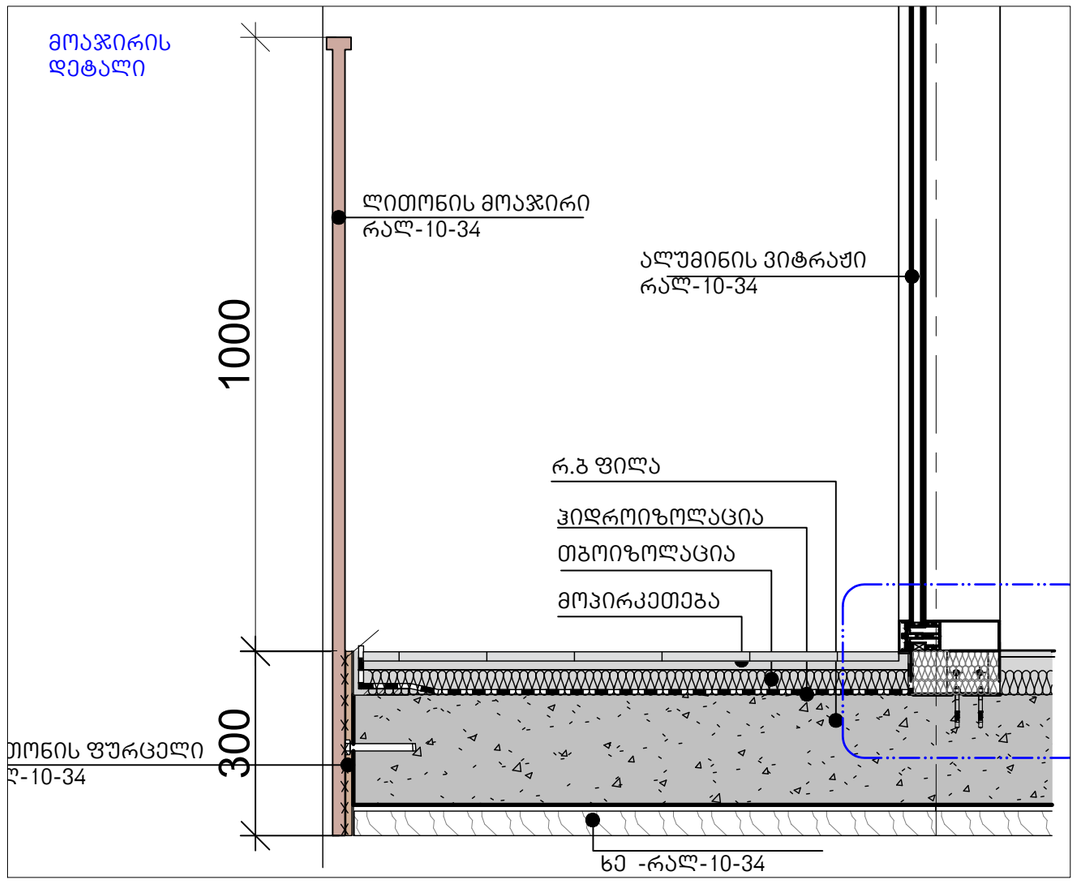

KHMALADZE ARCHITECTS
E-mail: Giorgi@Khmaladze.ge

პროექტი

მისამართი

დამკვეთი

სტატუსი CD

მასშტაბი

ფორმატი A3

თარიღი

ფურცელი

ა-201.1

ფასდის დეტალები

ფურცლის ნომერი

ავტორი გიორგი ხმალაძე

ლითონის ცხაური ჭრილი

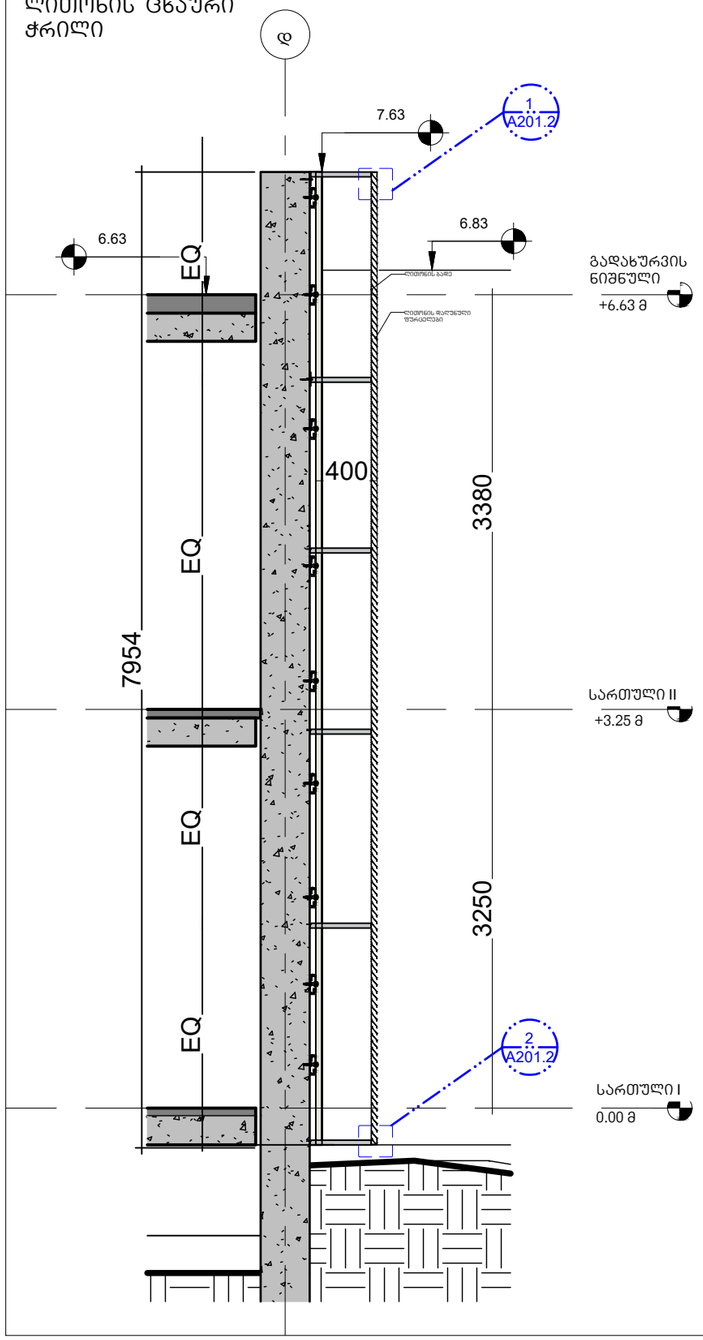

ცხაურის დეტალი

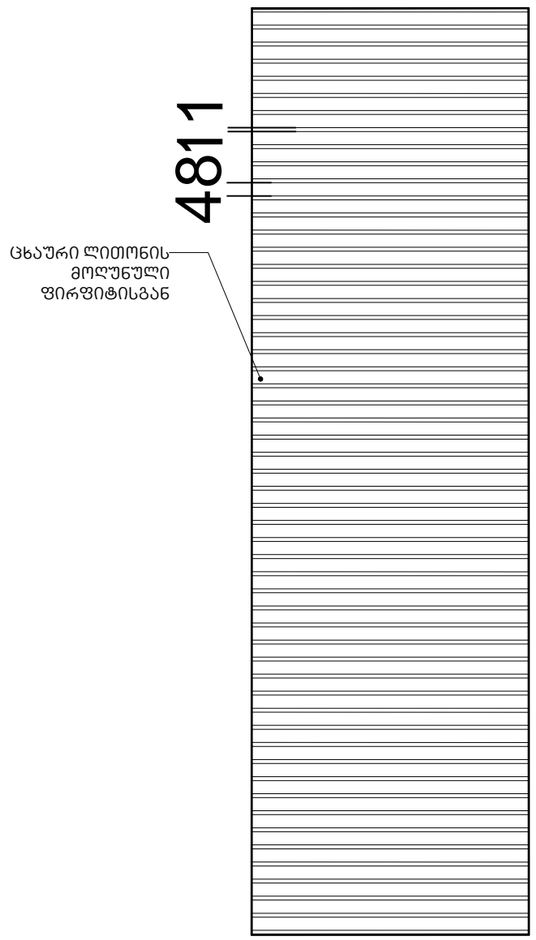

დეტალი 1

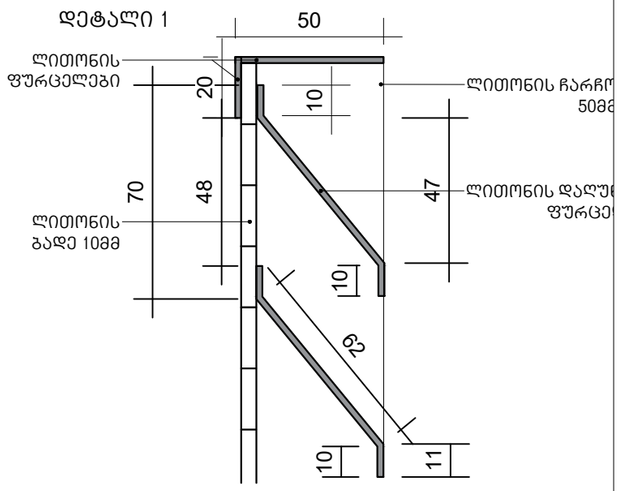

დეტალი 2

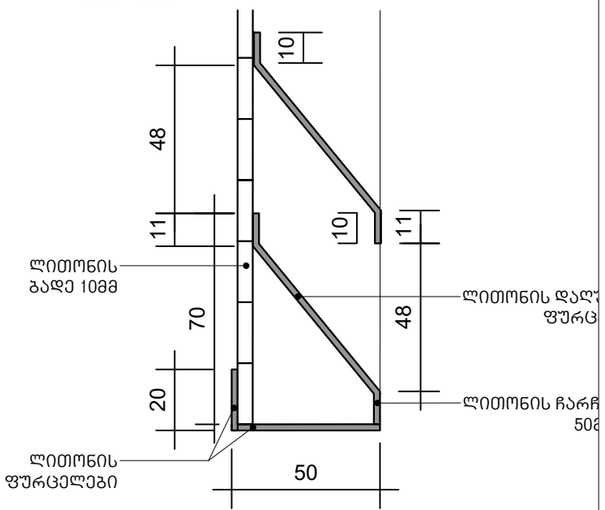

KHMALADZE ARCHITECTS

E-mail: Giorgi@Khmaladze.ge

პროექტი

მისამართი

დამკვეთი

სტატუსი	CD
მასშტაბი	
ფორმატი	A3
თარიღი	
ფურცელი	ა-201.2

ფასდის დეტალები

ფურცლის ნომერი

ავტორი გიორგი ხმალაძე