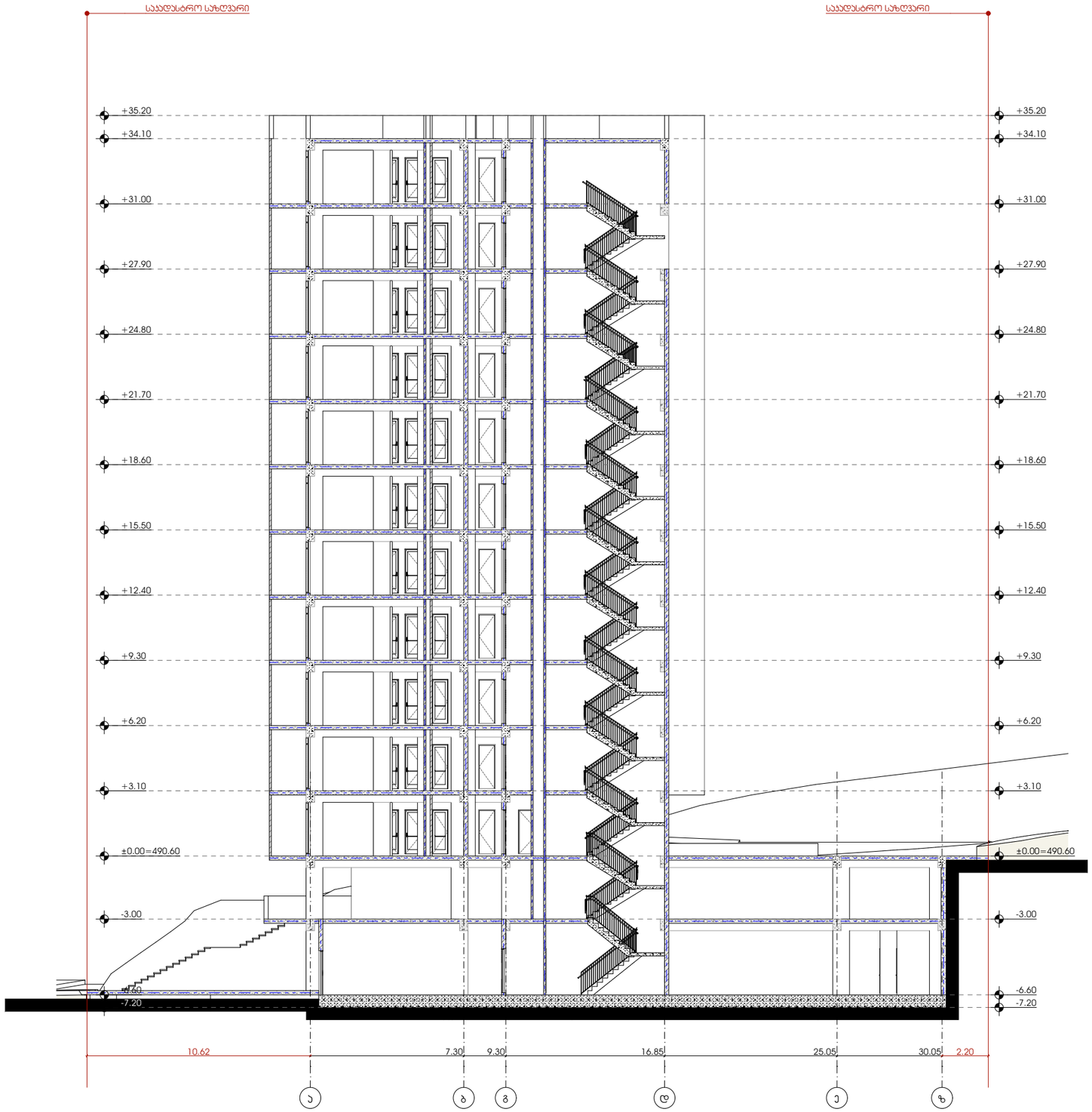

პროექტი

მრავალბინიანი საცხოვრებელი სახლი

პროექტის მისამართი

ქალაქი თბილისი, ქუჩა ქერჩი N6ა-ს მიმდებარედ საკადასტრო კოდი - 01.11.05.029.154

ნახაზის დასახელება

ფურცელი

მასშტაბი

ფორმატი

A3

მთავარი არქიტექტორი

სოფიო ხოჯავა

არქიტექტორი

odadezeen

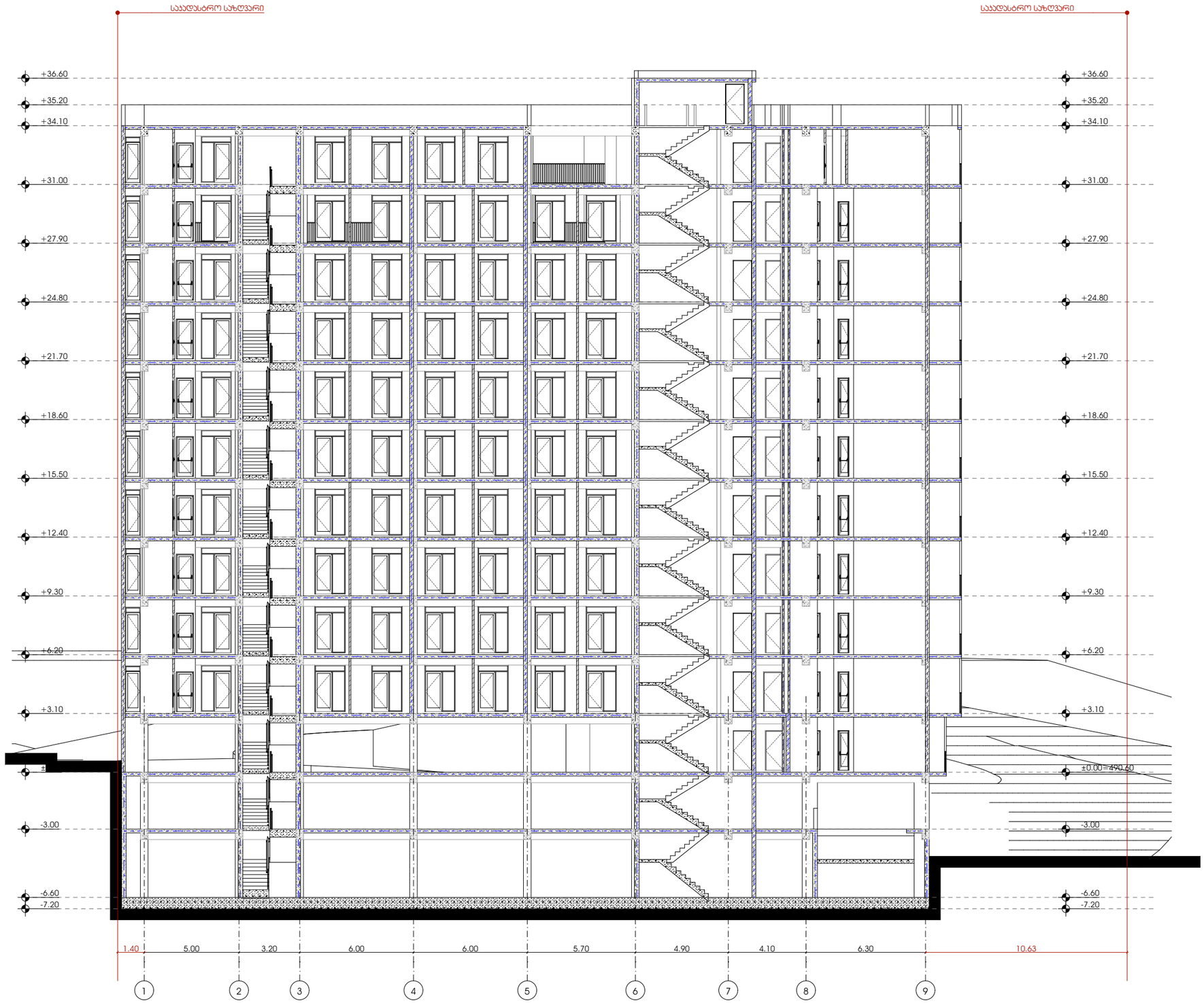

პროექტი

მრავალბინიანი საცხოვრებელი სახლი

პროექტის მისამართი

ქალაქი თბილისი, ჯუბა ქერჩი N6ა-ს მიმდებარედ
საკადასტრო კოდი - 01.11.05.029.154

ნახაზის დასახელება

ფურცელი

მასშტაბი

ფორმატი

A3

მთავარი არქიტექტორი

სოფიო ხოჯავა

არქიტექტორი

odadezeen

საკადასტრო საზღვარი

საკადასტრო საზღვარი

ღიობების სიმაღლის განსაზღვრის სქემა

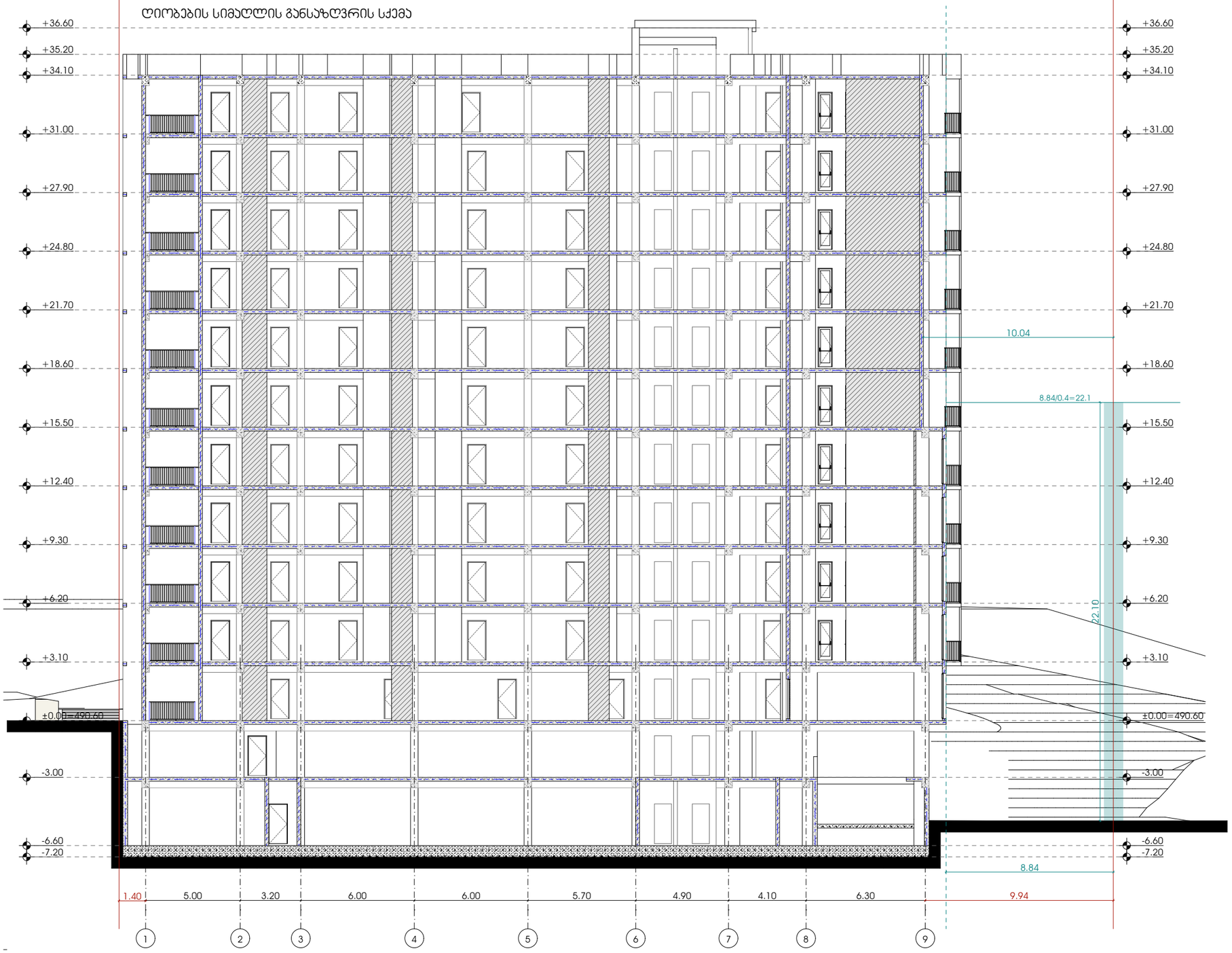

პროექტი

მრავალბინიანი საცხოვრებელი სახლი

პროექტის მისამართი

ქალაქი თბილისი, ჯუბა ქერჩი N6ა-ს მიმდებარედ
საკადასტრო კოდი - 01.11.05.029.154

ნახაზის დასახელება

ფურცელი

მასშტაბი

ფორმატი

A3

მთავარი არქიტექტორი

სოფიო ხოჯავა

არქიტექტორი

odadezeen

სიმაღლის განსაზღვრის სქემა უკანა ეზოსთვის

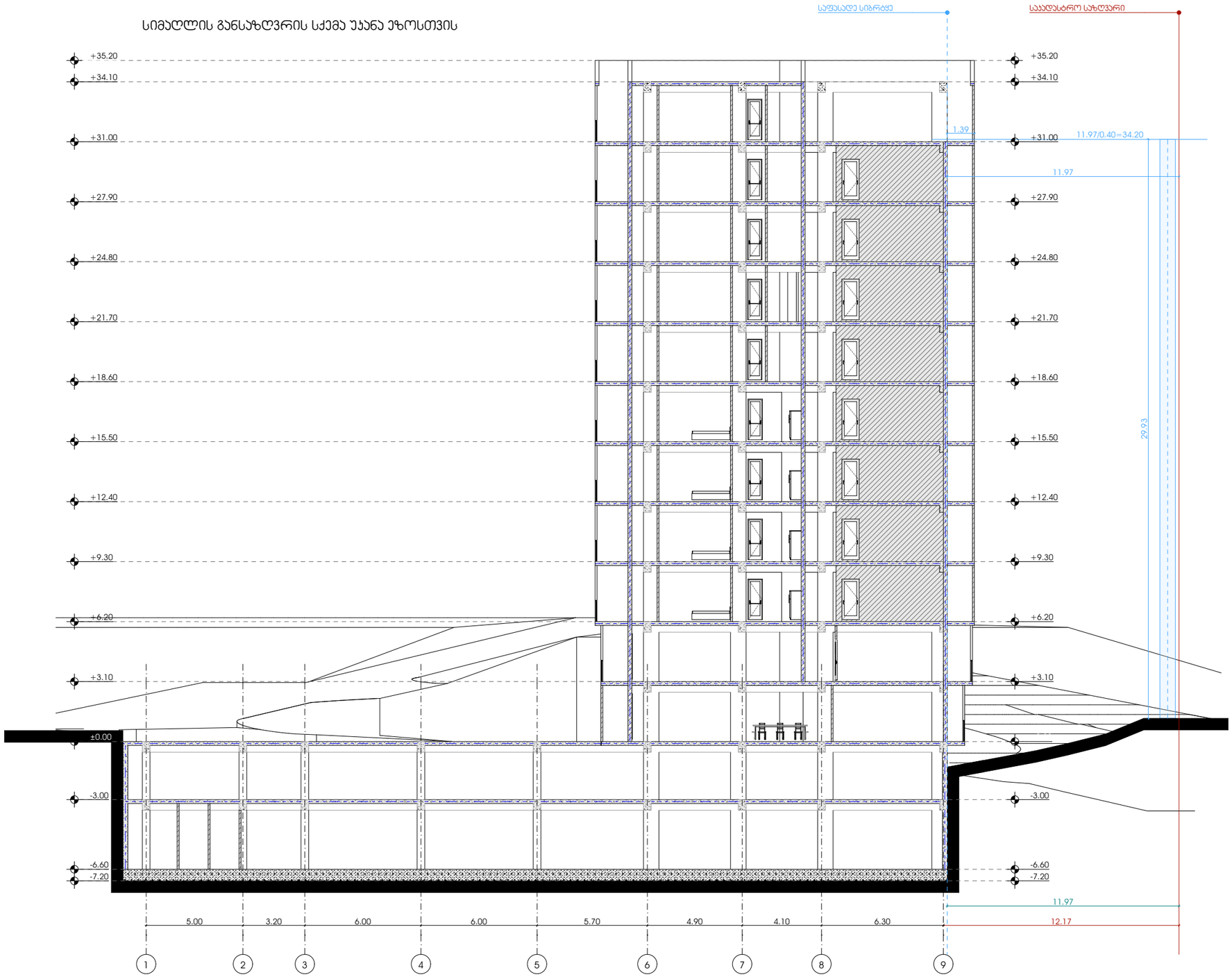

პროექტი

მრავალბინიანი საცხოვრებელი სახლი

პროექტის მისამართი

ქალაქი თბილისი, ქუჩა ქერჩი N6ა-ს მიმდებარედ
საკადასტრო კოდი - 01.11.05.029.154

ნახაზის დასახელება

ფურცელი

მასშტაბი

ფორმატი

A3

მთავარი არქიტექტორი

სოფიო ხოჯავა

არქიტექტორი

odadezeen

შ.პ.ს.
"კონსტუდიო"

ქ.თბილისი, ქუჩა ქერჩი №6ა-ს მიმდებარედ, საკადასტრო კოდი, 01.11.05.029.168 მრავალბინიანი საცხოვრებელი სახლი

კონსტრუქციული ნაწილი

თბილისი 2023 წ.

ნახაზების სია

დასახელება	ნახაზი
თავფურცელი	კ-0
საძირკვლის ფილა სფ-1, ნიშნულზე -6.60 საყალიბო ნახაზი	კ-1
სფ-1, ქვედა ზოლის არმირება	კ-2
სფ-1, ზედა ზოლის არმირება	კ-3
სფ-1, არმირების დეტალები	კ-4
არმატურული ნაშვერების გეგმა სფ-1 დან	კ-5
კვანძი კვ-1, ჭრილები ა–ა ; ბ–ბ	კ-6
სპეციფიკაცია	კ-7
გადახურვის ფილა გფ-1, ნიშნულზე -3.00, საყალიბო ნახაზი	კ-8
გადახურვის ფილა გფ-2, ნიშნულზე 0.00, საყალიბო ნახაზი	კ-9
გადახურვის ფილა გფ-3, ნიშნულზე 3.10, საყალიბო ნახაზი	კ-10
გადახურვის ფილა გფ-4, ნიშნულებზე 6.20 ; 9.30, საყალიბო ნახაზი	კ-11
გფ-4, ქვედა ზოლის არმირება	კ-12
გფ-4, ზედა ზოლის არმირება	კ-13
გადახურვის ფილა გფ-5, ნიშნულებზე 12.40-:-24.80, საყალიბო ნახაზი	კ-14
გადახურვის ფილა გფ-6, ნიშნულებზე 27.90 ; 31.00, საყალიბო ნახაზი	კ-15
გადახურვის ფილა გფ-7, ნიშნულზე 34.10, საყალიბო ნახაზი	კ-16
გადახურვის ფილა გფ-8, ნიშნულზე 36.60, საყალიბო ნახაზი	კ-17
გადახურვის ფილების არმირების დეტალები	კ-18
სპეციფიკაცია	კ-19
ტიპიური მონოლითური კოჭი ტმკ-1	კ-20
კიბეები, პანდუსი	კ-21
მონოლითური სვეტების და კედლების გეგმა -6.60 ნიშნულიდან -3.00 ნიშნულამდე	კ-22
მონოლითური სვეტების და კედლების გეგმა -3.00 ნიშნულიდან 0.00 ნიშნულამდე	კ-23
მონოლითური სვეტი მს-1	კ-24
მონოლითური სვეტი მს-2	კ-25
მონოლითური სვეტების და კედლების გეგმა 0.00 ნიშნულიდან 9.30 ნიშნულამდე	კ-26
მონოლითური სვეტი მს-1	კ-27
მონოლითური სვეტი მს-2	კ-28
მონოლითური სვეტების და კედლების გეგმა 9.30 ნიშნულიდან 15.50 ნიშნულამდე	კ-29
მონოლითური სვეტი მს-1	კ-30
მონოლითური სვეტი მს-2	კ-31
მონოლითური სვეტი მს-3	კ-32
მონოლითური სვეტების და კედლების გეგმა 15.50 ნიშნულიდან 24.80 ნიშნულამდე	კ-33
მონოლითური სვეტი მს-1	კ-34
მონოლითური სვეტი მს-2	კ-35
მონოლითური სვეტი მს-3	კ-36
მონოლითური სვეტების და კედლების გეგმა 24.80 ნიშნულიდან 31.00 ნიშნულამდე	კ-37
მონოლითური სვეტი მს-1	კ-38
მონოლითური სვეტი მს-2	კ-39
მონოლითური სვეტი მს-3	კ-40
მონოლითური სვეტების და კედლების გეგმა 31.00 ნიშნულიდან 34.10 ნიშნულამდე	კ-41
მონოლითური სვეტი მს-1	კ-42
მონოლითური სვეტი მს-2	კ-43
მონოლითური სვეტი მს-3, კვანძი კვ-1	კ-44
მონოლითური კედლების არმირება	კ-45
მონოლითური დიაფრაგმების არმირება	კ-46

რკინაბეტონის ხარჯი

ელემენტების ჯგუფი	ბეტონი მ³	არმატურა, ტ სახსტანდარტი 5781-82*							ნაგლი-ნი, ტ	ჯამი
		∅28AIII	∅25AIII	∅22AIII	∅ 16III	∅12AIII	∅ 8AI	∅ 6AI	c255	ტ
საძირკვლები	1081+76	–	83.75	–	10.02	0.27	–	–	–	**94.04**
გადახურვის ფილები	2523	–	–	–	–	265.86	–	–	–	**265.86**
კოჭები	697	–	108.73	–	–	–	22.1	–	–	**130.86**
კიბეები და პანდუსი	114	–	–	–	–	11.78	–	–	–	**11.78**
სვეტები	492.8	24.38	33.08	13.83	–	–	21.81	–	1.04	**94.14**
კედლები	230	–	–	–	–	27.65	–	0.82	–	**28.47**
მიწშენება	273	–	1.51	2.5	–	27.97	1.02	0.18	–	**33.18**
სულ	5487	**24.38**	**227.07**	**16.33**	**10.02**	**333.53**	**44.93**	1	**1.04**	658.3

განმარტებითი ბარათი - საერთო შენიშვნები

1. წარმოდგენილი პროექტის კონსტრუქციული ნაწილი დამუშავებულია საინჟინრო-გეოლოგიური კვლევის, პროექტის არქიტექტურული ნაწილის და ქვეყანაში მოქმედი შემდები ნორმატიული დოკუმენტების საფუძველზე.
2. სამშენებლო უბნისთვის თოვლის საფარის წონა - 0.50 კპა; ქარის წნევის ნორმატიული მნიშვნელობა W_0 = 0.85 კპა; საანგარიშო სეისმურობა - 8 ბალი, სეისმურობის უბანზომილებო კოეფიციენტი = 0,17.
3. შპს ,,გეოლოგია და მინერალური რესურსები"-ს მიერ 2018 წელს შესრულებული საინჟინრო-გეოლოგიური კვლევის საფუძველზე შენობის საძირკვლების ფუძედ მიღებულია მოყავისფრო, ძლიერ გამოფიტული საშუალო შრეებრივი არგილიტები, ყანგისფერი ლაქებით, ძლიერ გამოფიტული თხელშრეებრივი ყავისფერი ქვიშაქვების შუაშრეებით (სბე 2). წინააღმდეგობა ერთღერძა კუმშვაზე Rc = 2,71 მპა.
4. საძირკვლები - 100 სმ სისქის მონოლითური რკინაბეტონის მთლიანი საძირკვლის ფილა.
5. სამშენებლო ქვაბულის დამუშავება და ექსკალაცია მოეწყოს მშენებლობის ორგანიზაციის ან/და წარმოების პროექტების მიხედვით, შესაბამისი უსაფრთხოების ნორმების დაცვით.
6. შენობების მზიდ კონსტრუქციულ სისტემას წარმოადგენენ მონოლითური რკინაბეტონის სვეტები, დიაფრაგმა-კედლები, კოჭები და გადახურვის ფილები.
7. რკინაბეტონის კონსტრუქციებში გამოყენებულია AIII და AI კლასის არმატურა (სახსტ.5781-82). ბეტონის კლასი - ძირითადად B25. ნიშნულამდე 6,20 სვეტების ბეტონირება აუცილებელია B30 კლასის ბეტონით.
8. შენობების მზიდი სივრცითი კონსტრუქციული სისტემა და ფუძე-საძირკვლები გაანგარიშებულია "მონომახ-საპრ 2013" პროგრამული კომპლექსის გამოყენებით.
9. სართულშუა გადახურვების გარე კონტურის დეტალური მიბმები, აგრეთვე, ტექნოლოგიური ხვრელების (ვენტილაცია, კანალიზაცია) განლაგება იხილეთ მუშა პროექტის არქიტექტურულ ნაწილში.
10. კარკასის შევსების არამზიდი კედლები და ტიხრები მოეწყოს მცირე ზომის ბლოკებით, სიმკვრივით <= 1.0 ტ/მ3. მათი შეერთება კარკასის ელემენტებთან განხორციელდეს "სოფლმშენსახპროექტი"-ს მიერ დამუშავებული სტანდარტებით.

თანამდებობა	გვარი	ხელმოწერა	ქ.თბილისი, ჭუჩა ქერჩი N6ა-ს მიმდებარედ, საკადასტრო კოდი, 01.11.05.029.154, მრავალბინიანი საცხოვრებელი სახლი	შ.პ.ს. "კონსტუდიო"
ხელმძღვან.	ე.ფოფერია			
არქიტექტ.	ს.ხოჯავა		კონსტრუქციული ნაწილი	
			თავფურცელი	
კონსტრუქტ.	ლ.ჯაიანი			
შეამოწმა	ა.არჩილია		სტადია მ ფურც. კ-0 ფ-ბი დაკვ.№	

Блъчъч ъъбънъмсэдм д-4 блъъчъмъъ дмдъъе

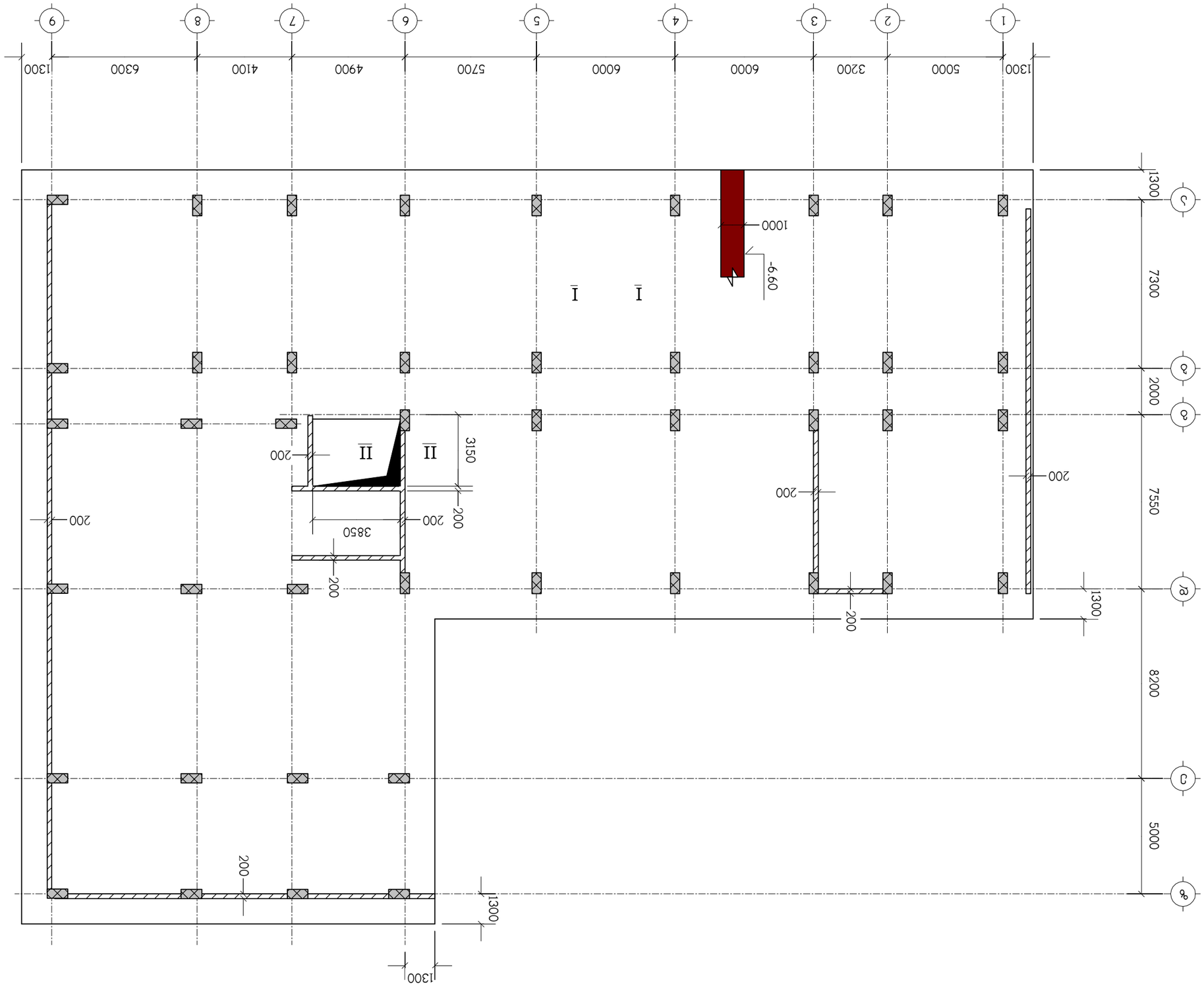

ъъъъъъъъъъъ.	ъъъъъъъъъъъ

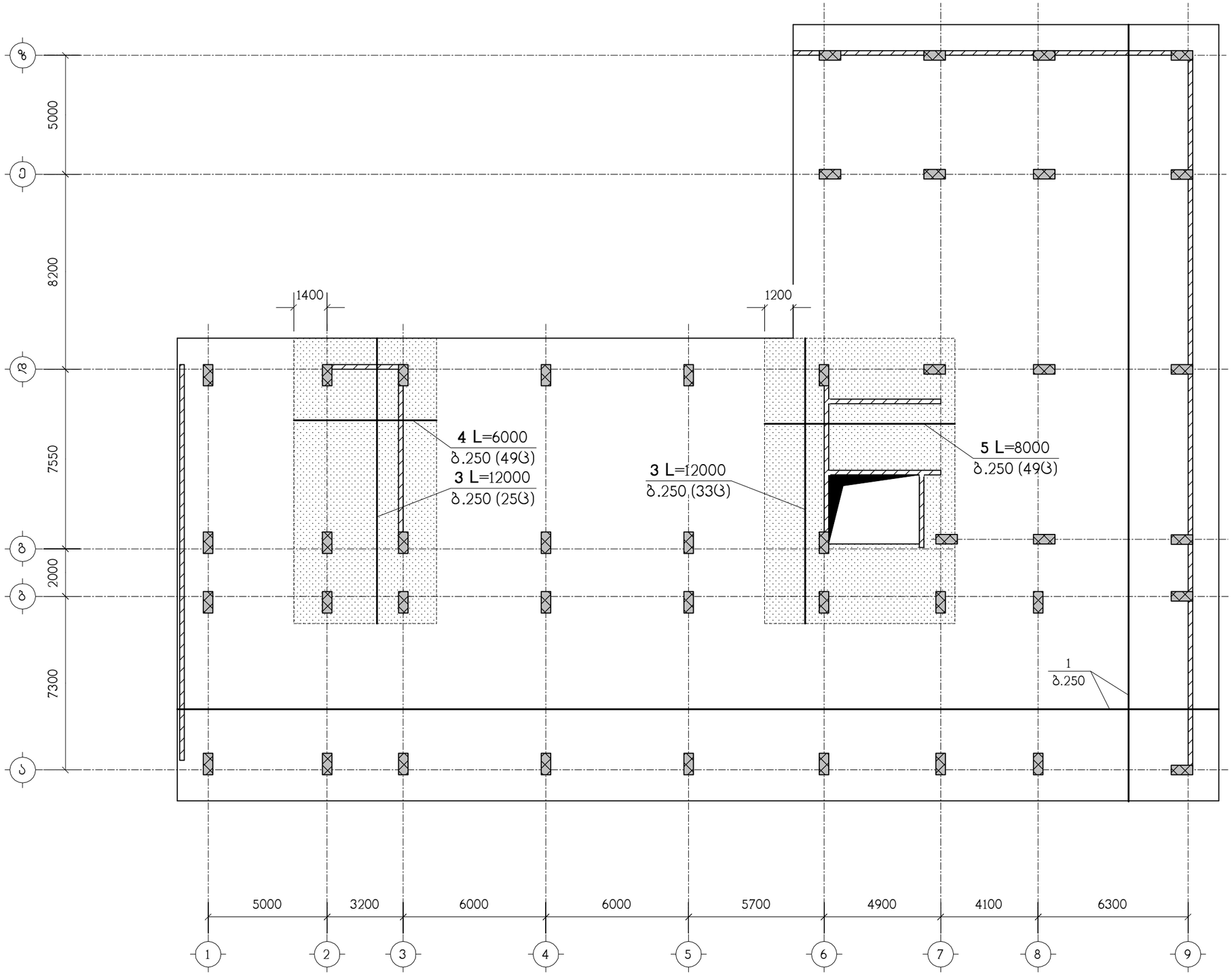

ნახაზი განიხილეთ ნახ. კ-4 ნახაზთან ერთად
სპეციფიკაცია იხილეთ ნახ. კ-7
▨ – დამატებითი არმირების ზონა

თანამდებობა	გვარი	ხელმოწერა	ქ.თბილისი, ჭუჩა ქერჩი N6ა-ს მიმდებარედ, საკადასტრო კოდი, 01.11.05.029.154, მრავალბინიანი საცხოვრებელი სახლი				შ.პ.ს. "კონსტუდიო"
ხელმძღვან.	ე.ფოფერია						
არქიტექტ.	ს.ხოჯავა		კონსტრუქციული ნაწილი				
			სფ-1, ქვედა ზონის არმირება				
კონსტრუქტ.	ლ.ჯაიანი						
შემოწმა	ა.არჩილია		სტადია მ	ფურც. კ-2	ფ-ბი	დაკვ.№	

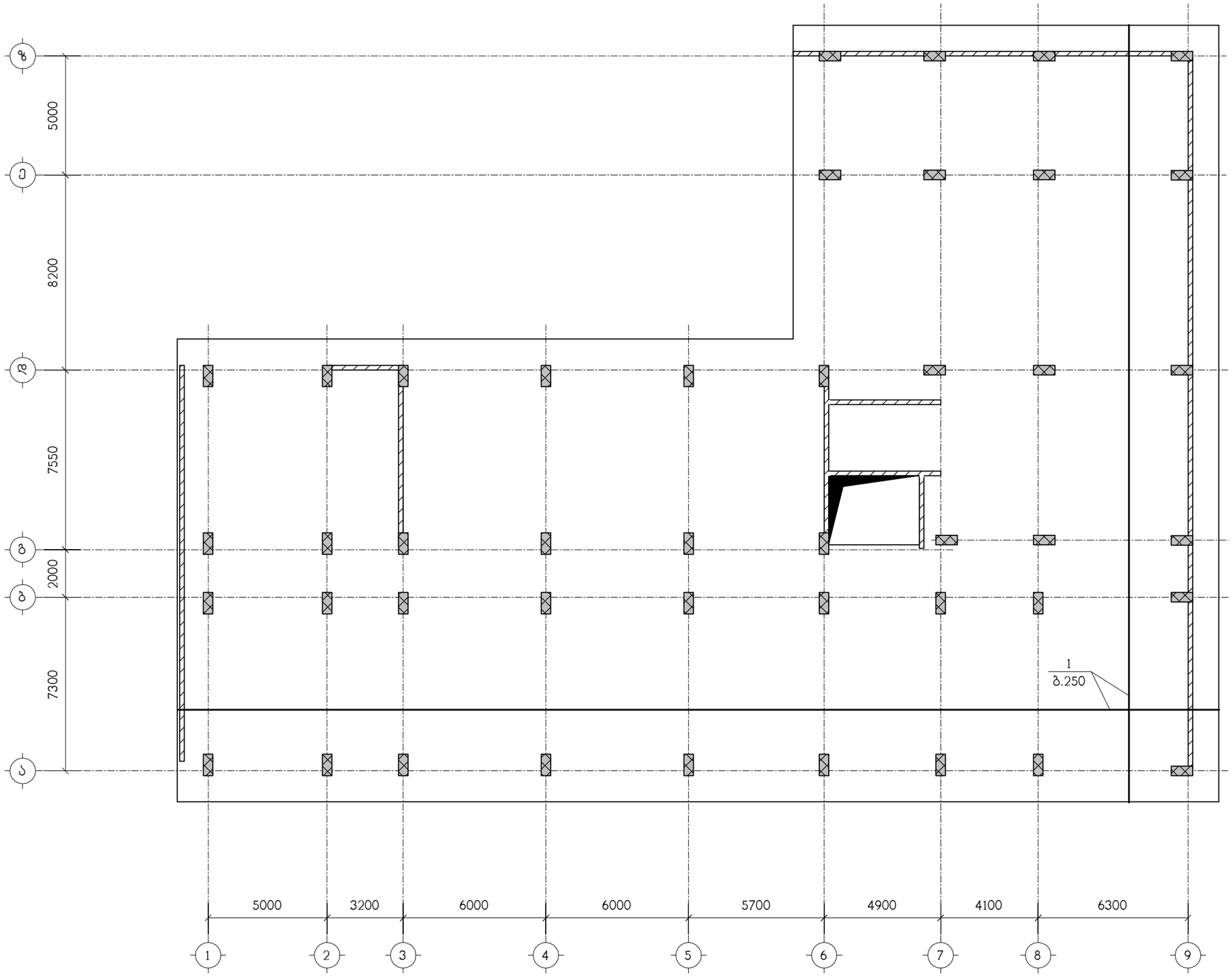

ნახაზი განიხილეთ კ-4 ნახაზთან ერთად
სპეციფიკაცია იხილეთ ნახ. კ-7

თანამდებობა	გვარი	ხელმოწერა	ქ.თბილისი, ჭუჩა ქერჩი N6ა-ს მიმდებარედ, საკადასტრო კოდი, 01.11.05.029.154, მრავალბინიანი საცხოვრებელი სახლი				შ.პ.ს. "კონსტუდიო"
ხელმძღვან.	ე.ფოფერია						
არქიტექტ.	ს.ხოჯავა		კონსტრუქციული ნაწილი				
			სფ-1, ზედა ზონის არმირება				
კონსტრუქტ.	ლ.ჯაიანი						
შემოწმა	ა.არჩილია		სტადია მ	ფურც. კ-3	ფ-ბი	დაკვ.№	

ჭრილი I – I

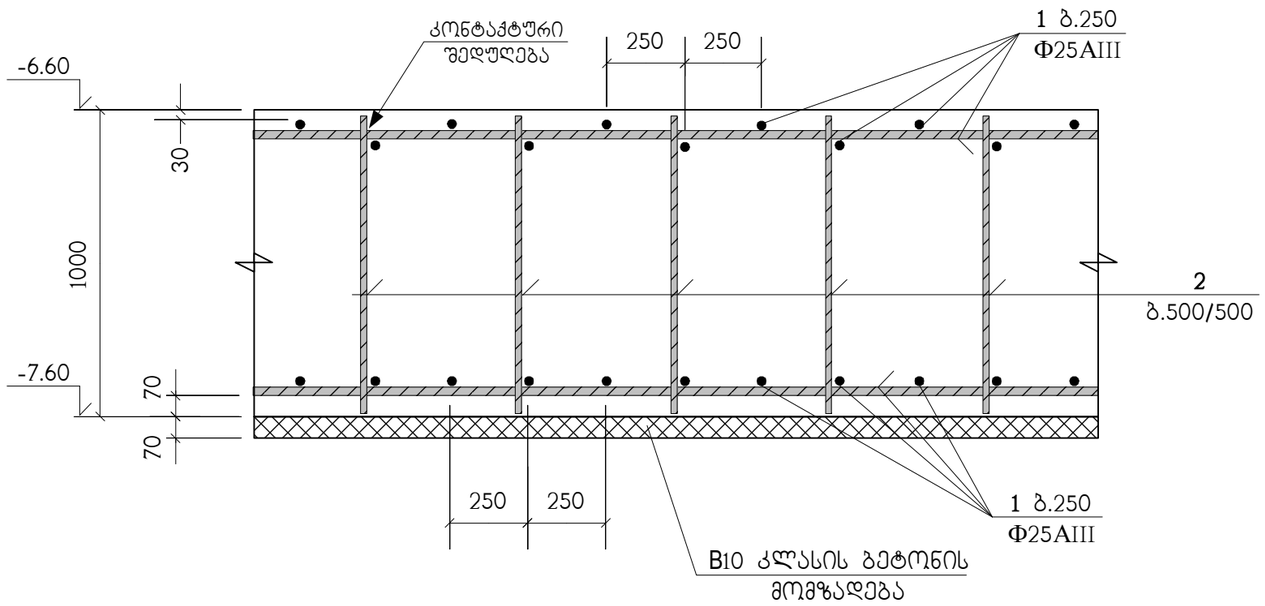

პოზ. "1" ძირითადი არმირების შეპირაპირება

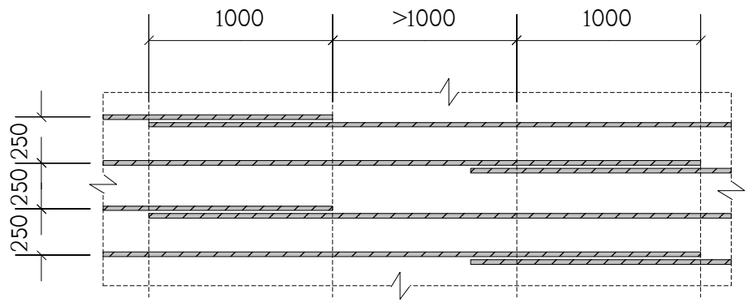

ბ.250 დამატებითი არმირების მოწყობა

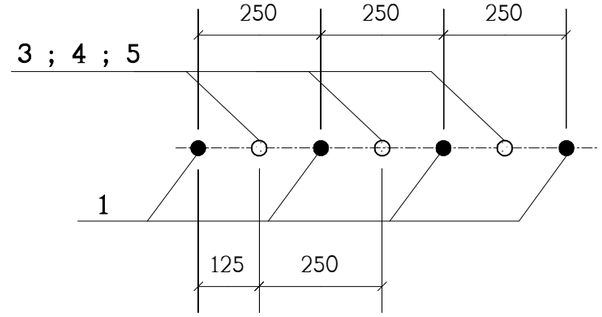

ჭრილი II – II

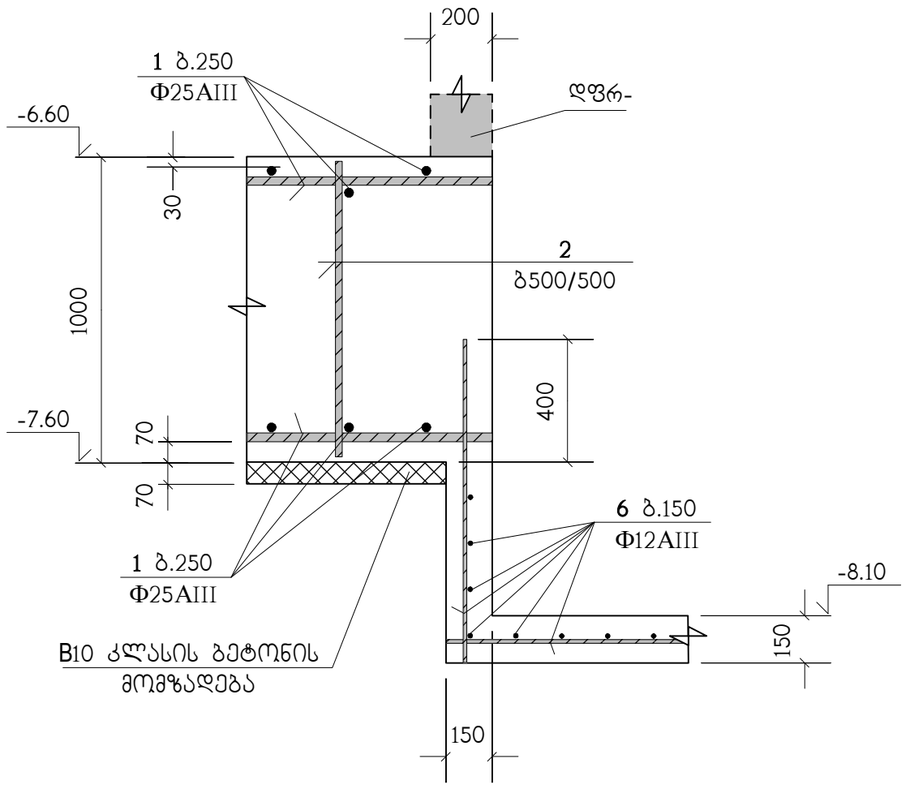

საძირკვლის ფილაში არმატურული პოზიცია "1" პირობითად წარმოდგენილია როგორც ძირითადი; პოზიცია "3" ; "4" და "5" როგორც დამატებითი. პოზიცია "2" როგორც სამონტაჟო და განივი

თანამდებობა	გვარი	ხელმოწერა	ქ.თბილისი, ჭუჩა ქერჩი N6ა-ს მიმდებარედ, საკადასტრო კოდი, 01.11.05.029.154, მრავალბინიანი საცხოვრებელი სახლი				შ.პ.ს. "კონსტუდიო"
ხელმძღვან.	ე.ფოფერია						
არქიტექტ.	ს.ხოჯავა		კონსტრუქციული ნაწილი				
			სფ-1, არმირების დეტალები				
კონსტრუქტ.	ლ.ჯაიანი						
შემოწმება	ა.არჩილია		სტადია მ	ფურც. კ-4	ფ-ბი	დაკვ.№	

ՄՈՆՏԱԺԱՅԻՆ	ՏԱՍՆ.	ԱՆՎԱՆՈՒՄ	ՀԱՇՎԱՌՈՒԹՅՈՒՆ
ԳԼԽԱՎՈՐ ՃԱՐՏԱՊԵՏ	Հ.ՄԱՐՏԻՐՈՍՅԱՆ		
ՆԱԽԱԳԻԾ.	Լ.ՔՐԻՍՏՈՓՈՐՅԱՆ		
ՃԱՐՏԱՊԵՏ	ԿՐ.ՀԱՍՈՒՆՅԱՆ		
ՀԱՇՎԱՐԿՈՂ	Ա.ՀՈՎՀԱՆՆԻՍՅԱՆ		

Ա.ՄՈՒՇԵՂՅԱՆ, ՀՐԱՉ ՀՈՎՀԱՆ ՀՈՎՍԵՓԻ ՆԵՎ-Ն ՅՈՒՆՎԵՐՍԱԼԻ,
ԼՍԱԿՎԱԾՔԻ ՀՄՏԵՌ, 01.11.05.029.154,
ՅԱՆԱՁՆԱԺՈՂՈՎԻ ԼՍՆՈՒՄՆԱԿԱՆ ԼԱԲԵՐ

ՀՄԵԼՔԱՅԻՆ ԲԱՐԴԱՑՄԱՆ ԲԱՐՁՐԱՑՈՒՄ
ՆՄԱՆՈՒԹՅԱՆ ՀԱՏԱԿԱՑՈՒՄ ԲԱՐՁՐԱՑՈՒՄ
ՃԱՐՏԱՊԵՏԱԿԱՆ ԱՇԽԱՏԱՆՔՆԵՐԻ ԿԱՏԱՐՄԱՆ ԺԱՄԿԵՏՆԵՐ

ՀՀ, ք. Երևան, Կենտրոն վարչական շրջան, Նորքի 1-ին զանգված, 1-ին փողոց, թիվ 1/1 հասցեում գտնվող հողամասում

ՀՀ, ք. Երևան, Կենտրոն վարչական շրջան, Նորքի 1-ին զանգված, 1-ին փողոց, թիվ 1/1 հասցեում գտնվող հողամասում

ԼԱԿ.	8	Ա-5	ՊՐՈՖ.	ՊՐՈՖ.	ՊԱՇՏ.

ՀԱՏԱԿ

Ա.Լ.
"ՀՄԵԼՔԱՅԻՆ"

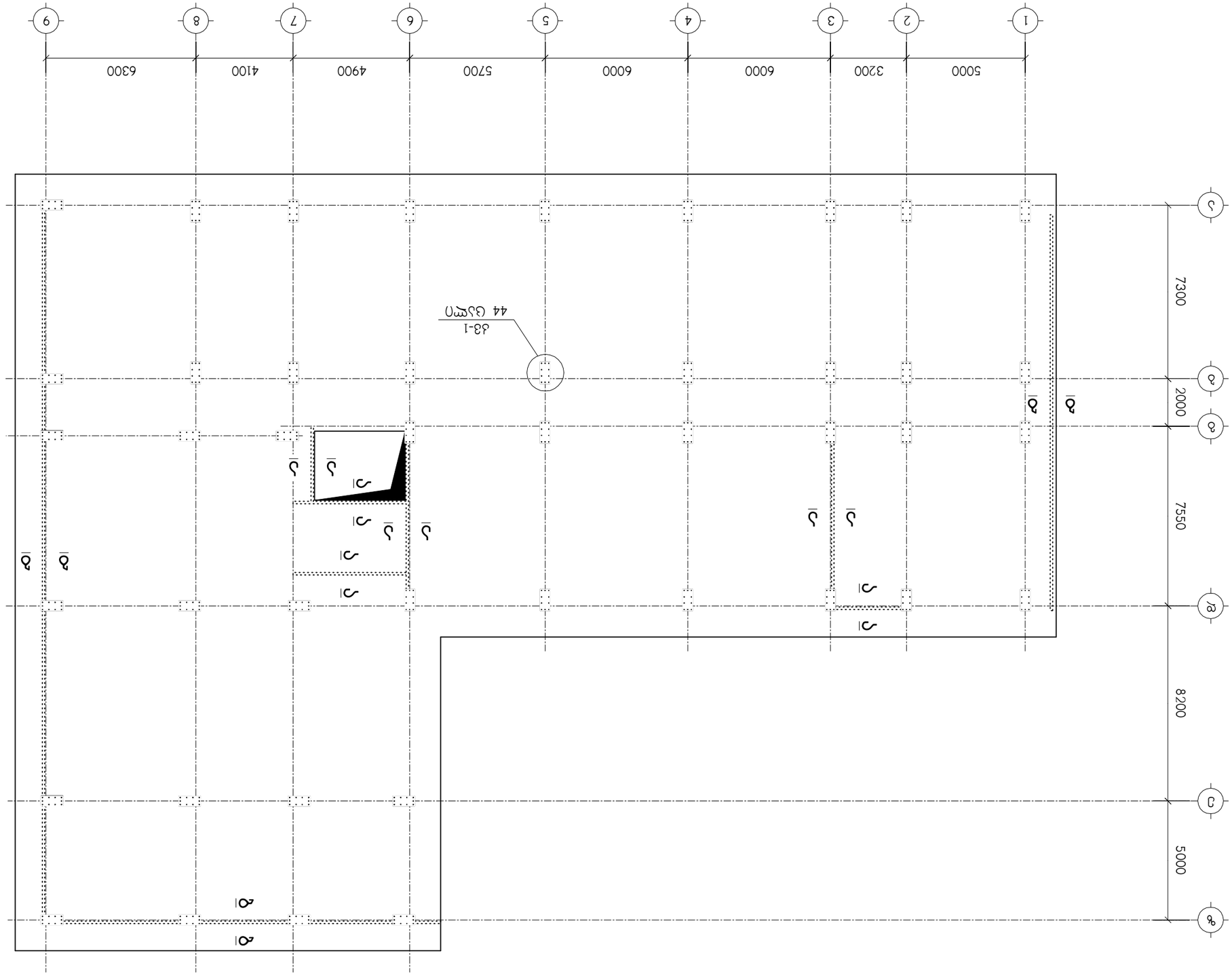

კვ-1
(44 ც.)

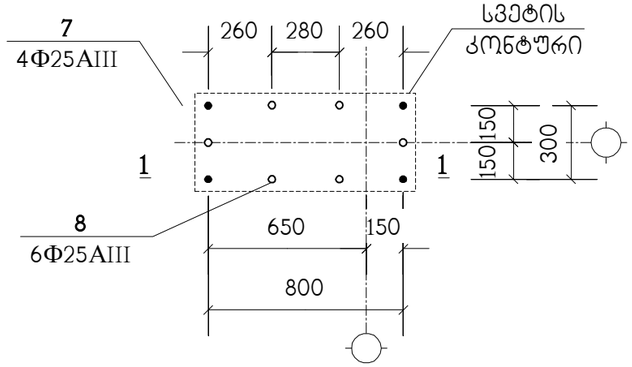

1 – 1

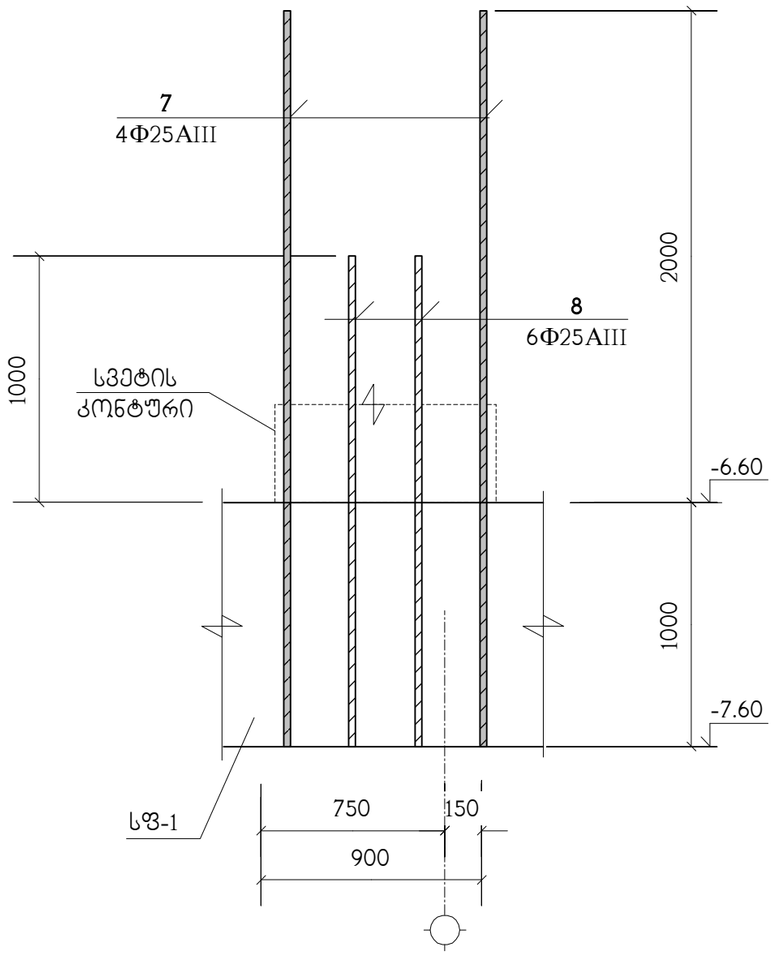

ა – ა

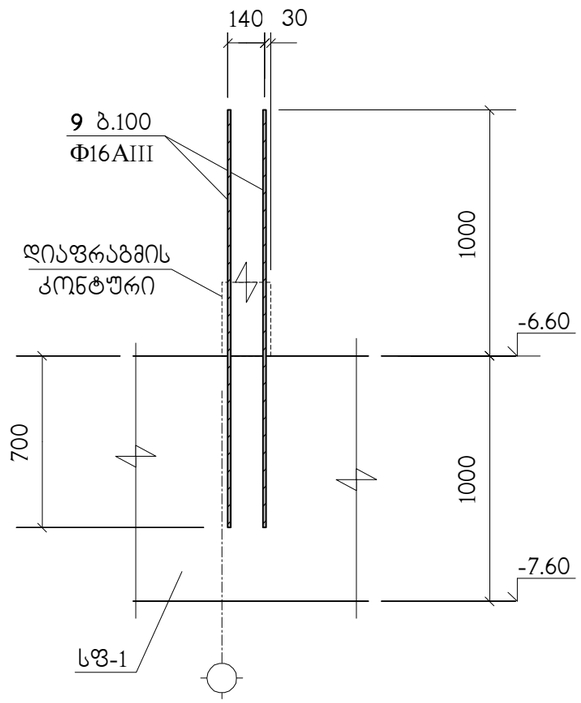

ბ – ბ

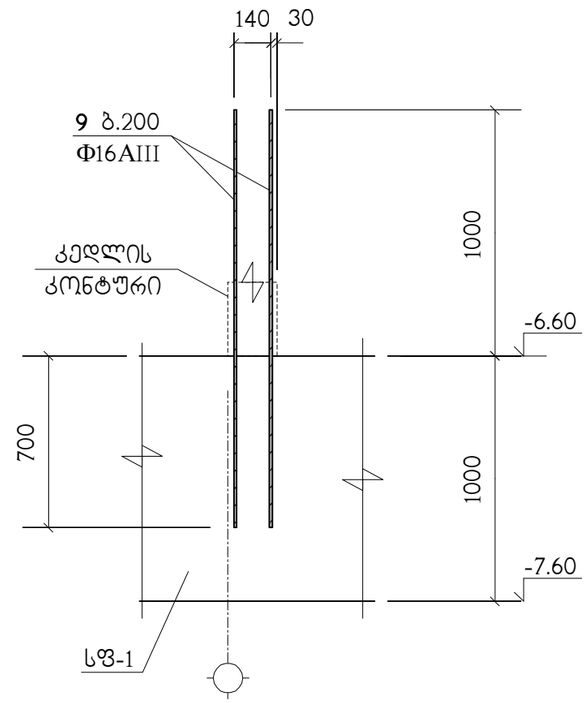

სპეციფიკაცია იხილეთ ნახ. კ-7

თანამდებობა	გვარი	ხელმოწერა	ქ.თბილისი, ჭუჩა ქერჩი N6ა-ს მიმდებარედ, საკადასტრო კოდი, 01.11.05.029.154, მრავალბინიანი საცხოვრებელი სახლი				შ.პ.ს. "კონსტუდიო"
ხელმძღვან.	ე.წოწერია						
არქიტექტ.	ს.ხოჯავა		კონსტრუქციული ნაწილი				
			კვანძი კვ-1, ჰრილები ა–ა ; ბ–ბ				
კონსტრუქტ.	ლ.ჯაიანი						
შემამოწმა	ა.არჩილია		სტადია მ	ფურც. კ-6	ფ-ბი	დაკვ.№	

პოზიცია	აღნიშვნა	დასახელება	რაოდ. ც.	შენიშვნა
		სფ-1		
1	დაიჭრას ადგილზე	Ф25AIII სახსტ. 5781-82* L=19.3 კმ.	–	74362 კგ
2		Ф16AIII სახსტ. 5781-82* L=980	4300	1.55 კგ
3		Ф25AIII სახსტ. 5781-82* L=12000	58	46.23 კგ
4		Ф25AIII სახსტ. 5781-82* L=6000	49	23.12 კგ
5		Ф25AIII სახსტ. 5781-82* L=8000	49	30.82 კგ
6	დაიჭრას ადგილზე	Ф12AIII სახსტ. 5781-82* L=0.3 კმ	–	266 კგ
7		Ф25AIII სახსტ. 5781-82* L=3000	176	11.5 კგ
8		Ф25AIII სახსტ. 5781-82* L=2000	264	7.7 კგ
9		Ф16AIII სახსტ. 5781-82* L=1700	1250	2.68 კგ
		B25 კლასის ბეტონი		1081 მ^3
		B10 კლასის ბეტონი		76 მ^3

თანამდებობა	გვარი	ხელმოწერა	ქ.თბილისი, ჭუჩა ქერჩი N6ა-ს მიმდებარედ, საკადასტრო კოდი, 01.11.05.029.154, მრავალბინიანი საცხოვრებელი სახლი			შ.პ.ს. "კონსტუდიო"
ხელმძღვან.	ე.ფოფერია					
არქიტექტ.	ს.ხოჯავა		კონსტრუქციული ნაწილი			
კონსტრუქტ.	ლ.ჯაიანი		სპეციფიკაცია			
შემოწმება	ა.არჩილია		სტადია მ	ფურც. კ-7	ფ-ბი	დაკვ.№

ნახაზი 3.18 ნახაყომის ეკომაყე

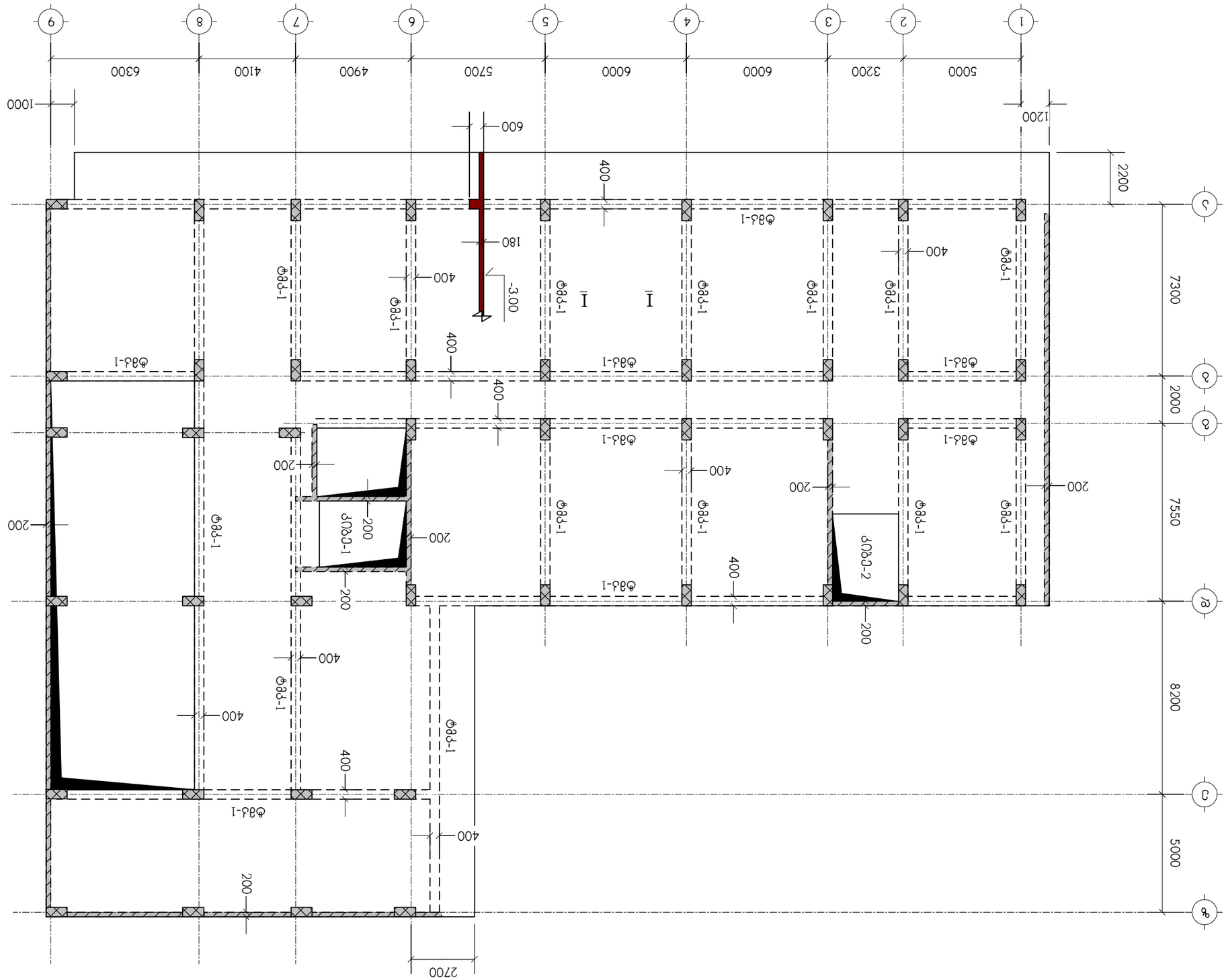
1
2
3
4
5
6
7
8
9
А
Б
В
Г
Д
Е
5000
3200
6000
6000
5700
4900
4100
6300
1200
1000
2200
7300
2000
7550
8200
5000
2700
600
400
180
-3.00
200
Ф12-1
Ф14-1
Ф16-1
Ф18-1
Ф20-1
Ф22-1
Ф25-1
Ф28-1
Ф32-1
Ф36-1
Ф40-1
Ф45-1
Ф50-1
Ф56-1
Ф63-1
Ф70-1
Ф80-1
Ф90-1
Ф100-1
Ф110-1
Ф125-1
Ф140-1
Ф160-1
Ф180-1
Ф200-1
Ф220-1
Ф250-1
Ф280-1
Ф320-1
Ф360-1
Ф400-1
Ф450-1
Ф500-1
Ф560-1
Ф630-1
Ф710-1
Ф800-1
Ф900-1
Ф1000-1
Ф1120-1
Ф1250-1
Ф1400-1
Ф1600-1
Ф1800-1
Ф2000-1
Ф2240-1
Ф2500-1
Ф2800-1
Ф3200-1
Ф3600-1
Ф4000-1
Ф4500-1
Ф5000-1
Ф5600-1
Ф6300-1
Ф7100-1
Ф8000-1
Ф9000-1
Ф10000-1
Ф11200-1
Ф12500-1
Ф14000-1
Ф16000-1
Ф18000-1
Ф20000-1
Ф22400-1
Ф25000-1
Ф28000-1
Ф32000-1
Ф36000-1
Ф40000-1
Ф45000-1
Ф50000-1
Ф56000-1
Ф63000-1
Ф71000-1
Ф80000-1
Ф90000-1
Ф100000-1
Ф112000-1
Ф125000-1
Ф140000-1
Ф160000-1
Ф180000-1
Ф200000-1
Ф224000-1
Ф250000-1
Ф280000-1
Ф320000-1
Ф360000-1
Ф400000-1
Ф450000-1
Ф500000-1
Ф560000-1
Ф630000-1
Ф710000-1
Ф800000-1
Ф900000-1
Ф1000000-1
Ф1120000-1
Ф1250000-1
Ф1400000-1
Ф1600000-1
Ф1800000-1
Ф2000000-1
Ф2240000-1
Ф2500000-1
Ф2800000-1
Ф3200000-1
Ф3600000-1
Ф4000000-1
Ф4500000-1
Ф5000000-1
Ф5600000-1
Ф6300000-1
Ф7100000-1
Ф8000000-1
Ф9000000-1
Ф10000000-1
Ф11200000-1
Ф12500000-1
Ф14000000-1
Ф16000000-1
Ф18000000-1
Ф20000000-1
Ф22400000-1
Ф25000000-1
Ф28000000-1
Ф32000000-1
Ф36000000-1
Ф40000000-1
Ф45000000-1
Ф50000000-1
Ф56000000-1
Ф63000000-1
Ф71000000-1
Ф80000000-1
Ф90000000-1
Ф100000000-1
Ф112000000-1
Ф125000000-1
Ф140000000-1
Ф160000000-1
Ф180000000-1
Ф200000000-1
Ф224000000-1
Ф250000000-1
Ф280000000-1
Ф320000000-1
Ф360000000-1
Ф400000000-1
Ф450000000-1
Ф500000000-1
Ф560000000-1
Ф630000000-1
Ф710000000-1
Ф800000000-1
Ф900000000-1
Ф1000000000-1
Ф1120000000-1
Ф1250000000-1
Ф1400000000-1
Ф1600000000-1
Ф1800000000-1
Ф2000000000-1
Ф2240000000-1
Ф2500000000-1
Ф2800000000-1
Ф3200000000-1
Ф3600000000-1
Ф4000000000-1
Ф4500000000-1
Ф5000000000-1
Ф5600000000-1
Ф6300000000-1
Ф7100000000-1
Ф8000000000-1
Ф9000000000-1
Ф10000000000-1
Ф11200000000-1
Ф12500000000-1
Ф14000000000-1
Ф16000000000-1
Ф18000000000-1
Ф20000000000-1
Ф22400000000-1
Ф25000000000-1
Ф28000000000-1
Ф32000000000-1
Ф36000000000-1
Ф40000000000-1
Ф45000000000-1
Ф50000000000-1
Ф56000000000-1
Ф63000000000-1
Ф71000000000-1
Ф80000000000-1
Ф90000000000-1
Ф100000000000-1
Ф112000000000-1
Ф125000000000-1
Ф140000000000-1
Ф160000000000-1
Ф180000000000-1
Ф200000000000-1
Ф224000000000-1
Ф250000000000-1
Ф280000000000-1
Ф320000000000-1
Ф360000000000-1
Ф400000000000-1
Ф450000000000-1
Ф500000000000-1
Ф560000000000-1
Ф630000000000-1
Ф710000000000-1
Ф800000000000-1
Ф900000000000-1
Ф1000000000000-1
Ф1120000000000-1
Ф1250000000000-1
Ф1400000000000-1
Ф1600000000000-1
Ф1800000000000-1
Ф2000000000000-1
Ф2240000000000-1
Ф2500000000000-1
Ф2800000000000-1
Ф3200000000000-1
Ф3600000000000-1
Ф4000000000000-1
Ф4500000000000-1
Ф5000000000000-1
Ф5600000000000-1
Ф6300000000000-1
Ф7100000000000-1
Ф8000000000000-1
Ф9000000000000-1
Ф10000000000000-1
Ф11200000000000-1
Ф12500000000000-1
Ф14000000000000-1
Ф16000000000000-1
Ф18000000000000-1
Ф20000000000000-1
Ф22400000000000-1
Ф25000000000000-1
Ф28000000000000-1
Ф32000000000000-1
Ф36000000000000-1
Ф40000000000000-1
Ф45000000000000-1
Ф50000000000000-1
Ф56000000000000-1
Ф63000000000000-1
Ф71000000000000-1
Ф80000000000000-1
Ф90000000000000-1
Ф100000000000000-1
Ф112000000000000-1
Ф125000000000000-1
Ф140000000000000-1
Ф160000000000000-1
Ф180000000000000-1
Ф200000000000000-1
Ф224000000000000-1
Ф250000000000000-1
Ф280000000000000-1
Ф320000000000000-1
Ф360000000000000-1
Ф400000000000000-1
Ф450000000000000-1
Ф500000000000000-1
Ф560000000000000-1
Ф630000000000000-1
Ф710000000000000-1
Ф800000000000000-1
Ф900000000000000-1
Ф1000000000000000-1
Ф1120000000000000-1
Ф1250000000000000-1
Ф1400000000000000-1
Ф1600000000000000-1
Ф1800000000000000-1
Ф2000000000000000-1
Ф2240000000000000-1
Ф2500000000000000-1
Ф2800000000000000-1
Ф3200000000000000-1
Ф3600000000000000-1
Ф4000000000000000-1
Ф4500000000000000-1
Ф5000000000000000-1
Ф5600000000000000-1
Ф6300000000000000-1
Ф7100000000000000-1
Ф8000000000000000-1
Ф9000000000000000-1
Ф10000000000000000-1
Ф11200000000000000-1
Ф12500000000000000-1
Ф14000000000000000-1
Ф16000000000000000-1
Ф18000000000000000-1
Ф20000000000000000-1
Ф22400000000000000-1
Ф25000000000000000-1
Ф28000000000000000-1
Ф32000000000000000-1
Ф36000000000000000-1
Ф40000000000000000-1
Ф45000000000000000-1
Ф50000000000000000-1
Ф56000000000000000-1
Ф63000000000000000-1
Ф71000000000000000-1
Ф80000000000000000-1
Ф90000000000000000-1
Ф100000000000000000-1
Ф112000000000000000-1
Ф125000000000000000-1
Ф140000000000000000-1
Ф160000000000000000-1
Ф180000000000000000-1
Ф200000000000000000-1
Ф224000000000000000-1
Ф250000000000000000-1
Ф280000000000000000-1
Ф320000000000000000-1
Ф360000000000000000-1
Ф400000000000000000-1
Ф450000000000000000-1
Ф500000000000000000-1
Ф560000000000000000-1
Ф630000000000000000-1
Ф710000000000000000-1
Ф800000000000000000-1
Ф900000000000000000-1
Ф1000000000000000000-1
Ф1120000000000000000-1
Ф1250000000000000000-1
Ф1400000000000000000-1
Ф1600000000000000000-1
Ф1800000000000000000-1
Ф2000000000000000000-1
Ф2240000000000000000-1
Ф2500000000000000000-1
Ф2800000000000000000-1
Ф3200000000000000000-1
Ф3600000000000000000-1
Ф4000000000000000000-1
Ф4500000000000000000-1
Ф5000000000000000000-1
Ф5600000000000000000-1
Ф6300000000000000000-1
Ф7100000000000000000-1
Ф8000000000000000000-1
Ф9000000000000000000-1
Ф10000000000000000000-1
Ф11200000000000000000-1
Ф12500000000000000000-1
Ф14000000000000000000-1
Ф16000000000000000000-1
Ф18000000000000000000-1
Ф20000000000000000000-1
Ф22400000000000000000-1
Ф25000000000000000000-1
Ф28000000000000000000-1
Ф32000000000000000000-1
Ф36000000000000000000-1
Ф40000000000000000000-1
Ф45000000000000000000-1
Ф50000000000000000000-1
Ф56000000000000000000-1
Ф63000000000000000000-1
Ф71000000000000000000-1
Ф80000000000000000000-1
Ф90000000000000000000-1
Ф100000000000000000000-1
Ф112000000000000000000-1
Ф125000000000000000000-1
Ф140000000000000000000-1
Ф160000000000000000000-1
Ф180000000000000000000-1
Ф200000000000000000000-1
Ф224000000000000000000-1
Ф250000000000000000000-1
Ф280000000000000000000-1
Ф320000000000000000000-1
Ф360000000000000000000-1
Ф400000000000000000000-1
Ф450000000000000000000-1
Ф500000000000000000000-1
Ф560000000000000000000-1
Ф630000000000000000000-1
Ф710000000000000000000-1
Ф800000000000000000000-1
Ф900000000000000000000-1
Ф1000000000000000000000-1
Ф1120000000000000000000-1
Ф1250000000000000000000-1
Ф1400000000000000000000-1
Ф1600000000000000000000-1
Ф1800000000000000000000-1
Ф2000000000000000000000-1
Ф2240000000000000000000-1
Ф2500000000000000000000-1
Ф2800000000000000000000-1
Ф3200000000000000000000-1
Ф3600000000000000000000-1
Ф4000000000000000000000-1
Ф4500000000000000000000-1
Ф5000000000000000000000-1
Ф5600000000000000000000-1
Ф6300000000000000000000-1
Ф7100000000000000000000-1
Ф8000000000000000000000-1
Ф9000000000000000000000-1
Ф10000000000000000000000-1
Ф11200000000000000000000-1
Ф12500000000000000000000-1
Ф14000000000000000000000-1
Ф16000000000000000000000-1
Ф18000000000000000000000-1
Ф20000000000000000000000-1
Ф22400000000000000000000-1
Ф25000000000000000000000-1
Ф28000000000000000000000-1
Ф32000000000000000000000-1
Ф36000000000000000000000-1
Ф40000000000000000000000-1
Ф45000000000000000000000-1
Ф50000000000000000000000-1
Ф56000000000000000000000-1
Ф63000000000000000000000-1
Ф71000000000000000000000-1
Ф80000000000000000000000-1
Ф90000000000000000000000-1
Ф100000000000000000000000-1
Ф112000000000000000000000-1
Ф125000000000000000000000-1
Ф140000000000000000000000-1
Ф160000000000000000000000-1
Ф180000000000000000000000-1
Ф200000000000000000000000-1
Ф224000000000000000000000-1
Ф250000000000000000000000-1
Ф280000000000000000000000-1
Ф320000000000000000000000-1
Ф360000000000000000000000-1
Ф400000000000000000000000-1
Ф450000000000000000000000-1
Ф500000000000000000000000-1
Ф560000000000000000000000-1
Ф630000000000000000000000-1
Ф710000000000000000000000-1
Ф800000000000000000000000-1
Ф900000000000000000000000-1
Ф1000000000000000000000000-1
Ф1120000000000000000000000-1
Ф1250000000000000000000000-1
Ф1400000000000000000000000-1
Ф1600000000000000000000000-1
Ф1800000000000000000000000-1
Ф2000000000000000000000000-1
Ф2240000000000000000000000-1
Ф2500000000000000000000000-1
Ф2800000000000000000000000-1
Ф3200000000000000000000000-1
Ф3600000000000000000000000-1
Ф4000000000000000000000000-1
Ф4500000000000000000000000-1
Ф5000000000000000000000000-1
Ф5600000000000000000000000-1
Ф6300000000000000000000000-1
Ф7100000000000000000000000-1
Ф8000000000000000000000000-1
Ф9000000000000000000000000-1
Ф10000000000000000000000000-1
Ф11200000000000000000000000-1
Ф12500000000000000000000000-1
Ф14000000000000000000000000-1
Ф16000000000000000000000000-1
Ф18000000000000000000000000-1
Ф20000000000000000000000000-1
Ф22400000000000000000000000-1
Ф25000000000000000000000000-1
Ф28000000000000000000000000-1
Ф32000000000000000000000000-1
Ф36000000000000000000000000-1
Ф40000000000000000000000000-1
Ф45000000000000000000000000-1
Ф50000000000000000000000000-1
Ф56000000000000000000000000-1
Ф63000000000000000000000000-1
Ф71000000000000000000000000-1
Ф80000000000000000000000000-1
Ф90000000000000000000000000-1
Ф100000000000000000000000000-1
Ф112000000000000000000000000-1
Ф125000000000000000000000000-1
Ф140000000000000000000000000-1
Ф160000000000000000000000000-1
Ф180000000000000000000000000-1
Ф200000000000000000000000000-1
Ф224000000000000000000000000-1
Ф250000000000000000000000000-1
Ф280000000000000000000000000-1
Ф320000000000000000000000000-1
Ф360000000000000000000000000-1
Ф400000000000000000000000000-1
Ф450000000000000000000000000-1
Ф500000000000000000000000000-1
Ф560000000000000000000000000-1
Ф630000000000000000000000000-1
Ф710000000000000000000000000-1
Ф800000000000000000000000000-1
Ф900000000000000000000000000-1
Ф1000000000000000000000000000-1
Ф1120000000000000000000000000-1
Ф1250000000000000000000000000-1
Ф1400000000000000000000000000-1
Ф1600000000000000000000000000-1
Ф1800000000000000000000000000-1
Ф2000000000000000000000000000-1
Ф2240000000000000000000000000-1
Ф2500000000000000000000000000-1
Ф2800000000000000000000000000-1
Ф3200000000000000000000000000-1
Ф3600000000000000000000000000-1
Ф4000000000000000000000000000-1
Ф4500000000000000000000000000-1
Ф5000000000000000000000000000-1
Ф5600000000000000000000000000-1
Ф6300000000000000000000000000-1
Ф7100000000000000000000000000-1
Ф8000000000000000000000000000-1
Ф9000000000000000000000000000-1
Ф10000000000000000000000000000-1
Ф11200000000000000000000000000-1
Ф12500000000000000000000000000-1
Ф14000000000000000000000000000-1
Ф16000000000000000000000000000-1
Ф18000000000000000000000000000-1
Ф20000000000000000000000000000-1
Ф22400000000000000000000000000-1
Ф25000000000000000000000000000-1
Ф28000000000000000000000000000-1
Ф32000000000000000000000000000-1
Ф36000000000000000000000000000-1
Ф40000000000000000000000000000-1
Ф45000000000000000000000000000-1
Ф50000000000000000000000000000-1
Ф56000000000000000000000000000-1
Ф63000000000000000000000000000-1
Ф71000000000000000000000000000-1
Ф80000000000000000000000000000-1
Ф90000000000000000000000000000-1
Ф100000000000000000000000000000-1
Ф112000000000000000000000000000-1
Ф125000000000000000000000000000-1
Ф140000000000000000000000000000-1
Ф160000000000000000000000000000-1
Ф180000000000000000000000000000-1
Ф200000000000000000000000000000-1
Ф224000000000000000000000000000-1
Ф250000000000000000000000000000-1
Ф280000000000000000000000000000-1
Ф320000000000000000000000000000-1
Ф360000000000000000000000000000-1
Ф400000000000000000000000000000-1
Ф450000000000000000000000000000-1
Ф500000000000000000000000000000-1
Ф560000000000000000000000000000-1
Ф630000000000000000000000000000-1
Ф710000000000000000000000000000-1
Ф800000000000000000000000000000-1
Ф900000000000000000000000000000-1
Ф1000000000000000000000000000000-1
Ф1120000000000000000000000000000-1
Ф1250000000000000000000000000000-1
Ф1400000000000000000000000000000-1
Ф1600000000000000000000000000000-1
Ф1800000000000000000000000000000-1
Ф2000000000000000000000000000000-1
Ф2240000000000000000000000000000-1
Ф2500000000000000000000000000000-1
Ф2800000000000000000000000000000-1
Ф3200000000000000000000000000000-1
Ф3600000000000000000000000000000-1
Ф4000000000000000000000000000000-1
Ф4500000000000000000000000000000-1
Ф5000000000000000000000000000000-1
Ф5600000000000000000000000000000-1
Ф6300000000000000000000000000000-1
Ф7100000000000000000000000000000-1
Ф8000000000000000000000000000000-1
Ф9000000000000000000000000000000-1
Ф10000000000000000000000000000000-1
Ф11200000000000000000000000000000-1
Ф12500000000000000000000000000000-1
Ф14000000000000000000000000000000-1
Ф16000000000000000000000000000000-1
Ф18000000000000000000000000000000-1
Ф20000000000000000000000000000000-1
Ф22400000000000000000000000000000-1
Ф25000000000000000000000000000000-1
Ф28000000000000000000000000000000-1
Ф32000000000000000000000000000000-1
Ф36000000000000000000000000000000-1
Ф40000000000000000000000000000000-1
Ф45000000000000000000000000000000-1
Ф50000000000000000000000000000000-1
Ф56000000000000000000000000000000-1
Ф63000000000000000000000000000000-1
Ф71000000000000000000000000000000-1
Ф80000000000000000000000000000000-1
Ф90000000000000000000000000000000-1
Ф100000000000000000000000000000000-1
Ф112000000000000000000000000000000-1
Ф125000000000000000000000000000000-1
Ф140000000000000000000000000000000-1
Ф160000000000000000000000000000000-1
Ф180000000000000000000000000000000-1
Ф200000000000000000000000000000000-1
Ф224000000000000000000000000000000-1
Ф250000000000000000000000000000000-1
Ф280000000000000000000000000000000-1
Ф320000000000000000000000000000000-1
Ф360000000000000000000000000000000-1
Ф400000000000000000000000000000000-1
Ф450000000000000000000000000000000-1
Ф500000000000000000000000000000000-1
Ф560000000000000000000000000000000-1
Ф630000000000000000000000000000000-1
Ф710000000000000000000000000000000-1
Ф800000000000000000000000000000000-1
Ф900000000000000000000000000000000-1
Ф1000000000000000000000000000000000-1
Ф1120000000000000000000000000000000-1
Ф1250000000000000000000000000000000-1
Ф1400000000000000000000000000000000-1
Ф1600000000000000000000000000000000-1
Ф1800000000000000000000000000000000-1
Ф2000000000000000000000000000000000-1
Ф2240000000000000000000000000000000-1
Ф2500000000000000000000000000000000-1
Ф2800000000000000000000000000000000-1
Ф3200000000000000000000000000000000-1
Ф3600000000000000000000000000000000-1
Ф4000000000000000000000000000000000-1
Ф4500000000000000000000000000000000-1
Ф5000000000000000000000000000000000-1
Ф5600000000000000000000000000000000-1
Ф6300000000000000000000000000000000-1
Ф7100000000000000000000000000000000-1
Ф8000000000000000000000000000000000-1
Ф9000000000000000000000000000000000-1
Ф10000000000000000000000000000000000-1
Ф11200000000000000000000000000000000-1
Ф12500000000000000000000000000000000-1
Ф14000000000000000000000000000000000-1
Ф16000000000000000000000000000000000-1
Ф18000000000000000000000000000000000-1
Ф20000000000000000000000000000000000-1
Ф22400000000000000000000000000000000-1
Ф25000000000000000000000000000000000-1
Ф28000000000000000000000000000000000-1
Ф32000000000000000000000000000000000-1
Ф36000000000000000000000000000000000-1
Ф40000000000000000000000000000000000-1
Ф45000000000000000000000000000000000-1
Ф50000000000000000000000000000000000-1
Ф56000000000000000000000000000000000-1
Ф63000000000000000000000000000000000-1
Ф71000000000000000000000000000000000-1
Ф80000000000000000000000000000000000-1
Ф90000000000000000000000000000000000-1
Ф100000000000000000000000000000000000-1
Ф112000000000000000000000000000000000-1
Ф125000000000000000000000000000000000-1
Ф140000000000000000000000000000000000-1
Ф160000000000000000000000000000000000-1
Ф180000000000000000000000000000000000-1
Ф200000000000000000000000000000000000-1
Ф224000000000000000000000000000000000-1
Ф250000000000000000000000000000000000-1
Ф280000000000000000000000000000000000-1
Ф320000000000000000000000000000000000-1
Ф360000000000000000000000000000000000-1
Ф400000000000000000000000000000000000-1
Ф450000000000000000000000000000000000-1
Ф500000000000000000000000000000000000-1
Ф560000000000000000000000000000000000-1
Ф630000000000000000000000000000000000-1
Ф710000000000000000000000000000000000-1
Ф800000000000000000000000000000000000-1
Ф900000000000000000000000000000000000-1
Ф1000000000000000000000000000000000000-1
Ф1120000000000000000000000000000000000-1
Ф1250000000000000000000000000000000000-1
Ф1400000000000000000000000000000000000-1
Ф1600000000000000000000000000000000000-1
Ф1800000000000000000000000000000000000-1
Ф2000000000000000000000000000000000000-1
Ф2240000000000000000000000000000000000-1
Ф2500000000000000000000000000000000000-1
Ф2800000000000000000000000000000000000-1
Ф3200000000000000000000000000000000000-1
Ф3600000000000000000000000000000000000-1
Ф4000000000000000000000000000000000000-1
Ф4500000000000000000000000000000000000-1
Ф5000000000000000000000000000000000000-1
Ф5600000000000000000000000000000000000-1
Ф6300000000000000000000000000000000000-1
Ф7100000000000000000000000000000000000-1
Ф8000000000000000000000000000000000000-1
Ф9000000000000000000000000000000000000-1
Ф10000000000000000000000000000000000000-1
Ф11200000000000000000000000000000000000-1
Ф12500000000000000000000000000000000000-1
Ф14000000000000000000000000000000000000-1
Ф16000000000000000000000000000000000000-1
Ф18000000000000000000000000000000000000-1
Ф20000000000000000000000000000000000000-1
Ф22400000000000000000000000000000000000-1
Ф25000000000000000000000000000000000000-1
Ф28000000000000000000000000000000000000-1
Ф32000000000000000000000000000000000000-1
Ф36000000000000000000000000000000000000-1
Ф40000000000000000000000000000000000000-1
Ф45000000000000000000000000000000000000-1
Ф50000000000000000000000000000000000000-1
Ф56000000000000000000000000000000000000-1
Ф63000000000000000000000000000000000000-1
Ф71000000000000000000000000000000000000-1
Ф80000000000000000000000000000000000000-1
Ф90000000000000000000000000000000000000-1
Ф100000000000000000000000000000000000000-1
Ф112000000000000000000000000000000000000-1
Ф125000000000000000000000000000000000000-1
Ф140000000000000000000000000000000000000-1
Ф160000000000000000000000000000000000000-1
Ф180000000000000000000000000000000000000-1
Ф200000000000000000000000000000000000000-1
Ф224000000000000000000000000000000000000-1
Ф250000000000000000000000000000000000000-1
Ф280000000000000000000000000000000000000-1
Ф320000000000000000000000000000000000000-1
Ф360000000000000000000000000000000000000-1
Ф400000000000000000000000000000000000000-1
Ф450000000000000000000000000000000000000-1
Ф500000000000000000000000000000000000000-1
Ф560000000000000000000000000000000000000-1
Ф630000000000000000000000000000000000000-1
Ф710000000000000000000000000000000000000-1
Ф800000000000000000000000000000000000000-1
Ф900000000000000000000000000000000000000-1
Ф1000000000000000000000000000000000000000-1
Ф1120000000000000000000000000000000000000-1
Ф1250000000000000000000000000000000000000-1
Ф1400000000000000000000000000000000000000-1
Ф1600000000000000000000000000000000000000-1
Ф1800000000000000000000000000000000000000-1
Ф2000000000000000000000000000000000000000-1
Ф2240000000000000000000000000000000000000-1
Ф2500000000000000000000000000000000000000-1
Ф2800000000000000000000000000000000000000-1
Ф3200000000000000000000000000000000000000-1
Ф3600000000000000000000000000000000000000-1
Ф4000000000000000000000000000000000000000-1
Ф4500000000000000000000000000000000000000-1
Ф5000000000000000000000000000000000000000-1
Ф5600000000000000000000000000000000000000-1
Ф6300000000000000000000000000000000000000-1
Ф7100000000000000000000000000000000000000-1
Ф8000000000000000000000000000000000000000-1
Ф9000000000000000000000000000000000000000-1
Ф10000000000000000000000000000000000000000-1
Ф11200000000000000000000000000000000000000-1
Ф12500000000000000000000000000000000000000-1
Ф14000000000000000000000000000000000000000-1
Ф16000000000000000000000000000000000000000-1
Ф18000000000000000000000000000000000000000-1
Ф20000000000000000000000000000000000000000-1
Ф22400000000000000000000000000000000000000-1
Ф25000000000000000000000000000000000000000-1
Ф28000000000000000000000000000000000000000-1
Ф32000000000000000000000000000000000000000-1
Ф36000000000000000000000000000000000000000-1
Ф40000000000000000000000000000000000000000-1
Ф45000000000000000000000000000000000000000-1
Ф50000000000000000000000000000000000000000-1
Ф56000000000000000000000000000000000000000-1
Ф63000000000000000000000000000000000000000-1
Ф71000000000000000000000000000000000000000-1
Ф80000000000000000000000000000000000000000-1
Ф90000000000000000000000000000000000000000-1
Ф100000000000000000000000000000000000000000-1
Ф112000000000000000000000000000000000000000-1
Ф125000000000000000000000000000000000000000-1
Ф140000000000000000000000000000000000000000-1
Ф160000000000000000000000000000000000000000-1
Ф180000000000000000000000000000000000000000-1
Ф200000000000000000000000000000000000000000-1
Ф224000000000000000000000000000000000000000-1
Ф250000000000000000000000000000000000000000-1
Ф280000000000000000000000000000000000000000-1
Ф320000000000000000000000000000000000000000-1
Ф360000000000000000000000000000000000000000-1
Ф400000000000000000000000000000000000000000-1
Ф450000000000000000000000000000000000000000-1
Ф500000000000000000000000000000000000000000-1
Ф560000000000000000000000000000000000000000-1
Ф630000000000000000000000000000000000000000-1
Ф710000000000000000000000000000000000000000-1
Ф800000000000000000000000000000000000000000-1
Ф900000000000000000000000000000000000000000-1
Ф1000000000000000000000000000000000000000000-1
Ф1120000000000000000000000000000000000000000-1
Ф1250000000000000000000000000000000000000000-1
Ф1400000000000000000000000000000000000000000-1
Ф1600000000000000000000000000000000000000000-1
Ф1800000000000000000000000000000000000000000-1
Ф2000000000000000000000000000000000000000000-1
Ф2240000000000000000000000000000000000000000-1
Ф2500000000000000000000000000000000000000000-1
Ф2800000000000000000000000000000000000000000-1
Ф3200000000000000000000000000000000000000000-1
Ф3600000000000000000000000000000000000000000-1
Ф4000000000000000000000000000000000000000000-1
Ф4500000000000000000000000000000000000000000-1
Ф5000000000000000000000000000000000000000000-1
Ф5600000000000000000000000000000000000000000-1
Ф6300000000000000000000000000000000000000000-1
Ф7100000000000000000000000000000000000000000-1
Ф8000000000000000000000000000000000000000000-1
Ф9000000000000000000000000000000000000000000-1
Ф10000000000000000000000000000000000000000000-1
Ф11200000000000000000000000000000000000000000-1
Ф12500000000000000000000000000000000000000000-1
Ф14000000000000000000000000000000000000000000-1
Ф16000000000000000000000000000000000000000000-1
Ф18000000000000000000000000000000000000000000-1
Ф20000000000000000000000000000000000000000000-1
Ф22400000000000000000000000000000000000000000-1
Ф25000000000000000000000000000000000000000000-1
Ф28000000000000000000000000000000000000000000-1
Ф32000000000000000000000000000000000000000000-1
Ф36000000000000000000000000000000000000000000-1
Ф40000000000000000000000000000000000000000000-1
Ф45000000000000000000000000000000000000000000-1
Ф50000000000000000000000000000000000000000000-1
Ф56000000000000000000000000000000000000000000-1
Ф63000000000000000000000000000000000000000000-1
Ф71000000000000000000000000000000000000000000-1
Ф80000000000000000000000000000000000000000000-1
Ф90000000000000000000000000000000000000000000-1
Ф100000000000000000000000000000000000000000000-1
Ф112000000000000000000000000000000000000000000-1
Ф125000000000000000000000000000000000000000000-1
Ф140000000000000000000000000000000000000000000-1
Ф160000000000000000000000000000000000000000000-1
Ф180000000000000000000000000000000000000000000-1
Ф200000000000000000000000000000000000000000000-1
Ф224000000000000000000000000000000000000000000-1
Ф250000000000000000000000000000000000000000000-1
Ф280000000000000000000000000000000000000000000-1
Ф320000000000000000000000000000000000000000000-1
Ф360000000000000000000000000000000000000000000-1
Ф400000000000000000000000000000000000000000000-1
Ф450000000000000000000000000000000000000000000-1
Ф500000000000000000000000000000000000000000000-1
Ф560000000000000000000000000000000000000000000-1
Ф630000000000000000000000000000000000000000000-1
Ф710000000000000000000000000000000000000000000-1
Ф800000000000000000000000000000000000000000000-1
Ф900000000000000000000000000000000000000000000-1
Ф1000000000000000000000000000000000000000000000-1
Ф1120000000000000000000000000000000000000000000-1
Ф1250000000000000000000000000000000000000000000-1
Ф1400000000000000000000000000000000000000000000-1
Ф1600000000000000000000000000000000000000000000-1
Ф1800000000000000000000000000000000000000000000-1
Ф2000000000000000000000000000000000000000000000-1
Ф2240000000000000000000000000000000000000000000-1
Ф2500000000000000000000000000000000000000000000-1
Ф2800000000000000000000000000000000000000000000-1
Ф3200000000000000000000000000000000000000000000-1
Ф3600000000000000000000000000000000000000000000-1
Ф4000000000000000000000000000000000000000000000-1
Ф4500000000000000000000000000000000000000000000-1
Ф5000000000000000000000000000000000000000000000-1
Ф5600000000000000000000000000000000000000000000-1
Ф6300000000000000000000000000000000000000000000-1
Ф7100000000000000000000000000000000000000000000-1
Ф8000000000000000000000000000000000000000000000-1
Ф9000000000000000000000000000000000000000000000-1
Ф10000000000000000000000000000000000000000000000-1
Ф11200000000000000000000000000000000000000000000-1
Ф12500000000000000000000000000000000000000000000-1
Ф14000000000000000000000000000000000000000000000-1
Ф16000000000000000000000000000000000000000000000-1
Ф18000000000000000000000000000000000000000000000-1
Ф20000000000000000000000000000000000000000000000-1
Ф22400000000000000000000000000000000000000000000-1
Ф25000000000000000000000000000000000000000000000-1
Ф28000000000000000000000000000000000000000000000-1
Ф32000000000000000000000000000000000000000000000-1
Ф36000000000000000000000000000000000000000000000-1
Ф40000000000000000000000000000000000000000000000-1
Ф45000000000000000000000000000000000000000000000-1
Ф50000000000000000000000000000000000000000000000-1
Ф56000000000000000000000000000000000000000000000-1
Ф63000000000000000000000000000000000000000000000-1
Ф71000000000000000000000000000000000000000000000-1
Ф80000000000000000000000000000000000000000000000-1
Ф90000000000000000000000000000000000000000000000-1
Ф100000000000000000000000000000000000000000000000-1
Ф112000000000000000000000000000000000000000000000-1
Ф125000000000000000000000000000000000000000000000-1
Ф140000000000000000000000000000000000000000000000-1
Ф160000000000000000000000000000000000000000000000-1
Ф180000000000000000000000000000000000000000000000-1
Ф200000000000000000000000000000000000000000000000-1
Ф224000000000000000000000000000000000000000000000-1
Ф250000000000000000000000000000000000000000000000-1
Ф280000000000000000000000000000000000000000000000-1
Ф320000000000000000000000000000000000000000000000-1
Ф360000000000000000000000000000000000000000000000-1
Ф400000000000000000000000000000000000000000000000-1
Ф450000000000000000000000000000000000000000000000-1
Ф500000000000000000000000000000000000000000000000-1
Ф560000000000000000000000000000000000000000000000-1
Ф630000000000000000000000000000000000000000000000-1
Ф710000000000000000000000000000000000000000000000-1
Ф800000000000000000000000000000000000000000000000-1
Ф900000000000000000000000000000000000000000000000-1
Ф1000000000000000000000000000000000000000000000000-1
Ф1120000000000000000000000000000000000000000000000-1
Ф1250000000000000000000000000000000000000000000000-1
Ф1400000000000000000000000000000000000000000000000-1
Ф1600000000000000000000000000000000000000000000000-1
Ф1800000000000000000000000000000000000000000000000-1
Ф2000000000000000000000000000000000000000000000000-1
Ф2240000000000000000000000000000000000000000000000-1
Ф2500000000000000000000000000000000000000000000000-1
Ф2800000000000000000000000000000000000000000000000-1
Ф3200000000000000000000000000000000000000000000000-1
Ф3600000000000000000000000000000000000000000000000-1
Ф4000000000000000000000000000000000000000000000000-1
Ф4500000000000000000000000000000000000000000000000-1
Ф5000000000000000000000000000000000000000000000000-1
Ф5600000000000000000000000000000000000000000000000-1
Ф6300000000000000000000000000000000000000000000000-1
Ф7100000000000000000000000000000000000000000000000-1
Ф8000000000000000000000000000000000000000000000000-1
Ф9000000000000000000000000000000000000000000000000-1
Ф10000000000000000000000000000000000000000000000000-1
Ф11200000000000000000000000000000000000000000000000-1
Ф12500000000000000000000000000000000000000000000000-1
Ф14000000000000000000000000000000000000000000000000-1
Ф16000000000000000000000000000000000000000000000000-1
Ф18000000000000000000000000000000000000000000000000-1
Ф20000000000000000000000000000000000000000000000000-1
Ф22400000000000000000000000000000000000000000000000-1
Ф25000000000000000000000000000000000000000000000000-1
Ф28000000000000000000000000000000000000000000000000-1
Ф32000000000000000000000000000000000000000000000000-1
Ф36000000000000000000000000000000000000000000000000-1
Ф40000000000000000000000000000000000000000000000000-1
Ф45000000000000000000000000000000000000000000000000-1
Ф50000000000000000000000000000000000000000000000000-1
Ф56000000000000000000000000000000000000000000000000-1
Ф63000000000000000000000000000000000000000000000000-1
Ф71000000000000000000000000000000000000000000000000-1
Ф80000000000000000000000000000000000000000000000000-1
Ф90000000000000000000000000000000000000000000000000-1
Ф100000000000000000000000000000000000000000000000000-1
Ф112000000000000000000000000000000000000000000000000-1
Ф125000000000000000000000000000000000000000000000000-1
Ф140000000000000000000000000000000000000000000000000-1
Ф160000000000000000000000000000000000000000000000000-1
Ф180000000000000000000000000000000000000000000000000-1
Ф200000000000000000000000000000000000000000000000000-1
Ф224000000000000000000000000000000000000000000000000-1
Ф250000000000000000000000000000000000000000000000000-1
Ф280000000000000000000000000000000000000000000000000-1
Ф320000000000000000000000000000000000000000000000000-1
Ф360000000000000000000000000000000000000000000000000-1
Ф400000000000000000000000000000000000000000000000000-1
Ф450000000000000000000000000000000000000000000000000-1
Ф500000000000000000000000000000000000000000000000000-1
Ф560000000000000000000000000000000000000000000000000-1
Ф630000000000000000000000000000000000000000000000000-1
Ф710000000000000000000000000000000000000000000000000-1
Ф800000000000000000000000000000000000000000000000000-1
Ф900000000000000000000000000000000000000000000000000-1
Ф1000000000000000000000000000000000000000000000000000-1
Ф1120000000000000000000000000000000000000000000000000-1
Ф1250000000000000000000000000000000000000000000000000-1
Ф1400000000000000000000000000000000000000000000000000-1
Ф1600000000000000000000000000000000000000000000000000-1
Ф1800000000000000000000000000000000000000000000000000-1
Ф2000000000000000000000000000000000000000000000000000-1
Ф2240000000000000000000000000000000000000000000000000-1
Ф2500000000000000000000000000000000000000000000000000-1
Ф2800000000000000000000000000000000000000000000000000-1
Ф3200000000000000000000000000000000000000000000000000-1
Ф3600000000000000000000000000000000000000000000000000-1
Ф4000000000000000000000000000000000000000000000000000-1
Ф4500000000000000000000000000000000000000000000000000-1
Ф5000000000000000000000000000000000000000000000000000-1
Ф5600000000000000000000000000000000000000000000000000-1
Ф6300000000000000000000000000000000000000000000000000-1
Ф7100000000000000000000000000000000000000000000000000-1
Ф8000000000000000000000000000000000000000000000000000-1
Ф9000000000000000000000000000000000000000000000000000-1
Ф10000000000000000000000000000000000000000000000000000-1
Ф11200000000000000000000000000000000000000000000000000-1
Ф12500000000000000000000000000000000000000000000000000-1
Ф14000000000000000000000000000000000000000000000000000-1
Ф16000000000000000000000000000000000000000000000000000-1
Ф18000000000000000000000000000000000000000000000000000-1
Ф20000000000000000000000000000000000000000000000000000-1
Ф22400000000000000000000000000000000000000000

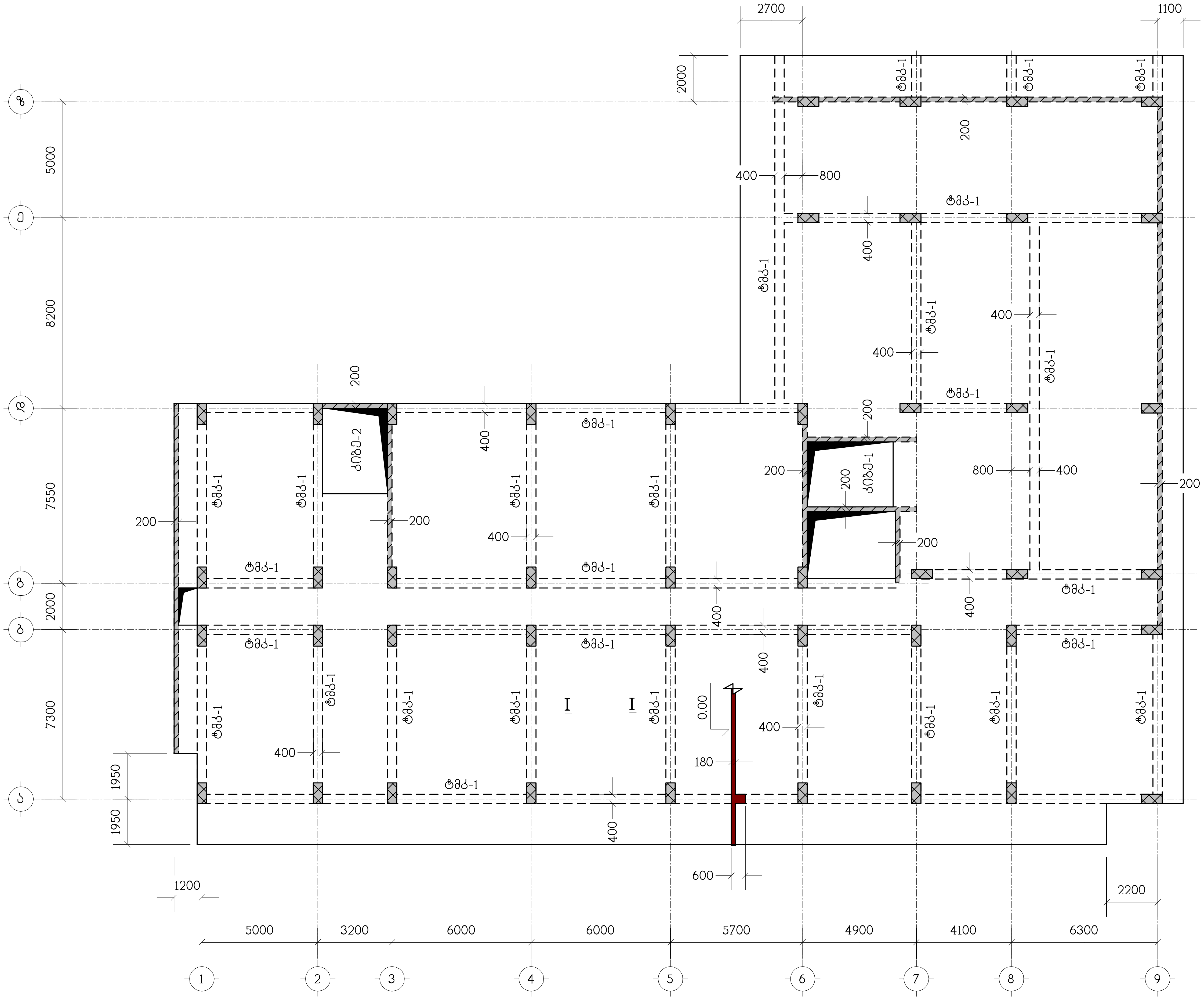

ნახაზი განიხილეთ კ-18 ნახაზთან ერთად

თანამდებობა	გვარი	ხელმოწერა	ქ.თბილისი, ქუჩა ქერჩი N6ა-ს მიმდებარედ, საკადასტრო კოდი, 01.11.05.029.154, მრავალბინიანი საცხოვრებელი სახლი	შ.პ.ს. "კონსტუდიო"
ხელმძღვან.	ე.წოწერია			
არქიტექტ.	ს.ხოჯავა		კონსტრუქციული ნაწილი	
			გადახურვის ფილა გფ-2, ნიშნულზე 0.00, საყალიბო ნახაზი	
კონსტრუქტ.	ლ.ჯაიანი			
შეამოწმა	ა.არჩილია		სტადია მ · ფურც. კ-9 · ფ-ბი · დაკვ.№	

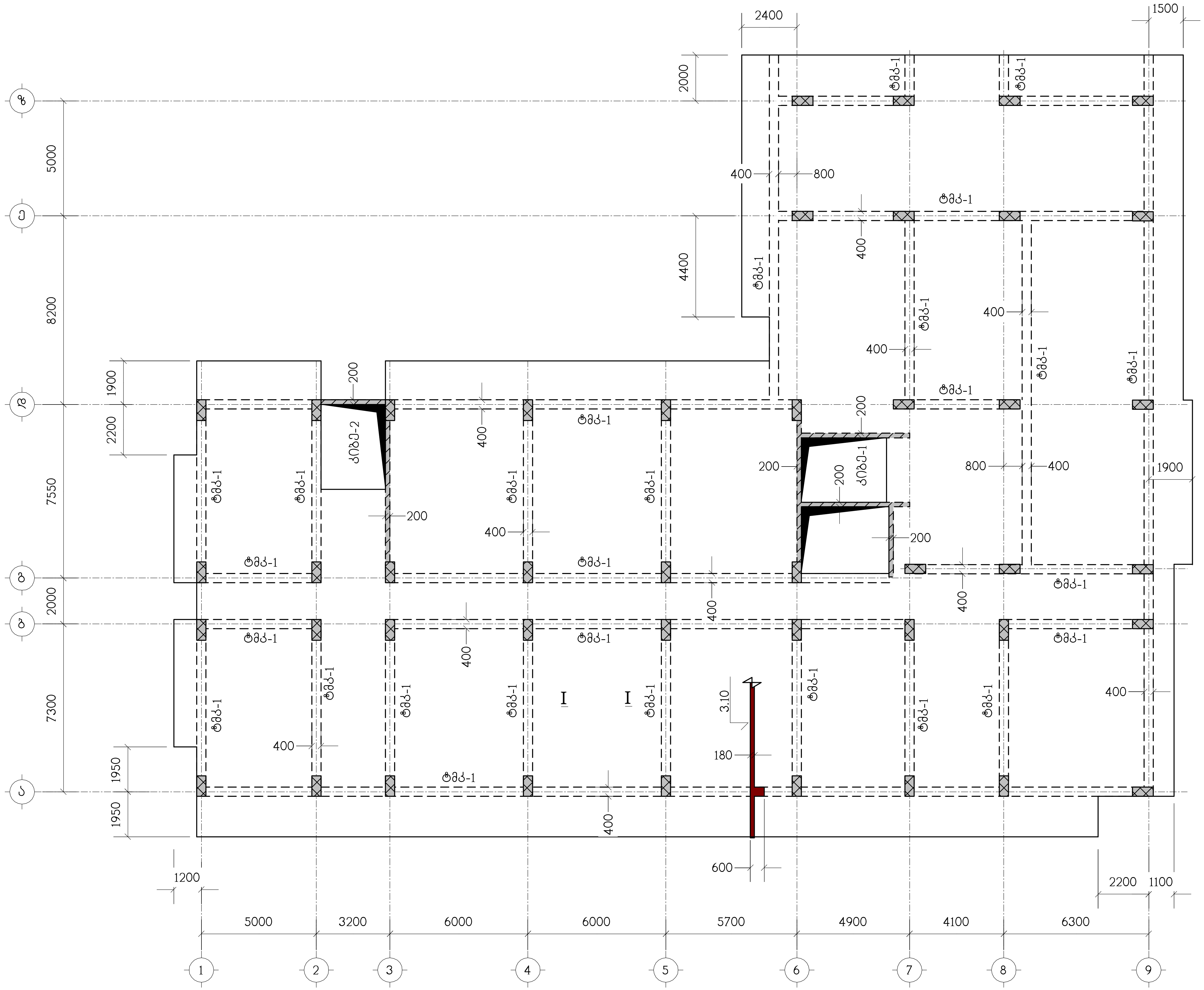

ნახაზი განიხილეთ კ-18 ნახაზთან ერთად

თანამდებობა	გვარი	ხელმოწერა	ქ.თბილისი, ქუჩა ქერჩი N6ა-ს მიმდებარედ, საკადასტრო კოდი, 01.11.05.029.154, მრავალბინიანი საცხოვრებელი სახლი	შ.პ.ს. "კონსტუდიო"
ხელმძღვან.	ე.წოწერია			
არქიტექტ.	ს.ხოჯავა		კონსტრუქციული ნაწილი	
			გადახურვის ფილა გფ-3, ნიშნულზე 3.10, საყალიბო ნახაზი	
კონსტრუქტ.	ლ.ჯაიანი			
შეამოწმა	ა.არჩილია		სტადია მ / ფურც. კ-10 / ფ-ბი / დაკვ.№	

ნახაზი 3-18 ნახაზთან პარკინგის ტერიტორიის ბაზისური ფილის არმატურის განლაგების სქემა

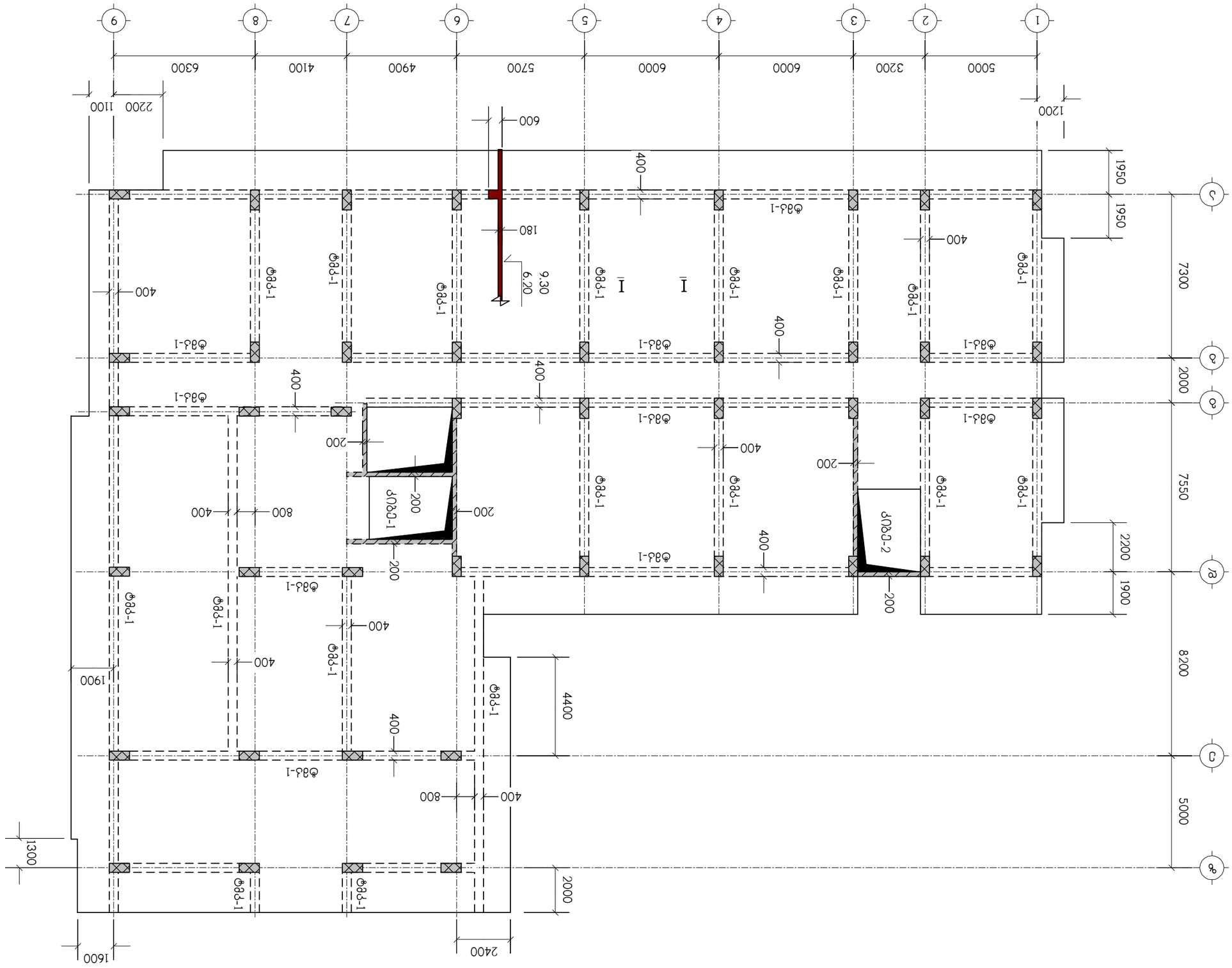

დამკვეთი	ს.პ.ა.		
ხელშეკრულება	ე.ფოცხიშვილი		
ხარისხის კონტროლი	ლ.ჩოჩიშვილი		
ტექნიკური ზედამხედველობა	ლ.ჩოჩიშვილი		
ავტორი	ლ.ჩოჩიშვილი		

ქ.თბილისი, ქუჩა ქეთევან წამებულის N61-ს მიმდებარედ, სასტუმრო-კომპლექსის ტერიტორიის კეთილმოწყობის სამუშაოები

ბაზისური ფილის არმატურის განლაგების სქემა

ცვლილებების ნომერი	ცვლილების შინაარსი	ავტორი	თარიღი

სამუშაო ნახაზების სია					
ნახაზის ნომერი	ნახაზის დასახელება	ფორმატი	ფურცლების რაოდენობა	შენიშვნა	
1	ზედა არმატურის განლაგების სქემა	A1	1		
2	ქვედა არმატურის განლაგების სქემა	A1	1		
3	ბაზისური ფილის არმატურის განლაგების სქემა	A1	1		
4	ბაზისური ფილის არმატურის განლაგების სქემა	A1	1		
5	ბაზისური ფილის არმატურის განლაგების სქემა	A1	1		
6	ბაზისური ფილის არმატურის განლაგების სქემა	A1	1		
7	ბაზისური ფილის არმატურის განლაგების სქემა	A1	1		
8	ბაზისური ფილის არმატურის განლაგების სქემა	A1	1		
9	ბაზისური ფილის არმატურის განლაგების სქემა	A1	1		
10	ბაზისური ფილის არმატურის განლაგების სქემა	A1	1		
11	ბაზისური ფილის არმატურის განლაგების სქემა	A1	1		
12	ბაზისური ფილის არმატურის განლაგების სქემა	A1	1		
13	ბაზისური ფილის არმატურის განლაგების სქემა	A1	1		
14	ბაზისური ფილის არმატურის განლაგების სქემა	A1	1		
15	ბაზისური ფილის არმატურის განლაგების სქემა	A1	1		
16	ბაზისური ფილის არმატურის განლაგების სქემა	A1	1		
17	ბაზისური ფილის არმატურის განლაგების სქემა	A1	1		
18	ბაზისური ფილის არმატურის განლაგების სქემა	A1	1		
19	ბაზისური ფილის არმატურის განლაგების სქემა	A1	1		
20	ბაზისური ფილის არმატურის განლაგების სქემა	A1	1		
21	ბაზისური ფილის არმატურის განლაგების სქემა	A1	1		
22	ბაზისური ფილის არმატურის განლაგების სქემა	A1	1		
23	ბაზისური ფილის არმატურის განლაგების სქემა	A1	1		
24	ბაზისური ფილის არმატურის განლაგების სქემა	A1	1		
25	ბაზისური ფილის არმატურის განლაგების სქემა	A1	1		
26	ბაზისური ფილის არმატურის განლაგების სქემა	A1	1		
27	ბაზისური ფილის არმატურის განლაგების სქემა	A1	1		
28	ბაზისური ფილის არმატურის განლაგების სქემა	A1	1		
29	ბაზისური ფილის არმატურის განლაგების სქემა	A1	1		
30	ბაზისური ფილის არმატურის განლაგების სქემა	A1	1		
31	ბაზისური ფილის არმატურის განლაგების სქემა	A1	1		
32	ბაზისური ფილის არმატურის განლაგების სქემა	A1	1		
33	ბაზისური ფილის არმატურის განლაგების სქემა	A1	1		
34	ბაზისური ფილის არმატურის განლაგების სქემა	A1	1		
35	ბაზისური ფილის არმატურის განლაგების სქემა	A1	1		
36	ბაზისური ფილის არმატურის განლაგების სქემა	A1	1		
37	ბაზისური ფილის არმატურის განლაგების სქემა	A1	1		
38	ბაზისური ფილის არმატურის განლაგების სქემა	A1	1		
39	ბაზისური ფილის არმატურის განლაგების სქემა	A1	1		
40	ბაზისური ფილის არმატურის განლაგების სქემა	A1	1		
41	ბაზისური ფილის არმატურის განლაგების სქემა	A1	1		
42	ბაზისური ფილის არმატურის განლაგების სქემა	A1	1		
43	ბაზისური ფილის არმატურის განლაგების სქემა	A1	1		
44	ბაზისური ფილის არმატურის განლაგების სქემა	A1	1		
45	ბაზისური ფილის არმატურის განლაგების სქემა	A1	1		
46	ბაზისური ფილის არმატურის განლაგების სქემა	A1	1		
47	ბაზისური ფილის არმატურის განლაგების სქემა	A1	1		
48	ბაზისური ფილის არმატურის განლაგების სქემა	A1	1		
49	ბაზისური ფილის არმატურის განლაგების სქემა	A1	1		
50	ბაზისური ფილის არმატურის განლაგების სქემა	A1	1		
51	ბაზისური ფილის არმატურის განლაგების სქემა	A1	1		
52	ბაზისური ფილის არმატურის განლაგების სქემა	A1	1		
53	ბაზისური ფილის არმატურის განლაგების სქემა	A1	1		
54	ბაზისური ფილის არმატურის განლაგების სქემა	A1	1		
55	ბაზისური ფილის არმატურის განლაგების სქემა	A1	1		
56	ბაზისური ფილის არმატურის განლაგების სქემა	A1	1		
57	ბაზისური ფილის არმატურის განლაგების სქემა	A1	1		
58	ბაზისური ფილის არმატურის განლაგების სქემა	A1	1		
59	ბაზისური ფილის არმატურის განლაგების სქემა	A1	1		
60	ბაზისური ფილის არმატურის განლაგების სქემა	A1	1		
61	ბაზისური ფილის არმატურის განლაგების სქემა	A1	1		
62	ბაზისური ფილის არმატურის განლაგების სქემა	A1	1		
63	ბაზისური ფილის არმატურის განლაგების სქემა	A1	1		
64	ბაზისური ფილის არმატურის განლაგების სქემა	A1	1		
65	ბაზისური ფილის არმატურის განლაგების სქემა	A1	1		
66	ბაზისური ფილის არმატურის განლაგების სქემა	A1	1		
67	ბაზისური ფილის არმატურის განლაგების სქემა	A1	1		
68	ბაზისური ფილის არმატურის განლაგების სქემა	A1	1		
69	ბაზისური ფილის არმატურის განლაგების სქემა	A1	1		
70	ბაზისური ფილის არმატურის განლაგების სქემა	A1	1		
71	ბაზისური ფილის არმატურის განლაგების სქემა	A1	1		
72	ბაზისური ფილის არმატურის განლაგების სქემა	A1	1		
73	ბაზისური ფილის არმატურის განლაგების სქემა	A1	1		
74	ბაზისური ფილის არმატურის განლაგების სქემა	A1	1		
75	ბაზისური ფილის არმატურის განლაგების სქემა	A1	1		
76	ბაზისური ფილის არმატურის განლაგების სქემა	A1	1		
77	ბაზისური ფილის არმატურის განლაგების სქემა	A1	1		
78	ბაზისური ფილის არმატურის განლაგების სქემა	A1	1		
79	ბაზისური ფილის არმატურის განლაგების სქემა	A1	1		
80	ბაზისური ფილის არმატურის განლაგების სქემა	A1	1		
81	ბაზისური ფილის არმატურის განლაგების სქემა	A1	1		
82	ბაზისური ფილის არმატურის განლაგების სქემა	A1	1		
83	ბაზისური ფილის არმატურის განლაგების სქემა	A1	1		
84	ბაზისური ფილის არმატურის განლაგების სქემა	A1	1		
85	ბაზისური ფილის არმატურის განლაგების სქემა	A1	1		
86	ბაზისური ფილის არმატურის განლაგების სქემა	A1	1		
87	ბაზისური ფილის არმატურის განლაგების სქემა	A1	1		
88	ბაზისური ფილის არმატურის განლაგების სქემა	A1	1		
89	ბაზისური ფილის არმატურის განლაგების სქემა	A1	1		
90	ბაზისური ფილის არმატურის განლაგების სქემა	A1	1		
91	ბაზისური ფილის არმატურის განლაგების სქემა	A1	1		
92	ბაზისური ფილის არმატურის განლაგების სქემა	A1	1		
93	ბაზისური ფილის არმატურის განლაგების სქემა	A1	1		
94	ბაზისური ფილის არმატურის განლაგების სქემა	A1	1		
95	ბაზისური ფილის არმატურის განლაგების სქემა	A1	1		
96	ბაზისური ფილის არმატურის განლაგების სქემა	A1	1		
97	ბაზისური ფილის არმატურის განლაგების სქემა	A1	1		
98	ბაზისური ფილის არმატურის განლაგების სქემა	A1	1		
99	ბაზისური ფილის არმატურის განლაგების სქემა	A1	1		
100	ბაზისური ფილის არმატურის განლაგების სქემა	A1	1		

გვერდი	3-11	ფურც.	8	სულ ფურც.	

"ა(ა)იპ ქალაქის მშენებლობის სააგენტო"

Блъгъл оъбъпъсгэгэл ъ-18 блъъъгъъъъ эдгэъъ
ъъэдэпэдъъъъъ пъпсгэгэл блъ. ъ-19

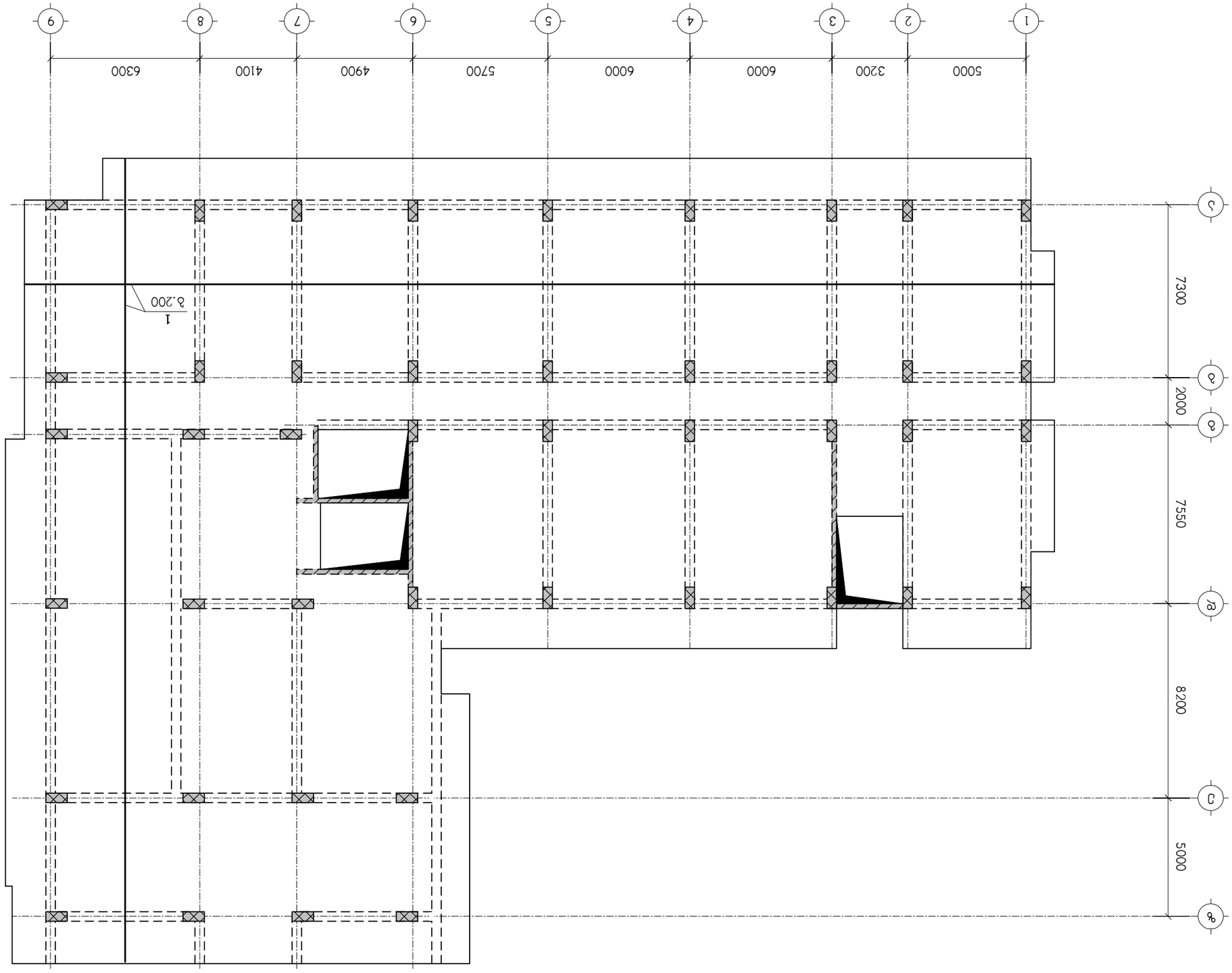

Өъъъъгэдэъъъ	Ъъъъгэ	Ъъгъгэгэъъ	Ъъъъгэдэъъъ
Ъъгъгэгэъъ	Э.Ъгъгэгъъ	Ъъгъгэгэъъ	Ъъгъгэгэъъ
Ъъъъгэъъъ	Ъ.Ъгъгэъъ	Ъъъъгэъъъ	Ъъъъгэъъъ
Ъгъъъъъъъъ	Ъъ.Ъъъъъъъ	Ъгъъъъъъъъ	Ъгъъъъъъъъ
Ъъъъъъъъъъ	Ъъъъъъъъъъ	Ъъъъъъъъъъ	Ъъъъъъъъъъ

Ъъъъъъъъъъ

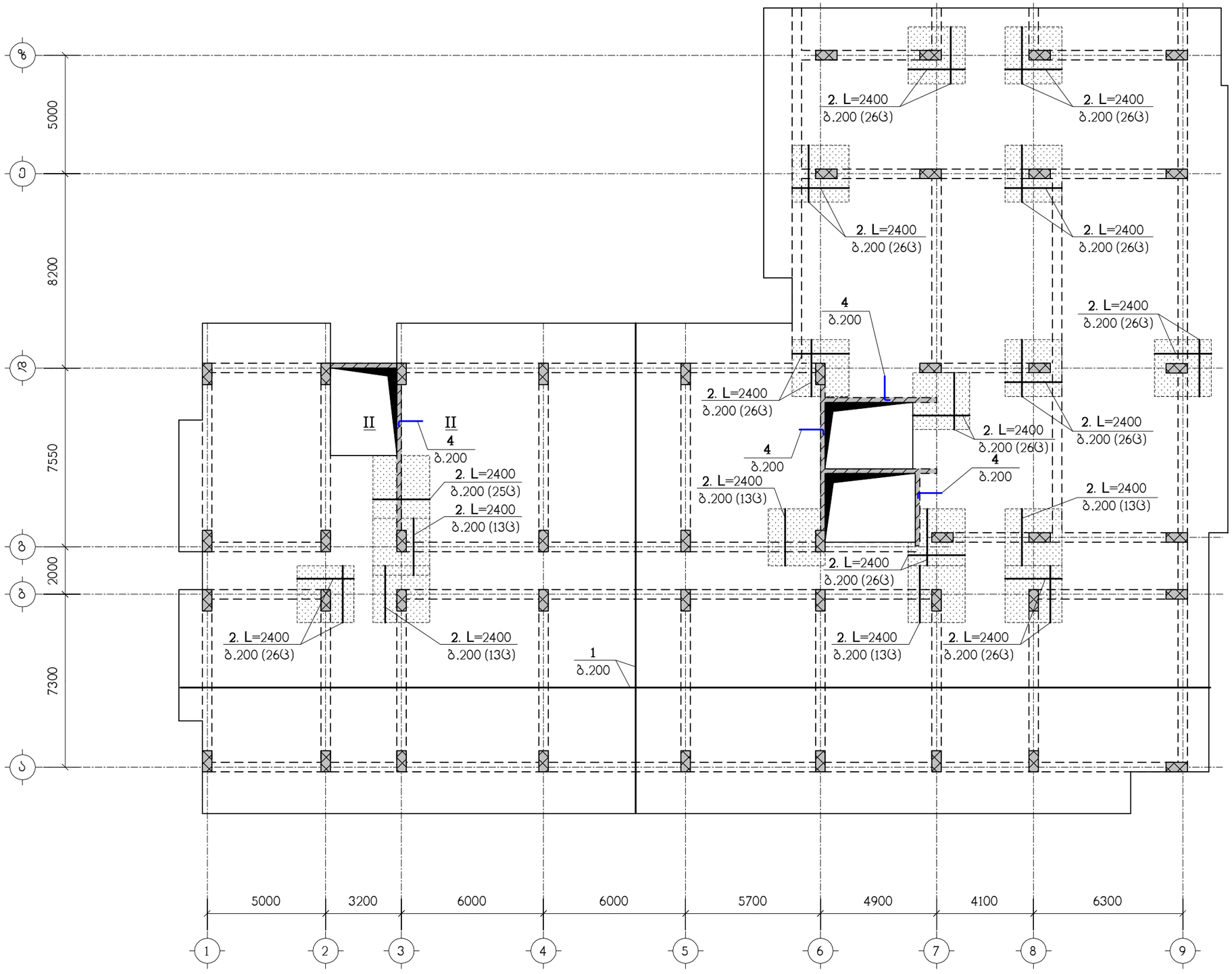

ნახაზი განიხილეთ კ-18 ნახაზთან ერთად
სპეციფიკაცია იხილეთ ნახ. კ-19
– დამატებითი არმირების ზონა

თანამდებობა	გვარი	ხელმოწერა	ქ.თბილისი, ჭუჩა ჭერჩი N6ა-ს მიმდებარედ, საკადასტრო კოდი, 01.11.05.029.154, მრავალბინიანი საცხოვრებელი სახლი				შ.პ.ს. "კონსტუდიო"
ხელმძღვან.	ე.წოწორია						
არქიტექტ.	ს.ხოჯავა		კონსტრუქციული ნაწილი				
			გფ-4, ზედა ზონის არმირება				
კონსტრუქტ.	ლ.ჯაიანი						
შემოწმა	ა.არჩილია		სტადია მ	ფურც. კ-13	ფ-ბი	დაკვ.№	

ნახაზი 3-18 ნახაზის ნაწილის ანალიზი

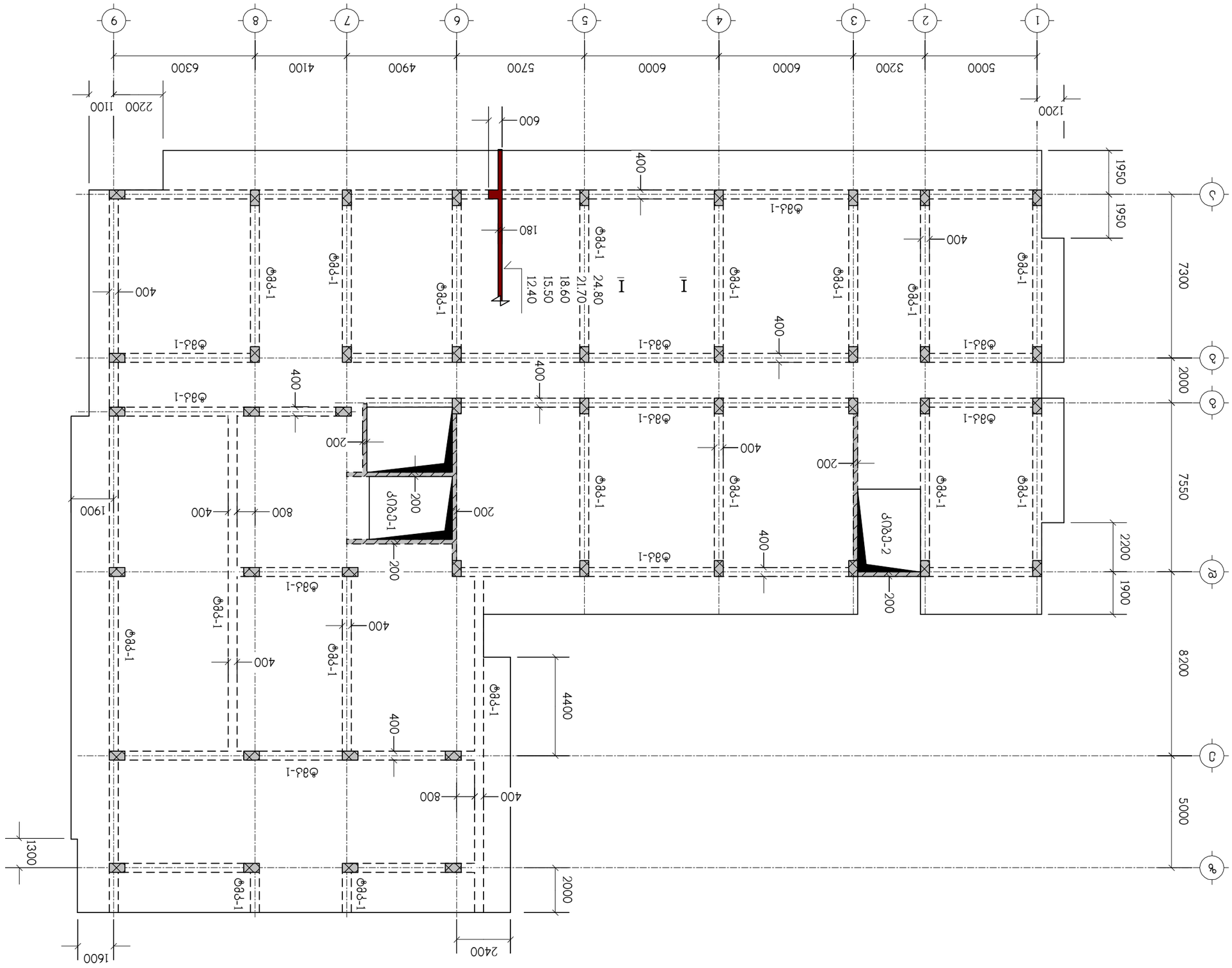

ტიპ.პროექტის№	ბმპ.№	ხელმოწერა	თარიღი
ხელმძღვანელი	ე.ფოფხაძე		23.05.2029
ინჟინერ-კონსულტანტი	ლ.ბოჭორიშვილი	

ნახაზი 3-18 ნახაზის ელემენტების ანაწყობი

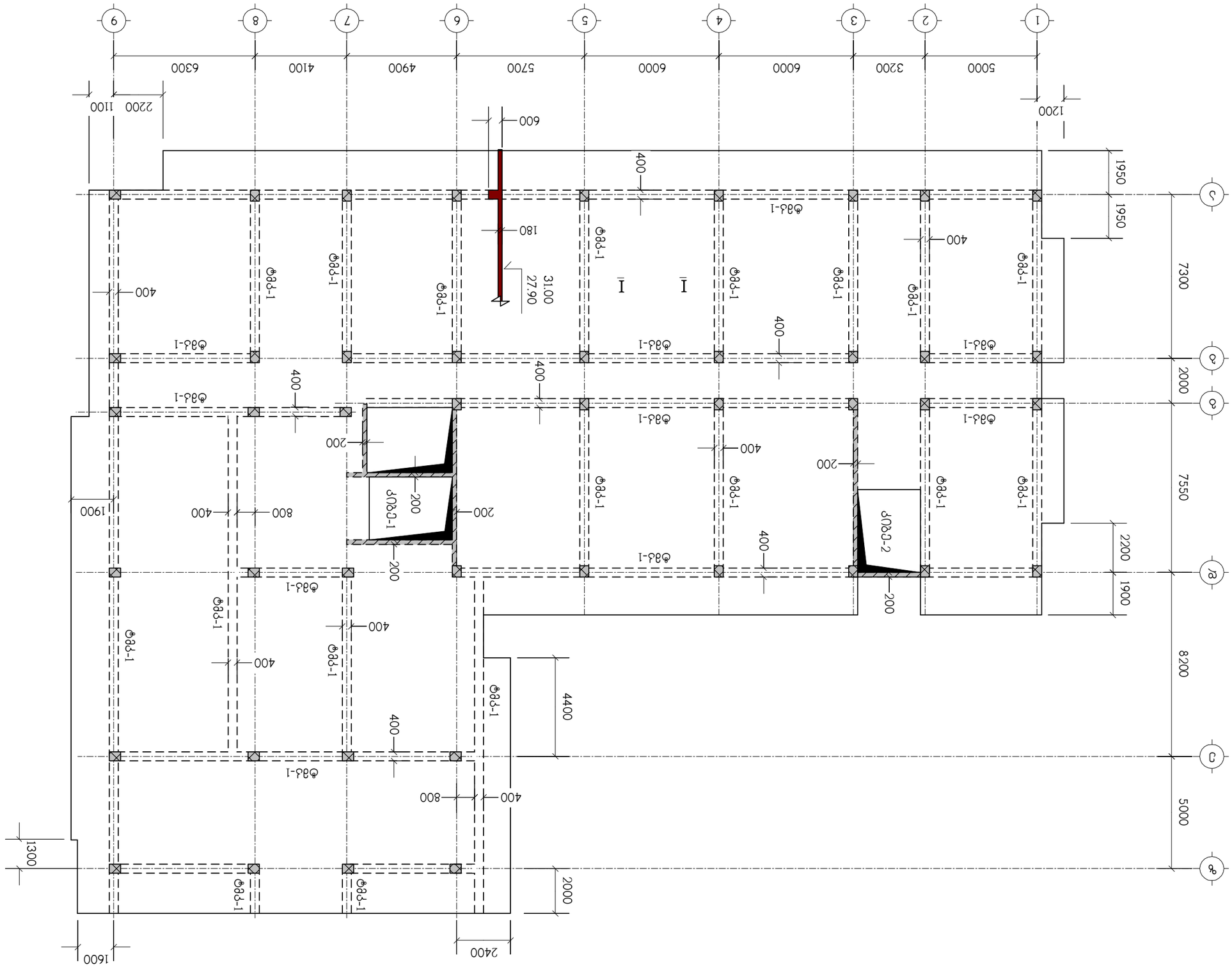

ტიპიური სექციები	ზომები	ნახაზის ნომერი	ა.მ.ბ.ი.ს ნებართვის №ნ-ს-ნებ-ზ-ინ-ა-ნ-ა-ნ-ა-ნ

Балкын арматурлах ажлын Д-18 бүхий 1-р давхрын тавцангийн арматурын зураг

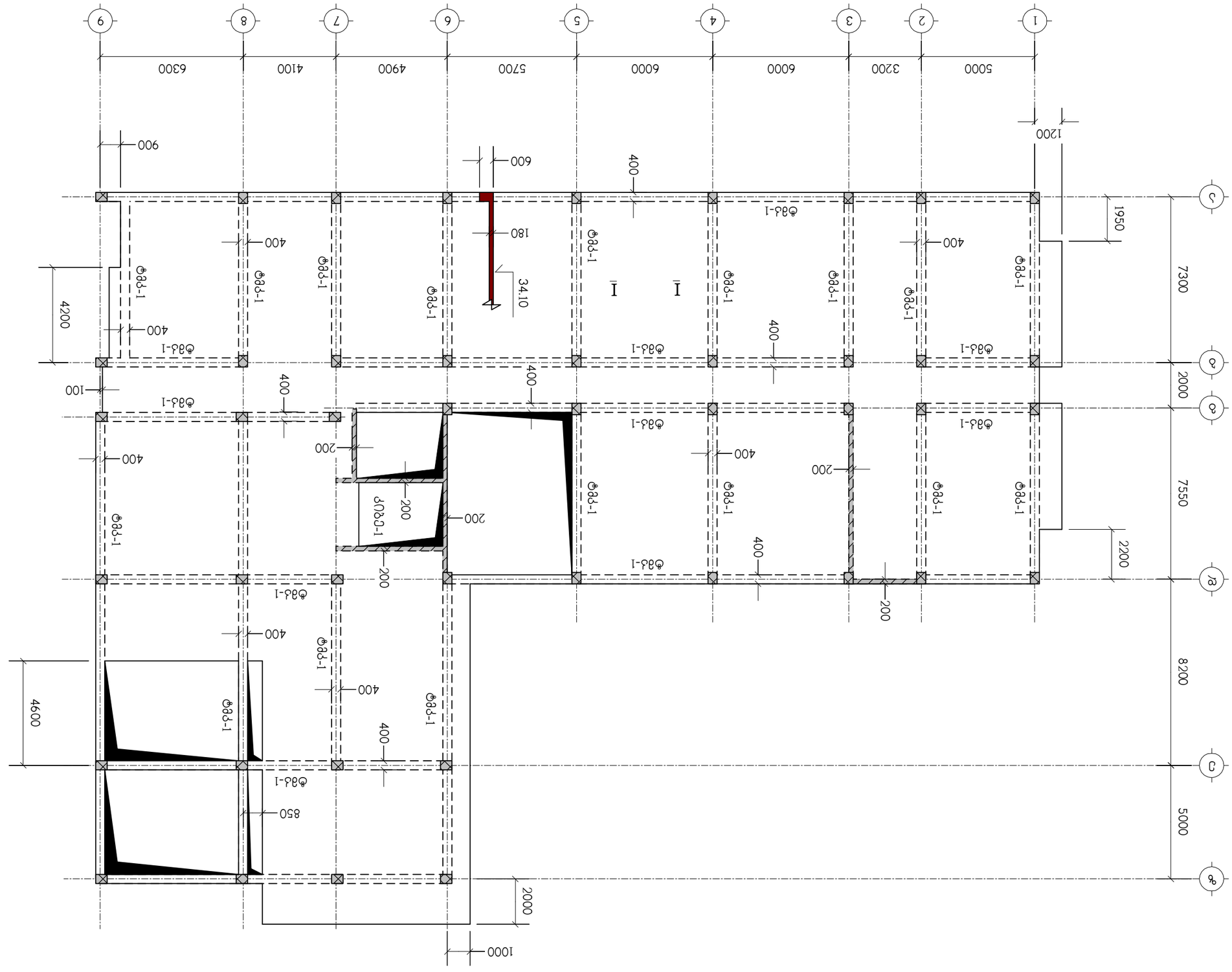

Өнгөрсөн хувилбар	Өөрчлөв	Огноо	Гарын үсэг	
Бүтээгдэхүүний код	Д.Оюунбаяр	01.11.05		Д.Ө.Ү. "Дэлхий-Инженер"
Бүтээгдэхүүний нэр	Ц.Баярсайхан	01.11.05		
Ажлын

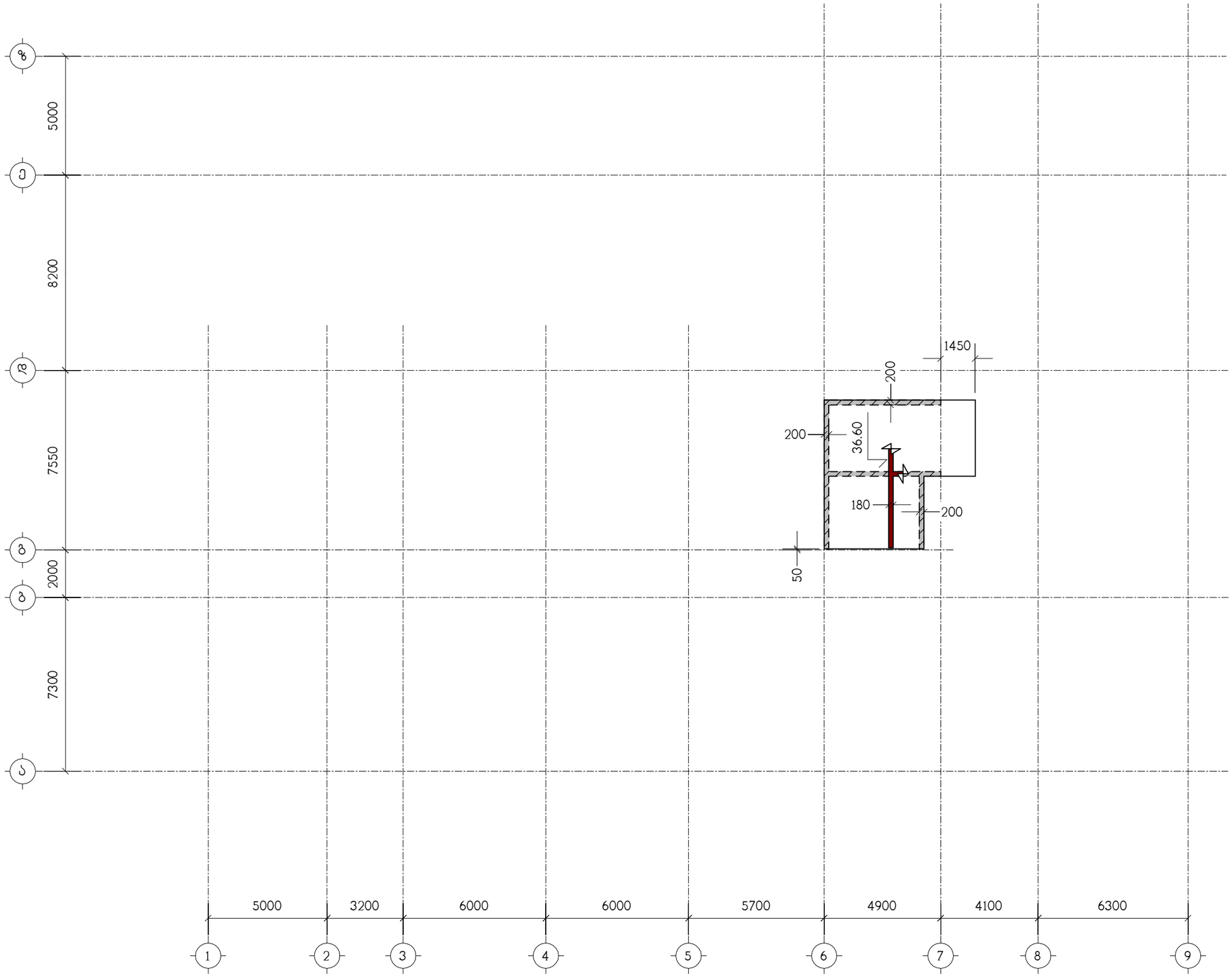

ნახაზი განიხილეთ კ-18 ნახაზთან ერთად

თანამდებობა	გვარი	ხელმოწერა	ქ.თბილისი, ჭუჩა ჭერჩი N6ა-ს მიმდებარედ, საკადასტრო კოდი, 01.11.05.029.154, მრავალბინიანი საცხოვრებელი სახლი				შ.პ.ს. "კონსტუდიო"
ხელმძღვან.	ე.წოწორია						
არქიტექტ.	ს.ხოჯავა		კონსტრუქციული ნაწილი				
			გადახურვის ფილა გფ-8, ნიშნულზე 36.60, საყალიბო ნახაზი				
კონსტრუქტ.	ლ.ჯაიანი						
შემოწმა	ა.არჩილია		სტადია მ	ფურც. კ-17	ფ-ბი	დაკვ.№	

I – I

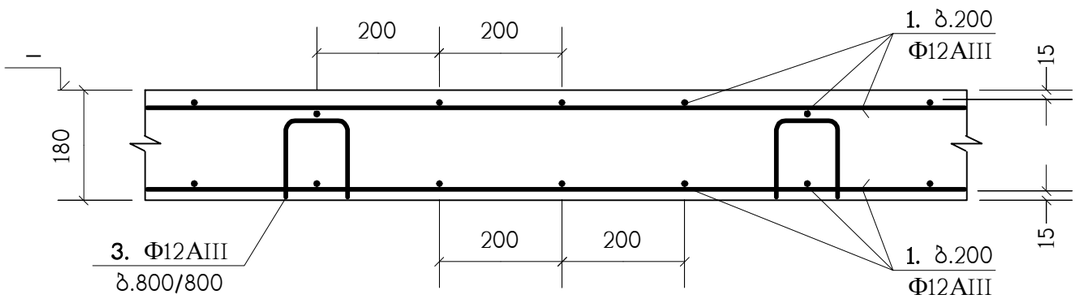

II – II

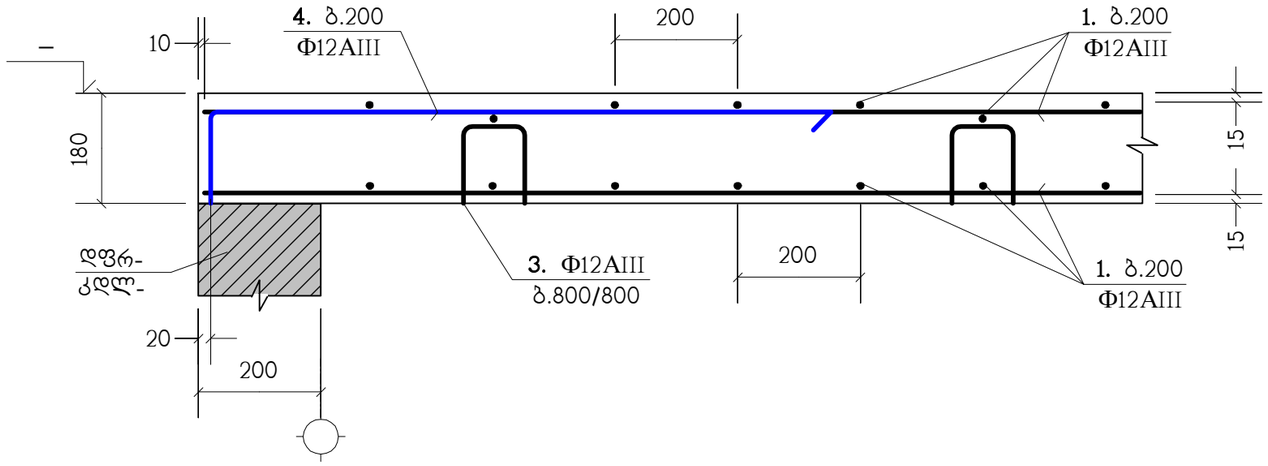

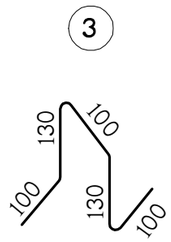

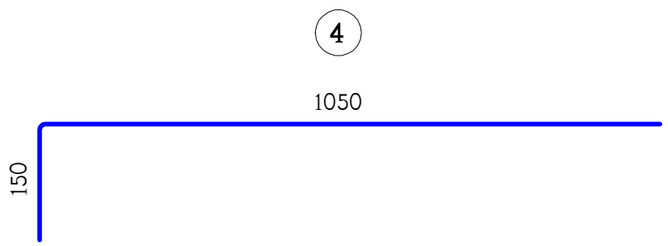

ბ.200 დამატებითი არმირების მოწყობა

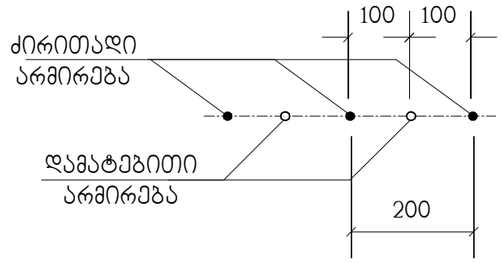

პოზ."1" გრძელი არმატურული ღერების შეპირაპირება

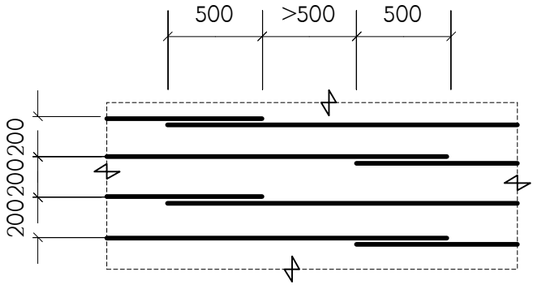

გადახურვის ფილებში არმატურული პოზიცია "1" პირობითად წარმოდგენილია როგორც ძირითადი;
არმატურული პოზიცია "3" როგორც სამონტაჟო;
ხოლო პოზიცია "2" და "4", როგორც - დამატებითი.

თანამდებობა	გვარი	ხელმოწერა	ქ.თბილისი, ჭუჩა ძერჩი N6ა-ს მიმდებარედ, საკადასტრო კოდი, 01.11.05.029.154, მრავალბინიანი საცხოვრებელი სახლი				შ.პ.ს. "კონსტუდიო"
ხელმძღვან.	ე.ფოფერია						
არქიტექტ.	ს.ხოჯავა		კონსტრუქციული ნაწილი				
			გადახურვის ფილების არმირების დეტალები				
კონსტრუქტ.	ლ.ჯაიანი						
შემოწმება	ა.არჩილია		სტადია მ	ფურც. კ-18	ფ-ბი	დაკვ.№	

პოზიცია	აღნიშვნა	დასახელება	რაოდ. ც.	
		გფ-1	1	
1	დაიჭრას ადგილზე	Ф12AIII საბსტ. 5781-82* L=19.65 კმ.	–	17449 კგ.
2		Ф12AIII საბსტ. 5781-82* L=2400	298	2.13 კგ.
3		Ф12AIII საბსტ. 5781-82* L=560	1440	0.49 კგ.
4		Ф12AIII საბსტ. 5781-82* L=1200	298	1.06 კგ.
		B25 კლასის ბეტონი		165.5 მ^3
		გფ-2	1	
1	დაიჭრას ადგილზე	Ф12AIII საბსტ. 5781-82* L=23 კმ.	–	20424 კგ.
2		Ф12AIII საბსტ. 5781-82* L=2400	376	2.13 კგ.
3		Ф12AIII საბსტ. 5781-82* L=560	1680	0.49 კგ.
4		Ф12AIII საბსტ. 5781-82* L=1200	156	1.06 კგ.
		B25 კლასის ბეტონი		193.5 მ^3
		გფ-3	1	
1	დაიჭრას ადგილზე	Ф12AIII საბსტ. 5781-82* L=23.75 კმ.	–	21090 კგ.
2		Ф12AIII საბსტ. 5781-82* L=2400	376	2.13 კგ.
3		Ф12AIII საბსტ. 5781-82* L=560	1736	0.49 კგ.
4		Ф12AIII საბსტ. 5781-82* L=1200	82	1.06 კგ.
		B25 კლასის ბეტონი		200 მ^3
		გფ-4	2	
1	დაიჭრას ადგილზე	Ф12AIII საბსტ. 5781-82* L=23.85 კმ.	–	21178 კგ.
2		Ф12AIII საბსტ. 5781-82* L=2400	376	2.13 კგ.
3		Ф12AIII საბსტ. 5781-82* L=560	1744	0.49 კგ.
4		Ф12AIII საბსტ. 5781-82* L=1200	82	1.06 კგ.
		B25 კლასის ბეტონი		201 მ^3
		გფ-5	5	
1	დაიჭრას ადგილზე	Ф12AIII საბსტ. 5781-82* L=23.85 კმ.	–	21178 კგ.
2		Ф12AIII საბსტ. 5781-82* L=2400	376	2.13 კგ.
3		Ф12AIII საბსტ. 5781-82* L=560	1744	0.49 კგ.
4		Ф12AIII საბსტ. 5781-82* L=1200	82	1.06 კგ.
		B25 კლასის ბეტონი		201 მ^3

პოზიცია	აღნიშვნა	დასახელება	რაოდ. ც.	
		გფ-6	2	
1	დაიჭრას ადგილზე	Ф12AIII საბსტ. 5781-82* L=23.85 კმ.	–	21178 კგ.
2		Ф12AIII საბსტ. 5781-82* L=2400	376	2.13 კგ.
3		Ф12AIII საბსტ. 5781-82* L=560	1744	0.49 კგ.
4		Ф12AIII საბსტ. 5781-82* L=1200	82	1.06 კგ.
		B25 კლასის ბეტონი		201 მ^3
		გფ-7	1	
1		Ф12AIII საბსტ. 5781-82* L=17.65 კმ.	–	15673 კგ.
2		Ф12AIII საბსტ. 5781-82* L=2400	272	2.13 კგ.
3		Ф12AIII საბსტ. 5781-82* L=560	1288	0.49 კგ.
4		Ф12AIII საბსტ. 5781-82* L=1200	64	1.06 კგ.
		B25 კლასის ბეტონი		148.5 მ^3
		გფ-8	1	
1		Ф12AIII საბსტ. 5781-82* L=0.7 კმ.	–	621 კგ.
3		Ф12AIII საბსტ. 5781-82* L=560	52	0.49 კგ.
		B25 კლასის ბეტონი		6.2 მ^3

თანამდებობა	გვარი	ხელმოწერა	ქ.თბილისი, ჭუჩა ჭერჩი N6ა-ს მიმდებარედ, საკადასტრო კოდი, 01.11.05.029.154, მრავალბინიანი საცხოვრებელი სახლი		შ.პ.ს. "კონსტუდიო"
ხელმძღვან.	ე.წოწერია				
არქიტექტ.	ს.ხოჯავა		კონსტრუქციული ნაწილი		
			სპეციფიკაცია		
კონსტრუქტ.	ლ.ჯაიანი				
შემამოწმა	ა.არჩილია		სტადია მ	ფურც. კ-19	ფ-ბი დაკვ.№

ტიპიური მონოლითური კოჭი (ტმკ-1) ; არმირება

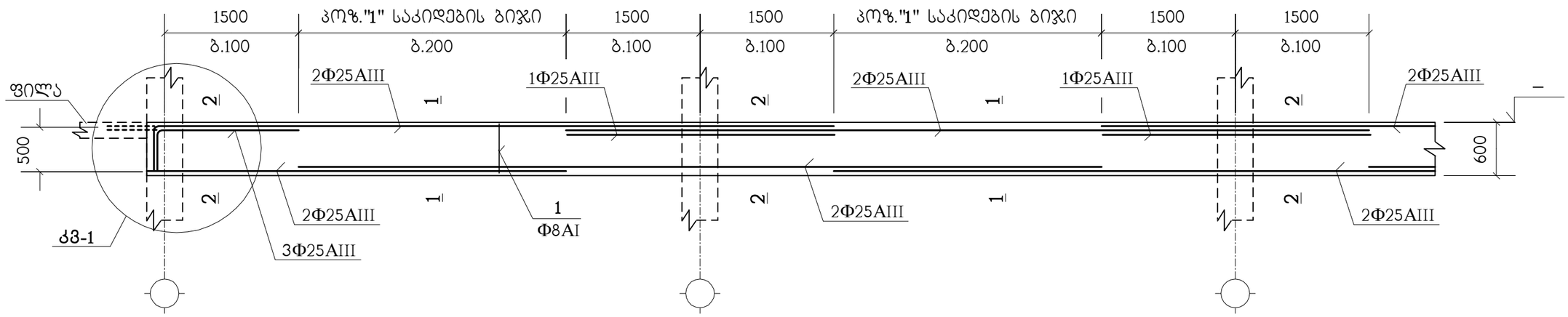

1 – 1

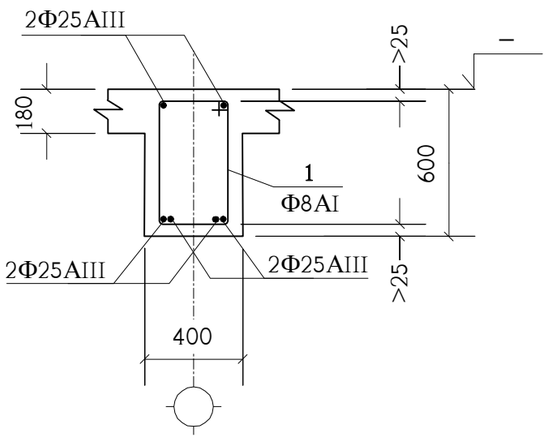

2 – 2

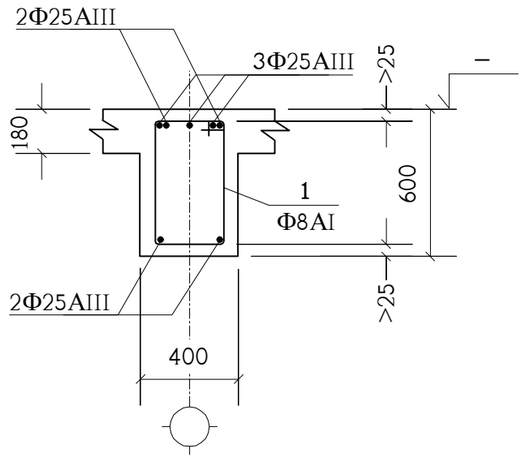

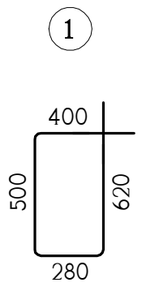

პოზიცია	აღნიშვნა	დასახელება	რაოდ. ც.	შენიშვნა
	ერთ გრძივ მეტრზე	**ტმკ-1**	4150 მ.	
1		Φ8AI სახსტ. 5781-82* L=1800	7.5	0.71 კგ.
	დაიჭრას ადგილზე	Φ25AIII სახსტ. 5781-82* L=6.8 გრძ.მ.	–	26.2 კგ.
		B25 კლასის ბეტონი		0.168 მ^3

იქ, სადაც შესაძლებელია, კოჭის გრძივი არმატურის ღერები გაბრძელდეს მომდევნო კონსტრუქციაში (ალარ გადაილუნოს) - იხ. **კმ-1** (წყვეტილი ხაზები).

თანამდებობა	გვარი	ხელმოწერა	ქ.თბილისი, ჭუჩა ქერჩი №6ა-ს მიმდებარედ, საკადასტრო კოდი, 01.11.05.029.154, მრავალბინიანი საცხოვრებელი სახლი			შ.პ.ს. "კონსტუდიო"
ხელმძღვან.	ე.წოწორია					
არქიტექტ.	ს.ხოჯავა		კონსტრუქციული ნაწილი			
			ტიპიური მონოლითური კოჭი ტმკ-1			
კონსტრუქტ.	ლ.ჯაიანი					
შემამოწმა	ა.არჩილია		სტადია მ	ფურც. კ-20	ფ-ბი	დაკვ.№

კიბეების არმირების კვანძები

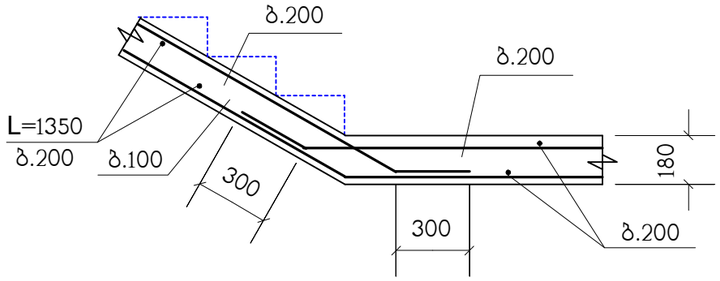

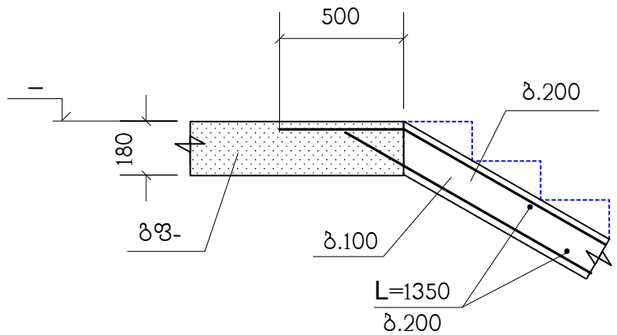

(პანდუსის არმირება)

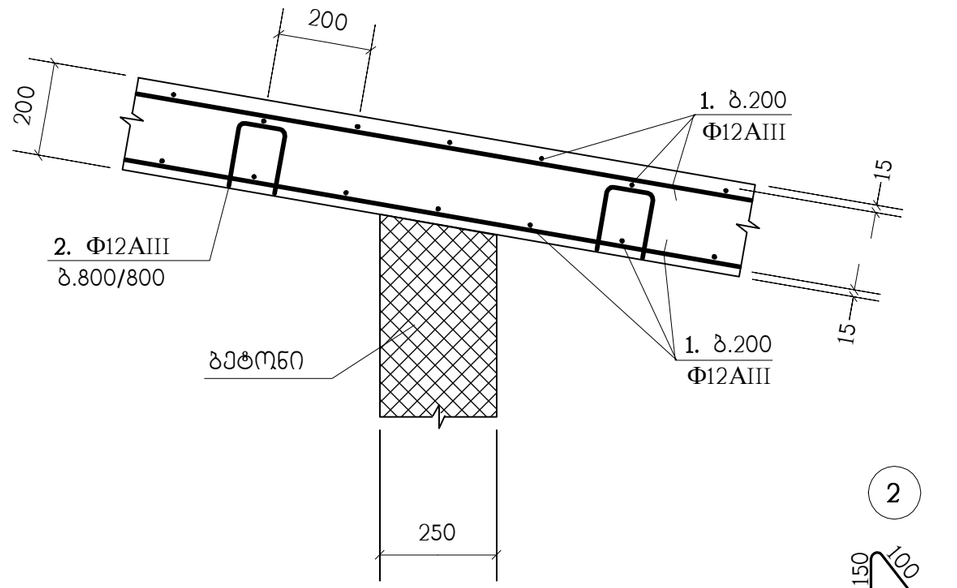

პოზიცია	აღნიშვნა	დასახელება	რაოდ. ც.	შენიშვნა
	დაიჭრას ადგილზე	**კიბე-1**	1	
		Φ12AIII სახსტ. 5781-82* L=5.45 კმ.	–	4840 კგ.
		B25 კლასის ბეტონი		46.2 მ³

პოზიცია	აღნიშვნა	დასახელება	რაოდ. ც.	შენიშვნა
	დაიჭრას ადგილზე	**კიბე-2**	1	
		Φ12AIII სახსტ. 5781-82* L=5.05 კმ.	–	4484 კგ.
		B25 კლასის ბეტონი		42.7 მ³

პოზიცია	აღნიშვნა	დასახელება	რაოდ. ც.	შენიშვნა
		პანდუსი	1	
1	დაიჭრას ადგილზე	Φ12AIII სახსტ. 5781-82* L=2.65 კმ.	–	2353 კგ.
2		Φ12AIII სახსტ. 5781-82* L=600	200	0.53 კგ.
		B25 კლასის ბეტონი		25 მ³

თანამდებობა	გვარი	ხელმოწერა	ქ.თბილისი, ჭუჩა ქერჩი №6ა-ს მიმდებარედ, საკადასტრო კოდი, 01.11.05.029.154, მრავალბინიანი საცხოვრებელი სახლი			შ.პ.ს. "კონსტუდიო"
ხელმძღვან.	ე.ფოფერია					
არქიტექტ.	ს.ხოჯავა		კონსტრუქციული ნაწილი			
			კიბეები, პანდუსი			
კონსტრუქტ.	ლ.ჯაიანი					
შემამოწმა	ა.არჩილია		სტადია მ	ფურც. კ-21	ფ-ბი	დაკვ.№

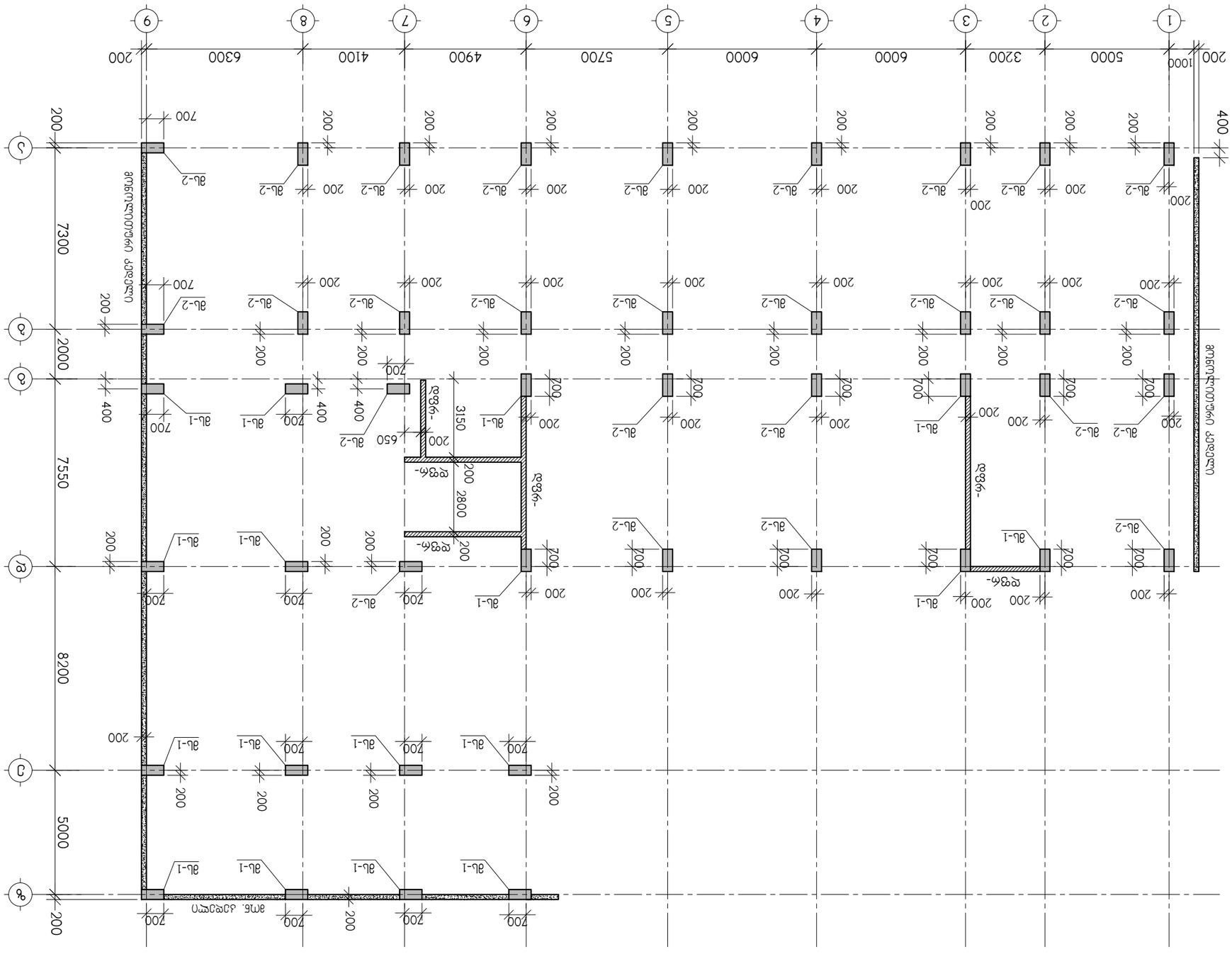

Разработал	Ахмедов		Жилой дом по ул. Ленина, 12	
Проверил	Гасанов		Монолитный железобетонный каркас	Стадия: Р
Н. контр.	Исаев		План перекрытий	Лист 5
ГИП	Мамедов			Листов 12
Утвердил	Ахмедов			ООО «Проект-Строй»

Примечания:
1. Все размеры даны в мм, если не указано иное.
2. Бетон колонн и стен — В30, F200, W8.
3. Арматура: А500С, Вр-I.
4. Защитный слой бетона — 25 мм.
5. Перед бетонированием поверхность рабочих швов очистить и обильно увлажнить.
6. Отклонение от проектных размеров не более ±10 мм.
7. Все работы выполнять в соответствии с СП 70.13330.2012.

მონოლითური სვეტების და კედლების გეგმა -3.00 ნიშნულიდან 0.00 ნიშნულამდე

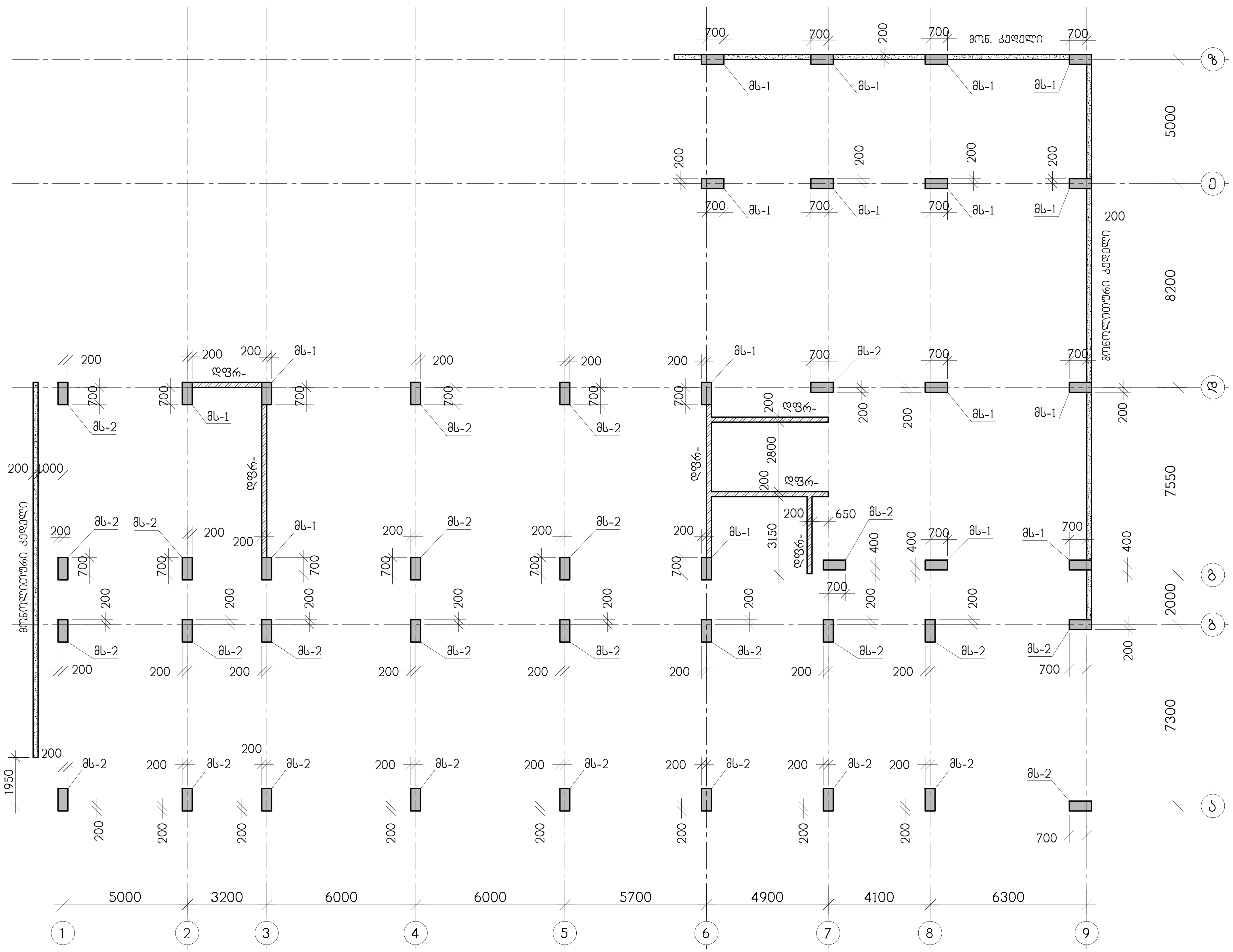

თანამდებობა	გვარი	ხელმოწერა	ქ.თბილისი, ქუჩა ქერჩი N 6ა-ს მიმდებარედ, საკადასტრო კოდი, 01.11.05.029.154, მრავალბინიანი საცხოვრებელი სახლი				შ.პ.ს. "კონსტუდიო"
ხელმძღვან.	ე.წოწერია						
არქიტექტორი	ვ.ვისოცკი		კონსტრუქციული ნაწილი				
			მონოლითური სვეტების და კედლების გეგმა -3.00 ნიშნულიდან 0.00 ნიშნულამდე				
კონსტრუქტ.	ა.არჩილია						
შეამოწმა	ლ.ჯაიანი		სტადია მ	ფურც. კ-23	ფ-ბი	დაკვ. №	

მონოლითური სვეტი მს-1

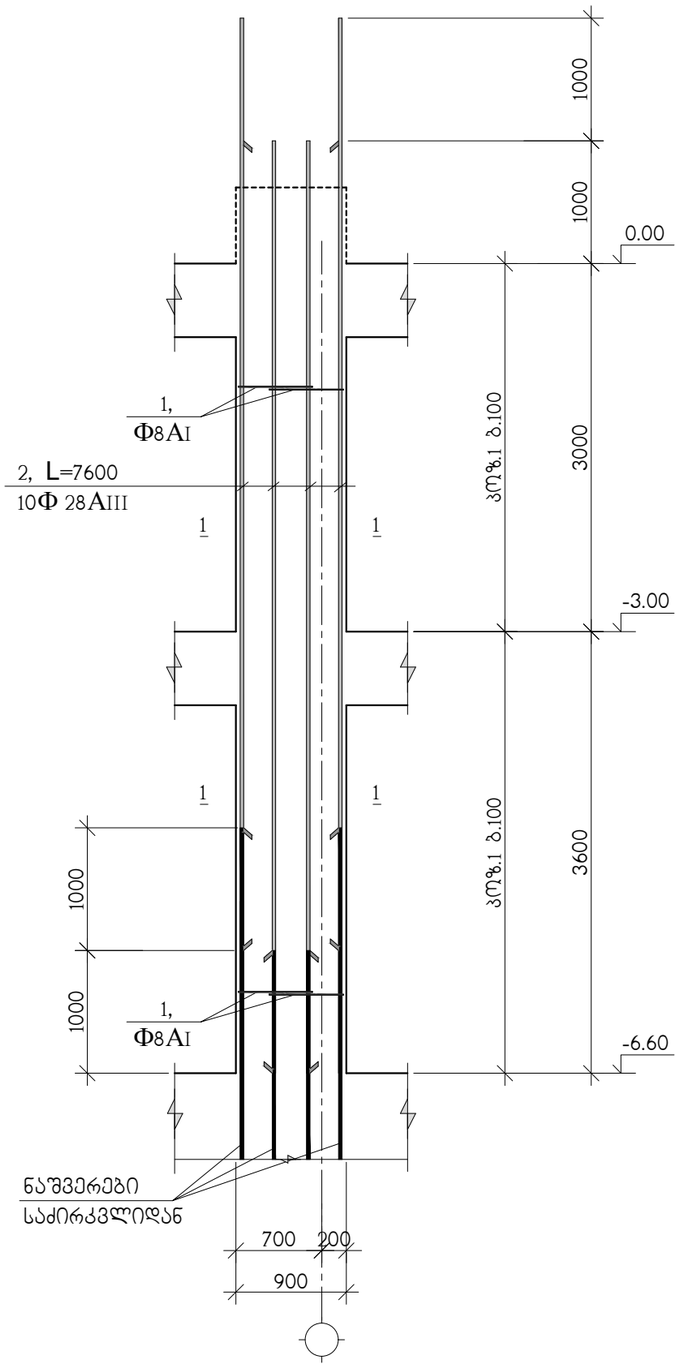

ჭრილი 1-1

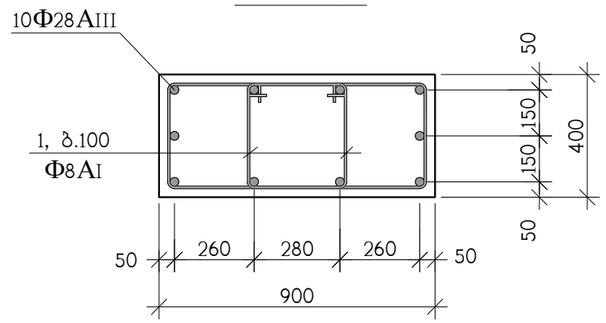

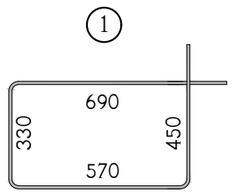

სპზ.	აღნიშვნა	დასახელება	რაოდ. ც.	ერთ-ეული
		მს-1 -6.60 ნიშნულიდან 0.00 ნიშნულამდე	17	
1		Ф8AI სახსტ. 5781-828* L=2040	130	0.80 კგ.
2		Ф28AIII სახსტ. 5781-828* L=7600	10	36.74 კგ.
		B 30 კლასის ბეტონი		2.3 მ^3

თანამდებობა	გვარი	ხელმოწერა	ქ.თბილისი, ჭუჩა კერჩი N 6ა-ს მიმდებარედ, საკადასტრო კოდი, 01.11.05.029.154, მრავალბინიანი საცხოვრებელი სახლი				შ.პ.ს. "კონსტუდიო"
ხელმძღვან.	ე.წოწორია						
არქიტექტორი	ვ.ვისოცკი		კონსტრუქციული ნაწილი				
			მონოლითური სვეტი მს-1				
კონსტრუქტ.	ა.არჩილია						
შემამოწმა	ლ.ჯაიანი		სტადია მ	ფურც. კ-24	ფ-ბი	დაკვ. №	

მონოლითური სვეტი მს-2

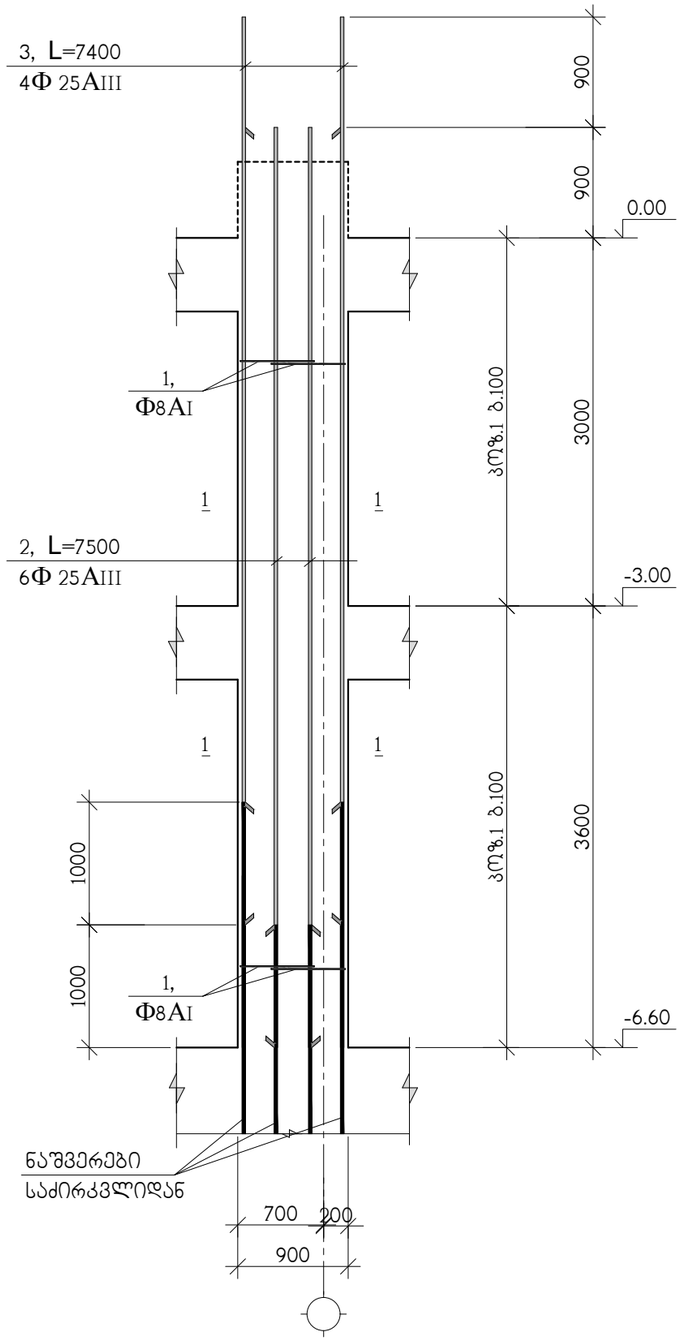

ჭრილი 1-1

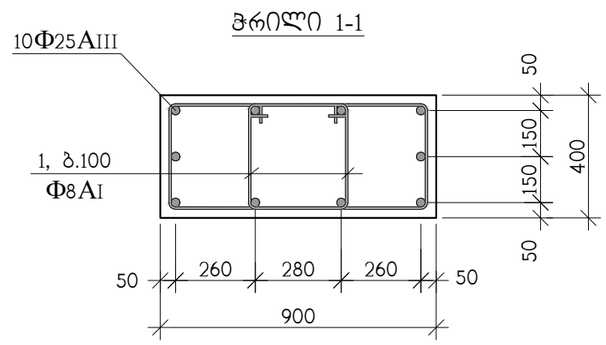

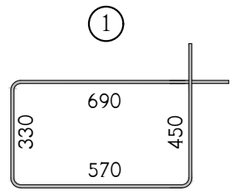

ჯოგ.	აღნიშვნა	დასახელება	რაოდ. ც.	ერთ-ეული
		მს-2 -6.60 ნიშნულიდან 0.00 ნიშნულამდე	27	
1		Φ8AI სახსტ. 5781-828* L=2040	130	0.80 კგ.
2		Φ25AIII სახსტ. 5781-828* L=7500	6	28.89 კგ.
3		Φ25AIII სახსტ. 5781-828* L=7400	4	28.52 კგ.
		B 30 კლასის ბეტონი		2.3 მ^3

თანამდებობა	გვარი	ხელმოწერა	ქ.თბილისი, კუჩა კერჩი N 6ა-ს მიმდებარედ, საკადასტრო კოდი, 01.11.05.029.154, მრავალბინიანი საცხოვრებელი სახლი			შ.პ.ს. "კონსტუდიო"
ხელმძღვან.	ე.ფოფერია					
არქიტექტორი	ვ.ვისოცკი		კონსტრუქციული ნაწილი			
			მონოლითური სვეტი მს-2			
კონსტრუქტ.	ა.არჩილია					
შემოწმა	ლ.ჯაიანი		სტადია მ	ფურც. კ-25	ფ-ბი	დაკვ. №

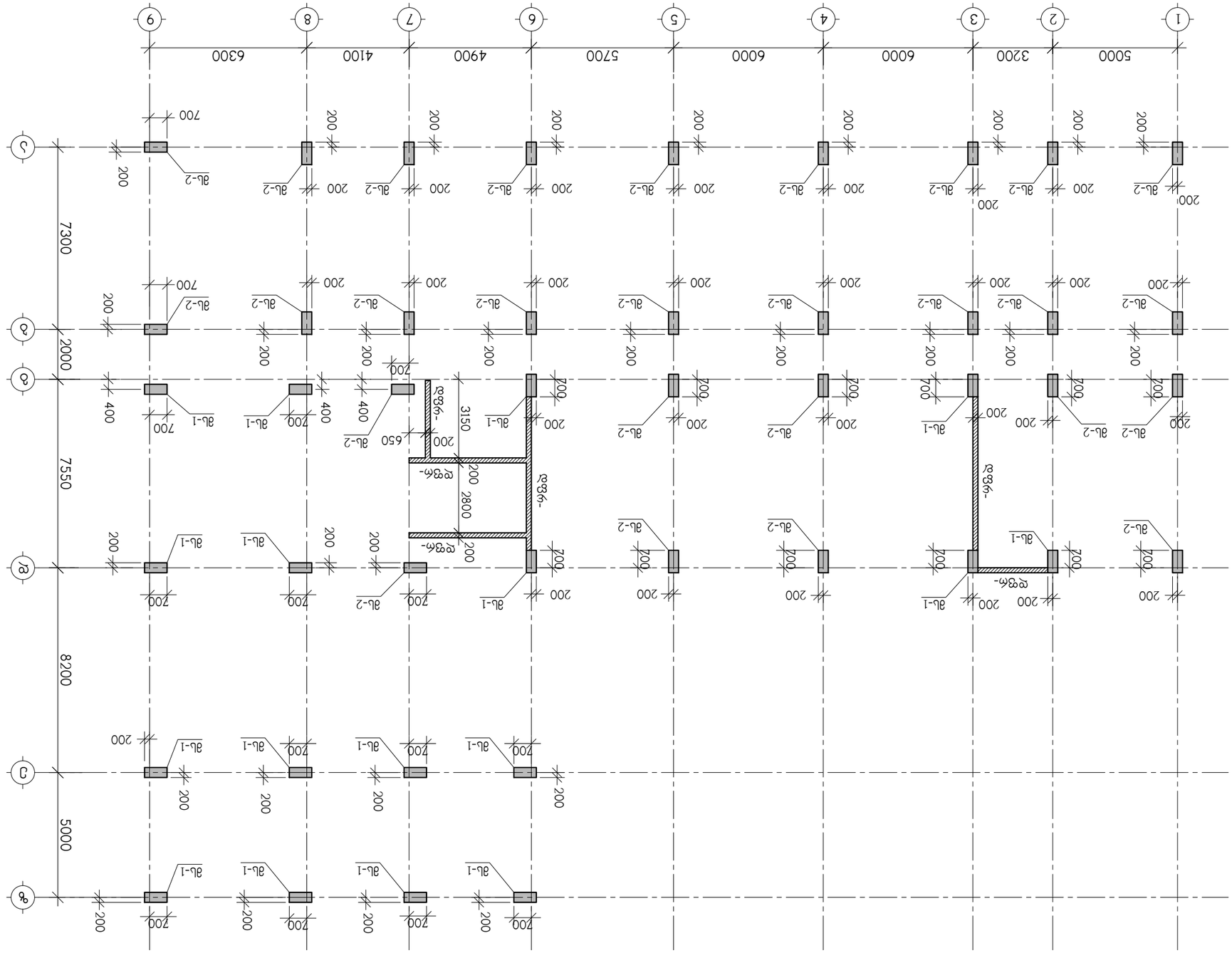

ვერტიკალური ჰორიზონტალური ჯვრების განლაგების სქემა 0.00 ნიშნულზე 9.30 ნიშნულამდე

დამკვეთი:	შპს „ქართული ფოლადის ინდუსტრია“	ხელმოწერა			
პროექტის ხელმძღვანელი:	ლ.ჯაფარიძე				
პროექტის მთავარი ინჟინერი:	ლ.ჯაფარიძე				
პროექტის დასახელება:	ქ.თბილისი, ვაჟა-ფშაველას გამზირი N 64-ა, ვაჟა-ფშაველას გამზირის ნაკვეთი 1, 1.1.1.

მონოლითური სვეტი მს-1

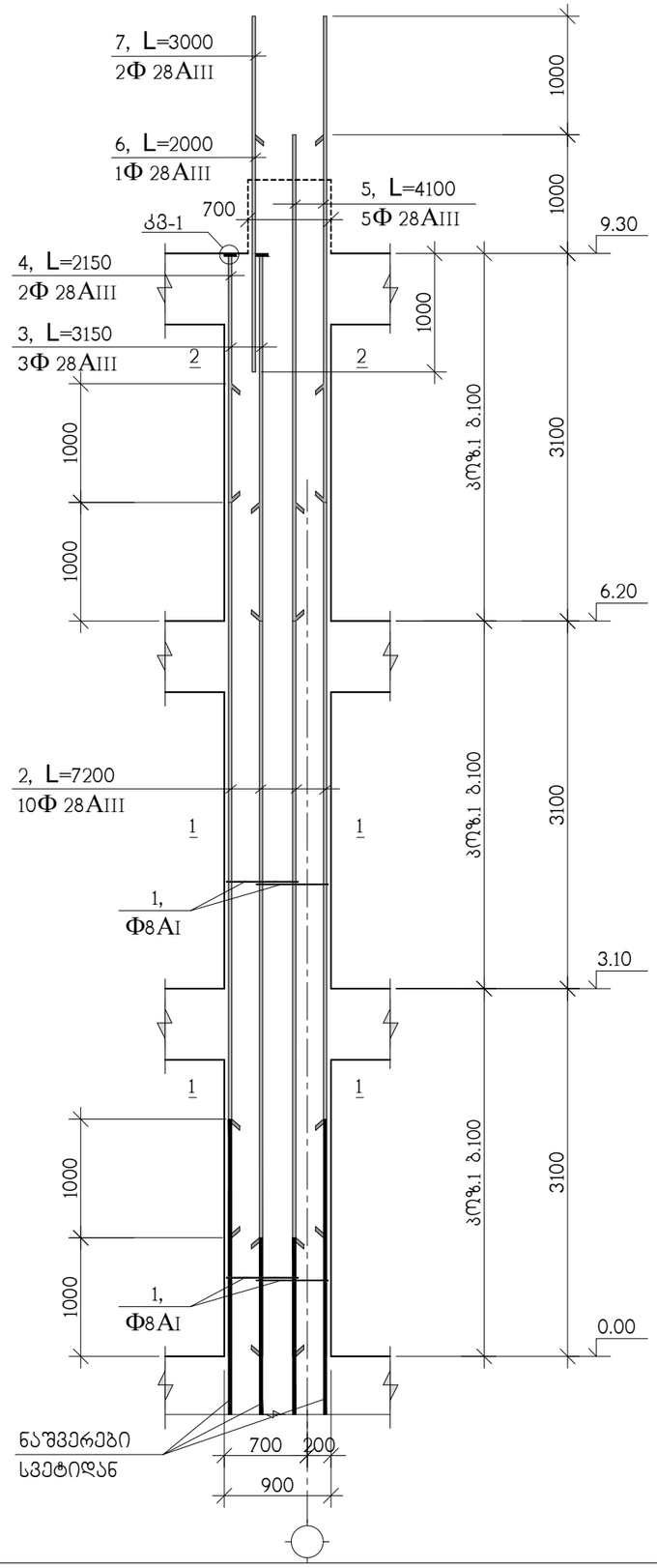

ჭრილი 2-2

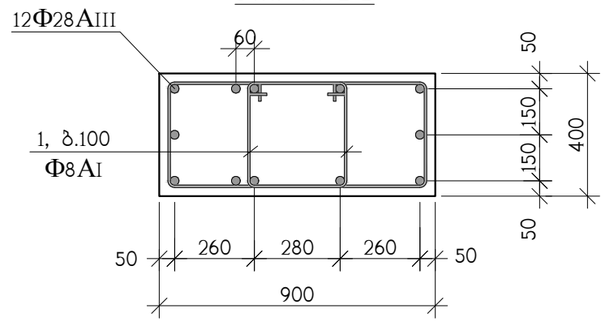

ჭრილი 1-1

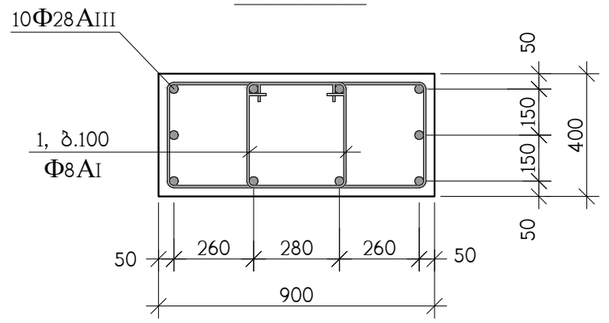

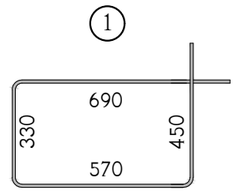

სპ№.	აღნიშვნა	დასახელება	რაოდ. ც.	ერთ-ეული
		მს-1 0.00 ნიშნულიდან 9.30 ნიშნულამდე	17	
1		Φ8AI სახსტ. 5781-828* L=2040	180	0.80 კგ.
2		Φ28AIII სახსტ. 5781-828* L=7200	10	34.80 კგ.
3		Φ28AIII სახსტ. 5781-828* L=3150	3	15.23 კგ.
4		Φ28AIII სახსტ. 5781-828* L=2150	2	10.40 კგ.
5		Φ28AIII სახსტ. 5781-828* L=4100	5	19.82 კგ.
6		Φ28AIII სახსტ. 5781-828* L=2000	1	9.67 კგ.
7		Φ28AIII სახსტ. 5781-828* L=3000	2	14.50 კგ.
9		ფურც. –20x90x90 სახსტ. 380-71*	5	1.3 კგ.
		B 30 კლასის ბეტონი		3.2 მ^3

თანამდებობა	გვარი	ხელმოწერა	ქ.თბილისი, ჭუჩა კერჩი N 6ა-ს მიმდებარედ, საკადასტრო კოდი, 01.11.05.029.154, მრავალბინიანი საცხოვრებელი სახლი			შ.პ.ს. "კონსტუდიო"
ხელმძღვან.	ე.ფოფერია					
არქიტექტორი	ვ.ვისოცკი		კონსტრუქციული ნაწილი			
			მონოლითური სვეტი მს-1			
კონსტრუქტ.	ა.არჩილია					
შემამოწმა	ლ.ჯაიანი		სტადია მ	ფურც. კ-27	ფ-ბი	დაკვ. №

მონოლითური სვეტი მს-2

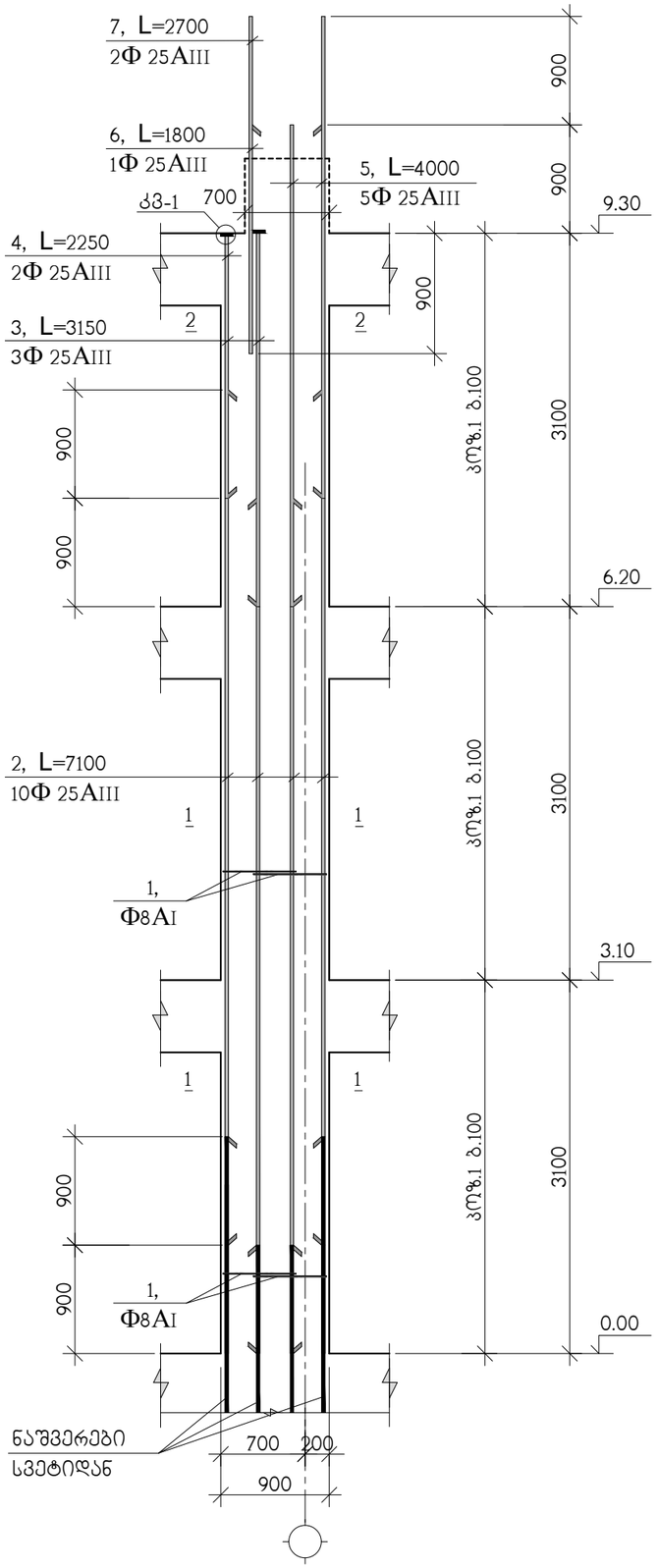

ჭრილი 2-2

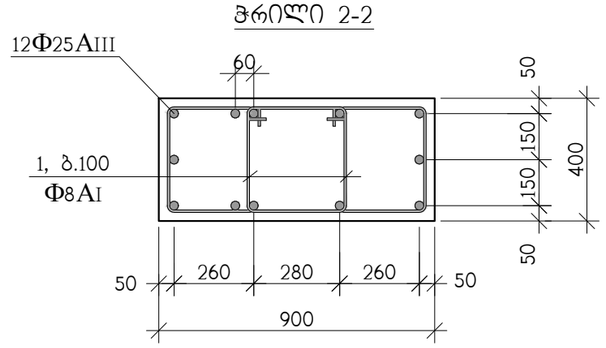

ჭრილი 1-1

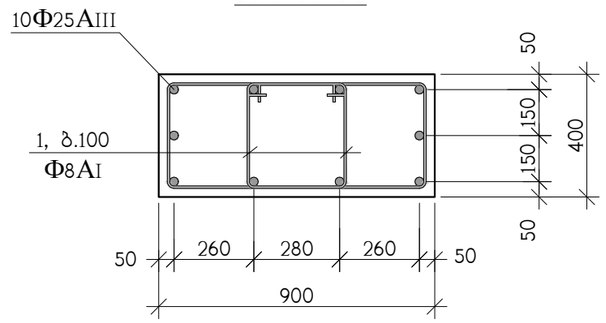

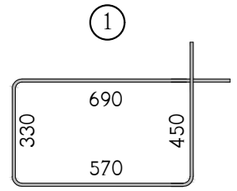

კოზ.	აღნიშვნა	დასახელება	რაოდ. ც.	ერთ-ეული
		მს-2 0.00 ნიშნულიდან 9.30 ნიშნულამდე	27	
1		Φ8AI სახსტ. 5781-828* L=2040	180	0.80 კგ.
2		Φ25AIII სახსტ. 5781-828* L=7100	10	27.36 კგ.
3		Φ25AIII სახსტ. 5781-828* L=3150	3	12.14 კგ.
4		Φ25AIII სახსტ. 5781-828* L=2250	2	8.67 კგ.
5		Φ25AIII სახსტ. 5781-828* L=4000	5	15.42 კგ.
6		Φ25AIII სახსტ. 5781-828* L=1800	1	6.94 კგ.
7		Φ25AIII სახსტ. 5781-828* L=2700	2	10.40 კგ.
9		ფურც. –20x90x90 სახსტ. 380-71*	5	1.3 კგ.
		B 30 კლასის ბეტონი		3.2 მ^3

თანამდებობა	გვარი	ხელმოწერა	ქ.თბილისი, კუჩა ქერჩი N 6ა-ს მიმდებარედ, საკადასტრო კოდი, 01.11.05.029.154, მრავალბინიანი საცხოვრებელი სახლი			შ.პ.ს. "კონსტუდიო"
ხელმძღვან.	ე.ფოფერია		კონსტრუქციული ნაწილი			
არქიტექტორი	ვ.ვისოცკი					
კონსტრუქტ.	ა.არჩილია		მონოლითური სვეტი მს-2			
შემოწმება	ლ.ჯაიანი		სტადია მ	ფურც. კ-28	ფ-ბი	დაკვ. №

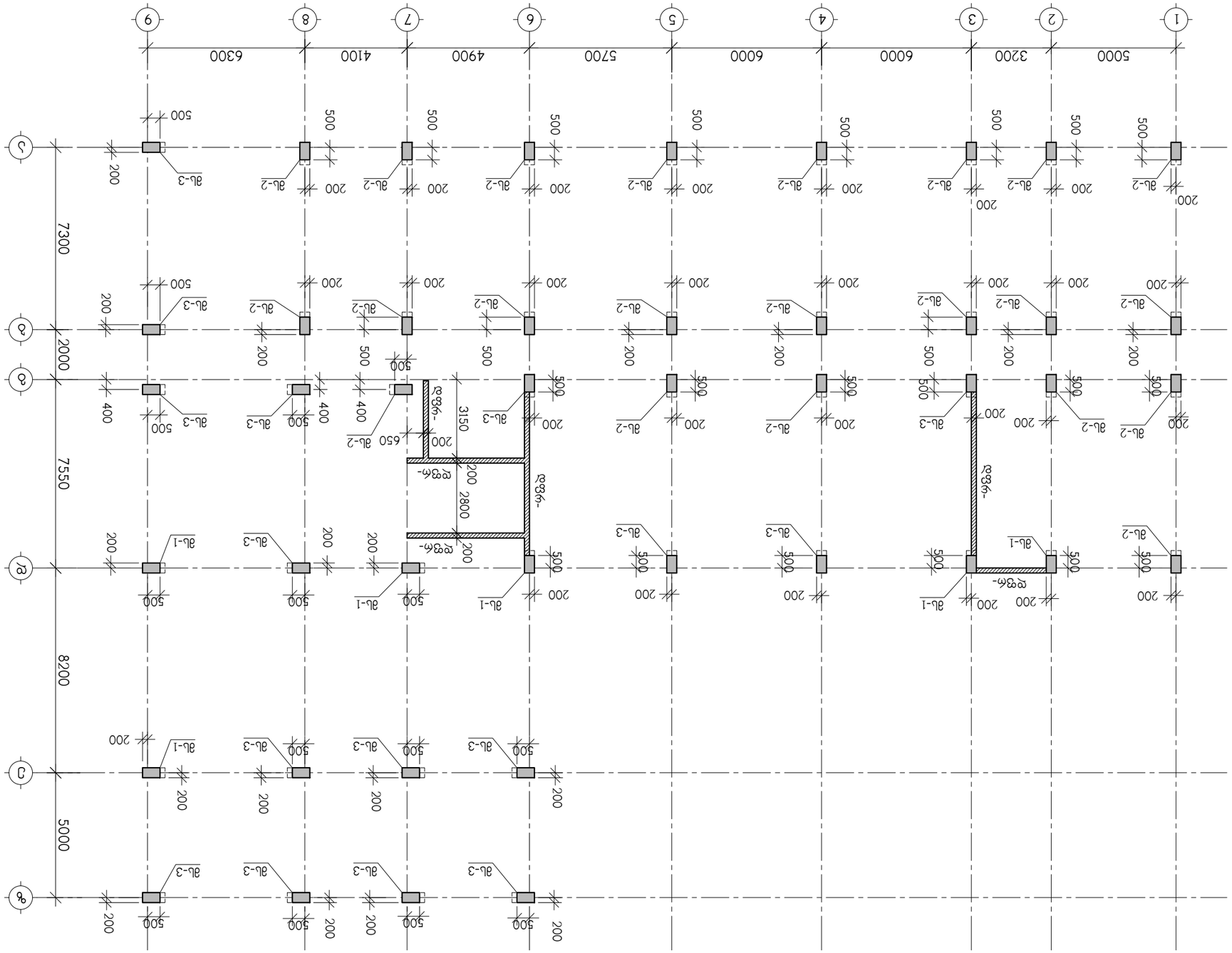

ЗЛЕЛЬЕЧЕЛЬЕЧЕЛЬЕЧ

მონოლითური სვეტი მს-1

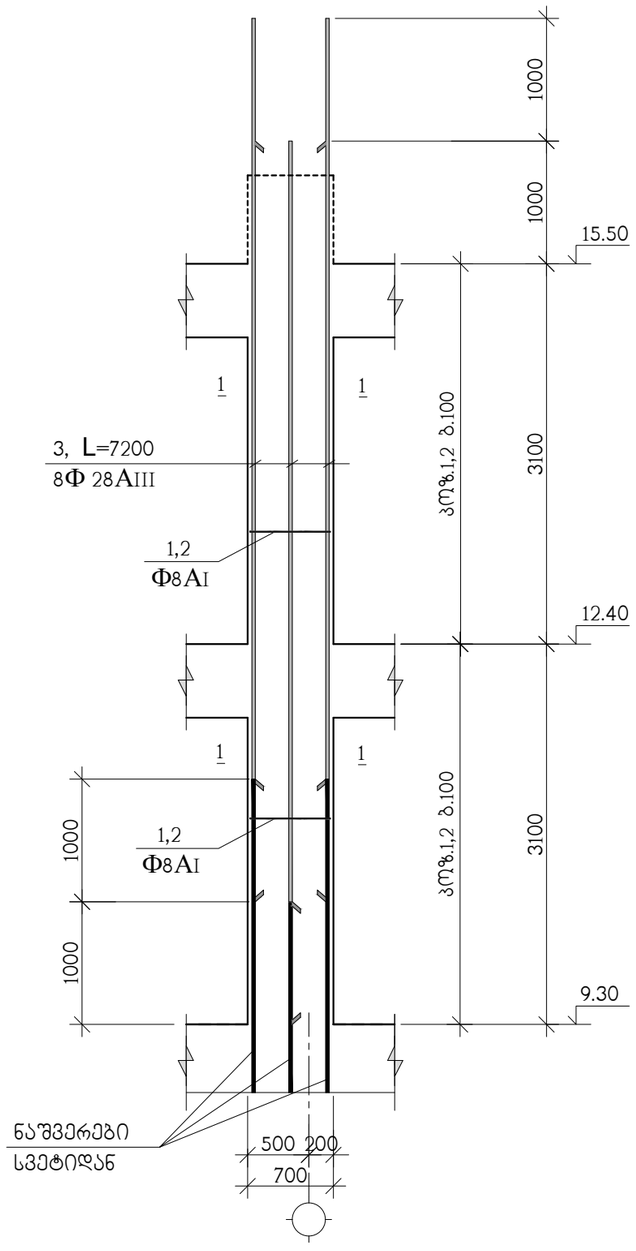

ჭრილი 1-1

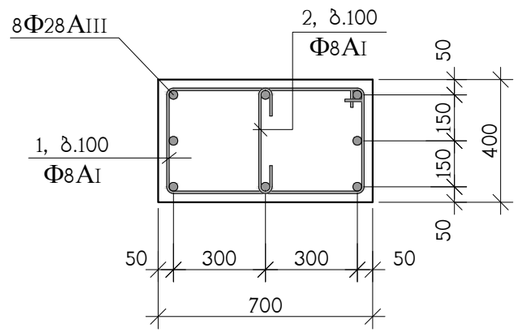

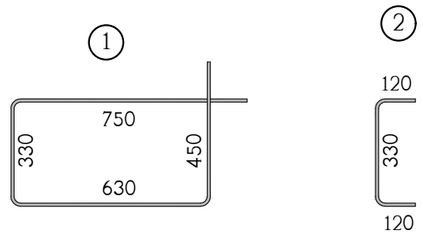

პოზ.	აღნიშვნა	დასახელება	რაოდ. ც.	ერთ-ეული
		მს-1 9.30 ნიშნულიდან 15.50 ნიშნულამდე	6	
1		Φ8AI საბსტ. 5781-828* L=2160	60	0.86 კგ.
2		Φ8AI საბსტ. 5781-828* L=570	60	0.23 კგ.
3		Φ28AIII საბსტ. 5781-828* L=7200	8	34.80 კგ.
		B 30 კლასის ბეტონი		1.5 მ^3

თანამდებობა	გვარი	ხელმოწერა	ქ.თბილისი, ჭუჩა ქერჩი N 6ა-ს მიმდებარედ, საკადასტრო კოდი, 01.11.05.029.154, მრავალბინიანი საცხოვრებელი სახლი			შ.პ.ს. "კონსტუდიო"
ხელმძღვან.	ე.ფოფერია					
არქიტექტორი	ვ.ვისოცკი		კონსტრუქციული ნაწილი			
			მონოლითური სვეტი მს-1			
კონსტრუქტ.	ა.არჩილია					
შეამოწმა	ლ.ჯაიანი		სტადია მ	ფურც. კ-30	ფ-ბი	დაკვ. №

მონოლითური სვეტი მს-2

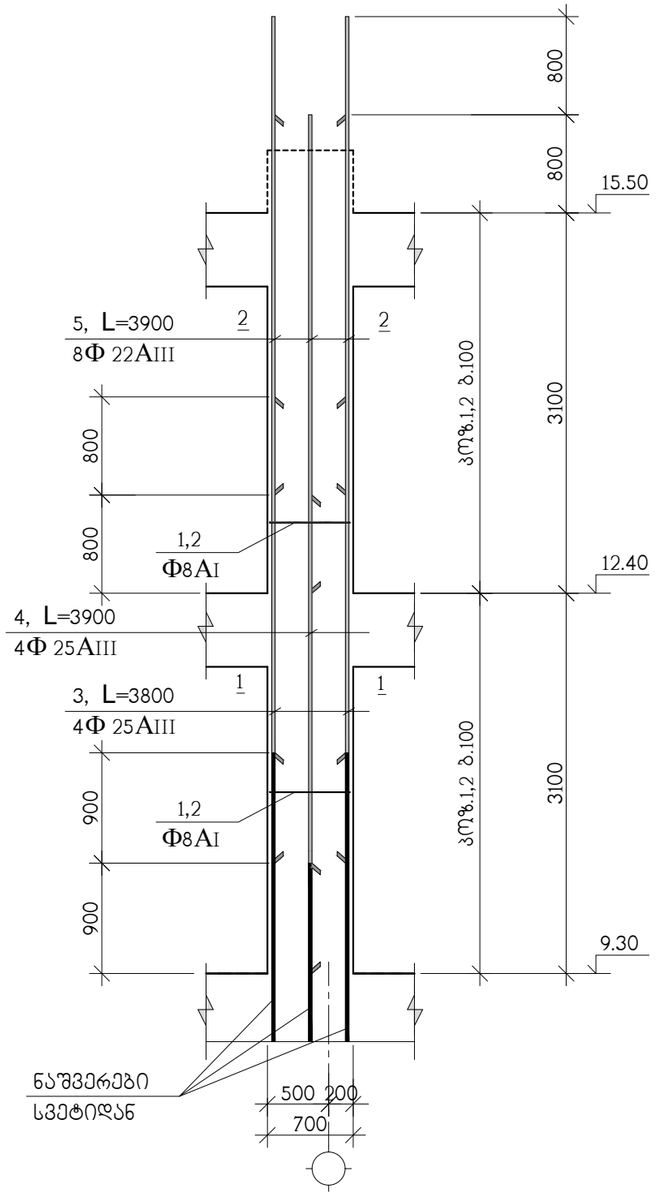

ჭრილი 1-1

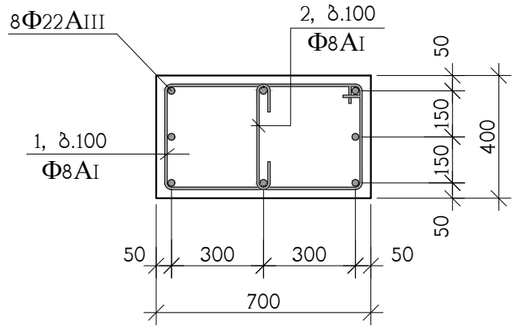

ჭრილი 1-1

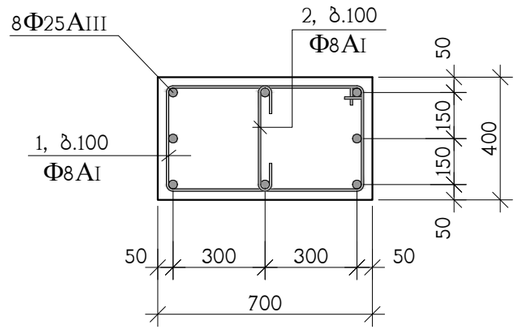

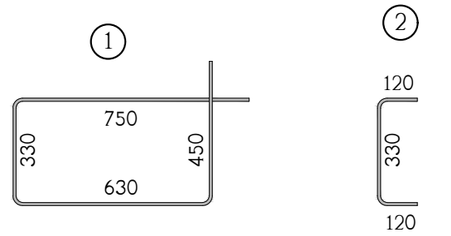

პოზ.	აღნიშვნა	დასახელება	რაოდ. ც.	ერთ-ეული
		მს-2 9.30 ნიშნულიდან 15.50 ნიშნულამდე	23	
1		Φ8AI სახსტ. 5781-828* L=2160	60	0.86 კგ.
2		Φ8AI სახსტ. 5781-828* L=570	60	0.23 კგ.
3		Φ25AIII სახსტ. 5781-828* L=3800	4	14.65 კგ.
4		Φ25AIII სახსტ. 5781-828* L=3900	4	15.03 კგ.
5		Φ22AIII სახსტ. 5781-828* L=3900	8	11.63 კგ.
		B 30 კლასის ბეტონი		1.5 მ^3

თანამდებობა	გვარი	ხელმოწერა	ქ.თბილისი, კუჩა კერჩი N 6ა-ს მიმდებარედ, საკადასტრო კოდი, 01.11.05.029.154, მრავალბინიანი საცხოვრებელი სახლი			შ.პ.ს. "კონსტუდიო"
ხელმძღვან.	ე.ფოფერია					
არქიტექტორი	ვ.ვისოცკი		კონსტრუქციული ნაწილი			
			მონოლითური სვეტი მს-2			
კონსტრუქტ.	ა.არჩილია					
შემამოწმა	ლ.ჯაიანი		სტადია მ	ფურც. კ-31	ფ-ბი	დაკვ. №

მონოლითური სვეტი მს-3

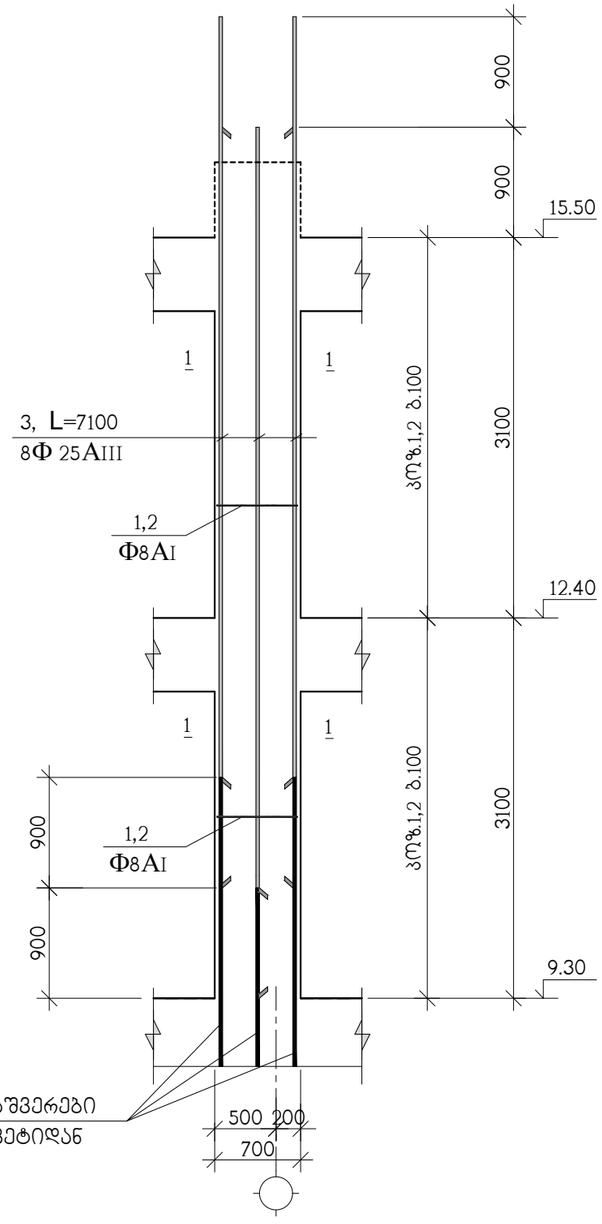

ჭრილი 1-1

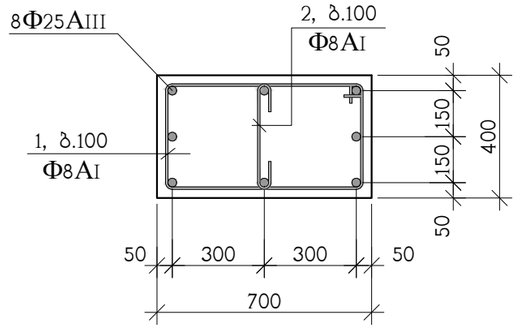

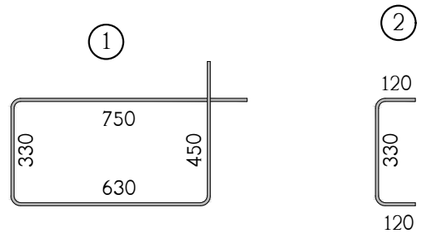

პოზ.	აღნიშვნა	დასახელება	რაოდ. ც.	ერთ-ეული
		მს-3 9.30 ნიშნულიდან 15.50 ნიშნულამდე	15	
1		Φ8AI სახსტ. 5781-828* L=2160	60	0.86 კგ.
2		Φ8AI სახსტ. 5781-828* L=570	60	0.23 კგ.
3		Φ25AIII სახსტ. 5781-828* L=7100	8	27.35 კგ.
		B 30 კლასის ბეტონი		1.5 მ^3

თანამდებობა	გვარი	ხელმოწერა	ქ.თბილისი, ჭუჩა კერჩი N 6ა-ს მიმდებარედ, საკადასტრო კოდი, 01.11.05.029.154, მრავალბინიანი საცხოვრებელი სახლი				შ.პ.ს. "კონსტუდიო"
ხელმძღვან.	ე.ფოფერია						
არქიტექტორი	ვ.ვისოცკი		კონსტრუქციული ნაწილი				
			მონოლითური სვეტი მს-3				
კონსტრუქტ.	ა.არჩილია						
შეამოწმა	ლ.ჯაიანი		სტადია მ	ფურც. კ-32	ფ-ბი	დაკვ. №	

მონოლითური სვეტების და კედლების ბეგმა 15.50 ნიშნულიდან 24.80 ნიშნულამდე

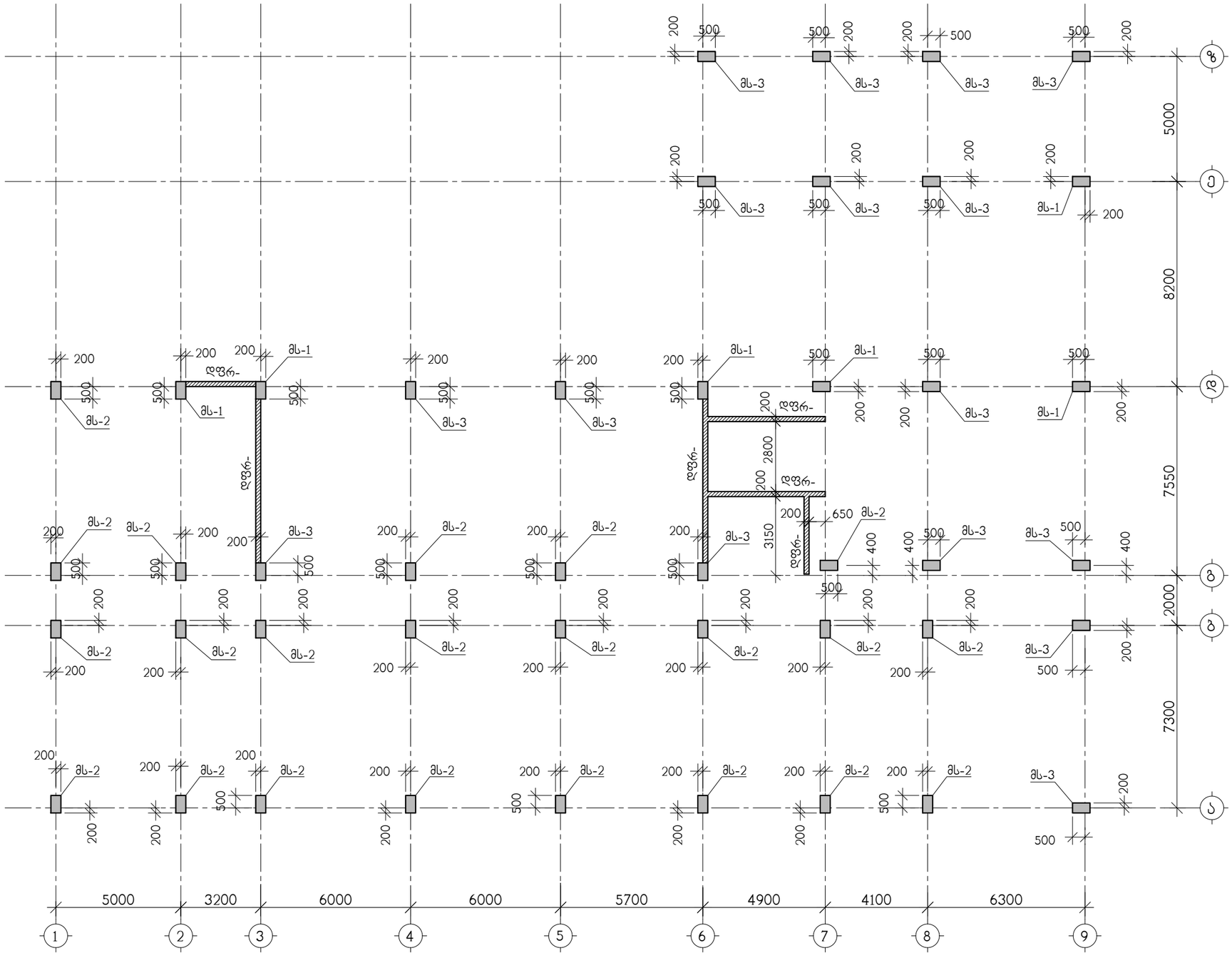

თანამდებობა	გვარი	ხელმოწერა	ქ.თბილისი, ჭუჩა ქერჩი N 6ა-ს მიმდებარედ, საკადასტრო კოდი, 01.11.05.029.154, მრავალბინიანი საცხოვრებელი სახლი		შ.პ.ს. "კონსტუდიო"
ხელმძღვან.	ე.წოწერია		კონსტრუქციული ნაწილი		
არქიტექტორი	ვ.ვისოცკი				
			მონოლითური სვეტების და კედლების ბეგმა 15.50 ნიშნულიდან 24.80 ნიშნულამდე		
კონსტრუქტ.	ა.არჩილია				
შემოწმა	ლ.ჯაიანი		სტადია მ	ფურც. კ-33	ფ-ბი	დაკვ. №

მონოლითური სვეტი მს-1

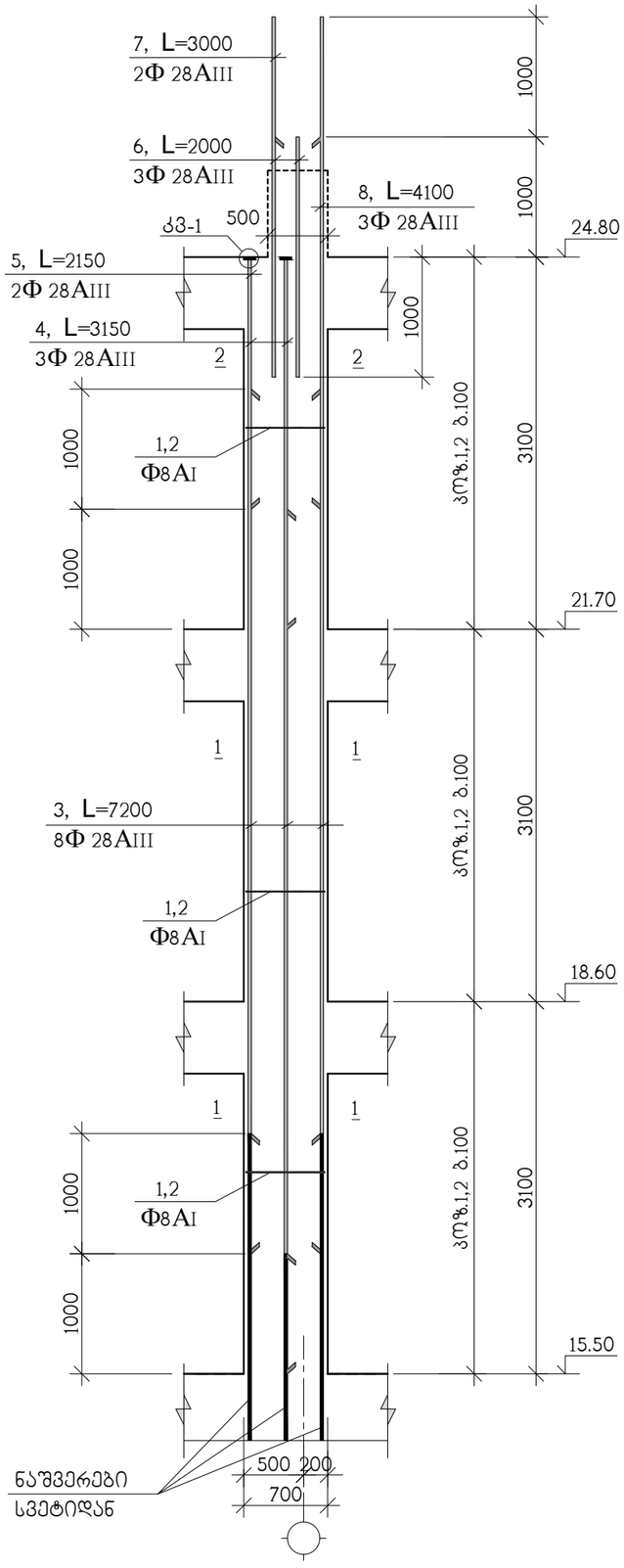

ჭრილი 2-2

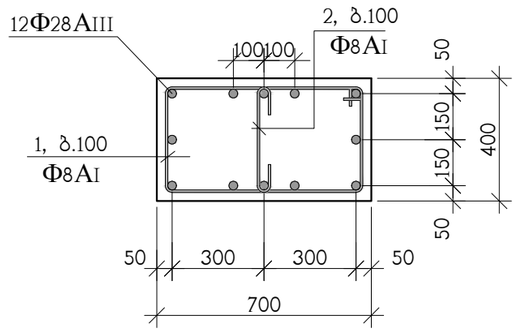

ჭრილი 1-1

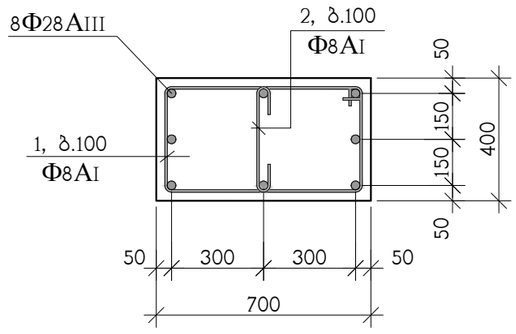

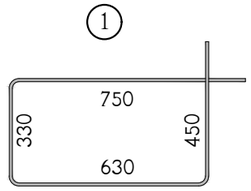

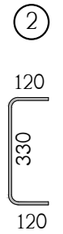

პოზ.	აღნიშვნა	დასახელება	რაოდ. ც.	ერთ-ეული
		მს-1 15.50 ნიშნულიდან 24.80 ნიშნულამდე	6	
1		Φ8AI საბსტ. 5781-828* L=2160	90	0.86 კგ.
2		Φ8AI საბსტ. 5781-828* L=570	90	0.23 კგ.
3		Φ28AIII საბსტ. 5781-828* L=7200	8	34.80 კგ.
4		Φ28AIII საბსტ. 5781-828* L=3150	3	15.23 კგ.
5		Φ28AIII საბსტ. 5781-828* L=2150	2	10.40 კგ.
6		Φ28AIII საბსტ. 5781-828* L=2000	3	9.67 კგ.
7		Φ28AIII საბსტ. 5781-828* L=3000	2	14.50 კგ.
8		Φ28AIII საბსტ. 5781-828* L=4100	3	19.82 კგ.
9		ფურც. –20x90x90 საბსტ. 380-71*	5	1.3 კგ.
		B 30 კლასის ბეტონი		2.5 მ^3

თანამდებობა	გვარი	ხელმოწერა	ქ.თბილისი, ჭუჩა კერჩი N 6ა-ს მიმდებარედ, საკადასტრო კოდი, 01.11.05.029.154, მრავალბინიანი საცხოვრებელი სახლი			შ.პ.ს. "კონსტუდიო"
ხელმძღვან.	ე.წოწერია					
არქიტექტორი	ვ.ვისოცკი		კონსტრუქციული ნაწილი			
			მონოლითური სვეტი მს-1			
კონსტრუქტ.	ა.არჩილია					
შემამოწმა	ლ.ჯაიანი		სტადია მ	ფურც. კ-34	ფ-ბი	დაკვ. №

მონოლითური სვეტი მს-2

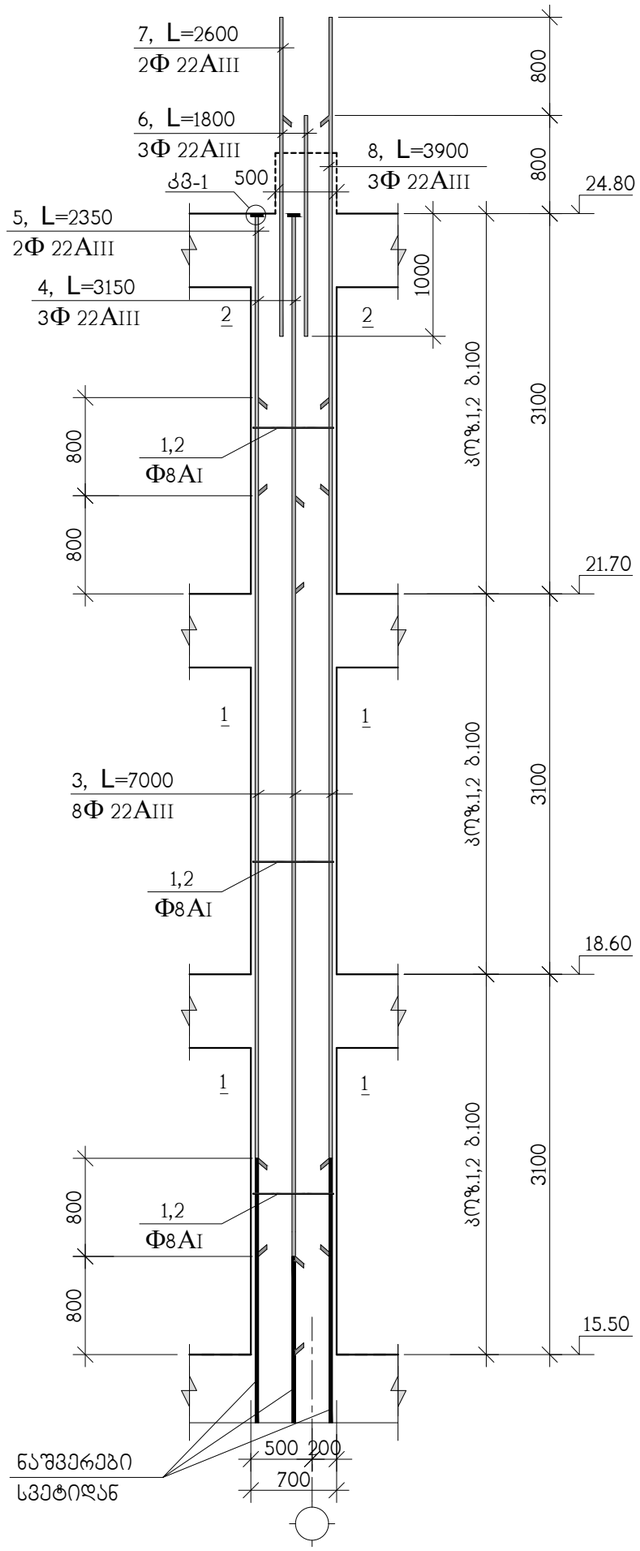

ჭრილი 2-2

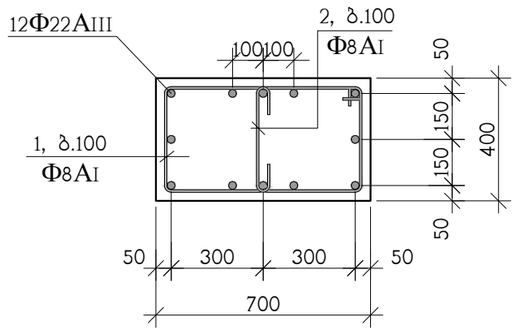

ჭრილი 1-1

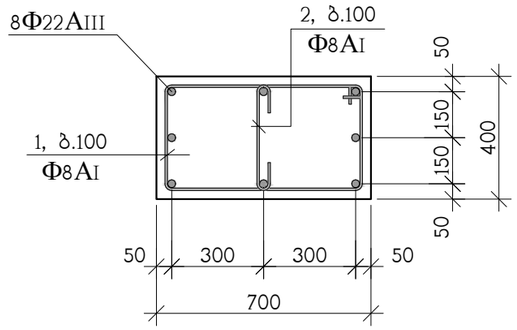

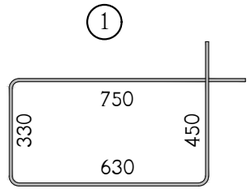



პოზ.	აღნიშვნა	დასახელება	რაოდ. ც.	ერთ-ეული
		მს-2 15.50 ნიშნულიდან 24.80 ნიშნულამდე	23	
1		Ф8AI სახსტ. 5781-828* L=2160	90	0.86 კგ.
2		Ф8AI სახსტ. 5781-828* L=570	90	0.23 კგ.
3		Ф22AIII სახსტ. 5781-828* L=7000	8	20.89 კგ.
4		Ф22AIII სახსტ. 5781-828* L=3150	3	9.40 კგ.
5		Ф22AIII სახსტ. 5781-828* L=2350	2	7.01 კგ.
6		Ф22AIII სახსტ. 5781-828* L=1800	3	5.38 კგ.
7		Ф22AIII სახსტ. 5781-828* L=2600	2	7.76 კგ.
8		Ф22AIII სახსტ. 5781-828* L=3900	3	11.64 კგ.
9		ფურც. –20x90x90 სახსტ. 380-71*	5	1.3 კგ.
		B 30 კლასის ბეტონი		2.5 მ^3

თანამდებობა	გვარი	ხელმოწერა	ქ.თბილისი, ჯუჯა ქერჩი N 6ა-ს მიმდებარედ, საკადასტრო კოდი, 01.11.05.029.154, მრავალბინიანი საცხოვრებელი სახლი			შ.პ.ს. "კონსტუდიო"
ხელმძღვან.	ე.წოწერია					
არქიტექტორი	ვ.ვისოცკი		კონსტრუქციული ნაწილი			
			მონოლითური სვეტი მს-2			
კონსტრუქტ.	ა.არჩილია					
შემამოწმა	ლ.ჯაიანი		სტადია მ	ფურც. კ-35	ფ-ბი	დაკვ. №

მონოლითური სვეტი მს-3

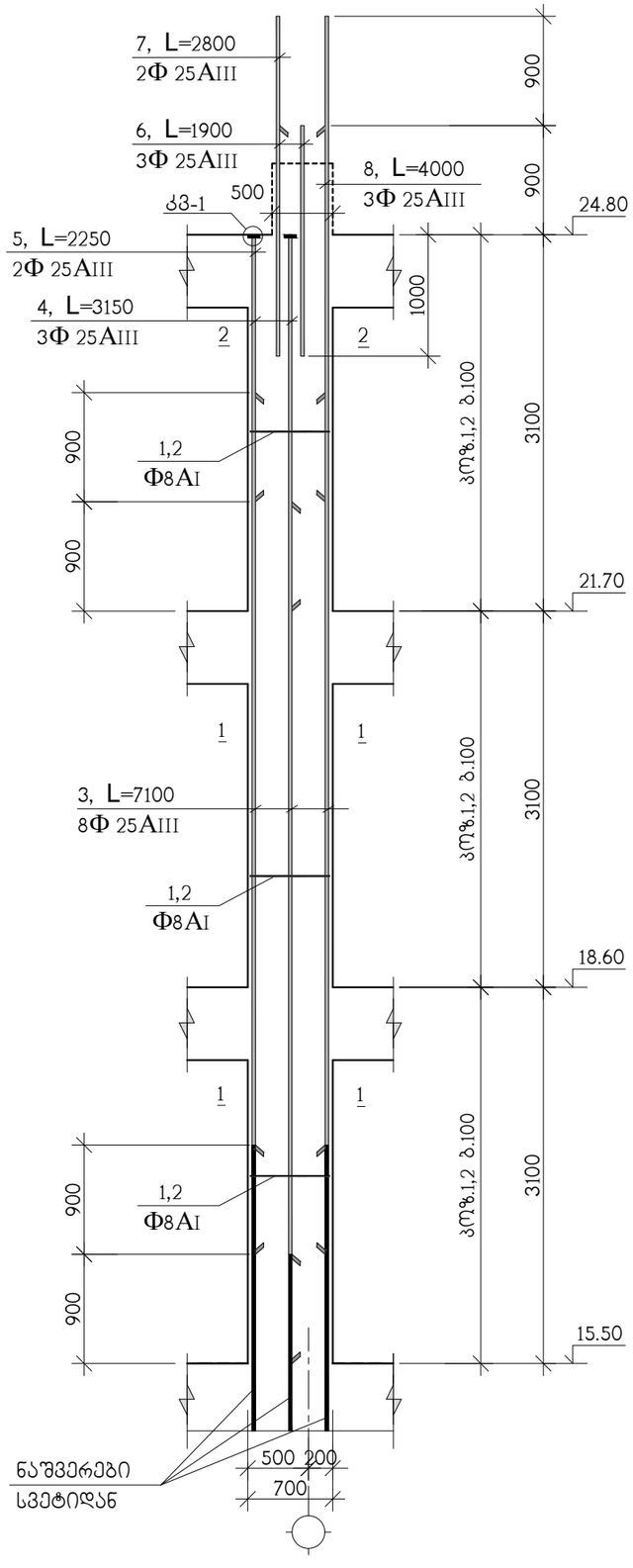

ჭრილი 2-2

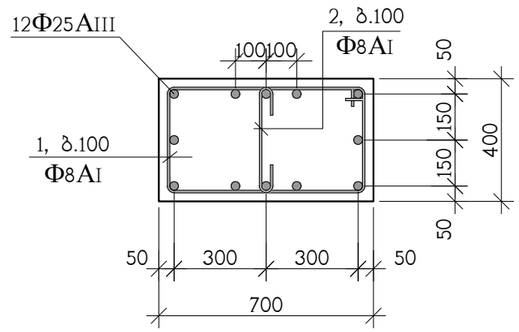

ჭრილი 1-1

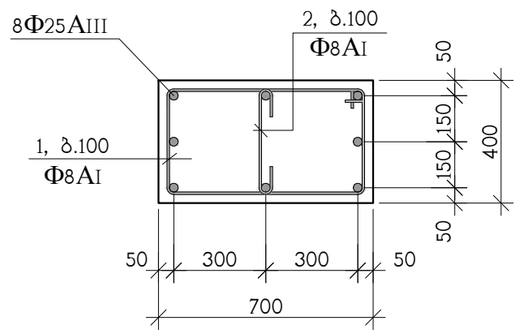

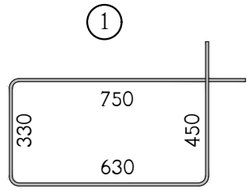

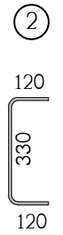

პოზ.	აღნიშვნა	დასახელება	რაოდ. ც.	ერთ-ეული
		მს-3 15.50 ნიშნულიდან 24.80 ნიშნულამდე	15	
1		Φ8AI სახსტ. 5781-828* L=2160	90	0.86 კგ.
2		Φ8AI სახსტ. 5781-828* L=570	90	0.23 კგ.
3		Φ25AIII სახსტ. 5781-828* L=7100	8	27.36 კგ.
4		Φ25AIII სახსტ. 5781-828* L=3150	3	12.14 კგ.
5		Φ25AIII სახსტ. 5781-828* L=2250	2	8.67 კგ.
6		Φ25AIII სახსტ. 5781-828* L=1900	3	7.32 კგ.
7		Φ25AIII სახსტ. 5781-828* L=2800	2	10.79 კგ.
8		Φ25AIII სახსტ. 5781-828* L=4000	3	15.42 კგ.
9		ფურც. –20x90x90 სახსტ. 380-71*	5	1.3 კგ.
		B 30 კლასის ბეტონი		2.5 მ^3

თანამდებობა	გვარი	ხელმოწერა	ქ.თბილისი, ჭუჩა ქერჩი N 6ა-ს მიმდებარედ, საკადასტრო კოდი, 01.11.05.029.154, მრავალბინიანი საცხოვრებელი სახლი			შ.პ.ს. "კონსტუდიო"
ხელმძღვან.	ე.ფოფერია					
არქიტექტორი	ვ.ვისოცკი		კონსტრუქციული ნაწილი			
			მონოლითური სვეტი მს-3			
კონსტრუქტ.	ა.არჩილია					
შეამოწმა	ლ.ჯაიანი		სტადია მ	ფურც. კ-36	ფ-ბი	დაკვ. №

Հանձնեց	Ստուգեց	Ա.Ղ.Ղազարյան		
Նախագծապետ	Ա.Ա.Ղազարյան			
Գլխավոր ճարտարագետ	Ա.Ա.Ղազարյան			
Գլխավոր ինժեներ	Ա.Ա.Ղազարյան			

ՀՀ, ք. Երևան, Ֆրեդ Ֆորսթեր 2 նրբ. N 6ա-Ն, Էդիսոն Պլազա, 8 հարկ, 01.11.05.029.154, ՀՀ-Ա-Ֆ-Ֆ-Ա-Ֆ-Ա-Ֆ-Ա

მონოლითური სვეტი მს-1

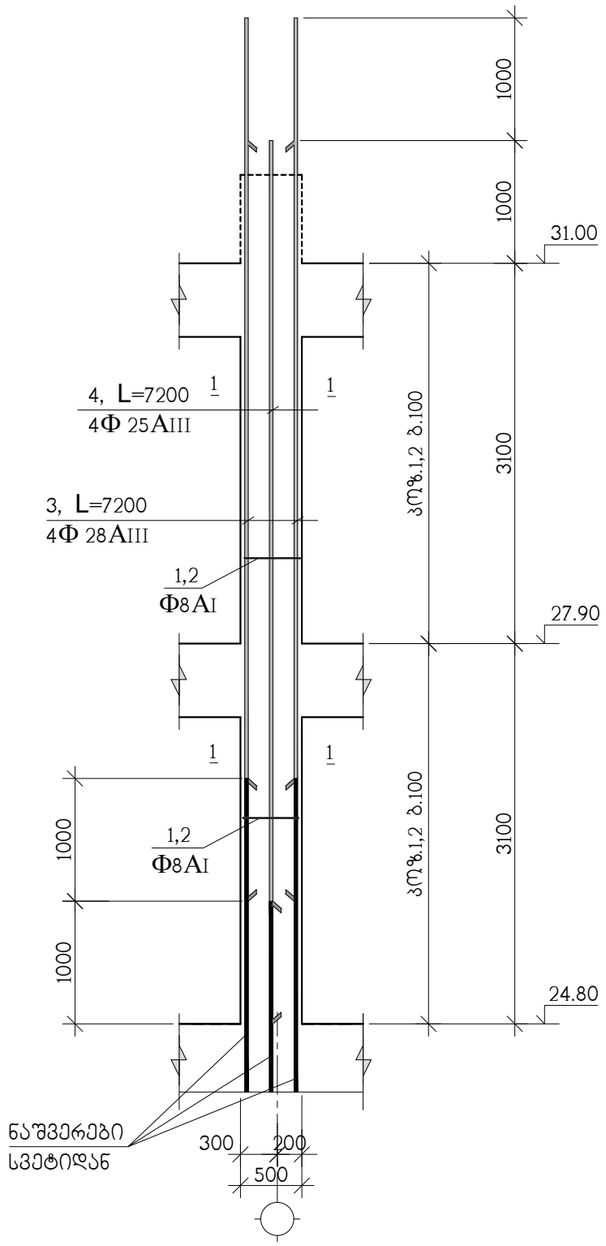

ჯვრის 1-1

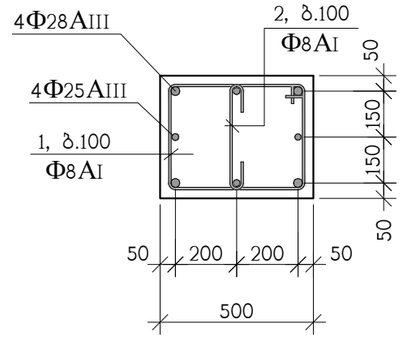

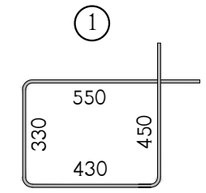



პოზ.	აღნიშვნა	დასახელება	რაოდ. ც.	ერთ-ეული
		მს-1 24.80 ნიშნულიდან 31.00 ნიშნულამდე	6	
1		Φ8AI საბსტ. 5781-828* L=1760	60	0.70 კგ.
2		Φ8AI საბსტ. 5781-828* L=570	60	0.23 კგ.
3		Φ28AIII საბსტ. 5781-828* L=7200	4	34.80 კგ.
4		Φ25AIII საბსტ. 5781-828* L=7200	4	27.74 კგ.
		B 30 კლასის ბეტონი		1.2 მ^3

თანამდებობა	გვარი	ხელმოწერა	ქ.თბილისი, ჭუჩა ქერჩი N 6ა-ს მიმდებარედ, საკადასტრო კოდი, 01.11.05.029.154, მრავალბინიანი საცხოვრებელი სახლი				შ.პ.ს. "კონსტუდიო"
ხელმძღვან.	ე.ფოფერია		კონსტრუქციული ნაწილი				
არქიტექტორი	ვ.ვისოცკი						
კონსტრუქტ.	ა.არჩილია		მონოლითური სვეტი მს-1				
შემოწმა	ლ.ჯაიანი		სტადია მ	ფურც. კ-38	ფ-ბი	დაკვ. №	

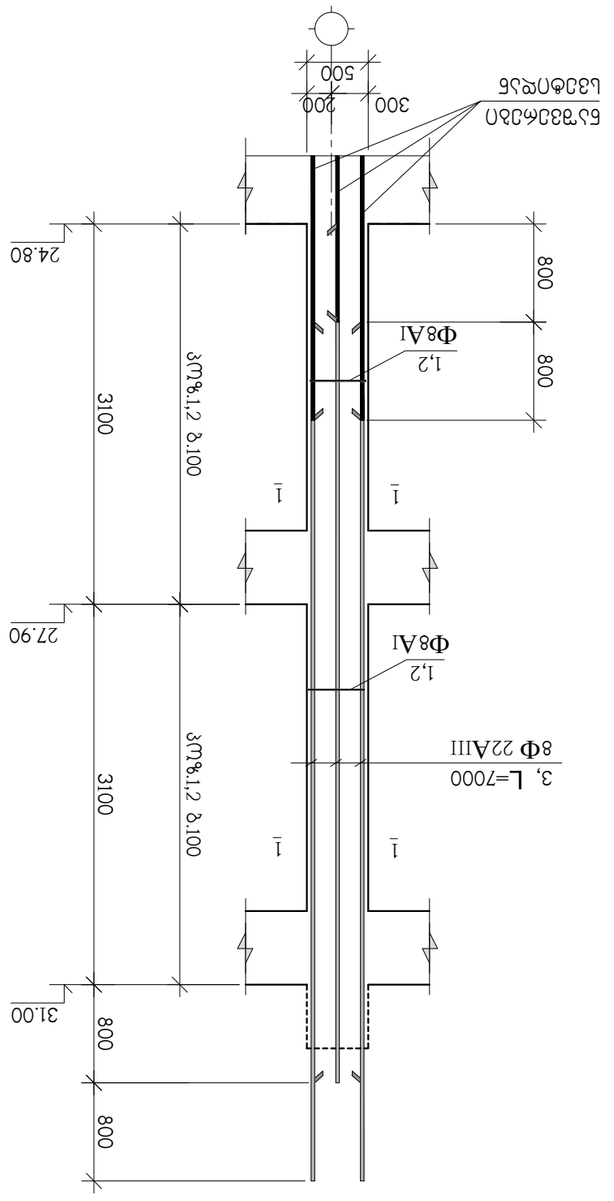

ձողաձևերի ցուցակ մեկ տարրի համար bե-2

Նշան	Ձողաձևի տեսակը և չափերը, մմ	Քանակը, հատ	Ընդհանուր երկարությունը, մ.	Զանգվածը, կգ.
	bե-2 24.80 6ողջոնվածքը 31.00 6ողջոնվածքով	23		
1	Φ8AI ևնեևված. 5781-828* L=1760	60	0.70 մ.	
2	Φ8AI ևնեևված. 5781-828* L=570	60	0.23 մ.	
3	Φ22AIII ևնեևված. 5781-828* L=7000	8	20.89 մ.	
	B 30 մոնոևևնև ևշվածքո		1.2 մ³	

ՀՀ ԿԱ ԱՇՏԱՐԱԿԱՉՈՒԹՅԱՆ ԵՎ ՏԵԽՆԻԿԱԿԱՆ ԱՆՎՏԱՆԳՈՒԹՅԱՆ ՊԵՏԱԿԱՆ ԿՈՄԻՏԵ					ՀՀ ԱՇՏԱՐԱԿԱՉՈՒԹՅԱՆ ԵՎ ՏԵԽՆԻԿԱԿԱՆ ԱՆՎՏԱՆԳՈՒԹՅԱՆ ՊԵՏԱԿԱՆ ԿՈՄԻՏԵ, ՀՀԿԱ ՀՀՇՆ ՍՆ 65.1-Ն ՀՈՒՆՎԱՐԻ 25-ԻՆ ՀԱՍՏԱՏՎԱԾ ՈՐՈՇՄԱՄԲ ՀԱՍՏԱՏՎԱԾ ՀՀ ԱՇՏԱՐԱԿԱՉՈՒԹՅԱՆ ԵՎ ՏԵԽՆԻԿԱԿԱՆ ԱՆՎՏԱՆԳՈՒԹՅԱՆ ՊԵՏԱԿԱՆ ԿՈՄԻՏԵԻ ԱՆՁՆԱԿԱԶՄԻ ՈՒԺԸ ՉՈՒՆԻ		ՀՀ ԱՇՏԱՐԱԿԱՉՈՒԹՅԱՆ ԵՎ ՏԵԽՆԻԿԱԿԱՆ ԱՆՎՏԱՆԳՈՒԹՅԱՆ ՊԵՏԱԿԱՆ ԿՈՄԻՏԵ
ՀՀ ԱՇՏԱՐԱԿԱՉՈՒԹՅԱՆ ԵՎ ՏԵԽՆԻԿԱԿԱՆ ԱՆՎՏԱՆԳՈՒԹՅԱՆ ՊԵՏԱԿԱՆ ԿՈՄԻՏԵԻ ՆԱԽԱԳԱՀ					ՀՀ ԱՇՏԱՐԱԿԱՉՈՒԹՅԱՆ ԵՎ ՏԵԽՆԻԿԱԿԱՆ ԱՆՎՏԱՆԳՈՒԹՅԱՆ ՊԵՏԱԿԱՆ ԿՈՄԻՏԵԻ ՆԱԽԱԳԱՀ
ՀՀ ԱՇՏԱՐԱԿԱՉՈՒԹՅԱՆ ԵՎ ՏԵԽՆԻԿԱԿԱՆ ԱՆՎՏԱՆԳՈՒԹՅԱՆ ՊԵՏԱԿԱՆ ԿՈՄԻՏԵԻ ԱՆՁՆԱԿԱԶՄԻ ՈՒԺԸ ՉՈՒՆԻ					
ՀՀ ԱՇՏԱՐԱԿԱՉՈՒԹՅԱՆ ԵՎ ՏԵԽՆԻԿԱԿԱՆ ԱՆՎՏԱՆԳՈՒԹՅԱՆ ՊԵՏԱԿԱՆ ԿՈՄԻՏԵ					ՀՀ ԱՇՏԱՐԱԿԱՉՈՒԹՅԱՆ ԵՎ ՏԵԽՆԻԿԱԿԱՆ ԱՆՎՏԱՆԳՈՒԹՅԱՆ ՊԵՏԱԿԱՆ ԿՈՄԻՏԵ

მონოლითური სვეტი მს-3

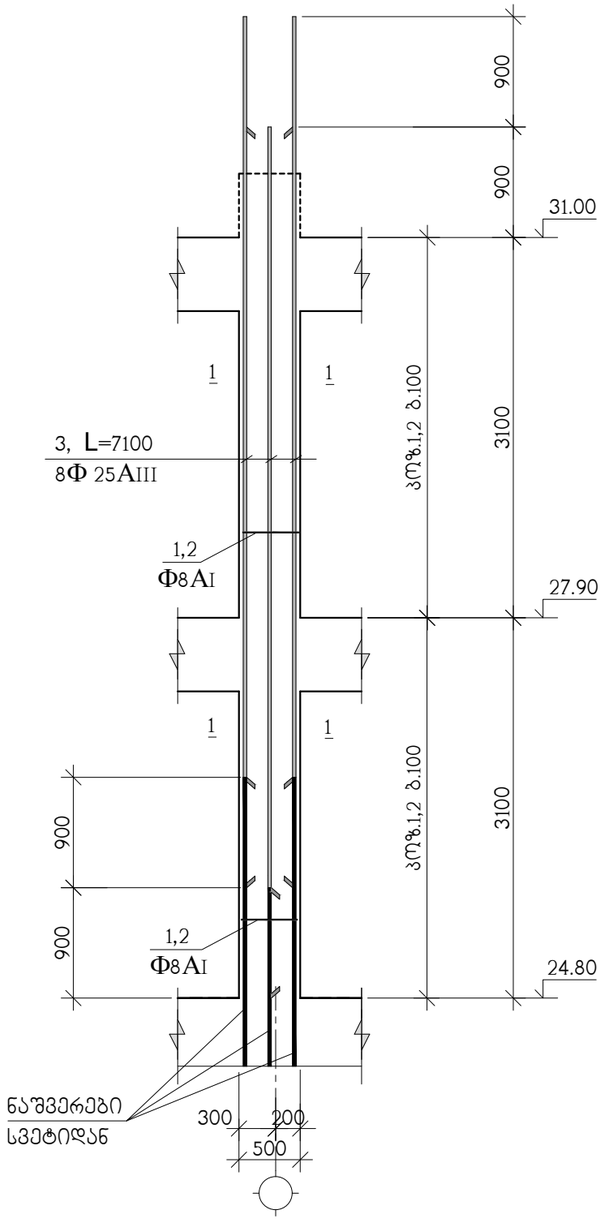

ჭრილი 1-1

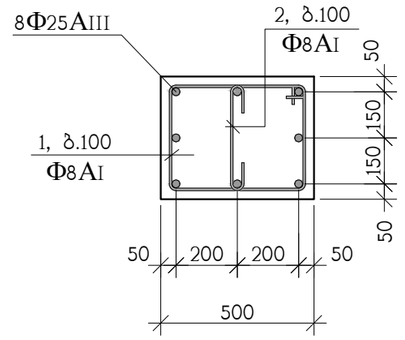

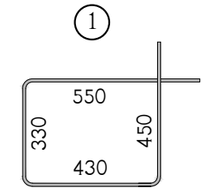



პოზ.	აღნიშვნა	დასახელება	რაოდ. ც.	ერთ-ეული
		მს-3 24.80 ნიშნულიდან 31.00 ნიშნულამდე	15	
1		Φ8AI სახსტ. 5781-828* L=1760	60	0.70 კგ.
2		Φ8AI სახსტ. 5781-828* L=570	60	0.23 კგ.
3		Φ25AIII სახსტ. 5781-828* L=7100	8	27.35 კგ.
		B 30 კლასის ბეტონი		1.2 მ³

თანამდებობა	გვარი	ხელმოწერა	ქ.თბილისი, ჭუჩა ქერჩი N 6ა-ს მიმდებარედ, საკადასტრო კოდი, 01.11.05.029.154, მრავალბინიანი საცხოვრებელი სახლი				შ.პ.ს. "კონსტუდიო"
ხელმძღვან.	ე.ფოფერია		კონსტრუქციული ნაწილი				
არქიტექტორი	ვ.ვისოცკი						
			მონოლითური სვეტი მს-3				
კონსტრუქტ.	ა.არჩილია						
შემოწმება	ლ.ჯაიანი		სტადია მ	ფურც. კ-40	ფ-ბი	დაკვ. №	

ՄՈՒՏՔԱՅԻՆ ՀԱՄԱԿԱՐԳ	ՀՀՀՄՀ	ՀՀՀԳՊԳՄԿՈՒ	Հ.ՄՈՒՏՔԱՅԻՆ ՀԱՄԱԿԱՐԳ ՀՀՀՄՀ ՀՀՀԳՊԳՄԿՈՒ ՀՀՀՄՀ ՀՀՀԳՊԳՄԿՈՒ N ԲՆ-Ն ՀՈՒՆԻՍԻ ՀՀՀՄՀ ՀՀՀԳՊԳՄԿՈՒ

№ поз.	Обозначение	Наименование	Кол.	Масса ед., кг.	Примечание
		Фундамент ФЛ-1 31.00 (Монолитная железобетонная плита)	6		
1		Ф8AI L=1760 ГОСТ 5781-82*	30	0.70	
2		Ф8AI L=570 ГОСТ 5781-82*	30	0.23	
3		Ф28AIII L=2150 ГОСТ 5781-82*	4	8.29	
4		Ф25AIII L=3150 ГОСТ 5781-82*	4	12.14	
9		Полоса –20x90x90 ГОСТ 380-71*	8	1.3	
		Бетон тяжелый класса В 30		0.5	м³

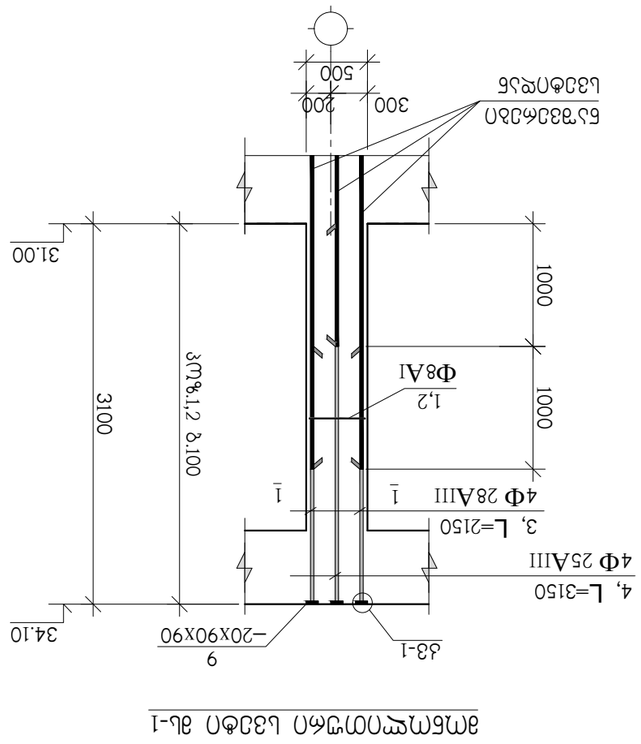
Фундамент ФЛ-1
Ф8AI
1, 2
1000
1000
3100
Ø10 с 100
9
–20x90x90
Ф8AI
1, 2, L=100
4Ф25AIII
4, L=3150
4Ф 28AIII
3, L=2150
4Ф 28AIII
Ф8AI
2, L=100
Ф8AI
1, L=100
4Ф28AIII
Ф8AI
1, L=100
4Ф25AIII
Ф8AI
2

მონოლითური სვეტი მს-2

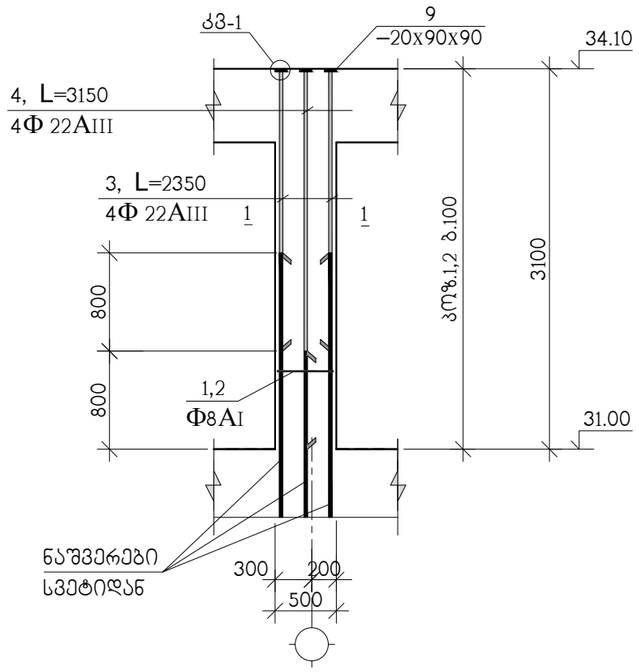

ჭრილი 1-1

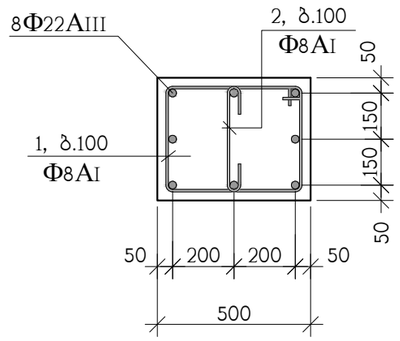

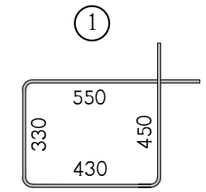



კოზ.	აღნიშვნა	დასახელება	რაოდ. ც.	ერთ-ეული
		მს-2 31.00 ნიშნულიდან 34.10 ნიშნულამდე	23	
1		Φ8AI სახსტ. 5781-828* L=1760	30	0.70 კგ.
2		Φ8AI სახსტ. 5781-828* L=570	30	0.23 კგ.
3		Φ22AIII სახსტ. 5781-828* L=2350	4	7.01 კგ.
4		Φ22AIII სახსტ. 5781-828* L=3150	4	9.40 კგ.
9		ფურც. –20x90x90 სახსტ. 380-71*	8	1.3 კგ.
		B 30 კლასის ბეტონი		0.5 მ³

თანამდებობა	გვარი	ხელმოწერა	ქ.თბილისი, ჯუჯა ქერჩი N 6ა-ს მიმდებარედ, საკადასტრო კოდი, 01.11.05.029.154, მრავალბინიანი საცხოვრებელი სახლი	შ.პ.ს. "კონსტუდიო"
ხელმძღვან.	ე.ფოფერია		კონსტრუქციული ნაწილი	
არქიტექტორი	ვ.ვისოცკი			
			მონოლითური სვეტი მს-2	
კონსტრუქტ.	ა.არჩილია			
შემოწმება	ლ.ჯაიანი		სტადია მ ფურც. კ-43 ფ-ბი დაკვ. №	

მონოლითური სვეტი მს-3

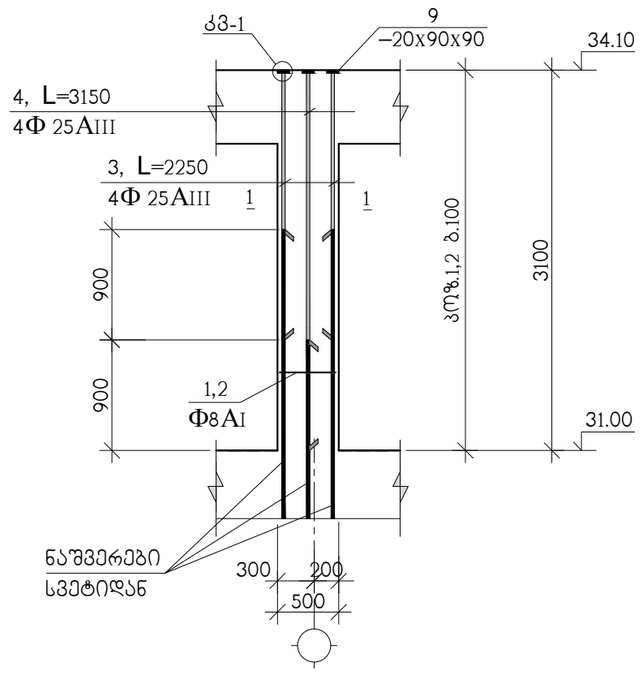

ჭრილი 1-1

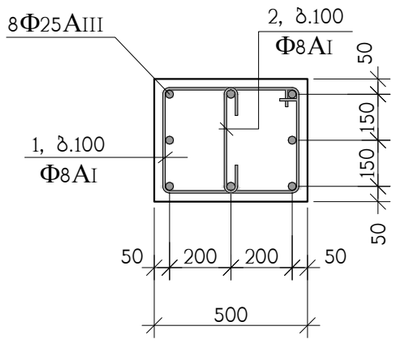

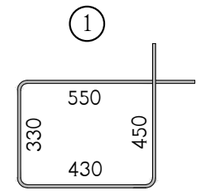

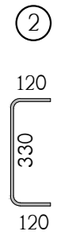

პოზ.	აღნიშვნა	დასახელება	რაოდ. ც.	ერთ-ეული
		მს-3 31.00 ნიშნულიდან 34.10 ნიშნულამდე	15	
1		Φ8AI საბსტ. 5781-828* L=1760	30	0.70 კგ.
2		Φ8AI საბსტ. 5781-828* L=570	30	0.23 კგ.
3		Φ25AIII საბსტ. 5781-828* L=2250	4	8.67 კგ.
4		Φ25AIII საბსტ. 5781-828* L=3150	4	12.14 კგ.
9		ფურც. –20x90x90 საბსტ. 380-71*	8	1.3 კგ.
		B 30 კლასის ბეტონი		0.5 მ^3

კვანძი; კვ-1

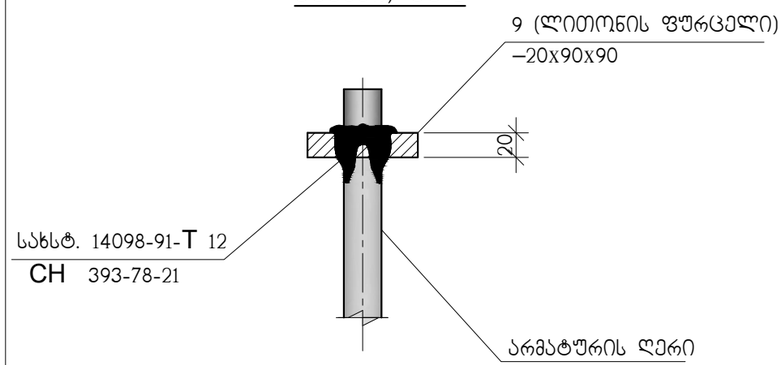

პოზ. 9

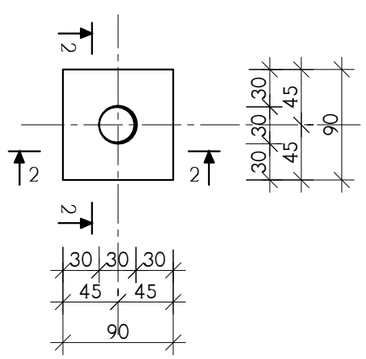

2–2

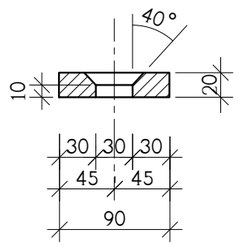

თანამდებობა	გვარი	ხელმოწერა	ქ.თბილისი, ჭუჩა ქერჩი N 6ა-ს მიმდებარედ, საკადასტრო კოდი, 01.11.05.029.154, მრავალბინიანი საცხოვრებელი სახლი		შ.პ.ს. "კონსტუდიო"
ხელმძღვან.	ე.ფოფერია				
არქიტექტორი	ვ.ვისოცკი		კონსტრუქციული ნაწილი		
			მონოლითური სვეტი მს-3		
კონსტრუქტ.	ა.არჩილია				
შემამოწმა	ლ.ჯაიანი		სტადია მ / ფურც. კ-44 / ფ-ბი / დაკვ. №		

მონოლითური კედლების არმირება -6.60 ნიშნულიდან 0.00 ნიშნულამდე

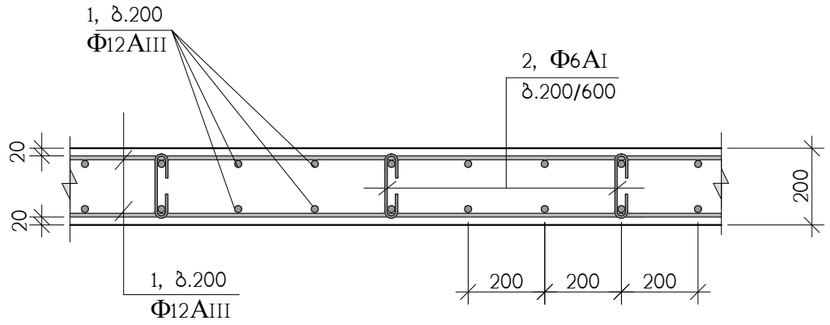

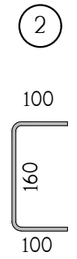

პოზ.	აღნიშვნა	დასახელება	რაოდ. ც.	ერთ-ეული
		მონოლითური კედლები	–	
1	დაიჭრას აღგილზე	Φ12AIII სახსტ. 5781-828* L=7510 ბრძ.მ	–	6670 კგ.
3		Φ6AI სახსტ. 5781-828* L=360	3050	0.08 კგ.
		B 30 კლასის ბეტონი		68 მ^3

თანამდებობა	გვარი	ხელმოწერა	ქ.თბილისი, კუჩა კერჩი N 6ა-ს მიმდებარედ, საკადასტრო კოდი, 01.11.05.029.154, მრავალბინიანი საცხოვრებელი სახლი			შ.პ.ს. "კონსტუდიო"
ხელმძღვან.	ე.წოწერია					
არქიტექტორი	ვ.ვისოცკი		კონსტრუქციული ნაწილი			
			მონოლითური კედლების არმირება			
კონსტრუქტ.	ა.არჩილია					
შემოწმა	ლ.ჯაიანი		სტადია მ	ფურც. კ-45	ფ-ბი	დაკვ. №

დიაფრაგმების არმირება -6.60 ნიშნულიდან 3.10 ნიშნულამდე

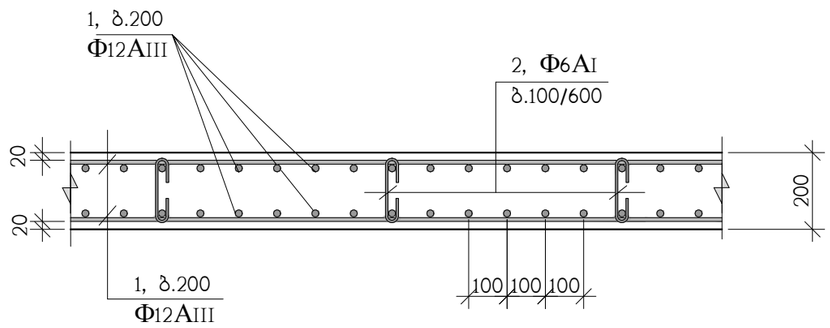

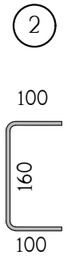

დიაფრაგმების არმირება 3.10 ნიშნულიდან 36.60 ნიშნულამდე

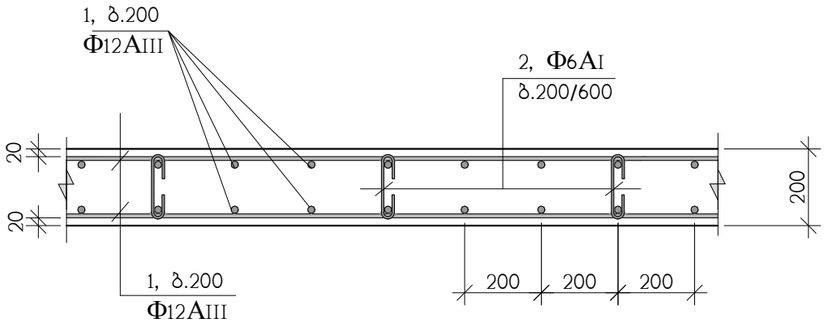

პოზ.	აღნიშვნა	დასახელება	რაოდ. ც.	ერთ-ეული
		მონოლითური დიაფრაგმები (დფრ)	–	
1	დაიჭრას ადგილზე	Ф12AIII სახსტ. 5781-828* L=31140 ბრძ.მ	–	27650 კგ.
3		Ф6AI სახსტ. 5781-828* L=360	10300	0.08 კგ.
		B 30 კლასის ბეტონი		230 მ^3

თანამდებობა	გვარი	ხელმოწერა	ქ.თბილისი, კუჩა კერჩი N 6ა-ს მიმდებარედ, საკადასტრო კოდი, 01.11.05.029.154, მრავალბინიანი საცხოვრებელი სახლი			შ.პ.ს. "კონსტუდიო"
ხელმძღვან.	ე.ფოფერია					
არქიტექტორი	ვ.ვისოცკი		კონსტრუქციული ნაწილი			
			მონოლითური დიაფრაგმების არმირება			
კონსტრუქტ.	ა.არჩილია					
შეამოწმა	ლ.ჯაიანი		სტადია მ	ფურც. კ-46	ფ-ბი	დაკვ. №

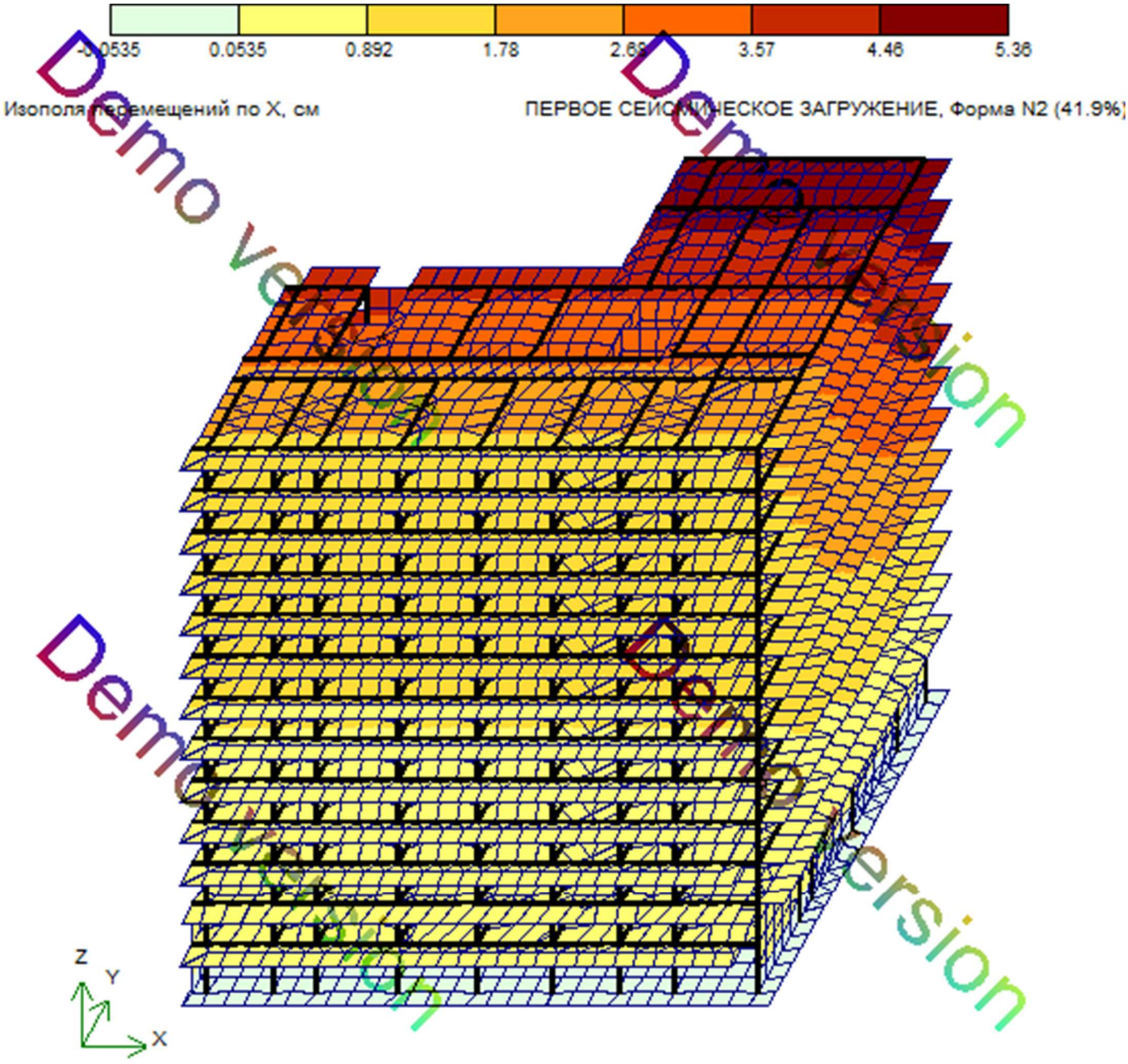
-0.0535
0.0535
0.892
1.78
2.68
3.57
4.46
5.36
Изополя перемещений по X, см
ПЕРВОЕ СЕЙСМИЧЕСКОЕ ЗАГРУЖЕНИЕ, Форма N2 (41.9%)
Z
Y
X
Demo version

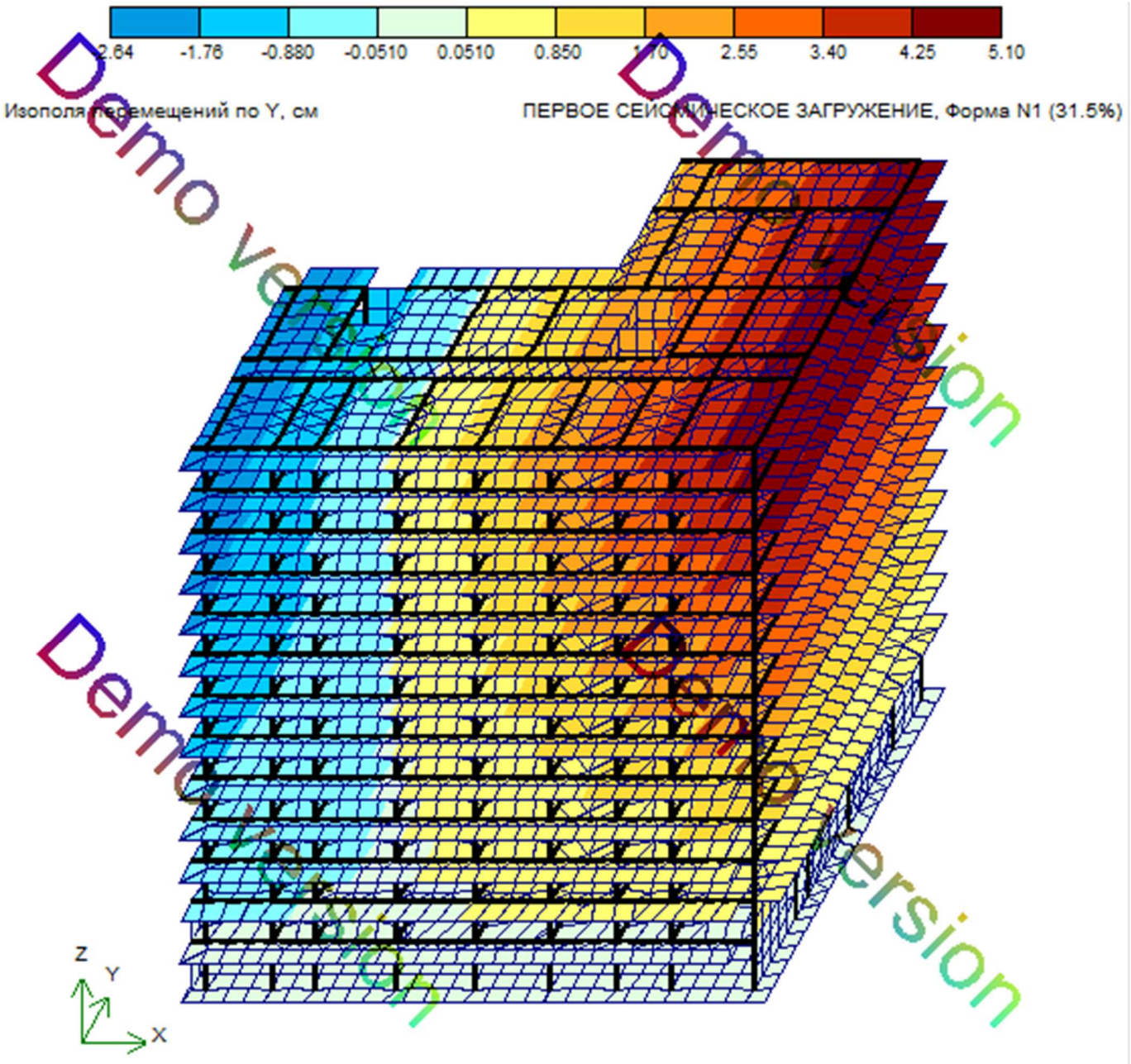
-2.64
-1.76
-0.880
-0.0510
0.0510
0.850
1.70
2.55
3.40
4.25
5.10
Изополя перемещений по Y, см
ПЕРВОЕ СЕЙСМИЧЕСКОЕ ЗАГРУЖЕНИЕ, Форма N1 (31.5%)
Z
Y
X
Demo version

Таблица частот и периодов колебаний

Форма	Частота, Гц	Период, с	Сейсмика 1,ма...	Сейсмика 2,м
1	0.72	1.3848	31.5	10.7
2	0.79	1.2670	41.9	16.4
3	0.91	1.0949	1.2	43.6
4	2.52	0.3969	4.3	2.3
5	2.90	0.3446	9.6	1.2
6	3.75	0.2667	0.0	11.2
7	4.75	0.2104	0.8	0.9
8	5.08	0.1968	0.0	0.0
9	5.37	0.1862	0.0	0.0
10	5.52	0.1811	2.8	0.0
11	5.69	0.1757	0.4	0.0
12	5.74	0.1741	0.3	0.0
Сумма			92.9	86.2

Суммарные нагрузки на стены и колонны, тс, тс*см

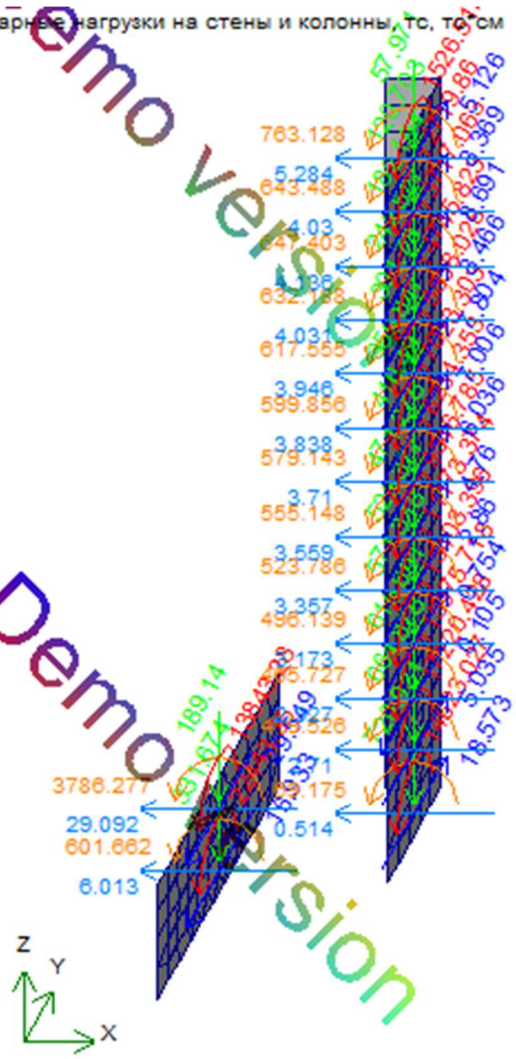

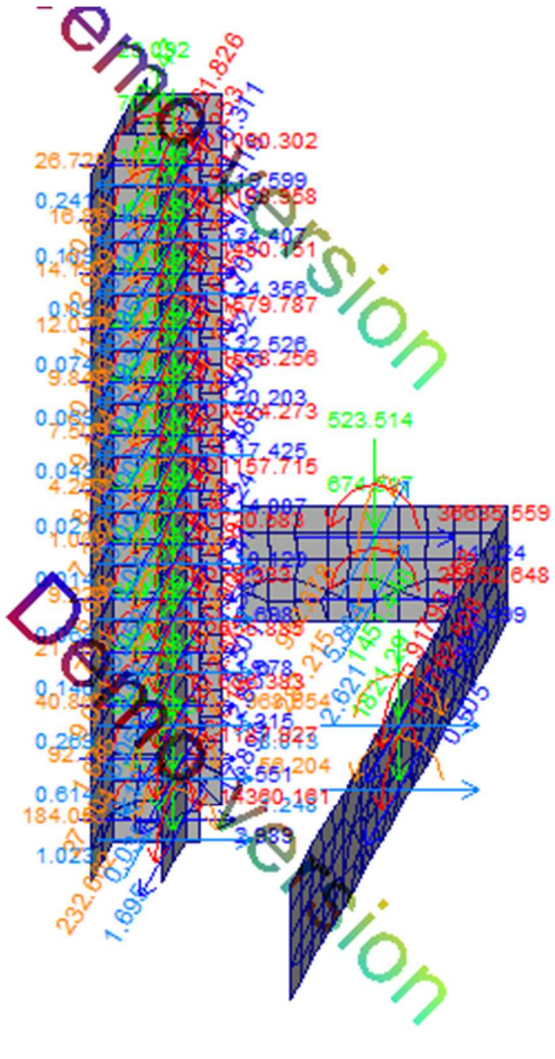

Demo version



Максимальное отрицательное усилие -512.004



კონსტრუქტორი

ე. წოწერია