A400 წინა ფასადი 1'- 9 ღერძების ხედვა

1:100

ფასადის ხედვა

ფასადის ხედვა

ფასადის ხედვა

A401 | ფასადი A'- J ღერძებ შორის

1:100 | ფასადები

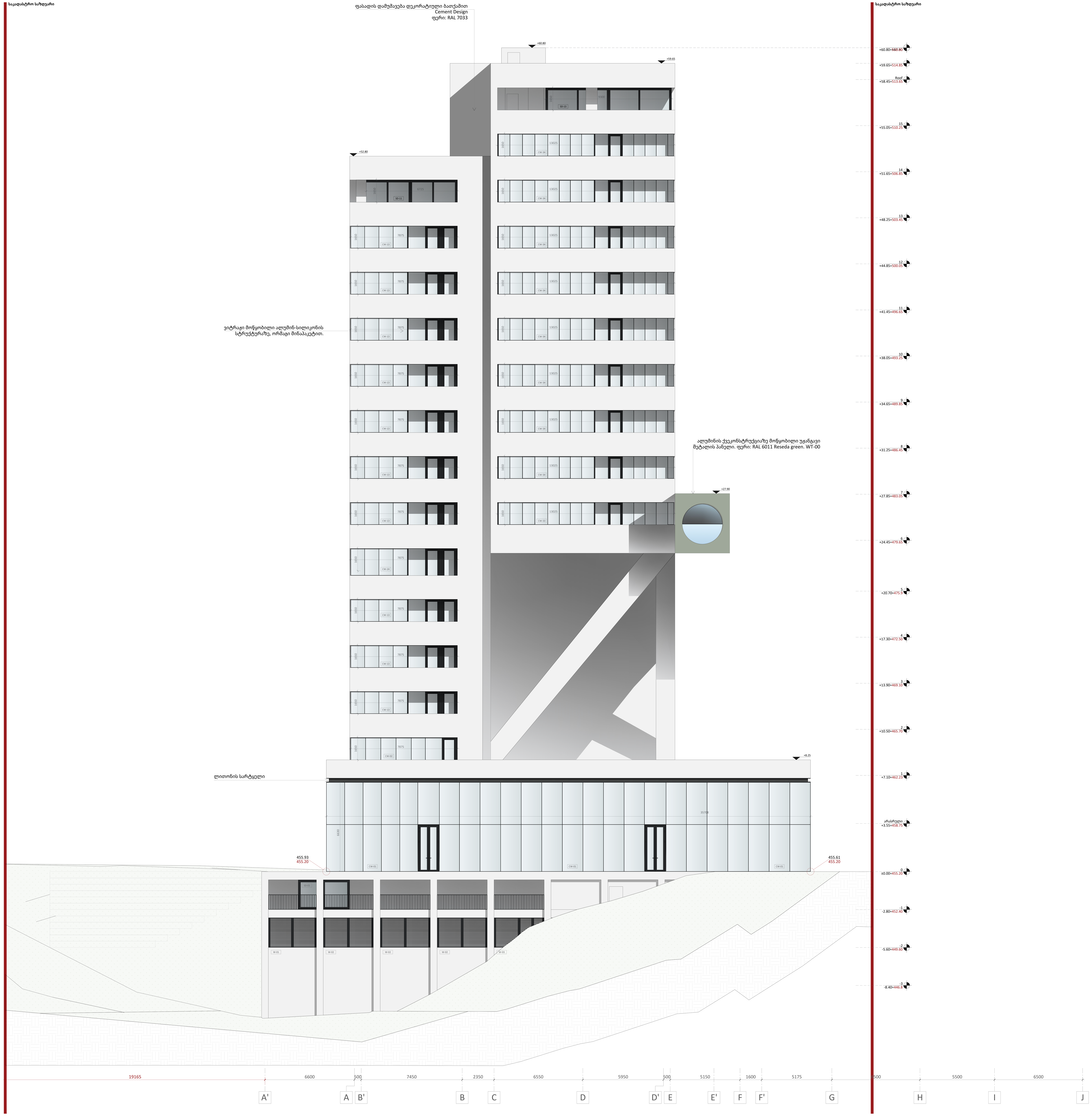

A0

A401

სათაური

ფასადი A'- J ღერძებ შორის

Ns studio
0179 ბაზალეთის ქუჩა 3
ქ. თბილისი, საქართველო.
Tel: 593 27 88 58
info@nsstudio.ge

პროექტი

ქალაქ თბილისში, ერწოს ქუჩა 15-ში
მდებარე ტერიტორიაზე
მშენებლობის პროექტი

სტრუქტურა

Progresi LTD
ვაჟა-ფშაველას გამზირი 16
ქ. თბილისი, საქართველო.
Tel: (995 32) 237 10 09
progresi.ltd@gmail.com

ინფორმაცია დამკვეთის შესახებ

შპს "ეი იქს AX"

სქემატური გეგმა

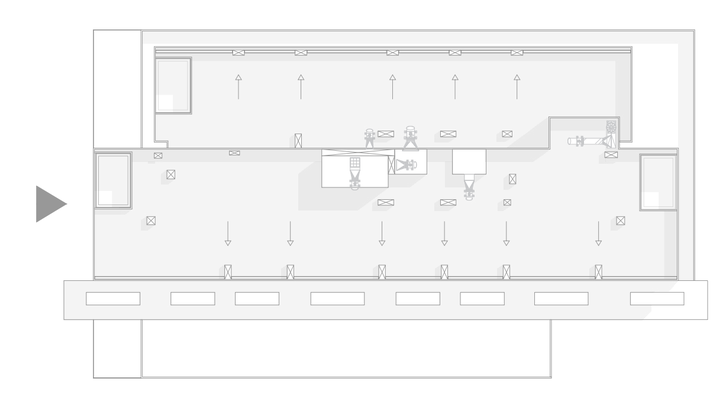

#29.04.2022

Cad Dwg File: **Kutaisi Residential**

ლუკა ჩაგანავა
ნინო ჭანტურია
გიორგი ვარდოსანიძე
დავით ბალავაძე
ნიკალა ღლონტი
მარიამ ლორთქიფანიძე
ანკა მორგოშია

Ns studio

A402 | ფასადი ღერძები 9 - 1 და ა-ე

1:100

ფასადის ღერძები 9 - 1 და ა-ე

A0

A402

ფასადი

Ns studio

ა. ფოცხიში, ბაკურიანის ქუჩა 3
0179 ბაზისური ტერიტორია, თბილისი
tel: 593 27 88 58
info@nsstudio.ge

ამოცანა

ახალი ტიპის 15-ბინიანი ბინათმშენებლობის პროექტის ფასადების ამოხსნა

შენიშვნა

ფასადზე ყველა ელემენტის და ტექსტურის ზომები მოცემულია მ/მ-ში

Ns studio

#29.04.2022

ცვლილება

Client Type: **Kutaisi Residential**

ლიტერატურა

ბინის ტიპები

ფასადის ელემენტების ანოტირება

ნაგებობის ფასადი

ფასადის ტექსტურირება

ბინის ტიპები

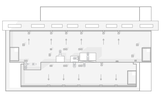

ფასადი ღერძები 9 - 1 და ა-ე
1:100
ნაგებობის ფასადი ღერძები 9 - 1 და ა-ე
Cement Board ფასადის დაფარვისთვის გამოყენებული ცემენტის ბოჭკოვანი ფილების ფერი: RAL 7033
ნაგებობის ფასადი ღერძები ა-ე და 9 - 1
ფასადის ფერადი ელემენტების დამზადება უნდა მოხდეს ქარხნულ პირობებში, ფერის ნიმუშის მიხედვით.

A403 | ფასადი ღერძები ა' - ჯ' და ა - ი

1:100

ფასადის ტიპი

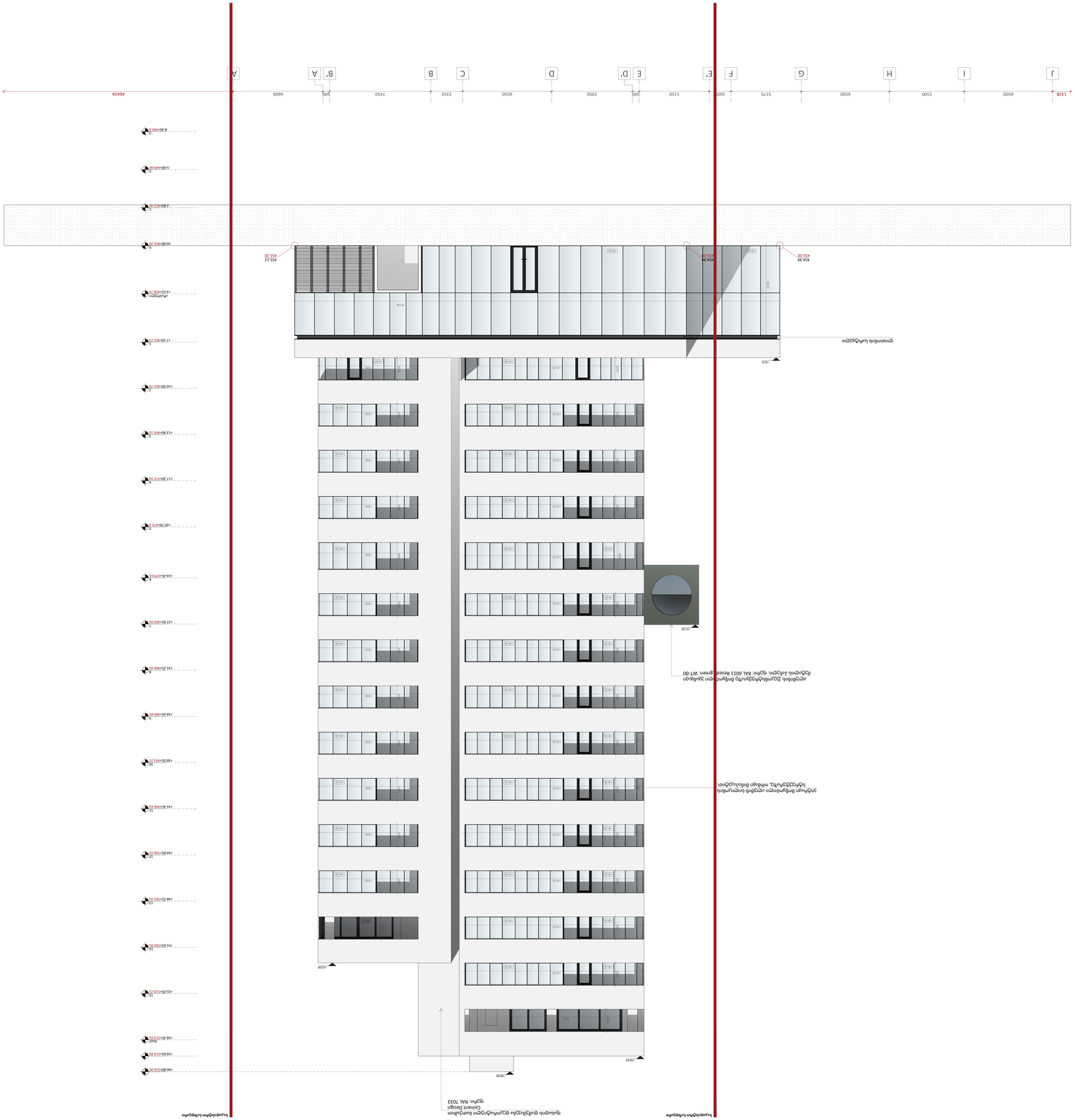



#29.04.2022

Cad Dwg File: **Kutaisi Residential**

ლიტერატურა

ბინის ტექნიკური აღწერილობა

ელექტრული სისტემების სქემა

ფასადის ხედები

ინსოლაციის სქემა

ბინის განლაგების სქემა

ტიპიური სართულის გეგმა

Ns studio

Ns studio

ქ. ბათუმი, ა.წერეთლის 32ლ, ბ.3

0179 საქართველო

tel: 593 27 88 58

info@nsstudio.ge

პროექტის დასახელება

ტიპიური სართულის გეგმა

ფასადის ხედები

ინსოლაციის სქემა

ბინის განლაგების სქემა

ელექტრული სისტემების სქემა

ლიტერატურა

ფართი	2 ცალი 68მ
	3 ცალი 74მ
	1 ცალი 140მ
ფანჯრის ჩარჩო	ალუმინის პროფილი 75x50მმ
	ალუმინის პროფილი 75x100მმ
	ალუმინის პროფილი 50მმ
	ალუმინის პროფილი 50მმ
	ალუმინის პროფილი 50

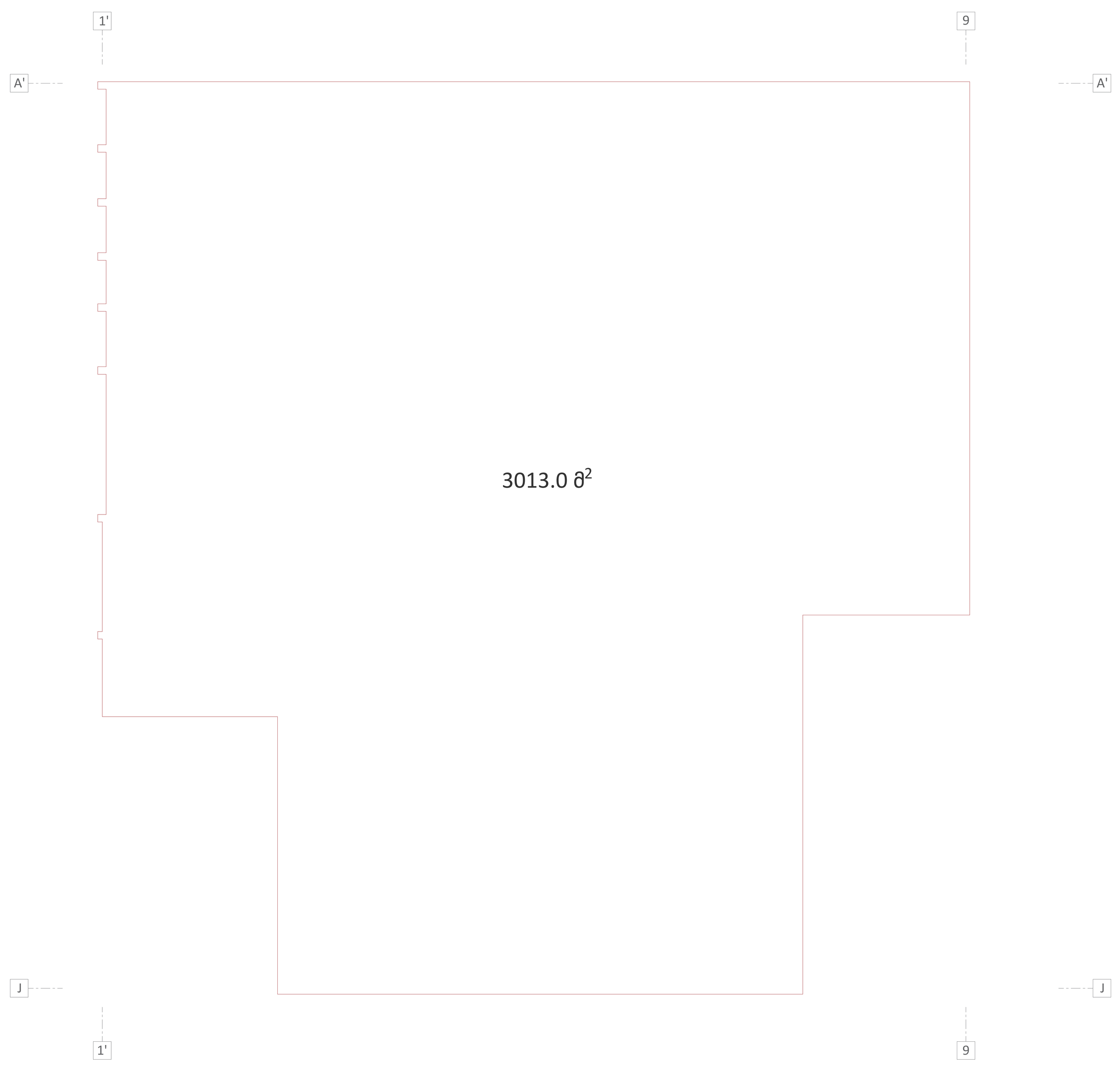

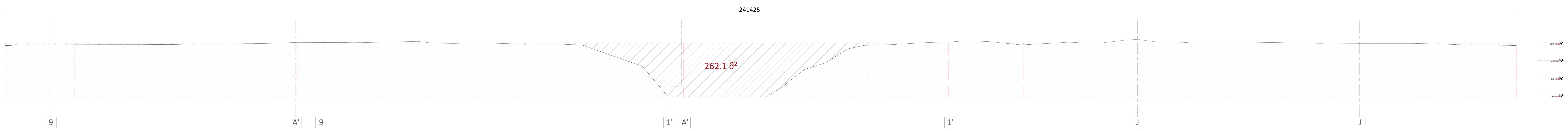

საშ=262.1:245=1.07

A0

A500

სათაური

ფასადისა და მიწის ზედაპირის განშლა

Ns studio
0179 ბაზალეთის ქუჩა 3
ქ. თბილისი, საქართველო.
Tel: 593 27 88 58
info@nsstudio.ge

პროექტი

ქალაქ თბილისში, ერწოს ქუჩა 15-ში მდებარე ტერიტორიაზე მშენებლობის პროექტი

ინფორმაცია დამკვეთის შესახებ

შპს "ეი იქს AX"

შენობის კონტური

მიწა

შენობა

#29.04.2022

Cad Dwg File: **Kutaisi Residential**

ლუკა ჩაგანავა
ნინო ჭანტურია
გიორგი ვარდოსანიძე
დავით ბალავაძე
ნიკალა ღლონტი
მარიამ ლორთქიფანიძე
ანკა მორგოშია

Ns studio

A1100 | გარე პერიმეტრის კარ-ფანჯრის სპეციფიკაცია

1:50 | ცხაურის სპეციფიკაცია

W01 - 1 PCS
0.3 მ²

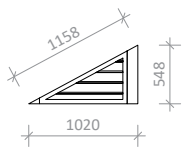

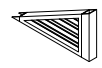

W02 - 1 PCS
4.6 მ²

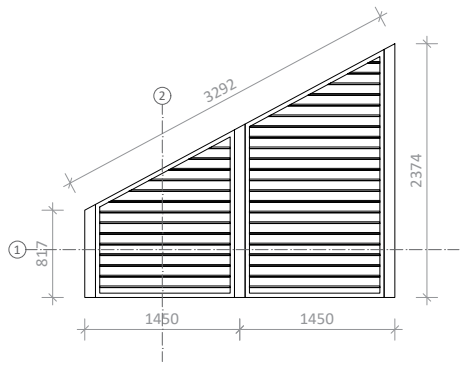

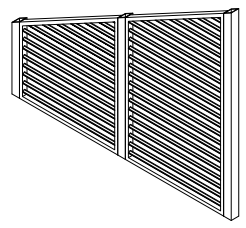

W03 - 4 PCS
7 მ²

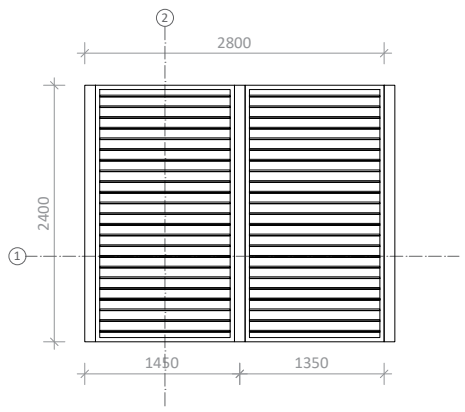

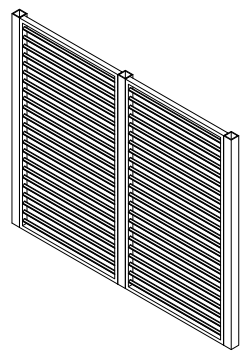

W04 - 1 PCS
7.2 მ²

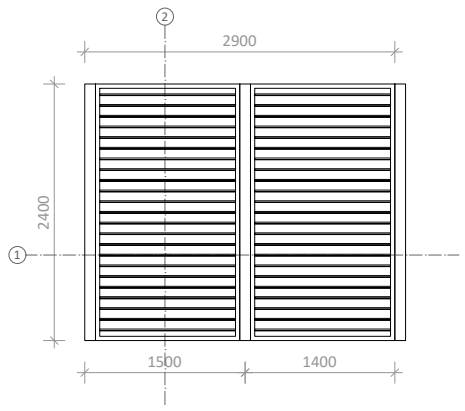

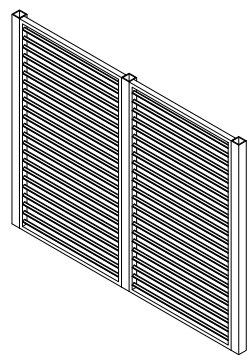

W05 - 1 PCS
9.1 მ²

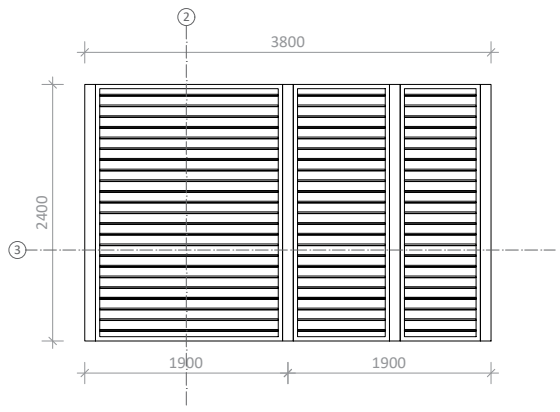

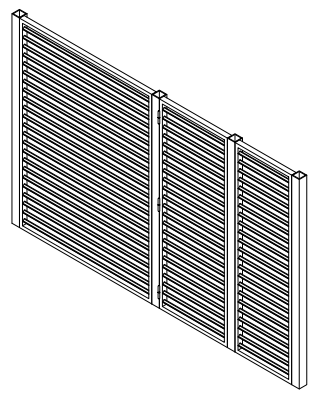

W06 - 22 PCS
7.5 მ²

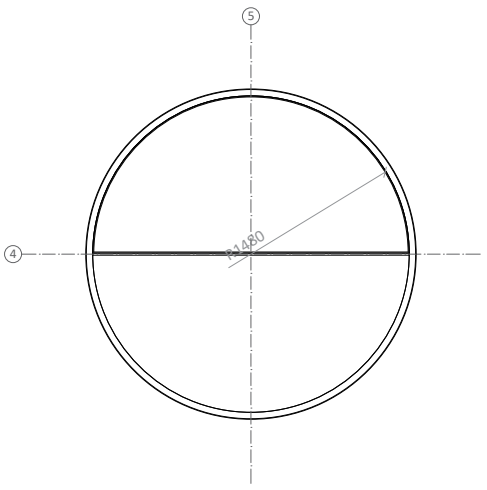

A3

A1100

სათაური

ცხაურის სპეციფიკაცია

Ns studio
0179 ბაზალეთის ქუჩა 3
ქ. თბილისი, საქართველო.
Tel: 593 27 88 58
info@nsstudio.ge

პროექტი

ქალაქ თბილისში, ერწოს ქუჩა 15-ში მდებარე ტერიტორიაზე მშენებლობის პროექტი

ინფორმაცია დამკვეთის შესახებ

შპს "ეი იქს AX"

***მინაპაკეტის სტრუქტურა: 26 მმ-იანი მინაპაკეტი 2ც. 6 მმ-იანი ნაწრთობი, დაბალემისიური მინა, სრულად გამჭვირვალე.**

***W01; W02; W03; W04; W05; W06 - "ცხაურა"**

***ზუსტი ზომა გადამოწმდეს ადგილზე მწარმოებლის მიერ.**

***იხილეთ კარ-ფანჯრის მარკირების გეგმა.**

#11.11.2022

Cad Dwg File: **Ertso street**

ლუკა ჩაგანავა

ნინო ჭანტურია

გიორგი ვარდოსანიძე

ნიკალა ღლონტი

დავით ბალავაძე

მარიამ ლორთქიფანიძე

ანკა მორგოშია

NS Studio

A1101 | გარე პერიმეტრის კარ-ფანჯრის სპეციფიკაცია

1:50 | სრიალა ტიპის კარის სპეციფიკაცია

SD01 - 1 PCS
7.92 მ²

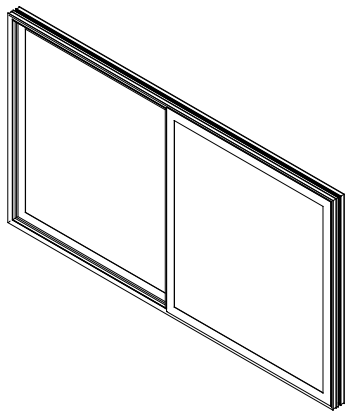

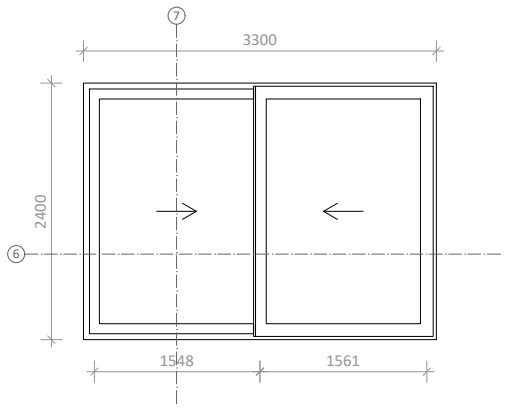

SD02 - 1 PCS
15.65 მ²

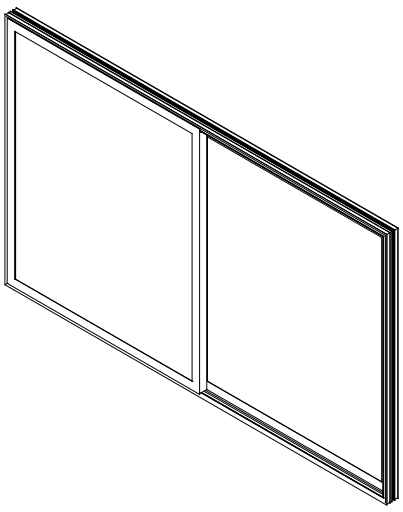

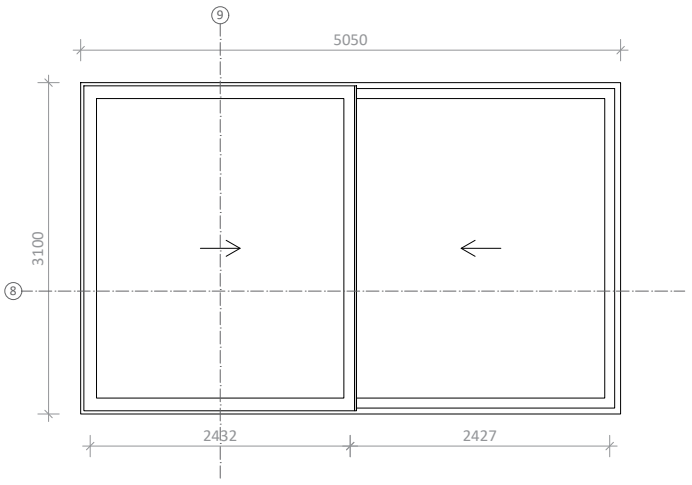

SD03 - 4 PCS
25.2 მ²

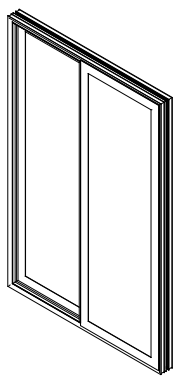

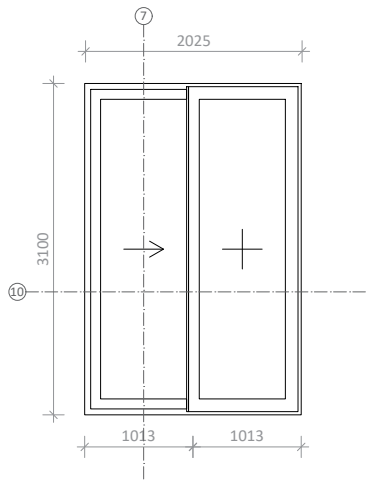

A3

A1101

სათაური

სრიალა ტიპის კარის სპეციფიკაცია

Ns studio
0179 ბაზალეთის ქუჩა 3
ქ. თბილისი, საქართველო.
Tel: 593 27 88 58
info@nsstudio.ge

პროექტი

ქალაქ თბილისში, ერწოს ქუჩა 15-ში მდებარე ტერიტორიაზე მშენებლობის პროექტი

ინფორმაცია დამკვეთის შესახებ

შპს "ეი იქს AX"

***SD01; SD02; SD03 - ღარაკზე მოწყობილი სრიალა ტიპის კარი, მოწყობილი ალუმინის პროფილირებულ სტრუქტურაზე, ორმაგი მინაპაკეტით.**
პროფილის ფერი: RAL 9011 Graphite Black

***მინაპაკეტის სტრუქტურა: 26 მმ-იანი მინაპაკეტი 2ც. 6 მმ-იანი ნაწრთობი, დაბალემისიური მინა, სრულად გამჭვირვალე.**

***ზუსტი ზომა გადამოწმდეს ადგილზე მწარმოებლის მიერ.**

***იხილეთ კარ-ფანჯრის მარკირების გეგმა.**

#11.11.2022

Cad Dwg File: **Ertso street**

ლუკა ჩაგანავა

ნინო ჭანტურია

გიორგი ვარდოსანიძე

ნიკალა ღლონტი

დავით ბალავაძე

მარიამ ლორთქიფანიძე

ანკა მორგოშია

NS Studio

A1102 | გარე პერიმეტრის კარ-ფანჯრის სპეციფიკაცია

1:50 | სრიალა ტიპის კარის სპეციფიკაცია

SD04 - 1 PCS
7.93 მ²

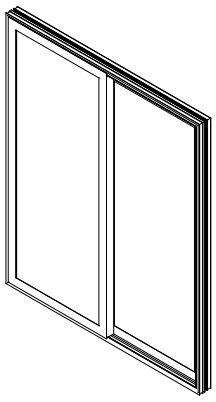

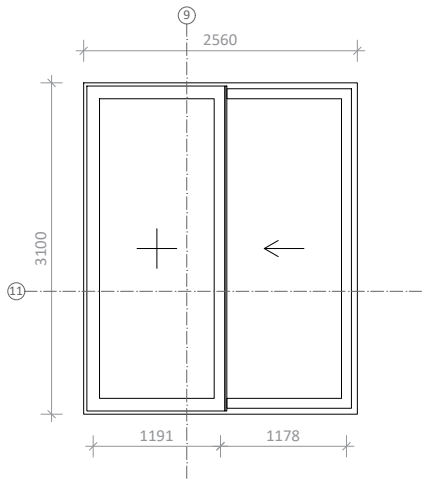

SD05 - 3 PCS
27.9 მ²

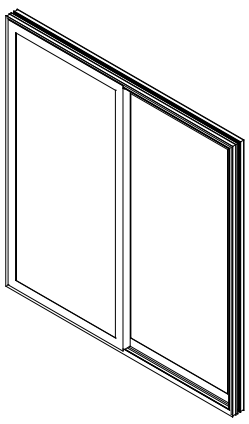

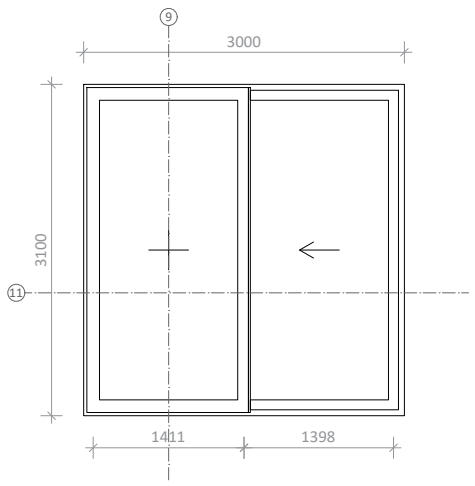

SD06 - 2 PCS
12.94 მ²

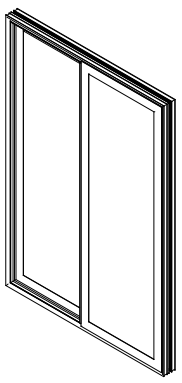

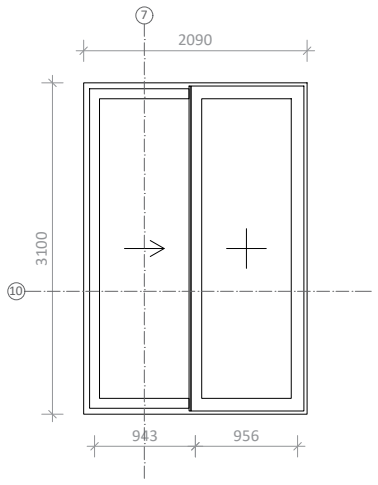

A3

A1102

სათაური

სრიალა ტიპის კარის სპეციფიკაცია

Ns studio
0179 ბაზალეთის ქუჩა 3
ქ. თბილისი, საქართველო.
Tel: 593 27 88 58
info@nsstudio.ge

პროექტი

ქალაქ თბილისში, ერწოს ქუჩა 15-ში მდებარე ტერიტორიაზე მშენებლობის პროექტი

ინფორმაცია დამკვეთის შესახებ

შპს "ეი იქს AX"

***SD04; SD05; SD06 - ღარაკზე მოწყობილი სრიალა ტიპის კარი, მოწყობილი ალუმინის პროფილირებულ სტრუქტურაზე, ორმაგი მინაპაკეტით.**
პროფილის ფერი: RAL 9011 Graphite Black

***მინაპაკეტის სტრუქტურა: 26 მმ-იანი მინაპაკეტი 2ც. 6 მმ-იანი ნაწრთობი, დაბალემისიური მინა, სრულად გამჭვირვალე.**

***ზუსტი ზომა გადამოწმდეს ადგილზე მწარმოებლის მიერ.**

***იხილეთ კარ-ფანჯრის მარკირების გეგმა.**

#11.11.2022

Cad Dwg File: **Ertso street**

ლუკა ჩაგანავა

ნინო ჭანტურია

გიორგი ვარდოსანიძე

ნიკალა ღლონტი

დავით ბალავაძე

მარიამ ლორთქიფანიძე

ანკა მორგოშია

A1103 | გარე პერიმეტრის კარ-ფანჯრის სპეციფიკაცია

1:50 | სრიალა ტიპის კარის სპეციფიკაცია

SD07 - 1 PCS
8.94 მ²

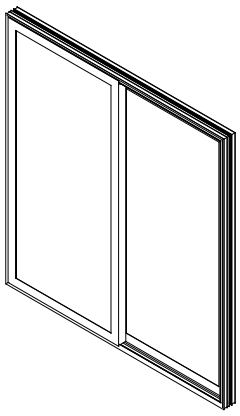

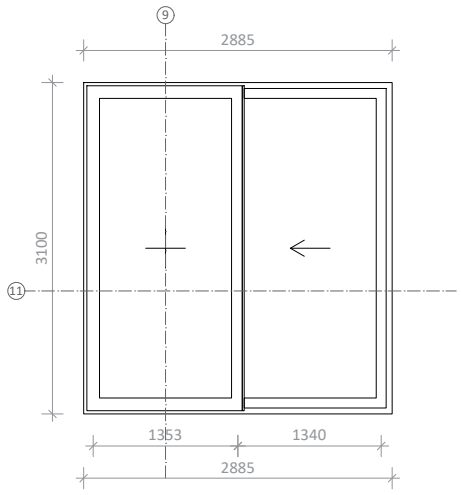

SD08 - 1 PCS
9.1 მ²

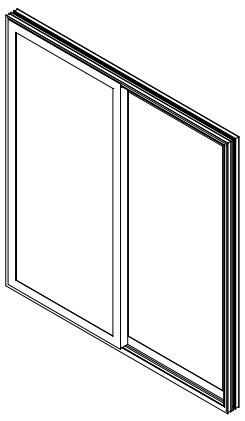

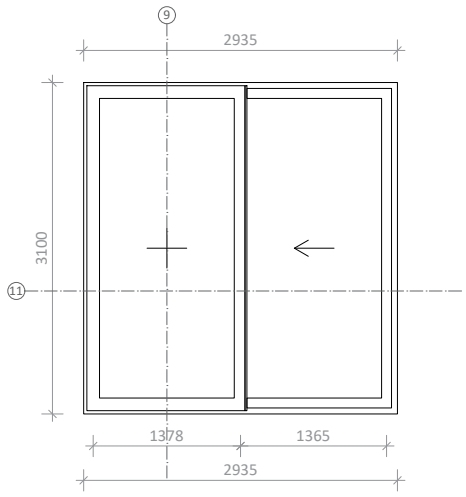

SD09 - 1 PCS
8.24 მ²

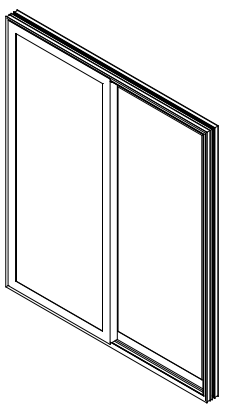

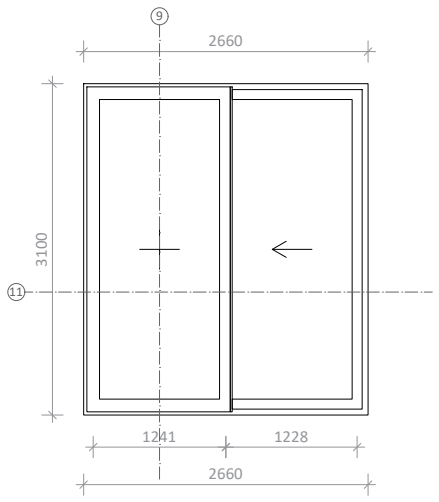

SD10 - 1 PCS
9.9 მ²

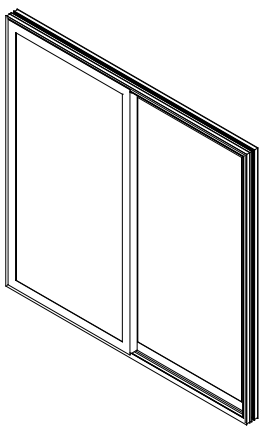

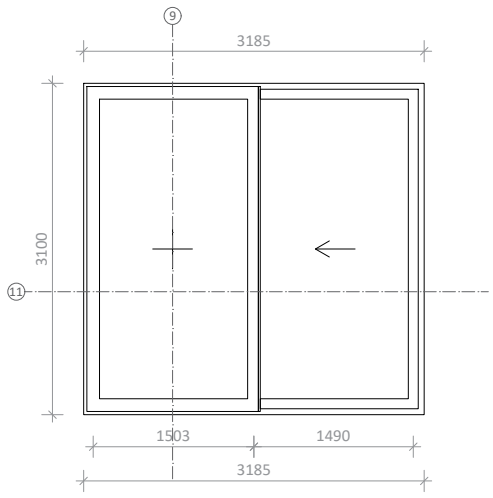

A3

A1103

სათაური

სრიალა ტიპის კარის სპეციფიკაცია

Ns studio
0179 ბაზალეთის ქუჩა 3
ქ. თბილისი, საქართველო.
Tel: 593 27 88 58
info@nsstudio.ge

პროექტი

ქალაქ თბილისში, ერწოს ქუჩა 15-ში მდებარე ტერიტორიაზე მშენებლობის პროექტი

ინფორმაცია დამკვეთის შესახებ

შპს "ეი იქს AX"

***SD07; SD08; SD09; SD10 - ღარაკზე მოწყობილი სრიალა ტიპის კარი, მოწყობილი ალუმინის პროფილირებულ სტრუქტურაზე, ორმაგი მინაპაკეტით.**
პროფილის ფერი: RAL 9011 Graphite Black

***მინაპაკეტის სტრუქტურა: 26 მმ-იანი მინაპაკეტი 2ც. 6 მმ-იანი ნაწრთობი, დაბალემისიური მინა, სრულად გამჭვირვალე.**

*ზუსტი ზომა გადამოწმდეს ადგილზე მწარმოებლის მიერ.

*იხილეთ კარ-ფანჯრის მარკირების გეგმა.

#11.11.2022

Cad Dwg File: **Ertso street**

ლუკა ჩაგანავა

ნინო ჭანტურია

გიორგი ვარდოსანიძე

ნიკალა ღლონტი

დავით ბალავაძე

მარიამ ლორთქიფანიძე

ანკა მორგოშია

NS Studio

A1104 | გარე პერიმეტრის კარ-ფანჯრის სპეციფიკაცია

1:50 | სრიალა ტიპის კარის სპეციფიკაცია

SD11 - 1 PCS
21.9 მ²

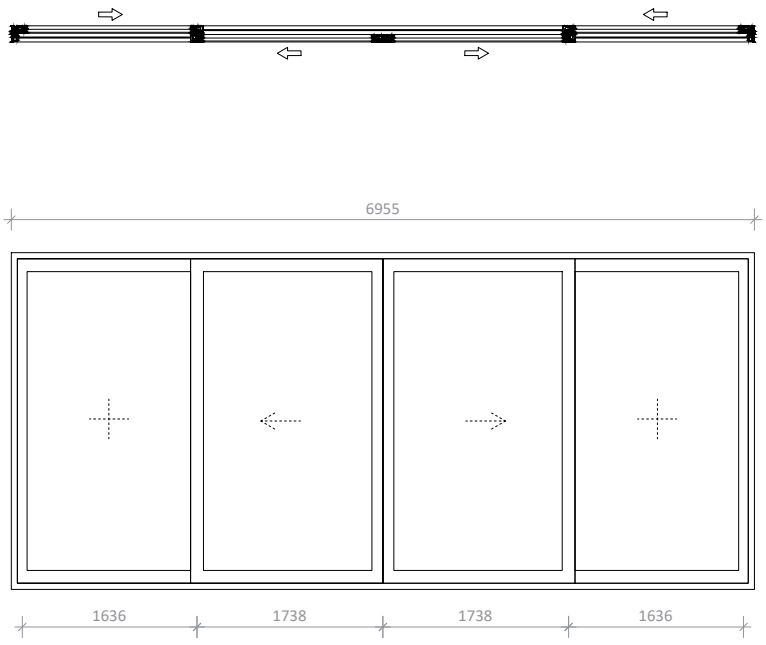

SD12 - 1 PCS
16.53 მ²



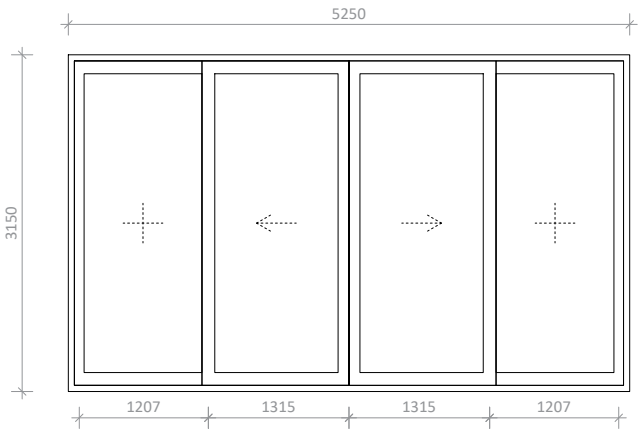

A3

A1104

სათაური

სრიალა ტიპის კარის სპეციფიკაცია

Ns studio
0179 ბაზალეთის ქუჩა 3
ქ. თბილისი, საქართველო.
Tel: 593 27 88 58
info@nsstudio.ge

პროექტი

ქალაქ თბილისში, ერწოს ქუჩა 15-ში მდებარე ტერიტორიაზე მშენებლობის პროექტი

ინფორმაცია დამკვეთის შესახებ

შპს "ეი იქს AX"

***SD07; SD08; SD09; SD10 - ღარაკზე მოწყობილი სრიალა ტიპის კარი, მოწყობილი ალუმინის პროფილირებულ სტრუქტურაზე, ორმაგი მინაპაკეტით.**
პროფილის ფერი: RAL 9011 Graphite Black

***მინაპაკეტის სტრუქტურა: 26 მმ-იანი მინაპაკეტი 2ც. 6 მმ-იანი ნაწრთობი, დაბალემისიური მინა, სრულად გამჭვირვალე.**

***ზუსტი ზომა გადამოწმდეს ადგილზე მწარმოებლის მიერ.**

***იხილეთ კარ-ფანჯრის მარკირების გეგმა.**

#11.11.2022

Cad Dwg File: **Ertso street**

ლუკა ჩაგანავა

ნინო ჭანტურია

გიორგი ვარდოსანიძე

ნიკალა ღლონტი

დავით ბალავაძე

მარიამ ლორთქიფანიძე

ანკა მორგოშია

NS Studio

A1105 | გარე პერიმეტრის კარ-ფანჯრის სპეციფიკაცია

1:50 | სრიალა ტიპის კარის სპეციფიკაცია

SD13 - 1 PCS
29.3 მ²

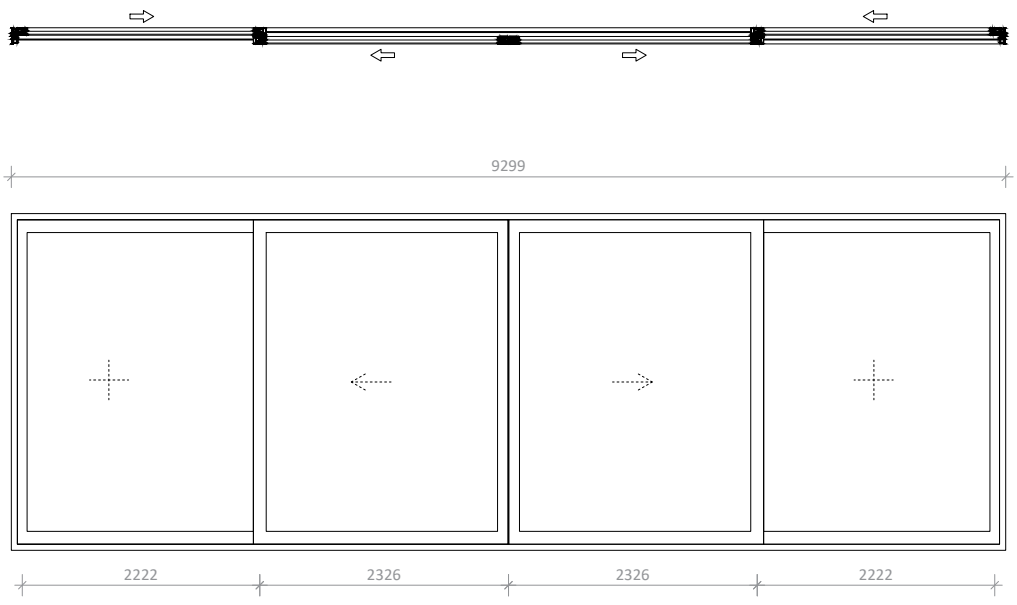

SD14 - 1 PCS
8.74 მ²

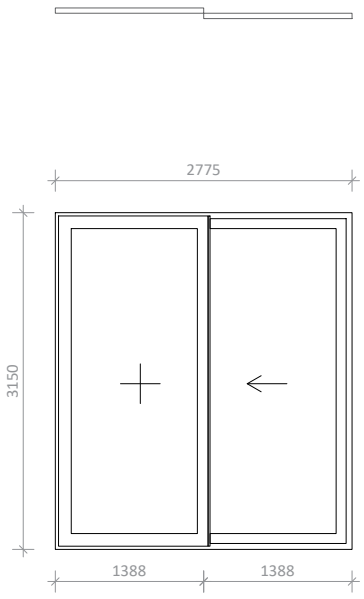

SD15 - 1 PCS
15.23 მ²

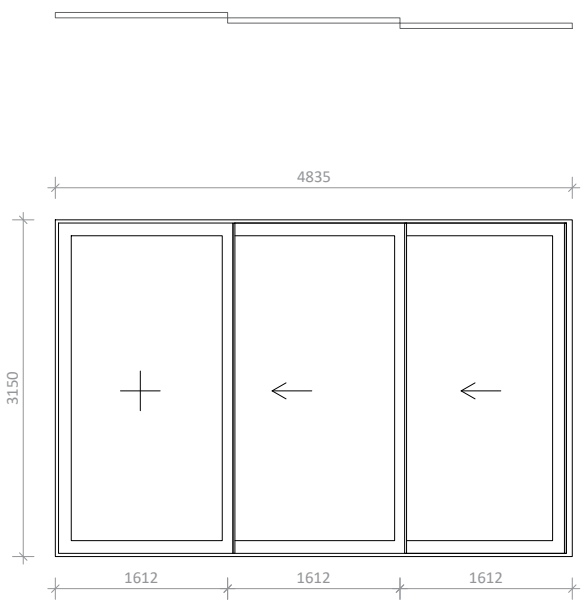

A3

A1105

სათაური

სრიალა ტიპის კარის სპეციფიკაცია

Ns studio
0179 ბაზალეთის ქუჩა 3
ქ. თბილისი, საქართველო.
Tel: 593 27 88 58
info@nsstudio.ge

პროექტი

ქალაქ თბილისში, ერწოს ქუჩა 15-ში მდებარე ტერიტორიაზე მშენებლობის პროექტი

ინფორმაცია დამკვეთის შესახებ

შპს "ეი იქს AX"

***SD07; SD08; SD09; SD10 - ღარაკზე მოწყობილი სრიალა ტიპის კარი, მოწყობილი ალუმინის პროფილირებულ სტრუქტურაზე, ორმაგი მინაპაკეტით.**
პროფილის ფერი: RAL 9011 Graphite Black

***მინაპაკეტის სტრუქტურა: 26 მმ-იანი მინაპაკეტი 2ც. 6 მმ-იანი ნაწრთობი, დაბალემისიური მინა, სრულად გამჭვირვალე.**

***ზუსტი ზომა გადამოწმდეს ადგილზე მწარმოებლის მიერ.**

***იხილეთ კარ-ფანჯრის მარკირების გეგმა.**

#11.11.2022

Cad Dwg File: **Ertso street**

ლუკა ჩაგანავა

ნინო ჭანტურია

გიორგი ვარდოსანიძე

ნიკალა ღლონტი

დავით ბალავაძე

მარიამ ლორთქიფანიძე

ანკა მორგოშია

NS Studio

A1106 | გარე პერიმეტრის კარ-ფანჯრის სპეციფიკაცია

1:50 | ფანჯრების სპეციფიკაცია

CW01- 1-8 - 1 PCS
80.42 მ²

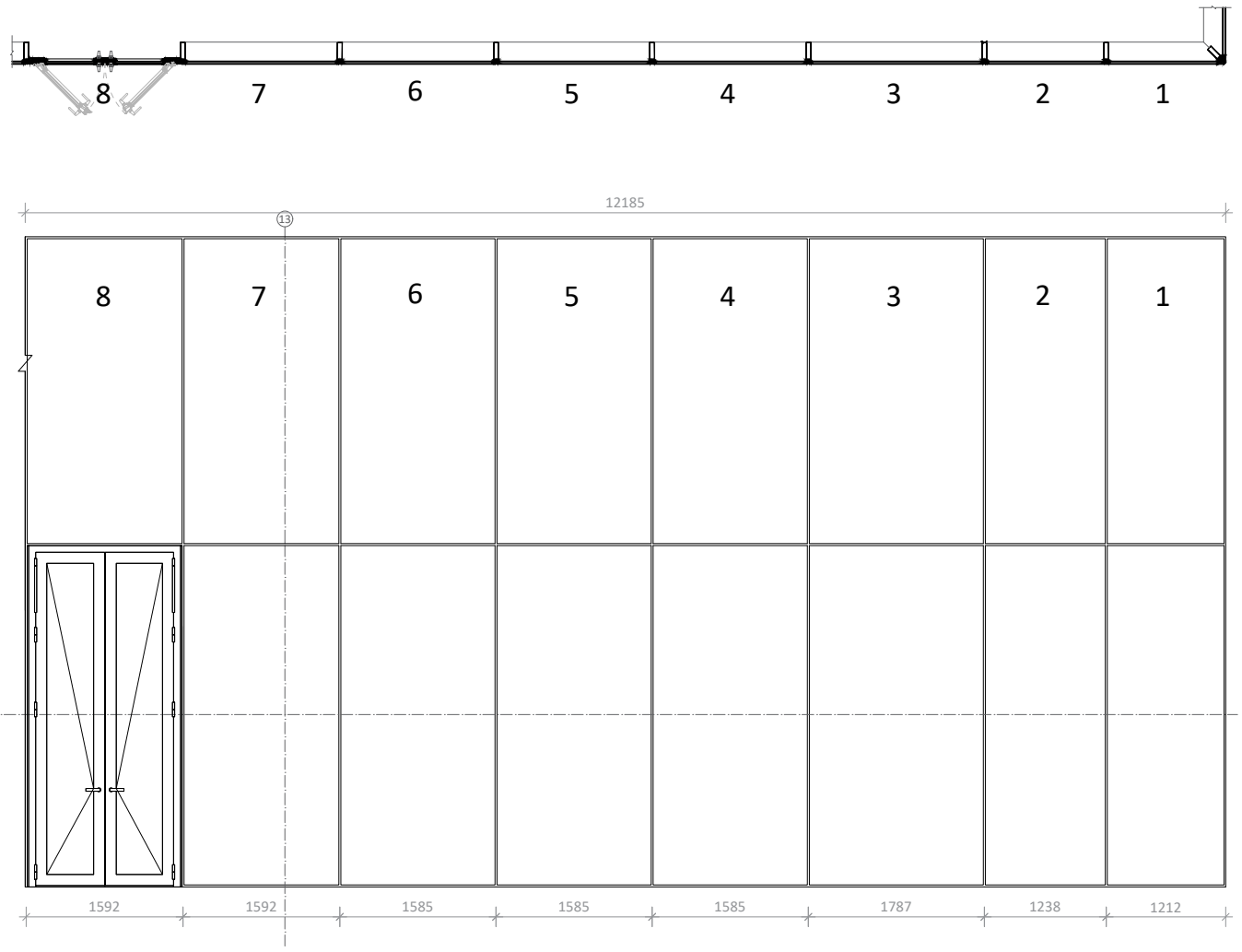

CW01- 9-16 - 1 PCS
84.52 მ²

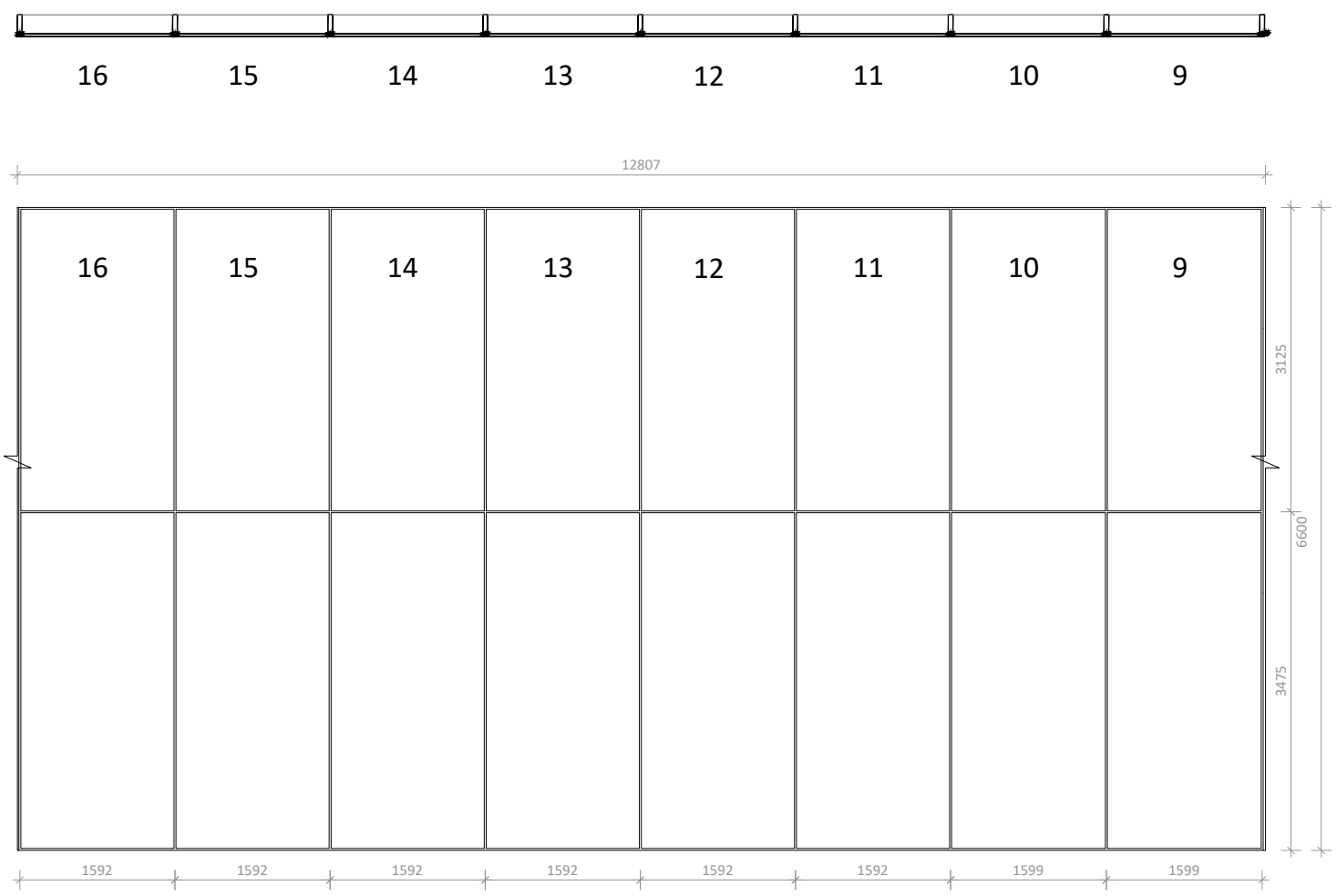

A3

A1106

სათაური

ფანჯრების სპეციფიკაცია

Ns studio
0179 ბაზალეთის ქუჩა 3
ქ. თბილისი, საქართველო.
Tel: 593 27 88 58
info@nsstudio.ge

პროექტი

ქალაქ თბილისში, ერწოს ქუჩა 15-ში მდებარე ტერიტორიაზე მშენებლობის პროექტი

ინფორმაცია დამკვეთის შესახებ

შპს "ეი იქს AX"

***მინაპაკეტის სტრუქტურა: 26 მმ-იანი მინაპაკეტი 2ც. 6 მმ-იანი ნაწრთობი, დაბალემისიური მინა, სრულად გამჭვირვალე.**
პროფილის ფერი: RAL 9011 Graphite Black

***CW01- 1-9 - სილიკონ სისტემის კარ-ფანჯარა.**

*ზუსტი ზომა გადამოწმდეს ადგილზე მწარმოებლის მიერ.
*იხილეთ კარ-ფანჯრის მარკირების გეგმა.

#11.11.2022

Cad Dwg File: **Ertso street**

ლუკა ჩაგანავა

ნინო ჭანტურია

გიორგი ვარდოსანიძე

ნიკალა ღლონტი

დავით ბალავაძე

მარიამ ლორთქიფანიძე

ანკა მორგოშია

NS Studio

A1107 | გარე პერიმეტრის კარ-ფანჯრის სპეციფიკაცია

1:50 | ფანჯრების სპეციფიკაცია

CW01- 17-24 - 1 PCS
80.43 მ²

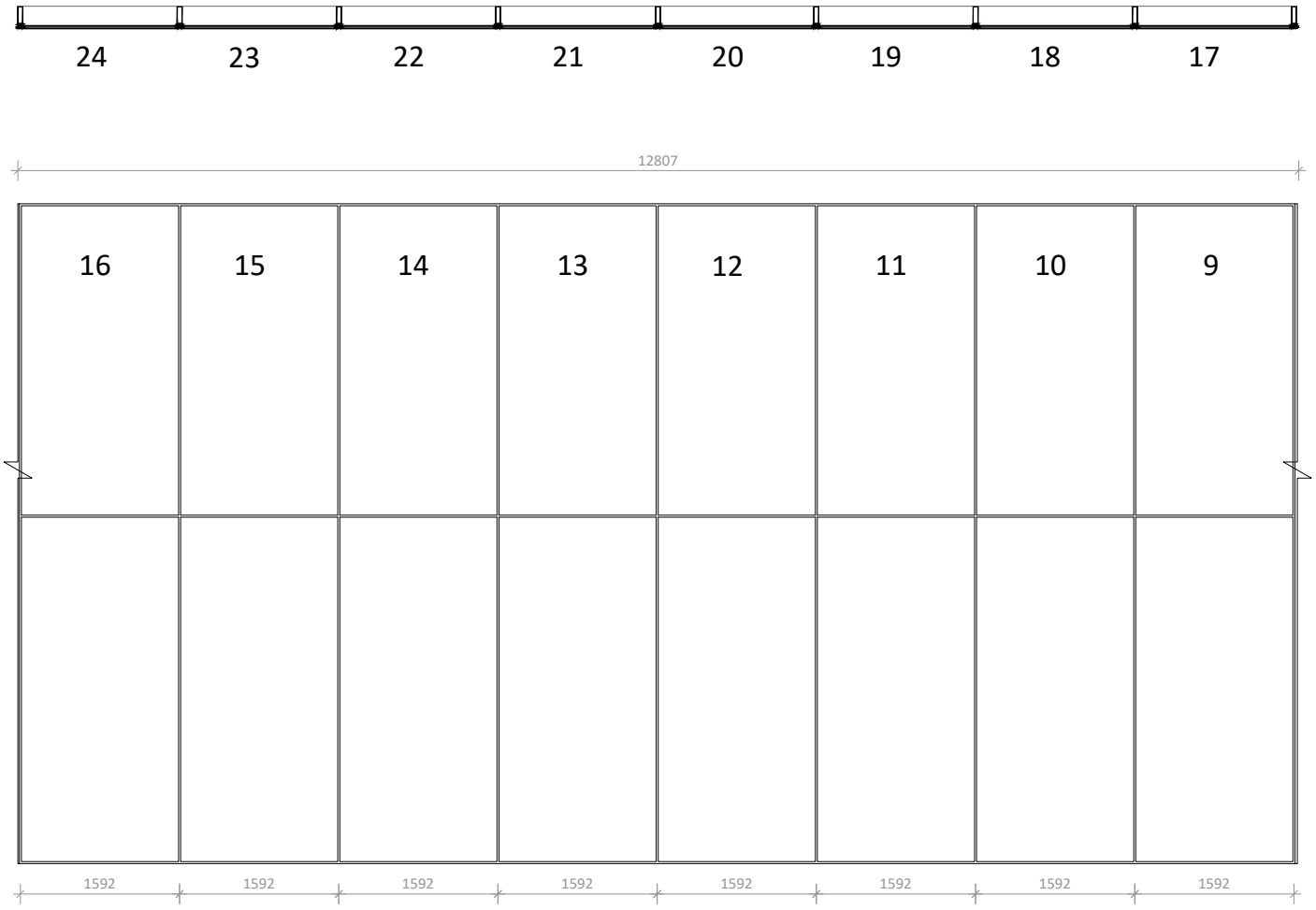

CW01- 25-32 - 1 PCS
84.74 მ²

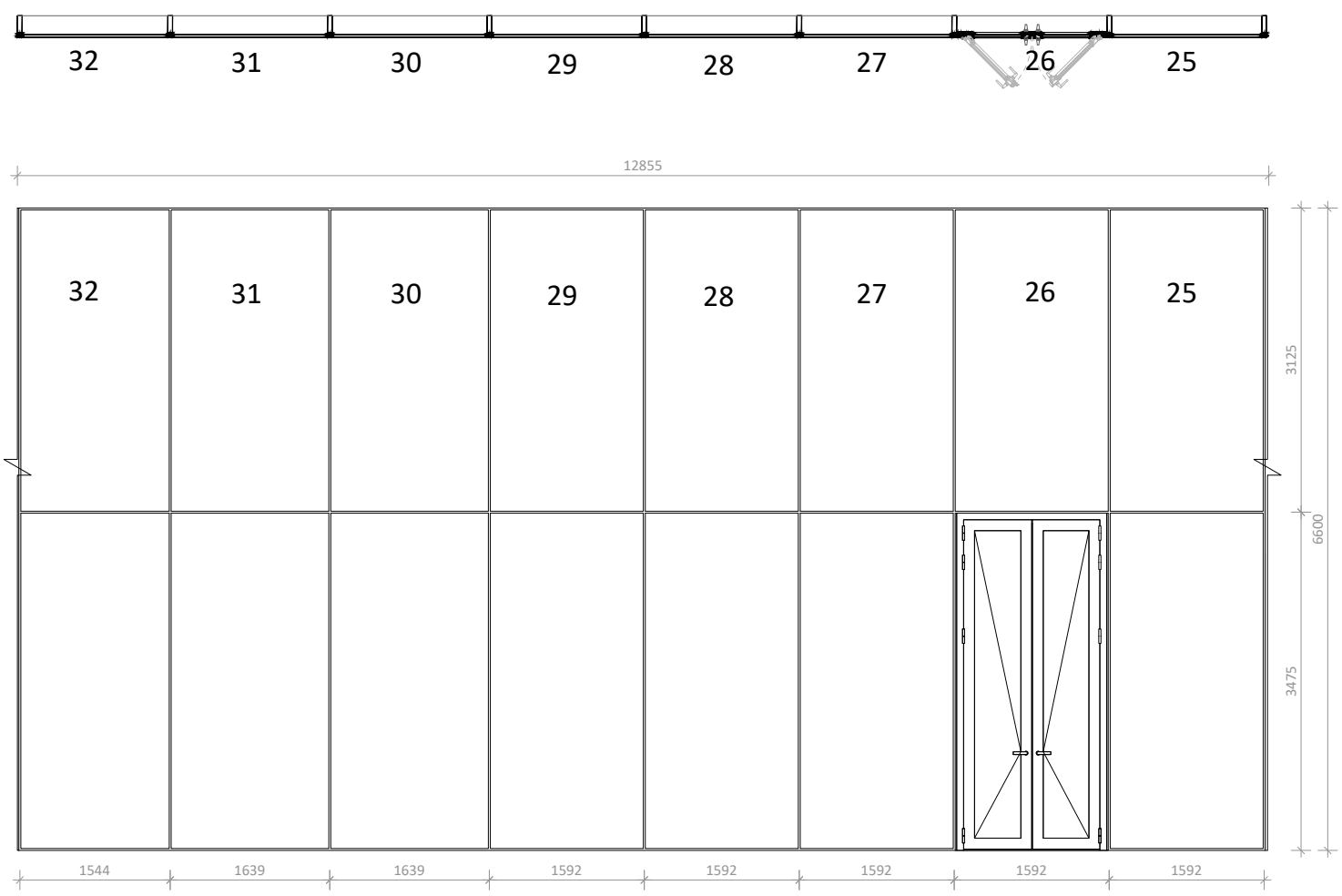

A3

A1107

სათაური

ფანჯრების სპეციფიკაცია

Ns studio
0179 ბაზალეთის ქუჩა 3
ქ. თბილისი, საქართველო.
Tel: 593 27 88 58
info@nsstudio.ge

პროექტი

ქალაქ თბილისში, ერწოს ქუჩა 15-ში მდებარე ტერიტორიაზე მშენებლობის პროექტი

ინფორმაცია დამკვეთის შესახებ

შპს "ეი იქს AX"

***მინაპაკეტის სტრუქტურა: 26 მმ-იანი მინაპაკეტი 2ც. 6 მმ-იანი ნაწრთობი, დაბალემისიური მინა, სრულად გამჭვირვალე.**
პროფილის ფერი: RAL 9011 Graphite Black

***CW01- 1-9 - სილიკონ სისტემის კარ-ფანჯარა.**

*ზუსტი ზომა გადამოწმდეს ადგილზე მწარმოებლის მიერ.
*იხილეთ კარ-ფანჯრის მარკირების გეგმა.

#11.11.2022

Cad Dwg File: **Ertso street**

ლუკა ჩაგანავა

ნინო ჭანტურია

გიორგი ვარდოსანიძე

ნიკალა ღლონტი

დავით ბალავაძე

მარიამ ლორთქიფანიძე

ანკა მორგოშია

NS Studio

A1108 | გარე პერიმეტრის კარ-ფანჯრის სპეციფიკაცია

1:50 | ფანჯრების სპეციფიკაცია

CW01- 33-40 1 PCS
80.82 მ²

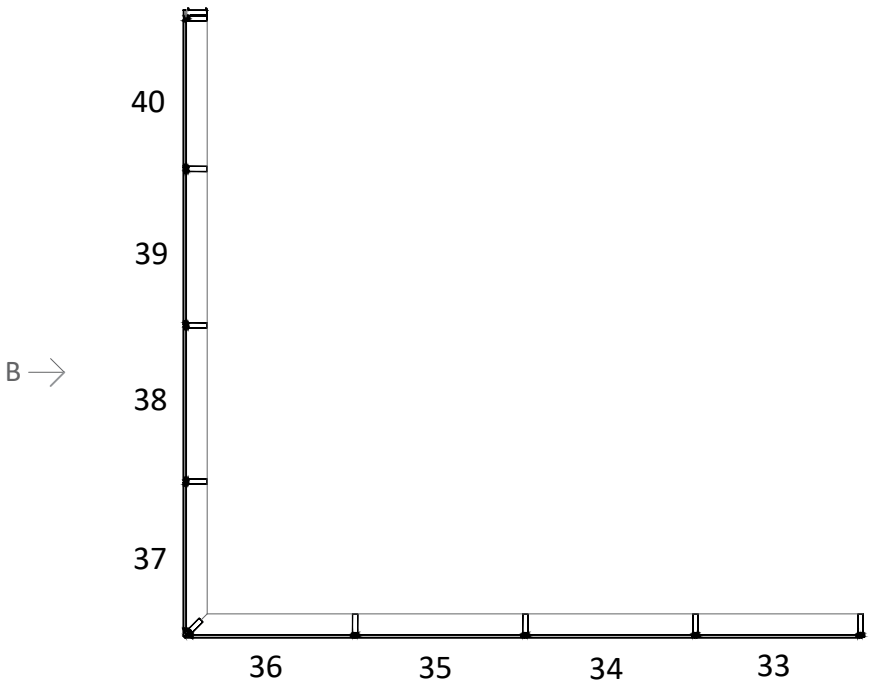

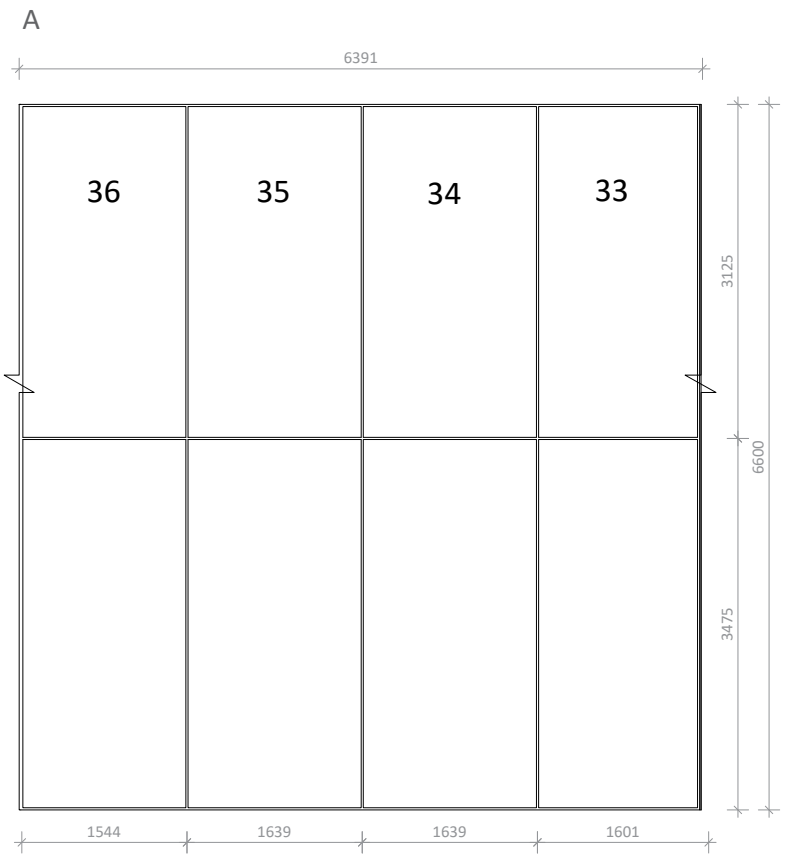

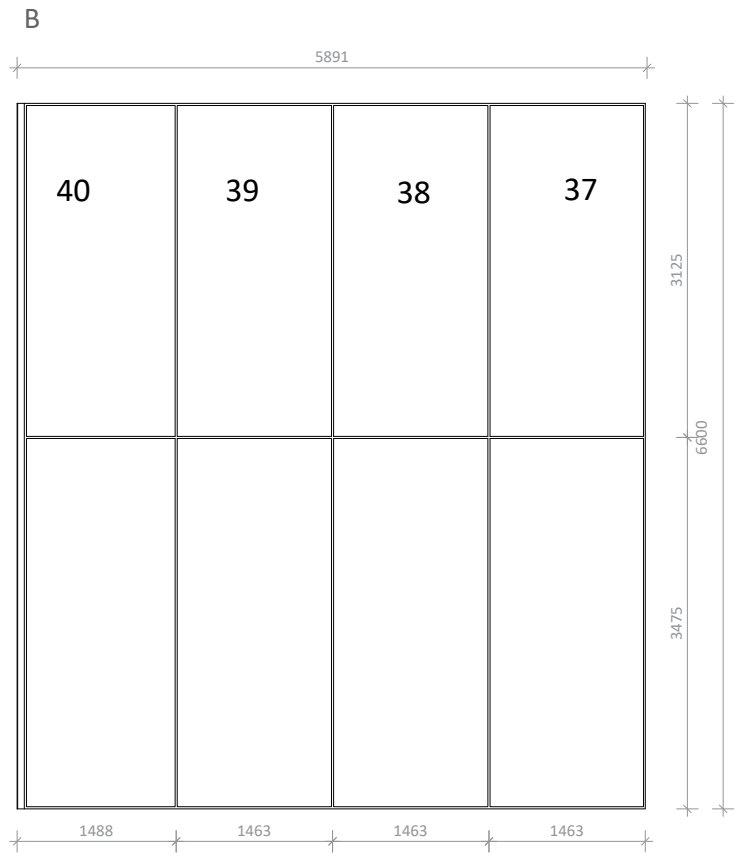

A3

A1108

სათაური

ფანჯრების სპეციფიკაცია

Ns studio
0179 ბაზალეთის ქუჩა 3
ქ. თბილისი, საქართველო.
Tel: 593 27 88 58
info@nsstudio.ge

პროექტი

ქალაქ თბილისში, ერწოს ქუჩა 15-ში მდებარე ტერიტორიაზე მშენებლობის პროექტი

ინფორმაცია დამკვეთის შესახებ

შპს "ეი იქს AX"

***მინაპაკეტის სტრუქტურა: 26 მმ-იანი მინაპაკეტი 2ც. 6 მმ-იანი ნაწრთობი, დაბალემისიური მინა, სრულად გამჭვირვალე. პროფილის ფერი: RAL 9011 Graphite Black**

***CW01- 1-9 - სილიკონ სისტემის კარ-ფანჯარა.**

***ზუსტი ზომა გადამოწმდეს ადგილზე მწარმოებლის მიერ.**
***იხილეთ კარ-ფანჯრის მარკირების გეგმა.**

#11.11.2022

Cad Dwg File: **Ertso street**

ლუკა ჩაგანავა
ნინო ჭანტურია
გიორგი ვარდოსანიძე
ნიკალა ღლონტი
დავით ბალავაძე
მარიამ ლორთქიფანიძე
ანკა მორგოშია

NS Studio

A1109 | გარე პერიმეტრის კარ-ფანჯრის სპეციფიკაცია

1:50 | ფანჯრების სპეციფიკაცია

CW01- 40-1 - 40-3 1 PCS
11.36 მ²

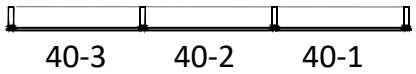

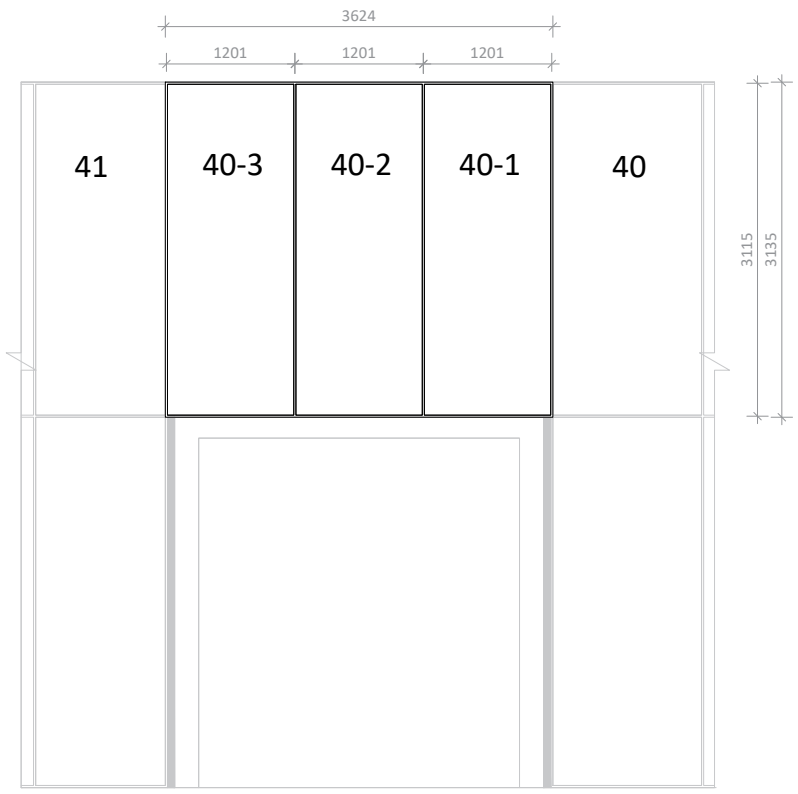

CW01- 41-48 1 PCS
77.60 მ²

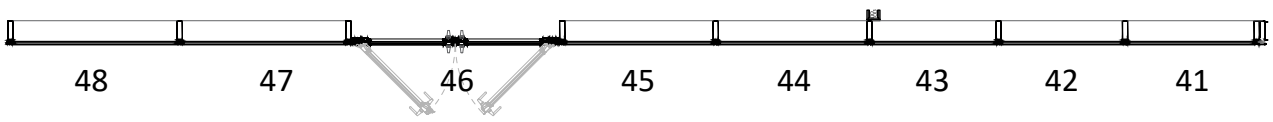

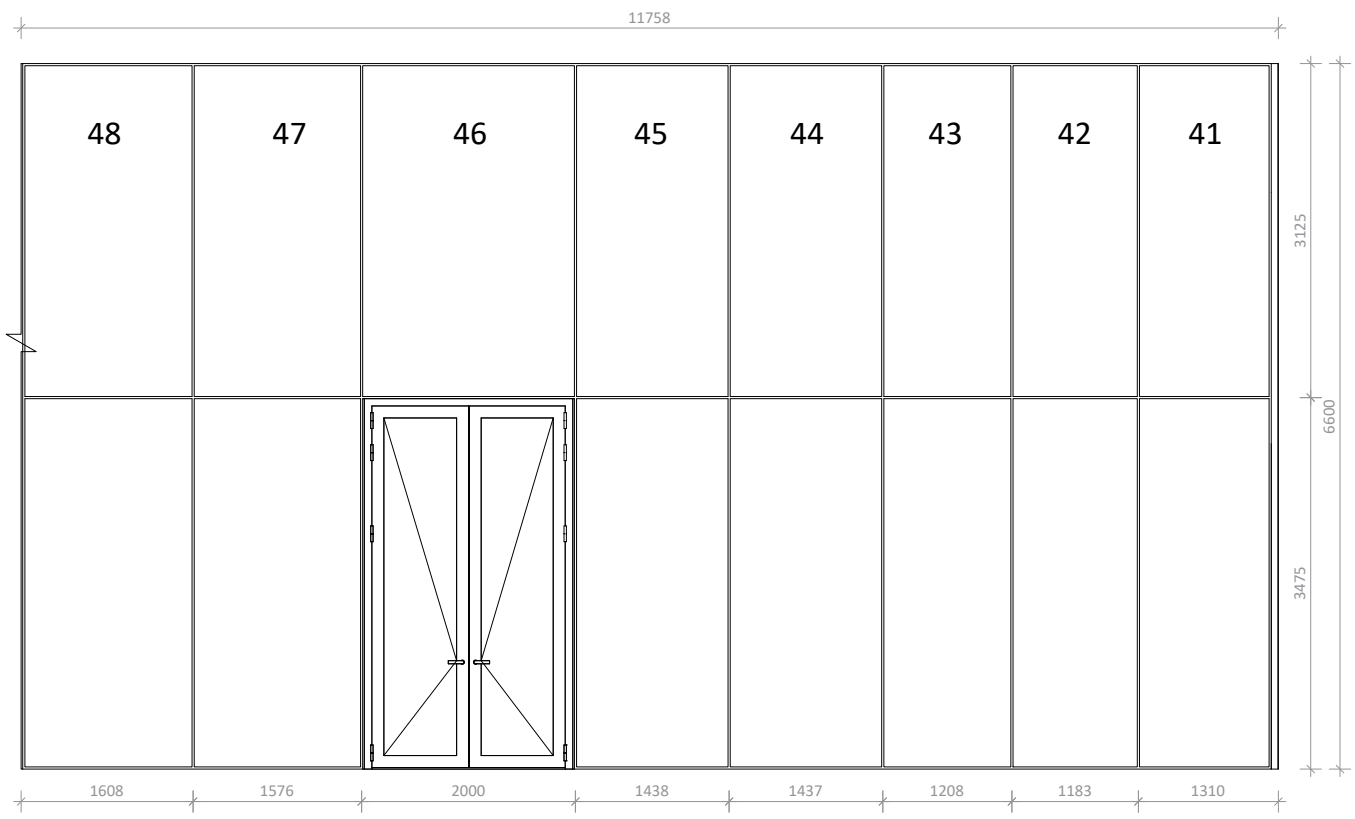

A3

A1109

სათაური

ფანჯრების სპეციფიკაცია

Ns studio
0179 ბაზალეთის ქუჩა 3
ქ. თბილისი, საქართველო.
Tel: 593 27 88 58
info@nsstudio.ge

პროექტი

ქალაქ თბილისში, ერწოს ქუჩა 15-ში მდებარე ტერიტორიაზე მშენებლობის პროექტი

ინფორმაცია დამკვეთის შესახებ

შპს "ეი იქს AX"

***მინაპაკეტის სტრუქტურა: 26 მმ-იანი მინაპაკეტი 2ც. 6 მმ-იანი ნაწრთობი, დაბალემისიური მინა, სრულად გამჭვირვალე.**
პროფილის ფერი: RAL 9011 Graphite Black

***CW01- 1-9 - სილიკონ სისტემის კარ-ფანჯარა.**

*ზუსტი ზომა გადამოწმდეს ადგილზე მწარმოებლის მიერ.
*იხილეთ კარ-ფანჯრის მარკირების გეგმა.

#11.11.2022

Cad Dwg File: **Ertso street**

ლუკა ჩაგანავა

ნინო ჭანტურია

გიორგი ვარდოსანიძე

ნიკალა ღლონტი

დავით ბალავაძე

მარიამ ლორთქიფანიძე

ანკა მორგოშია

NS Studio

A1110 | გარე პერიმეტრის კარ-ფანჯრის სპეციფიკაცია

1:50 | ფანჯრების სპეციფიკაცია

CW01- 49-57 1 PCS
91.15მ²

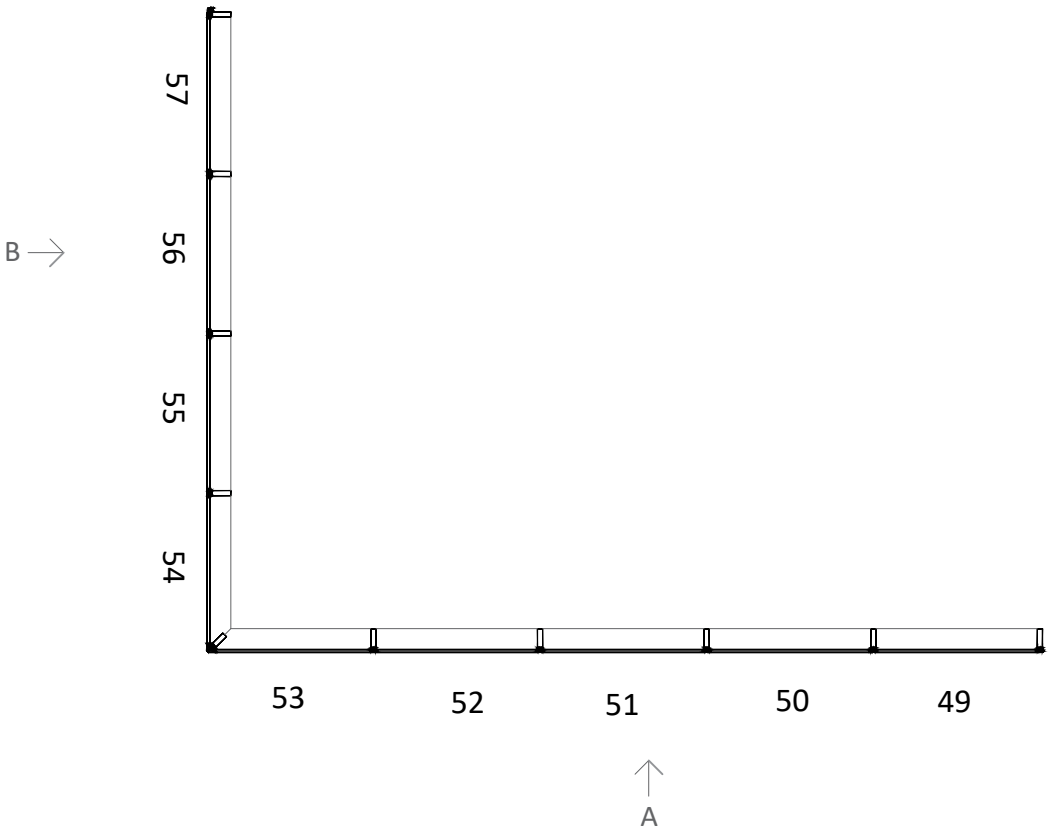

A

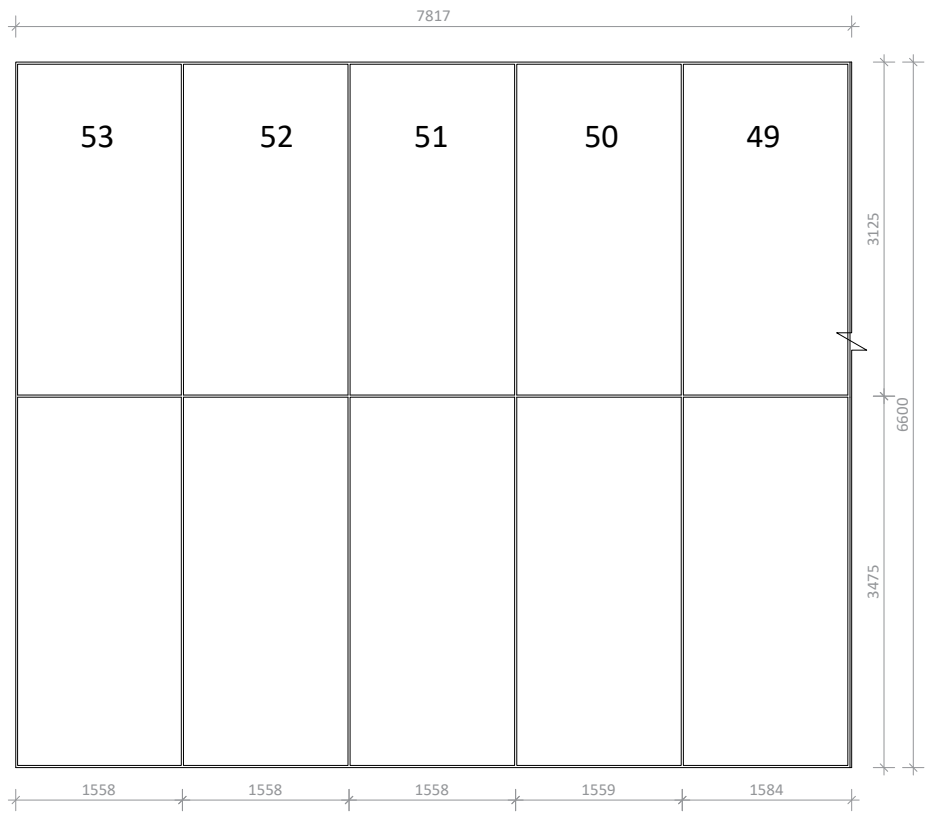

B

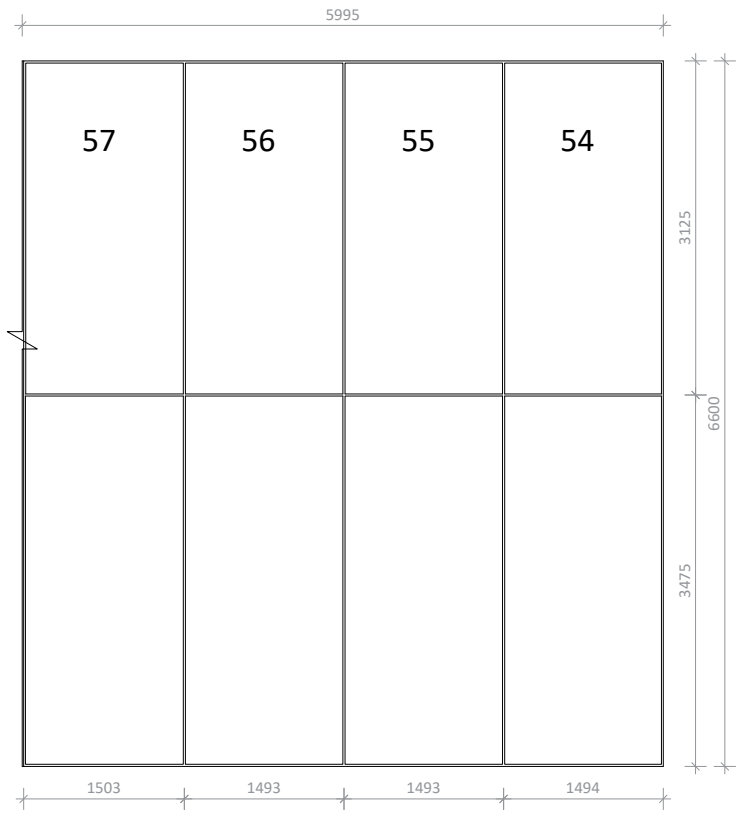

A3

A1110

სათაური

ფანჯრების სპეციფიკაცია

Ns studio
0179 ბაზალეთის ქუჩა 3
ქ. თბილისი, საქართველო.
Tel: 593 27 88 58
info@nsstudio.ge

პროექტი

ქალაქ თბილისში, ერწოს ქუჩა 15-ში მდებარე ტერიტორიაზე მშენებლობის პროექტი

ინფორმაცია დამკვეთის შესახებ

შპს "ეი იქს AX"

***მინაპაკეტის სტრუქტურა: 26 მმ-იანი მინაპაკეტი 2ც. 6 მმ-იანი ნაწრთობი, დაბალემისიური მინა, სრულად გამჭვირვალე. პროფილის ფერი: RAL 9011 Graphite Black**

***CW01- 1-9 - სილიკონ სისტემის კარ-ფანჯარა.**

*ზუსტი ზომა გადამოწმდეს ადგილზე მწარმოებლის მიერ.
*იხილეთ კარ-ფანჯრის მარკირების გეგმა.

#11.11.2022

Cad Dwg File: **Ertso street**

ლუკა ჩაგანავა
ნინო ჭანტურია
გიორგი ვარდოსანიძე
ნიკალა ღლონტი
დავით ბალავაძე
მარიამ ლორთქიფანიძე
ანკა მორგოშია

NS Studio

A1111 | გარე პერიმეტრის კარ-ფანჯრის სპეციფიკაცია

1:50 | ფანჯრების სპეციფიკაცია

CW01- 58-68 1 PCS
103.13მ²

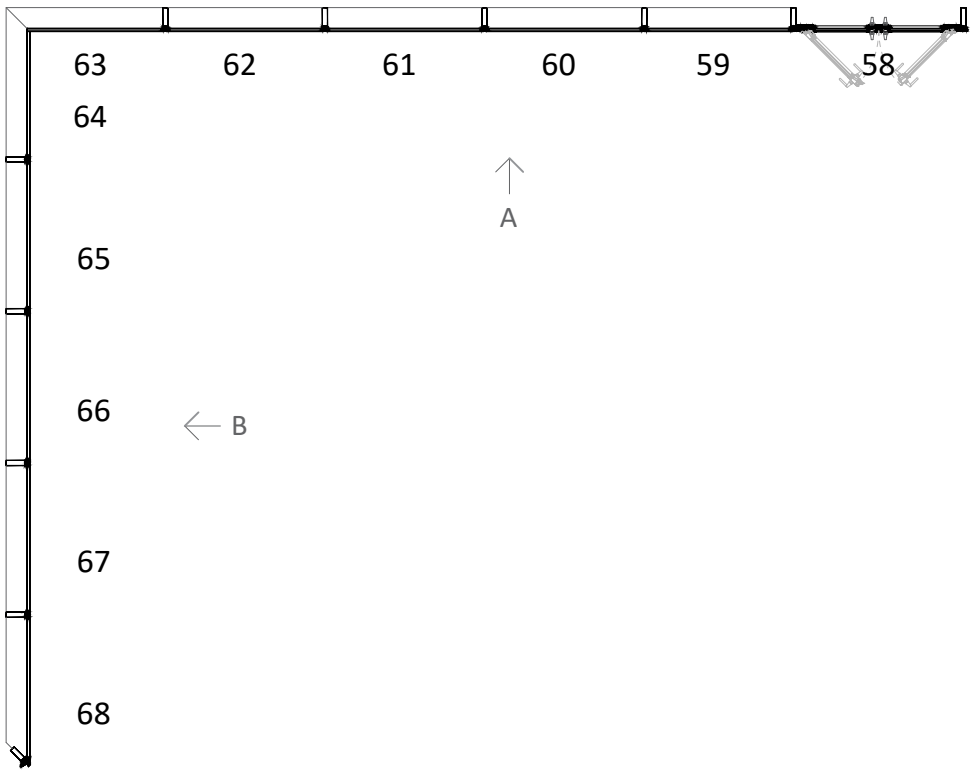

A

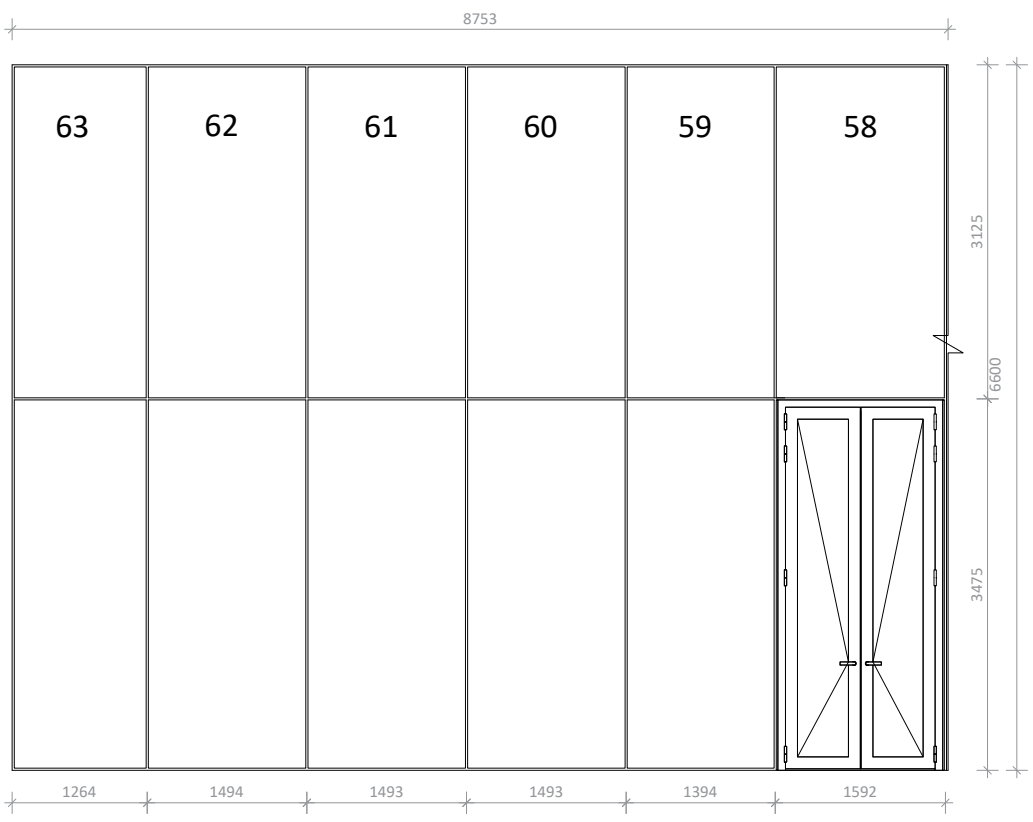

B

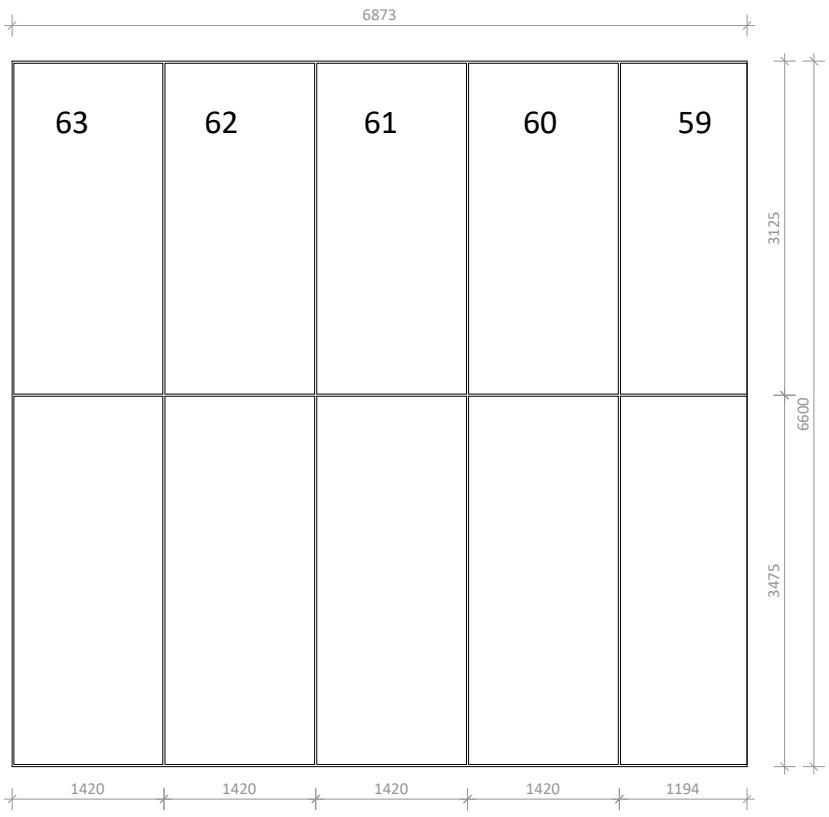

A3

A1111

სათაური

ფანჯრების სპეციფიკაცია

Ns studio
0179 ბაზალეთის ქუჩა 3
ქ. თბილისი, საქართველო.
Tel: 593 27 88 58
info@nsstudio.ge

პროექტი

ქალაქ თბილისში, ერწოს ქუჩა 15-ში მდებარე ტერიტორიაზე მშენებლობის პროექტი

ინფორმაცია დამკვეთის შესახებ

შპს "ეი იქს AX"

***მინაპაკეტის სტრუქტურა: 26 მმ-იანი მინაპაკეტი 2ც. 6 მმ-იანი ნაწრთობი, დაბალემისიური მინა, სრულად გამჭვირვალე.**
პროფილის ფერი: RAL 9011 Graphite Black

***CW01- 1-9 - სილიკონ სისტემის კარ-ფანჯარა.**

***ზუსტი ზომა გადამოწმდეს ადგილზე მწარმოებლის მიერ.**
***იხილეთ კარ-ფანჯრის მარკირების გეგმა.**

#11.11.2022

Cad Dwg File: **Ertso street**

ლუკა ჩაგანავა

ნინო ჭანტურია

გიორგი ვარდოსანიძე

ნიკალა ღლონტი

დავით ბალავაძე

მარიამ ლორთქიფანიძე

ანკა მორგოშია

NS Studio

A1112 | გარე პერიმეტრის კარ-ფანჯრის სპეციფიკაცია

1:50 | ფანჯრების სპეციფიკაცია

CW01- 69-76 1 PCS
79.00 მ²

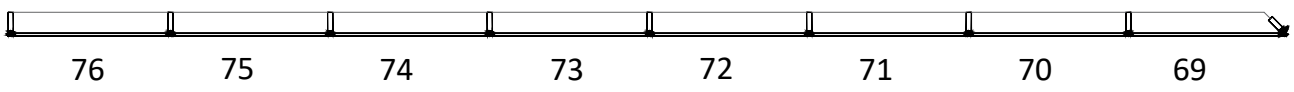

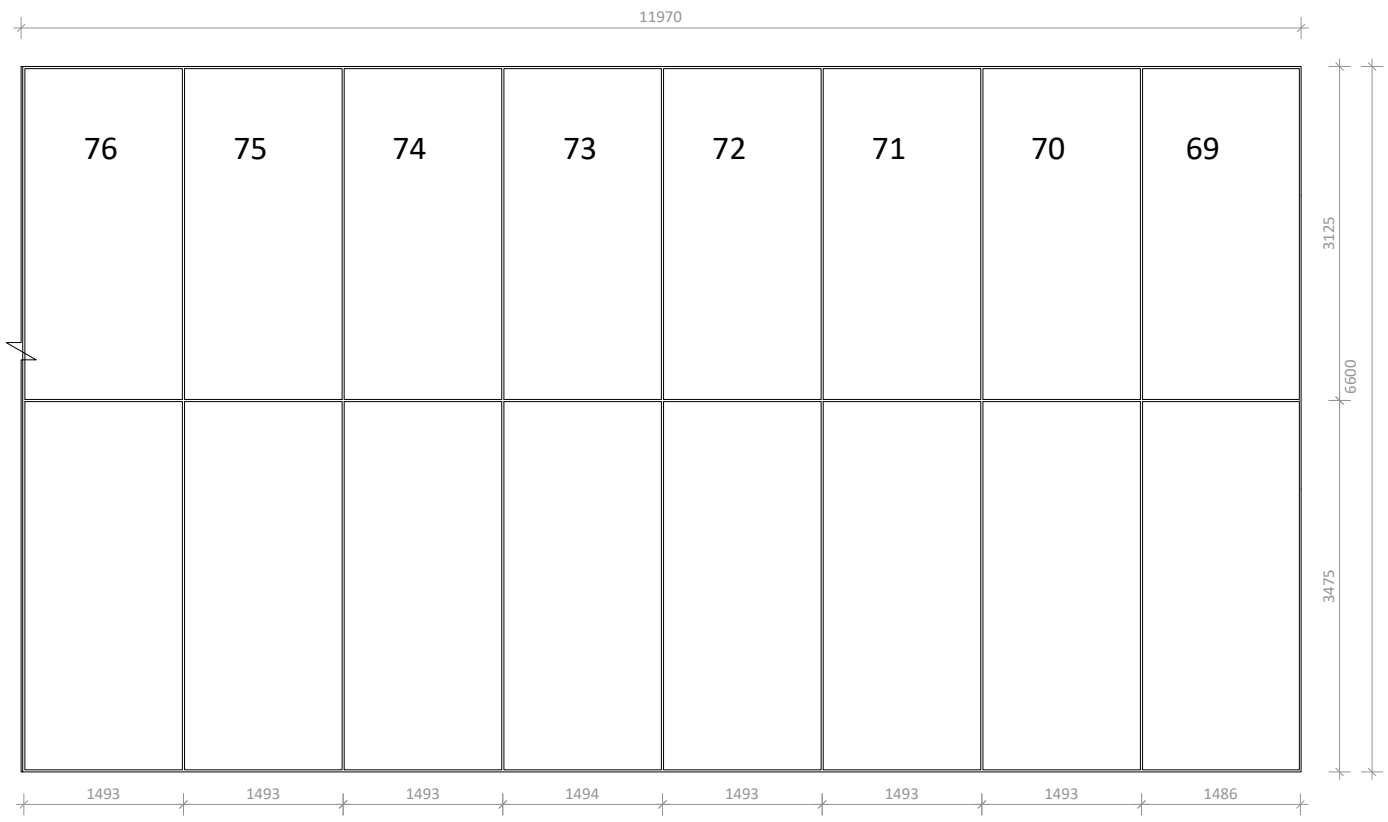

CW01- 77-84 1 PCS
79.98 მ²

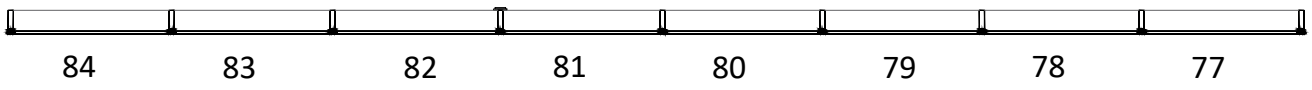

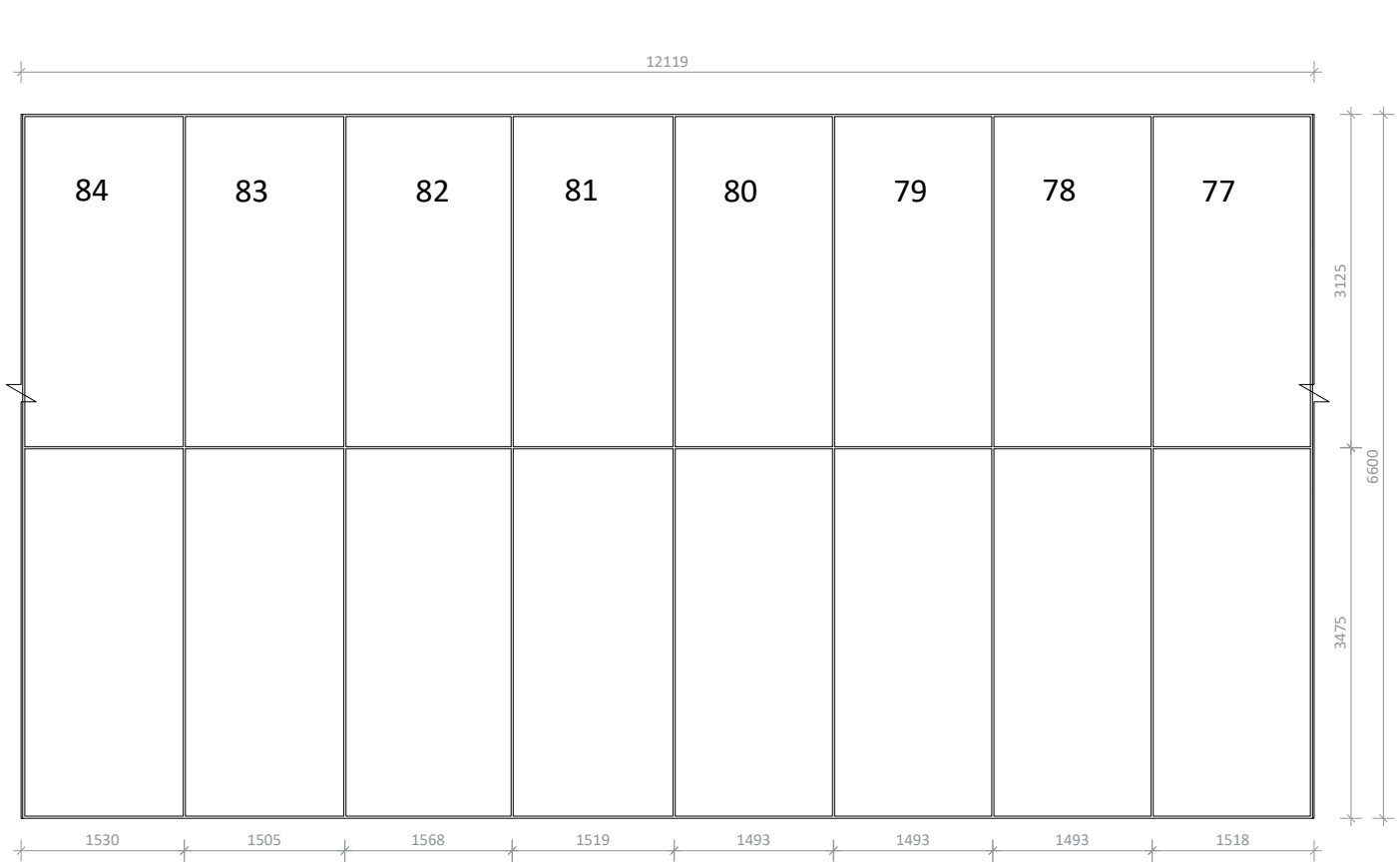

A3

A1112

სათაური

ფანჯრების სპეციფიკაცია

Ns studio
0179 ბაზალეთის ქუჩა 3
ქ. თბილისი, საქართველო.
Tel: 593 27 88 58
info@nsstudio.ge

პროექტი

ქალაქ თბილისში, ერწოს ქუჩა 15-ში მდებარე ტერიტორიაზე მშენებლობის პროექტი

ინფორმაცია დამკვეთის შესახებ

შპს "ეი იქს AX"

***მინაპაკეტის სტრუქტურა: 26 მმ-იანი მინაპაკეტი 2ც. 6 მმ-იანი ნაწრთობი, დაბალემისიური მინა, სრულად გამჭვირვალე.**
პროფილის ფერი: RAL 9011 Graphite Black

***CW01- 1-9 - სილიკონ სისტემის კარ-ფანჯარა.**

***ზუსტი ზომა გადამოწმდეს ადგილზე მწარმოებლის მიერ.**
***იხილეთ კარ-ფანჯრის მარკირების გეგმა.**

#11.11.2022

Cad Dwg File: **Ertso street**

ლუკა ჩაგანავა

ნინო ჭანტურია

გიორგი ვარდოსანიძე

ნიკალა ღლონტი

დავით ბალავაძე

მარიამ ლორთქიფანიძე

ანკა მორგოშია

NS Studio

A1113 | გარე პერიმეტრის კარ-ფანჯრის სპეციფიკაცია

1:50 | ფანჯრების სპეციფიკაცია

CW01- 85-92 1 PCS
79.79 მ²

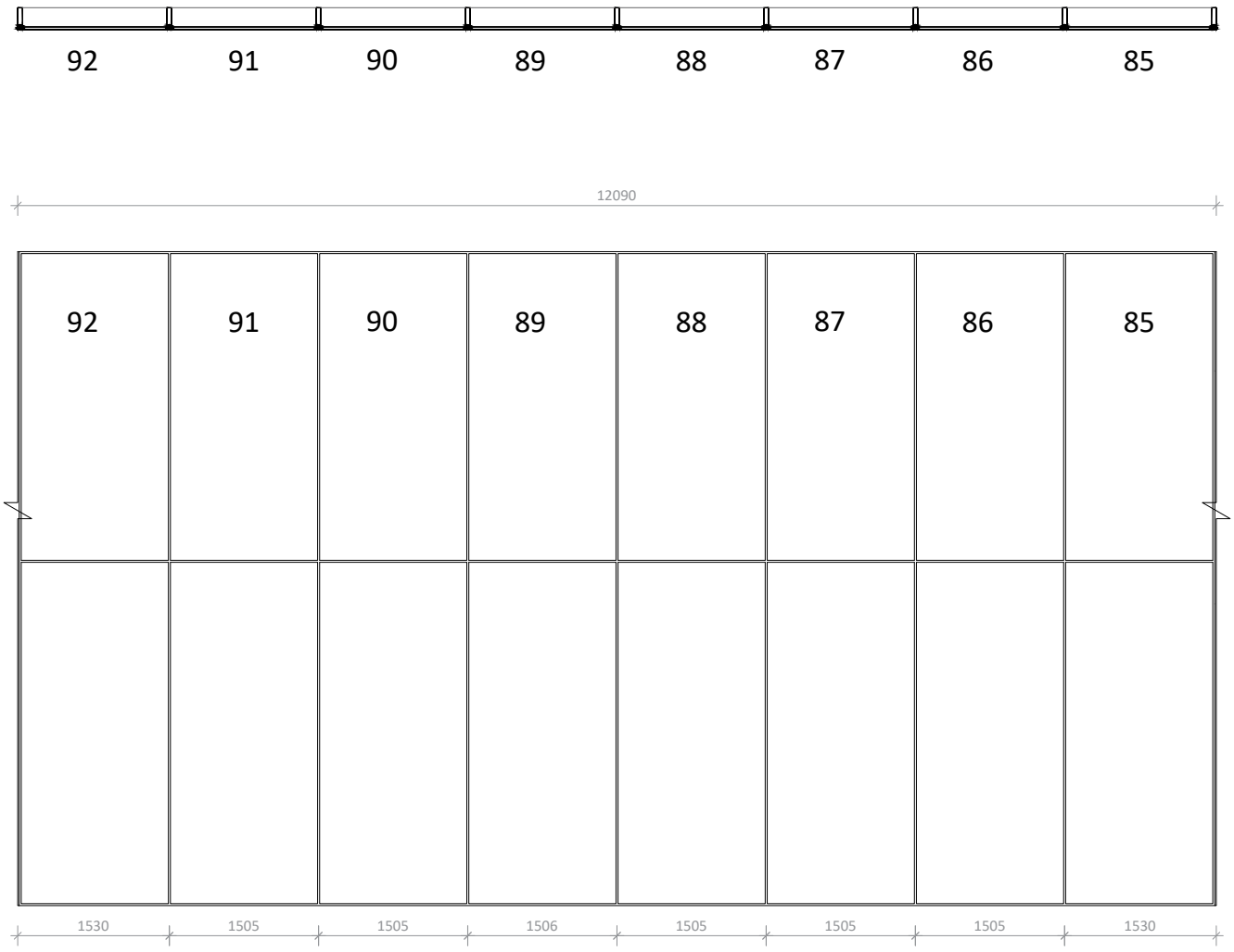

CW01- 101-108 1 PCS
80.87 მ²

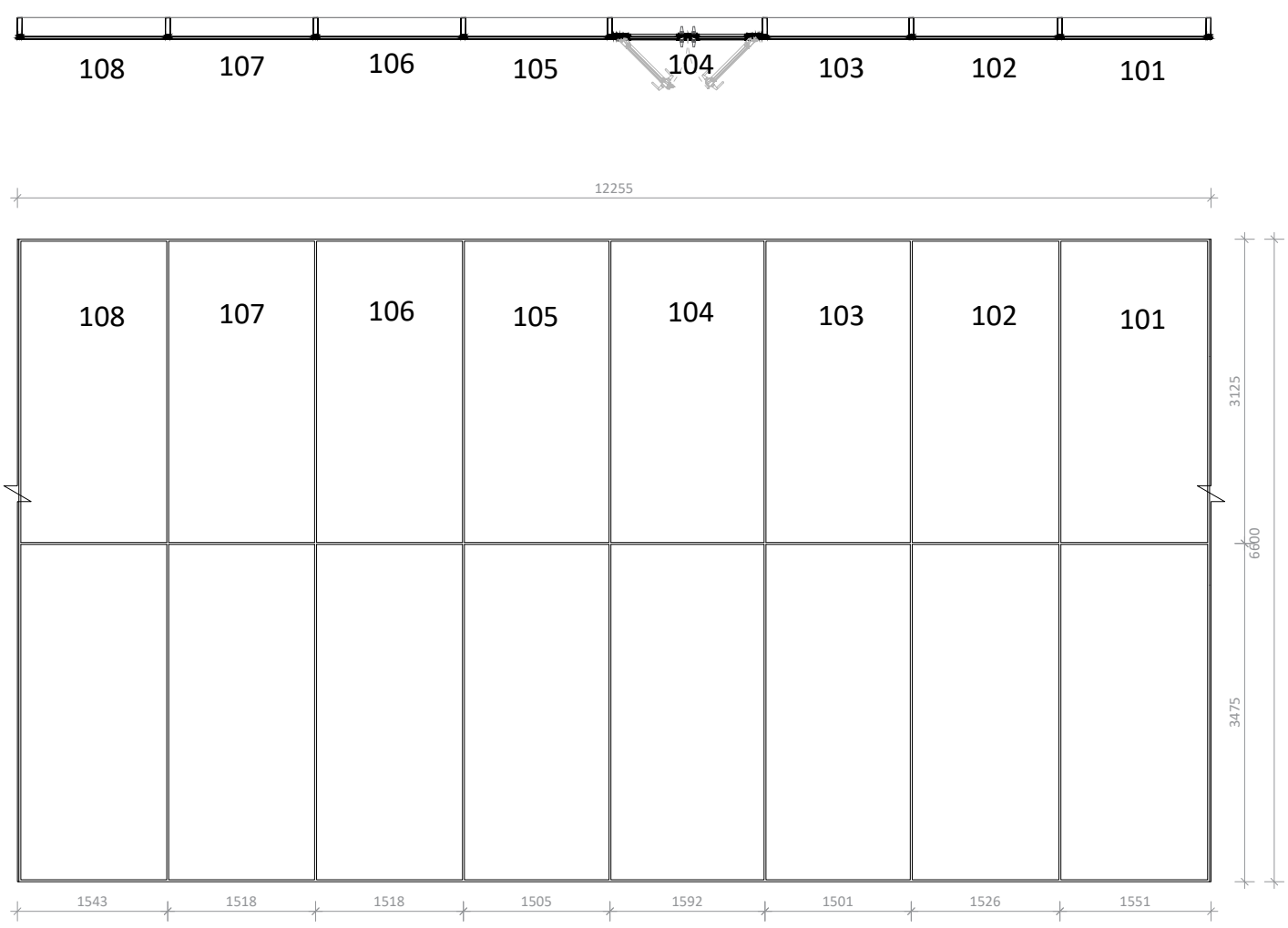

A3

A1113

სათაური

ფანჯრების სპეციფიკაცია

Ns studio
0179 ბაზალეთის ქუჩა 3
ქ. თბილისი, საქართველო.
Tel: 593 27 88 58
info@nsstudio.ge

პროექტი

ქალაქ თბილისში, ერწოს ქუჩა 15-ში მდებარე ტერიტორიაზე მშენებლობის პროექტი

ინფორმაცია დამკვეთის შესახებ

შპს "ეი იქს AX"

***მინაპაკეტის სტრუქტურა: 26 მმ-იანი მინაპაკეტი 2ც. 6 მმ-იანი ნაწრთობი, დაბალემისიური მინა, სრულად გამჭვირვალე. პროფილის ფერი: RAL 9011 Graphite Black**

***CW01- 1-9 - სილიკონ სისტემის კარ-ფანჯარა.**

***ზუსტი ზომა გადამოწმდეს ადგილზე მწარმოებლის მიერ.**

***იხილეთ კარ-ფანჯრის მარკირების გეგმა.**

#11.11.2022

Cad Dwg File: **Ertso street**

ლუკა ჩაგანავა

ნინო ჭანტურია

გიორგი ვარდოსანიძე

ნიკალა ღლონტი

დავით ბალავაძე

მარიამ ლორთქიფანიძე

ანკა მორგოშია

NS Studio

A1114 | გარე პერიმეტრის კარ-ფანჯრის სპეციფიკაცია

1:50 | ფანჯრების სპეციფიკაცია

CW01- 93-100 1 PCS
80.24 მ²

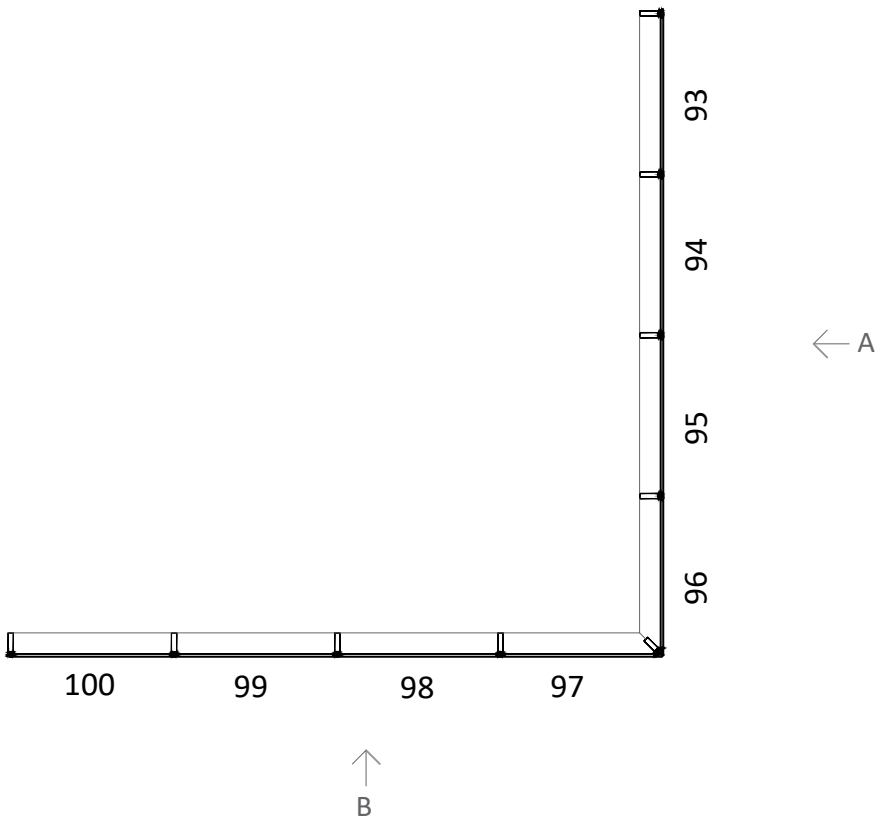

A

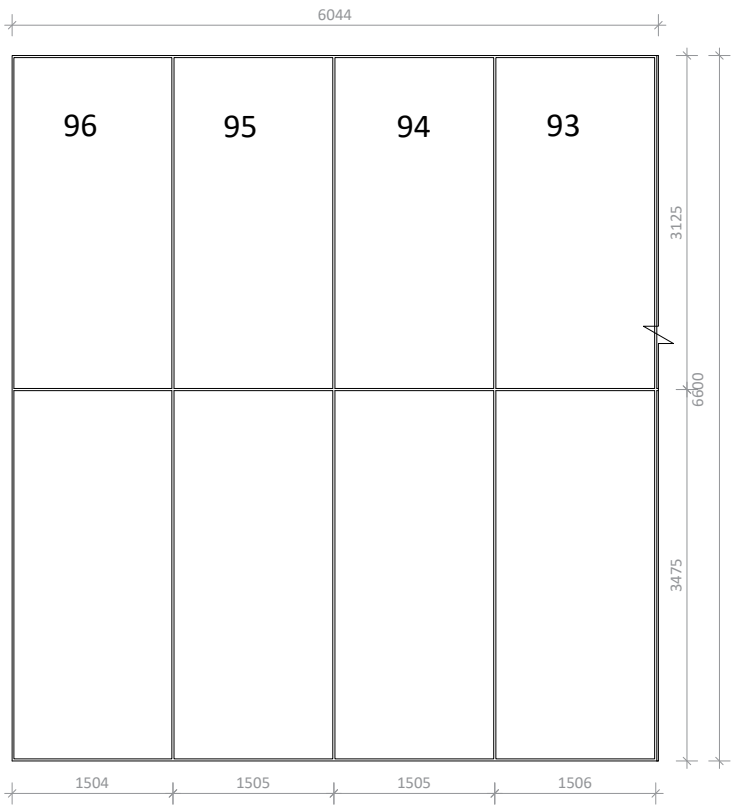

B

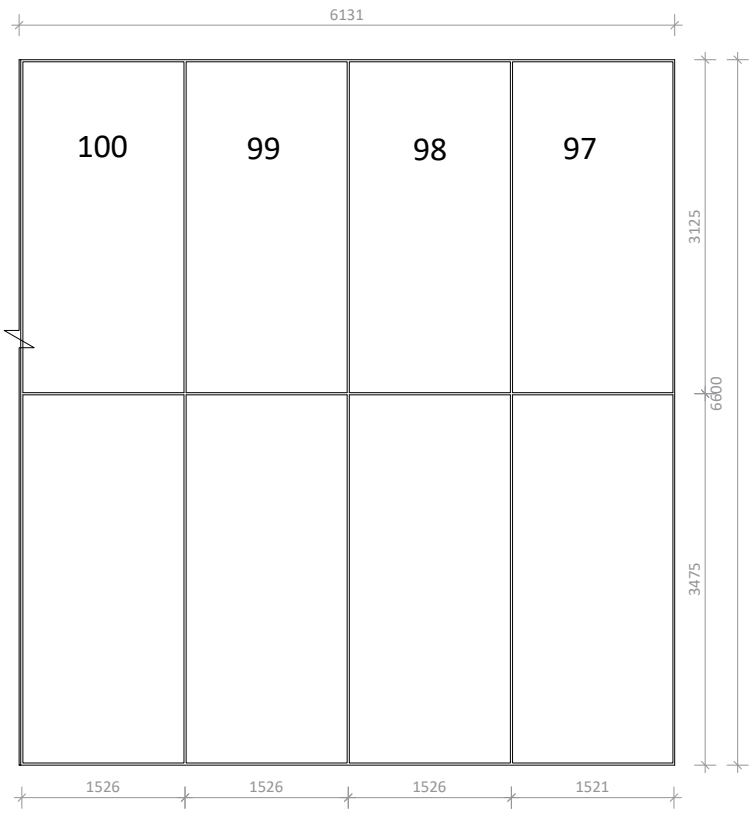

A3

A1114

სათაური

ფანჯრების სპეციფიკაცია

Ns studio
0179 ბაზალეთის ქუჩა 3
ქ. თბილისი, საქართველო.
Tel: 593 27 88 58
info@nsstudio.ge

პროექტი

ქალაქ თბილისში, ერწოს ქუჩა 15-ში მდებარე ტერიტორიაზე მშენებლობის პროექტი

ინფორმაცია დამკვეთის შესახებ

შპს "ეი იქს AX"

***მინაპაკეტის სტრუქტურა: 26 მმ-იანი მინაპაკეტი 2ც. 6 მმ-იანი ნაწრთობი, დაბალემისიური მინა, სრულად გამჭვირვალე.**
პროფილის ფერი: RAL 9011 Graphite Black

***CW01- 1-9 - სილიკონ სისტემის კარ-ფანჯარა.**

*ზუსტი ზომა გადამოწმდეს ადგილზე მწარმოებლის მიერ.
*იხილეთ კარ-ფანჯრის მარკირების გეგმა.

#11.11.2022

Cad Dwg File: **Ertso street**

ლუკა ჩაგანავა
ნინო ჭანტურია
გიორგი ვარდოსანიძე
ნიკალა ღლონტი
დავით ბალავაძე
მარიამ ლორთქიფანიძე
ანკა მორგოშია

NS Studio

A1115 | გარე პერიმეტრის კარ-ფანჯრის სპეციფიკაცია

1:50 | ფანჯრების სპეციფიკაცია

CW01- 109-114 1 PCS
60.20 მ²

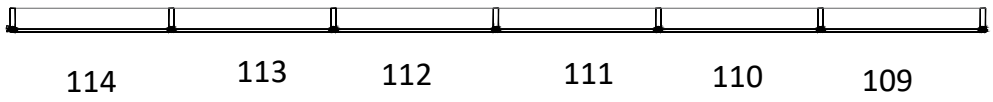

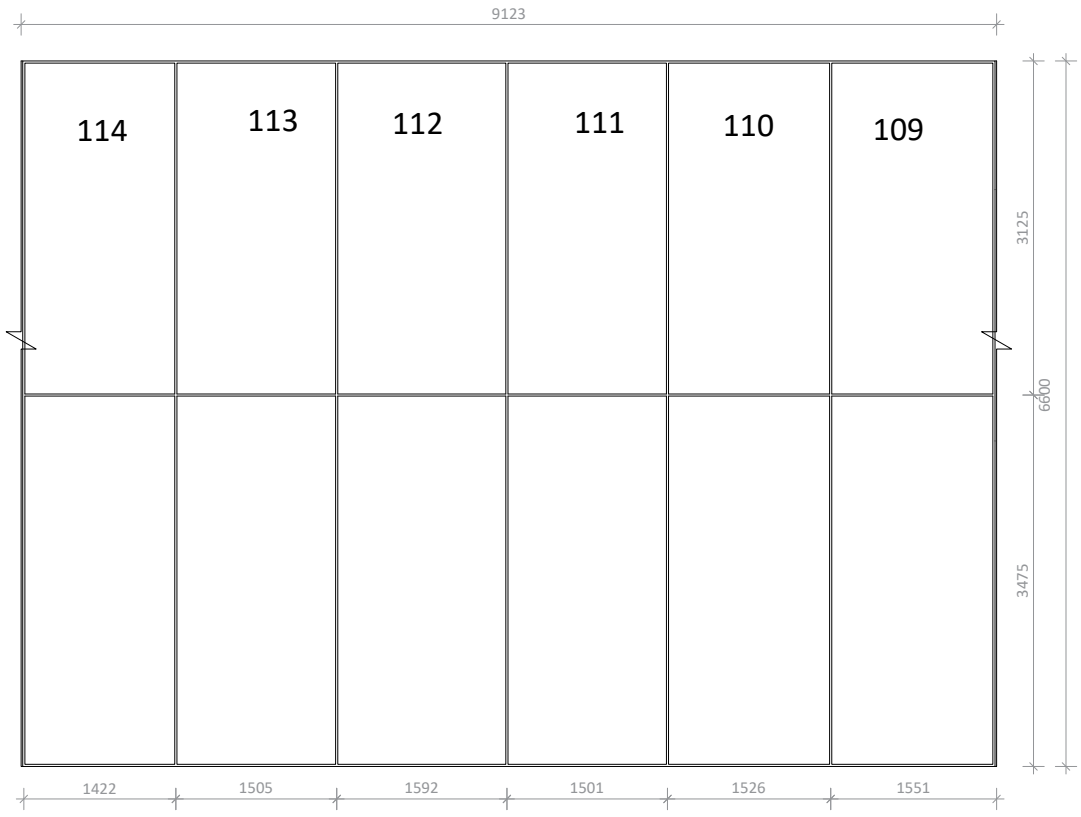

CW01- 115-120 1 PCS
55.21 მ²

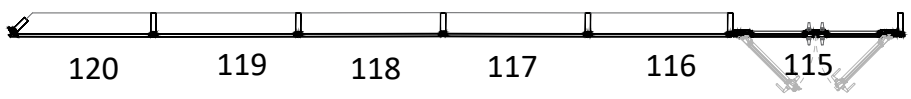

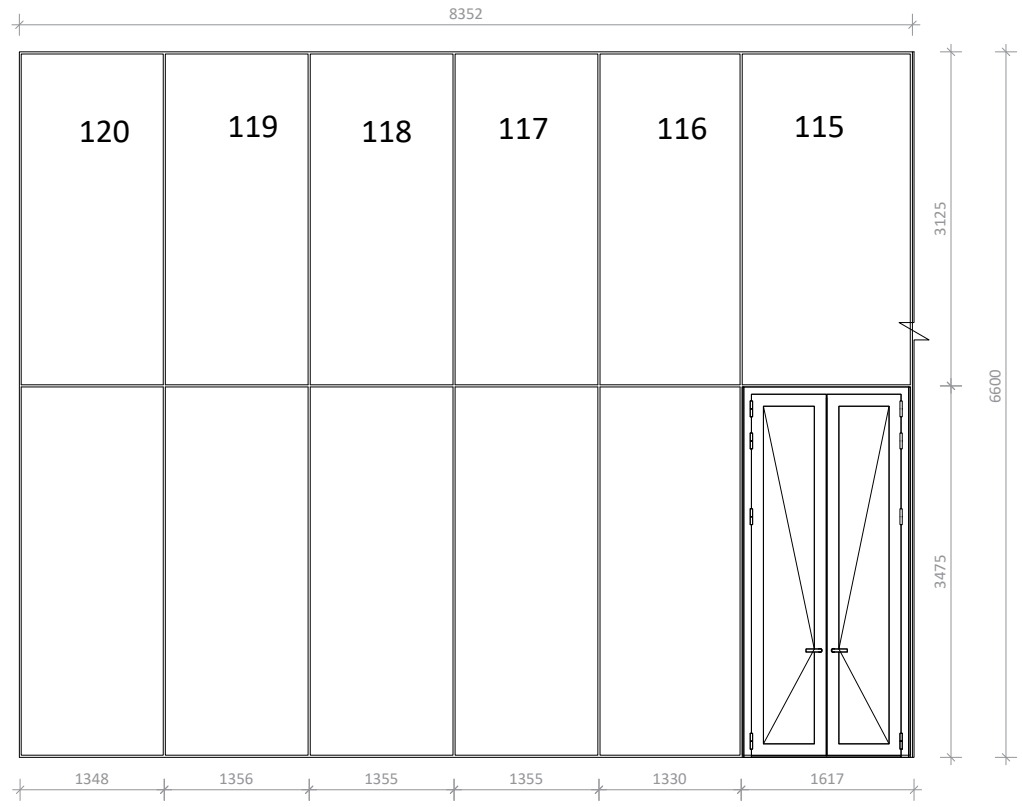

A3

A1115

სათაური

ფანჯრების სპეციფიკაცია

Ns studio
0179 ბაზალეთის ქუჩა 3
ქ. თბილისი, საქართველო.
Tel: 593 27 88 58
info@nsstudio.ge

პროექტი

ქალაქ თბილისში, ერწოს ქუჩა 15-ში მდებარე ტერიტორიაზე მშენებლობის პროექტი

ინფორმაცია დამკვეთის შესახებ

შპს "ეი იქს AX"

***მინაპაკეტის სტრუქტურა: 26 მმ-იანი მინაპაკეტი 2ც. 6 მმ-იანი ნაწრთობი, დაბალემისიური მინა, სრულად გამჭვირვალე. პროფილის ფერი: RAL 9011 Graphite Black**

***CW01- 1-9 - სილიკონ სისტემის კარ-ფანჯარა.**

*ზუსტი ზომა გადამოწმდეს ადგილზე მწარმოებლის მიერ.

*იხილეთ კარ-ფანჯრის მარკირების გეგმა.

#11.11.2022

Cad Dwg File: **Ertso street**

ლუკა ჩაგანავა
ნინო ჭანტურია
გიორგი ვარდოსანიძე
ნიკალა ღლონტი
დავით ბალავაძე
მარიამ ლორთქიფანიძე
ანკა მორგოშია

NS Studio

A1116 | გარე პერიმეტრის კარ-ფანჯრის სპეციფიკაცია

1:50 | ფანჯრების სპეციფიკაცია

CW02 - 1 PCS
42.75 მ²

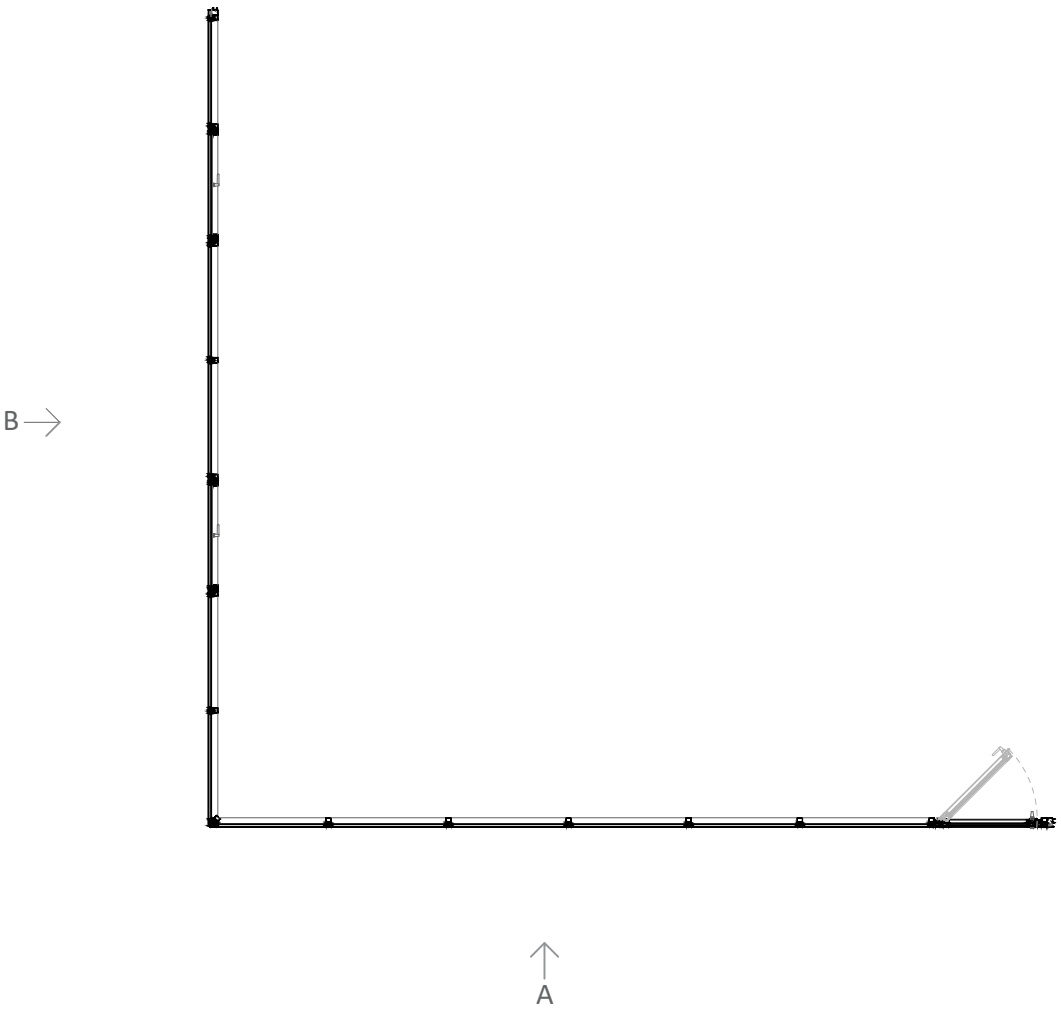

A

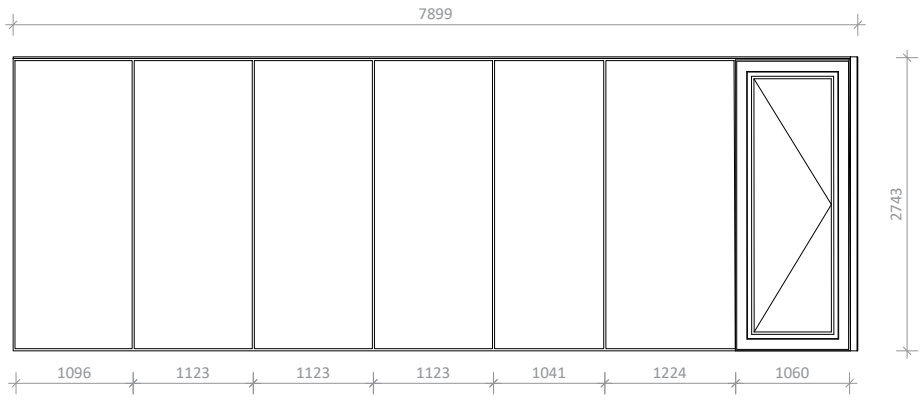

B

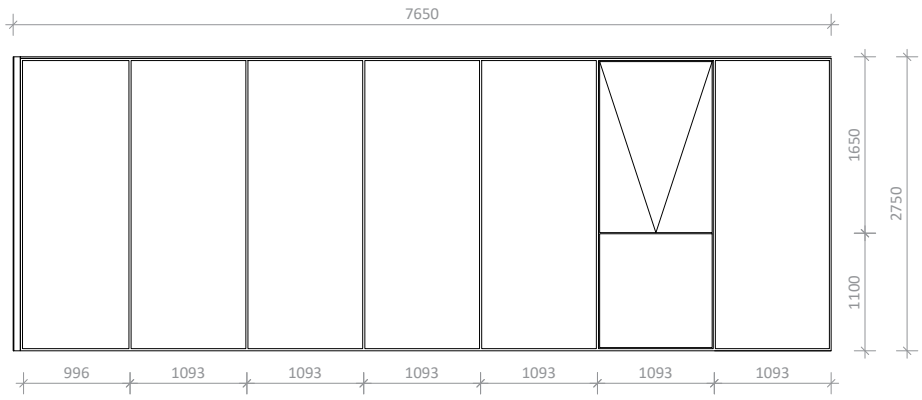

A3

A1116

სათაური

ფანჯრების სპეციფიკაცია

Ns studio
0179 ბაზალეთის ქუჩა 3
ქ. თბილისი, საქართველო.
Tel: 593 27 88 58
info@nsstudio.ge

პროექტი

ქალაქ თბილისში, ერწოს ქუჩა 15-ში მდებარე ტერიტორიაზე მშენებლობის პროექტი

ინფორმაცია დამკვეთის შესახებ

შპს "ეი იქს AX"

***მინაპაკეტის სტრუქტურა: 26 მმ-იანი მინაპაკეტი 2ც. 6 მმ-იანი ნაწრთობი, დაბალემისიური მინა, სრულად გამჭვირვალე. პროფილის ფერი: RAL 9011 Graphite Black**

***CW03; CW05 - სილიკონ სისტემის კარ-ფანჯარა.**

***ზუსტი ზომა გადამოწმდეს ადგილზე მწარმოებლის მიერ.**

***იხილეთ კარ-ფანჯრის მარკირების გეგმა.**

#11.11.2022

Cad Dwg File: **Ertso street**

ლუკა ჩაგანავა
ნინო ჭანტურია
გიორგი ვარდოსანიძე
ნიკალა ღლონტი
დავით ბალავაძე
მარიამ ლორთქიფანიძე
ანკა მორგოშია

NS Studio

A1117 | გარე პერიმეტრის კარ-ფანჯრის სპეციფიკაცია

1:50 | ფანჯრების სპეციფიკაცია

CW03 - 1 PCS
13.61 მ²



A

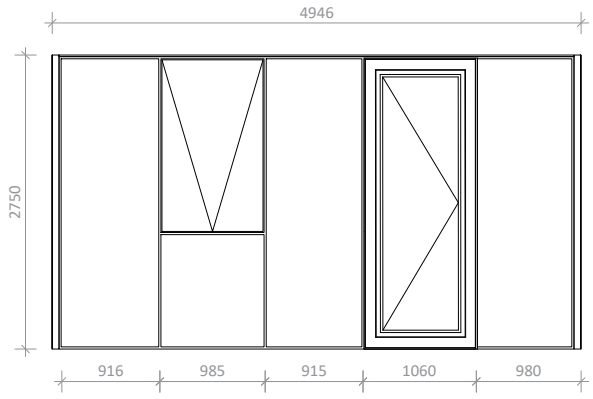

CW04 - 1 PCS
26.26 მ²

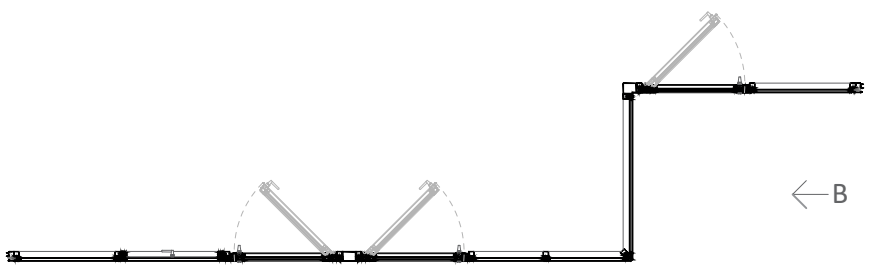



A

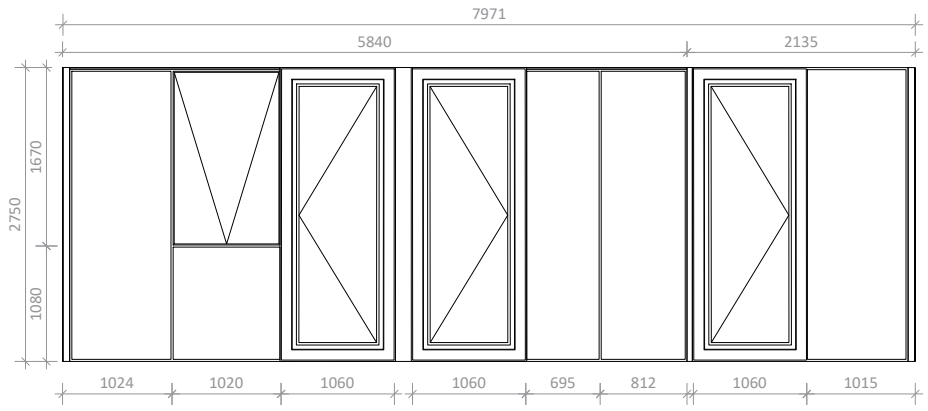

B

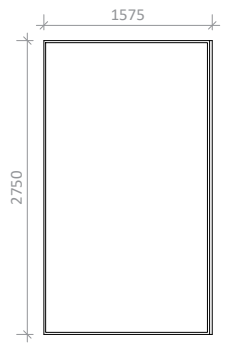

A3

A1117

სათაური

ფანჯრების სპეციფიკაცია

Ns studio
0179 ბაზალეთის ქუჩა 3
ქ. თბილისი, საქართველო.
Tel: 593 27 88 58
info@nsstudio.ge

პროექტი

ქალაქ თბილისში, ერწოს ქუჩა 15-ში მდებარე ტერიტორიაზე მშენებლობის პროექტი

ინფორმაცია დამკვეთის შესახებ

შპს "ეი იქს AX"

***მინაპაკეტის სტრუქტურა: 26 მმ-იანი მინაპაკეტი 2ც. 6 მმ-იანი ნაწრთობი, დაბალემისიური მინა, სრულად გამჭვირვალე.**
პროფილის ფერი: RAL 9011 Graphite Black

***CW04 - სილიკონ სისტემის კარ-ფანჯარა.**

***ზუსტი ზომა გადამოწმდეს ადგილზე მწარმოებლის მიერ.**
***იხილეთ კარ-ფანჯრის მარკირების გეგმა.**

#11.11.2022

Cad Dwg File: **Ertso street**

ლუკა ჩაგანავა
ნინო ჭანტურია
გიორგი ვარდოსანიძე
ნიკალა ღლონტი
დავით ბალავაძე
მარიამ ლორთქიფანიძე
ანკა მორგოშია

NS Studio

A1118 | გარე პერიმეტრის კარ-ფანჯრის სპეციფიკაცია

1:50 | ფანჯრების სპეციფიკაცია

CW05 - 1 PCS
18.01 მ²

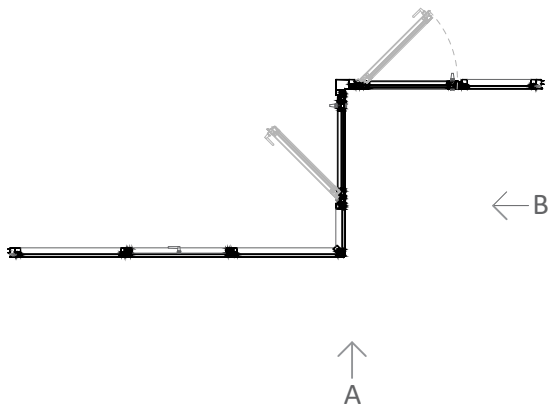

CW06 - 1 PCS
17.87 მ²

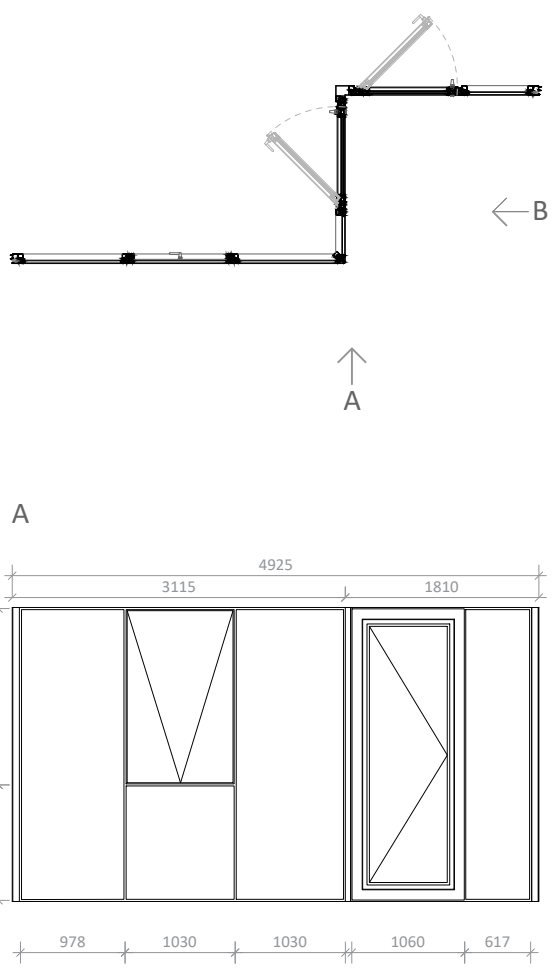

A3

A1118

სათაური

ფანჯრების სპეციფიკაცია

Ns studio
0179 ბაზალეთის ქუჩა 3
ქ. თბილისი, საქართველო.
Tel: 593 27 88 58
info@nsstudio.ge

პროექტი

ქალაქ თბილისში, ერწოს ქუჩა 15-ში მდებარე ტერიტორიაზე მშენებლობის პროექტი

ინფორმაცია დამკვეთის შესახებ

შპს "ეი იქს AX"

***მინაპაკეტის სტრუქტურა: 26 მმ-იანი მინაპაკეტი 2ც. 6 მმ-იანი ნაწრთობი, დაბალემისიური მინა, სრულად გამჭვირვალე.**
პროფილის ფერი: RAL 9011 Graphite Black

***CW06; CW07 - სილიკონ სისტემის კარ-ფანჯარა.**

*ზუსტი ზომა გადამოწმდეს ადგილზე მწარმოებლის მიერ.
*იხილეთ კარ-ფანჯრის მარკირების გეგმა.

#11.11.2022

Cad Dwg File: **Ertso street**

ლუკა ჩაგანავა

ნინო ჭანტურია

გიორგი ვარდოსანიძე

ნიკალა ღლონტი

დავით ბალავაძე

მარიამ ლორთქიფანიძე

ანკა მორგოშია

NS Studio

A1119 | გარე პერიმეტრის კარ-ფანჯრის სპეციფიკაცია

1:50 | ფანჯრების სპეციფიკაცია

CW07 - 1 PCS
51.21 მ^2

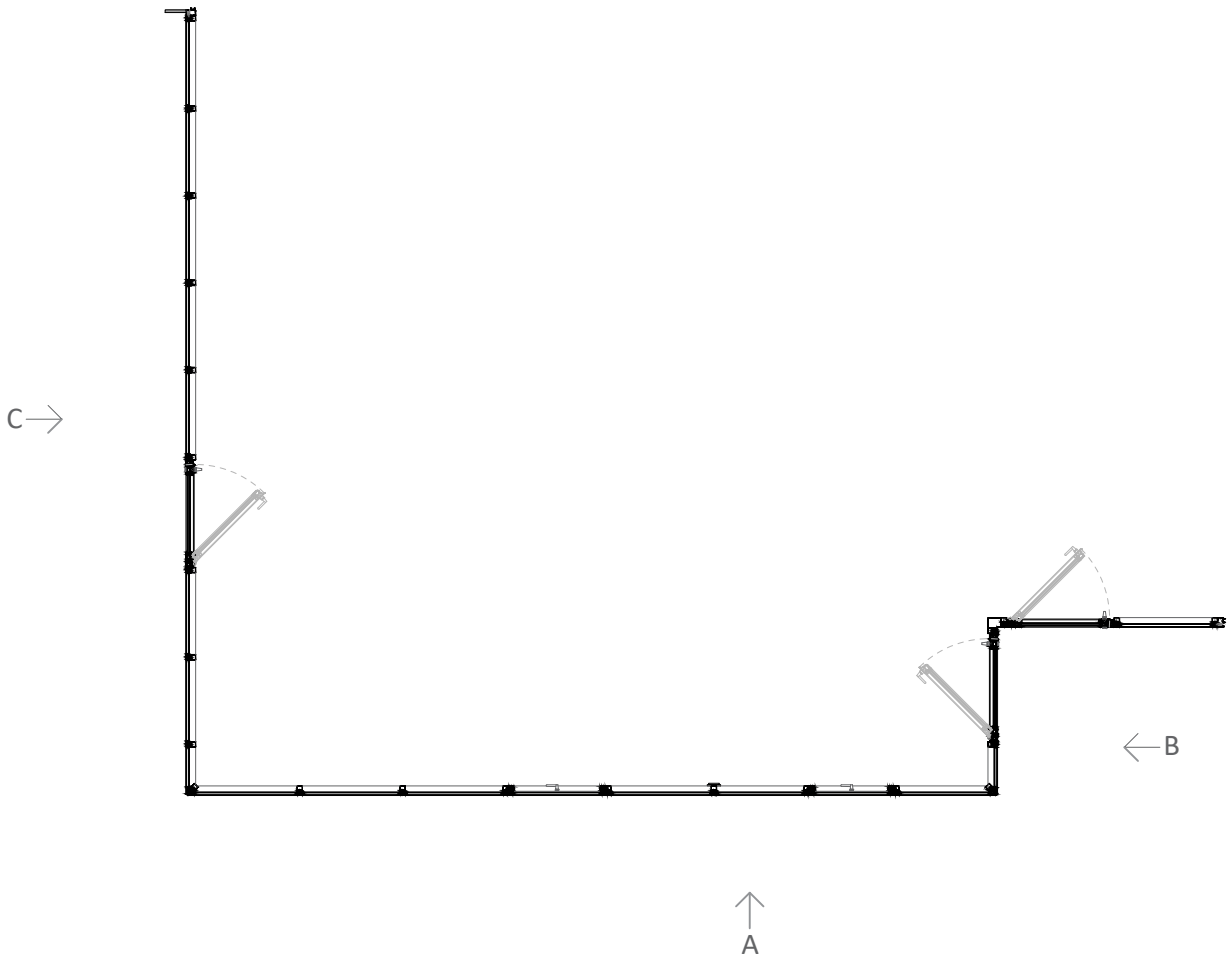

A

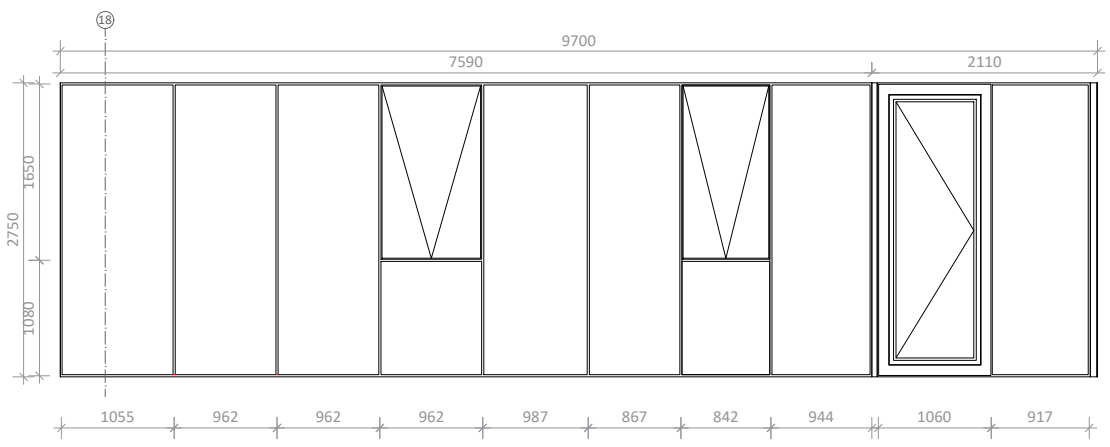

B

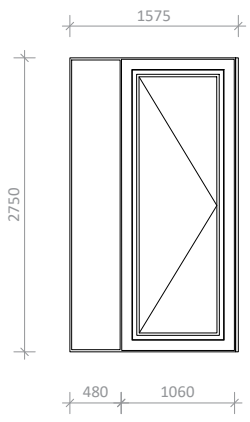

C

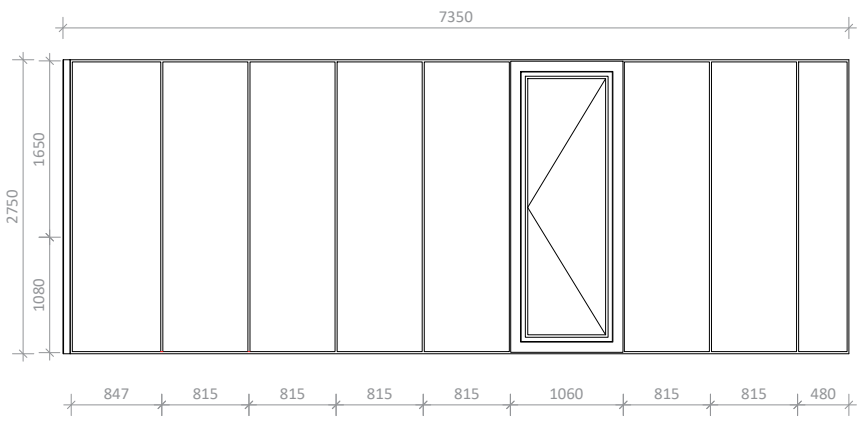

A3

A1119

სათაური

ფანჯრების სპეციფიკაცია

Ns studio
0179 ბაზალეთის ქუჩა 3
ქ. თბილისი, საქართველო.
Tel: 593 27 88 58
info@nsstudio.ge

პროექტი

ქალაქ თბილისში, ერწოს ქუჩა 15-ში მდებარე ტერიტორიაზე მშენებლობის პროექტი

ინფორმაცია დამკვეთის შესახებ

შპს "ეი იქს AX"

***მინაპაკეტის სტრუქტურა: 26 მმ-იანი მინაპაკეტი 2ც. 6 მმ-იანი ნაწრთობი, დაბალემისიური მინა, სრულად გამჭვირვალე.**
პროფილის ფერი: RAL 9011 Graphite Black

***CW08; CW10 - სილიკონ სისტემის კარ-ფანჯარა.**

*ზუსტი ზომა გადამოწმდეს ადგილზე მწარმოებლის მიერ.
*იხილეთ კარ-ფანჯრის მარკირების გეგმა.

#11.11.2022

Cad Dwg File: **Ertso street**

ლუკა ჩაგანავა

ნინო ჭანტურია

გიორგი ვარდოსანიძე

ნიკალა ღლონტი

დავით ბალავაძე

მარიამ ლორთქიფანიძე

ანკა მორგოშია

NS Studio

A1120 | გარე პერიმეტრის კარ-ფანჯრის სპეციფიკაცია

1:50 | ფანჯრების სპეციფიკაცია

CW09 - 1 PCS
26.39 მ²

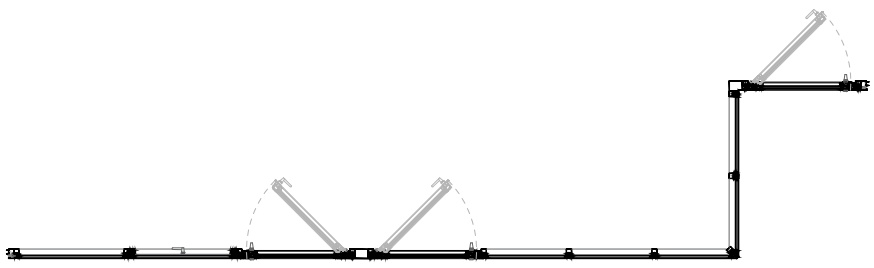

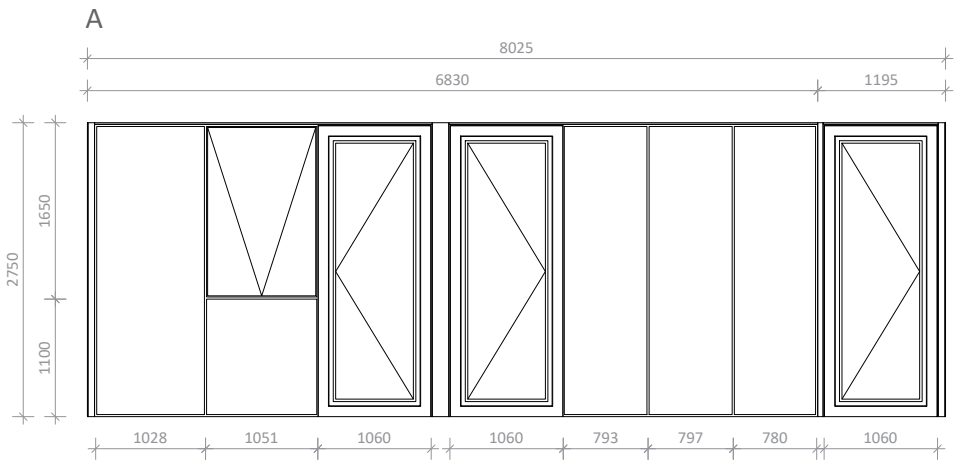

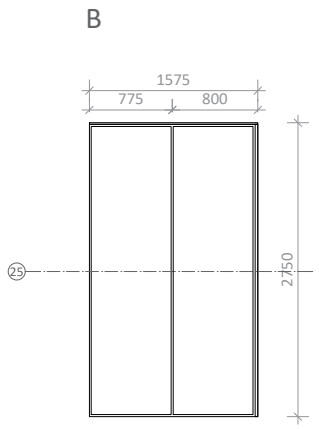

CW10 - 1 PCS
13.47 მ²



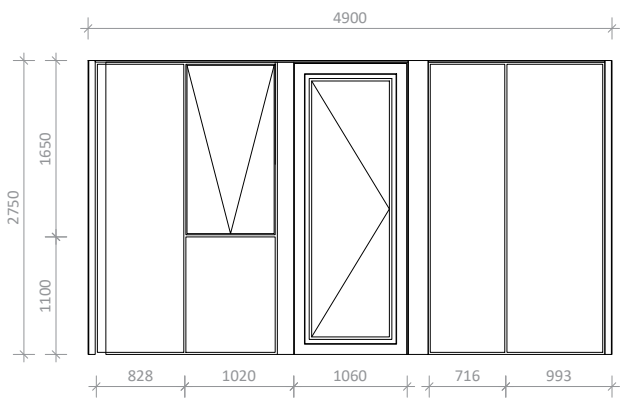

A3

A1120

სათაური

ფანჯრების სპეციფიკაცია

Ns studio
0179 ბაზალეთის ქუჩა 3
ქ. თბილისი, საქართველო.
Tel: 593 27 88 58
info@nsstudio.ge

პროექტი

ქალაქ თბილისში, ერწოს ქუჩა 15-ში მდებარე ტერიტორიაზე მშენებლობის პროექტი

ინფორმაცია დამკვეთის შესახებ

შპს "ეი იქს AX"

***მინაპაკეტის სტრუქტურა: 26 მმ-იანი მინაპაკეტი 2ც. 6 მმ-იანი ნაწრთობი, დაბალემისიური მინა, სრულად გამჭვირვალე.**
პროფილის ფერი: RAL 9011 Graphite Black

***CW08; CW10 - სილიკონ სისტემის კარ-ფანჯარა.**

*ზუსტი ზომა გადამოწმდეს ადგილზე მწარმოებლის მიერ.
*იხილეთ კარ-ფანჯრის მარკირების გეგმა.

#11.11.2022

Cad Dwg File: **Ertso street**

ლუკა ჩაგანავა
ნინო ჭანტურია
გიორგი ვარდოსანიძე
ნიკალა ღლონტი
დავით ბალავაძე
მარიამ ლორთქიფანიძე
ანკა მორგოშია

NS Studio

A1121 | გარე პერიმეტრის კარ-ფანჯრის სპეციფიკაცია

1:50 | ფანჯრების სპეციფიკაცია

CW08 - 1 PCS
55.06 მ^2

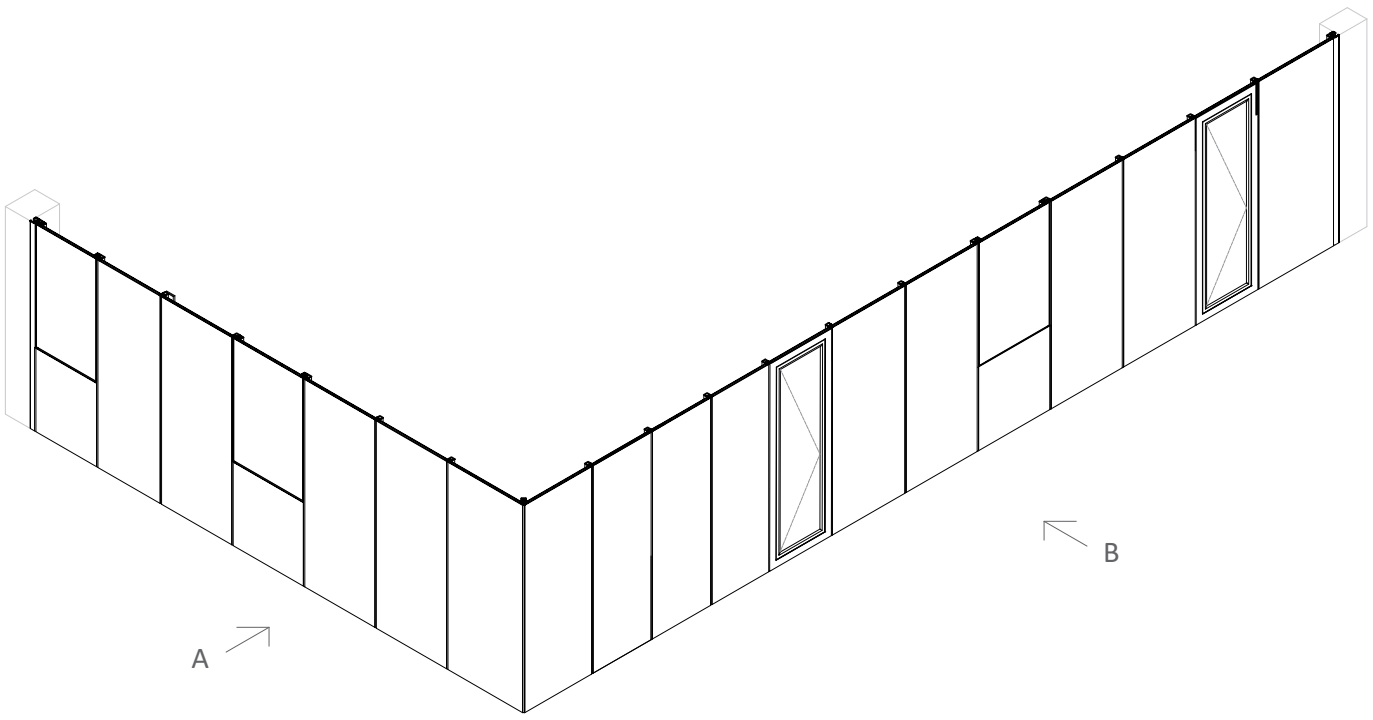

A

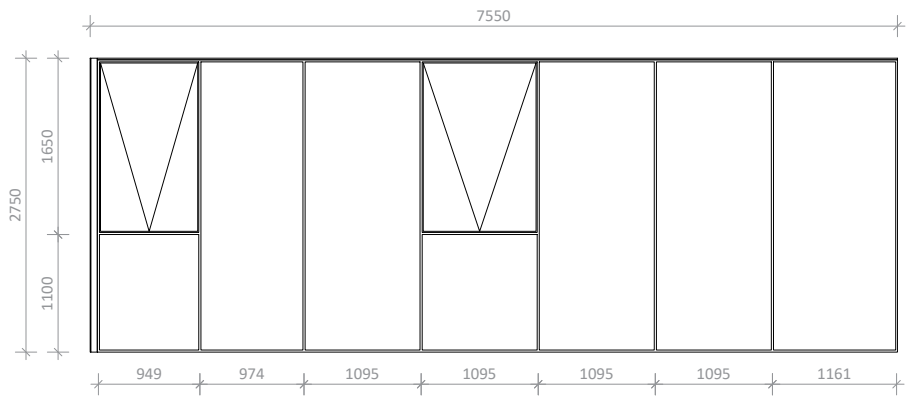

B

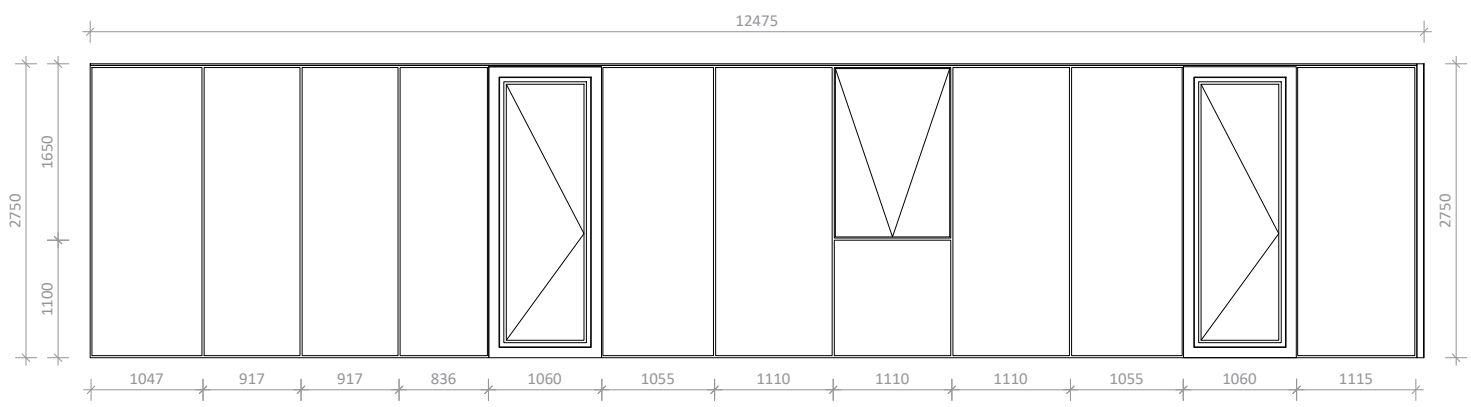

A3

A1121

სათაური

ფანჯრების სპეციფიკაცია

Ns studio
0179 ბაზალეთის ქუჩა 3
ქ. თბილისი, საქართველო.
Tel: 593 27 88 58
info@nsstudio.ge

პროექტი

ქალაქ თბილისში, ერწოს ქუჩა 15-ში მდებარე ტერიტორიაზე მშენებლობის პროექტი

ინფორმაცია დამკვეთის შესახებ

შპს "ეი იქს AX"

***მინაპაკეტის სტრუქტურა: 26 მმ-იანი მინაპაკეტი 2ც. 6 მმ-იანი ნაწრთობი, დაბალემისიური მინა, სრულად გამჭვირვალე.**
პროფილის ფერი: RAL 9011 Graphite Black

***CW09 - სილიკონ სისტემის კარ-ფანჯარა.**

*ზუსტი ზომა გადამოწმდეს ადგილზე მწარმოებლის მიერ.
*იხილეთ კარ-ფანჯრის მარკირების გეგმა.

#11.11.2022

Cad Dwg File: **Ertso street**

ლუკა ჩაგანავა

ნინო ჭანტურია

გიორგი ვარდოსანიძე

ნიკალა ღლონტი

დავით ბალავაძე

მარიამ ლორთქიფანიძე

ანკა მორგოშია

NS Studio

A1122 | გარე პერიმეტრის კარ-ფანჯრის სპეციფიკაცია

1:50 | ფანჯრების სპეციფიკაცია

CW11 - 1 PCS
13.61 მ²

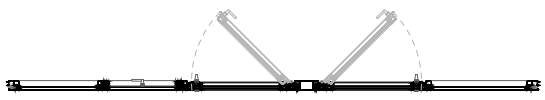

A

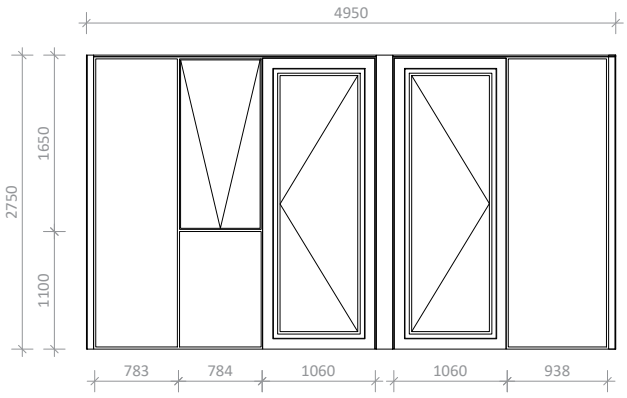

CW12 - 1 PCS
21.86 მ²

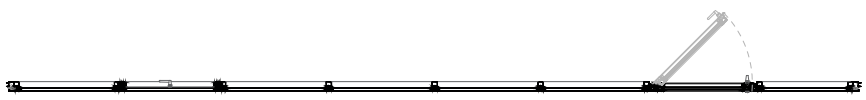

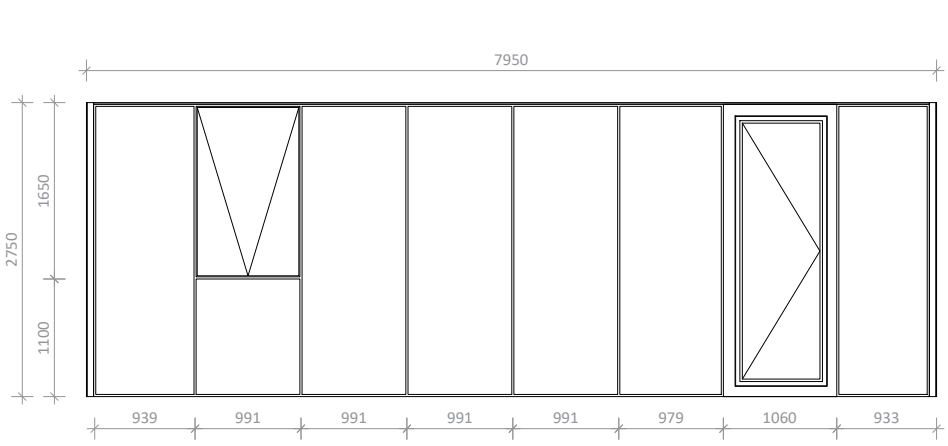

A3

A1122

სათაური

ფანჯრების სპეციფიკაცია

Ns studio
0179 ბაზალეთის ქუჩა 3
ქ. თბილისი, საქართველო.
Tel: 593 27 88 58
info@nsstudio.ge

პროექტი

ქალაქ თბილისში, ერწოს ქუჩა 15-ში მდებარე ტერიტორიაზე მშენებლობის პროექტი

ინფორმაცია დამკვეთის შესახებ

შპს "ეი იქს AX"

***მინაპაკეტის სტრუქტურა: 26 მმ-იანი მინაპაკეტი 2ც. 6 მმ-იანი ნაწრთობი, დაბალემისიური მინა, სრულად გამჭვირვალე.**
პროფილის ფერი: RAL 9011 Graphite Black

***CW11; CW12 - სილიკონ სისტემის კარ-ფანჯარა.**

***ზუსტი ზომა გადამოწმდეს ადგილზე მწარმოებლის მიერ.**
***იხილეთ კარ-ფანჯრის მარკირების გეგმა.**

#11.11.2022

Cad Dwg File: **Ertso street**

ლუკა ჩაგანავა
ნინო ჭანტურია
გიორგი ვარდოსანიძე
ნიკალა ღლონტი
დავით ბალავაძე
მარიამ ლორთქიფანიძე
ანკა მორგოშია

NS Studio

A1123 | გარე პერიმეტრის კარ-ფანჯრის სპეციფიკაცია

1:50 | ფანჯრების სპეციფიკაცია

CW14 - 10 PCS
147.43 მ²

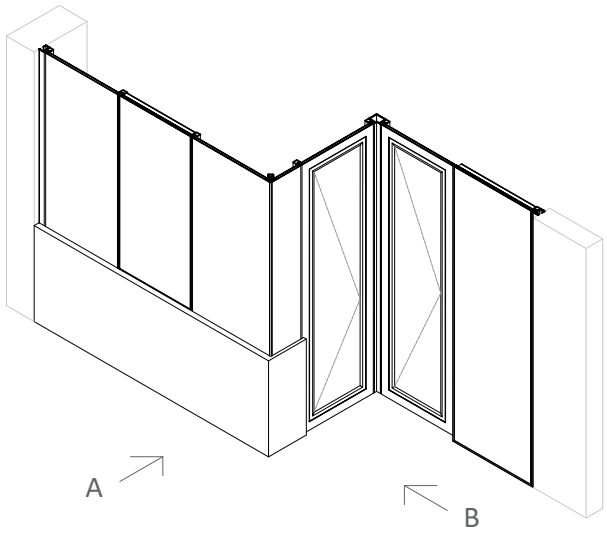

A

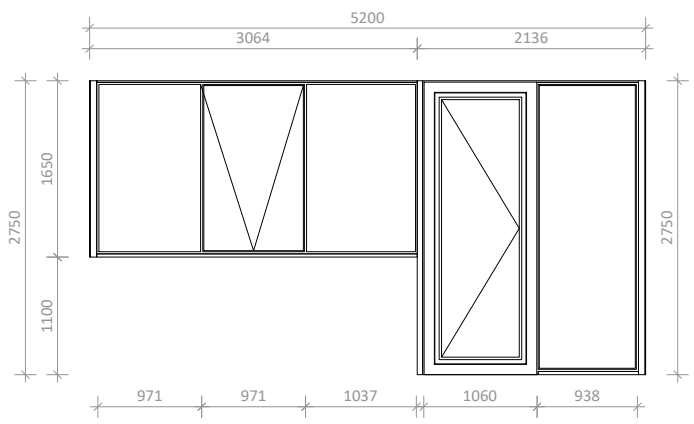

B

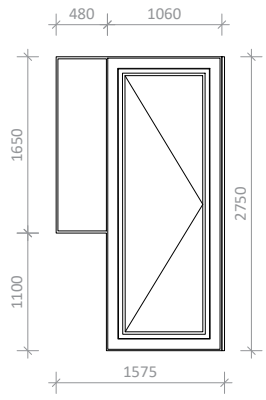

CW15 - 10 PCS
226.8 მ²

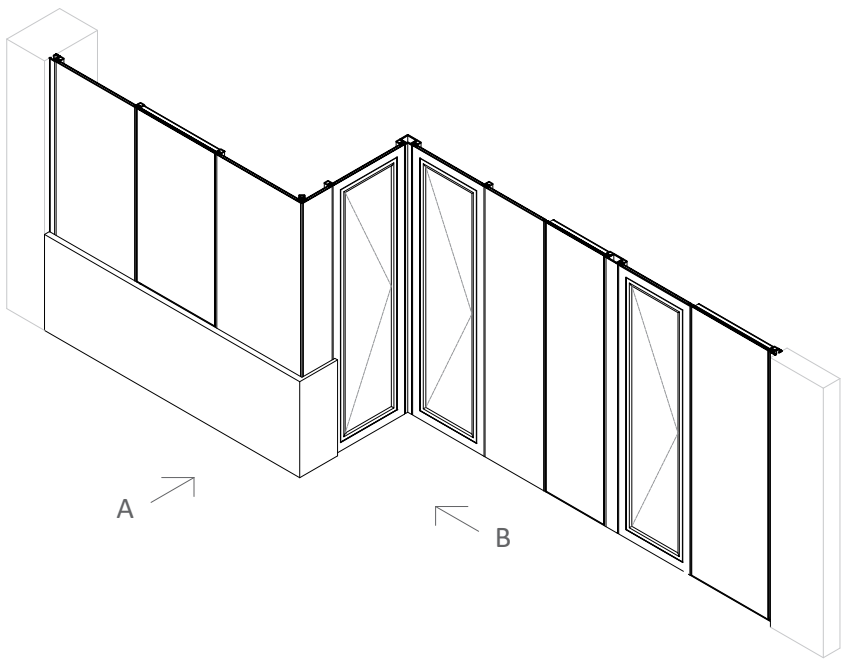

A

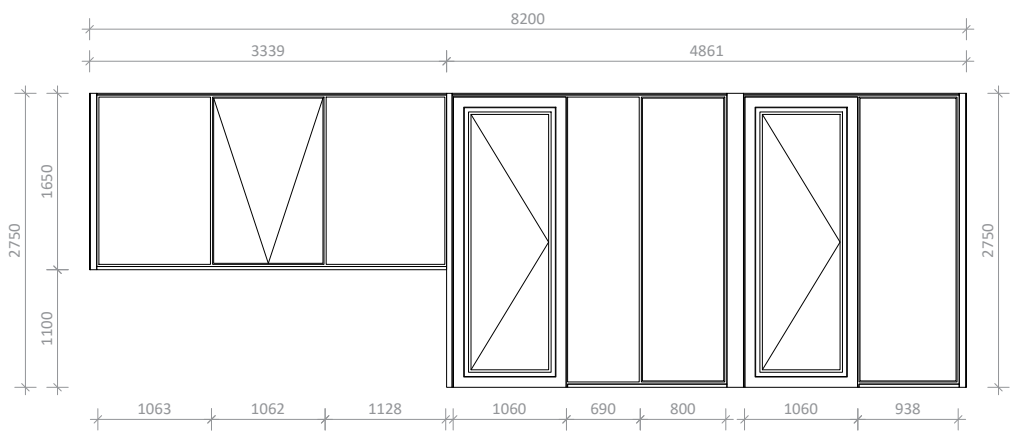

B

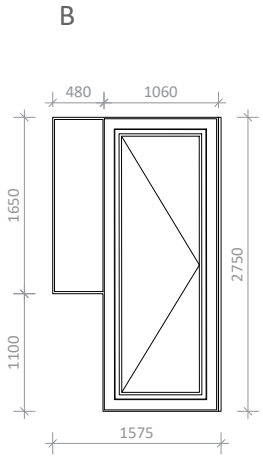

A3

A1123

სათაური

ფანჯრების სპეციფიკაცია

Ns studio
0179 ბაზალეთის ქუჩა 3
ქ. თბილისი, საქართველო.
Tel: 593 27 88 58
info@nsstudio.ge

პროექტი

ქალაქ თბილისში, ერწოს ქუჩა 15-ში მდებარე ტერიტორიაზე მშენებლობის პროექტი

ინფორმაცია დამკვეთის შესახებ

შპს "ეი იქს AX"

***მინაპაკეტის სტრუქტურა: 26 მმ-იანი მინაპაკეტი 2ც. 6 მმ-იანი ნაწრთობი, დაბალემისიური მინა, სრულად გამჭვირვალე.**
პროფილის ფერი: RAL 9011 Graphite Black

***CW13; CW15 - სილიკონ სისტემის კარ-ფანჯარა.**

***ზუსტი ზომა გადამოწმდეს ადგილზე მწარმოებლის მიერ.**

***იხილეთ კარ-ფანჯრის მარკირების გეგმა.**

#11.11.2022

Cad Dwg File: **Ertso street**

ლუკა ჩაგანავა

ნინო ჭანტურია

გიორგი ვარდოსანიძე

ნიკალა ღლონტი

დავით ბალავაძე

მარიამ ლორთქიფანიძე

ანკა მორგოშია

NS Studio

A1124 | გარე პერიმეტრის კარ-ფანჯრის სპეციფიკაცია

1:50 | ფანჯრების სპეციფიკაცია

CW13 - 10 PCS
329.4 მ²

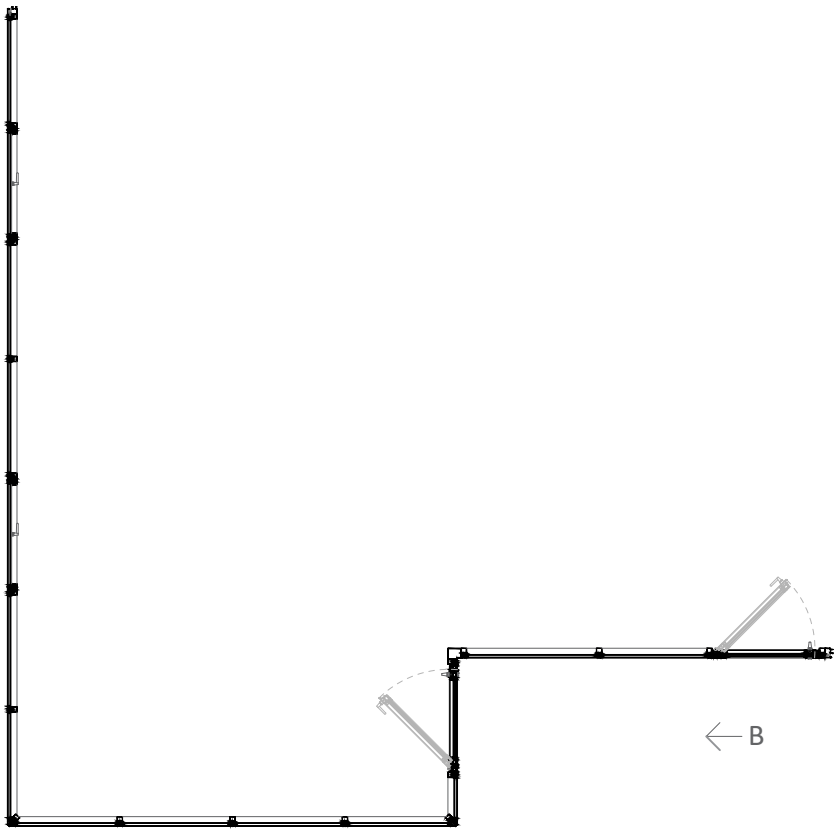

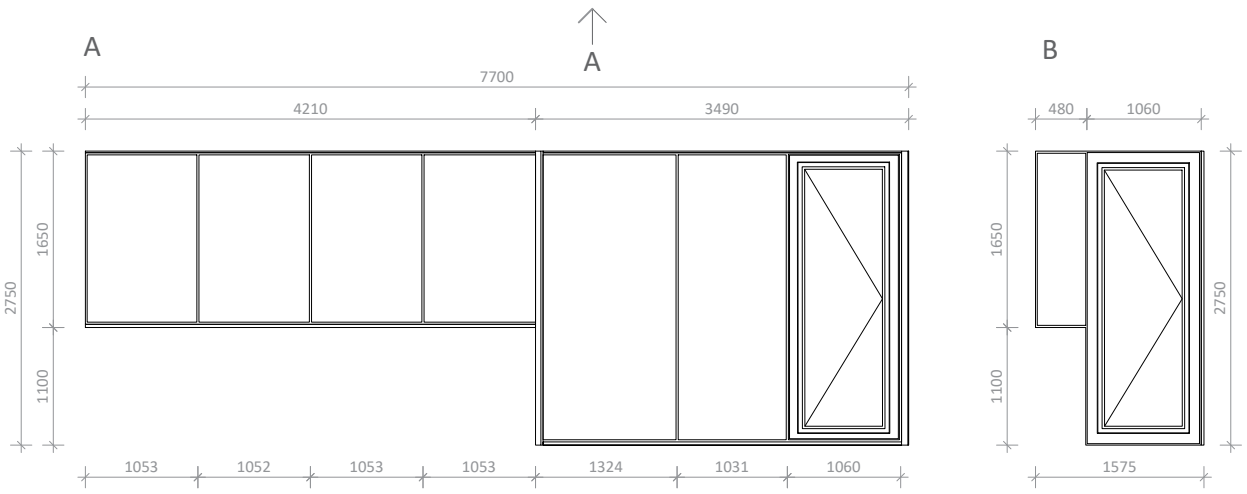

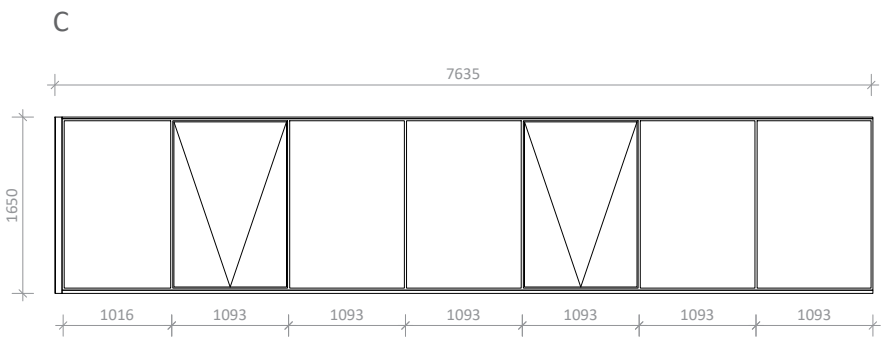

A3

A1124

სათაური

ფანჯრების სპეციფიკაცია

Ns studio
0179 ბაზალეთის ქუჩა 3
ქ. თბილისი, საქართველო.
Tel: 593 27 88 58
info@nsstudio.ge

პროექტი

ქალაქ თბილისში, ერწოს ქუჩა 15-ში მდებარე ტერიტორიაზე მშენებლობის პროექტი

ინფორმაცია დამკვეთის შესახებ

შპს "ეი იქს AX"

***მინაპაკეტის სტრუქტურა: 26 მმ-იანი მინაპაკეტი 2ც. 6 მმ-იანი ნაწრთობი, დაბალემისიური მინა, სრულად გამჭვირვალე.**
პროფილის ფერი: RAL 9011 Graphite Black

***CW14 - სილიკონ სისტემის კარ-ფანჯარა.**

*ზუსტი ზომა გადამოწმდეს ადგილზე მწარმოებლის მიერ.
*იხილეთ კარ-ფანჯრის მარკირების გეგმა.

#11.11.2022

Cad Dwg File: **Ertso street**

ლუკა ჩაგანავა

ნინო ჭანტურია

გიორგი ვარდოსანიძე

ნიკალა ღლონტი

დავით ბალავაძე

მარიამ ლორთქიფანიძე

ანკა მორგოშია

NS Studio

A1125 | გარე პერიმეტრის კარ-ფანჯრის სპეციფიკაცია

1:50 | ფანჯრების სპეციფიკაცია

CW16 - 10 PCS
148 მ^2

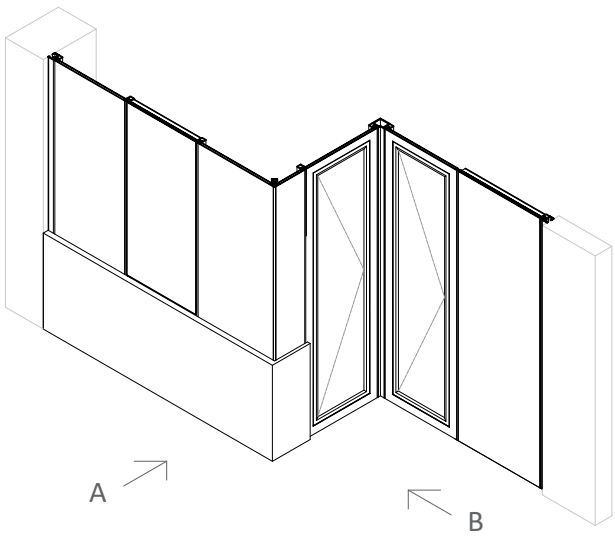

A

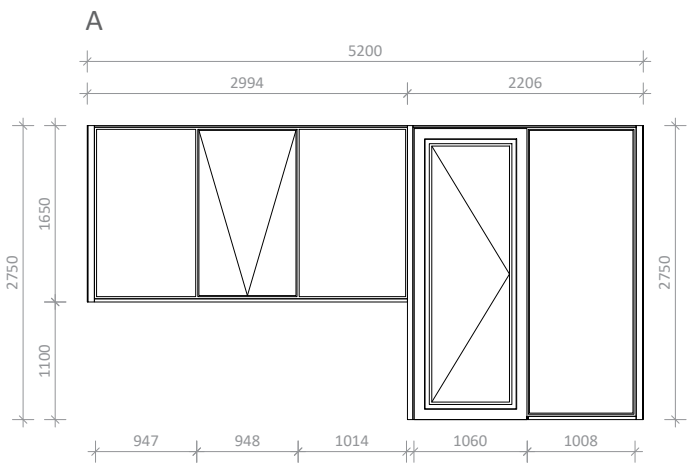

B

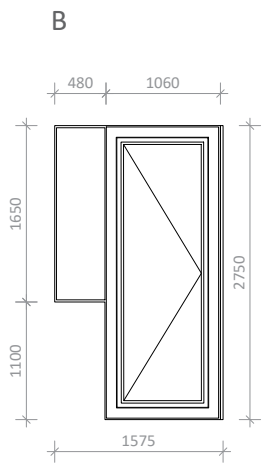

CW17- 10 PCS
147.3 მ^2

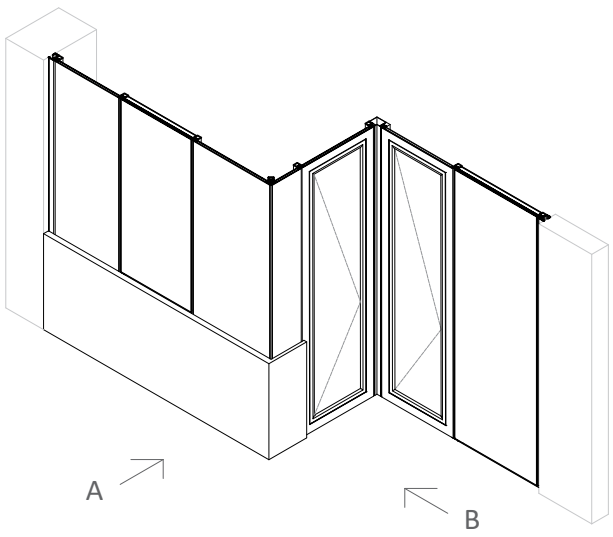

A

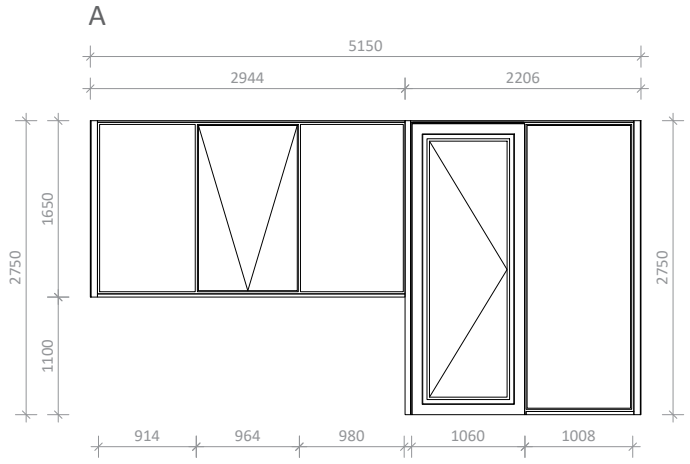

B

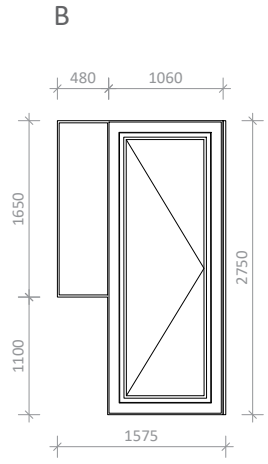

A3

A1125

სათაური

ფანჯრების სპეციფიკაცია

Ns studio
0179 ბაზალეთის ქუჩა 3
ქ. თბილისი, საქართველო.
Tel: 593 27 88 58
info@nsstudio.ge

პროექტი

ქალაქ თბილისში, ერწოს ქუჩა 15-ში მდებარე ტერიტორიაზე მშენებლობის პროექტი

ინფორმაცია დამკვეთის შესახებ

შპს "ეი იქს AX"

***მინაპაკეტის სტრუქტურა: 26 მმ-იანი მინაპაკეტი 2ც. 6 მმ-იანი ნაწრთობი, დაბალემისიური მინა, სრულად გამჭვირვალე.**
პროფილის ფერი: RAL 9011 Graphite Black

***CW16; CW18 - სილიკონ სისტემის კარ-ფანჯარა.**

***ზუსტი ზომა გადამოწმდეს ადგილზე მწარმოებლის მიერ.**
***იხილეთ კარ-ფანჯრის მარკირების გეგმა.**

#11.11.2022

Cad Dwg File: **Ertso street**

ლუკა ჩაგანავა
ნინო ჭანტურია
გიორგი ვარდოსანიძე
ნიკალა ღლონტი
დავით ბალავაძე
მარიამ ლორთქიფანიძე
ანკა მორგოშია

NS Studio

A1126 | გარე პერიმეტრის კარ-ფანჯრის სპეციფიკაცია

1:50 | ფანჯრების სპეციფიკაცია

CW18 - 10 PCS
406.5 მ²

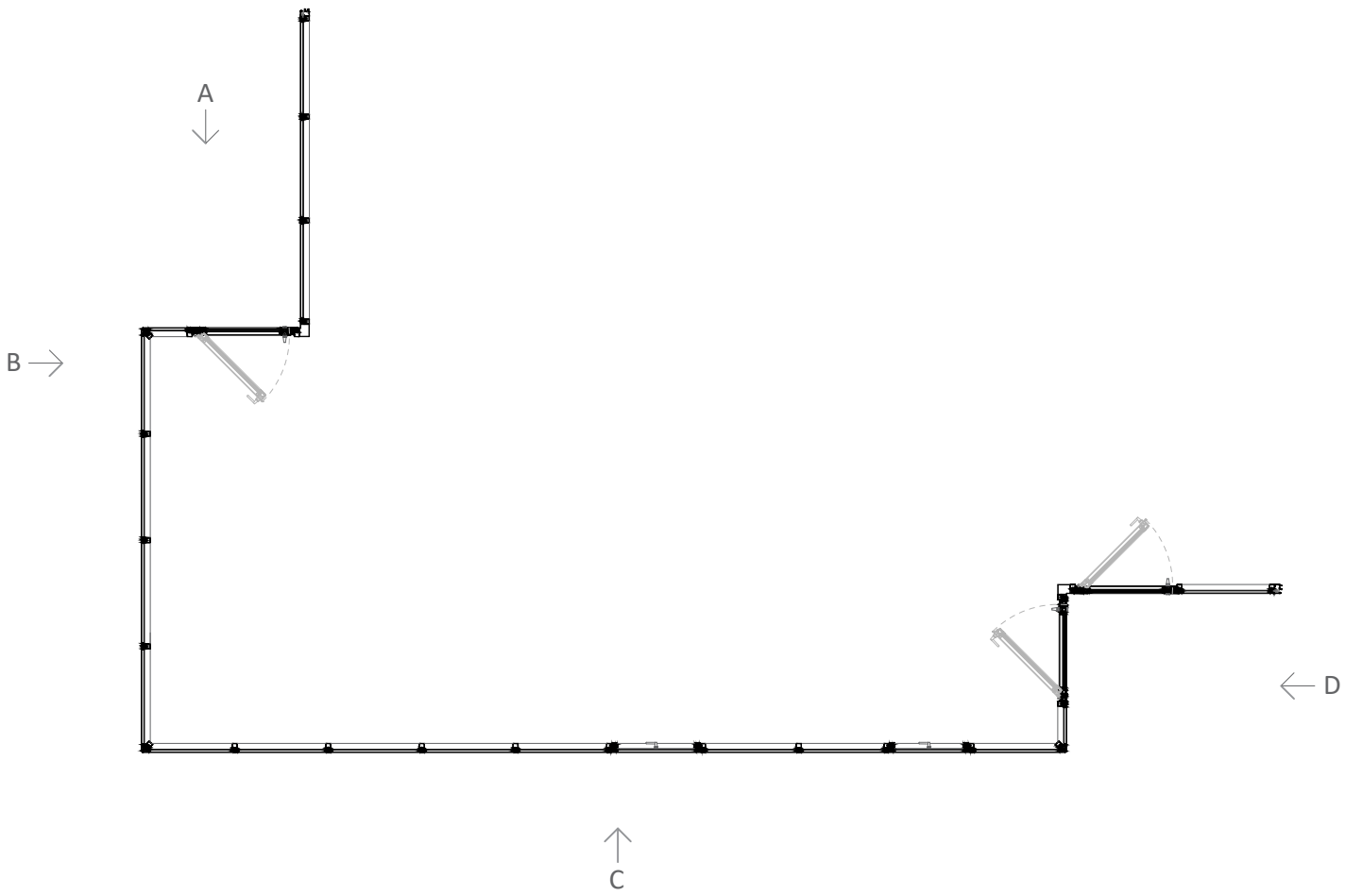

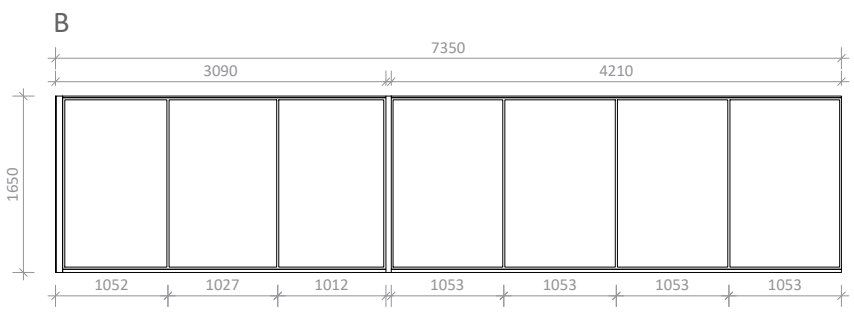

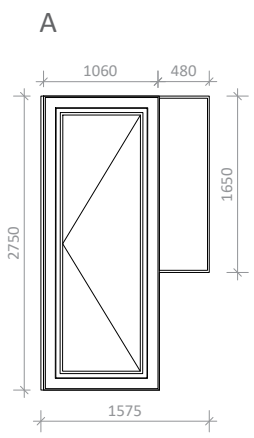

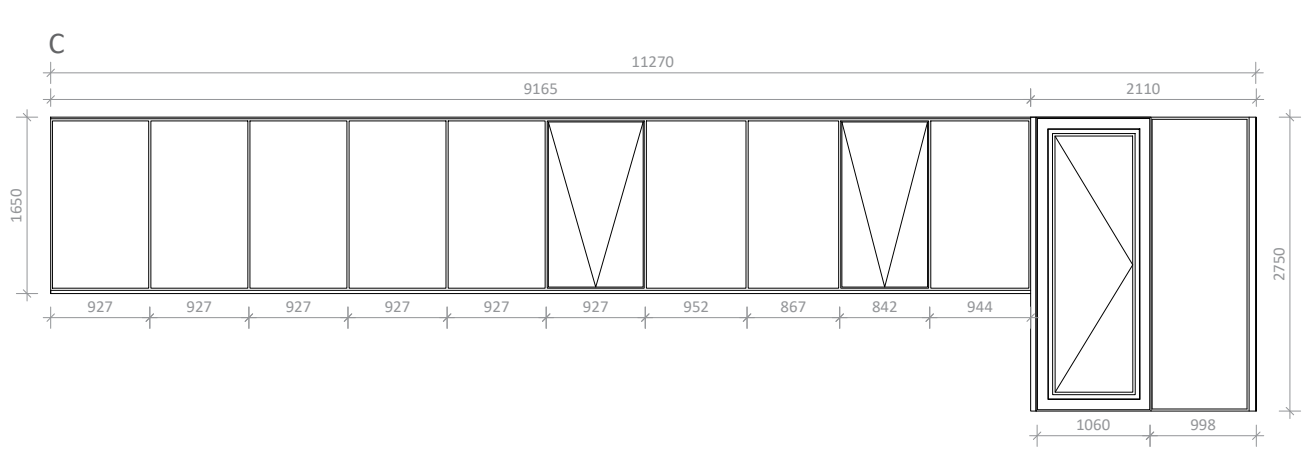

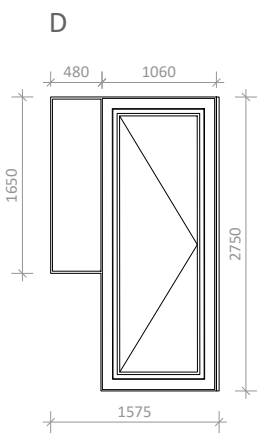

A3

A1126

სათაური

ფანჯრების სპეციფიკაცია

Ns studio
0179 ბაზალეთის ქუჩა 3
ქ. თბილისი, საქართველო.
Tel: 593 27 88 58
info@nsstudio.ge

პროექტი

ქალაქ თბილისში, ერწოს ქუჩა 15-ში მდებარე ტერიტორიაზე მშენებლობის პროექტი

ინფორმაცია დამკვეთის შესახებ

შპს "ეი იქს AX"

***მინაპაკეტის სტრუქტურა: 26 მმ-იანი მინაპაკეტი 2ც. 6 მმ-იანი ნაწრთობი, დაბალემისიური მინა, სრულად გამჭვირვალე.**
პროფილის ფერი: RAL 9011 Graphite Black

***CW17 - სილიკონ სისტემის კარ-ფანჯარა.**

*ზუსტი ზომა გადამოწმდეს ადგილზე მწარმოებლის მიერ.
*იხილეთ კარ-ფანჯრის მარკირების გეგმა.

#11.11.2022

Cad Dwg File: **Ertso street**

ლუკა ჩაგანავა
ნინო ჭანტურია
გიორგი ვარდოსანიძე
ნიკალა ღლონტი
დავით ბალავაძე
მარიამ ლორთქიფანიძე
ანკა მორგოშია

NS Studio

A1127 | გარე პერიმეტრის კარ-ფანჯრის სპეციფიკაცია

1:50 | ფანჯრების სპეციფიკაცია

CW19 - 11 PCS
453.75 მ²

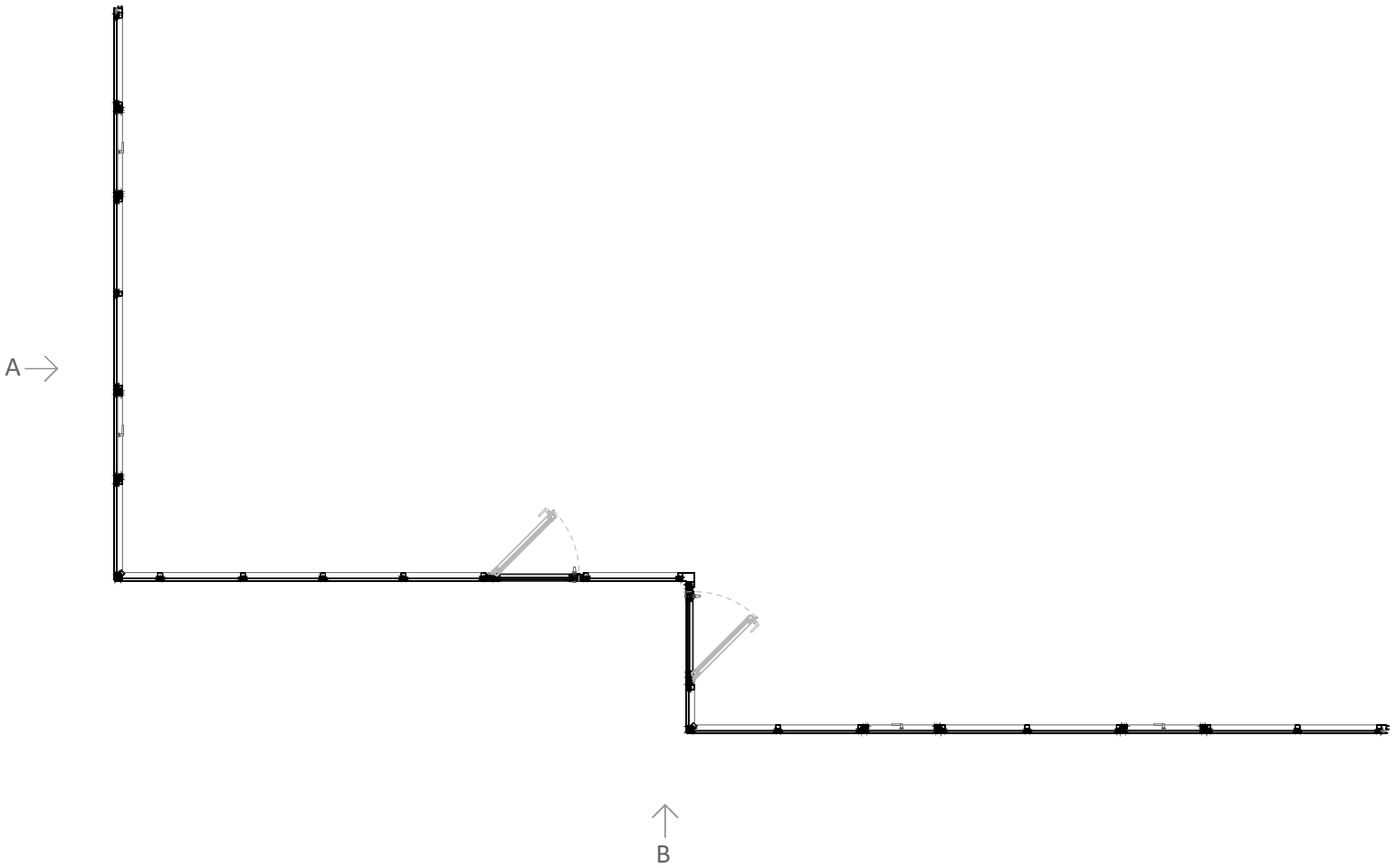

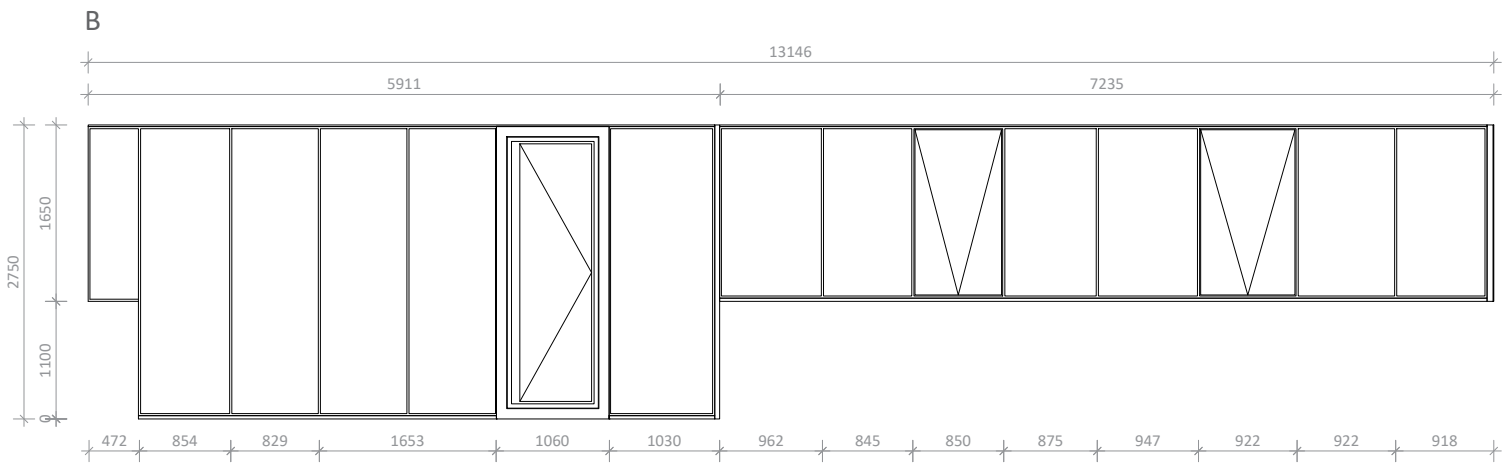

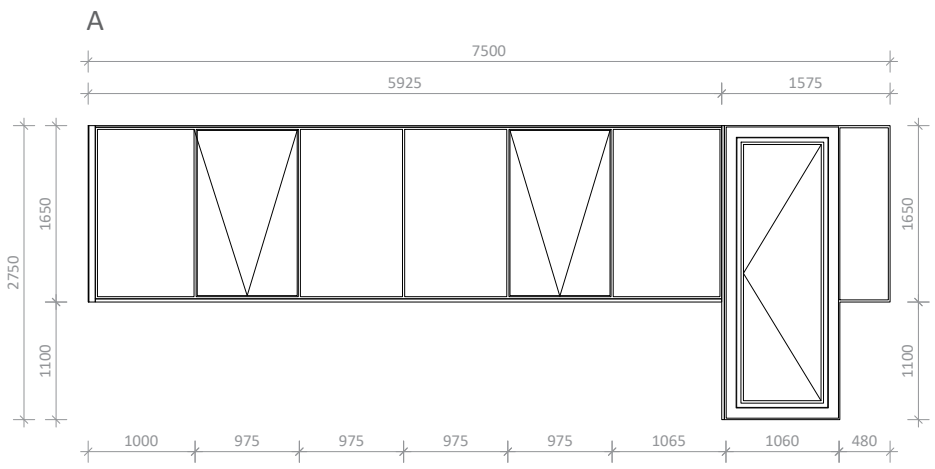

A3

A1127

სათაური

ფანჯრების სპეციფიკაცია

Ns studio
0179 ბაზალეთის ქუჩა 3
ქ. თბილისი, საქართველო.
Tel: 593 27 88 58
info@nsstudio.ge

პროექტი

ქალაქ თბილისში, ერწოს ქუჩა 15-ში მდებარე ტერიტორიაზე მშენებლობის პროექტი

ინფორმაცია დამკვეთის შესახებ

შპს "ეი იქს AX"

***მინაპაკეტის სტრუქტურა: 26 მმ-იანი მინაპაკეტი 2ც. 6 მმ-იანი ნაწრთობი, დაბალემისიური მინა, სრულად გამჭვირვალე.**
პროფილის ფერი: RAL 9011 Graphite Black

***CW17 - სილიკონ სისტემის კარ-ფანჯარა.**

*ზუსტი ზომა გადამოწმდეს ადგილზე მწარმოებლის მიერ.
*იხილეთ კარ-ფანჯრის მარკირების გეგმა.

#11.11.2022

Cad Dwg File: **Ertso street**

ლუკა ჩაგანავა

ნინო ჭანტურია

გიორგი ვარდოსანიძე

ნიკალა ღლონტი

დავით ბალავაძე

მარიამ ლორთქიფანიძე

ანკა მორგოშია

NS Studio

A1128 | გარე პერიმეტრის კარ-ფანჯრის სპეციფიკაცია

1:50 | ფანჯრების სპეციფიკაცია

CW20 - 12 PCS
272.56 მ²

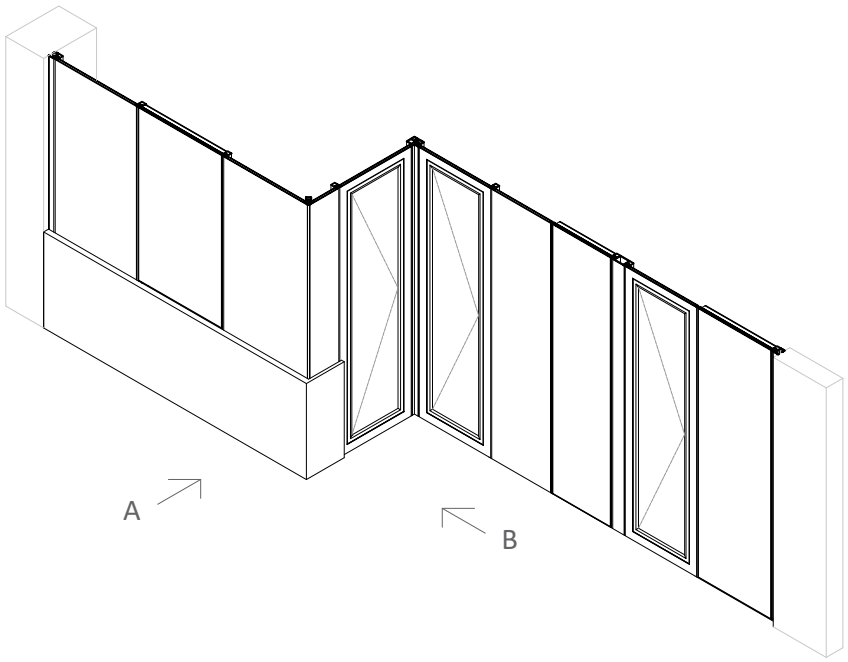

A

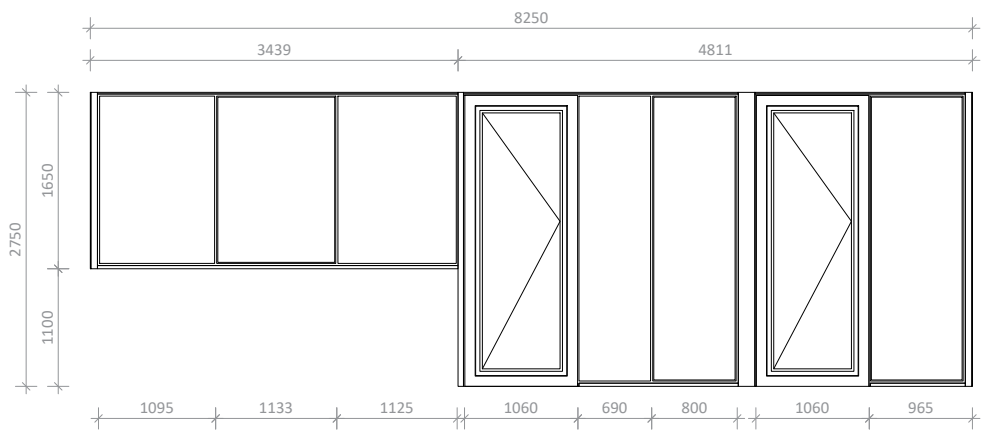

B

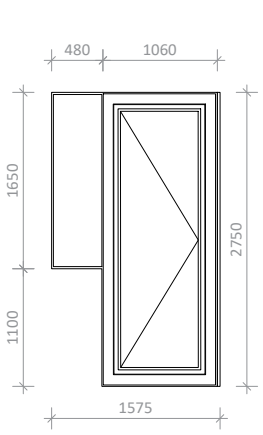

CW21 - 12 PCS
175.92 მ²

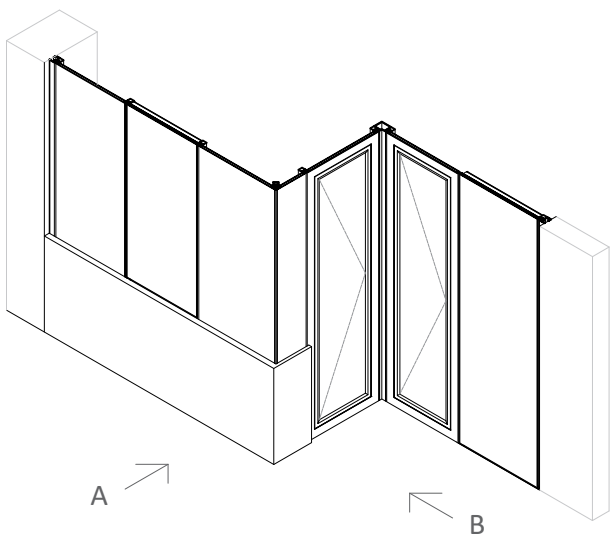

A

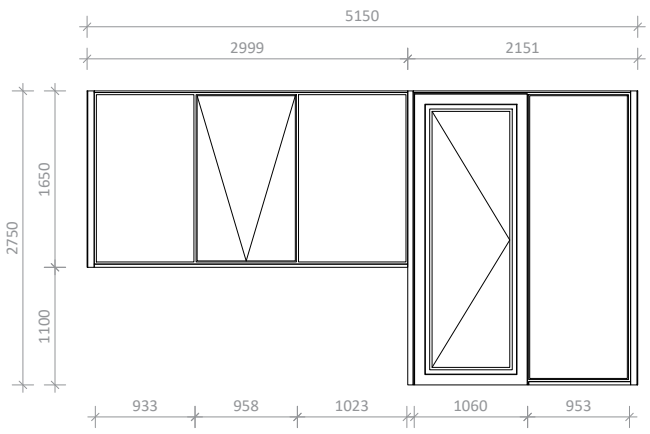

B

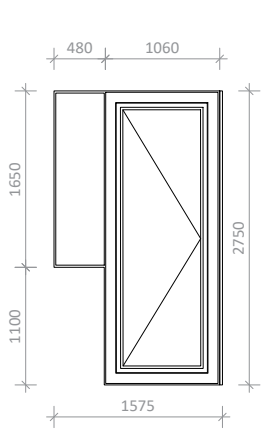

A3

A1128

სათაური

ფანჯრების სპეციფიკაცია

Ns studio
0179 ბაზალეთის ქუჩა 3
ქ. თბილისი, საქართველო.
Tel: 593 27 88 58
info@nsstudio.ge

პროექტი

ქალაქ თბილისში, ერწოს ქუჩა 15-ში მდებარე ტერიტორიაზე მშენებლობის პროექტი

ინფორმაცია დამკვეთის შესახებ

შპს "ეი იქს AX"

***მინაპაკეტის სტრუქტურა: 26 მმ-იანი მინაპაკეტი 2ც. 6 მმ-იანი ნაწრთობი, დაბალემისიური მინა, სრულად გამჭვირვალე.**
პროფილის ფერი: RAL 9011 Graphite Black

***CW19; CW20 - სილიკონ სისტემის კარ-ფანჯარა.**

***ზუსტი ზომა გადამოწმდეს ადგილზე მწარმოებლის მიერ.**
***იხილეთ კარ-ფანჯრის მარკირების გეგმა.**

#11.11.2022

Cad Dwg File: **Ertso street**

ლუკა ჩაგანავა
ნინო ჭანტურია
გიორგი ვარდოსანიძე
ნიკალა ღლონტი
დავით ბალავაძე
მარიამ ლორთქიფანიძე
ანკა მორგოშია

NS Studio

A1129 | გარე პერიმეტრის კარ-ფანჯრის სპეციფიკაცია

1:50 | ფანჯრების სპეციფიკაცია

CW22 - 12 PCS
163.2 მ^2

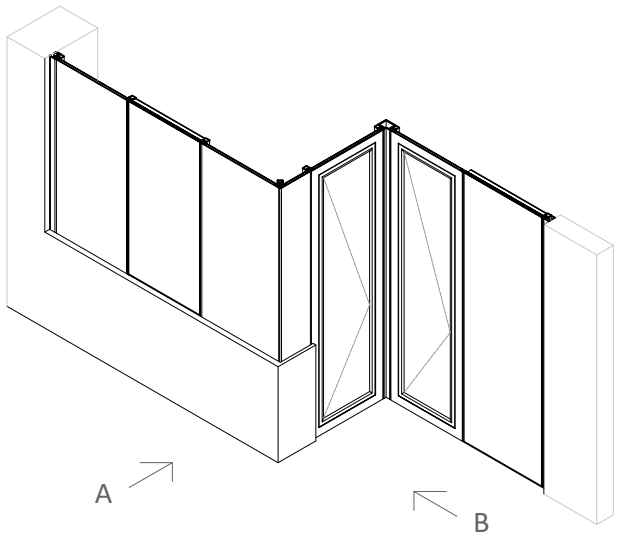

A

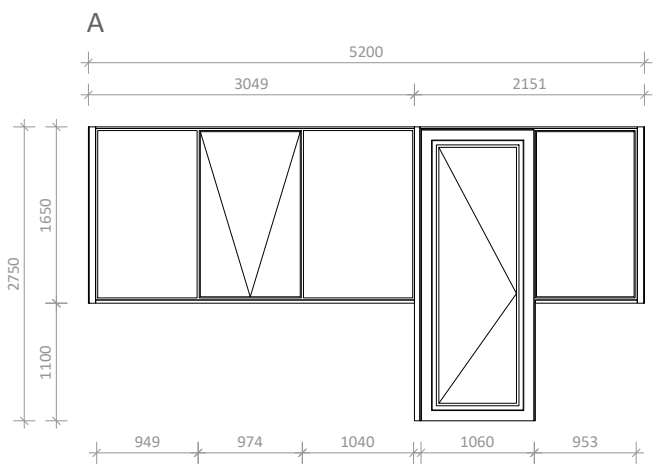

B

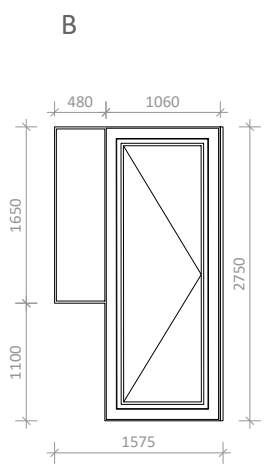

CW23 - 12 PCS
272.76 მ^2

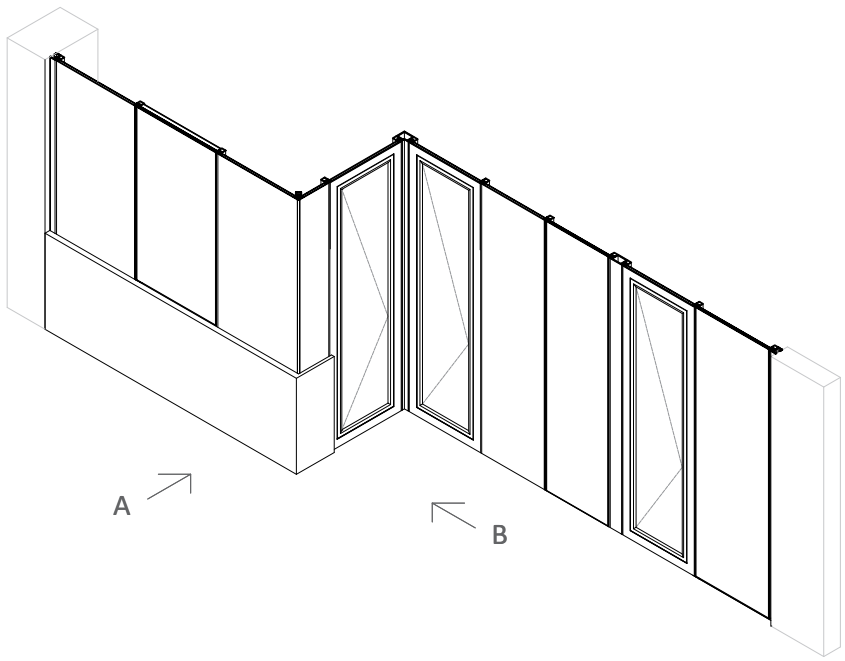

A

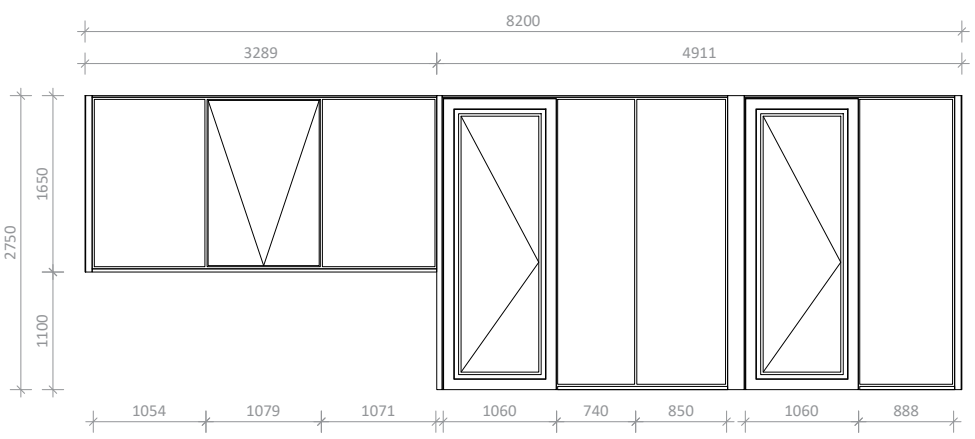

B

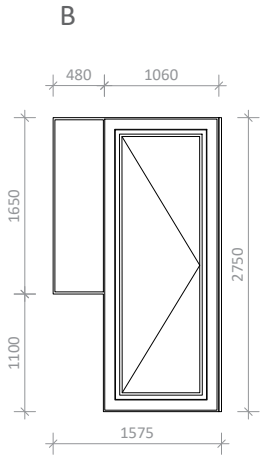

A3

A1129

სათაური

ფანჯრების სპეციფიკაცია

Ns studio
0179 ბაზალეთის ქუჩა 3
ქ. თბილისი, საქართველო.
Tel: 593 27 88 58
info@nsstudio.ge

პროექტი

ქალაქ თბილისში, ერწოს ქუჩა 15-ში მდებარე ტერიტორიაზე მშენებლობის პროექტი

ინფორმაცია დამკვეთის შესახებ

შპს "ეი იქს AX"

***მინაპაკეტის სტრუქტურა: 26 მმ-იანი მინაპაკეტი 2ც. 6 მმ-იანი ნაწრთობი, დაბალემისიური მინა, სრულად გამჭვირვალე.**
პროფილის ფერი: RAL 9011 Graphite Black

***CW19; CW20 - სილიკონ სისტემის კარ-ფანჯარა.**

***ზუსტი ზომა გადამოწმდეს ადგილზე მწარმოებლის მიერ.**

***იხილეთ კარ-ფანჯრის მარკირების გეგმა.**

#11.11.2022

Cad Dwg File: **Ertso street**

ლუკა ჩაგანავა

ნინო ჭანტურია

გიორგი ვარდოსანიძე

ნიკალა ღლონტი

დავით ბალავაძე

მარიამ ლორთქიფანიძე

ანკა მორგოშია

NS Studio

A1130 | გარე პერიმეტრის კარ-ფანჯრის სპეციფიკაცია

1:50 | ფანჯრების სპეციფიკაცია

CW25 - 1 PCS
17.1 მ²

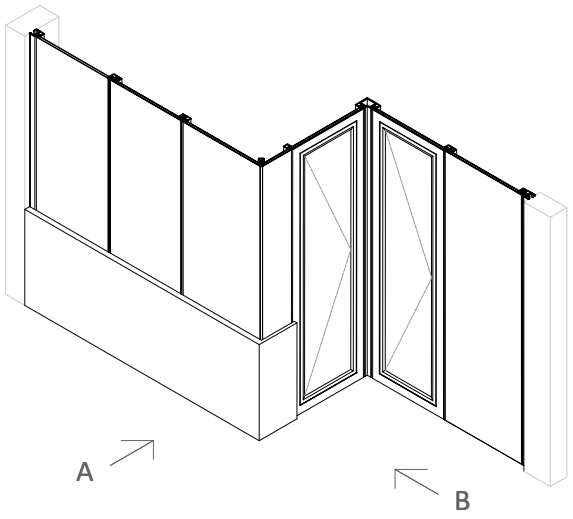

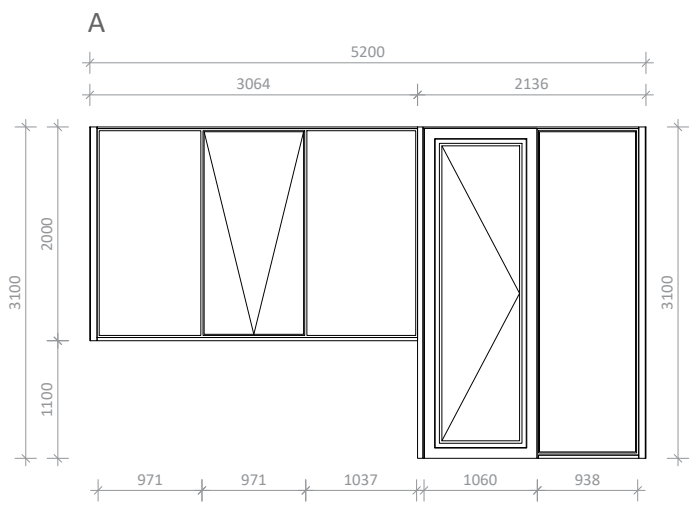

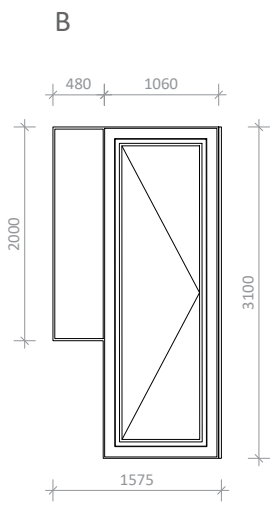

CW26 - 1 PCS
26.08 მ²

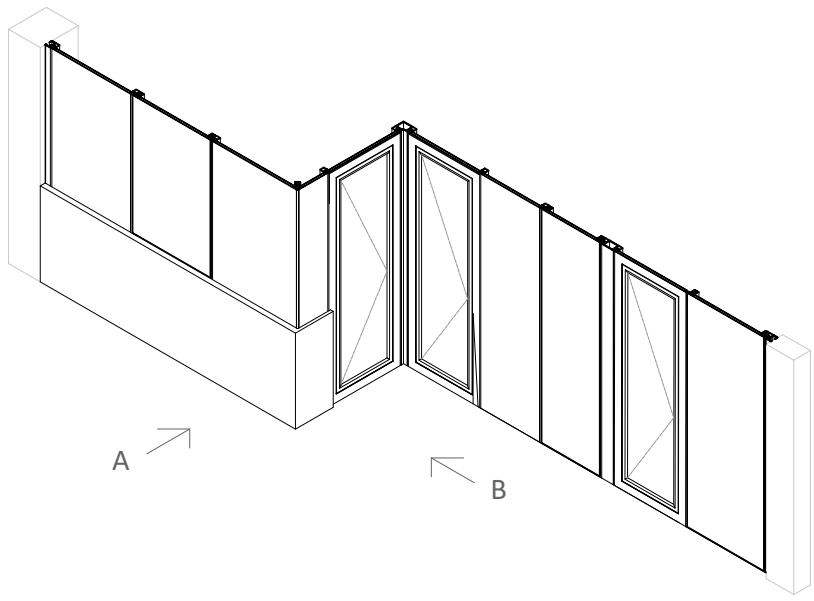

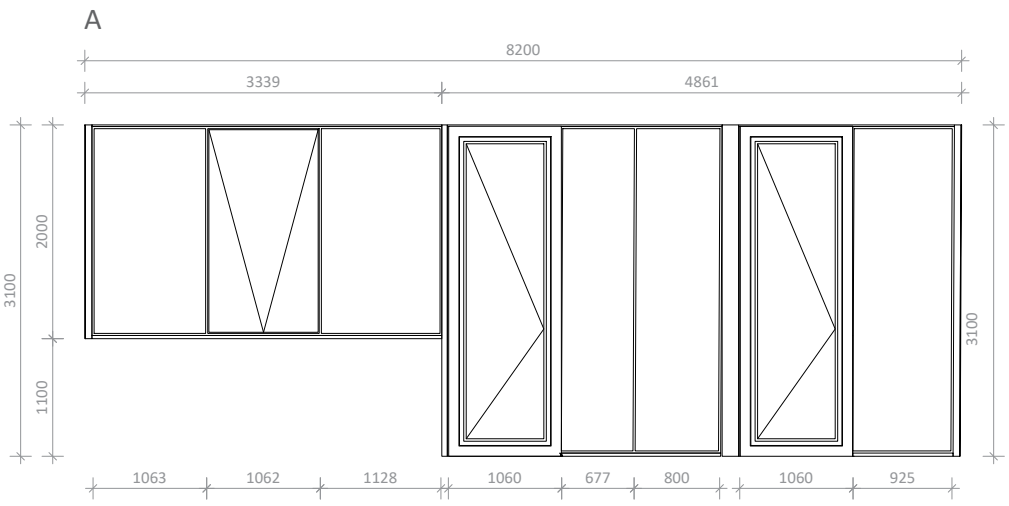

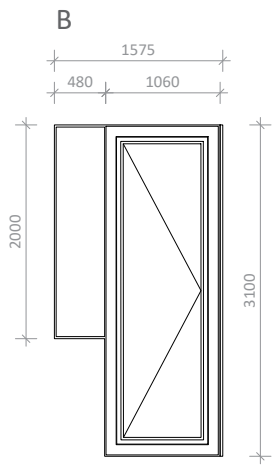

A3

A1130

სათაური

ფანჯრების სპეციფიკაცია

Ns studio
0179 ბაზალეთის ქუჩა 3
ქ. თბილისი, საქართველო.
Tel: 593 27 88 58
info@nsstudio.ge

პროექტი

ქალაქ თბილისში, ერწოს ქუჩა 15-ში მდებარე ტერიტორიაზე მშენებლობის პროექტი

ინფორმაცია დამკვეთის შესახებ

შპს "ეი იქს AX"

***მინაპაკეტის სტრუქტურა: 26 მმ-იანი მინაპაკეტი 2ც. 6 მმ-იანი ნაწრთობი, დაბალემისიური მინა, სრულად გამჭვირვალე. პროფილის ფერი: RAL 9011 Graphite Black**

***CW21; CW23 - სილიკონ სისტემის კარ-ფანჯარა.**

***ზუსტი ზომა გადამოწმდეს ადგილზე მწარმოებლის მიერ.**
***იხილეთ კარ-ფანჯრის მარკირების გეგმა.**

#11.11.2022

Cad Dwg File: **Ertso street**

ლუკა ჩაგანავა
ნინო ჭანტურია
გიორგი ვარდოსანიძე
ნიკალა ღლონტი
დავით ბალავაძე
მარიამ ლორთქიფანიძე
ანკა მორგოშია

NS Studio

A1131 | გარე პერიმეტრის კარ-ფანჯრის სპეციფიკაცია

1:50 | ფანჯრების სპეციფიკაცია

CW24 - 1 PCS
38.84 მ²

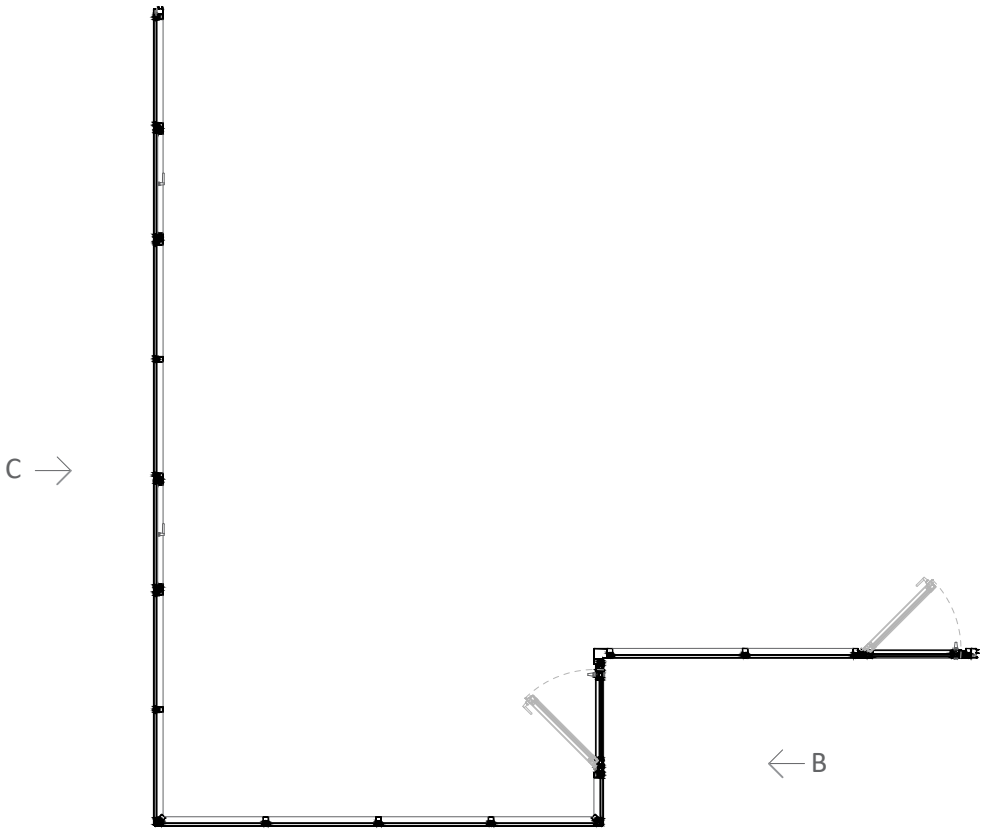

A

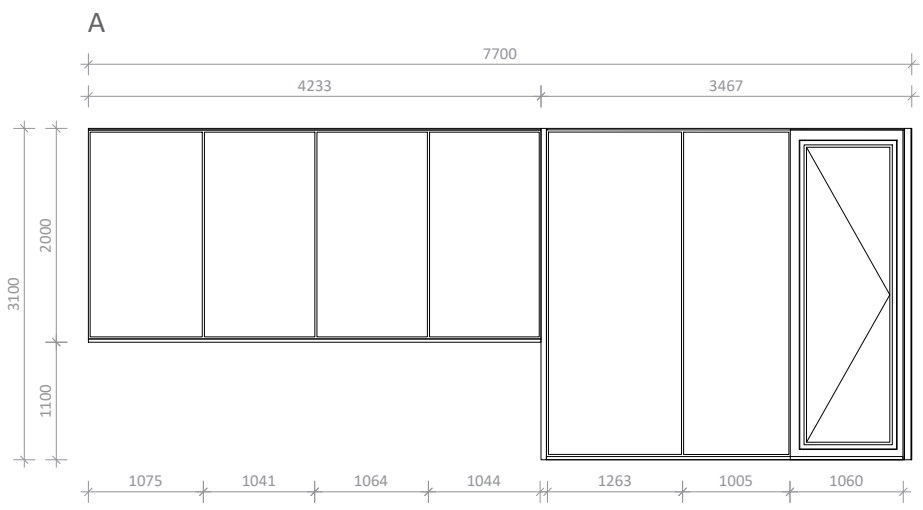

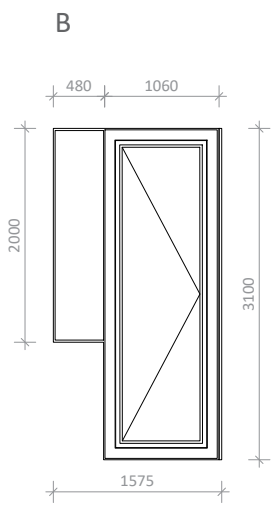

C

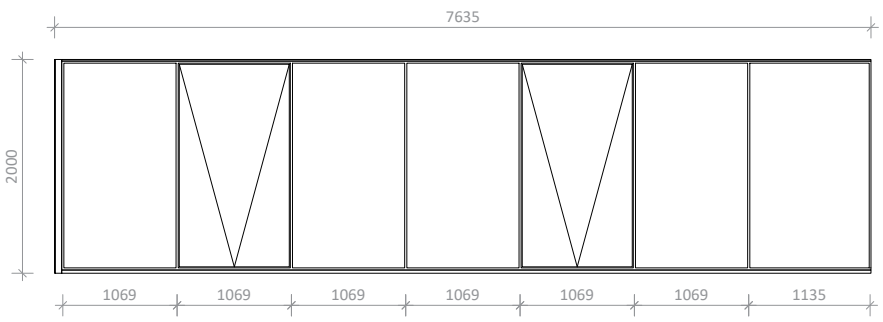

A3

A1131

სათაური

ფანჯრების სპეციფიკაცია

Ns studio
0179 ბაზალეთის ქუჩა 3
ქ. თბილისი, საქართველო.
Tel: 593 27 88 58
info@nsstudio.ge

პროექტი

ქალაქ თბილისში, ერწოს ქუჩა 15-ში მდებარე ტერიტორიაზე მშენებლობის პროექტი

ინფორმაცია დამკვეთის შესახებ

შპს "ეი იქს AX"

***მინაპაკეტის სტრუქტურა: 26 მმ-იანი მინაპაკეტი 2ც. 6 მმ-იანი ნაწრთობი, დაბალემისიური მინა, სრულად გამჭვირვალე.**
პროფილის ფერი: RAL 9011 Graphite Black

***CW22 - სილიკონ სისტემის კარ-ფანჯარა.**

*ზუსტი ზომა გადამოწმდეს ადგილზე მწარმოებლის მიერ.
*იხილეთ კარ-ფანჯრის მარკირების გეგმა.

#11.11.2022

Cad Dwg File: **Ertso street**

ლუკა ჩაგანავა
ნინო ჭანტურია
გიორგი ვარდოსანიძე
ნიკალა ღლონტი
დავით ბალავაძე
მარიამ ლორთქიფანიძე
ანკა მორგოშია

NS Studio

A1132 | გარე პერიმეტრის კარ-ფანჯრის სპეციფიკაცია

1:50 | ფანჯრების სპეციფიკაცია

A3

A1132

სათაური

ფანჯრების სპეციფიკაცია

Ns studio
0179 ბაზალეთის ქუჩა 3
ქ. თბილისი, საქართველო.
Tel: 593 27 88 58
info@nsstudio.ge

პროექტი

ქალაქ თბილისში, ერწოს ქუჩა 15-ში მდებარე ტერიტორიაზე მშენებლობის პროექტი

ინფორმაცია დამკვეთის შესახებ

შპს "ეი იქს AX"

CW27 - 1 PCS
17.18 მ²

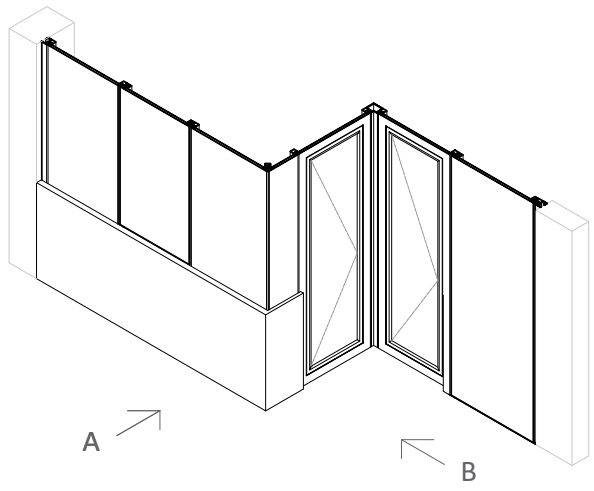

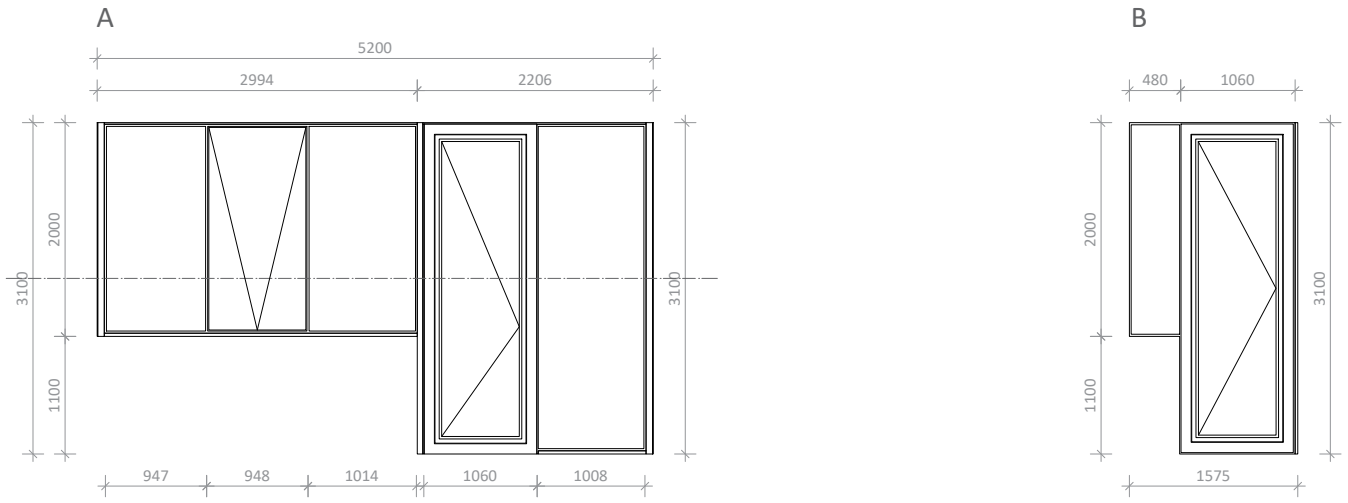

***CW24; CW25 - სილიკონ სისტემის კარ-ფანჯარა.**

*ზუსტი ზომა გადამოწმდეს ადგილზე მწარმოებლის მიერ.
*იხილეთ კარ-ფანჯრის მარკირების გეგმა.

CW28 - 1 PCS
17.08 მ²

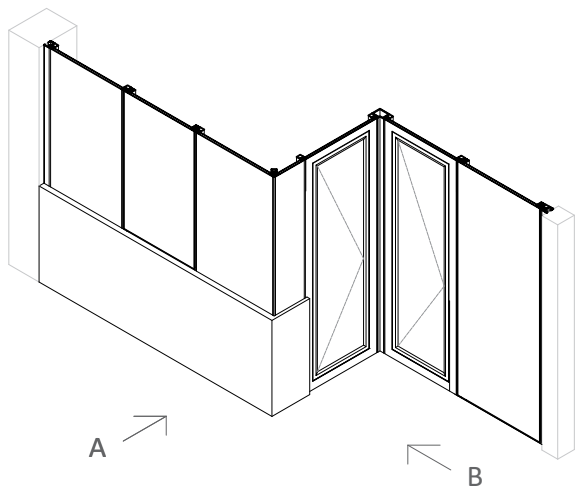

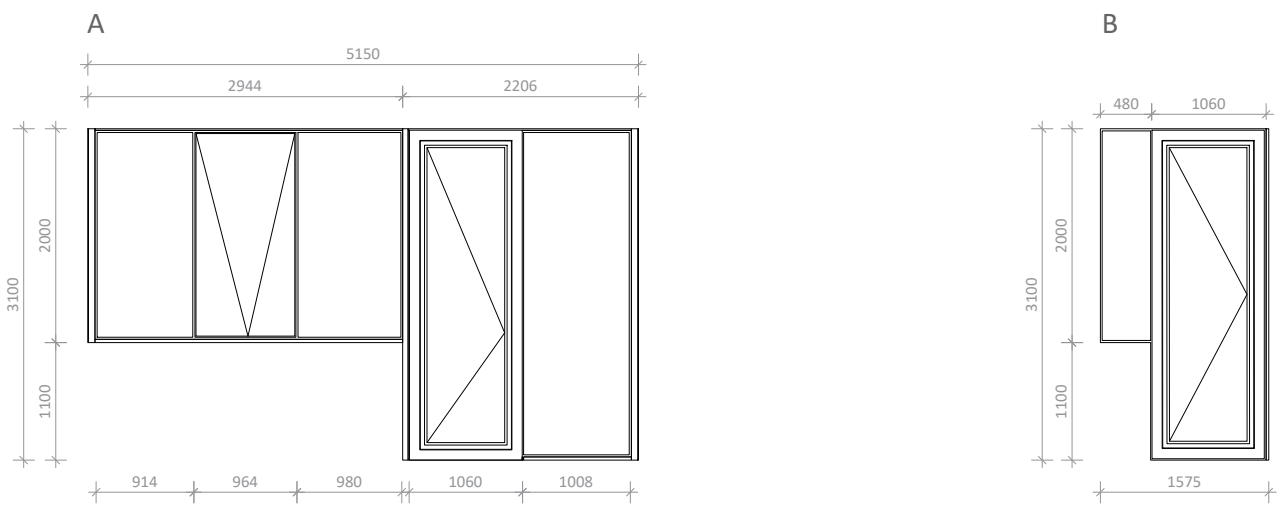

#11.11.2022

Cad Dwg File: **Ertso street**

ლუკა ჩაგანავა

ნინო ჭანტურია

გიორგი ვარდოსანიძე

ნიკალა ღლონტი

დავით ბალავაძე

მარიამ ლორთქიფანიძე

ანკა მორგოშია

NS Studio

A1133 | გარე პერიმეტრის კარ-ფანჯრის სპეციფიკაცია

1:50 | ფანჯრების სპეციფიკაცია

CW29 - 1 PCS
48.29 მ²

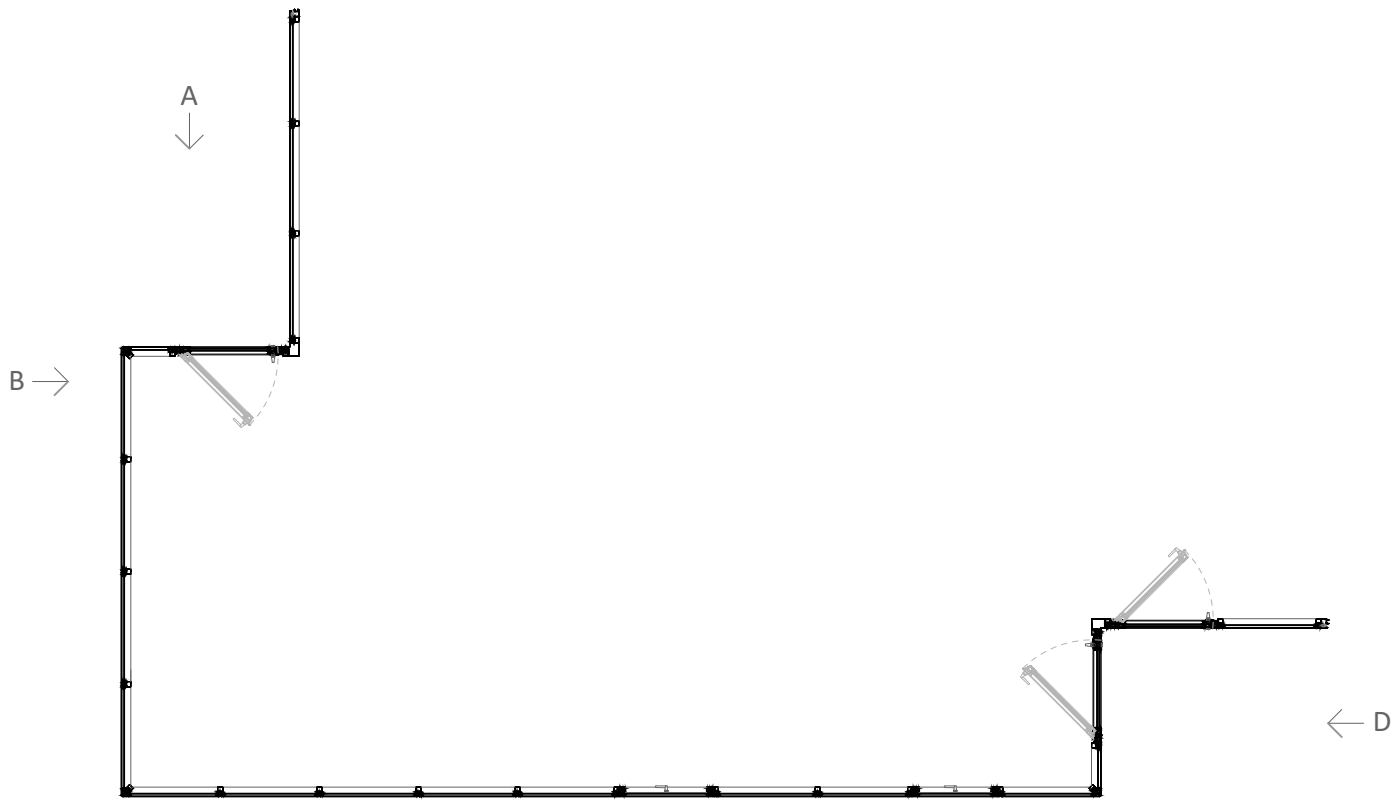

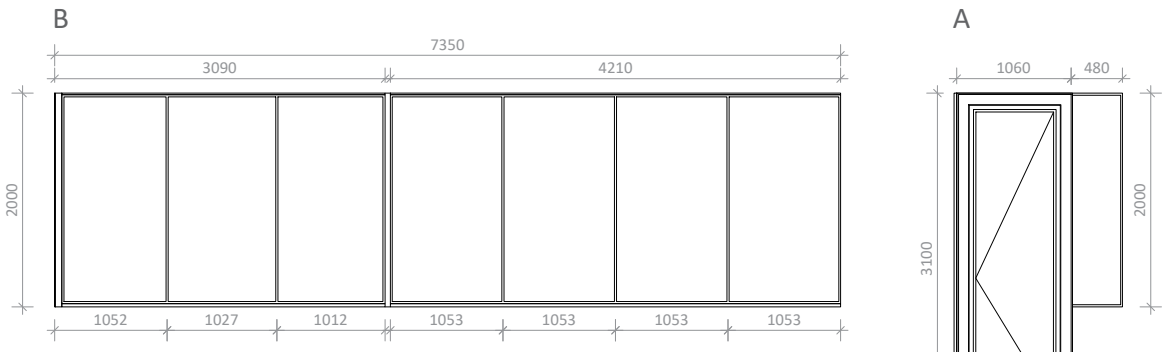

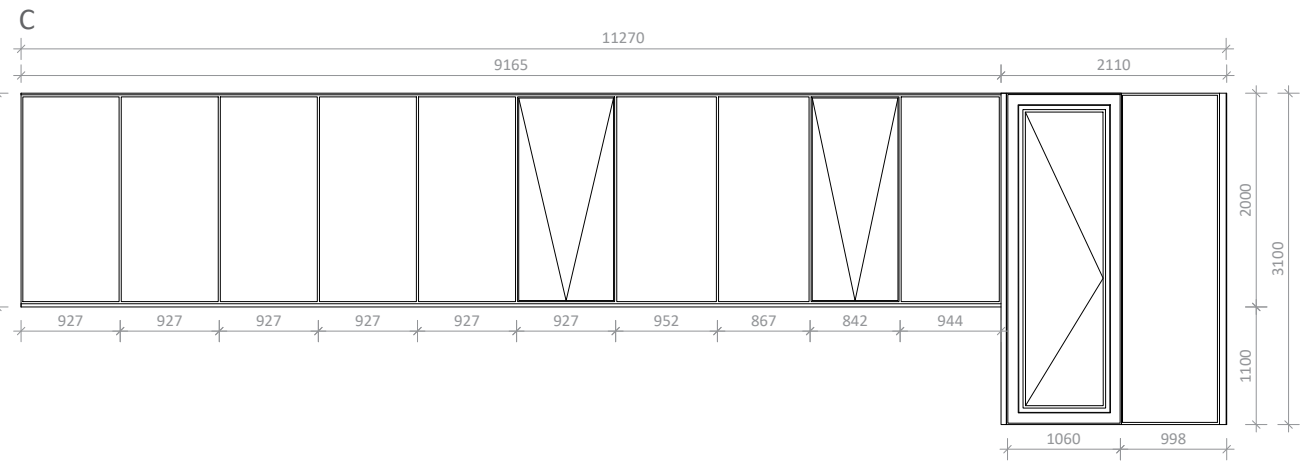

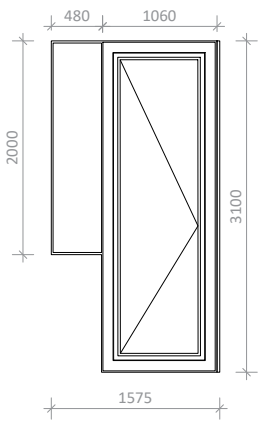

A3

A1133

სათაური

ფანჯრების სპეციფიკაცია

Ns studio
0179 ბაზალეთის ქუჩა 3
ქ. თბილისი, საქართველო.
Tel: 593 27 88 58
info@nsstudio.ge

პროექტი

ქალაქ თბილისში, ერწოს ქუჩა 15-ში მდებარე ტერიტორიაზე მშენებლობის პროექტი

ინფორმაცია დამკვეთის შესახებ

შპს "ეი იქს AX"

***მინაპაკეტის სტრუქტურა: 26 მმ-იანი მინაპაკეტი 2ც. 6 მმ-იანი ნაწრთობი, დაბალემისიური მინა, სრულად გამჭვირვალე.**
პროფილის ფერი: RAL 9011 Graphite Black

***CW27 - სილიკონ სისტემის კარ-ფანჯარა.**

***ზუსტი ზომა გადამოწმდეს ადგილზე მწარმოებლის მიერ.**
***იხილეთ კარ-ფანჯრის მარკირების გეგმა.**

#11.11.2022

Cad Dwg File: **Ertso street**

ლუკა ჩაგანავა

ნინო ჭანტურია

გიორგი ვარდოსანიძე

ნიკალა ღლონტი

დავით ბალავაძე

მარიამ ლორთქიფანიძე

ანკა მორგოშია

NS Studio

A1134 | გარე პერიმეტრის კარ-ფანჯრის სპეციფიკაცია

1:50 | ფანჯრების სპეციფიკაცია

CW31 - 1 PCS
12.4 მ²

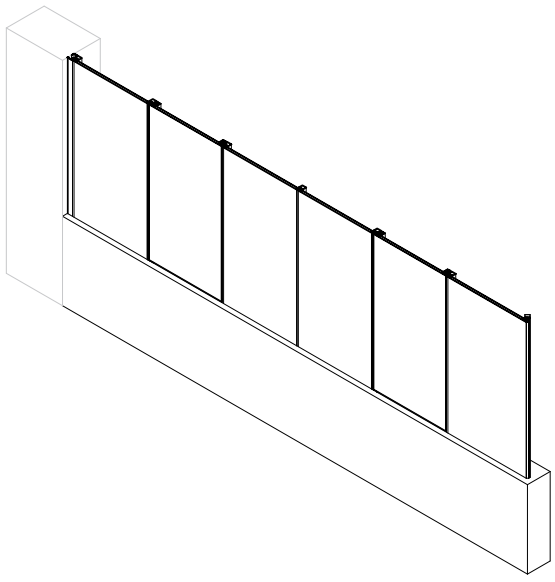

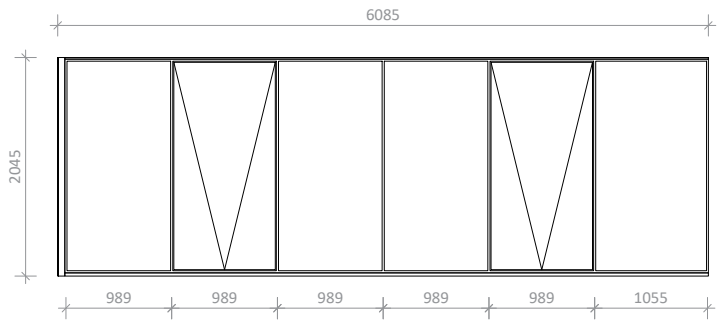

CW35 - 16 PCS
235.2 მ²

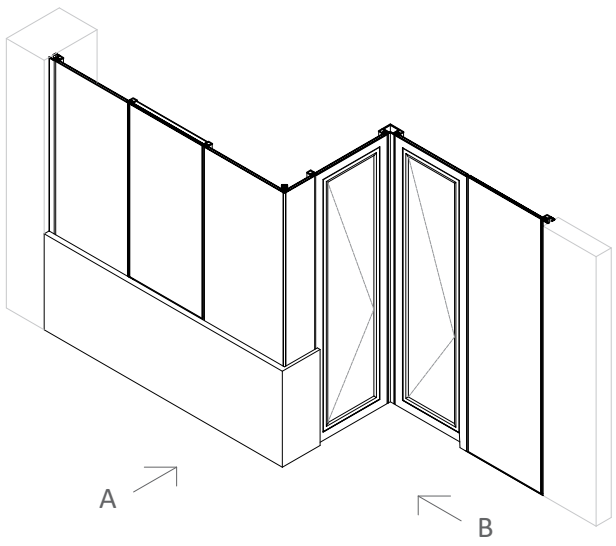

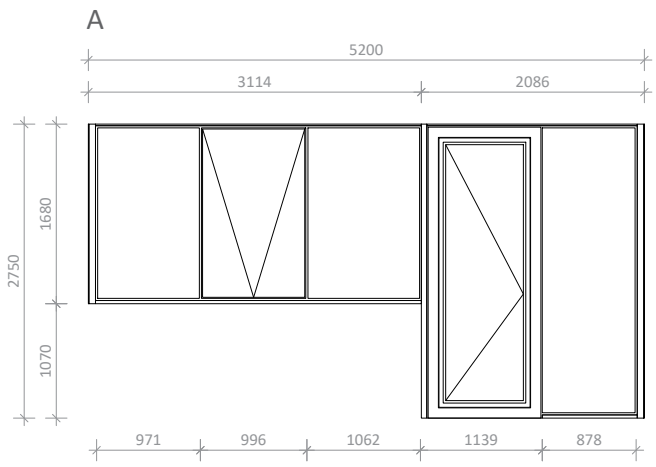

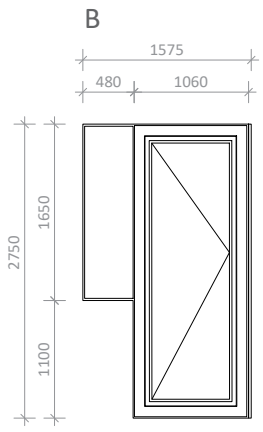

A3

A1134

სათაური

ფანჯრების სპეციფიკაცია

Ns studio
0179 ბაზალეთის ქუჩა 3
ქ. თბილისი, საქართველო.
Tel: 593 27 88 58
info@nsstudio.ge

პროექტი

ქალაქ თბილისში, ერწოს ქუჩა 15-ში მდებარე ტერიტორიაზე მშენებლობის პროექტი

ინფორმაცია დამკვეთის შესახებ

შპს "ეი იქს AX"

***მინაპაკეტის სტრუქტურა: 26 მმ-იანი მინაპაკეტი 2ც. 6 მმ-იანი ნაწრთობი, დაბალემისიური მინა, სრულად გამჭვირვალე.**
პროფილის ფერი: RAL 9011 Graphite Black

***CW27 - სილიკონ სისტემის კარ-ფანჯარა.**

***ზუსტი ზომა გადამოწმდეს ადგილზე მწარმოებლის მიერ.**
***იხილეთ კარ-ფანჯრის მარკირების გეგმა.**

#11.11.2022

Cad Dwg File: **Ertso street**

ლუკა ჩაგანავა
ნინო ჭანტურია
გიორგი ვარდოსანიძე
ნიკალა ღლონტი
დავით ბალავაძე
მარიამ ლორთქიფანიძე
ანკა მორგოშია

NS Studio

A1135 | გარე პერიმეტრის კარ-ფანჯრის სპეციფიკაცია

1:50 | ფანჯრების სპეციფიკაცია

CW30 - 1 PCS
34.3 მ²

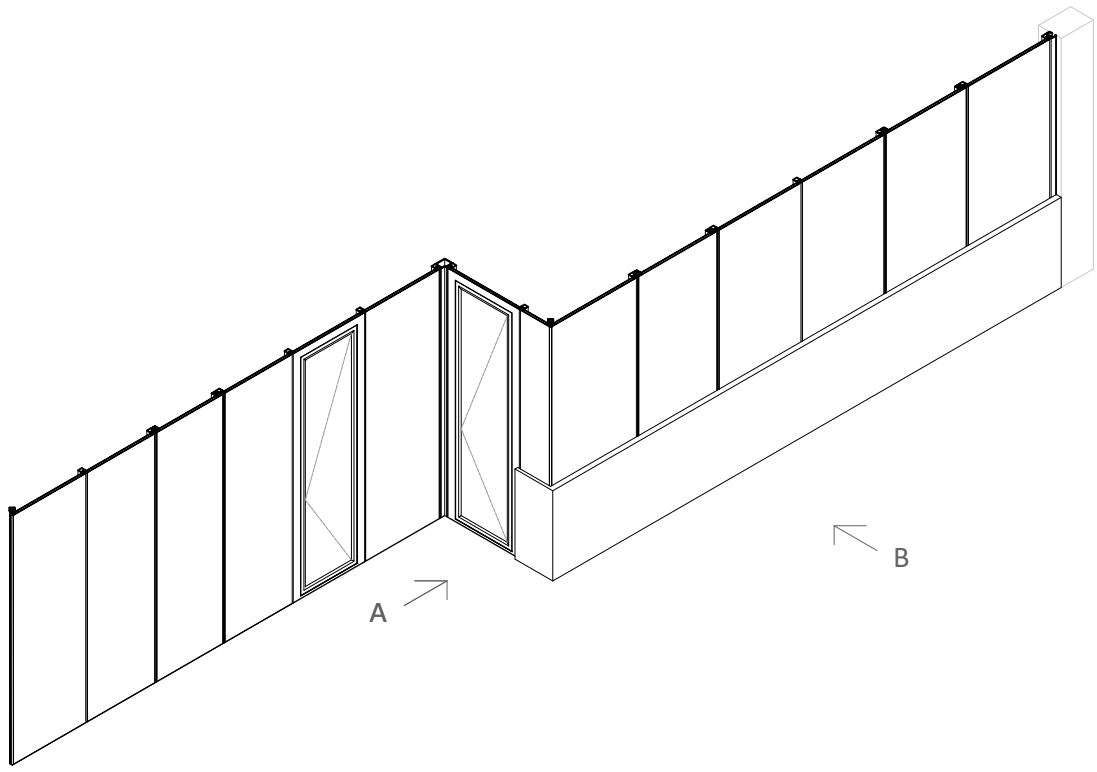

A

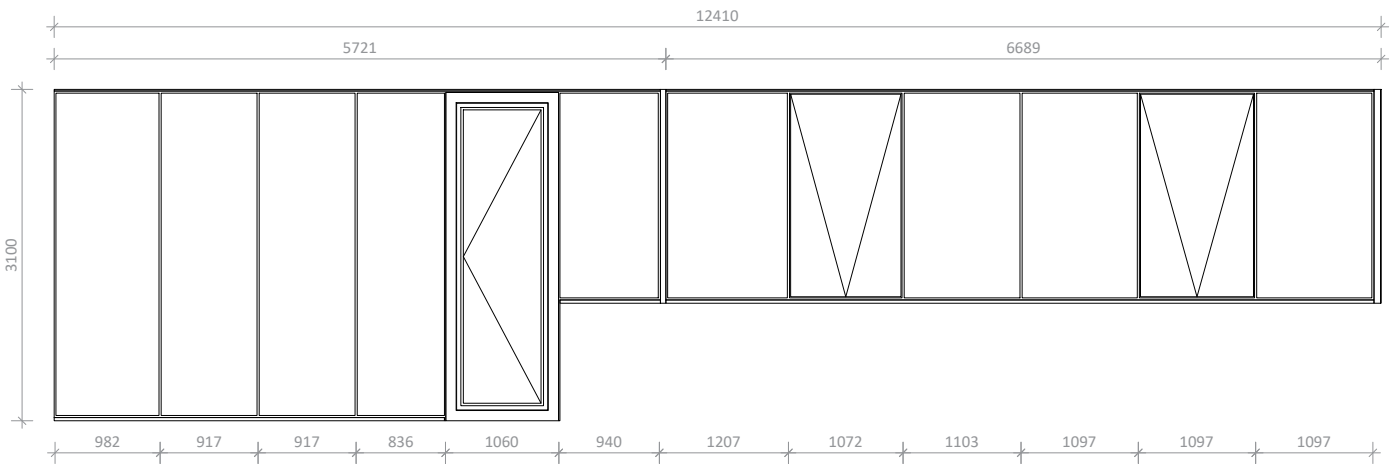

B

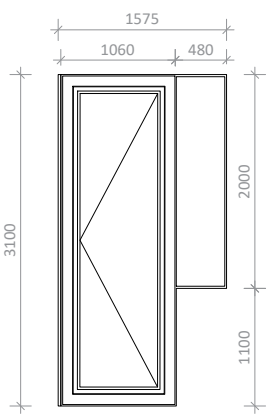

A3

A1135

სათაური

ფანჯრების სპეციფიკაცია

Ns studio
0179 ბაზალეთის ქუჩა 3
ქ. თბილისი, საქართველო.
Tel: 593 27 88 58
info@nsstudio.ge

პროექტი

ქალაქ თბილისში, ერწოს ქუჩა 15-ში მდებარე ტერიტორიაზე მშენებლობის პროექტი

ინფორმაცია დამკვეთის შესახებ

შპს "ეი იქს AX"

***მინაპაკეტის სტრუქტურა: 26 მმ-იანი მინაპაკეტი 2ც. 6 მმ-იანი ნაწრთობი, დაბალემისიური მინა, სრულად გამჭვირვალე.**
პროფილის ფერი: RAL 9011 Graphite Black

***CW27 - სილიკონ სისტემის კარ-ფანჯარა.**

***ზუსტი ზომა გადამოწმდეს ადგილზე მწარმოებლის მიერ.**
***იხილეთ კარ-ფანჯრის მარკირების გეგმა.**

#11.11.2022

Cad Dwg File: **Ertso street**

ლუკა ჩაგანავა
ნინო ჭანტურია
გიორგი ვარდოსანიძე
ნიკალა ღლონტი
დავით ბალავაძე
მარიამ ლორთქიფანიძე
ანკა მორგოშია

NS Studio

A1136 | გარე პერიმეტრის კარ-ფანჯრის სპეციფიკაცია

1:50 | ფანჯრების სპეციფიკაცია

CW32 - 1 PCS
30.53 მ²

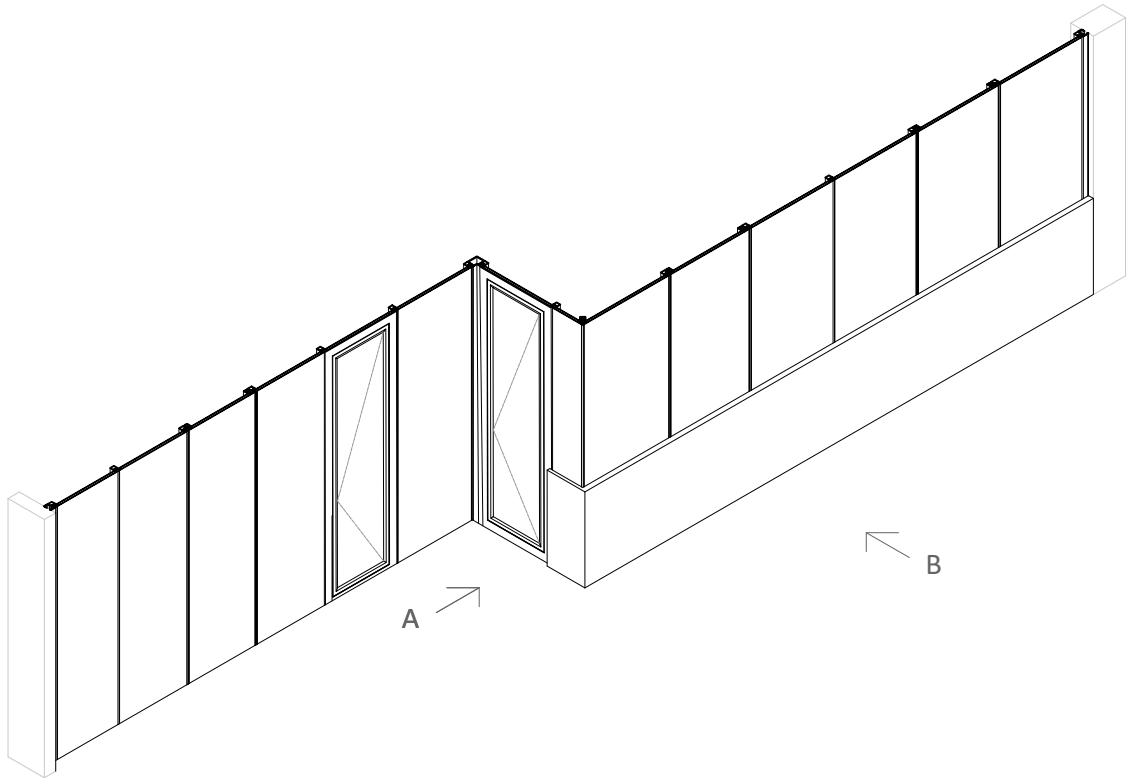

A

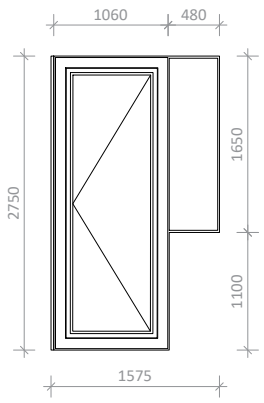

B

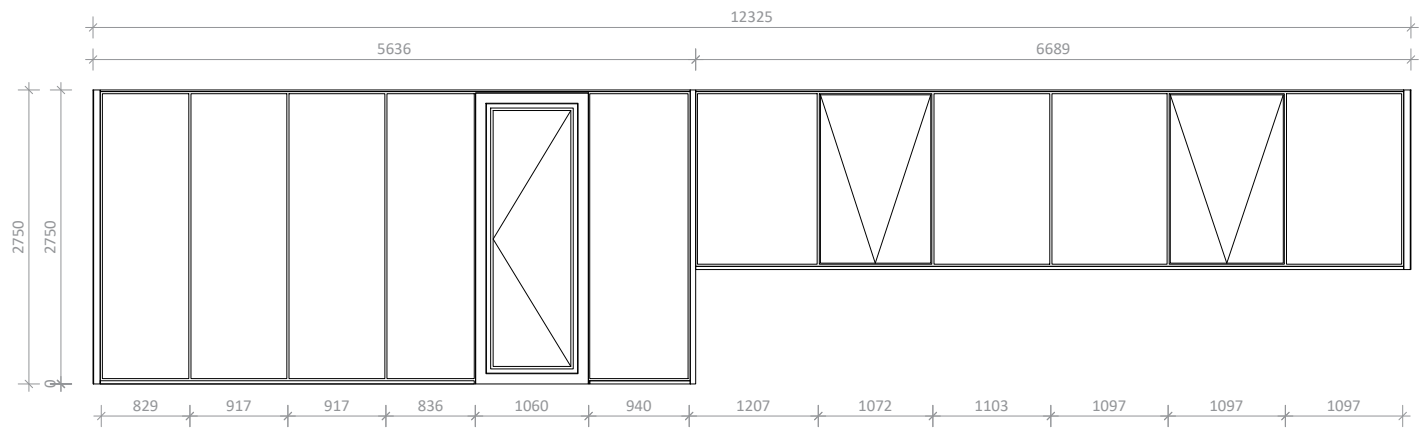

A3

A1136

სათაური

ფანჯრების სპეციფიკაცია

Ns studio
0179 ბაზალეთის ქუჩა 3
ქ. თბილისი, საქართველო.
Tel: 593 27 88 58
info@nsstudio.ge

პროექტი

ქალაქ თბილისში, ერწოს ქუჩა 15-ში მდებარე ტერიტორიაზე მშენებლობის პროექტი

ინფორმაცია დამკვეთის შესახებ

შპს "ეი იქს AX"

***მინაპაკეტის სტრუქტურა: 26 მმ-იანი მინაპაკეტი 2ც. 6 მმ-იანი ნაწრთობი, დაბალემისიური მინა, სრულად გამჭვირვალე.**
პროფილის ფერი: RAL 9011 Graphite Black

***CW29 - სილიკონ სისტემის კარ-ფანჯარა.**

***ზუსტი ზომა გადამოწმდეს ადგილზე მწარმოებლის მიერ.**
***იხილეთ კარ-ფანჯრის მარკირების გეგმა.**

#11.11.2022

Cad Dwg File: **Ertso street**

ლუკა ჩაგანავა

ნინო ჭანტურია

გიორგი ვარდოსანიძე

ნიკალა ღლონტი

დავით ბალავაძე

მარიამ ლორთქიფანიძე

ანკა მორგოშია

NS Studio

A1137 | გარე პერიმეტრის კარ-ფანჯრის სპეციფიკაცია

1:50 | ფანჯრების სპეციფიკაცია

CW33 - 7 PCS
45.0 მ²

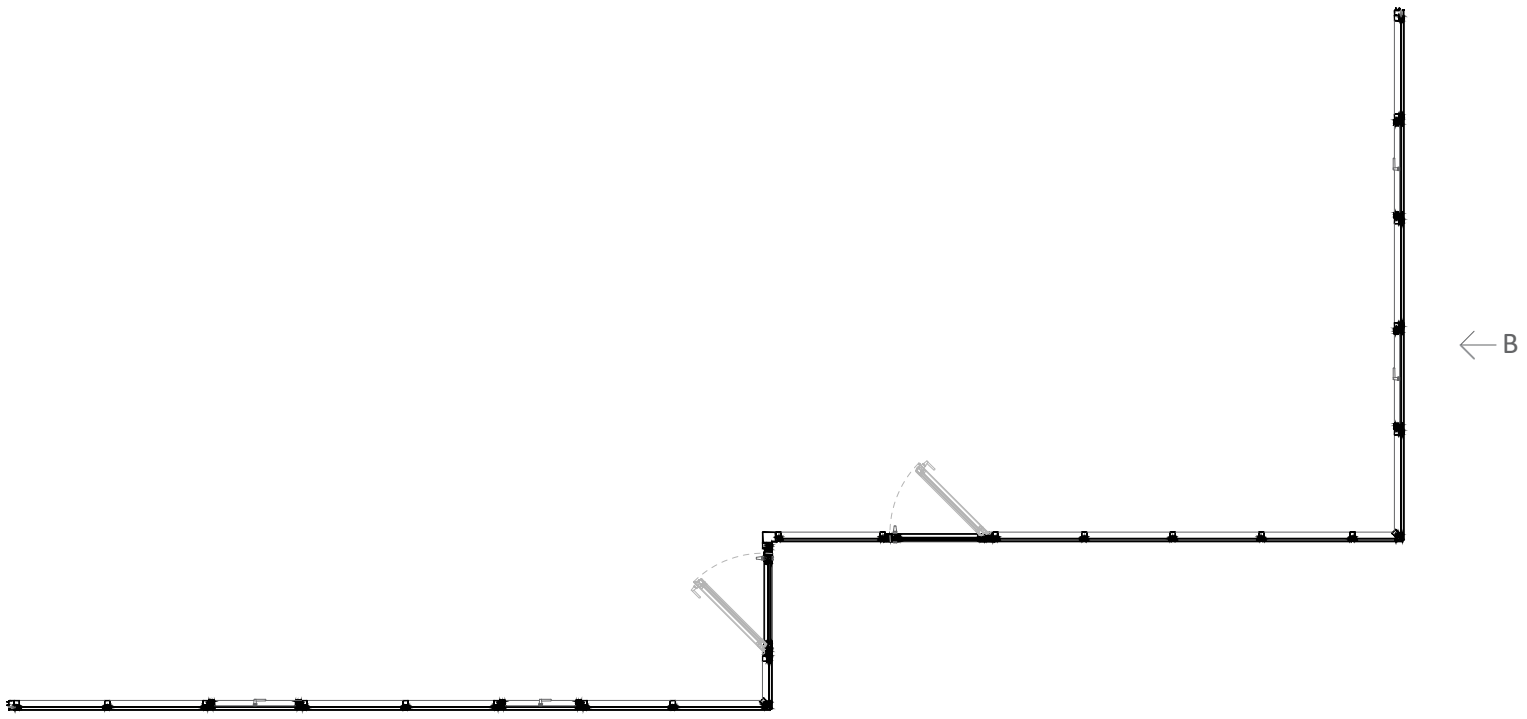

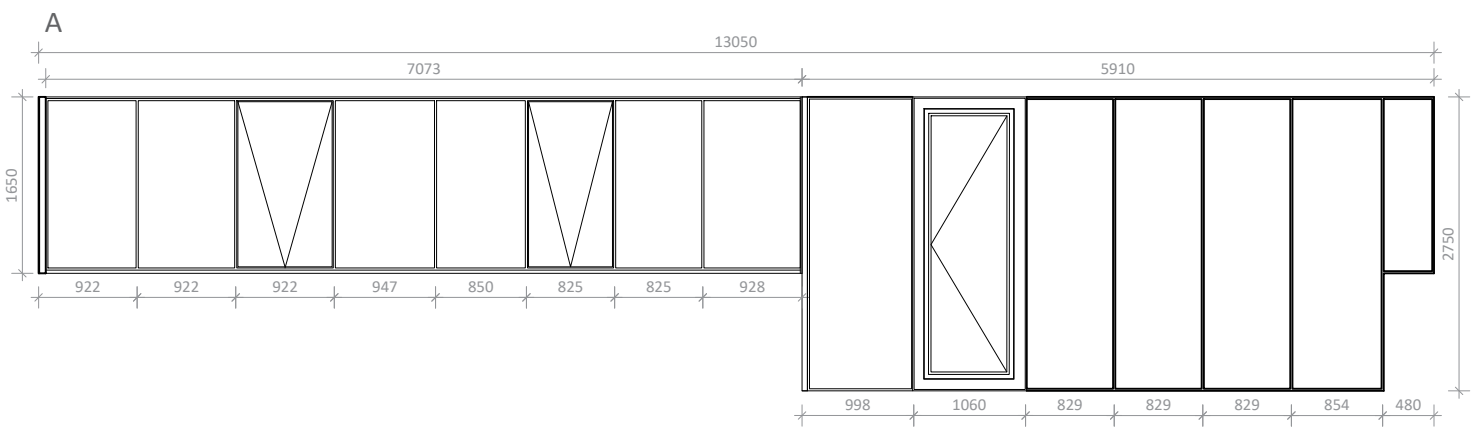

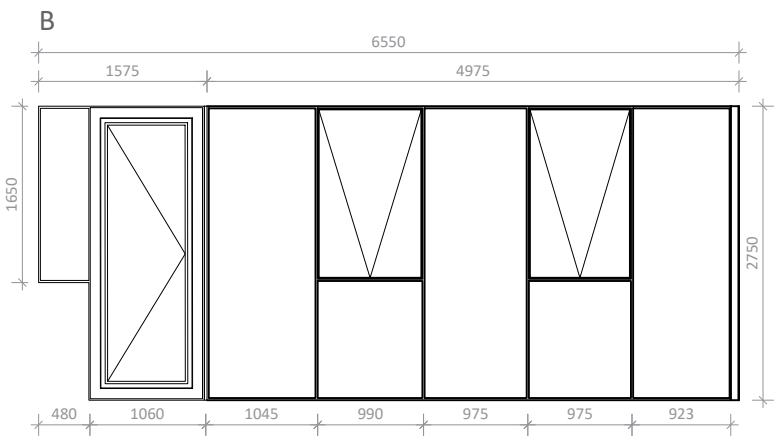

A3

A1137

სათაური

ფანჯრების სპეციფიკაცია

Ns studio
0179 ბაზალეთის ქუჩა 3
ქ. თბილისი, საქართველო.
Tel: 593 27 88 58
info@nsstudio.ge

პროექტი

ქალაქ თბილისში, ერწოს ქუჩა 15-ში მდებარე ტერიტორიაზე მშენებლობის პროექტი

ინფორმაცია დამკვეთის შესახებ

შპს "ეი იქს AX"

***მინაპაკეტის სტრუქტურა: 26 მმ-იანი მინაპაკეტი 2ც. 6 მმ-იანი ნაწრთობი, დაბალემისიური მინა, სრულად გამჭვირვალე.**
პროფილის ფერი: RAL 9011 Graphite Black

***CW30 - სილიკონ სისტემის კარ-ფანჯარა.**

***ზუსტი ზომა გადამოწმდეს ადგილზე მწარმოებლის მიერ.**
***იხილეთ კარ-ფანჯრის მარკირების გეგმა.**

#11.11.2022

Cad Dwg File: **Ertso street**

ლუკა ჩაგანავა

ნინო ჭანტურია

გიორგი ვარდოსანიძე

ნიკალა ღლონტი

დავით ბალავაძე

მარიამ ლორთქიფანიძე

ანკა მორგოშია

NS Studio

A1138 | გარე პერიმეტრის კარ-ფანჯრის სპეციფიკაცია

1:50 | ფანჯრების სპეციფიკაცია

CW34 - 8 PCS
318.96 მ²

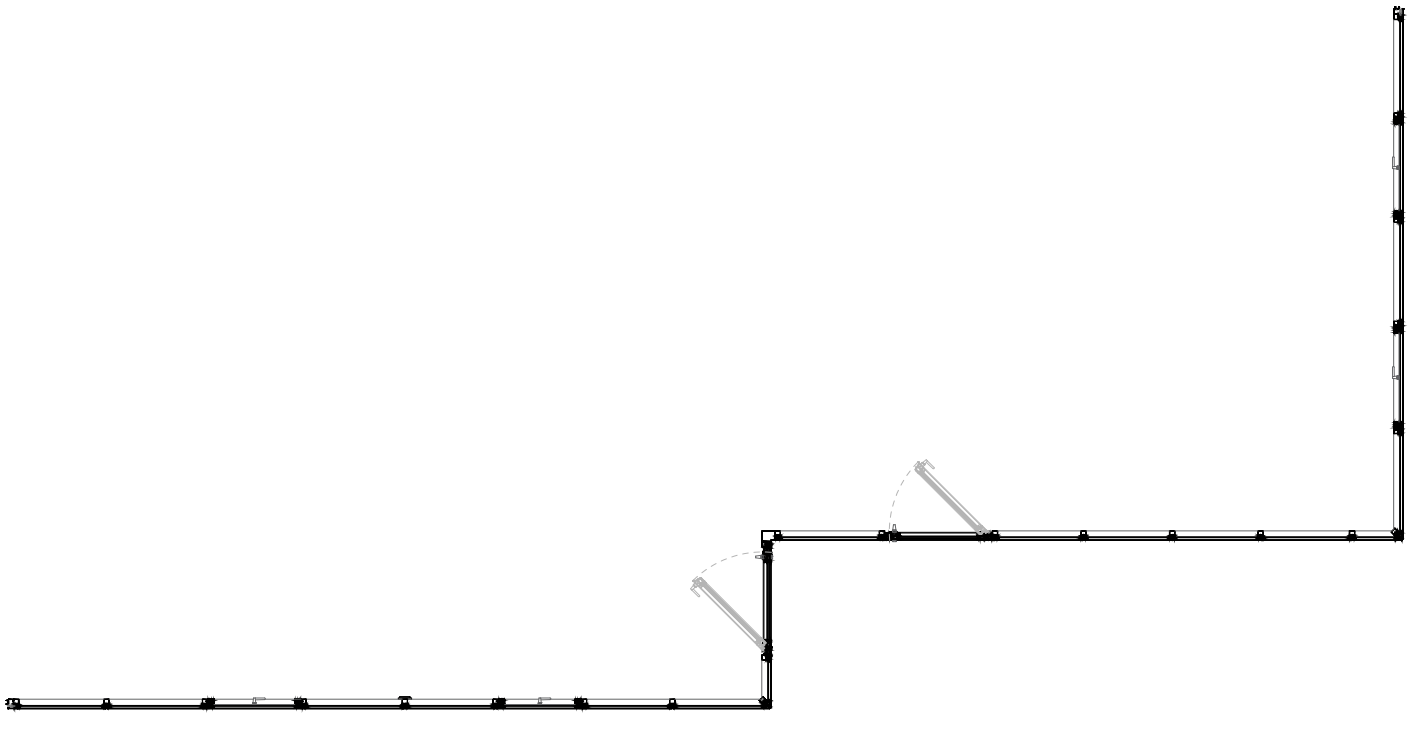



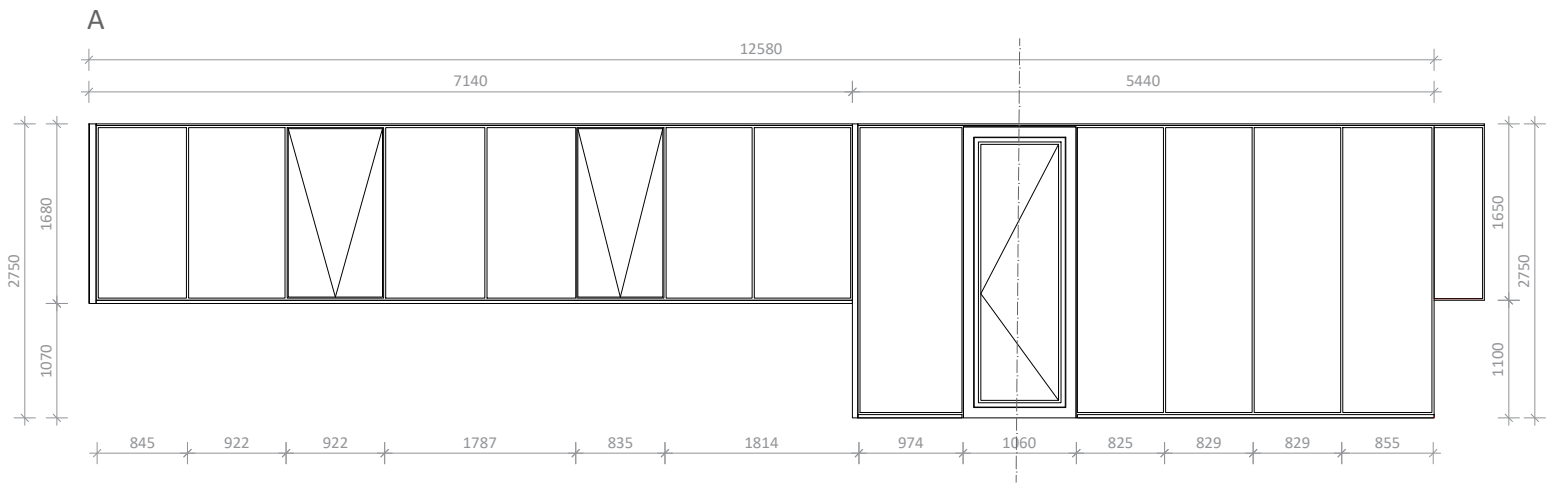

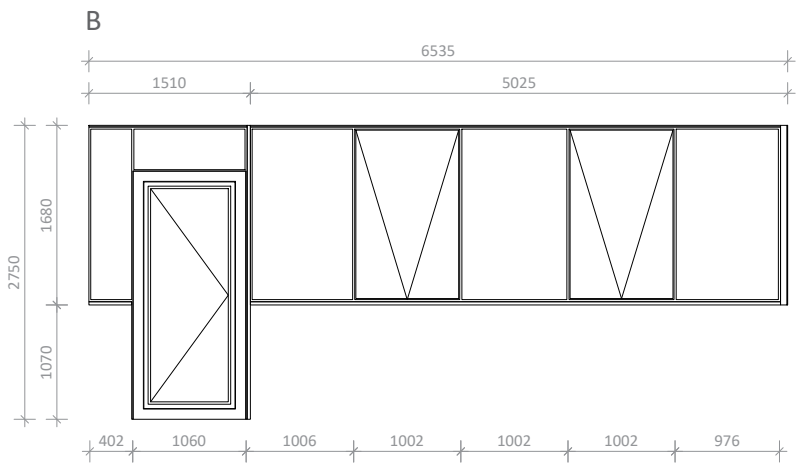

A3

A1138

სათაური

ფანჯრების სპეციფიკაცია

Ns studio
0179 ბაზალეთის ქუჩა 3
ქ. თბილისი, საქართველო.
Tel: 593 27 88 58
info@nsstudio.ge

პროექტი

ქალაქ თბილისში, ერწოს ქუჩა 15-ში მდებარე ტერიტორიაზე მშენებლობის პროექტი

ინფორმაცია დამკვეთის შესახებ

შპს "ეი იქს AX"

***მინაპაკეტის სტრუქტურა: 26 მმ-იანი მინაპაკეტი 2ც. 6 მმ-იანი ნაწრთობი, დაბალემისიური მინა, სრულად გამჭვირვალე. პროფილის ფერი: RAL 9011 Graphite Black**

***CW31 - სილიკონ სისტემის კარ-ფანჯარა.**

***ზუსტი ზომა გადამოწმდეს ადგილზე მწარმოებლის მიერ.**

***იხილეთ კარ-ფანჯრის მარკირების გეგმა.**

#11.11.2022

Cad Dwg File: **Ertso street**

ლუკა ჩაგანავა

ნინო ჭანტურია

გიორგი ვარდოსანიძე

ნიკალა ღლონტი

დავით ბალავაძე

მარიამ ლორთქიფანიძე

ანკა მორგოშია

NS Studio

A1139 | გარე პერიმეტრის კარ-ფანჯრის სპეციფიკაცია

1:50 | ფანჯრების სპეციფიკაცია

CW36 - 1 PCS
8.16 მ²

B

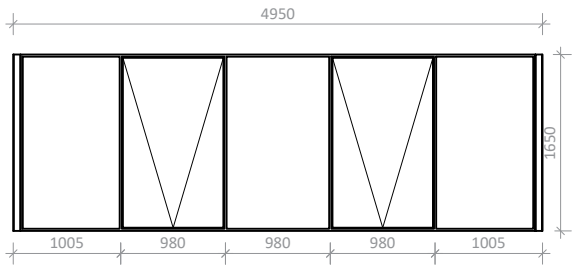

CW37-1 - 1 PCS
27.66 მ²

CW37-1 **CW37-2**

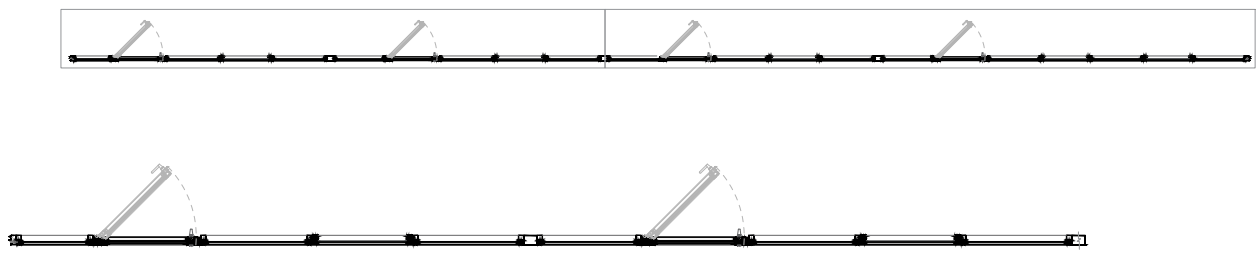

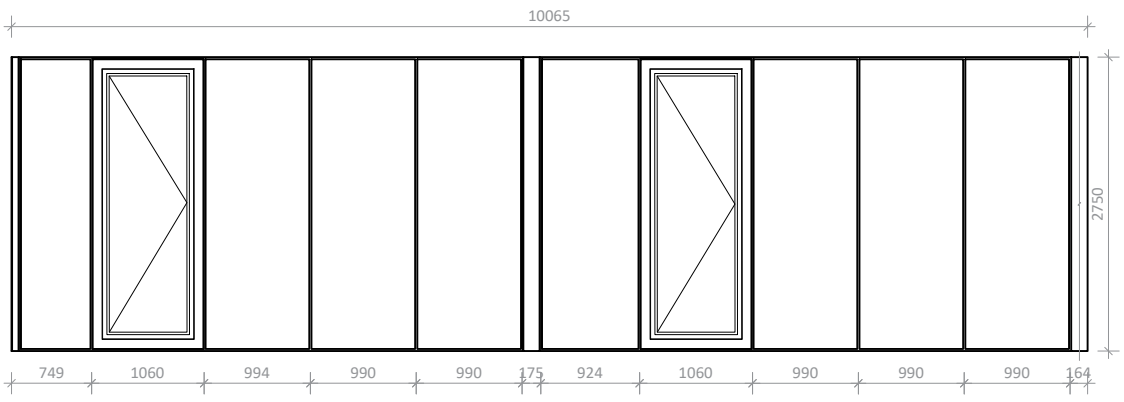

CW37-2 - 1 PCS
33.17 მ²



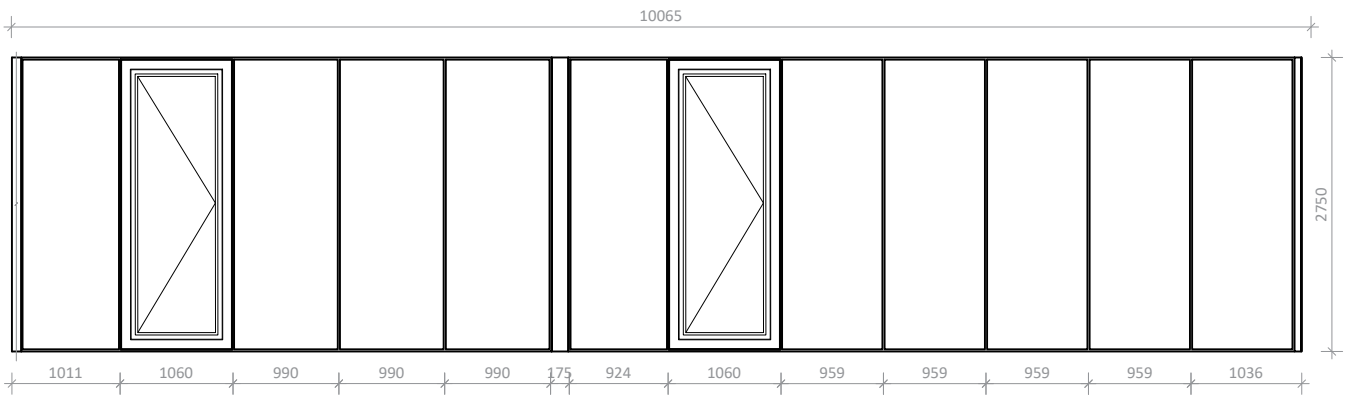

A3

A1139

სათაური

ფანჯრების სპეციფიკაცია

Ns studio
0179 ბაზალეთის ქუჩა 3
ქ. თბილისი, საქართველო.
Tel: 593 27 88 58
info@nsstudio.ge

პროექტი

ქალაქ თბილისში, ერწოს ქუჩა 15-ში მდებარე ტერიტორიაზე მშენებლობის პროექტი

ინფორმაცია დამკვეთის შესახებ

შპს "ეი იქს AX"

***მინაპაკეტის სტრუქტურა: 26 მმ-იანი მინაპაკეტი 2ც. 6 მმ-იანი ნაწრთობი, დაბალემისიური მინა, სრულად გამჭვირვალე.**
პროფილის ფერი: RAL 9011 Graphite Black

***CW31 - სილიკონ სისტემის კარ-ფანჯარა.**

***ზუსტი ზომა გადამოწმდეს ადგილზე მწარმოებლის მიერ.**
***იხილეთ კარ-ფანჯრის მარკირების გეგმა.**

#11.11.2022

Cad Dwg File: **Ertso street**

ლუკა ჩაგანავა

ნინო ჭანტურია

გიორგი ვარდოსანიძე

ნიკალა ღლონტი

დავით ბალავაძე

მარიამ ლორთქიფანიძე

ანკა მორგოშია

NS Studio

A1140 | გარე პერიმეტრის კარ-ფანჯრის სპეციფიკაცია

1:50 | ფანჯრების სპეციფიკაცია

CW38 - 1 PCS
12.5 მ²

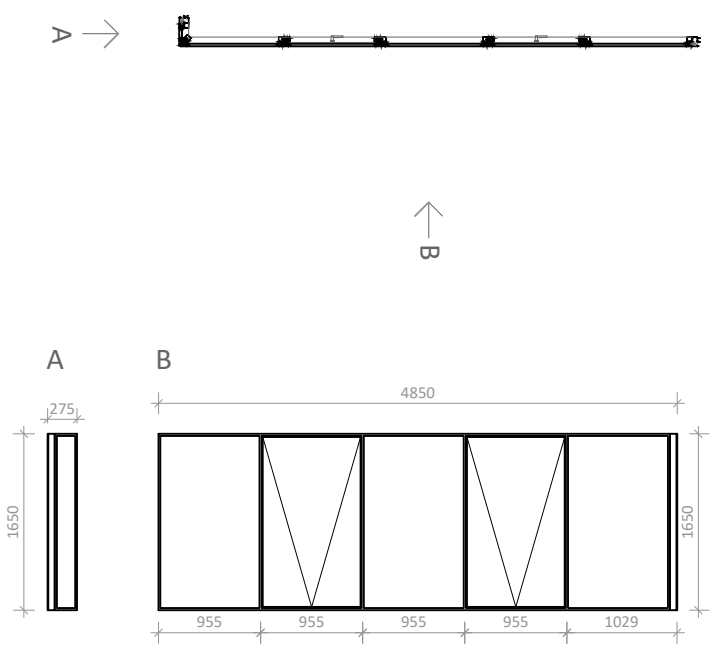

CW39 - 1 PCS
8.16 მ²

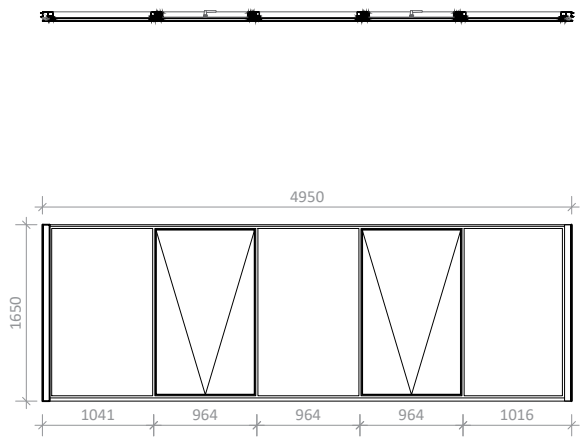

CW40 - 1 PCS
8.16 მ²

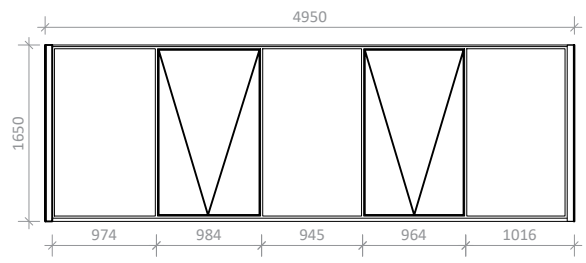

A3

A1140

სათაური

ფანჯრების სპეციფიკაცია

Ns studio
0179 ბაზალეთის ქუჩა 3
ქ. თბილისი, საქართველო.
Tel: 593 27 88 58
info@nsstudio.ge

პროექტი

ქალაქ თბილისში, ერწოს ქუჩა 15-ში მდებარე ტერიტორიაზე მშენებლობის პროექტი

ინფორმაცია დამკვეთის შესახებ

შპს "ეი იქს AX"

***მინაპაკეტის სტრუქტურა: 26 მმ-იანი მინაპაკეტი 2ც. 6 მმ-იანი ნაწრთობი, დაბალემისიური მინა, სრულად გამჭვირვალე.**
პროფილის ფერი: RAL 9011 Graphite Black

***CW31 - სილიკონ სისტემის კარ-ფანჯარა.**

***ზუსტი ზომა გადამოწმდეს ადგილზე მწარმოებლის მიერ.**
***იხილეთ კარ-ფანჯრის მარკირების გეგმა.**

#11.11.2022

Cad Dwg File: **Ertso street**

ლუკა ჩაგანავა
ნინო ჭანტურია
გიორგი ვარდოსანიძე
ნიკალა ღლონტი
დავით ბალავაძე
მარიამ ლორთქიფანიძე
ანკა მორგოშია

NS Studio

A1141 | გარე პერიმეტრის კარ-ფანჯრის სპეციფიკაცია

1:50 | ფანჯრების სპეციფიკაცია

CW41 - 1 PCS
13.11 მ²

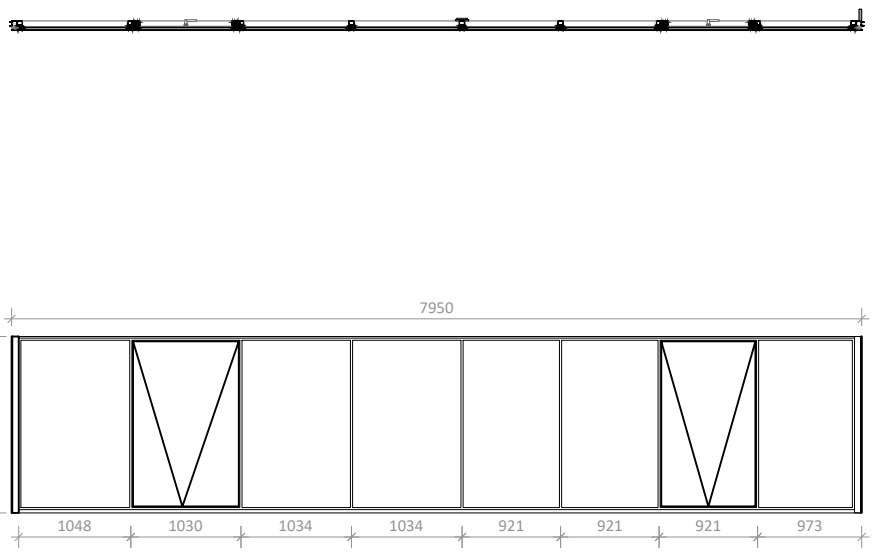

CW42 - 1 PCS
8.16 მ²

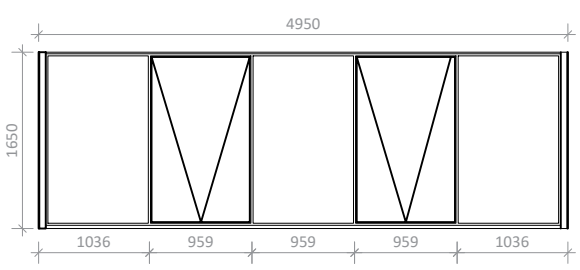

CW43 - 1 PCS
8 მ²

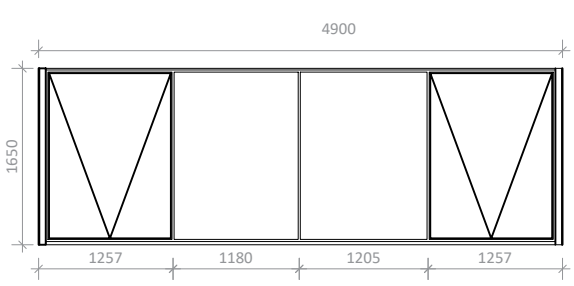

A3

A1141

სათაური

ფანჯრების სპეციფიკაცია

Ns studio
0179 ბაზალეთის ქუჩა 3
ქ. თბილისი, საქართველო.
Tel: 593 27 88 58
info@nsstudio.ge

პროექტი

ქალაქ თბილისში, ერწოს ქუჩა 15-ში მდებარე ტერიტორიაზე მშენებლობის პროექტი

ინფორმაცია დამკვეთის შესახებ

შპს "ეი იქს AX"

***მინაპაკეტის სტრუქტურა: 26 მმ-იანი მინაპაკეტი 2ც. 6 მმ-იანი ნაწრთობი, დაბალემისიური მინა, სრულად გამჭვირვალე.**
პროფილის ფერი: RAL 9011 Graphite Black

***CW31 - სილიკონ სისტემის კარ-ფანჯარა.**

***ზუსტი ზომა გადამოწმდეს ადგილზე მწარმოებლის მიერ.**
***იხილეთ კარ-ფანჯრის მარკირების გეგმა.**

#11.11.2022

Cad Dwg File: **Ertso street**

ლუკა ჩაგანავა
ნინო ჭანტურია
გიორგი ვარდოსანიძე
ნიკალა ღლონტი
დავით ბალავაძე
მარიამ ლორთქიფანიძე
ანკა მორგოშია

NS Studio

A1142 | გარე პერიმეტრის კარ-ფანჯრის სპეციფიკაცია

1:50 | ფანჯრების სპეციფიკაცია

CW44 -1 PCS
13.20 მ^2

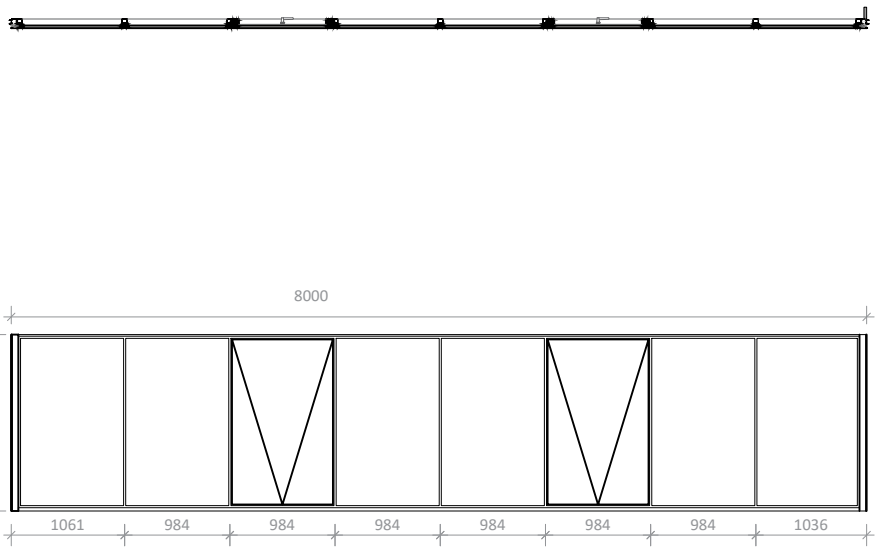

A3

A1142

სათაური

ფანჯრების სპეციფიკაცია

Ns studio
0179 ბაზალეთის ქუჩა 3
ქ. თბილისი, საქართველო.
Tel: 593 27 88 58
info@nsstudio.ge

პროექტი

ქალაქ თბილისში, ერწოს ქუჩა 15-ში მდებარე ტერიტორიაზე მშენებლობის პროექტი

ინფორმაცია დამკვეთის შესახებ

შპს "ეი იქს AX"

***მინაპაკეტის სტრუქტურა: 26 მმ-იანი მინაპაკეტი 2ც. 6 მმ-იანი ნაწრთობი, დაბალემისიური მინა, სრულად გამჭვირვალე.**
პროფილის ფერი: RAL 9011 Graphite Black

***CW31 - სილიკონ სისტემის კარ-ფანჯარა.**

***ზუსტი ზომა გადამოწმდეს ადგილზე მწარმოებლის მიერ.**
***იხილეთ კარ-ფანჯრის მარკირების გეგმა.**

#11.11.2022

Cad Dwg File: **Ertso street**

ლუკა ჩაგანავა
ნინო ჭანტურია
გიორგი ვარდოსანიძე
ნიკალა ღლონტი
დავით ბალავაძე
მარიამ ლორთქიფანიძე
ანკა მორგოშია

NS Studio