შენობა-ნაგებობის უსაფრთხოების წესებთან შესაბამისობის ანალიზი

გამოყენებული წესები - „შენობა-ნაგებობის უსაფრთხოების წესები“

ჩამოთვალეთ შენობის დაკავებულებები და აღწერეთ თითოეული გამოყენება
სწ-1 - საწყობი (წიგნები, ქაღალდის რულონები -4.50 ნიშნულზე)
დს - სახანძრო ტუმბო, სათადარიგო ელექტრომომარაგების გენერატორი (-4.50 ნიშნულზე)
თვ-3 - ავტოსალონი (-4.50 და ±0.00 ნიშნულებზე)
სქ - ოფისები (+4.15 და +7,45 ნიშნულებზე)

კონსტრუქციის ტიპი:	
განსაზღვრეთ კონსტრუქციის არსებული შენობისთვის: მაგალითი: II-A, II-B, V-A, V-B	
განსაზღვრეთ კონსტრუქციის ტიპი ახალი შენობისთვის: მაგალითი: II-A, II-B, V-A, V-B	II-B
შერეული კონსტრუქციის შემთხვევაში მიუთითეთ ტიპები, რომელიც გამოყენებული იქნება, განსაზღვრეთ ტიპები და მათი მდებარეობა:	

სიმაღლის შეზღუდვები ცხრილი 503 -ის მიხედვით		
დაკავებულობები	დასაშვები სართულიანობა	შემოთავაზებული სართულიანობა
სწ-1	3	1
თვ-3	2	2
დს	2	1
სქ	4	2
	დასაშვები სიმაღლე	შემოთავაზებული სიმაღლე
შენობის სიმაღლე =	16.8	11.3
მიწის დონის ზემოთ სართულ(ებ)ის რაოდენობა =	3+1 მიწის დონის ქვედა	

ფართობის შეზღუდვები ცხრილი 503 -ის მიხედვით		
დაკავებულობები	დასაშვები ფართობი (სართულზე) მ²	შემოთავაზებული ფართობი (სართულზე) მ²
სწ-1 (-4.50 ნიშ.)	1630	188.5
დს (-4.50 ნიშ.)	790	24.4
თვ-3 (-4.50 ნიშ.)	880	207.3
თვ-3 (±0.00 ნიშ.)	880	405.9
სქ (+4.15 ნიშ.)	2140	97.1
სქ (+7.45 ნიშ.)	2140	423.6
შემოთავაზებული ფართობების ჯამი =	1346.8	
სართულების რაოდენობა =	3+1 მიწის დონის ქვედა	
შენობის საერთო ფართობი =	1958.4	

გარე კედლის ცეცხლმედეგობისა და ღიობისადმი მოთხოვნები ცხრილების 602-ის და 705.8 -ის მიხედვით									
გარე კედელი	ხანძარსაწინააღმდეგო მანძილი (მეტრი)	ცეცხლმედეგობის ხარისხი (საათი)		კედლის ღიობების ფართობი (კედლის %)					
		მოთხოვნილი	გათვალისწინებული	დასაშვები			გათვალისწინებული		
				დაცული	დაუცველი საშხეფებით	დაუცველი	დაცული	დაუცველი საშხეფებით	დაუცველი
„1-8“	>9.0	0	–	შეუზღუდავი	შეუზღუდავი	შეუზღუდავი	–	–	–
„ა-გ“	7.3	0	–	შეუზღუდავი	შეუზღუდავი	45	0	0	30
„8-1“	4.0	0	–	45	45	15	0	0	2
„გ-ა“	3.2	0	–	45	45	15	0	0	10

ხანძრისაგან დაცვის სისტემებისადმი მოთხოვნები							
დაკავებულობები/ სივრცეები/გასასვლელი საშუალებები	ავტოსაშხეფი სისტემა	ალტერნატიული ავტომატური ცეცხლსაქრობი სისტემები	სახანძროგანგაშია, კვამლაღმომჩენიდ აცეცხლაღმომჩენი სისტემები	სახანძრო მილდგარების სისტემები	კვამლის საკონტროლო სისტემები	ხელის ცეცხლმაქრები	საავარიო განგაშის სისტემები
სწ-1	კი	-	კი	-	-	-	კი
თვ-3	კი	-	კი	-	-	კი	კი
სქ	კი	-	კი	-	-	კი	კი
დს	-	-	კი	-	-	-	კი
დერეფანი	კი	-	კი	-	-	კი	კი
კიბის უჯრედი	-	-	კი	-	-	-	-
სახანძრო-სამაშველო სამსახურის მიერ გამოსაყენებელი მისაერთებლები				კი			
სახანძრო ტუმბო და წყლის რეზერვუარი				კი			

განიავებისადმი მოთხოვნები		
დაკავებულობები/სივრცეები/გასასვლელი საშუალებები	ბუნებრივი განიავება	ხელოვნური განიავება
სწ-1	-	კი
თვ-3	კი	კი
სქ	კი	-
დს	-	კი
კიბის უჯრედები	-	კი

თითოეული სართულიდან გასასვლელი საშუალება									
სართულები	დაკავებულობა და დაკავებულობის დატვირთვის ჯამური მაჩვენებელი	მოთხოვნილი გასასვლელების/გასასვლელთან მისადგომის რაოდენობა	გათვალისწინებული გასასვლელების/ გასასვლელთან მისადგომის რაოდენობა და ტიპი	გასასვლელი საშუალებების სიგანე(მეტრი)					
				გზა-კიბეები		დერაფანი,		გასასვლელის გზაკარი	
				მოთხოვნილი	გათვალისწინებული	მოთხოვნილი	გათვალისწინებული	მოთხოვნილი	გათვალისწინებული
(-4.50 ნიშ.) დს, სწ-1, თვ-3 დ.დ 85		2	2 გზა-კიბე	0.90	1.20	-	-	0.82	0.92
(±0.00 ნიშ.) თვ-3 დ.დ 151		2	3 გზა-კარი	-	-	-	-	0.82	0.92
(+4.15 ნიშ.) სქ დ.დ 13		2	2 გზა-კიბე	0.90	1.20	-	-	0.82	0.92
(+7.45 ნიშ.) სქ დ.დ 48		2	2 გზა-კიბე	0.90	1.20	-	-	0.82	0.92

წყალსადენი სისტემის ფიქსირებული მოწყობილობების რაოდენობა
ცხრილი 1602.1-ის მიხედვით

სართულები	დაკავებულობა და დაკავებულობის დატვირთვის ჯამური მაჩვენებელი	ფიქსირებული მოწყობილობები(ცალი)											
		უნიტაზი		ტუალეტის ხელსაბანები		აბაზანა/შხაპი		სასმელი წყლის ფანტანი		სამომსახურეო ნიჟარა		სამზარეულოს ნიჟარა	
		მოთხოვნილი	გათვალისწინებული	მოთხოვნილი	გათვალისწინებული	მოთხოვნილი	გათვალისწინებული	მოთხოვნილი	გათვალისწინებული	მოთხოვნილი	გათვალისწინებული	მოთხოვნილი	გათვალისწინებული
–I	დს,სწ-1,თვ-3დ.დ 85	2	3	1	3	0	-	-	-	1	1	-	-
I	თვ-3 დ.დ 151	2	3	1	3	0	-	-	-	1	1	-	-
II	სქ დ.დ 13	1	3	1	3	0	-	-	-	1	1	-	-
III	სქ დ.დ 48	2	3	1	3	0	-	-	-	1	1	-	-

გეგმა ნიშნულზე -4.50

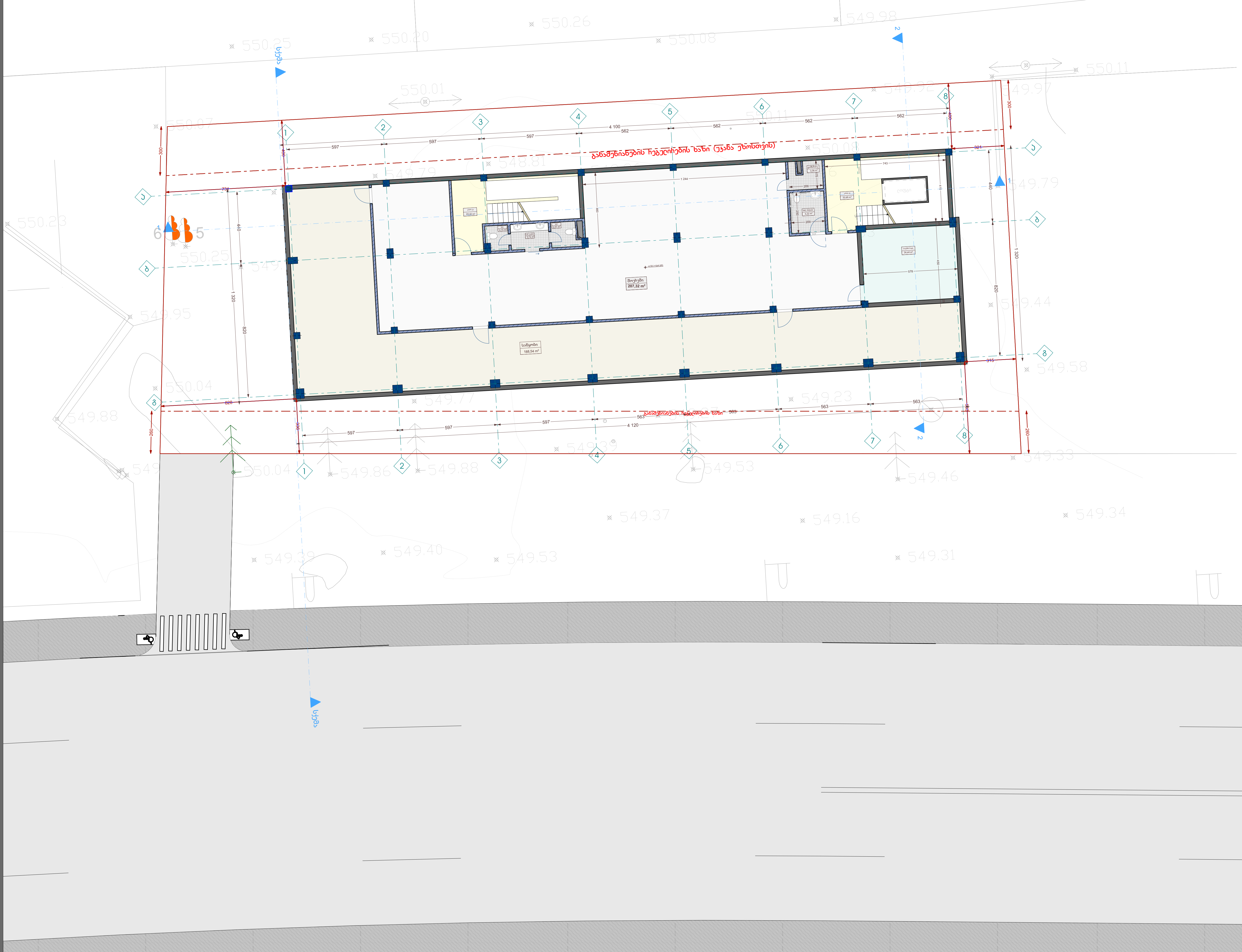

ექსპლიკაცია	
საწყობი	188.54 m²
შ.შ.მ WC	5.22 m²
WC	2.15 m²
WC	2.57 m²
სან.კვანძი	3,74 m²
კიბის უჯრედი	32.66 m²
კიბის უჯრედი	24.49 m²
დამხმარე	3.38 m2
შოურუმი	207.32 m2
-4.50 ნიშნულის ჯამური ფართი	473.72 m²

პროექტის სახელწოდება	
მრავალფუნქციური შენობა, საოფისე,კომერციული	
ნახაზი	გეგმა ნიშნულზე -4.50
საკადასტრო ერთეული	ს/კ: 81.08.17.709
დამკვეთი	შ.პ.ს "mar-mot" ID ნომერი: 434159947
დირექტორი	შ.კორძაძე
არქიტექტორი	თ.მჭედლიანი
არქიტექტორი	ზ.სანაშვილი

ARCHIUM
architecture & design

2023 წელი

გეგმა ნიშნულზე 0.00

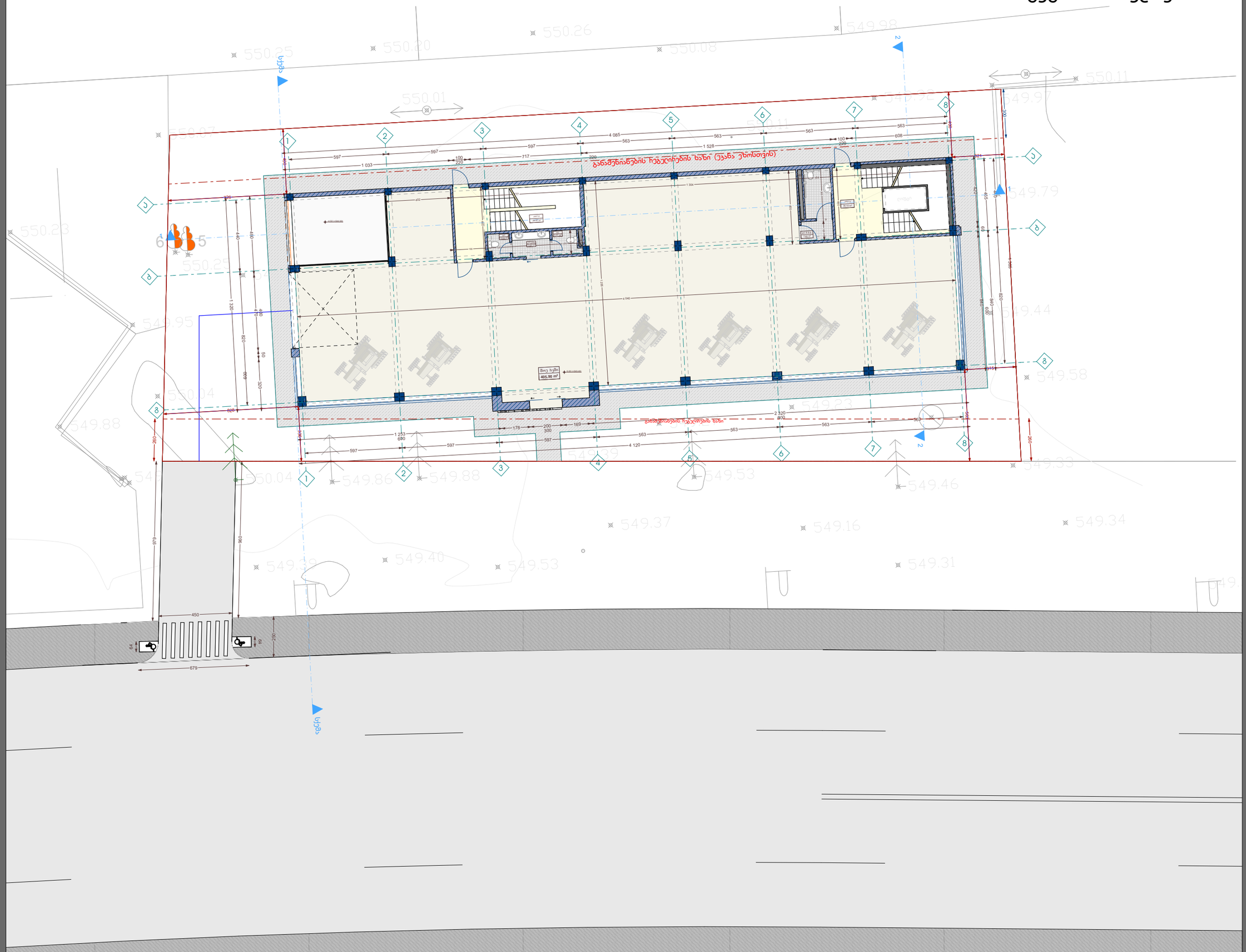
ბანდუსების ჩეხილიების ხაზი (ეკანა ეზოსთვის)
ბანდუსების ჩეხილიების ხაზი
მოე ჰქმი
405.90 m²
სულ
სულ
1 033
597
597
100
220
717
4 085
563
563
563
563
100
220
608
1 528
1 304
1 253
600
597
597
178
200
300
169
597
563
563
563
2 320
800
4 120
450
679
250
960
979
50
50
50

გეგმა ნიშნულზე 4.15

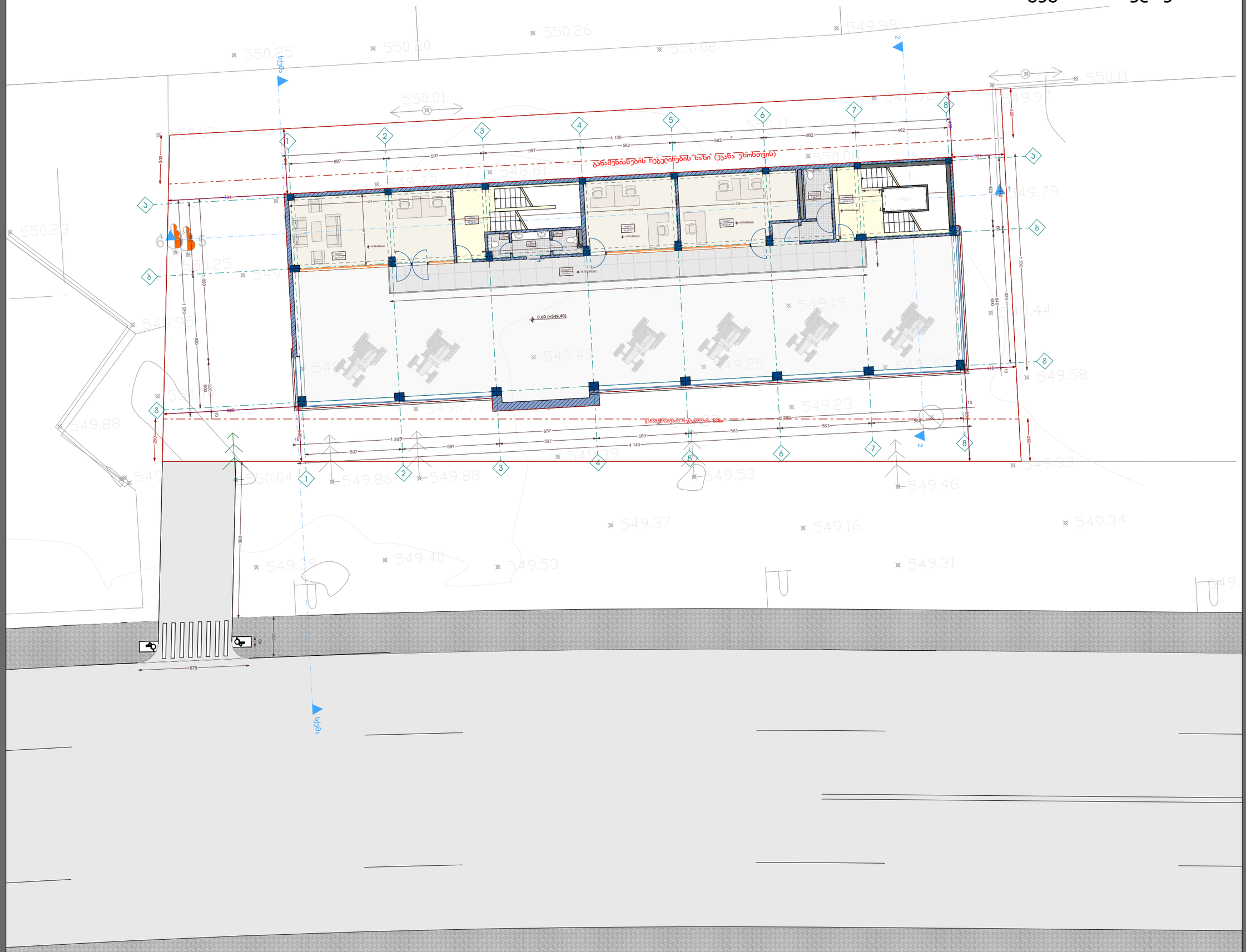

ექსპლიკაცია

დერეფანი	48.94 m²
ჯიბის უკრედი	24.42 m²
ჯიბის უკრედი	29.85 m²
ოფისი	43.40 m²
ოფისი	24.25 m²
ოფისი	29.52 m²
მ.მ.მ WC	7.62 m²
WC	2.02 m²
WC	2.47 m²
WC	3.62 m²
4.15 ნიშნულის ჯამური ფართი	216.11 m²

პროექტის სახელწოდება

მრავალფუნქციური შენობა, საოფისეკომერციული

ნახაზი	გეგმა ნიშნულზე 4.15
საკადასტრო ერთეული	ს/კ: 81.08.17.709
დაკვეთი	შპს "mar-mot" ID ნომერი: 434159947
დირექტორი	შ.პოროსაძე
არქიტექტორი	ი.მგელდლიანი
არქიტექტორი	ზ.სანაძე

ARCHIUM
architecture & design

2023 წელი

გეგმა ნიშნულზე 7.45

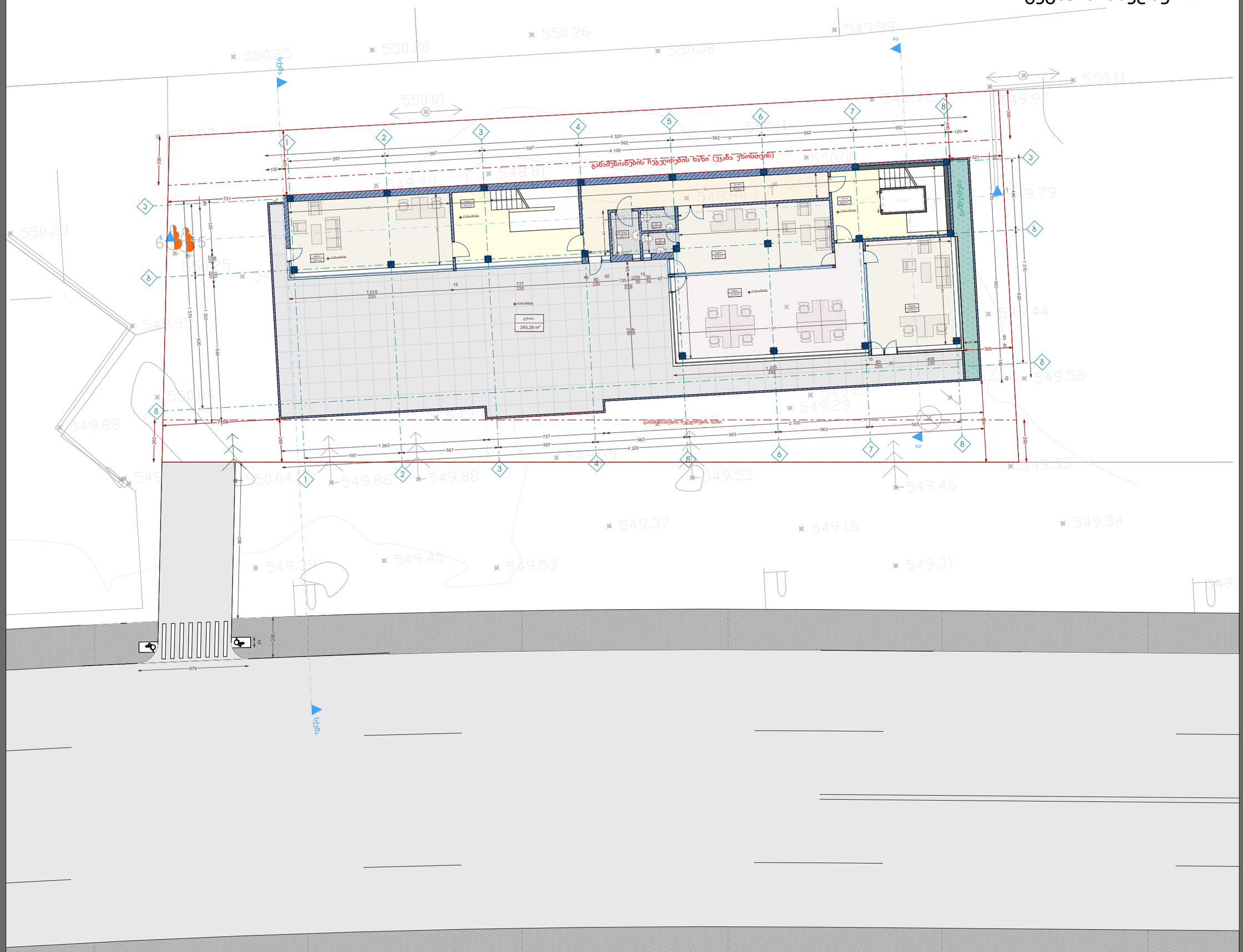

ექსპლიკაცია

ტერასა	28.74 m²
მ.შ.მ WC	4.66 m²
WC	2.76 m²
WC	2.66 m²
ჯიბის უკხელი	30.64 m²
ჯიბის უკხელი	34.31 m²
ოფისი	43.41 m²
ოფისი	38.52 m²
ოფისი	61.56 m²
ოფისი	34.86 m²
ტერასა	245.29 m²
7.45 ნიშნულის ჯამური ფართი	527.41 m²

პროექტის სახელწოდება

მრავალფუნქციური შენობა, საოფისეკომერციული

ნახაზი	გეგმა ნიშნულზე 7.45
საკადასტრო ეროვნული	ს/კ: 81.08.17.709
დაკვეთი	შპს "mar-mot" ID ნომერი: 434159947
დირექტორი	შ.პოროსაძე
არქიტექტორი	თ.მგელდლიანი
არქიტექტორი	ზ.სანაძე

ARCHIUM
architecture & design

2023 წელი

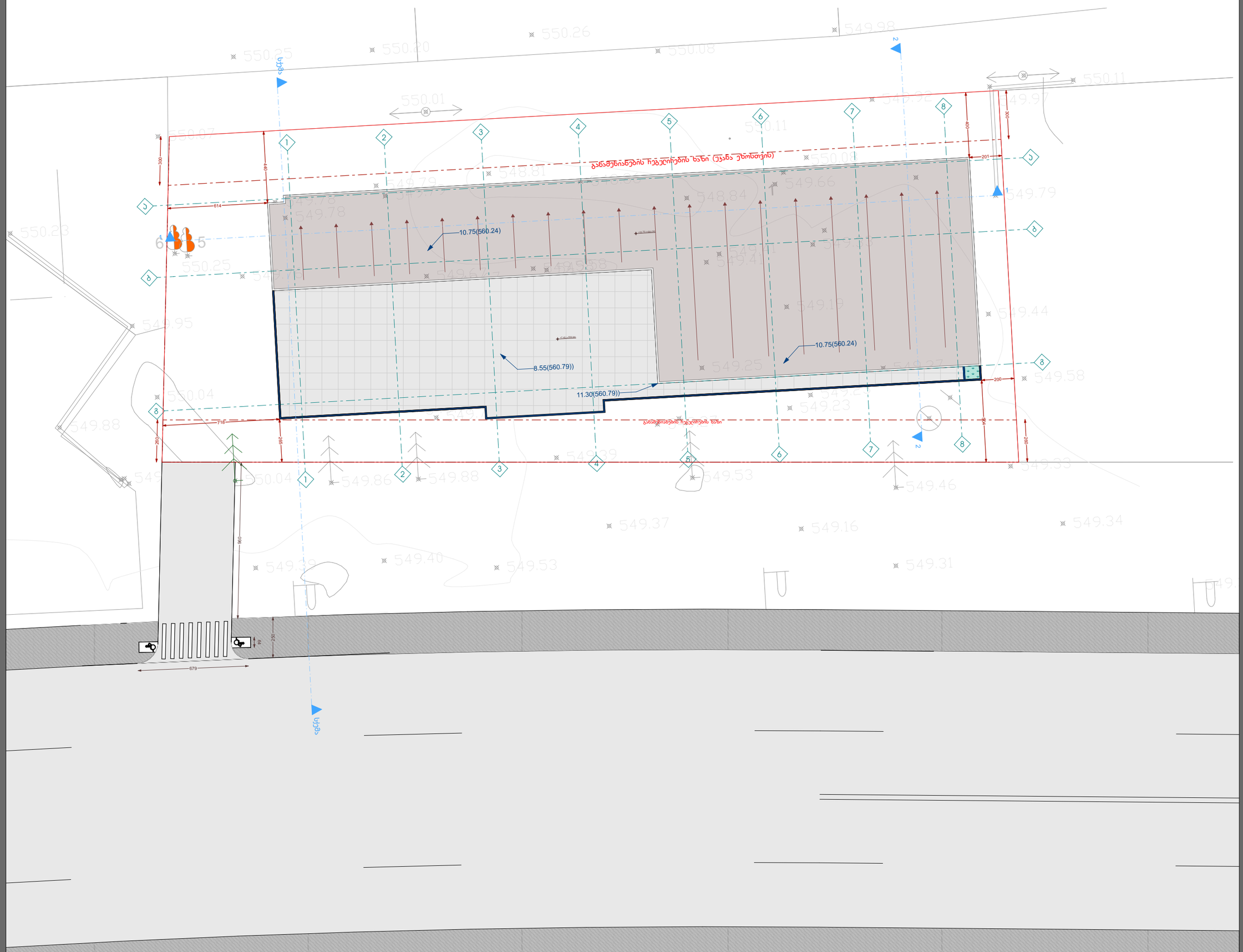

ექსპლიკაცია

პროექტის სახელწოდება

მრავალფუნქციური შენობა, საოფისე კომპლექსი

ნახაზი	გაღახურვის გეგმა
საკადასტრო ერთეული	ს/კ: 81.08.17.709
დაკვეთი	შპს "mar-mot" ID ნომერი: 434159947
დირექტორი	შ.პოროსაძე
არქიტექტორი	თ.მგელელიანი
არქიტექტორი	ზ.სანაძე

ARCHIUM
architecture & design

2023 წელი

პირობითი აღნიშვნები

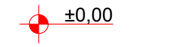

ნიშნული გეგმაზე



საკადასტრო საზღვარი

ჭრილის ხაზი

კედლის ცეცხლმედეგობის ხარისხი 1 საათი

კედლის ცეცხლმედეგობის ხარისხი 2 საათი

გასასვლელამდე სავალი მანძილი

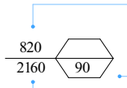

კარის თავისუფალი სიგანე

ხანძარმედეგობა

კარის თავისუფალი სიმაღლე

ოთახის დანიშნულება

დაკავებულობის ჯგუფი (ქვეჯგუფი)

დაკავებულობის დატვირთვის ფაქტორი

დაკავებულობის დატვირთვა

ფართი შიგა კონტურზე



თავშეყრის ჯგუფი თვ-3



საქმიანი ჯგუფი სქ



სასაწყობე ჯგუფი სწ-1



დამხმარე ჯგუფი დს



სახანძრო-სამაშველო სამსახურის მიერ გამოსაყენებელი მისაერთებელი - ჰიდრანტი



ხელის ცეცხლმაქრი



საევაკუაციო გასასვლელი



სასმელი წყლის შადრევანი



ავტოსაშხეფი სისტემები



ცეცხლაღმომჩნი



ავარიული განათება



საკომუნიკაციო სისტემა



სახანძრო განგაშის ხელით სამართავი ღილაკი



ხმოვანი განგაშის სიგნალი

გეგმა ნიშნულზე -4.50

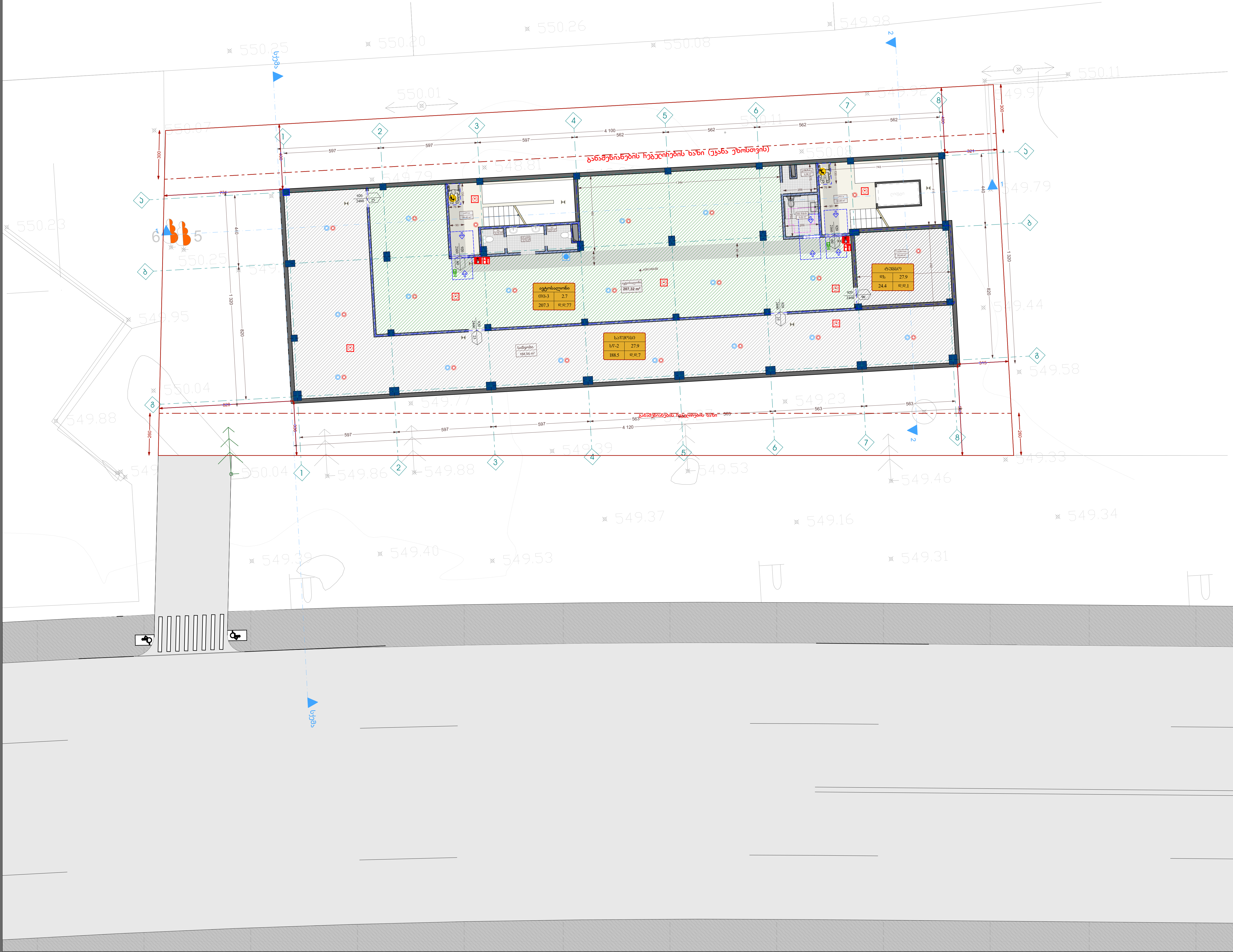

ექსპლიკაცია

სანყობი	188.54 m²
შ.შ.მ WC	5.22 m²
WC	2.15 m²
WC	2.57 m²
სან.კვანძი	3,74 m²
კიბის უჯრედი	32.66 m²
კიბის უჯრედი	24.49 m²
დამხმარე	3.38 m2
შოურუმი	207.32 m2
-4.50 ნიშნულის ჯამური ფართი	473.72 m²

პროექტის სახელწოდება

მრავალფუნქციური შენობა, საოფისე,კომერციული

ნახაზი	გეგმა ნიშნულზე -4.50
საკადასტრო ერთეული	ს/კ: 81.08.17.709
დამკვეთი	შ.პ.ს "mar-mot" ID ნომერი: 434159947
დირექტორი	შ.კორძაძე
არქიტექტორი	თ.მჭედლიანი
არქიტექტორი	ზ.სანაშვილი

ARCHIUM
architecture & design

2023 წელი

გეგმა ნიშნულზე 0.00

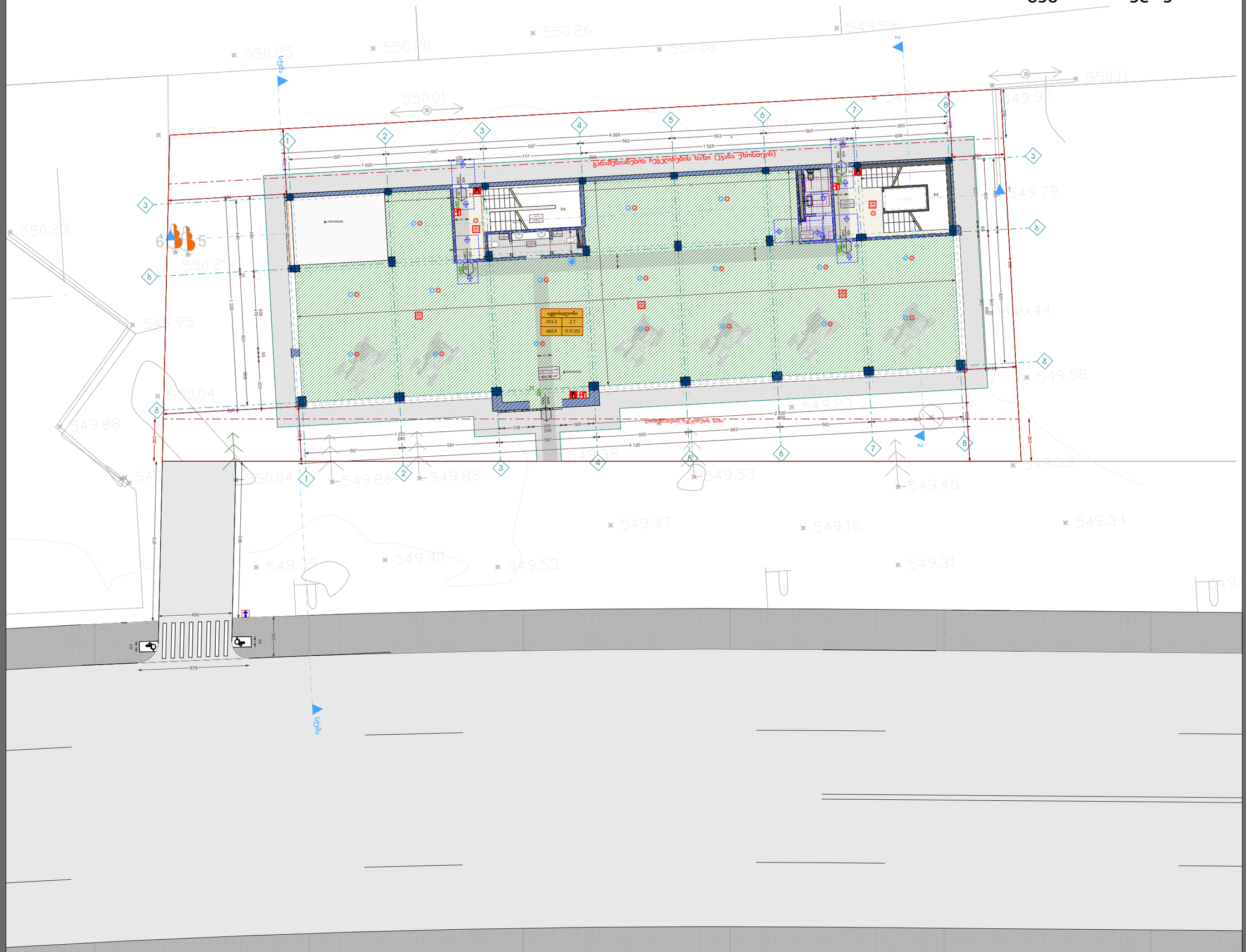
ბანდუსების ჩეხლილების ხაზი (ქვანა ეზოსთვის)
ბანდუსების ჩეხლილების ხაზი
ავტომანქანები
ტიპ-3 2.7
405.9 ფარ 151
სულ 405.90 მ²
სულ 405.90 მ²
სულ 405.90 მ²

გეგმა ნიშნულზე 4.15

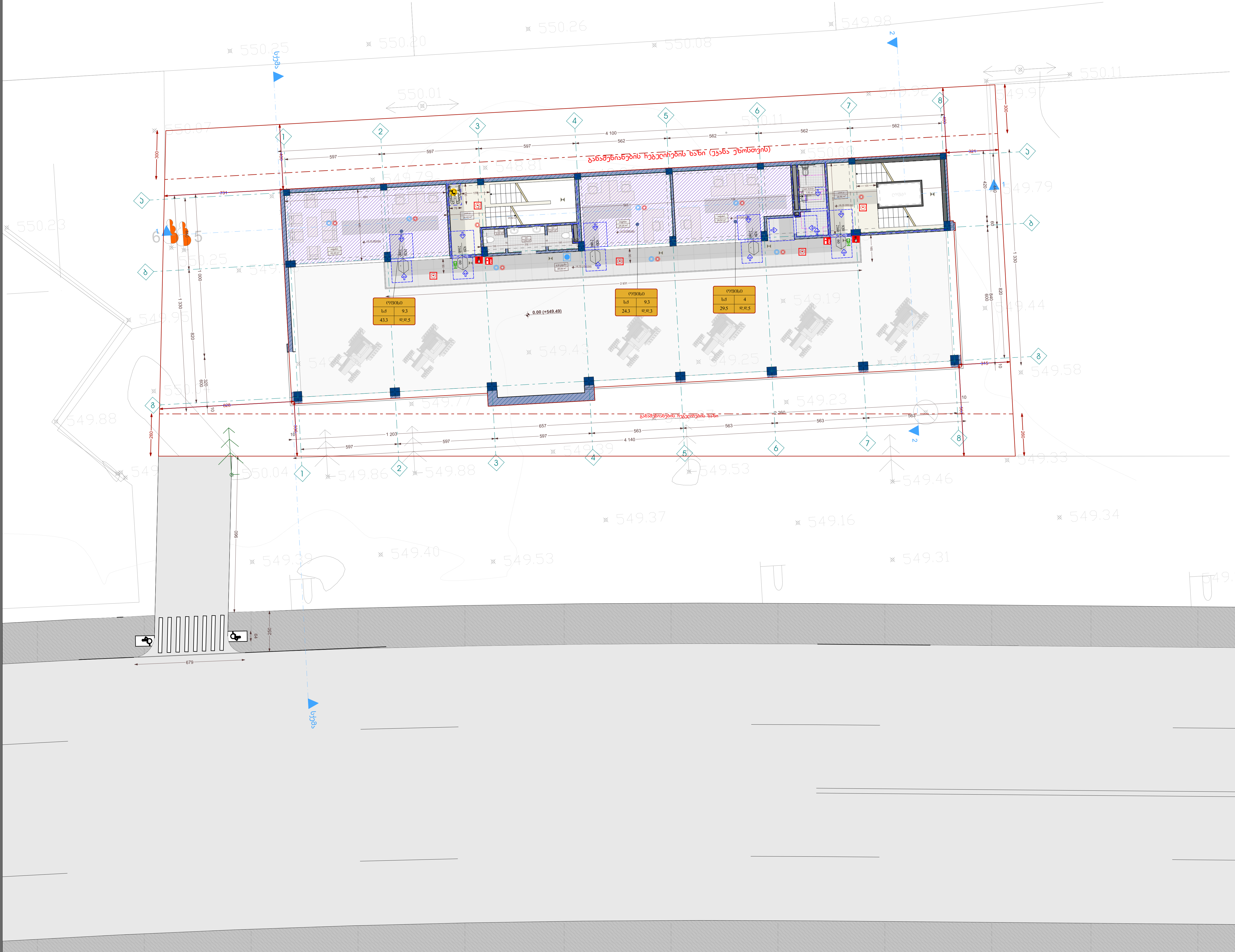

ᲔᲥᲡᲞᲚᲘᲙᲐᲪᲘᲐ	
დერეფანი	48.94 m²
კიბის უჯრედი	24.42 m²
კიბის უჯრედი	29.85 m²
ოფისი	43.40 m²
ოფისი	24.25 m²
ოფისი	29.52 m²
შ.შ.მ WC	7.62 m²
WC	2.02 m²
WC	2.47 m²
WC	3.62 m²
4.15 ნიშნულის ჯამური ფართი	216.11 m²

ᲞᲠᲝᲔᲥᲢᲘᲡ ᲡᲐᲮᲔᲚᲬᲝᲓᲔᲑᲐ

ᲛᲠᲐᲕᲐᲚᲤᲣᲜᲥᲪᲘᲣᲠᲘ ᲨᲔᲜᲝᲑᲐ, ᲡᲐᲝᲤᲘᲡᲔ,ᲙᲝᲛᲔᲠᲪᲘᲣᲚᲘ

ᲜᲐᲮᲐᲖᲘ	ᲒᲔᲒᲛᲐ ᲜᲘᲨᲜᲣᲚᲖᲔ 4.15
ᲡᲐᲙᲐᲓᲐᲡᲢᲠᲝ ᲔᲠᲗᲔᲣᲚᲘ	Ს/Კ: 81.08.17.709
ᲓᲐᲛᲙᲕᲔᲗᲘ	Შ.Პ.Ს "mar-mot" ID ᲜᲝᲛᲔᲠᲘ: 434159947
ᲓᲘᲠᲔᲥᲢᲝᲠᲘ	Შ.ᲙᲝᲠᲫᲐᲫᲔ
ᲐᲠᲥᲘᲢᲔᲥᲢᲝᲠᲘ	Თ.ᲛᲭᲔᲓᲚᲘᲐᲜᲘ
ᲐᲠᲥᲘᲢᲔᲥᲢᲝᲠᲘ	Ზ.ᲡᲐᲜᲐᲨᲕᲘᲚᲘ

ARCHIUM
architecture & design

2023 ᲬᲔᲚᲘ

გეგმა ნიშნულზე 7.45

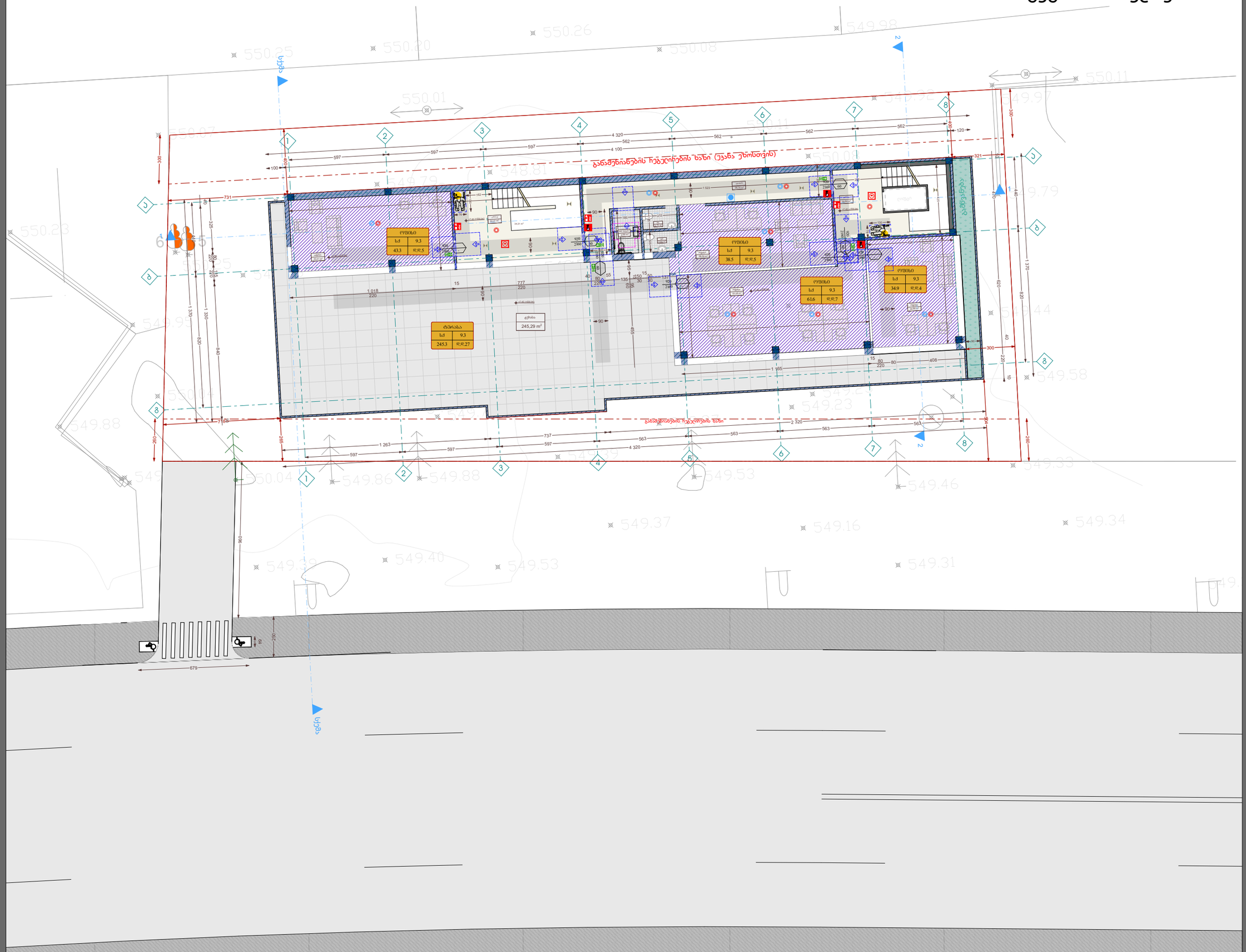

ექსპლიკაცია

დერეფანი	28.74 m²
მ.შ.მ WC	4.66 m²
WC	2.76 m²
WC	2.66 m²
ჯიბის უკხელი	30.64 m²
ჯიბის უკხელი	34.31 m²
ოფისი	43.41 m²
ოფისი	38.52 m²
ოფისი	61.56 m²
ოფისი	34.86 m²
ტერასა	245.29 m²
7.45 ნიშნულის ჯამური ფართი	527.41 m²

პროექტის სახელწოდება

მრავალფუნქციური შენობა, საოფისეკომერციული

ნახაზი	გეგმა ნიშნულზე 7.45
საკადასტრო კოდი/ნაკვეთი	ს/კ: 81.08.17.709
დამკვეთი	შპს "mar-mot" ID ნომერი: 434159947
დირექტორი	შ.პორახაძე
არქიტექტორი	თ.მგელდლიანი
არქიტექტორი	ზ.სანაძე

ARCHIUM
architecture & design

2023 წელი

ხელსაბანის ძდებარეობა

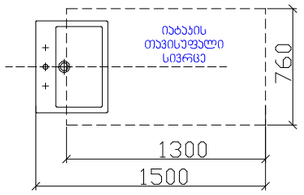

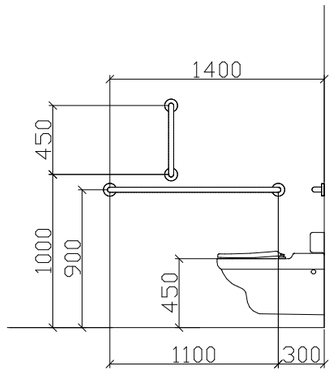

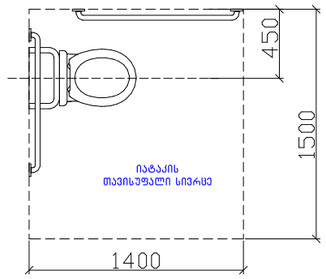

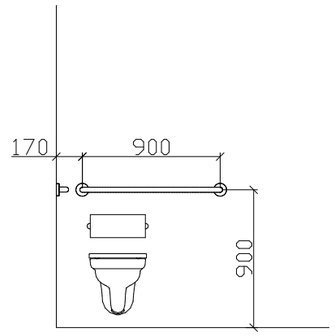

T ფორმის მოსაბრიალებელი სივრცე
304.3.2.1 (ა) ვარიანტი 1

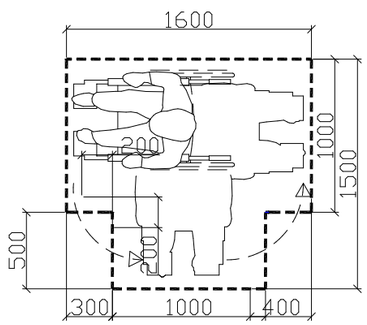

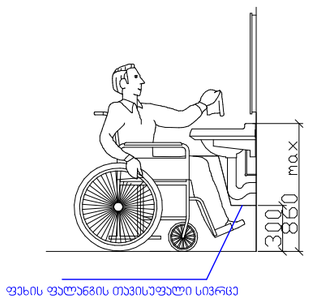

საპროექტო შენობაში გამოყენებული თავისუფალი სივრცეები კართან მანევრირებისთვის მ 1:50

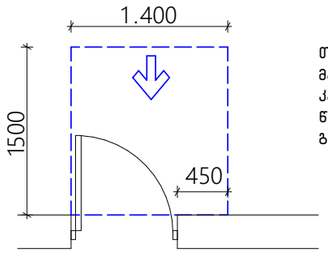

თავისუფალი სივრცე კართან მანევრირებისთვის – ანჯამიანი კარი
წინიდან მისანვდომი – გამოწევით გაღება

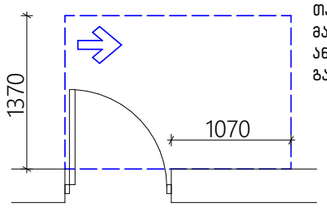

თავისუფალი სივრცე კართან მანევრირებისთვის – ანჯამიანი კარი
ანჯამის მხრიდან მისანვდომი – გამოწევით გაღება

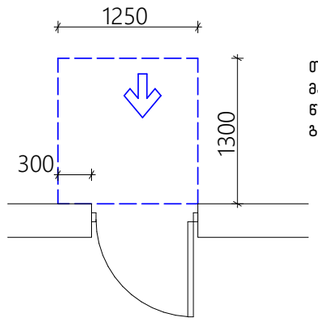

თავისუფალი სივრცე კართან მანევრირებისთვის – ანჯამიანი კარი
წინიდან მისანვდომი – მიწოლით გაღება

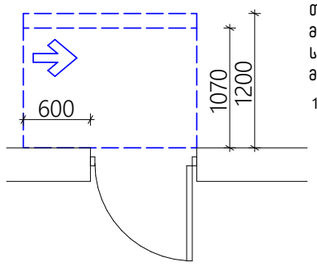

თავისუფალი სივრცე კართან მანევრირებისთვის – ანჯამიანი კარი
საკეტის მხრიდან მისანვდომი – მიწოლით გაღება

120 მინ. თუ მოწყობილია მიმხურავი

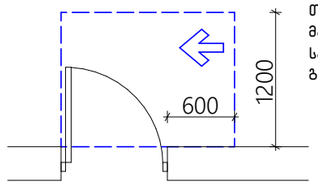

თავისუფალი სივრცე კართან მანევრირებისთვის – ანჯამიანი კარი
საკეტის მხრიდან მისანვდომი – გამოწევით გაღება

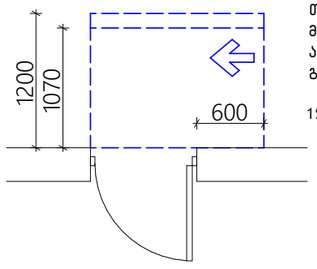

თავისუფალი სივრცე კართან მანევრირებისთვის – ანჯამიანი კარი
ანჯამის მხრიდან მისანვდომი – მიწოლით გაღება

120 მინ. თუ მოწყობილია მიმხურავი

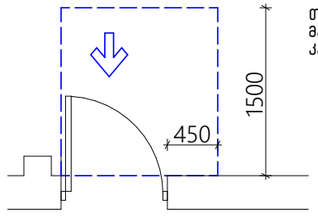

თავისუფალი სივრცე კართან მანევრირებისთვის-ნიშებში მოწყობილი კარი და ჭიშკარი-გამოწევით გაღება

თავშესაფრის ფართი

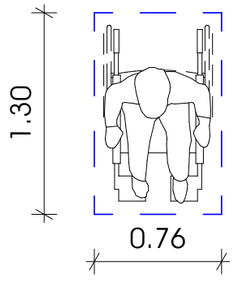

მოსატრიალებელი სივრცეები
ვარიანტი 4

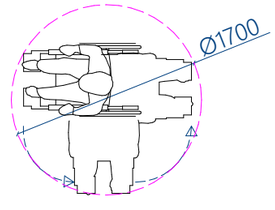

ვარიანტი 1

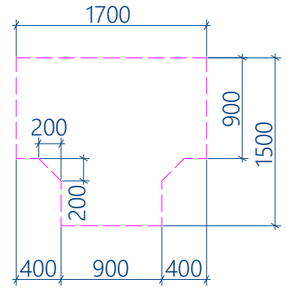

ვარიანტი 2

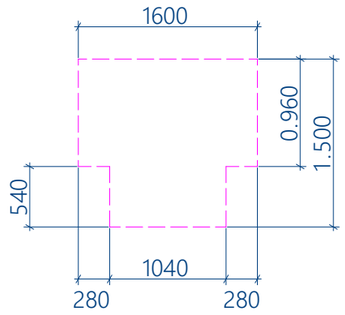

ვარიანტი 3

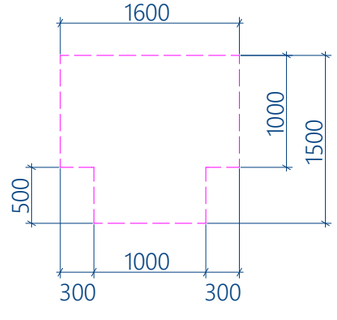

ნიშანი განთავსდება
გზაკიბის საზღვრებში კარის მომიჯნავედ

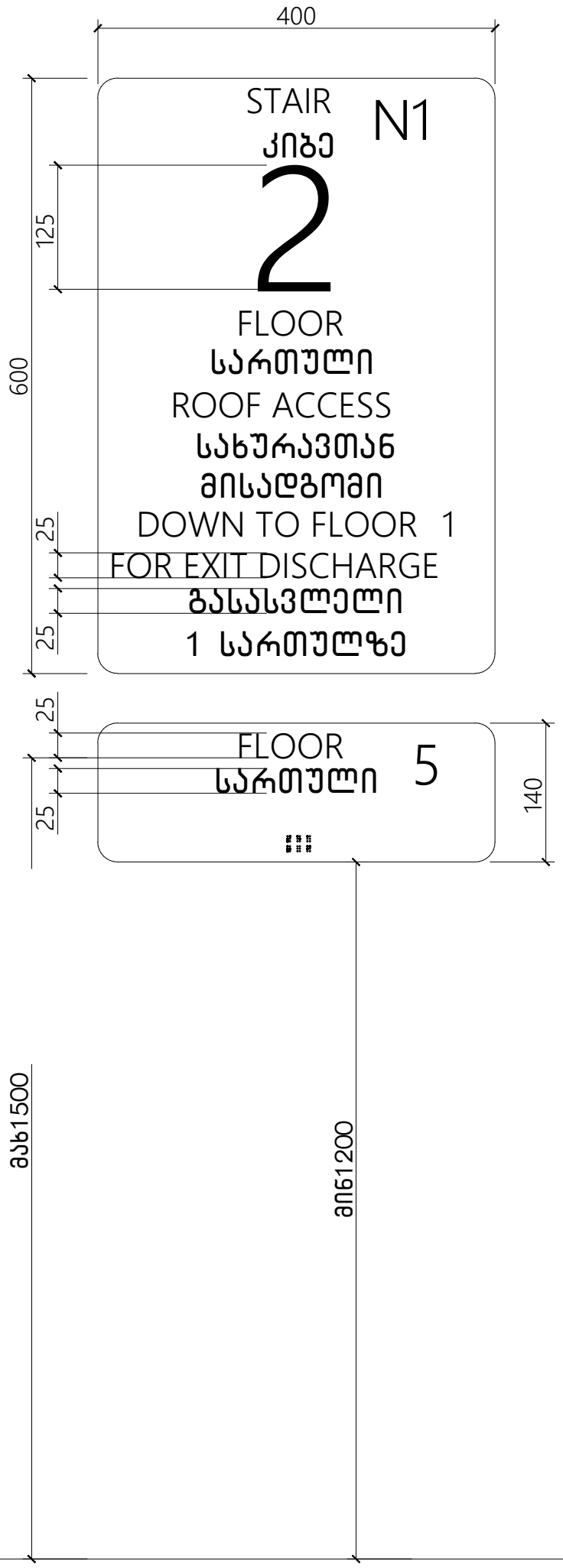

ნიშანი განთავსდება
გზაკიბის საზღვრებში კარის მომიჯნავედ

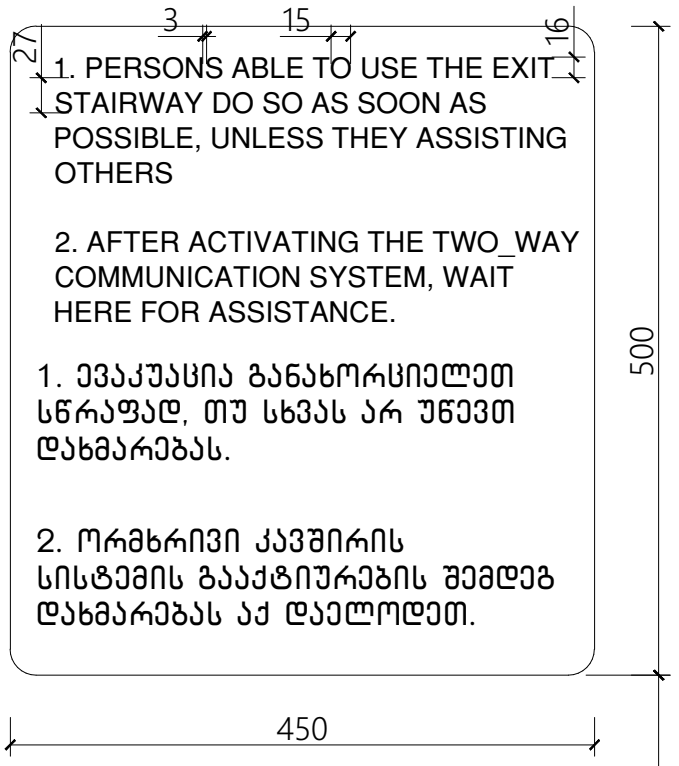

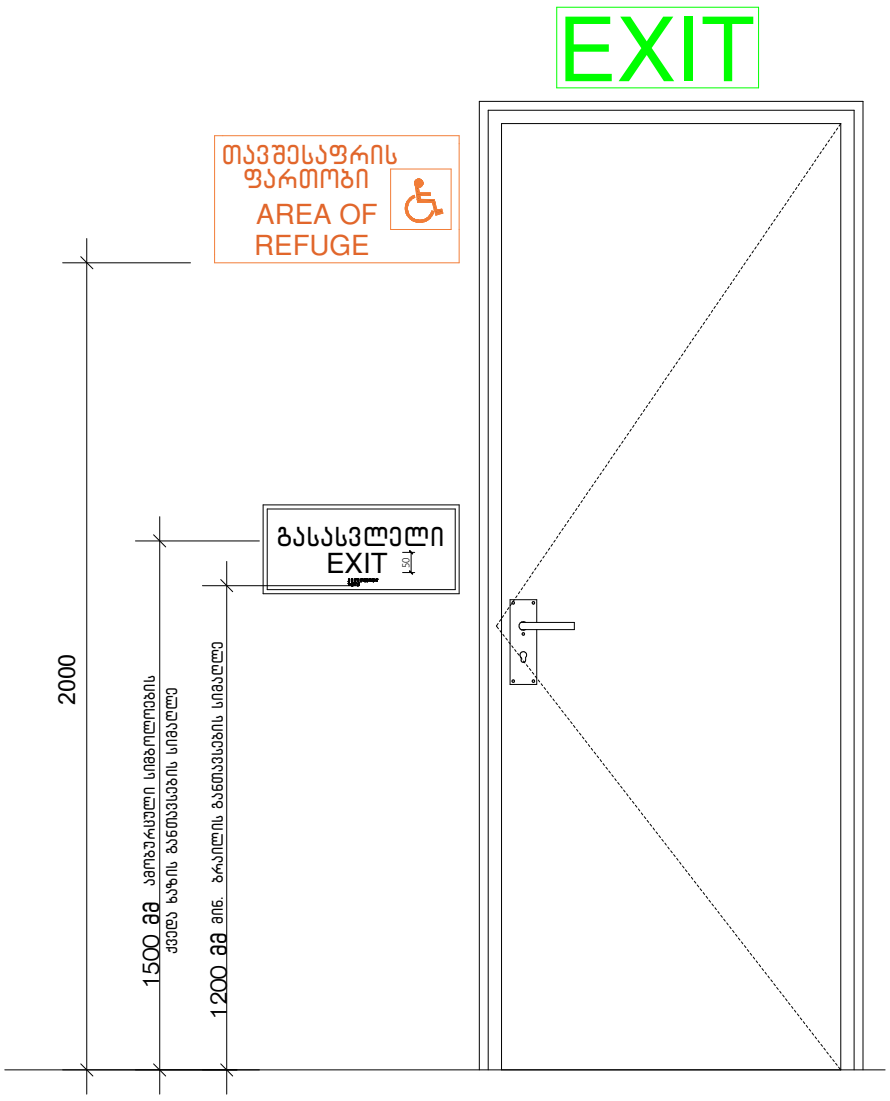

ნიშანი პიქტოგრამებით, ამოზურცული ნიშნებით და ბრაილით განთავსდება
მისაწვდომ ტუალეტებთან კარის მომიჯნავედ

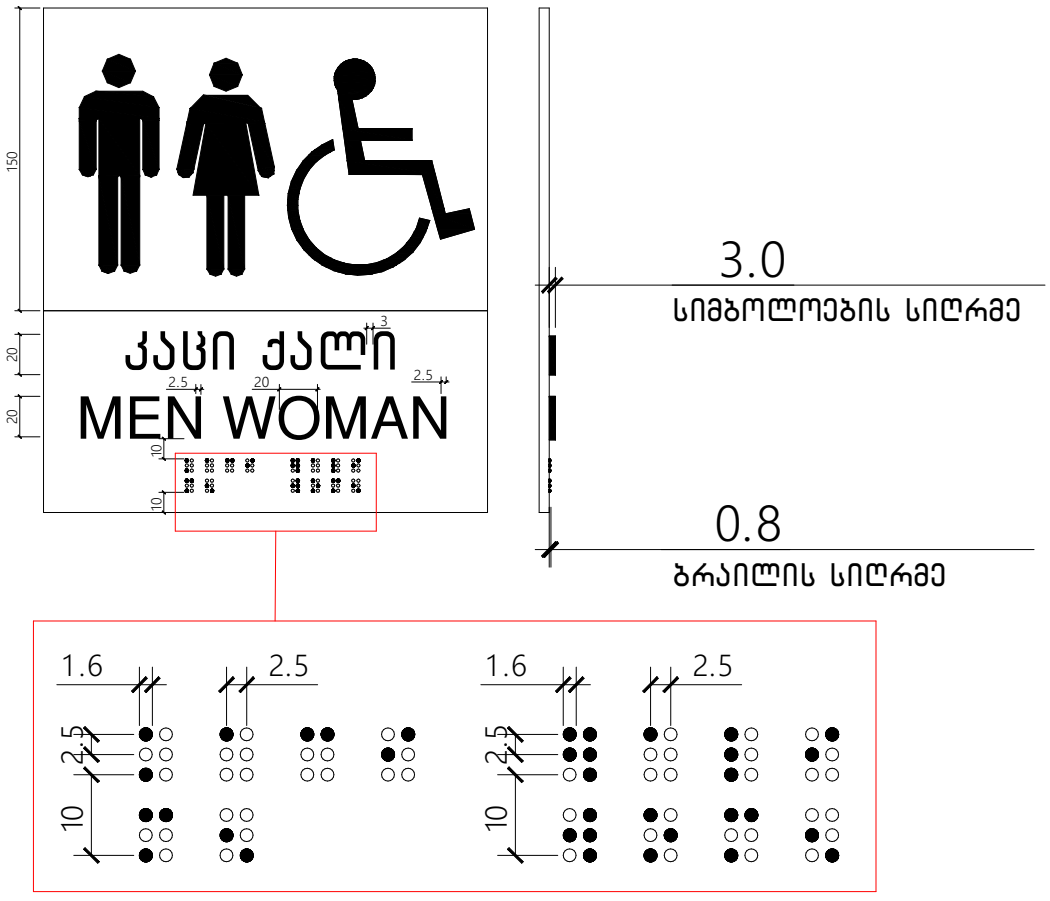

გასასვლელის განათებული ნიშანი

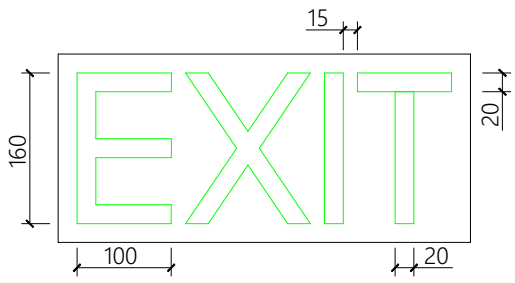

ნიშანი ამოზურცული სიმბოლოებით
და ბრაილით გზა-კიბის შესასვლელთან
და გარეთ გამავალ ყველა კართან

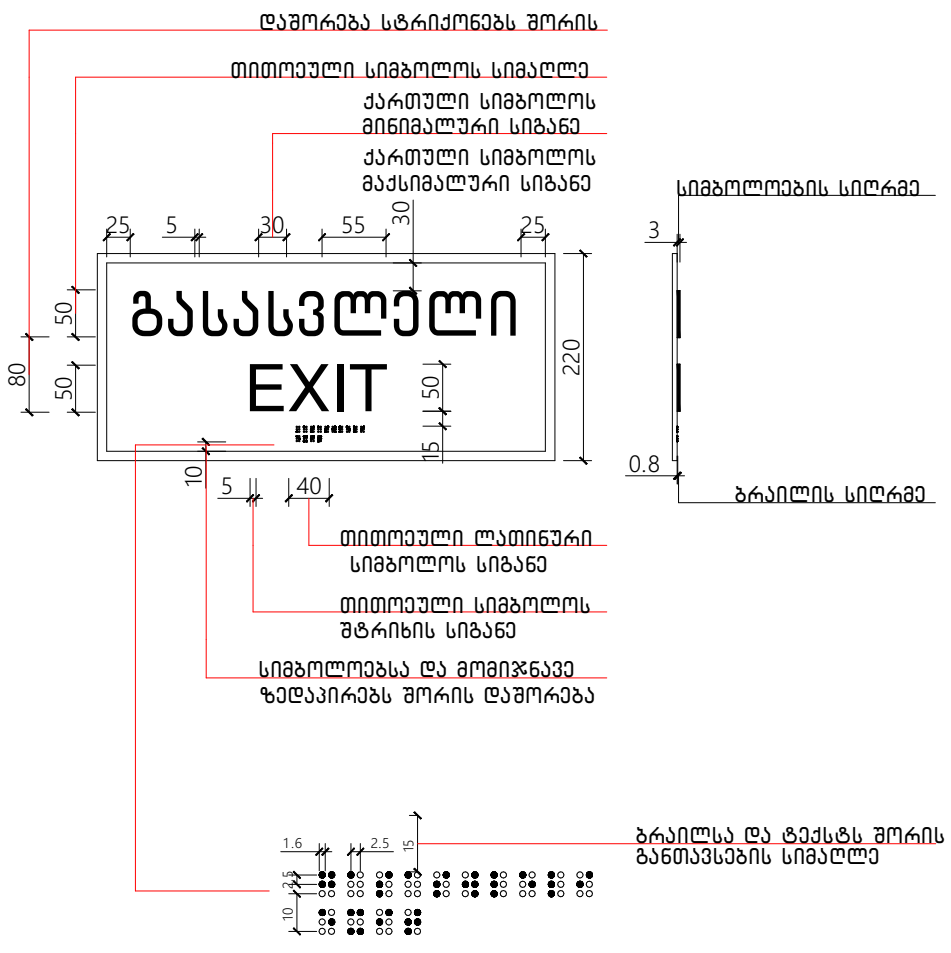

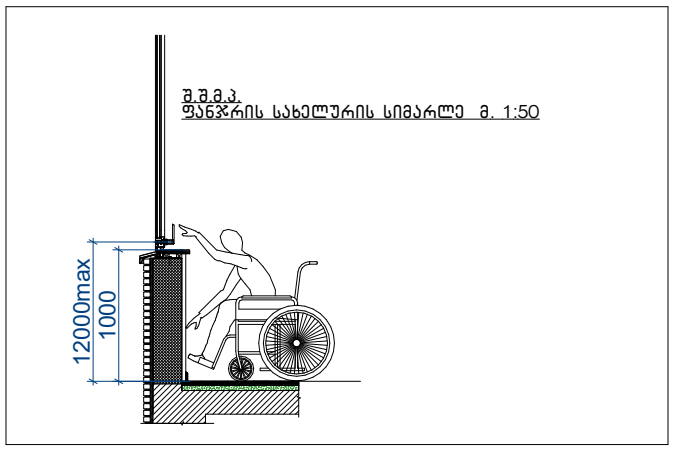

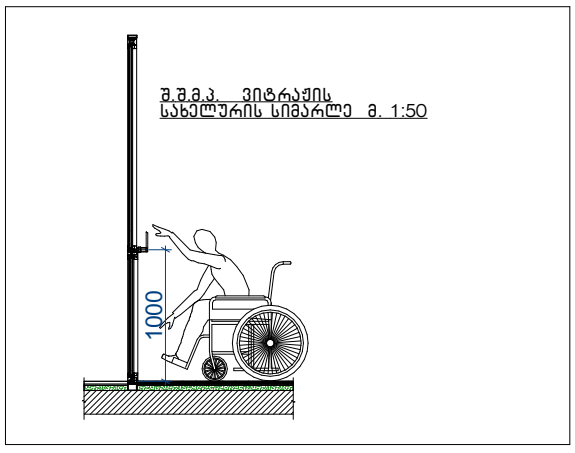

შენიშვნები:

1. ,
, .

2.

"

"

3.

"

309.2 1104 .1.1

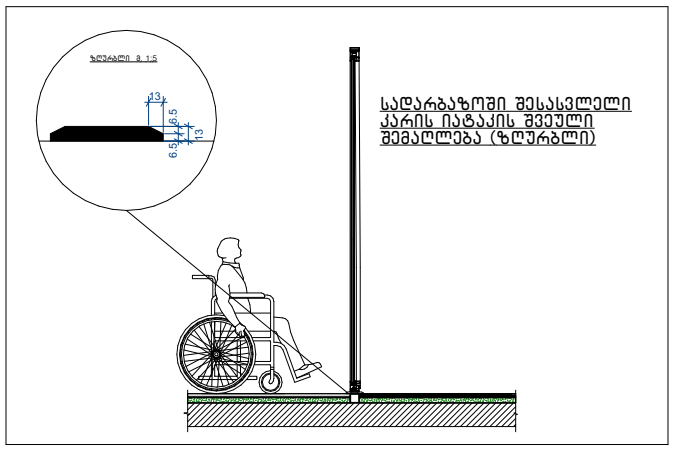

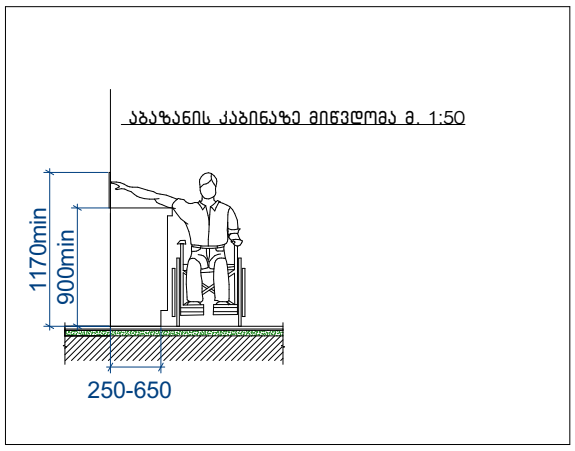

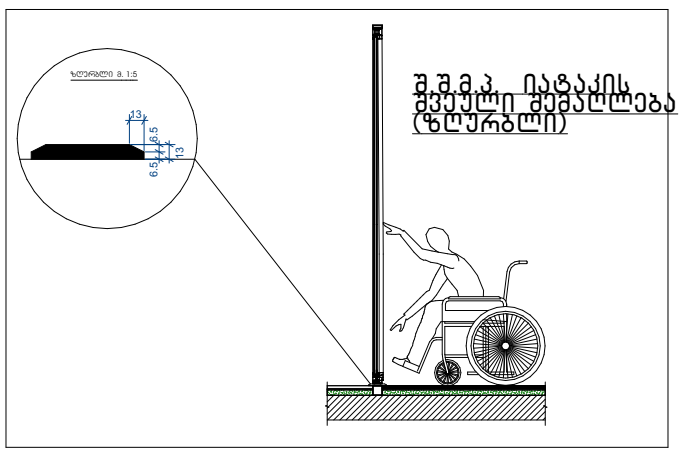

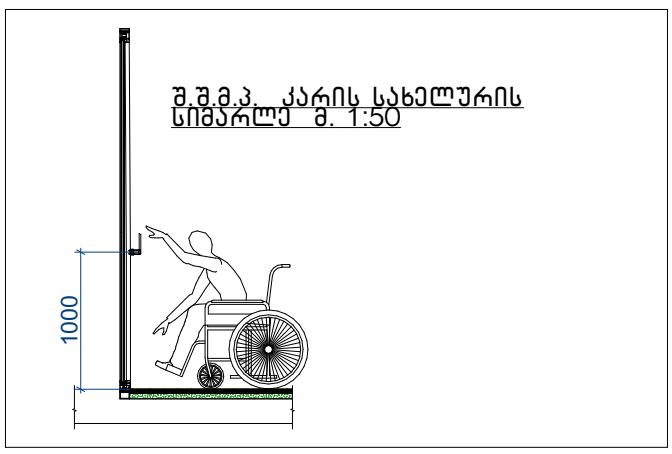

შენიშვნები:

1. ,
, .

2.

"

"

3.

"

309.2 1104 .1.1

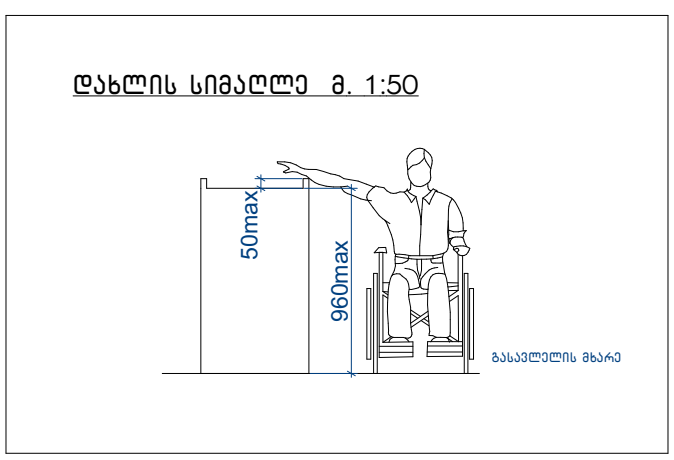

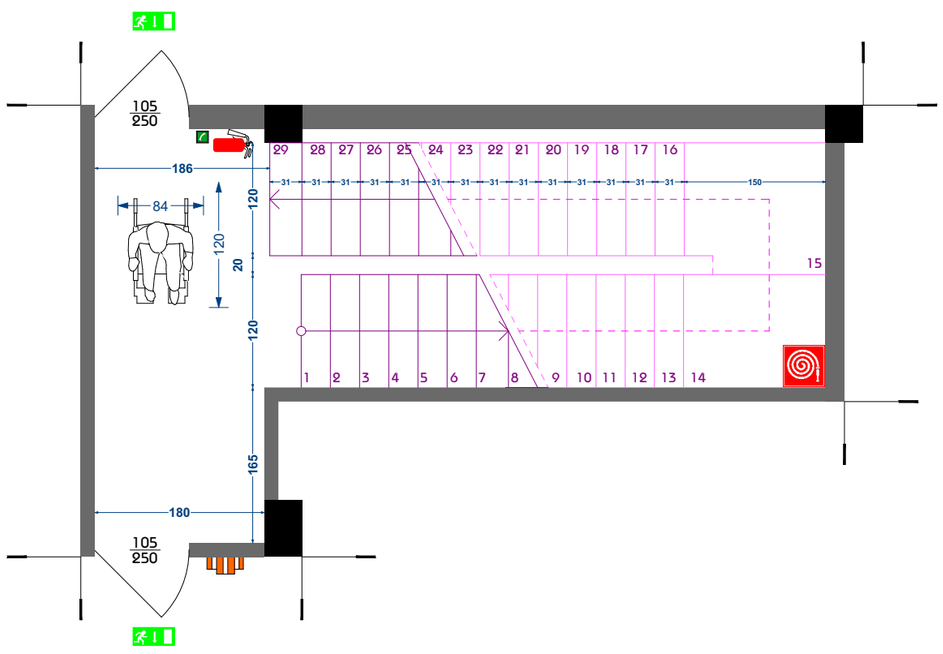

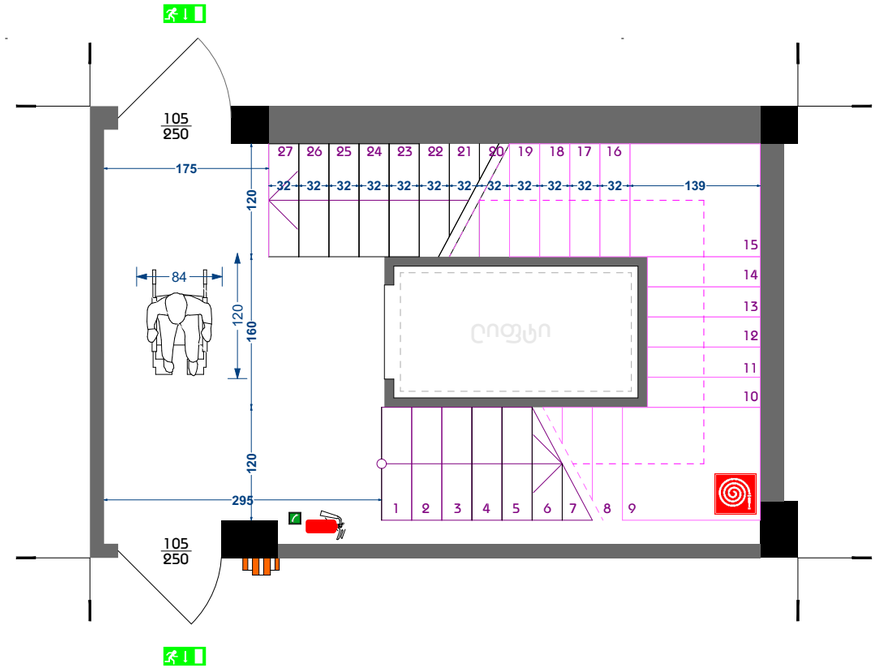

დეტ 10 — მოაჯირის და სახელურის ქვერხვეი
მასშტაბი 1:10

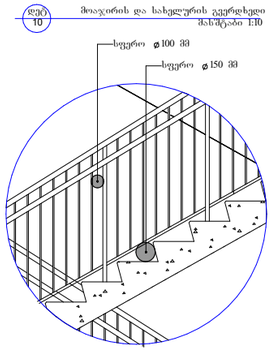

დეტ 11 — მოაჯირის და სახელურის მოხვევა
მასშტაბი 1:10

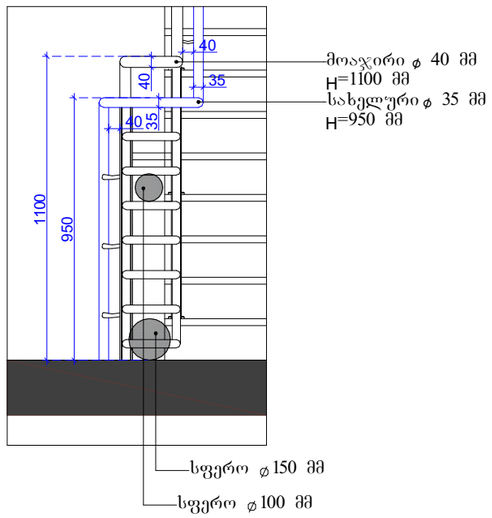

დეტ 12 — სახელურის ჩამაგრება
მასშტაბი 1:5

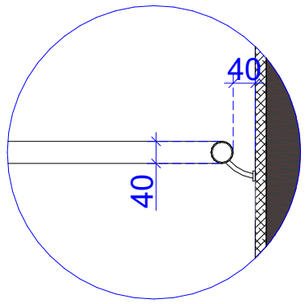

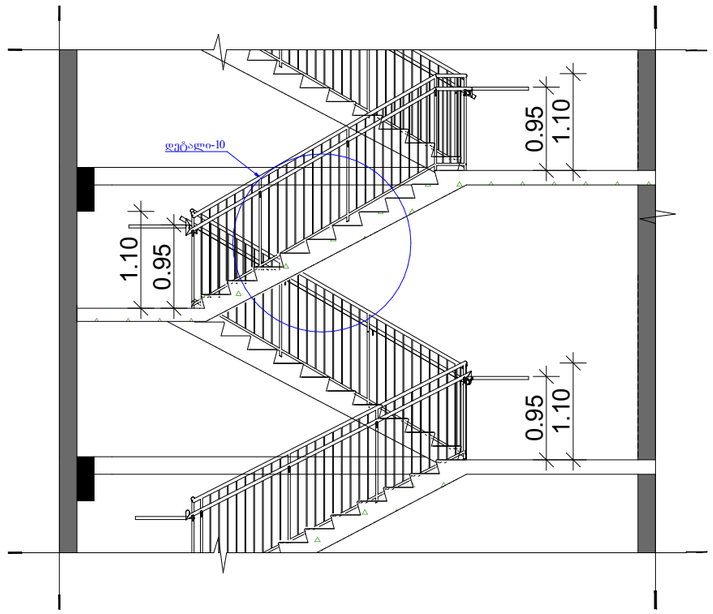

ექსპლიკაცია

პროექტის სახელწოდება

მრავალფუნქციური შენობა, სავოვისეკომერციული

ნახაზი	კვანძები
საპროექტო ორგანიზაცია	ს/კ: 81.08.17.709
დამკვეთი	შ.პ.ს "mar-mot" ID ნომერი: 43415947
დირექტორი	შ.პორაძე
არქიტექტორი	მ.ფხელიანი
არქიტექტორი	ზ.სანაძეული

ARCHIUM
architecture & design

2023 წელი

გეგმა ნიშნულზე -4.50

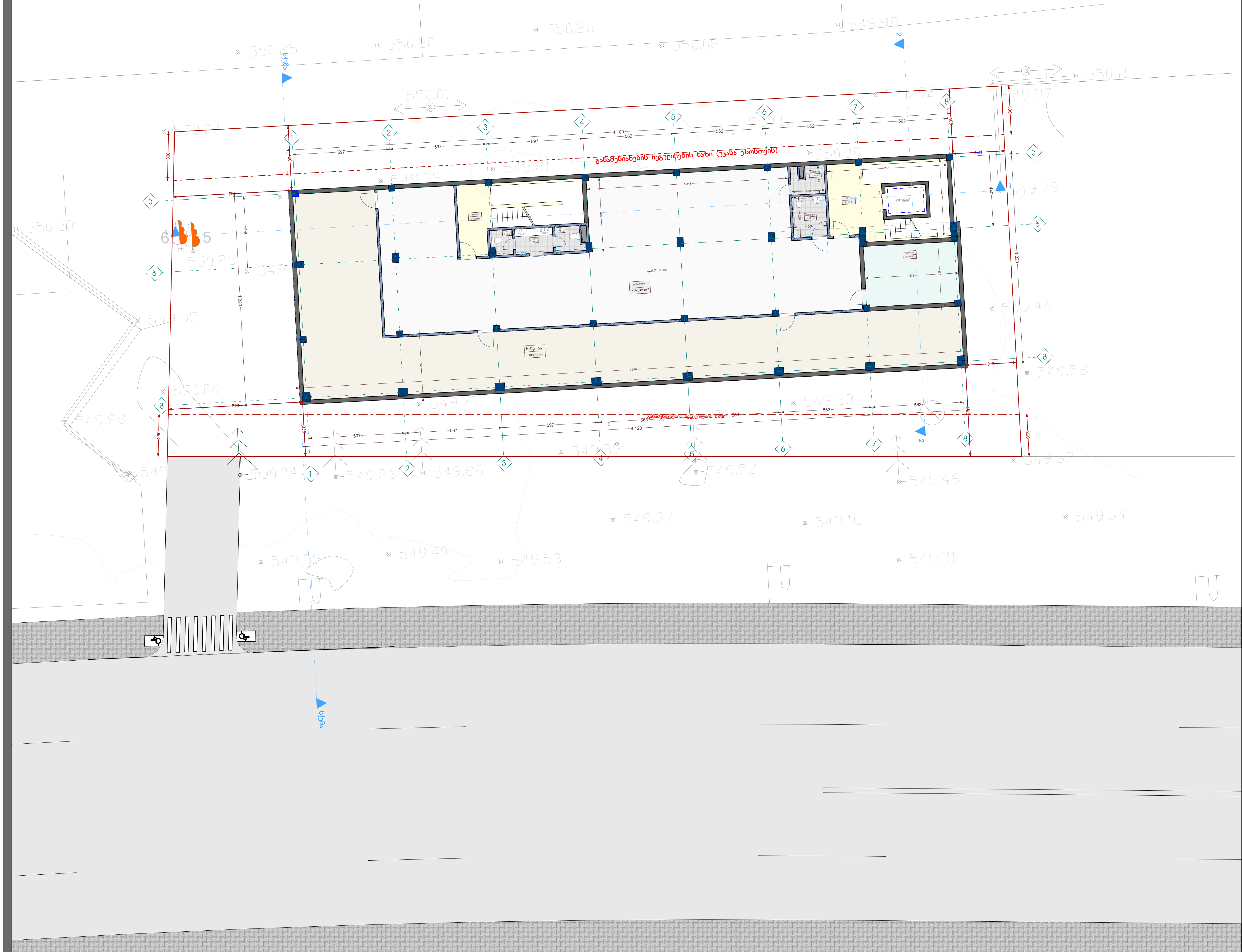

ᲔᲥᲡᲞᲚᲘᲙᲐᲪᲘᲐ

სანყობი	188.54 m²
შ.შ.მ WC	5.22 m²
WC	2.15 m²
WC	2.57 m²
სან.ჯვანძი	3,74 m²
ჯიბის უჯრედი	35.19 m²
ჯიბის უჯრედი	24.42 m²
ღამხმარე	3.38 m2
ავტოსალონი	207.32 m2
საკუმბი საღგური	21.82 m2
-4.50 ნიშნულის ჯამური ფართი	494.35 m²

ᲞᲠᲝᲔᲥᲢᲘᲡ ᲡᲐᲮᲔᲚᲬᲝᲓᲔᲑᲐ

ᲛᲠᲐᲕᲐᲚᲤᲣᲜᲥᲪᲘᲣᲠᲘ ᲨᲔᲜᲝᲑᲐ, ᲡᲐᲝᲤᲘᲡᲔ,ᲙᲝᲛᲔᲠᲪᲘᲣᲚᲘ

ᲜᲐᲮᲐᲖᲘ	ᲒᲔᲒᲛᲐ ᲜᲘᲨᲜᲣᲚᲖᲔ -4.50
ᲡᲐᲙᲐᲓᲐᲡᲢᲠᲝ ᲔᲠᲗᲔᲣᲚᲘ	Ს/Კ: 81.08.17.709
ᲓᲐᲛᲙᲕᲔᲗᲘ	Შ.Პ.Ს "mar-mot" ID ᲜᲝᲛᲔᲠᲘ: 434159947
ᲓᲘᲠᲔᲥᲢᲝᲠᲘ	Შ.ᲙᲝᲠᲫᲐᲫᲔ
ᲐᲠᲥᲘᲢᲔᲥᲢᲝᲠᲘ	Თ.ᲛᲭᲔᲓᲚᲘᲐᲜᲘ
ᲐᲠᲥᲘᲢᲔᲥᲢᲝᲠᲘ	Ზ.ᲡᲐᲜᲐᲨᲕᲘᲚᲘ

ARCHIUM
architecture & design

2023 ᲬᲔᲚᲘ

გეგმა ნიშნულზე 0.00

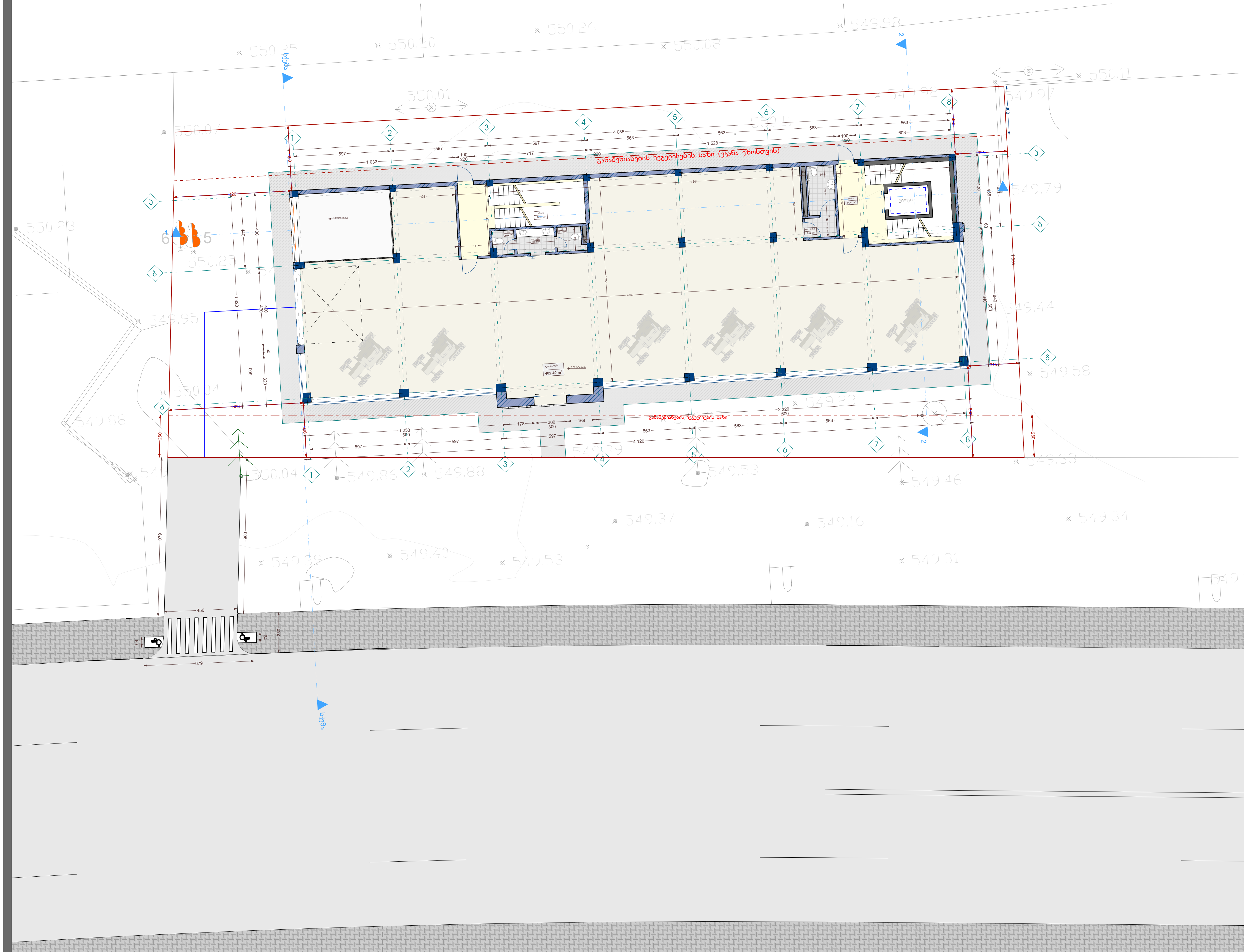

ᲔᲥᲡᲞᲚᲘᲙᲐᲪᲘᲐ	
ავტოსალონი	402.40 m²
შ.შ.მ WC	7.62 m²
WC	2.02 m²
WC	2.47 m²
სან.კვანძი	3,62 m²
კიბის უჯრედი	33.20 m²
კიბის უჯრედი	24.67 m²
0.00 ნიშნულის ჯამური ფართი	476 m²

ᲞᲠᲝᲔᲥᲢᲘᲡ ᲡᲐᲮᲔᲚᲬᲝᲓᲔᲑᲐ

ᲛᲠᲐᲕᲐᲚᲤᲣᲜᲥᲪᲘᲣᲠᲘ ᲨᲔᲜᲝᲑᲐ, ᲡᲐᲝᲤᲘᲡᲔ,ᲙᲝᲛᲔᲠᲪᲘᲣᲚᲘ

ᲜᲐᲮᲐᲖᲘ	ᲒᲔᲒᲛᲐ ᲜᲘᲨᲜᲣᲚᲖᲔ 0.00
ᲡᲐᲙᲐᲓᲐᲡᲢᲠᲝ ᲔᲠᲗᲔᲣᲚᲘ	Ს/Კ: 81.08.17.709
ᲓᲐᲛᲙᲕᲔᲗᲘ	Შ.Პ.Ს "mar-mot" ID ᲜᲝᲛᲔᲠᲘ: 434159947
ᲓᲘᲠᲔᲥᲢᲝᲠᲘ	Შ.ᲙᲝᲠᲫᲐᲫᲔ
ᲐᲠᲥᲘᲢᲔᲥᲢᲝᲠᲘ	Თ.ᲛᲭᲔᲓᲚᲘᲐᲜᲘ
ᲐᲠᲥᲘᲢᲔᲥᲢᲝᲠᲘ	Ზ.ᲡᲐᲜᲐᲨᲕᲘᲚᲘ

ARCHIUM
architecture & design

2023 ᲬᲔᲚᲘ

გეგმა ნიშნულზე 4.15

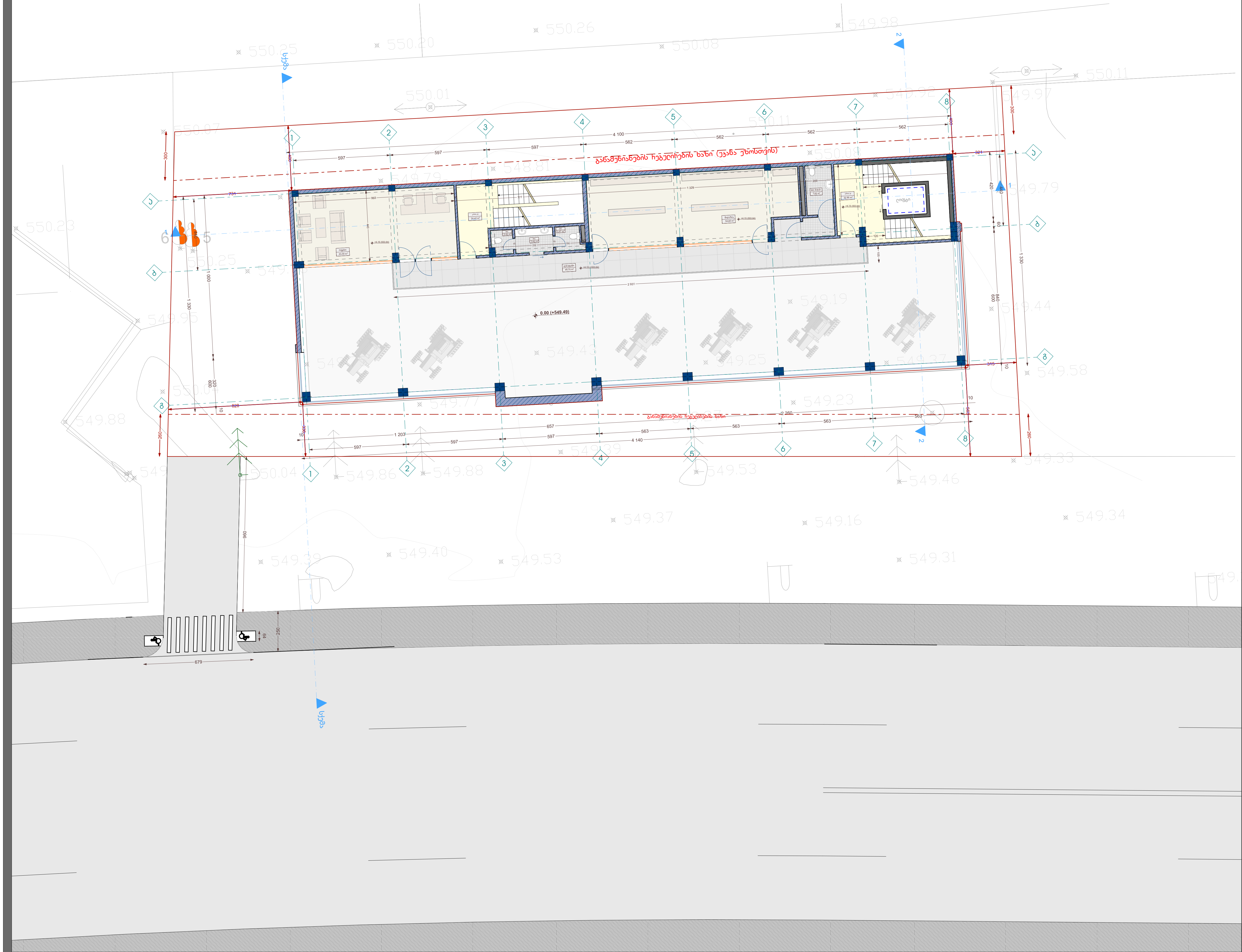

ექსპლიკაცია	
დერეფანი	48.70 m²
კიბის უჯრედი	24.42 m²
კიბის უჯრედი	32.95 m²
ოფისი	43.30 m²
მაღაზია	54.60 m²
შ.შ.მ WC	7.62 m²
WC	2.02 m²
WC	2.47 m²
WC	3.62 m²
4.15 ნიშნულის ჯამური ფართი	219.7 m²

პროექტის სახელწოდება

მრავალფუნქციური შენობა, საოფისე,კომერციული

ნახაზი	გეგმა ნიშნულზე 4.15
საკადასტრო ერთეული	ს/კ: 81.08.17.709
დამკვეთი	შ.პ.ს "mar-mot" ID ნომერი: 434159947
დირექტორი	შ.კორძაძე
არქიტექტორი	თ.მჭედლიანი
არქიტექტორი	ზ.სანაშვილი

ARCHIUM
architecture & design

2023 წელი

გეგმა ნიშნულზე 7.45

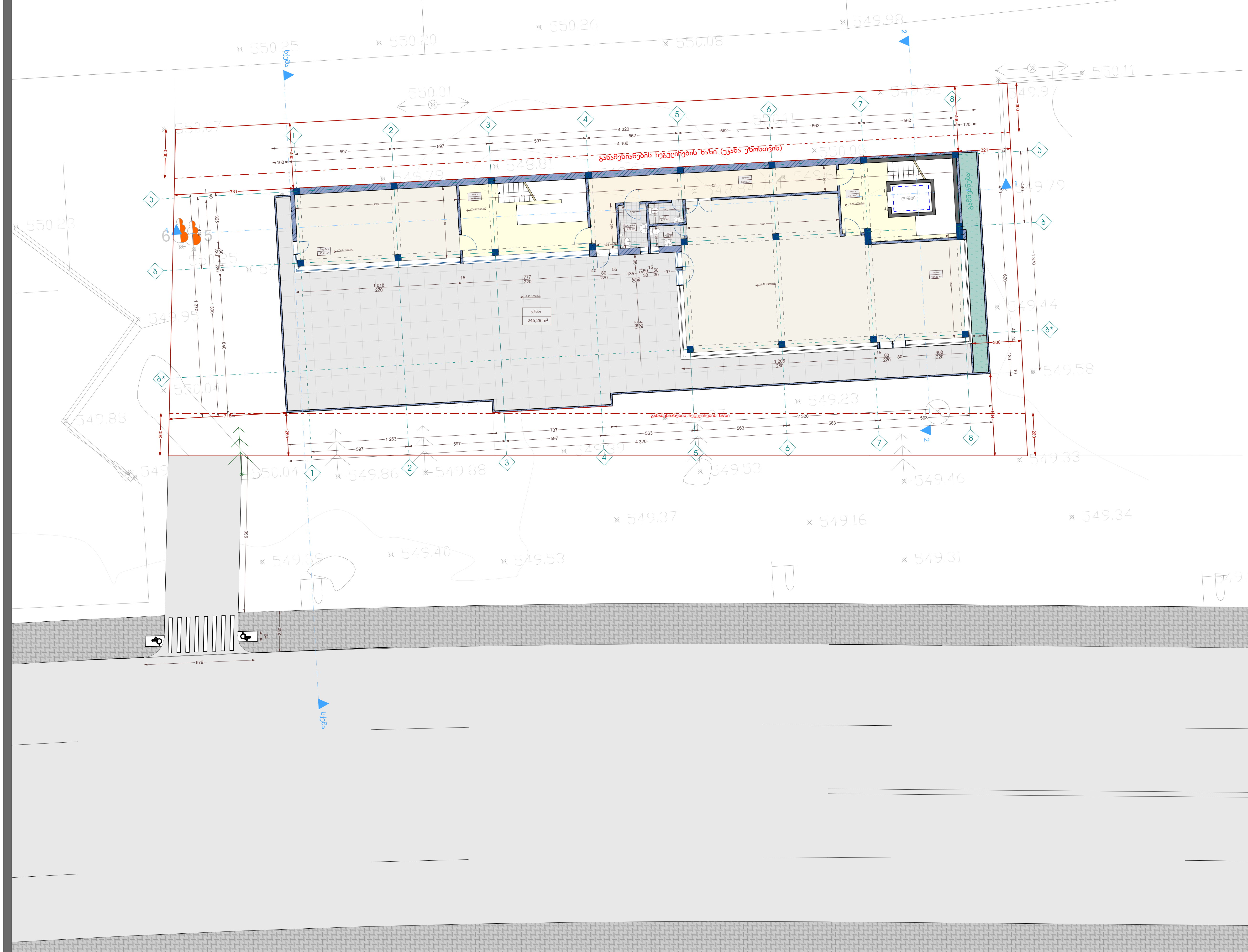

ექსპლიკაცია	
ღერეფანი	28.74 m²
შ.შ.მ WC	4.66 m²
WC	2.76 m²
WC	2.66 m²
კიბის უჯრედი	33.78 m²
კიბის უჯრედი	34.31 m²
მაღაზია	43.41 m²
მაღაზია	133.26 m²
ტერასა	245.29 m²
7.45 ნიშნულის ჯამური ფართი	528.87 m²

პროექტის სახელწოდება

მრავალფუნქციური შენობა, საოფისე,კომერციული

ნახაზი	გეგმა ნიშნულზე 7.45
საკადასტრო ერთეული	ს/კ: 81.08.17.709
დამკვეთი	შ.პ.ს "mar-mot" ID ნომერი: 434159947
დირექტორი	შ.კორძაძე
არქიტექტორი	თ.მჭედლიანი
არქიტექტორი	ზ.სანაშვილი

ARCHIUM
architecture & design

2023 წელი

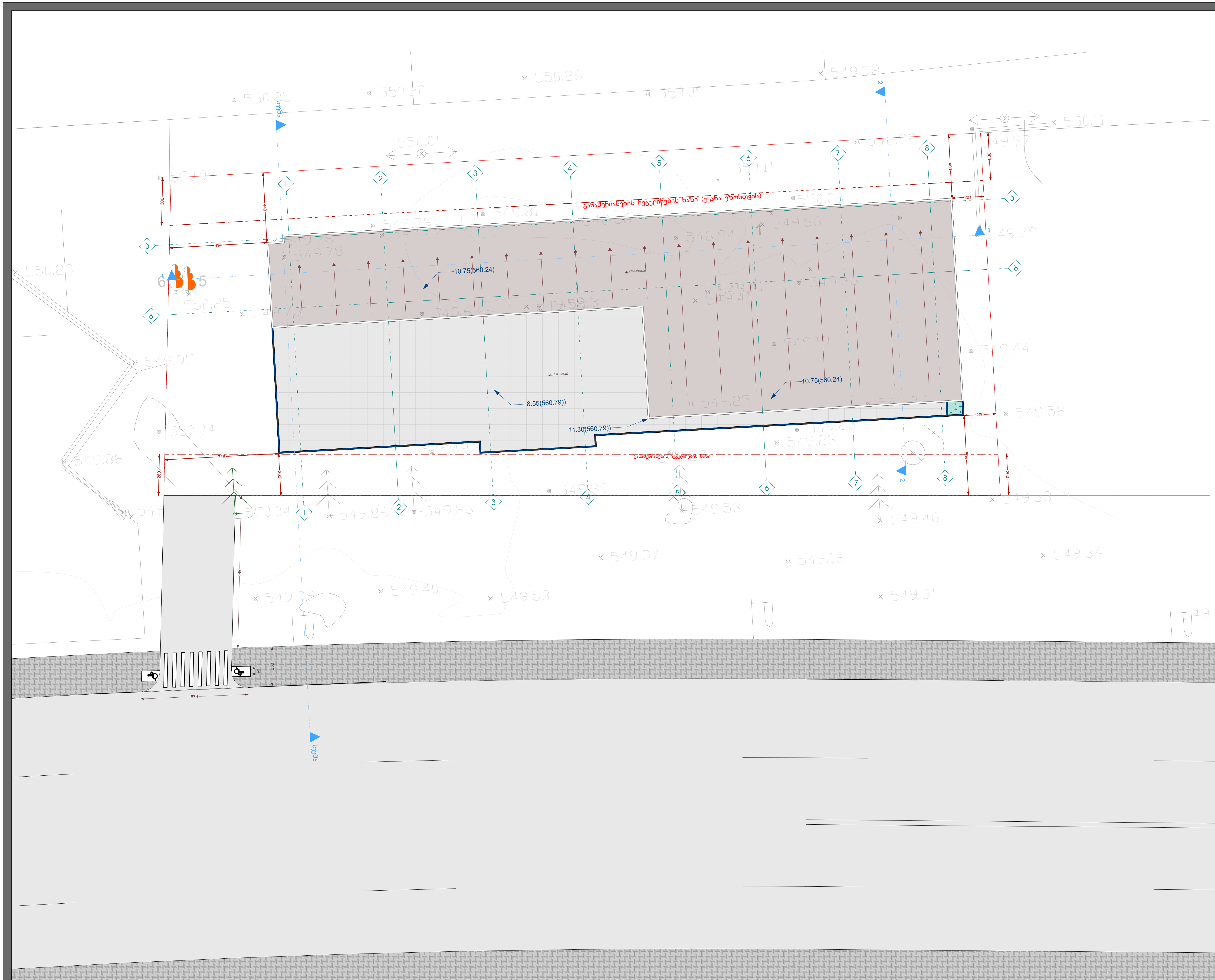

ექსპლიკაცია

პროექტის სახელწოდება	
მრავალფუნქციური შენობა, საოფისე,კომერციული	
ნახაზი	გადახურვის გეგმა
საკადასტრო ერთეული	ს/კ: 81.08.17.709
დამკვეთი	შ.პ.ს "mar-mot" ID ნომერი: 434159947
დირექტორი	შ.კორძაძე
არქიტექტორი	თ.მჭედლიანი
არქიტექტორი	ზ.სანაშვილი

ARCHIUM
architecture & design

2023 წელი