ქ. თბილისი დიღომი (ს/კ 01.72.14.014.434)
მრავალფუნქციური კომპლექსი

კონსტრუქციული ნაწილი

მუშა პროექტი

თბილისი 2022

კონსტრუქციული ნაწილის განმარტებითი ბარათი

ქ.თბილისი დიღომი (ს/კ 01.72.14.014.434) მრავალფუნქციური კომპლექსი კონსტრუქციული ნაწილი მარკით "კ" მოცემულია ალბომში, რომელიც დამუშავდა ტექნიკური დოკუმენტაციის საფუძველზე, არქიტექტურული ნახაზების მიხედვით მარკით "ა".

შენობა თოთხმეტსართულიანია, სარდაფით;

პირობით ნიშნულად 0.00 მ. მიღებულია შენობის I სართულის იატაკის დონე რომელიც შეესაბამება აბსოლუტურ ნიშნულს *** მ-ს.

სეისმური დარაიონების მიხედვით სამშენებლო ტერიტორია იმყოფება 8 ბალიან ზონაში. გაანგარიშება ჩატარებულია 8 (0.17g) ბალზე.

საინჟინრო-გეოლოგიური გამოკვლევის მიხედვით, სამშენებლო ტერიტორია იმყოფება დამაკმაყოფილებელ საინჟინრო-გეოლოგიურ პირობებში - უარყოფითი ფიზიკურ-გეოლოგიური პროცესები არ არის გავრცელებული. საძირკვლის ფუძედ მიღებულია ძირითადი ქანები, თიხნარი ნახევრადმყარი კონსისტენციის კენჭების ჩანართებით; რომლის ფიზიკურ-მექანიკური მახასიათებლებია:

სიმკვრივე	ρ=1.86 გ/სმ^3;
დეფორმაციის მოდულ	E=18 მპა (180 კგძ/სმ^2);
საანგარიშო წინაღობა	R_0=200 კპა (2.0 კგძ/სმ^2);

კლიმატური პირობები:
თოვლის ნორმატიული დატვირთვა 0.5 კპა,
ქარის ნორმატიული დატვირთვა 15 წელიწადში ერთხელ 0.48 კპა

მზიდ კონსტრუქციას წარმოადგენს მონოლითური რკინაბეტონის სივრცითი კარკასი ხისტი კვანძებით:

საძირკველი - საძირკვლის ფილა სისქით 120 (სმ) ბეტონი B25;
სვეტები - მონოლითური რკინაბეტონის სხვადასხვა კონფიგურაციის, bxh=40x100 (სმ), ბეტონი B25;
კედლები - მონოლითური რკინაბეტონის, სისქით ,2530 (სმ), ბეტონი B25;
რიგელები - მონოლითური რკინაბეტონის 40x50 , 50X60 (სმ), ბეტონი B25;
სართულშუა გადახურვის ფილები - მონოლითური რკინაბეტონის, სისქით 20 (სმ), ბეტონი B25;
კიბე - მონოლითური რკინაბეტონის, სისქით 18 (სმ), ბეტონი B25;

კარკასის შევსება - წვრილი მსუბუქი ბეტონის ბლოკით, რომელიც უნდა ჩამაგრდეს კარკასთან სათანადო დეტალებით; ბლოკის მარკა მ-75, ხსნარის მარკა მ-50;

ტიხრები - წვრილი მსუმბუქი ბეტონის ბლოკების წყობა ჩამაგრდეს მზიდ კონსტრუქციებთან შესაბამისი დეტალების საშუალებით.

წინამდებარე პროექტი გაანგარიშებულია და დამუშავებულია საქართველოში მოქმედი სამშენებლო ნორმებისა და წესების დაცვით:
1) პნ 01.05-08 "სამშენებლო კლიმატოლოგია"
2) პნ 01.01-09 "სეისმოდეგები მშენებლობა"
3) პნ 03.01-09 "ბეტონისა და რკინაბეტონის კონსტრუქციები"
4) პნ 02.01-08 "შენობისა და ნაგებობის ფუძეები"
5) СНиП 2.01.07-85* "Нагрузки и воздействия"

ზოგადი მითითებები

1. ქვაბული მიღებულ იქნას ინჟინერ-გეოლოგის მიერ, შედგეს შესაბამისი აქტი სამშენებლო ნორმებისა და წესების მიხედვით.
2. მშენებლობის ორგანიზაციამ უზრუნველყოს მონოლითური რ/ბ-ის ჰორიზონტალურ კონსტრუქციებში: საძირკველსა და გადახურვის ფილებში ბეტონის ჩაწყობა უწყვეტად, ჰორიზონტალური მიმართულებით.
3. რ/ბ-ის კონსტრუქციების დაბეტონებისას უნდა გაეწიოს კონტროლი ბეტონის კლასს, ვიბრირებას, დაბეტონების ხარისხს და შრობის პროცესს თანახმად ГОСТ 10180-78, ГОСТ 18105.0-80, ГОСТ 18105.1-80, ГОСТ 18105.2-80.
4. რ/ბ-ის კონსტრუქციებში გამოყენებულია A500C და A240 კლასის არმატურა ТСН102-00-ის მიხედვით. შემოწმებულ იქნას შემოტანილი არმატურის ხარისხი აკრედიტირებული ლაბორატორიის მიერ და შედგეს შესაბამისი აქტი.
5. ანკერებისა და ჩასატანებელი დეტალებისთვის გამოყენებულ იქნას ლითონის ფურცელი ГОСТ 380-71-ის მიხედვით.
6. ანკერები დამზადდეს ხელის რკალური შედუღებით განღრუებულ ნახვრეტში ГОСТ 19292-73-ის მიხედვით.
7. რ/ბ-ის კონსტრუქციებში გრძივი არმატურების დაკავშირება შესრულდეს გადადებით - წინამდებარე პროექტის და სამშენებლო ნორმების და წესების მიხედვით.
8. არმატურების გადაღუნვა მოხდეს ცივად, შესაბამისი მექანიზმების მეშვეობით.
9. კარკასის ღეროვან ელემენტებში განივი არმირება შესრულდეს შეკრული არმატურის საკიდების მეშვეობით, რომელთა ბოლოები გადაიღუნოს და ჩაანკერდეს კონსტრუქციის ტანში.
10. რ/ბ-ის კონსტრუქციებში პროექტით გათვალისწინებულია B-25 კლასის ბეტონი. კონსტრუქციებში ბეტონის ჩაწყობა შესრულდეს ვიბრატორის გამოყენებით.

მშენებლობის პროცესში განხორციელდეს ბეტონის კლასის სისტემატიური კონტროლი, მოწოდებული პარტიიდან აღებულ იქნას ნიმუშები და შემოწმებულ იქნას ლაბორატორიულად, თანახმად სამშენებლო ნორმებისა.

ბეტონის დამზადებისას განსაკუთრებული ყურადღება მიექცეს ცემენტის შემადგენლობას და ხარისხს - დანიშნულების მიხედვით.

11. კონსტრუქციულ ნახაზებზე მუშა არმატურები მიბმულია ღერძულად, ზომები მმ-შია ნაჩვენები.
12. ბეტონის მომზადების ზედაპირი, ასევე საძირკვლისა და სარდაფის კედლის გრუნტთან საკონტაქტო ზედაპირები, დამუშავდეს და მოეწყოს ჰიდროიზოლაცია.
13. ლითონკონსტრუქციების დამზადებისას იხელმძღვანელეთ შესაბამისად ТУ 36-2282-80 და СНиП III-18-75 "Металлические конструций. Правила производства и приемки работ";
14. ლითონის ელემენტებისათვის მასალად გამოყენებულ იქნას ჩვეულებრივი ხარისხის ნახშირბადოვანი ფოლადი ГОСТ 380-71*-ის (СНиП-II-23-81*) მიხედვით:
15. ლითონის კონსტრუქციების ელექტროშედუღებისათვის ქარხანაში გამოყენებულ იქნას ნახევრადავტომატური ელექტროშედუღება; მშენებარე ობიექტზე ხელით ელექტროშედუღების შესრულებისას გამოყენებულ იქნას ელექტროდები ხელით რკალური შედუღებისათვის ГОСТ 9467-75-ის მიხედვით; შესადუღი მავთული ГОСТ 2246-70-ის მიხედვით; ფლუსი-ГОСТ 9087-81-ის მიხედვით; ნახშირორჟანგის აირი ГОСТ 8050-76-ის მიხედვით.
16. ლითონის ელემენტების შედუღება განხორციელდეს (თუ მითითებული არ არის კონსკრეტულად) მათი შეხების მთელ პერიმეტრზე (კონტურზე). შედუღების ნაკერის სიმაღლედ მიიღება 1.2h სადაც h არის შესადუღებელი ელემენტების სისქეებს შორის უმცირესი, არანაკლები 6 მმ-ისა
17. ლითონკონსტრუქციების კვანძებში გამოყენებული იქნას ჭანჭიკი ГОСТ 7798-70-ის მიხედვით, ფოლადის მარკა ВСт.5, ქანჩი ГОСТ 5915-70-ის მიხედვით, საყელური ГОСТ 11371-98-ის მიხედვით;
18. ლითონის კონსტრუქციების ელემენტები შეიღებოს СНиП-2.03.11-85-ის „სამშენებლო კონსტრუქციების დაცვა კოროზიისაგან" მიხედვით;

პროექტის მიხედვით შენობის გეომეტრიის დაცვის მიზნით მშენებლობის პროცესი უნდა მიმდინარეობდეს გეოდეზიური მეთვალყურეობის თანხლებით.

მშენებლობის პროცესში წარმოქმნილი პრობლემები, რომლებიც შეხებაში არიან წარმოდგენილი პროექტის ან ცალკეული დეტალების ცვლილებასთან, როგორც წესი, შეთანხმდეს საპროექტო ორგანიზაციასთან.

ნაგებობის პასუხისმგებლობის კლასი

თანახმად საქართველოს პროექტირების ნორმებისა პნ 03.01-09 დანართი 3, განსახილველი შენობა მიეკუთვნება I კლასის ნაგებობას. ამ შემთხვევაში საიმედობის კოეფიციენტი ნაგებობის პასუხისმგებლობის კლასის მიხედვით γ_n=1.

თანახმად საქართველოში მოქმედი პროექტირების ნორმებისა НАГРУЗКИ И ВОЗДЕЙСТВИЯ СНиП 2.01.07-85*, განსახილველ შენობის კონსტრუქციებზე მოსული დატვირთების საიმედობის კოეფიციენტი γ

A. მუდმივი დატვირთვებისთვის:
A 1. ნაყარი გრუნტი 1,15;
A 2. რ/ბ-ის კონსტრუქციები 1,1;
A 3. ლითონის კონსტრუქციები...1,05;
A 4. იატაკები...1,2;
A 5. სტაციონარული დანადგარები 1,05;
B. დროებითი დატვირთვებისთვის:
B 1. თანაბრად განაწილებული დატვირთა < 200 კგძ/მ^2.........1,3;
B 2. თანაბრად განაწილებული დატვირთა > 200 კგძ/მ^2........1,2
C. თოვლის დატვირთვისთვის...1,4;
C. ქარის დატვირთვისთვის...1,4;

დროებითი ნორმატიული დატვირთვები, შესაბამისად - 200 კგ/მ^2,
თოვლის ნორმატიული დატვირთვა - 50 კგძ/მ^2;
ქარის ნორმატიული დატვირთვა - 50 კგძ/მ^2;
გრუნტის კატეგორია სეისმური თვისებების მიხედვით არის მეორე.
გაანგარიშება ჩატარებულია I და II ჯგუფის ზღვრული მდგომარეობის მიხედვით.

შენობის მზიდი კონსტრუქციების გაანგარიშება ჩატარებულია გამოთვლითი კომპლექს "LIRA SAPR"-ის მიხედვით. საანგარიშო სქემა სივრცითია. დრეკადი ფუძე მოდელირებულია საგების ორი კოეფიციენტით (პასტერნაკის მოდელი).

წინამდებარე ალბომში დამუშავებულია შენობის კონსტრუქციები, მარკით "კ", რომელშიც მოცემულია კონსტრუქციების მუშა ნახაზები:
1. კონსტრუქციების სქემები;
2. მონ. რ/ბ-ის საძირკვლის კონსტრუქცია;
3. მონ. რ/ბ-ის კედლების და დიაფრაგმების კონსტრუქციები;
4. მონ. რ/ბ-ის სვეტების კონსტრუქციები;
5. მონ. რ/ბ-ის გადახურვის ფილის კონსტრუქციები;
6. მონ. რ/ბ-ის კიბეების კონსტრუქციები;

პროექტის დასახელება

მრავალფუნქციური კომპლექსი

პროექტის მისამართი

ქ. თბილისი დიღომი (ს/კ 01.72.14.014.434)

დამკვეთი

სტადია	თარიღი	განმარტება
მპ	2022.09.08	

დაკვეთის №

CAD DWG ფაილი 01.sqema.dwg

მთ. კონსტრუქტორი: ა. კორტავა

შეასრულა ვ. ვაშაკიძე

შეამოწმა ნ. ხუბულავა

საავტორო უფლებები

ნახაზის დასახელება

განმარტებითი ბარათი

კ-0.02

A3

საანგარიშო სქემა

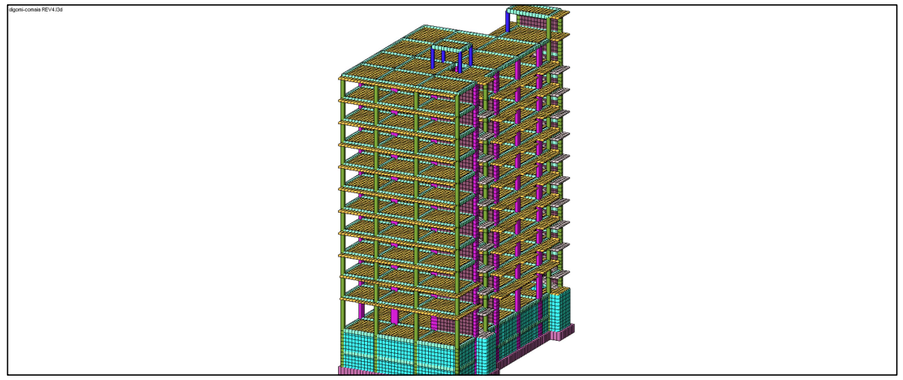

დეფორმაციული სქემა

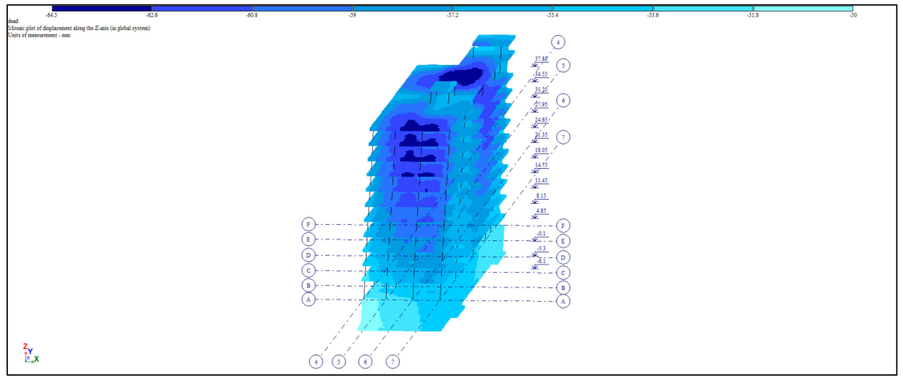

სვეტების არმირების სქემა

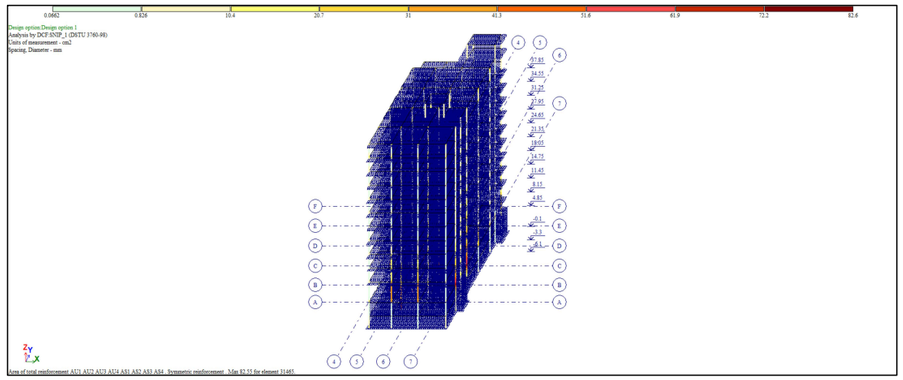

რიგელების არმირების სქემა

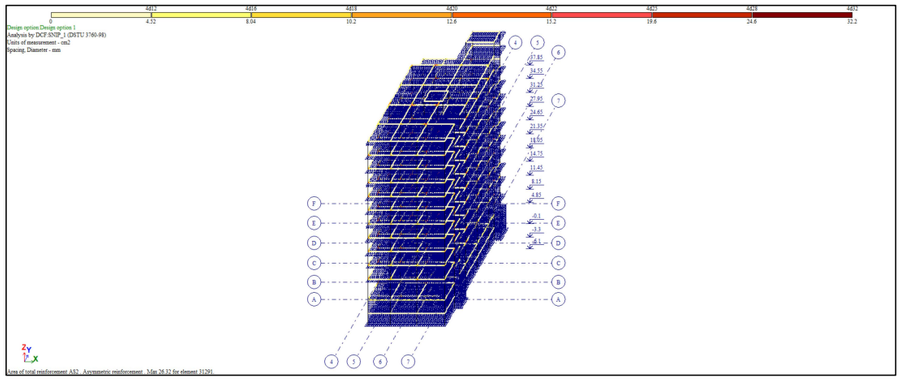

ფილების და კედლების არმირების სქემა

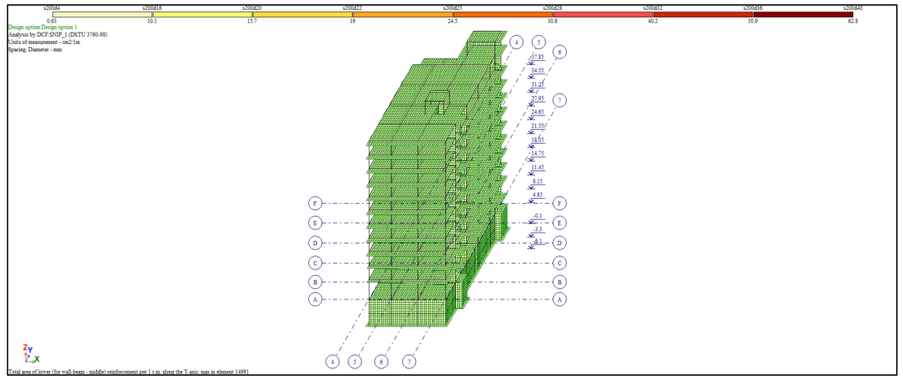

ბრუნტის რეაქცია

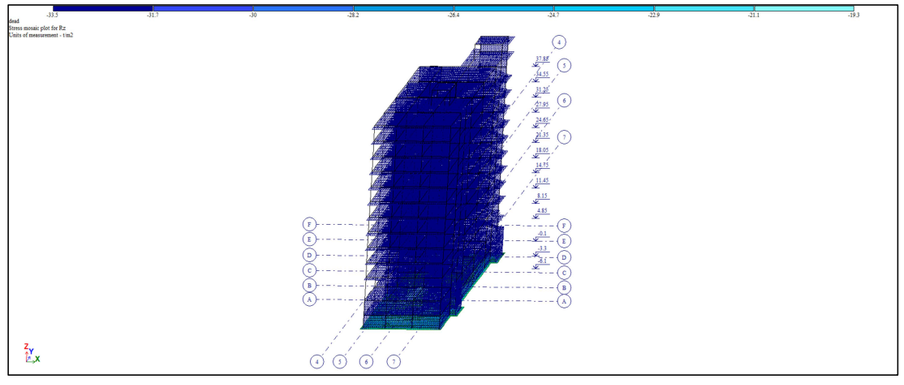

პროექტის დასახელება	მრავალფუნქციური კომპლექსი
პროექტის მისამართი	ქ. თბილისი დიღომი (ს/კ 01.72.14.014.434)
დამკვეთი	

სტადია	მარილი	განმარტება
მპ	2022.09.08	

დაკვეთის №

CAD DWG ფაილი 01.sqema.dwg

მთ. კონსტრუქტორი: ა. კორტავა

შესრულა ზ. ვაშაკიძე

შეამოწმა ნ. ხუბულავა

საავტორო უფლებები

ნახაზის დასახელება

საანგარიშების რეზულტატები

კ-0.03

A3

სიხშირეები

Frequencies of natural vibrations

File Edit Options

Frequencies of natural vibrations

load.#	mode #	Eigenvalues	Frequencies		Period (s)	Distrib.coef.	Modal mass (%)	Modal mass sum (%)
			Circle freq. (rad/s)	Frequency (Hz)				
3	1	0.090	11.086	1.764	0.567	- 0.154	0.630	0.630
3	2	0.073	13.752	2.189	0.457	- 1.518	54.342	54.971
3	3	0.048	20.773	3.306	0.302	0.282	1.354	56.325
3	4	0.039	25.447	4.050	0.247	- 0.015	0.010	56.335
3	5	0.031	32.025	5.097	0.196	0.369	4.870	61.205
3	6	0.031	32.695	5.204	0.192	- 0.011	0.004	61.210
3	7	0.024	41.036	6.531	0.153	0.014	0.001	61.210
3	8	0.024	42.484	6.762	0.148	0.250	0.620	61.830
3	9	0.020	50.797	8.085	0.124	- 1.775	5.034	66.864
3	10	0.018	55.607	8.850	0.113	0.693	0.812	67.676
3	11	0.017	58.841	9.365	0.107	1.346	9.115	76.792
3	12	0.016	63.870	10.165	0.098	- 1.654	4.809	81.600
3	13	0.015	68.012	10.824	0.092	1.291	6.915	88.515
3	14	0.014	69.112	11.000	0.091	- 0.154	0.123	88.639
3	15	0.014	69.709	11.095	0.090	- 0.550	2.210	90.849
3	16	0.013	78.988	12.571	0.080	0.190	0.232	91.081
3	17	0.012	80.920	12.879	0.078	0.414	0.745	91.826
3	18	0.012	83.394	13.273	0.075	1.004	2.855	94.681
3	19	0.012	85.524	13.612	0.073	0.678	1.479	96.160
3	20	0.012	86.274	13.731	0.073	- 0.391	0.486	96.646
3	21	0.011	88.803	14.133	0.071	- 0.426	0.639	97.285
4	1	0.090	11.086	1.764	0.567	1.485	58.630	58.630
4	2	0.073	13.752	2.189	0.457	- 0.206	1.000	59.630
4	3	0.048	20.773	3.306	0.302	- 0.186	0.589	60.219
4	4	0.039	25.447	4.050	0.247	0.047	0.104	60.324
4	5	0.031	32.025	5.097	0.196	- 0.006	0.001	60.325
4	6	0.031	32.695	5.204	0.192	- 0.417	5.672	65.997
4	7	0.024	41.036	6.531	0.153	0.857	2.728	68.725
4	8	0.024	42.484	6.762	0.148	0.304	0.915	69.640
4	9	0.020	50.797	8.085	0.124	0.745	0.886	70.526
4	10	0.018	55.607	8.850	0.113	0.186	0.058	70.584
4	11	0.017	58.841	9.365	0.107	- 0.377	0.714	71.299
4	12	0.016	63.870	10.165	0.098	- 2.123	7.928	79.227
4	13	0.015	68.012	10.824	0.092	0.597	1.478	80.705
4	14	0.014	69.112	11.000	0.091	0.016	0.001	80.706
4	15	0.014	69.709	11.095	0.090	1.416	14.618	95.324
4	16	0.013	78.988	12.571	0.080	0.076	0.037	95.361
4	17	0.012	80.920	12.879	0.078	- 0.323	0.453	95.814
4	18	0.012	83.394	13.273	0.075	- 0.114	0.037	95.852
4	19	0.012	85.524	13.612	0.073	- 0.135	0.059	95.911
4	20	0.012	86.274	13.731	0.073	- 0.004	0.000	95.911
4	21	0.011	88.803	14.133	0.071	- 0.128	0.057	95.968

პროექტის დასახელება

მრავალსუნქციური კომპლექსი

პროექტის მისამართი

ქ. თბილისი დიღომი
(ს/კ 01.72.14.014.434)

დამკვეთი

სტადია	ეტაპი	განმარტება
მპ	2022.09.08	

დაკვეთის №

CAD DWG ფაილი 01.sqema.dwg

მთ. კონსტრუქტორი: ა. კორძაია

შესრულა ზ. ვაშაკიძე

შემოწმა ნ. ხუბულავა

საავტორო უფლებები

ნახაზის დასახელება

მოდალური ანალიზის შედეგები

კ-0.04

A3

საძირკვლის კონსტრუქციების საყალიბე გეგმა -6,200 ნიშნულზე

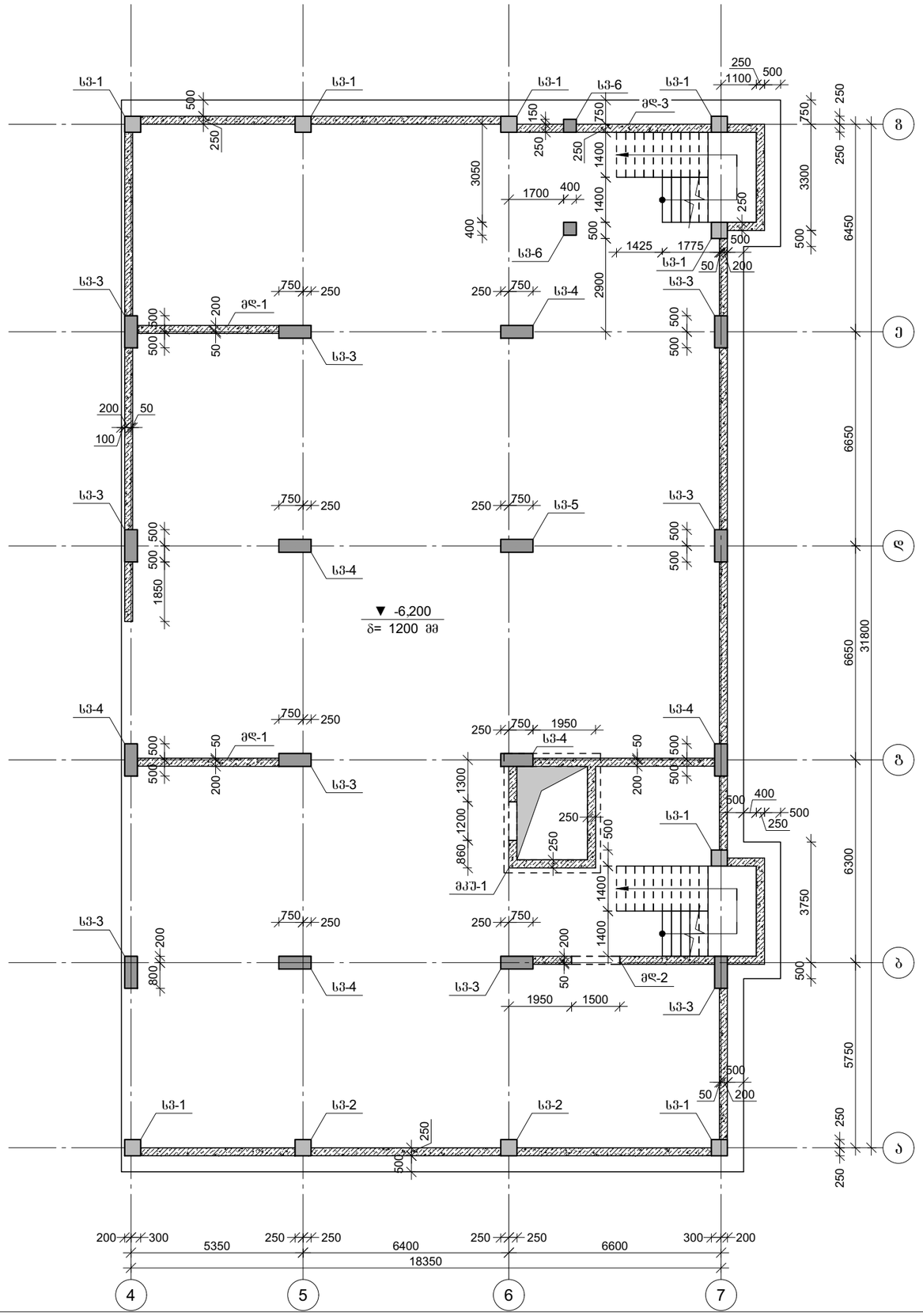

პროექტის დასახელება

მრავალფუნქციური კომპლექსი

პროექტის მისამართი

ქ. თბილისი დიღომი
(ს/კ 01.72.14.014.434)

დამკვეთი

სტადია	ოარიღი	განმარტება
მპ	2022.09.08	

დაკვეთის №

CAD DWG ფაილი 01.sqema.dwg

მთ. კონსტრუქტორი: ა. კორტავა

შეასრულა გ. ვაშაკიძე

შეამოწმა ნ. ხუბულავა

საავტორო უფლებები

ნახაზის დასახელება

საძირკვლის კონსტრუქციების საყალიბე გეგმა -6,200 ნიშნულზე

კ-1.01

A3

მონ. რ/ბ გადახურვის კონსტრუქციების საყალიბე გეგმა -3,400 ნიშნულზე

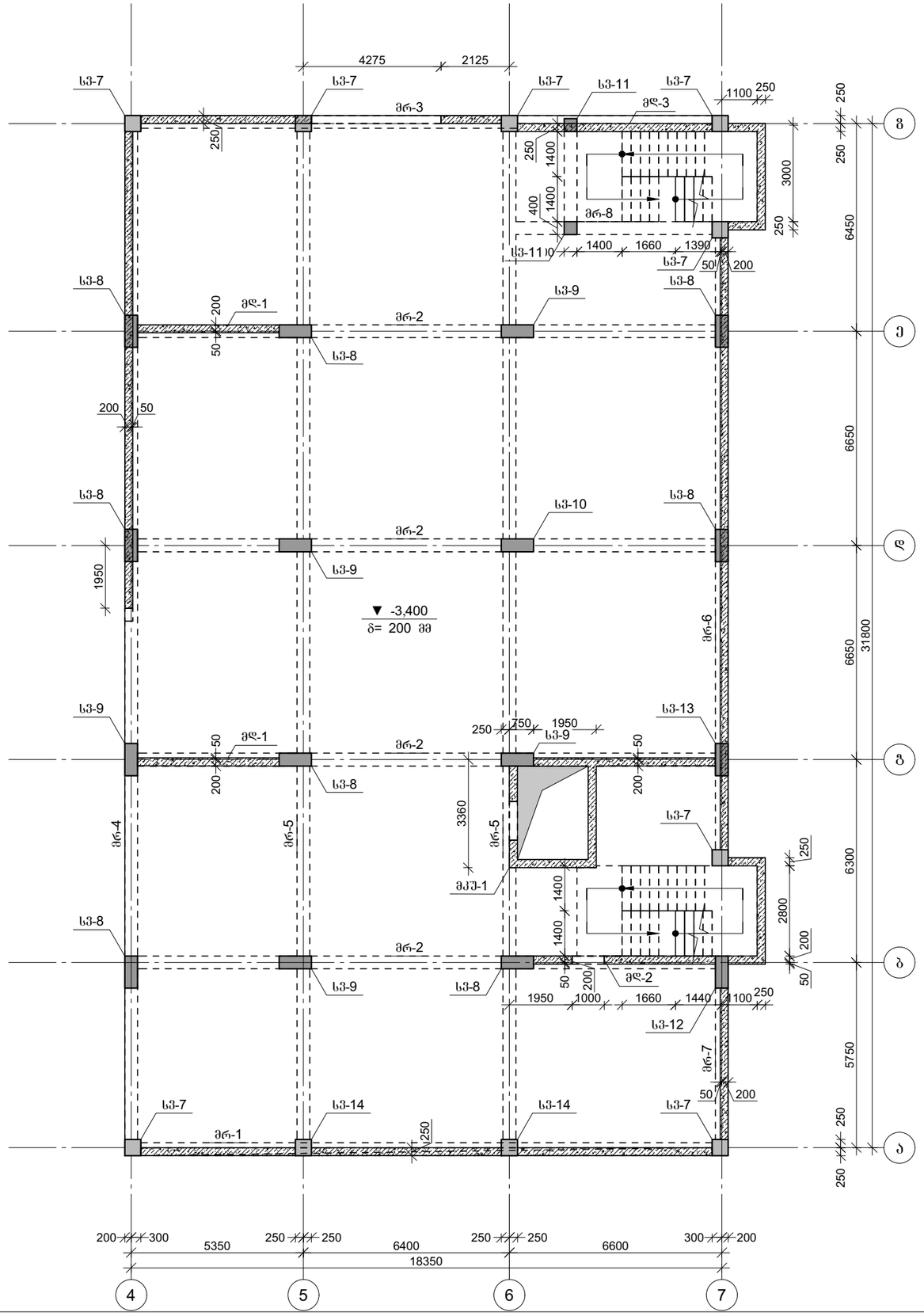

პროექტის დასახელება

მრავალფუნქციური კომპლექსი

პროექტის მისამართი

ქ. თბილისი დიღომი
(ს/კ 01.72.14.014.434)

ღამკვეთი

სტადია	ოპერიდი	განმარტება
მპ	2022.09.08	

ღაკვეთის №

CAD DWG ფაილი 01.sqema.dwg

მთ. კონსტრუქტორი:

შესრულა

შეამოწმა

საავტორო უფლებები

ნახაზის დასახელება

მონ. რ/ბ გადახურვის კონსტრუქციების საყალიბე გეგმა -3,400 ნიშნულზე

კ-1.02

A3

მონ. რ/ბ გადახურვის კონსტრუქციების საყალიბე გეგმა -0,100 ნიშნულზე

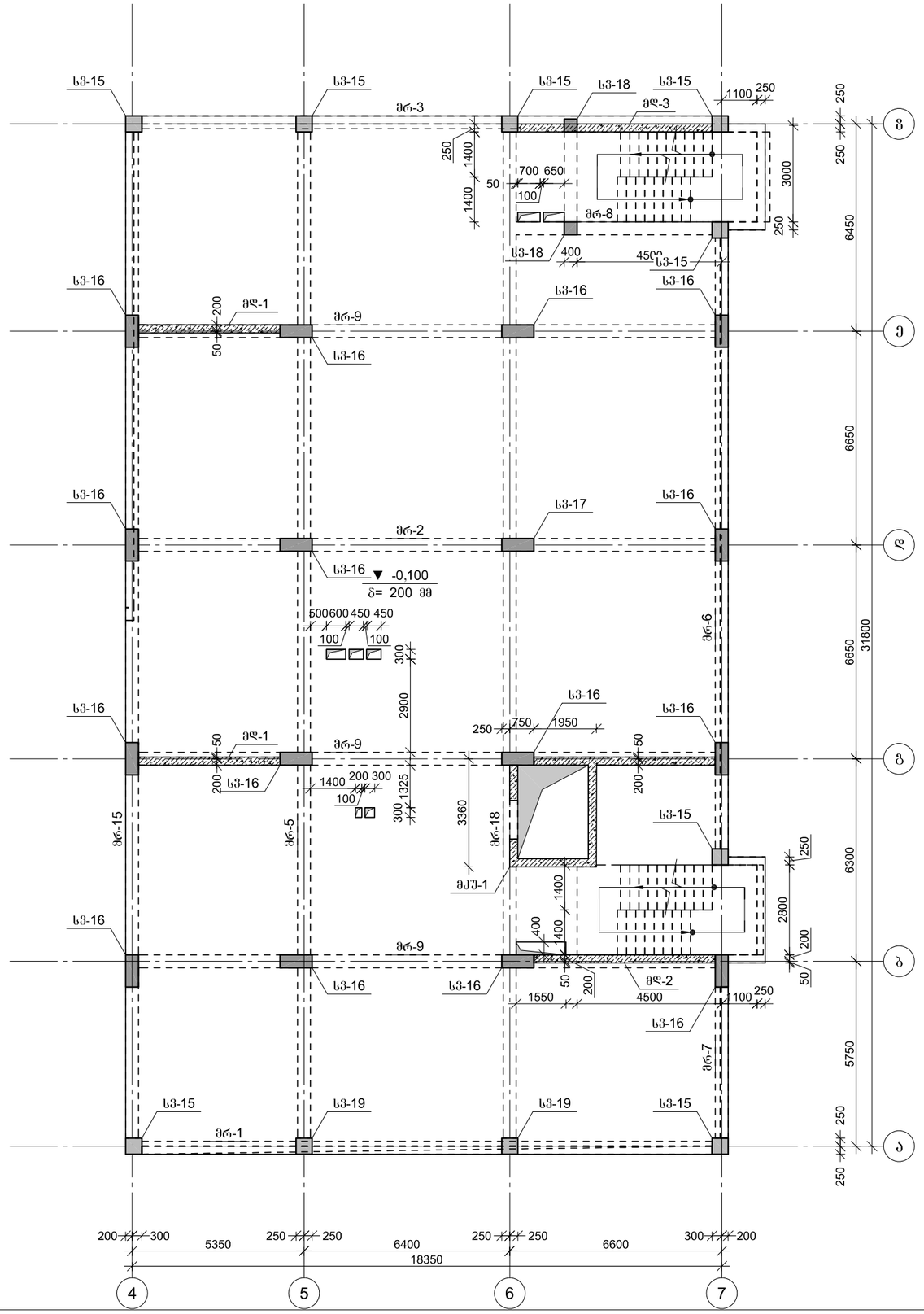

პროექტის დასახელება

მრავალფუნქციური კომპლექსი

პროექტის მისამართი

ქ. თბილისი დიღომი
(ს/კ 01.72.14.014.434)

დამკვეთი

სტადია	მარცხ	განმარტება
მპ	2022.09.08	

დაკვეთის №

CAD DWG ფაილი 01.sqema.dwg

მთ. კონსტრუქტორი:

შესრულა

შემოწმა

საავტორო უფლებები

ნახაზის დასახელება

მონ. რ/ბ გადახურვის კონსტრუქციების საყალიბე გეგმა -0,100 ნიშნულზე

კ-1.03

A3

მონ. რ/ბ გადახურვის კონსტრუქციების საყალიბე გეგმა +4,850 ნიშნულზე

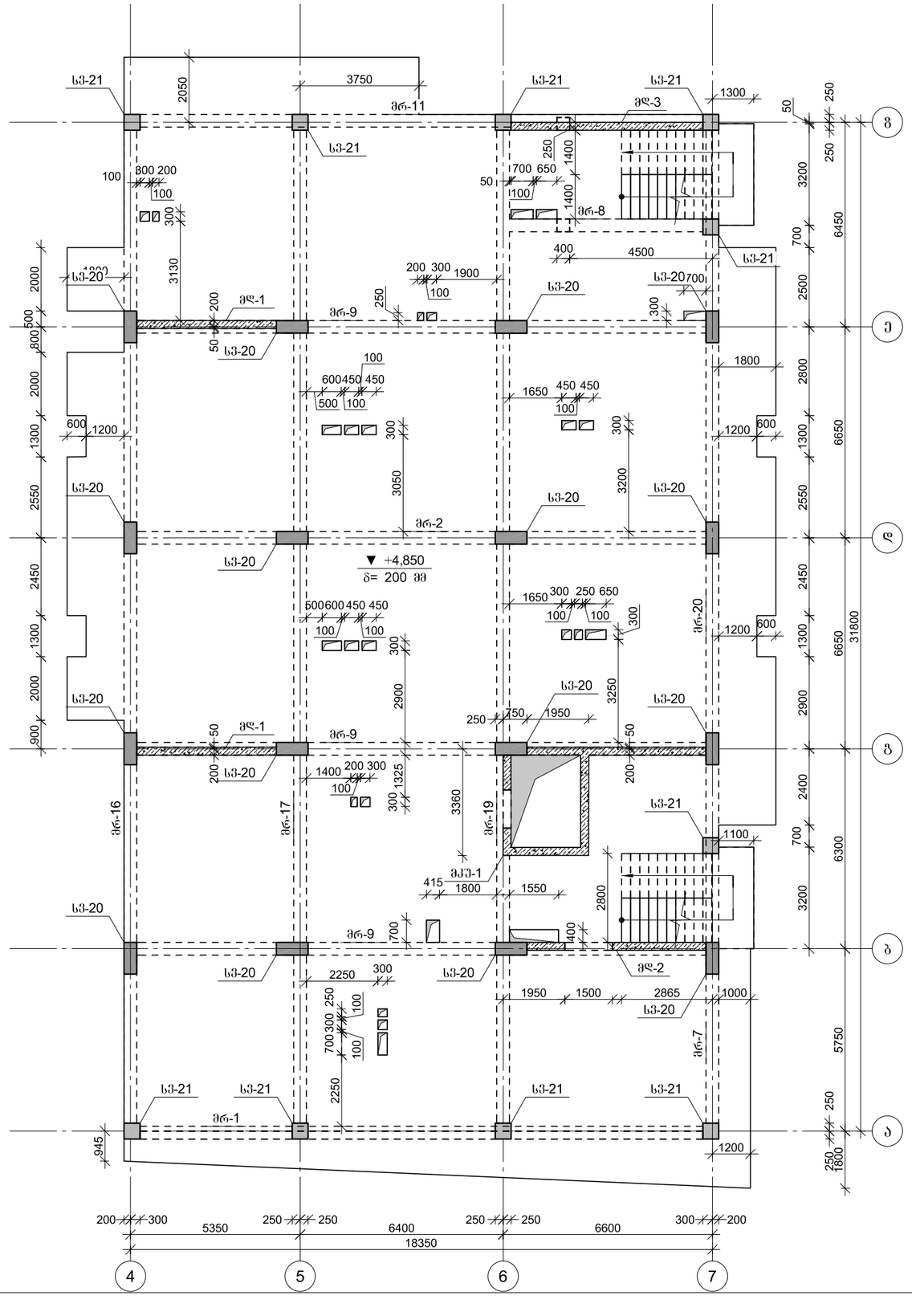

პროექტის დასახელება

მრავალფუნქციური კომპლექსი

პროექტის მისამართი

ქ. თბილისი დიღომი
(ს/კ 01.72.14.014.434)

დამკვეთი

სტადია	მარცხი	განმარტება
მკ	2022.09.08	

დაკვეთის №

CAD DWG ფაილი 01.sqema.dwg

მთ. კონსტრუქტორი:

შესრულა

შემოწმა

საავტორო უფლებები

ნახაზის დასახელება

მონ. რ/ბ გადახურვის კონსტრუქციების საყალიბე გეგმა +4,850 ნიშნულზე

კ-1.04

A3

მონ. რ/ბ გადახურვის კონსტრუქციების საყალიბე გეგმა +8,150 ნიშნულზე

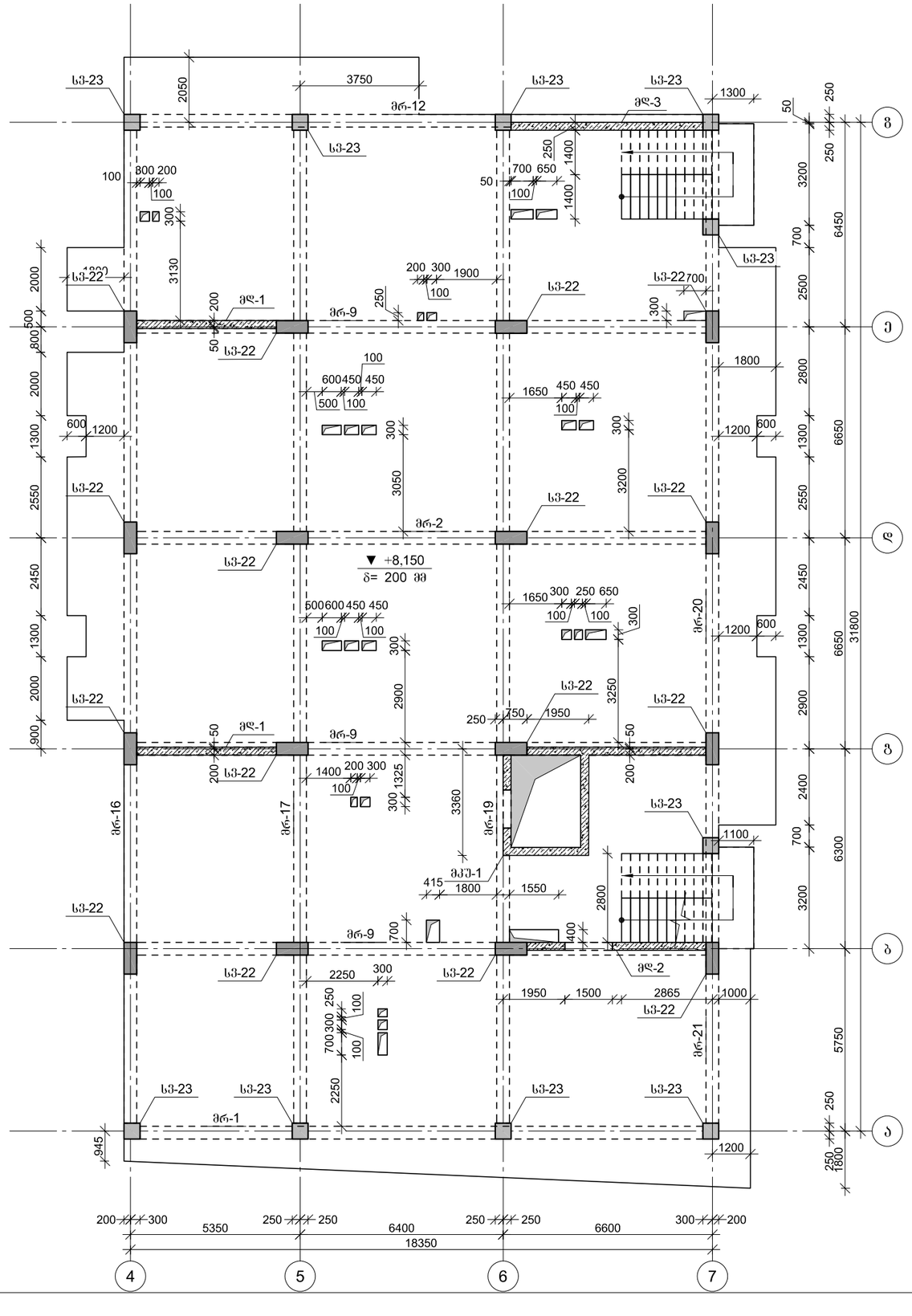

პროექტის დასახელება

მრავალფუნქციური კომპლექსი

პროექტის მისამართი

ქ. თბილისი დიღომი
(ს/კ 01.72.14.014.434)

დამკვეთი

სტადია	მარცხი	განმარტება
მპ	2022.09.08	

დაკვეთის №

CAD DWG ფაილი 01.sqema.dwg

მთ. კონსტრუქტორი:

შესრულა

შეამოწმა

საავტორო უფლებები

ნახაზის დასახელება

მონ. რ/ბ გადახურვის კონსტრუქციების საყალიბე გეგმა +8,150 ნიშნულზე

კ-1.05

A3

მონ. რ/ბ გადახურვის კონსტრუქციების საყალიბე გეგმა +11,450 ნიშნულზე

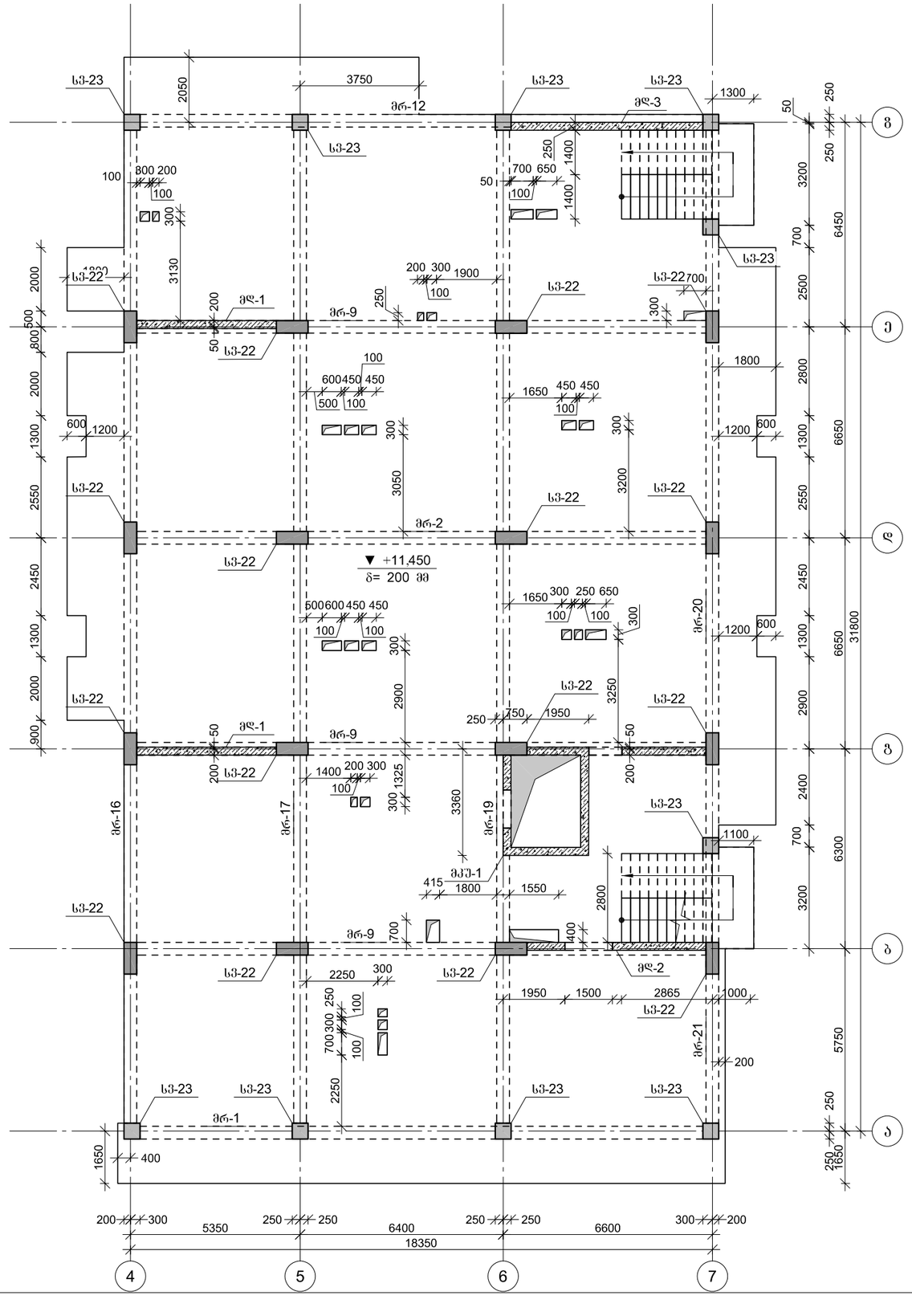

პროექტის დასახელება

მრავალფუნქციური კომპლექსი

პროექტის მისამართი

ქ. თბილისი დიღომი
(ს/კ 01.72.14.014.434)

დამკვეთი

სტადია	მარცხი	განმარტება
მპ	2022.09.08	

დაკვეთის №

CAD DWG ფაილი 01.sqema.dwg

მთ. კონსტრუქტორი:

შესრულა

შეამოწმა

საავტორო უფლებები

ნახაზის დასახელება

მონ. რ/ბ გადახურვის კონსტრუქციების საყალიბე გეგმა +11,450 ნიშნულზე

კ-1.06

A3

მონ. რ/ბ გადახურვის კონსტრუქციების საყალიბე გეგმა +14,750 ნიშნულზე

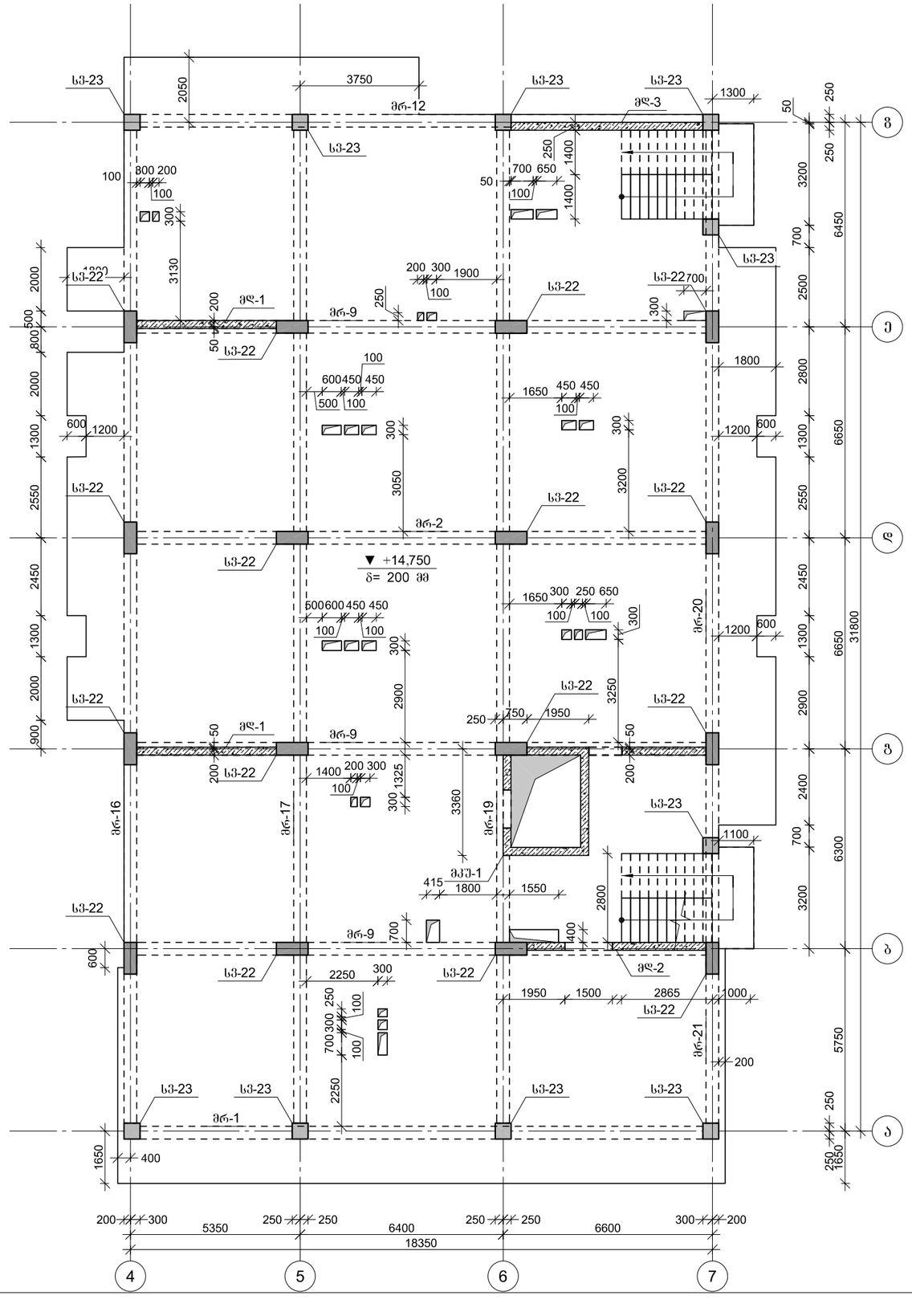

პროექტის დასახელება

მრავალფუნქციური კომპლექსი

პროექტის მისამართი

ქ. თბილისი დიღომი
(ს/კ 01.72.14.014.434)

დამკვეთი

სტადია	მარცხი	განმარტება
მკ	2022.09.08	

დაკვეთის №

CAD DWG ფაილი 01.sqema.dwg

მთ. კონსტრუქტორი:

შესრულა

შემოწმა

საარქიტექტორო უწყებები

ნახაზის დასახელება

მონ. რ/ბ გადახურვის კონსტრუქციების საყალიბე გეგმა +14,750 ნიშნულზე

კ-1.07

A3

მონ. რ/ბ გადახურვის კონსტრუქციების საყალიბე გეგმა +18,050 ნიშნულზე

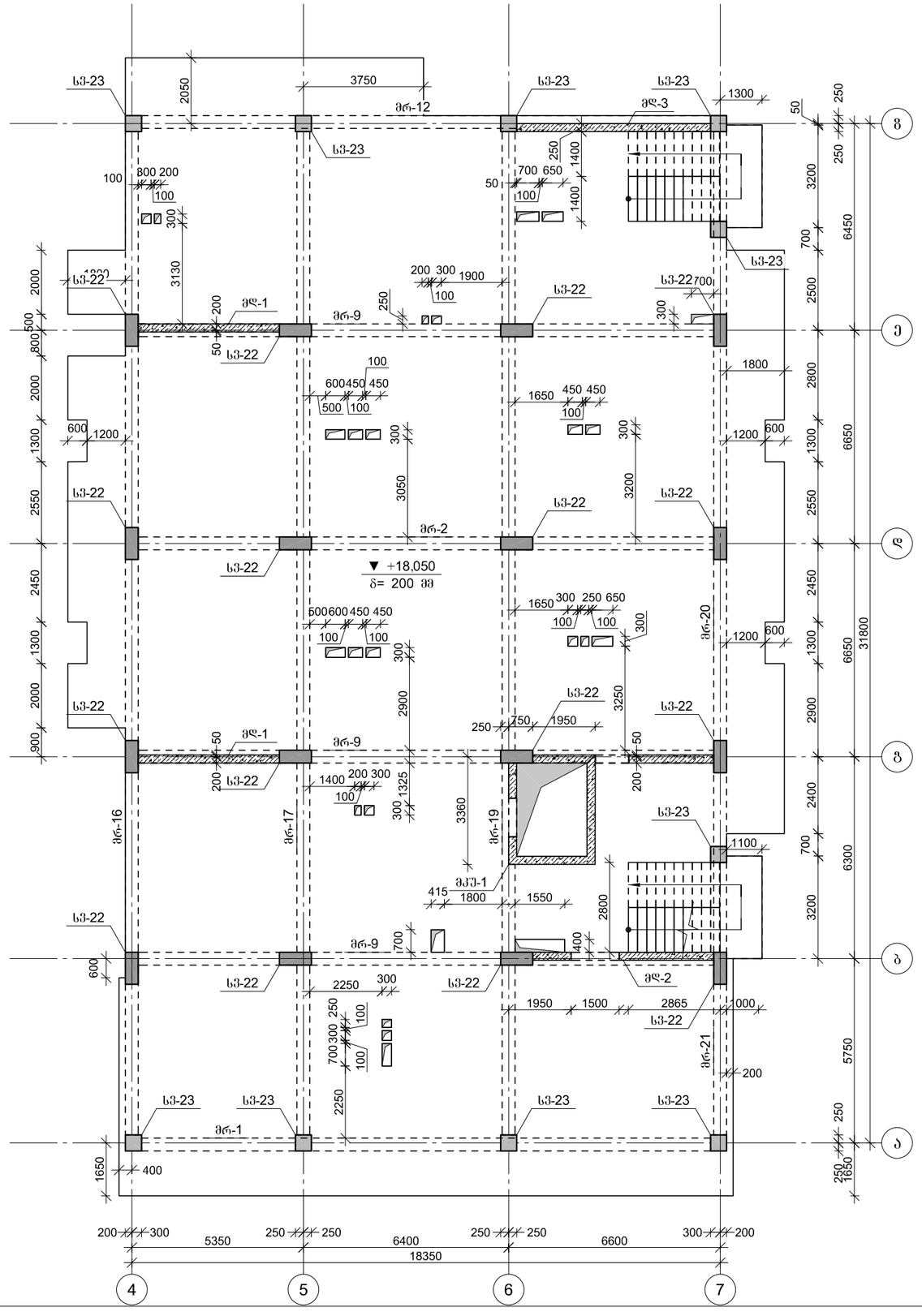

პროექტის დასახელება

მრავალფუნქციური კომპლექსი

პროექტის მისამართი

ქ. თბილისი დიღომი
(ს/კ 01.72.14.014.434)

დამკვეთი

სტადია	მარცხი	განმარტება
მპ	2022.09.08	

დაკვეთის №

CAD DWG ფაილი 01.sqema.dwg

მთ. კონსტრუქტორი:

შესრულა

შემოწმა

საარქიტექტორო უწყებები

ნახაზის დასახელება

მონ. რ/ბ გადახურვის კონსტრუქციების საყალიბე გეგმა +18,050 ნიშნულზე

კ-1.08

A3

მონ. რ/ბ გადახურვის კონსტრუქციების საყალიბე გეგმა +21,350 ნიშნულზე

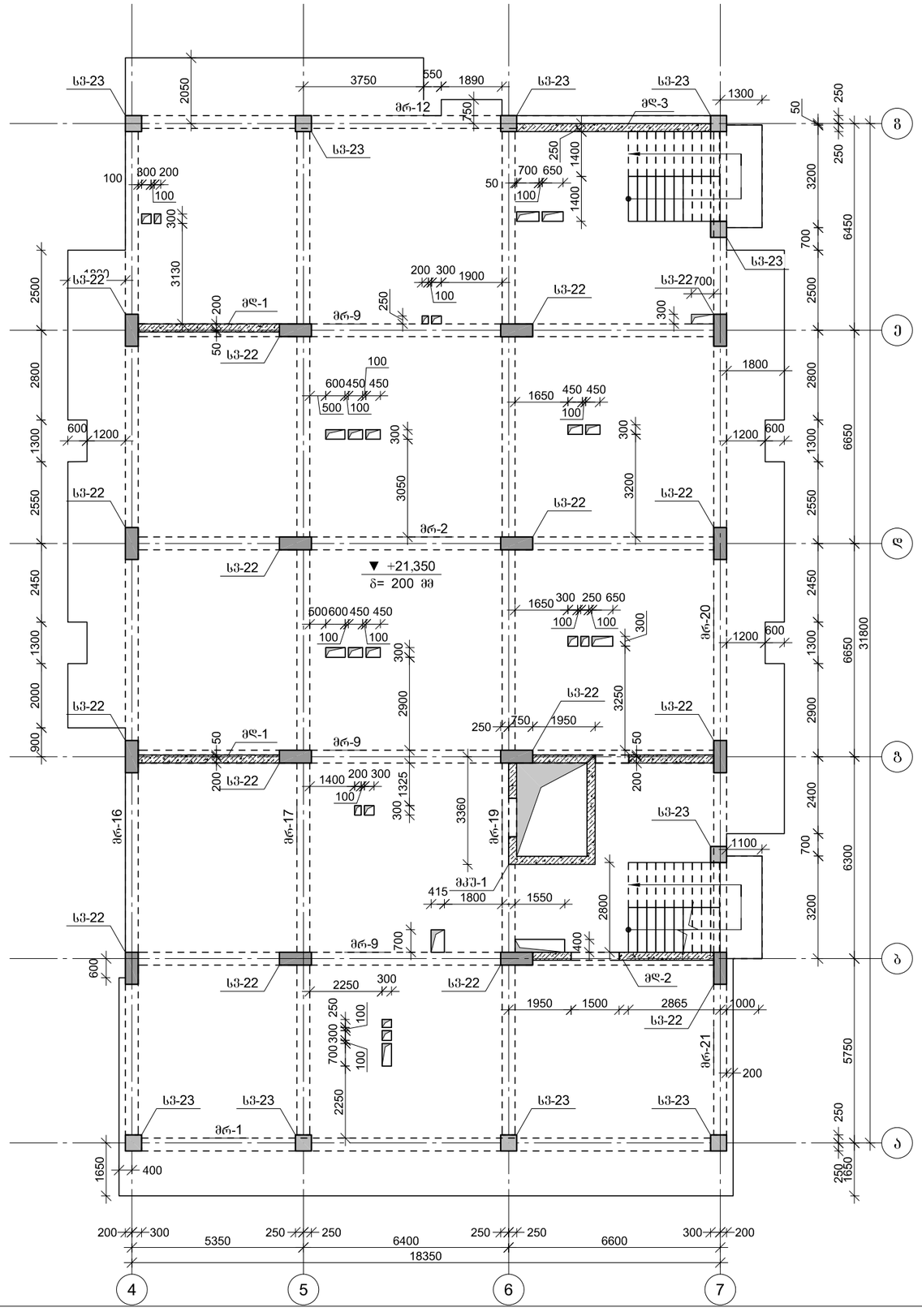

პროექტის დასახელება

მრავალფუნქციური კომპლექსი

პროექტის მისამართი

ქ. თბილისი დიღომი
(ს/კ 01.72.14.014.434)

დამკვეთი

სტადია	მარცხი	ფანმარტება
მპ	2022.09.08	

დაკვეთის №

CAD DWG ფაილი 01.sqema.dwg

მთ. კონსტრუქტორი:

შესრულა

შეამოწმა

საავტორო უფლებები

ნახაზის დასახელება

მონ. რ/ბ გადახურვის კონსტრუქციების საყალიბე გეგმა +21,350 ნიშნულზე

კ-1.09

A3

მონ. რ/ბ გადახურვის კონსტრუქციების საყალიბე გეგმა +24,650 ნიშნულზე

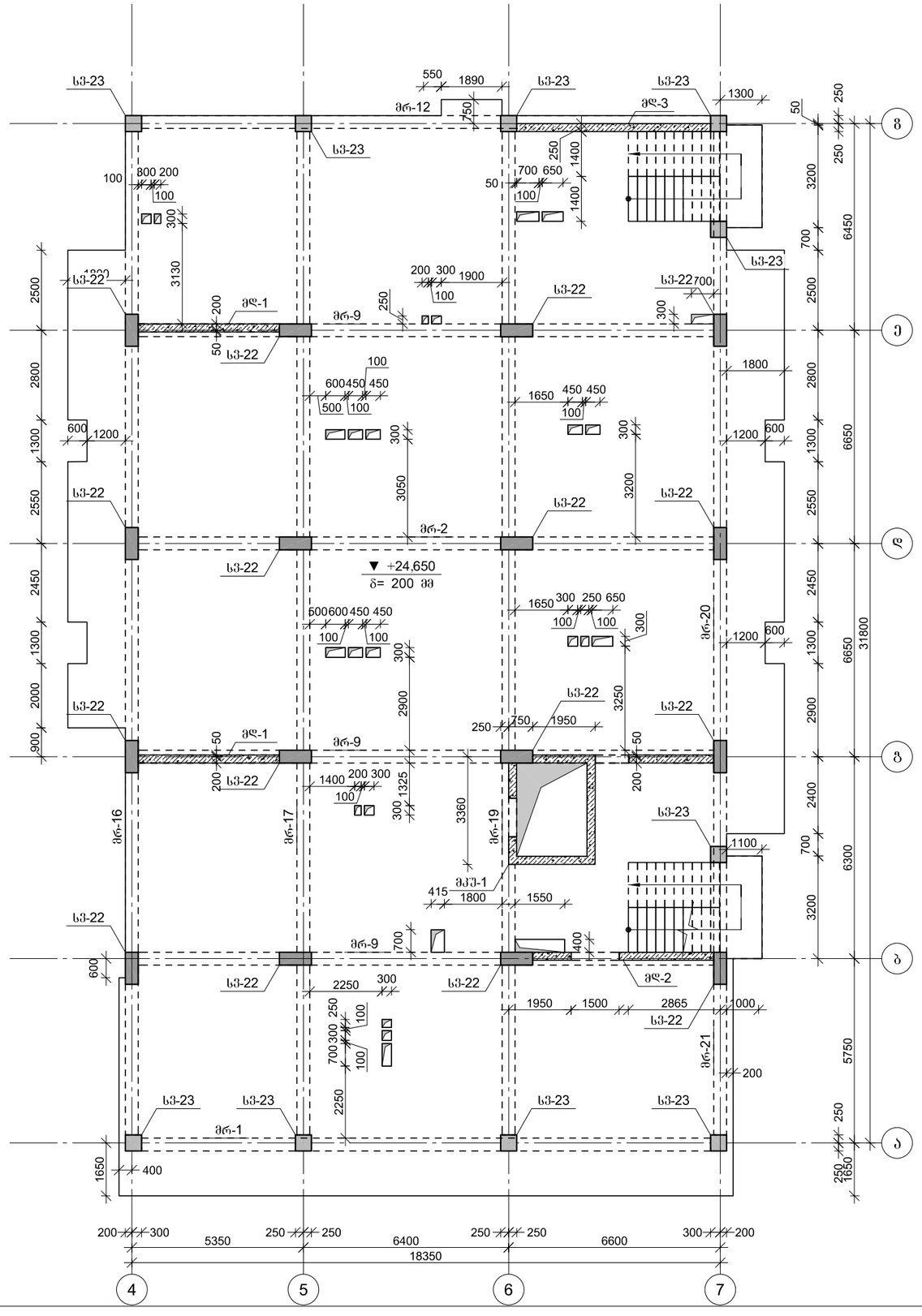

პროექტის დასახელება

მრავალფუნქციური კომპლექსი

პროექტის მისამართი

ქ. თბილისი დიღომი
(ს/კ 01.72.14.014.434)

დამკვეთი

სტადია	მარცილი	ზანმარტება
მპ	2022.09.08	

დაკვეთის №

CAD DWG ფაილი 01.sqema.dwg

მთ. კონსტრუქტორი:

შესრულა

შემოწმა

საავტორო უფლებები

ნახაზის დასახელება

მონ. რ/ბ გადახურვის კონსტრუქციების საყალიბე გეგმა +24,650 ნიშნულზე

კ-1.10

A3

მონ. რ/ბ გადახურვის კონსტრუქციების საყალიბე გეგმა +27,950 ნიშნულზე

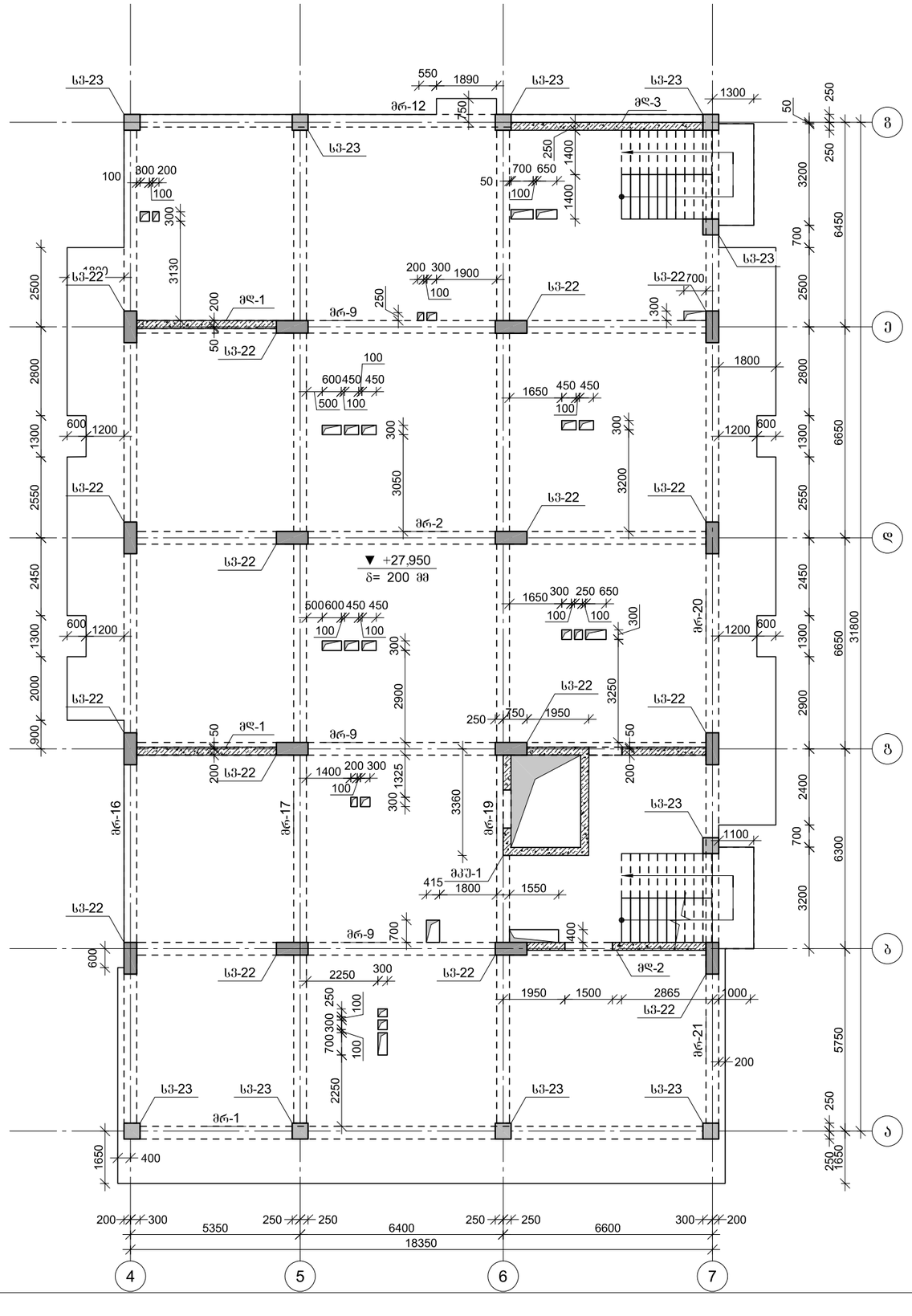

პროექტის დასახელება

მრავალფუნქციური კომპლექსი

პროექტის მისამართი

ქ. თბილისი დიღომი
(ს/კ 01.72.14.014.434)

დამკვეთი

სტადია	მარცხი	განმარტება
მპ	2022.09.08	

დაკვეთის №

CAD DWG ფაილი 01.sqema.dwg

მთ. კონსტრუქტორი:

შესრულა

შეამოწმა

საავტორო უფლებები

ნახაზის დასახელება

მონ. რ/ბ გადახურვის კონსტრუქციების საყალიბე გეგმა +27,950 ნიშნულზე

კ-1.11

A3

მონ. რ/ბ გადახურვის კონსტრუქციების საყალიბე გეგმა +31,250 ნიშნულზე

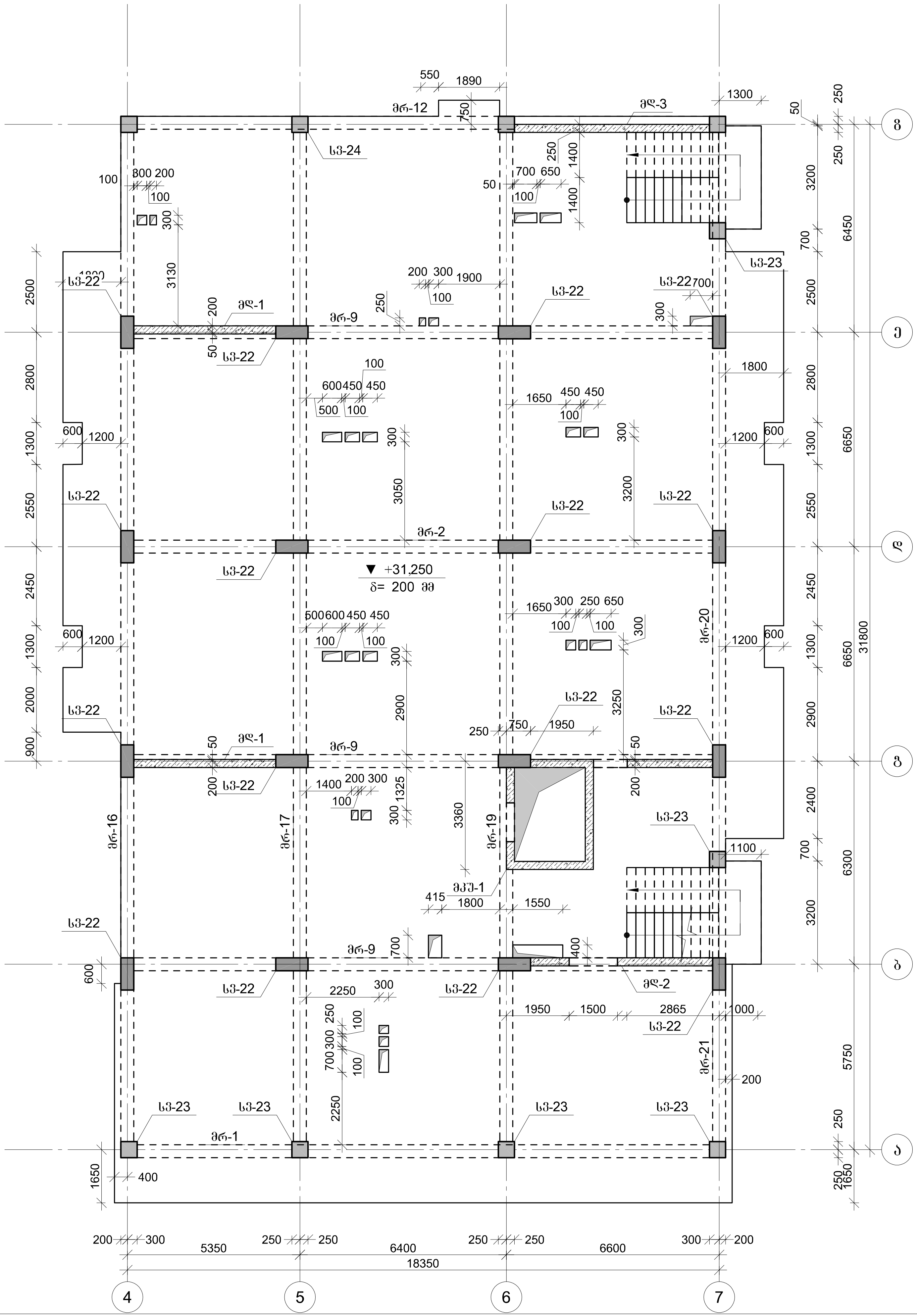

პროექტის დასახელება

მრავალფუნქციური კომპლექსი

პროექტის მისამართი

ქ. თბილისი დიღომი
(ს/კ 01.72.14.014.434)

დამკვეთი

სტადია	თარიღი	განმარტება
მპ	2022.09.08	

დაკვეთის №

CAD DWG ფაილი 01.sqema.dwg

მთ. კონსტრუქტორი:

შეასრულა

შეამოწმა

საავტორო უფლებები

ნახაზის დასახელება

მონ. რ/ბ გადახურვის კონსტრუქციების საყალიბე გეგმა +31,250 ნიშნულზე

კ-1.12

A3

მონ. რ/ბ გადახურვის კონსტრუქციების საყალიბე გეგმა +34,550 ნიშნულზე

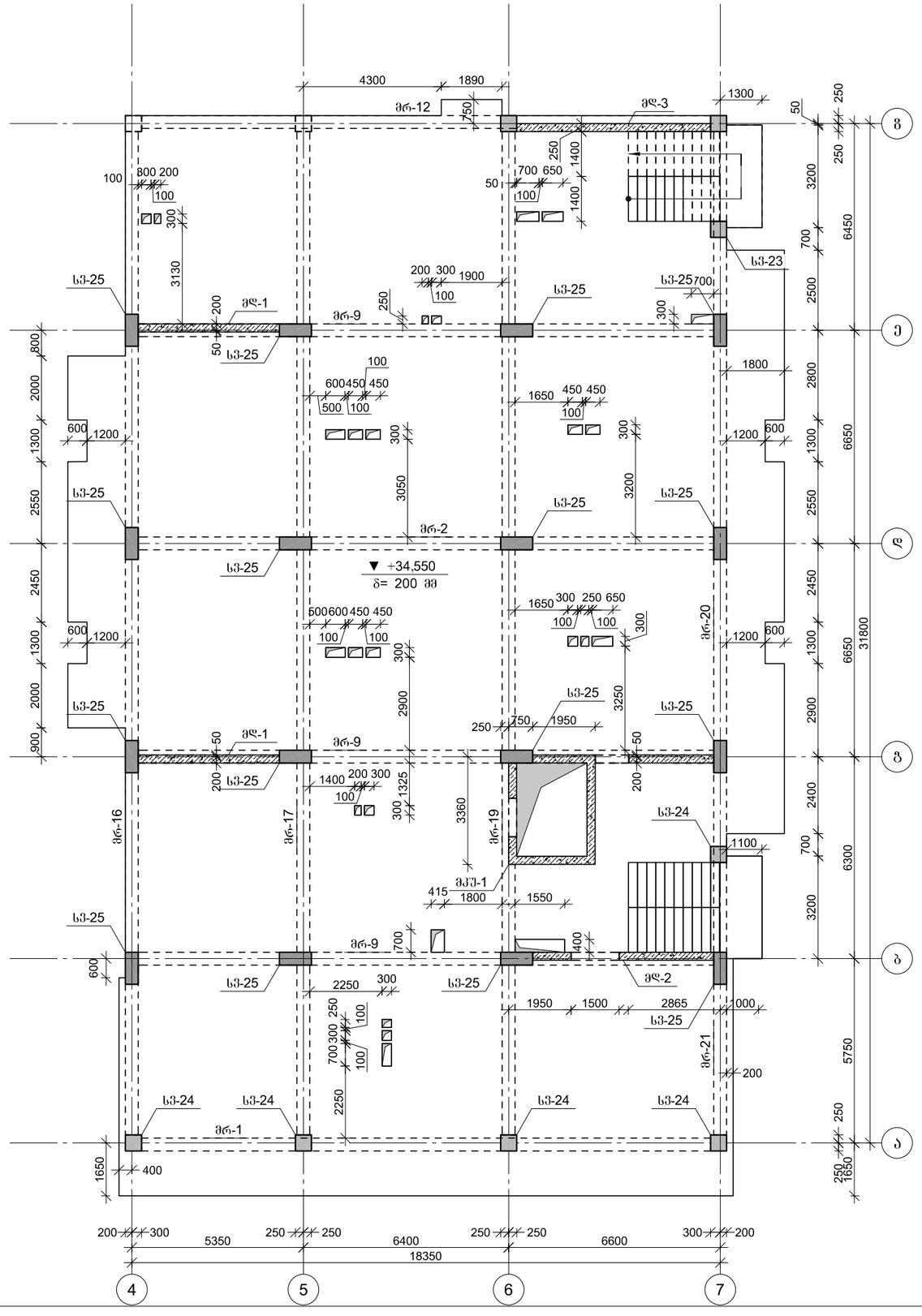

პროექტის დასახელება

მრავალფუნქციური კომპლექსი

პროექტის მისამართი

ქ. თბილისი დიღომი
(ს/კ 01.72.14.014.434)

დამკვეთი

სტადია	მარცხი	ზანმპარტება
გკ	2022.09.08	

დაკვეთის №

CAD DWG ფაილი 01.sqema.dwg

მთ. კონსტრუქტორი:

შესრულა

შეამოწმა

საავტორო უფლებები

ნახაზის დასახელება

მონ. რ/ბ გადახურვის კონსტრუქციების საყალიბე გეგმა +34,550 ნიშნულზე

კ-1.13

A3

მონ. რ/ბ გადახურვის კონსტრუქციების საყალიბე გეგმა +37,850 ნიშნულზე

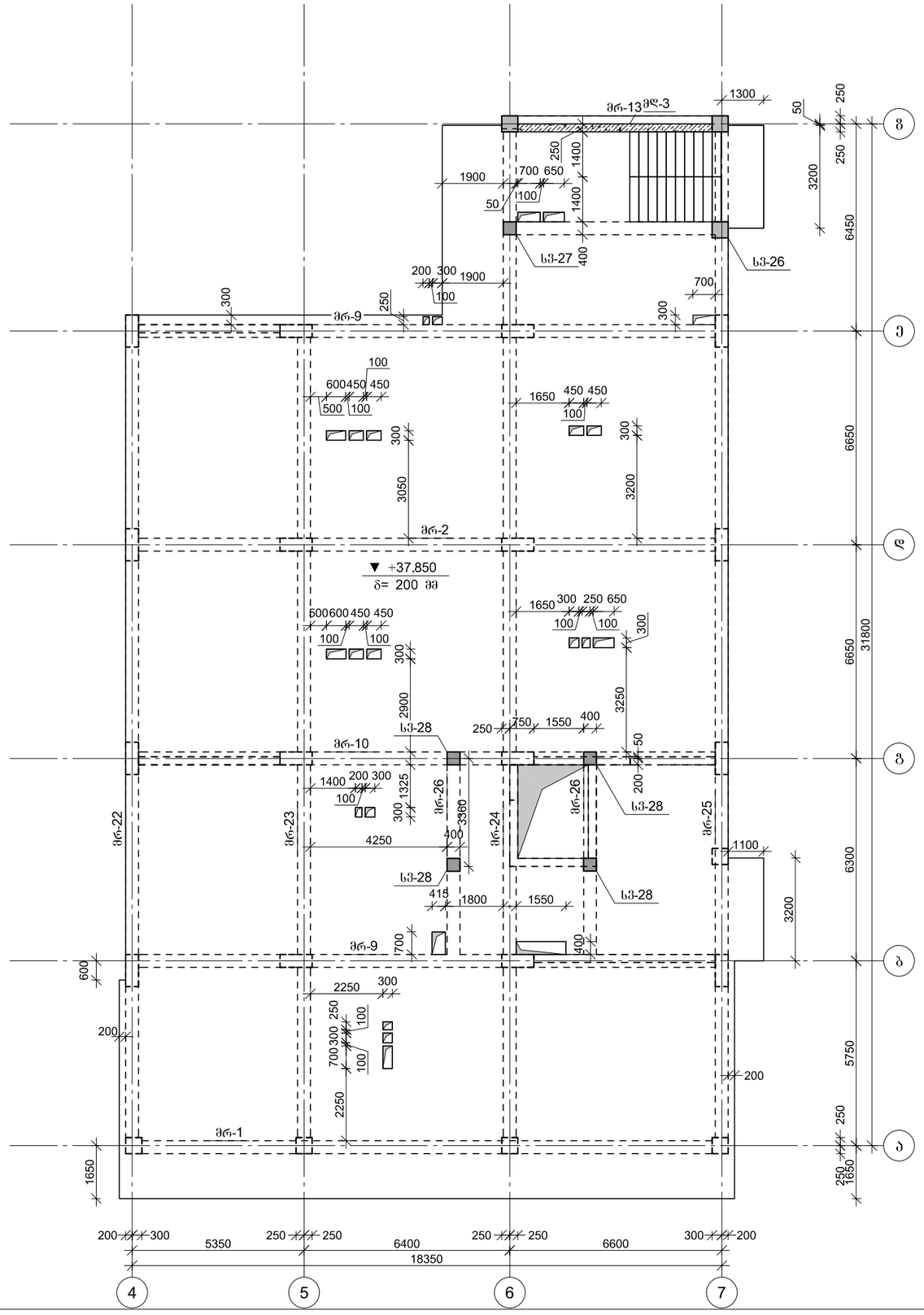

პროექტის დასახელება

მრავალფუნქციური კომპლექსი

პროექტის მისამართი

ქ. თბილისი დიღომი
(ს/კ 01.72.14.014.434)

დამკვეთი

სტადია	მარტივი	განმარტება
მპ	2022.09.08	

დაკვეთის №

CAD DWG ფაილი 01.sqema.dwg

მთ. კონსტრუქტორი:

შესრულა

შემოწმა

საავტორო უფლებები

ნახაზის დასახელება

მონ. რ/ბ გადახურვის კონსტრუქციების საყალიბე გეგმა +37,850 ნიშნულზე

კ-1.14

A3

მონ. რ/ბ გადახურვის კონსტრუქციების საყალიბე გეგმა +40,200 ნიშნულზე

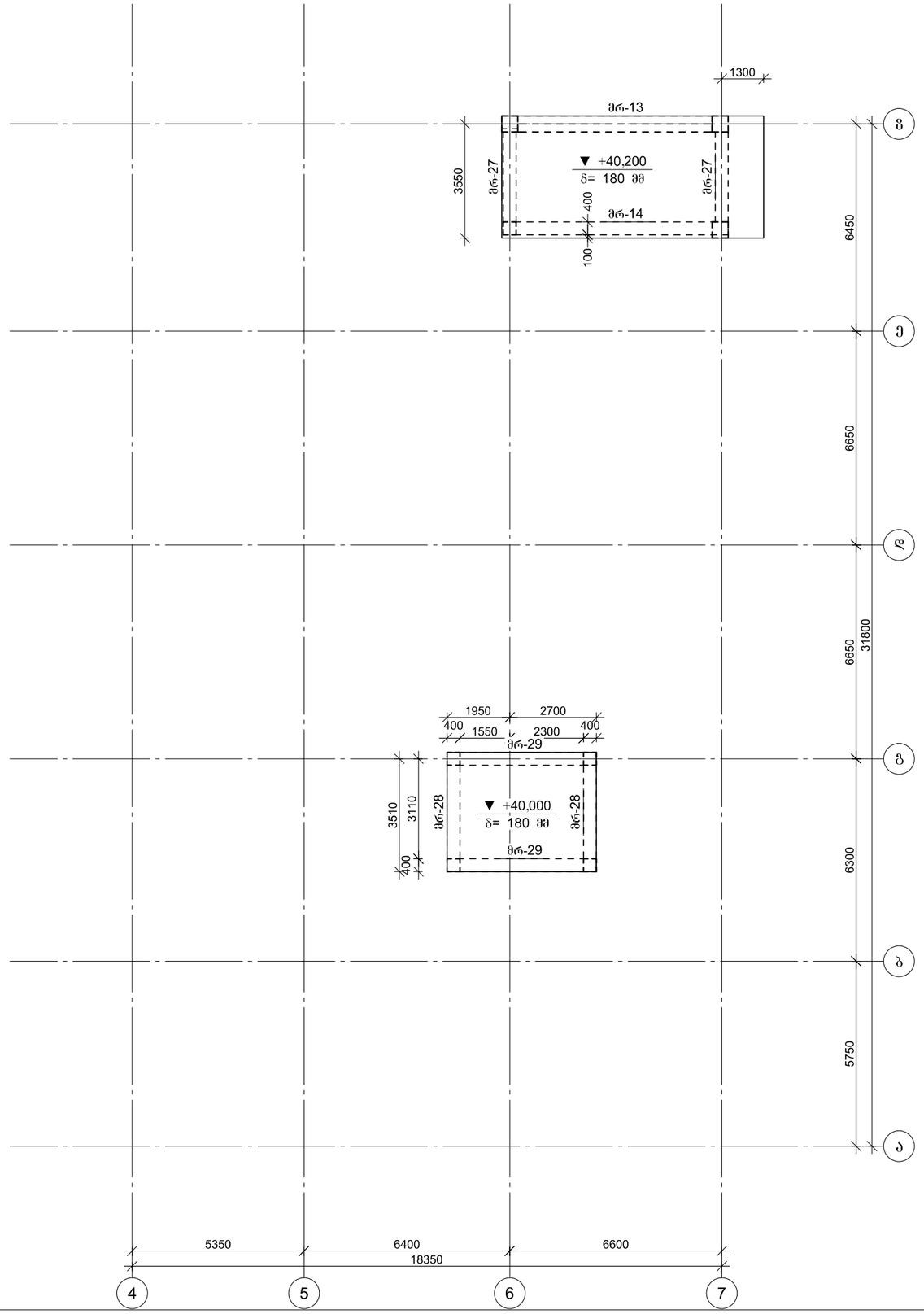

პროექტის დასახელება

მრავალფუნქციური კომპლექსი

პროექტის მისამართი

ქ. თბილისი დიღომი
(ს/კ 01.72.14.014.434)

დამკვეთი

სტადია	მარცხი	განმარტება
გკ	2022.09.08	

დაკვეთის №

CAD DWG ფაილი 01.sqema.dwg

მთ. კონსტრუქტორი:

შესრულა

შემოწმა

საავტორო უფლებები

ნახაზის დასახელება

მონ. რ/ბ გადახურვის კონსტრუქციების საყალიბე გეგმა +37,850 ნიშნულზე

კ-1.15

A3

საძირკვლის ფილის ქვედა შრის არმირების გეგმა ჰორიზონტალური მიმართულებით

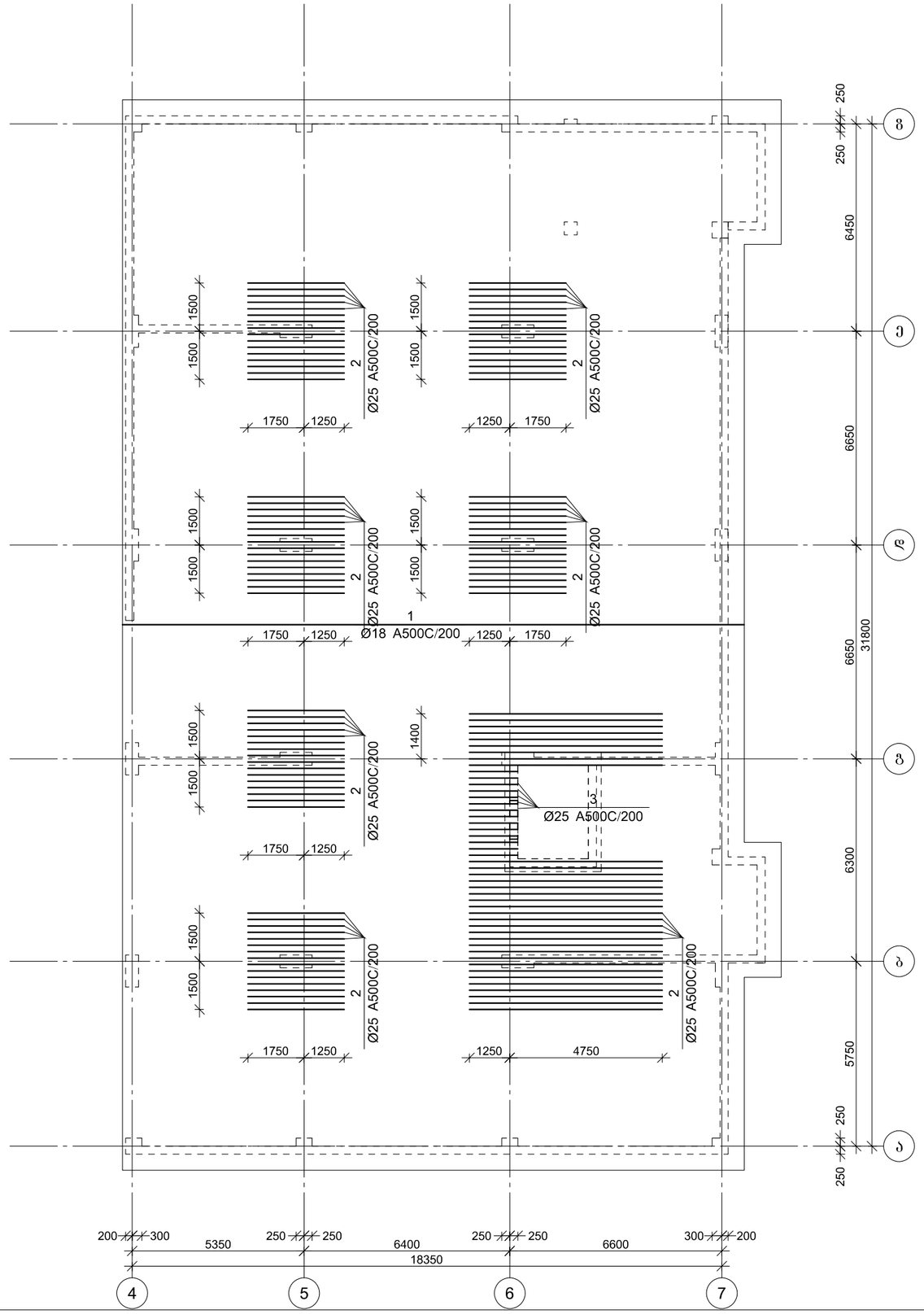

პროექტის დასახელება

მრავალფუნქციური კომპლექსი

პროექტის მისამართი

ქ. თბილისი დიღომი
(ს/კ 01.72.14.014.434)

დამკვეთი

სტადია	მარცლი	განმარტება
ვე	2022.09.15	

დაკვეთის №

CAD DWG ფაილი 02.sadzirkveli.dwg

მთ. კონსტრუქტორი:

შესრულა

შემმოწმა

სააგტორო უფლებები

ნახაზის დასახელება

საძირკვლის ფილის ქვედა შრის არმირების გეგმა ჰორიზონტალური მიმართულებით

კ-2.01

A3

საძირკვლის ფილის ქვედა შრის არმირების გეგმა ვერტიკალური მიმართულებით (ბადე-1)

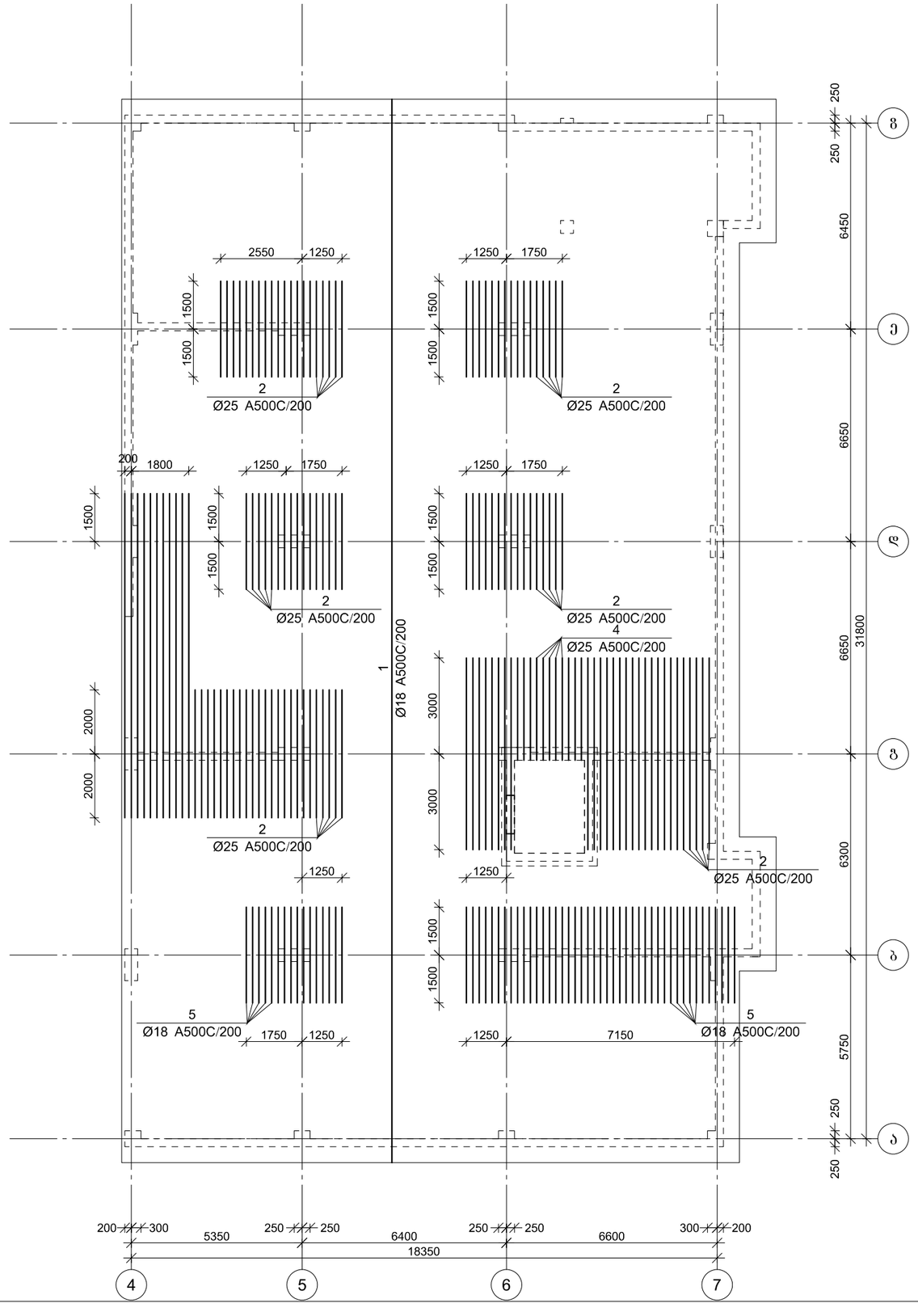

პროექტის დასახელება

მრავალფუნქციური კომპლექსი

პროექტის მისამართი

ქ. თბილისი დიღომი
(ს/კ 01.72.14.014.434)

დამკვეთი

სტადია მარილი ფანმარტება

გკ 2022.09.15

დაკვეთის №

CAD DWG ფაილი 02.sadzirkveli.dwg

მთ. კონსტრუქტორი:

შეასრულა

შეამოწმა

საავტორო უფლებები

ნახაზის დასახელება

საძირკვლის ფილის ქვედა შრის არმირების გეგმა ვერტიკალური მიმართულებით (ბადე-1)

კ-2.02

A3

საძირკვლის ფილის ქვედა შრის არმირების გეგმა ვერტიკალური მიმართულებით (ბადე-2)

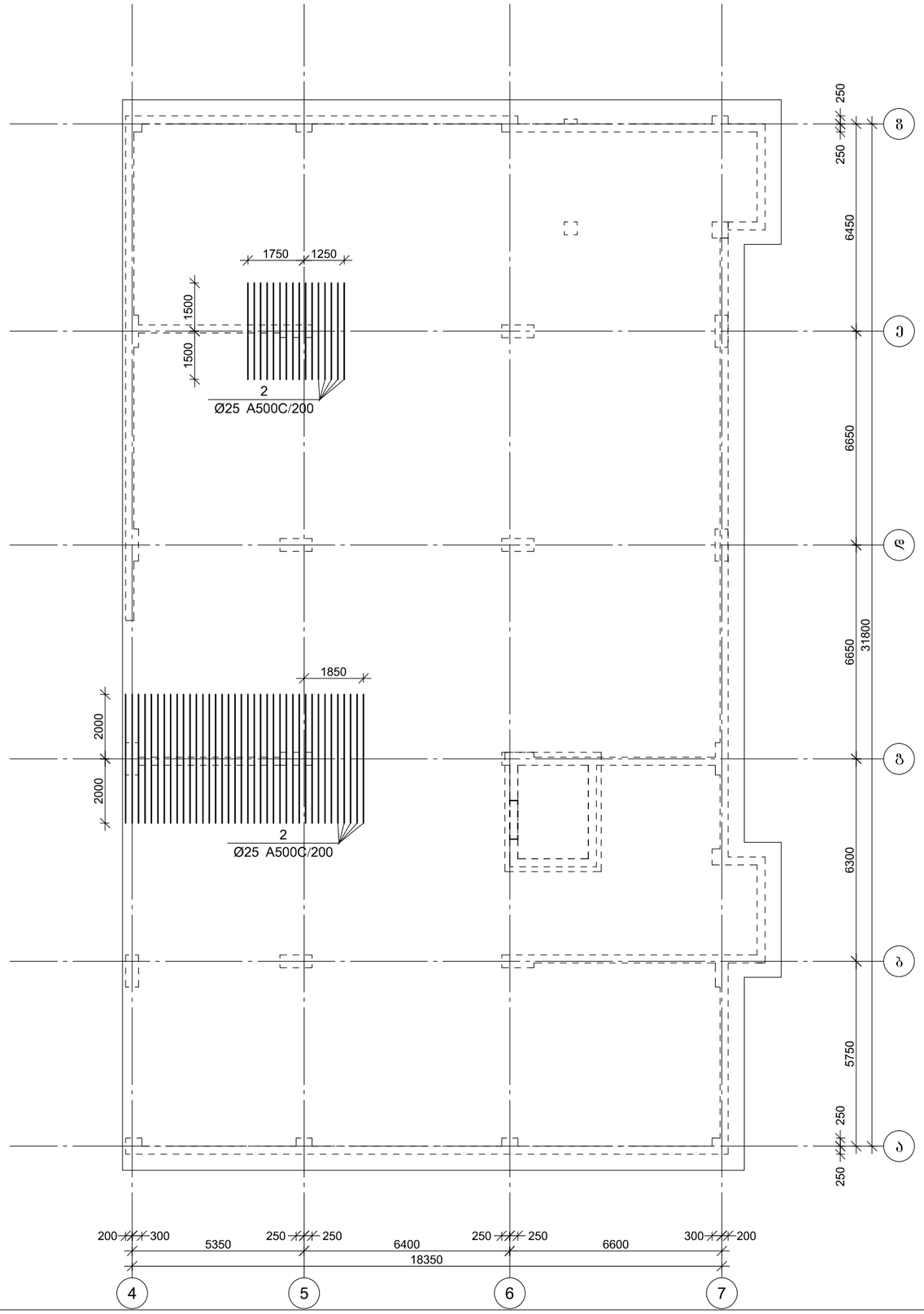

პროექტის დასახელება

მრავალფუნქციური კომპლექსი

პროექტის მისამართი

ქ. თბილისი დიღომი
(ს/კ 01.72.14.014.434)

დამკვეთი

სტადია	მარტივი	განმარტება
გკ	2022.09.15	

დაკვეთის №

CAD DWG ფაილი 02.sadzirkveli.dwg

მთ. კონსტრუქტორი:

შესრულა

შემოწმა

სააგტორო უფლებები

ნახაზის დასახელება

საძირკვლის ფილის ქვედა შრის არმირების გეგმა ვერტიკალური მიმართულებით (ბადე-1)

კ-2.03

A3

საძირკვლის ფილის გედა შრის არმირების გეგმა ჰორიზონტალური მიმართულებით

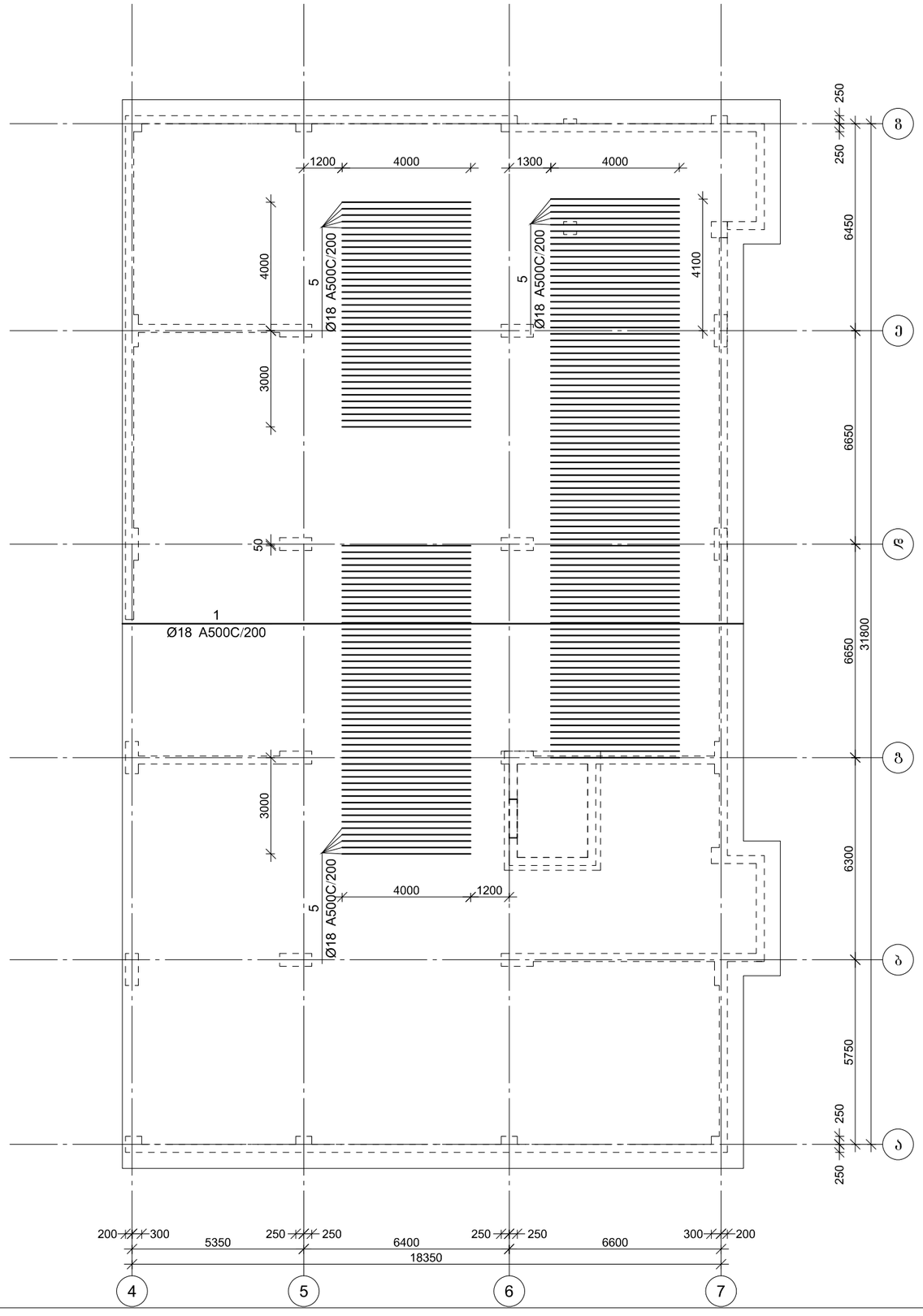

პროექტის დასახელება

მრავალფუნქციური კომპლექსი

პროექტის მისამართი

ქ. თბილისი დიღომი
(ს/კ 01.72.14.014.434)

დამკვეთი

სტადია	მარცხი	განმარტება
მპ	2022.09.15	

დაკვეთის №

CAD DWG ფაილი 02.sadzirkveli.dwg

მთ. კონსტრუქტორი:

შესრულა

შემოწმა

საავტორო უფლებები

ნახაზის დასახელება

საძირკვლის ფილის გედა შრის არმირების გეგმა ჰორიზონტალური მიმართულებით

კ-2.04

A3

საძირკვლის შილის გედა შრის არმირების გეგმა ვერტიკალური მიმართულებით

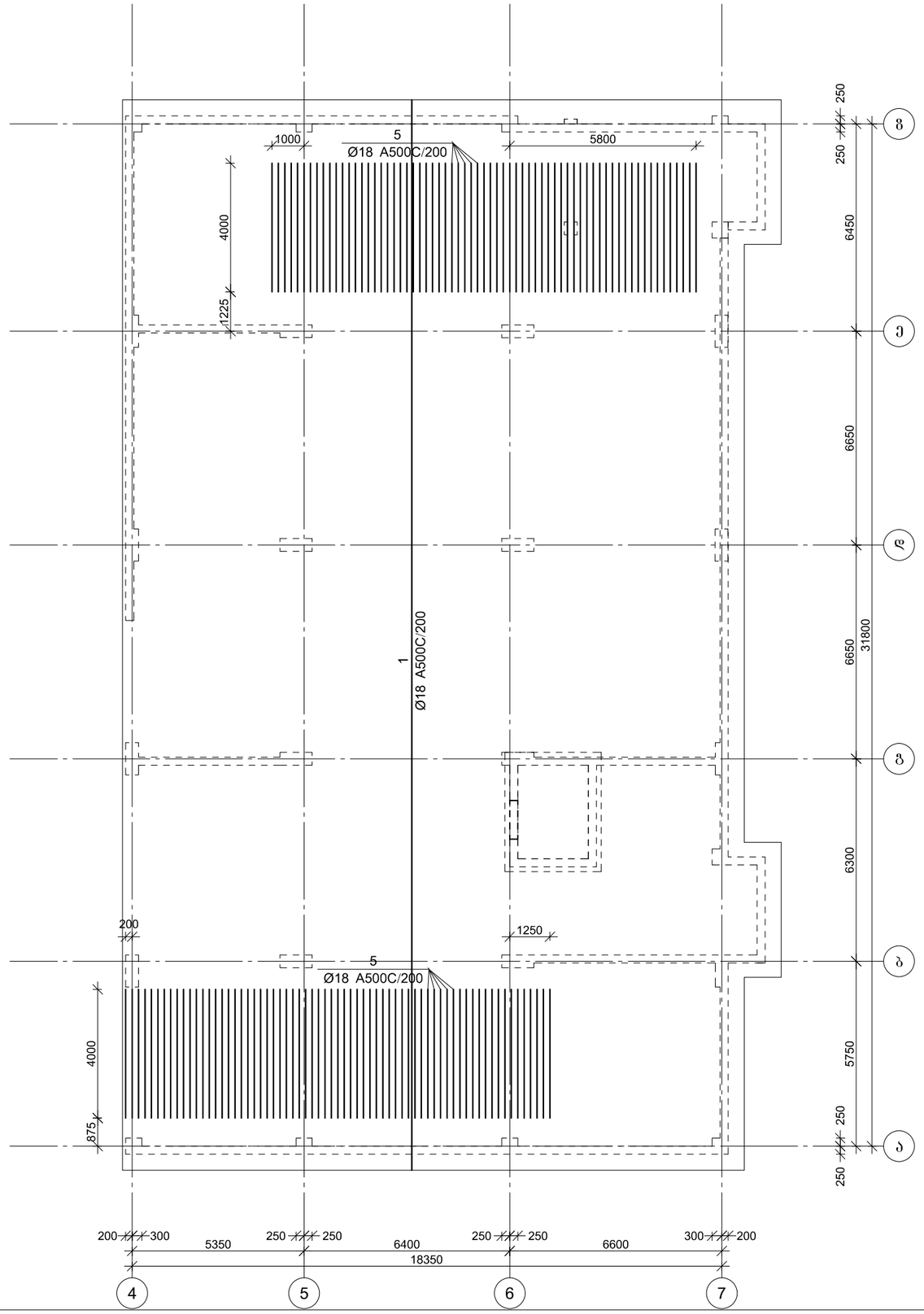

პროექტის დასახელება

მრავალფუნქციური კომპლექსი

პროექტის მისამართი

ქ. თბილისი დიღომი
(ს/კ 01.72.14.014.434)

დამკვეთი

სტადია	მარცხი	განმარტება
გკ	2022.09.15	

დაკვეთის №

CAD DWG ფაილი 02.sadzirkveli.dwg

მთ. კონსტრუქტორი:

შესრულა

შეამოწმა

საყრდენი უფლებები

ნახაზის დასახელება

საძირკვლის შილის გედა შრის არმირების გეგმა ვერტიკალური მიმართულებით

კ-2.05

A3

საძირკვლის შილის ბანივი არმირება

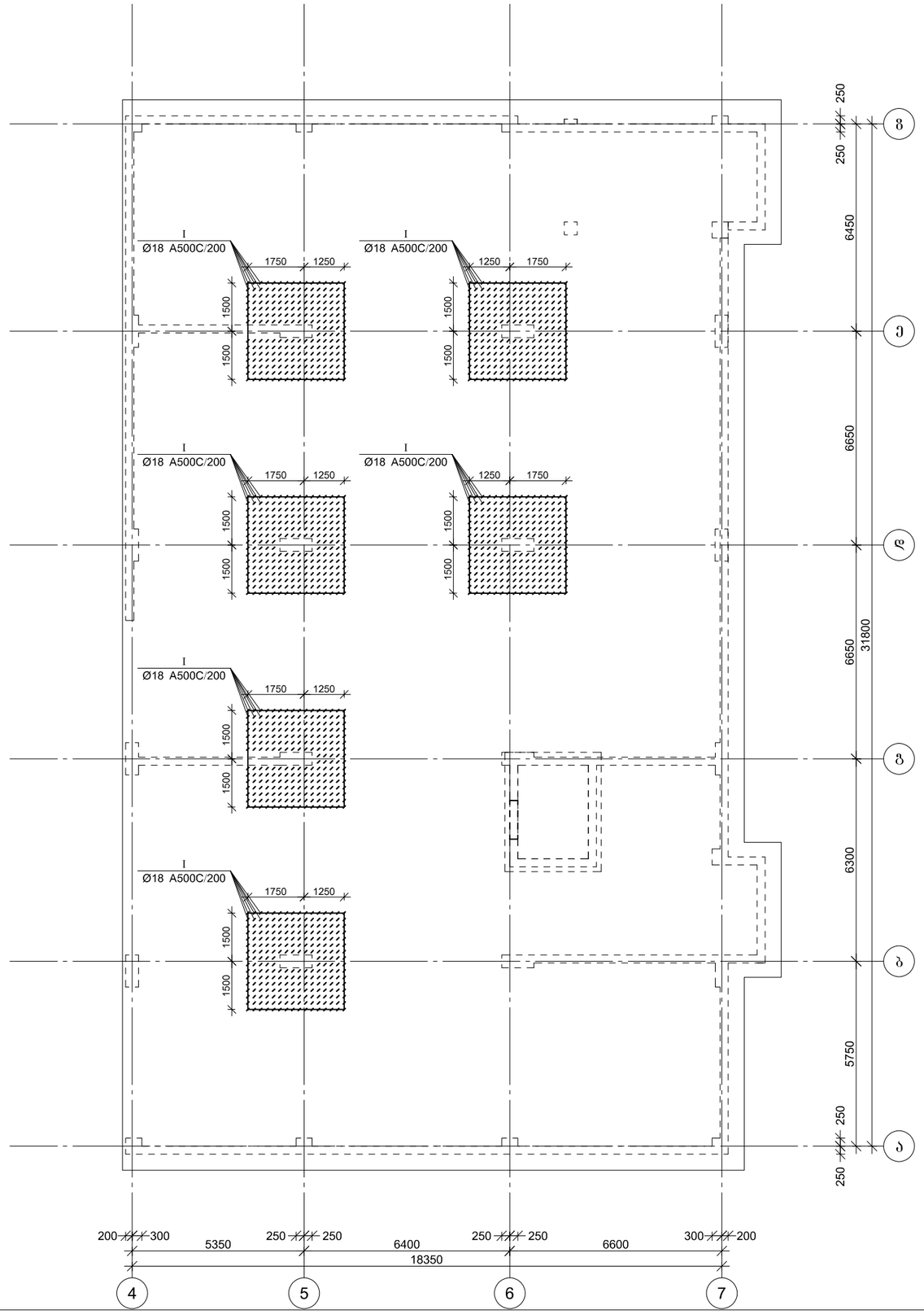

პროექტის დასახელება

მრავალფუნქციური კომპლექსი

პროექტის მისამართი

ქ. თბილისი დიღომი
(ს/კ 01.72.14.014.434)

დამკვეთი

სტადია	მარცხი	განმარტება
გკ	2022.09.15	

დაკვეთის №

CAD DWG ფაილი 02.sadzirkveli.dwg

მთ. კონსტრუქტორი:

შესრულა

შემოწმა

საეტრო უფლებები

ნახაზის დასახელება

საძირკვლის შილის ბანივი არმირება

კ-2.06

A3

საძირკვლის შილის კიდესთან და სვეტთან არმირების ფრაგმენტი ჭრილში

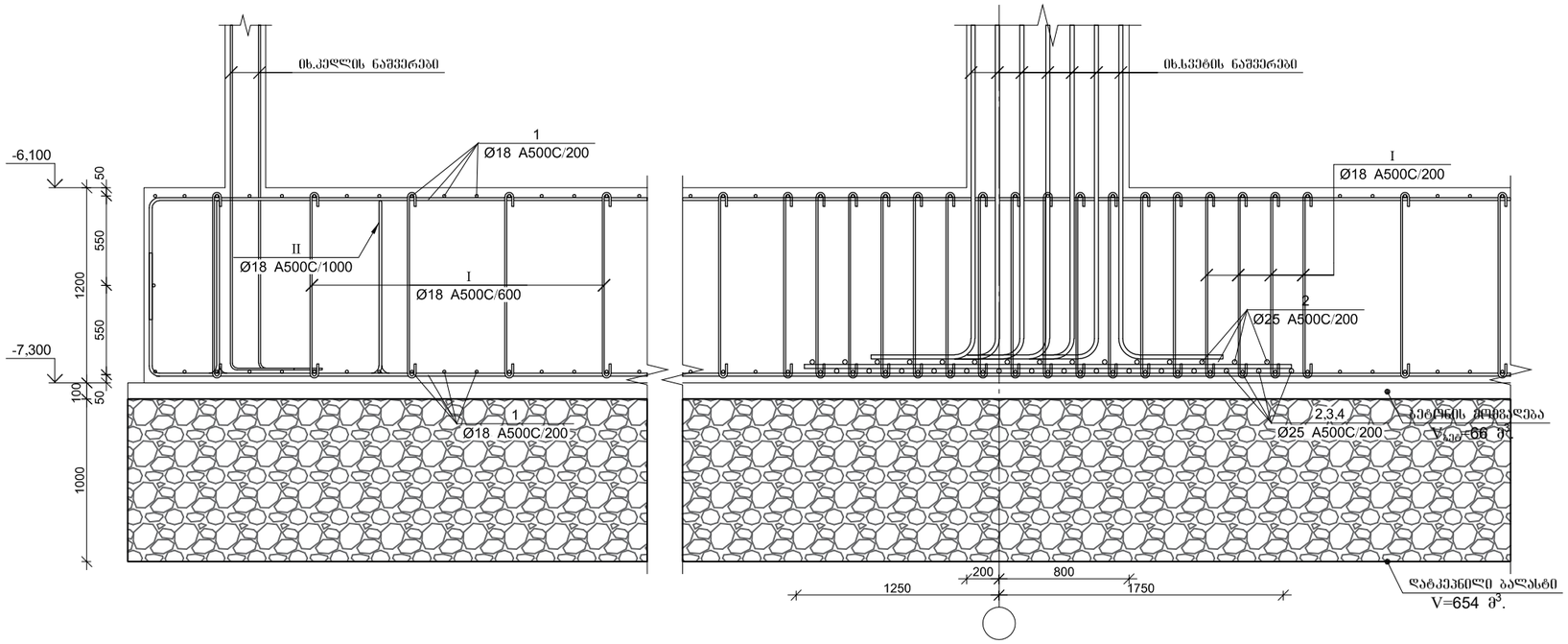

საძირკვლის და თანაორმოს არმირების ფრაგმენტი ჭრილში

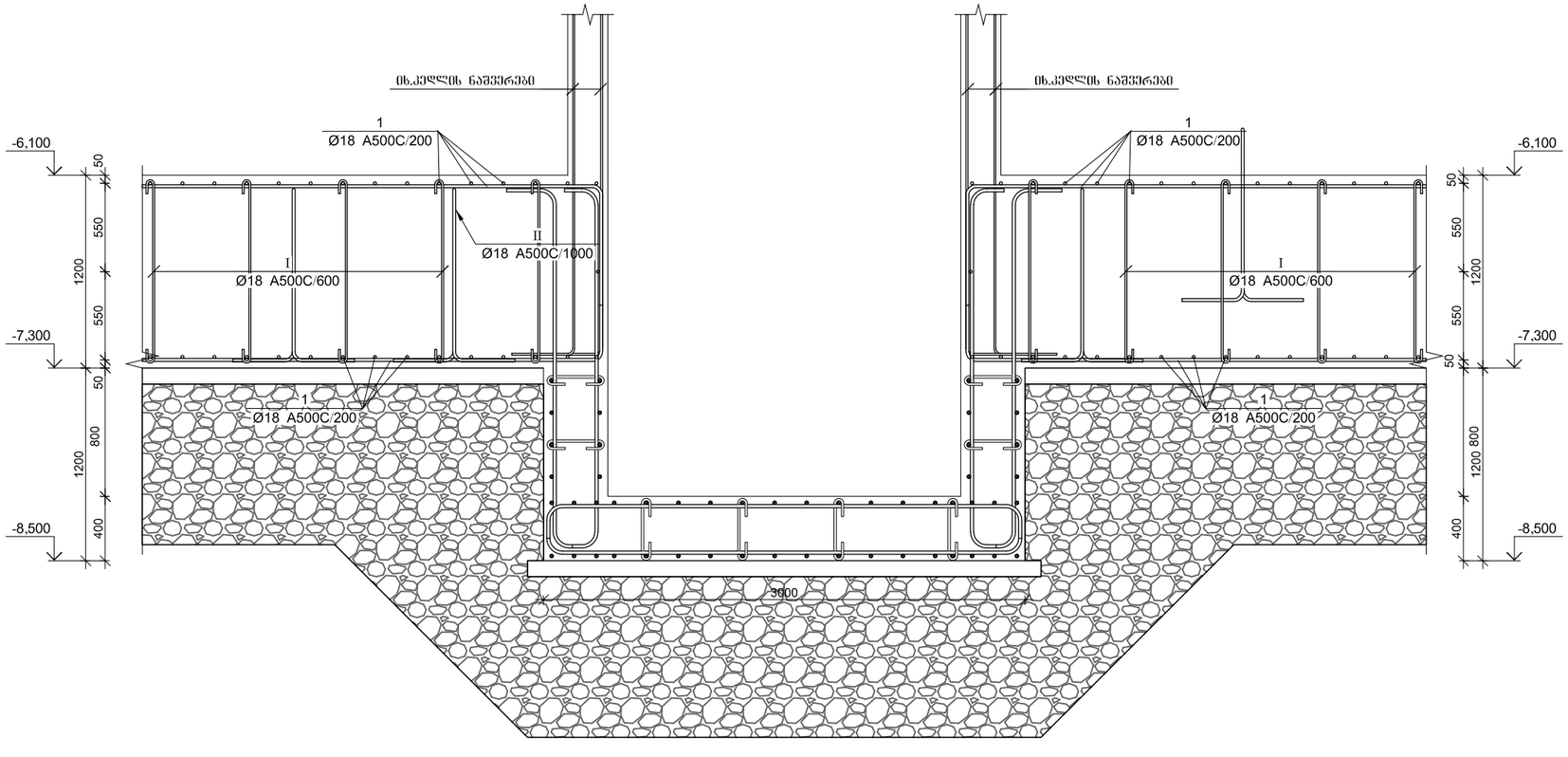

პროექტის დასახელება

მრავალფუნქციური კომპლექსი

პროექტის მისამართი

ქ. თბილისი დიღომი
(ს/კ 01.72.14.014.434)

დამკვეთი

სტადია	მარტი	განმარტება
მპ	2022.09.15	

დაკვეთის №

CAD DWG ფაილი 02.sadzirkveli.dwg

მთ. კონსტრუქტორი:

შესრულა

შეამოწმა

საავტორო უფლებები

ნახაზის დასახელება

საძირკვლის შილის არმირების ფრაგმენტები

კ-2.07

A3

პოზ.	Ø [მმ.]	ესკიზი [მმ.]	სიგრძე [მმ.]
③	Ø25	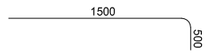	2000
④	Ø25	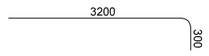	3500
Ⅰ	Ø18	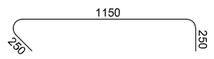	1650
Ⅱ	Ø18	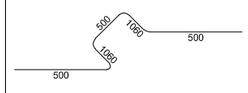	3620

საძირკვლის ფილის სპეციფიკაცია

არმატურის სპეციფიკაცია					არმატურის ამოკრეფა					ბეტონი B 25
პოზ. №	Ø	L მმ.	n ცალი	Ln მ.	Ø	∑ Ln მ.	ზრდითი ფეტრის წონა კგ.	წონა კგ. A240	წონა კგ. A500C	V; მ³
1	2	3	4	5	6	7	8	9	10	11
1	18 A500C	-	-	14388.00	18 A500C	23265.58	2.00		46475.01	785.23
2	25 A500C	-	-	1266.00	25 A500C	1332.50	3.85		5134.61	
3	25 A500C	2000	14	28.00						
4	25 A500C	3500	11	38.50						
5	18 A500C	-	-	1405.00						
I	18 A500C	1650	3094	5105.10						
II	18 A500C	3620	654	2367.48						
						∑			51609.62	785.23
						n= 1			51609.62	785.23
									65.73	კგ/მ³

პროექტის დასახელება

მრავალფუნქციური კომპლექსი

პროექტის მისამართი

ქ. თბილისი დიღომი
(ს/კ 01.72.14.014.434)

დამკვეთი

სტადია	მარილი	განმარტება
მპ	2022.09.15	

დაკვეთის №

CAD DWG ფაილი 02.sadzirkveli.dwg

მთ. კონსტრუქტორი:

შესრულა

შემოწმა

საავტორო უფლებები

ნახაზის დასახელება

საძირკვლის ფილის არმირების ფრაგმენტები , ესკიზები და სპეციფიკაცია

კ-2.08

A3

არმატურის ნაშვერების მოწყობის გეგმა -6,200 ნიშნულზე

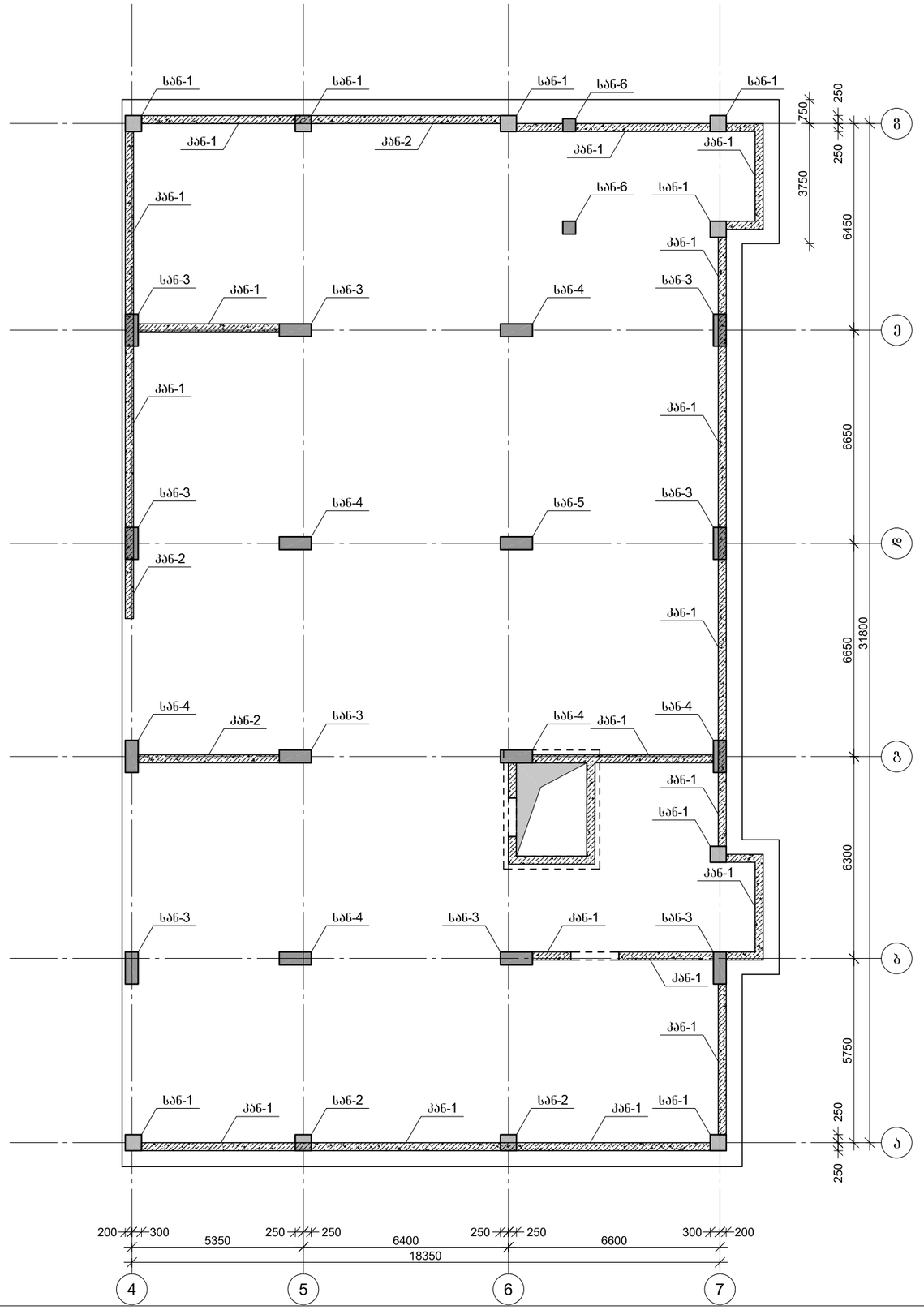

პროექტის დასახელება

მრავალფუნქციური კომპლექსი

პროექტის მისამართი

ქ. თბილისი დიღომი
(ს/კ 01.72.14.014.434)

დამკვეთი

სტადია	მარტივი	განმარტება
გკ	2022.09.15	

დაკვეთის №

CAD DWG ფაილი 02.sadzirkveli.dwg

მთ. კონსტრუქტორი:

შესრულა

შემოწმა

საავტორო უფლებები

ნახაზის დასახელება

არმატურის ნაშვერების მოწყობის გეგმა -6,200 ნიშნულზე

კ-2.09

A3

სვეტის არმატურის ნაშვერი სან-1
n=8 ცალი

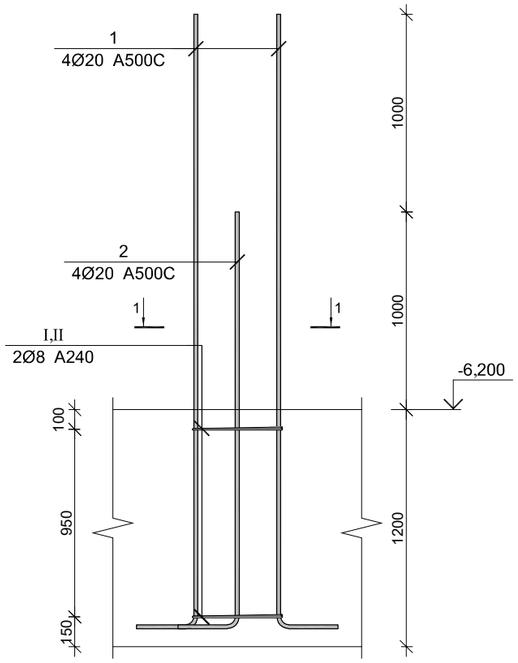

სვეტის არმატურის ნაშვერი სან-2
n=2 ცალი

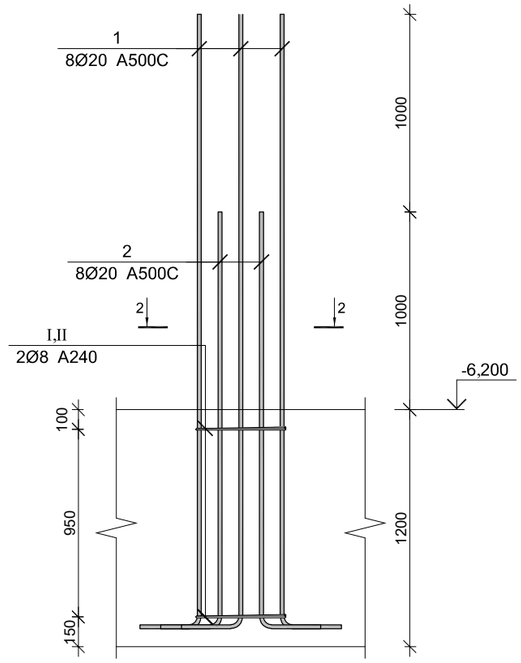

სვეტის არმატურის ნაშვერი სან-3
n=9 ცალი

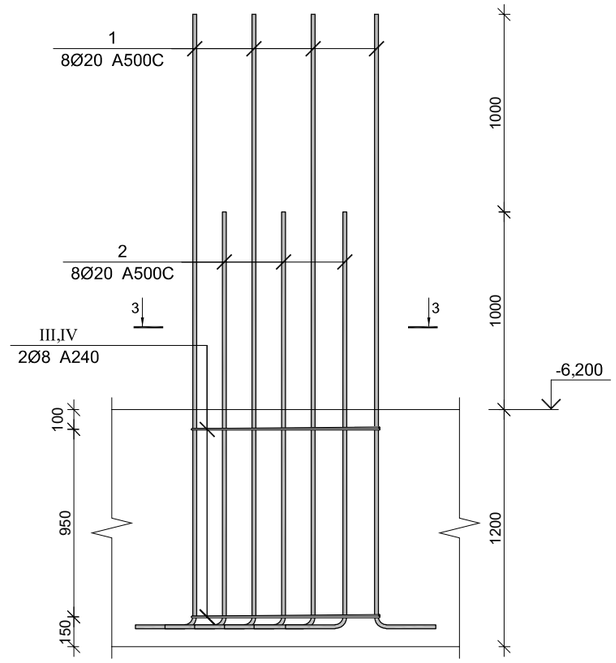

კვეთი 1-1

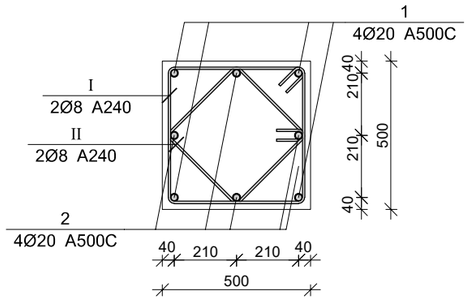

კვეთი 2-2

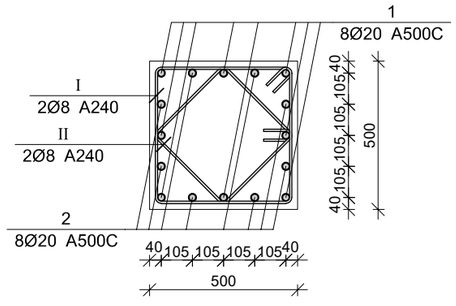

კვეთი 3-3

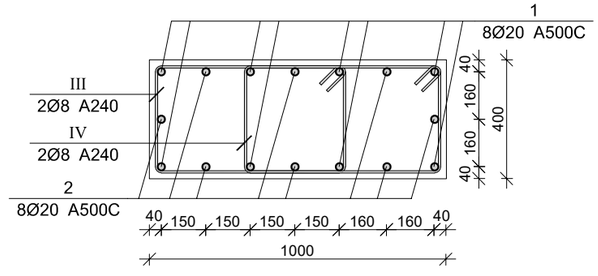

პროექტის დასახელება

მრავალფუნქციური კომპლექსი

პროექტის მისამართი

ქ. თბილისი დიღომი
(ს/კ 01.72.14.014.434)

დამკვეთი

სტადია	მარტლი	განმარტება
ვე	2022.09.15	

დაკვეთის №

CAD DWG ფაილი 02.sadzirkveli.dwg

მთ. კონსტრუქტორი:

შესრულა

შეამოწმა

საავტორო უფლებები

ნახაზის დასახელება

სვეტის არმატურის ნაშვერები
(სან-1;სან-2;სან-3)

კ-2.10

A3

სვეტის არმატურის ნაშველი სან-4

n=6 ცალი

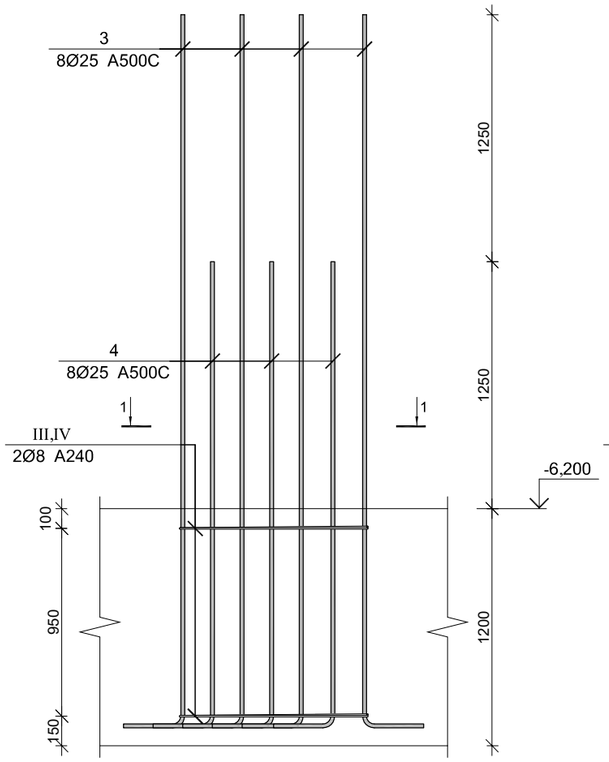

სვეტის არმატურის ნაშველი სან-5

n=1 ცალი

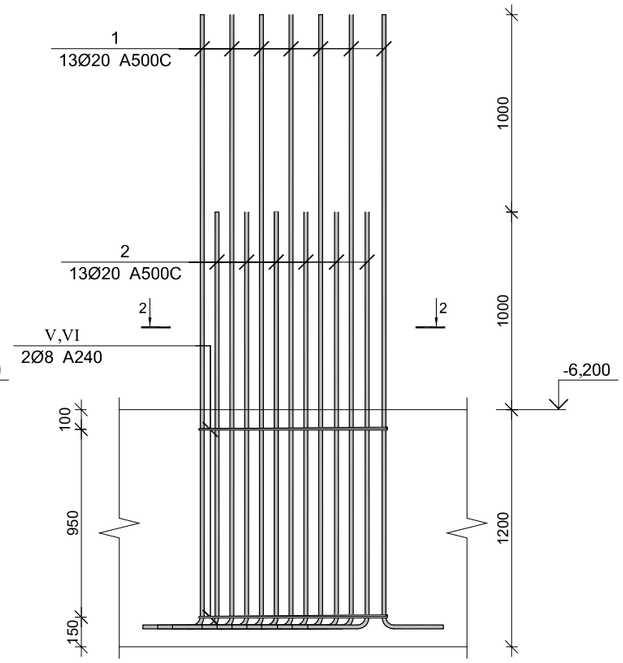

სვეტის არმატურის ნაშველი სან-6

n=2 ცალი

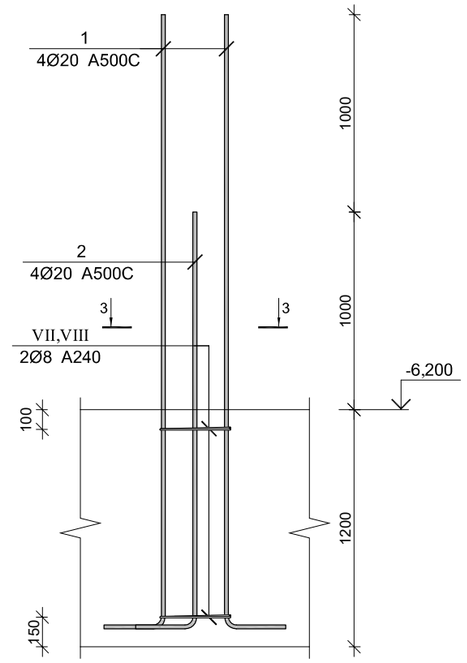

კვეთი 1-1

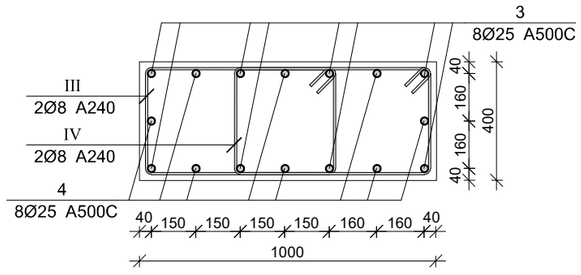

კვეთი 2-2

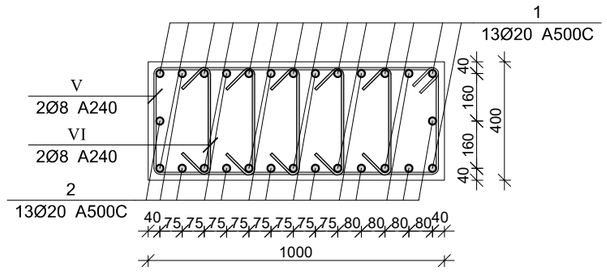

კვეთი 3-3

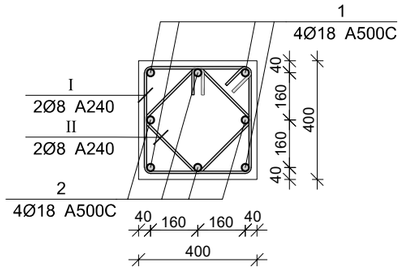

პროექტის დასახელება

მრავალფუნქციური კომპლექსი

პროექტის მისამართი

ქ. თბილისი დიღომი
(ს/კ 01.72.14.014.434)

დამკვეთი

სტადია	მარცხი	ფანმარტება
მპ	2022.09.15	

დამკვეთის №

CAD DWG ფაილი 02.sadzirkveli.dwg

მთ. კონსტრუქტორი:

შესრულება

შემოწმება

საავტორო უფლებები

ნახაზის დასახელება

სვეტის არმატურის ნაშველები
(სან-4;სან-5;კან-1)

კ-2.11

A3

კედლის არმატურის ნაშვერი კან-1

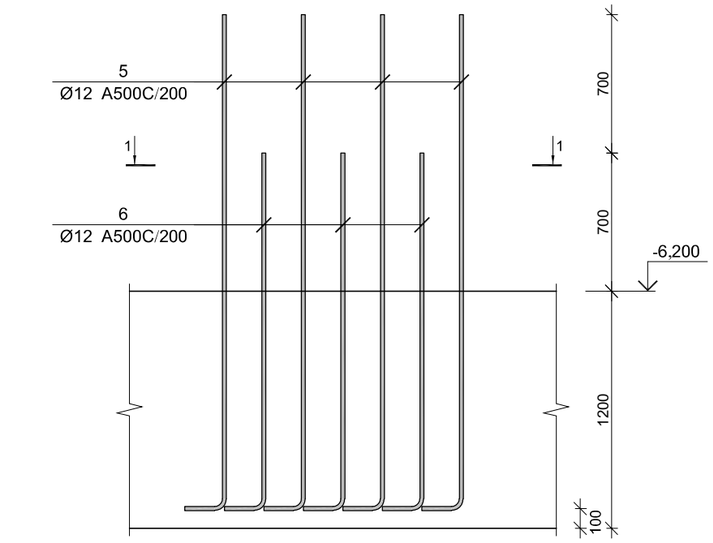

კვეთი 1-1

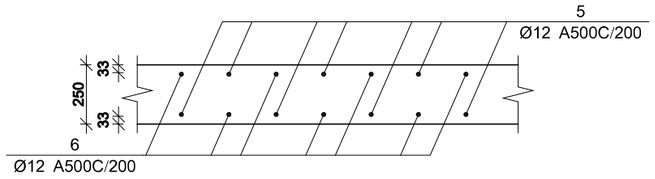

კედლის არმატურის ნაშვერი კან-2

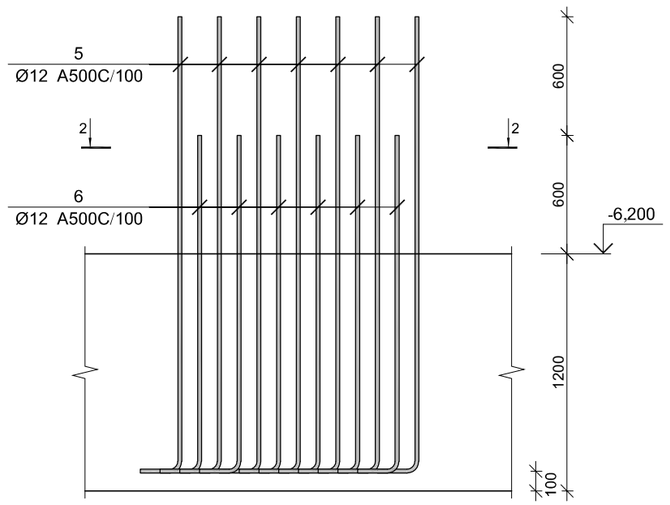

კვეთი 2-2

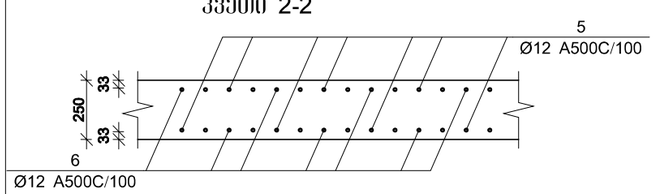

პოზ.	Ø [მმ.]	ესკიზი [მმ.]	სიგრძე [მმ.]
①	Ø20	3100	3350
②	Ø20	2100	2350
③	Ø25	3600	3850
④	Ø25	2350	2600
⑤	Ø12	2300	2550
⑥	Ø12	1700	1950
Ⅰ	Ø8	450 × 450	2000
Ⅱ	Ø8	350 × 350	1600
Ⅲ	Ø8	630 × 350	2160
Ⅳ	Ø8	650 × 350	2200
Ⅴ	Ø8	960 × 350	2820
Ⅵ	Ø8	350	550
Ⅶ	Ø8	350 × 350	1600
Ⅷ	Ø8	260 × 260	1240

სეტებების და კედლების არმატურის ნაშვრების სპეციფიკაცია

არმატურის სპეციფიკაცია					არმატურის ამოკრეფა					ბეტონი B 25
პოზ. №	Ø	L მმ.	n ცალი	Ln მ.	Ø	∑ Ln მ.	პარამეტრის წონა კგ.	წონა კგ.		V; მ³
								A240	A500C	
1	2	3	4	5	6	7	8	9	10	11
1	20 A500C	3350	141	472.35	8 A240	276.54	0.39	109.12		
2	20 A500C	2350	141	331.35	12 A500C	2565.00	0.89		2277.25	
3	25 A500C	3850	32	123.20	20 A500C	803.70	2.47		1982.05	
4	25 A500C	2650	32	84.80	25 A500C	208.00	3.85		801.50	
5	12 A500C	2550	570	1453.50						
6	12 A500C	1950	570	1111.50						
I	8 A240	2360	20	47.20						
II	8 A240	2400	20	48.00						
III	8 A240	2360	30	70.80						
IV	8 A240	2400	30	72.00						
V	8 A240	2170	2	4.34						
VI	8 A240	2300	10	23.00						
VII	8 A240	1600	4	6.40						
VIII	8 A240	1200	4	4.80		∑		109.12	5060.80	
						n= 1		109.12	5060.80	
										კგ/მ³

პროექტის დასახელება

მრავალფუნქციური კომპლექსი

პროექტის მისამართი

ქ. თბილისი დიღომი
(ს/კ 01.72.14.014.434)

დამკვეთი

სტადია	მარილი	განმარტება
მპ	2022.09.15	

დაკვეთის №

CAD DWG ფაილი 02.sadzirkveli.dwg

მთ. კონსტრუქტორი:

შესრულა

შეამოწმა

საავტორო უფლებები

ნახაზის დასახელება

კედლის არმატურის ნაშვრები (კან-1,კან-2)
ესკიზები და სპეციფიკაცია

კ-2.12

A3

მონ. რ/ბ სვეტის სვ-1-ის არმირება

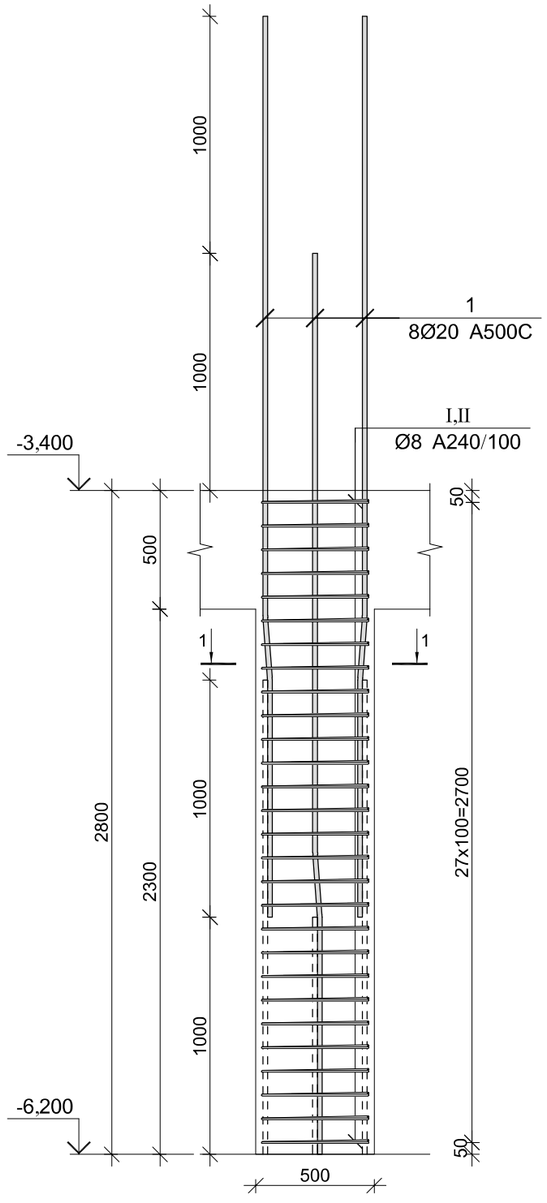

კვეთი 1-1

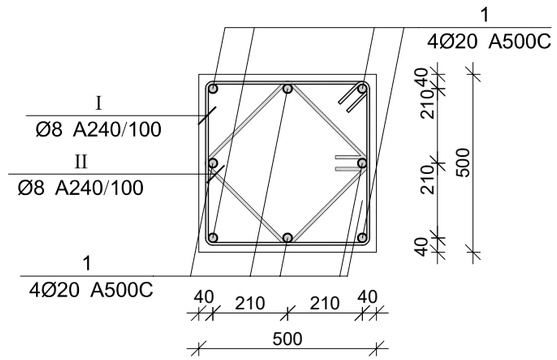

პოზ.	Ø [მმ.]	ესკიზი [მმ.]	სიგრძე [მმ.]
1	Ø20	1000 7° 165 2635	3800
I	Ø8	450 100 100 450 450 450	2000
II	Ø8	350 100 100 350 350 350	1600

მონ. რ/ბ სვეტის სვ-1-ის სპეციფიკაცია

არმატურის სპეციფიკაცია					არმატურის ამოკრეფა					ბეტონი B 25
პოზ. №	Ø	L მმ.	n ცალი	Ln მ.	Ø	∑ Ln მ.	გრძივი მეტრის წონა კგ.	წონა კგ. A240	წონა კგ. A500C	V; მ³
1	2	3	4	5	6	7	8	9	10	11
1	20 A500C	3800	8	30.40	8 A240	100.80	0.39	39.77		0.58
I	8 A240	2000	28	56.00	20 A500C	30.40	2.47		74.97	
II	8 A240	1600	28	44.80						
							∑	39.77	74.97	0.58
						n= 8		318.19	599.77	4.60
									199.56	კგ/მ³

პროექტის დასახელება

მრავალფუნქციური კომპლექსი

პროექტის მისამართი

ქ. თბილისი დიღომი
(ს/კ 01.72.14.014.434)

დამკვეთი

სტადია	მარილი	შანმარტება
მპ	2022.09.28	

დაკვეთის №

CAD DWG ფაილი 03.svetebi.dwg

მთ. კონსტრუქტორი:

შესრულა

შეამოწმა

საავტორო უფლებები

ნახაზის დასახელება

მონ. რ/ბ სვეტის სვ-1-ის არმირება

კ-3.01

A3

მონ. რ/ბ სვეტის სვ-2-ის არმირება

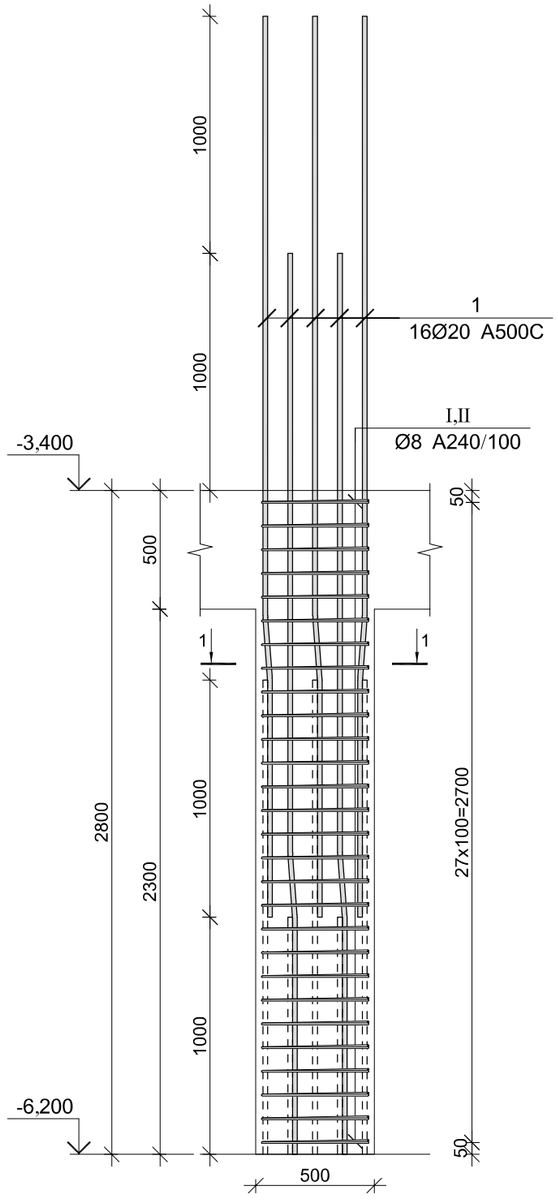

კვეთი 1-1

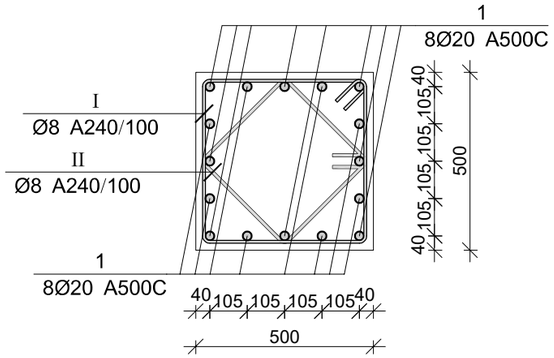

პოზ.	Ø [მმ.]	ესკიზი [მმ.]	სიგრძე [მმ.]
1	Ø20		3800
I	Ø8	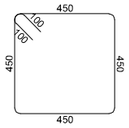	2000
II	Ø8	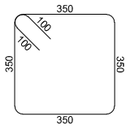	1600

მონ. რ/ბ სვეტის სვ-2-ის სპეციფიკაცია

არმატურის სპეციფიკაცია					არმატურის ამოკრეფა					ბეტონი B 25
პოზ. №	Ø	L მმ.	n ცალი	Ln მ.	Ø	∑ Ln მ.	გრძივი მეტრის წონა კგ.	წონა კგ. A240	წონა კგ. A500C	V; მ³
1	2	3	4	5	6	7	8	9	10	11
1	20 A500C	3800	16	60.80	8 A240	100.80	0.39	39.77		0.58
I	8 A240	2000	28	56.00	20 A500C	60.80	2.47		149.94	
II	8 A240	1600	28	44.80						
							∑	39.77	149.94	0.58
						n= 2		79.55	299.88	1.15
									329.94	კგ/მ³

პროექტის დასახელება

მრავალფუნქციური კომპლექსი

პროექტის მისამართი

ქ. თბილისი დიღომი
(ს/კ 01.72.14.014.434)

დამკვეთი

სტადია	მარცილი	ზანმარტება
მპ	2022.09.28	

დაკვეთის №

CAD DWG ფაილი 03.svetebi.dwg

მმ. კონსტრუქტორი:

შესრულება

შემოწმება

საავტორო უფლებები

ნახაზის დასახელება

მონ. რ/ბ სვეტის სვ-2-ის არმირება

კ-3.02

A3

მონ. რ/ბ სვეტის სვ-3-ის არმირება

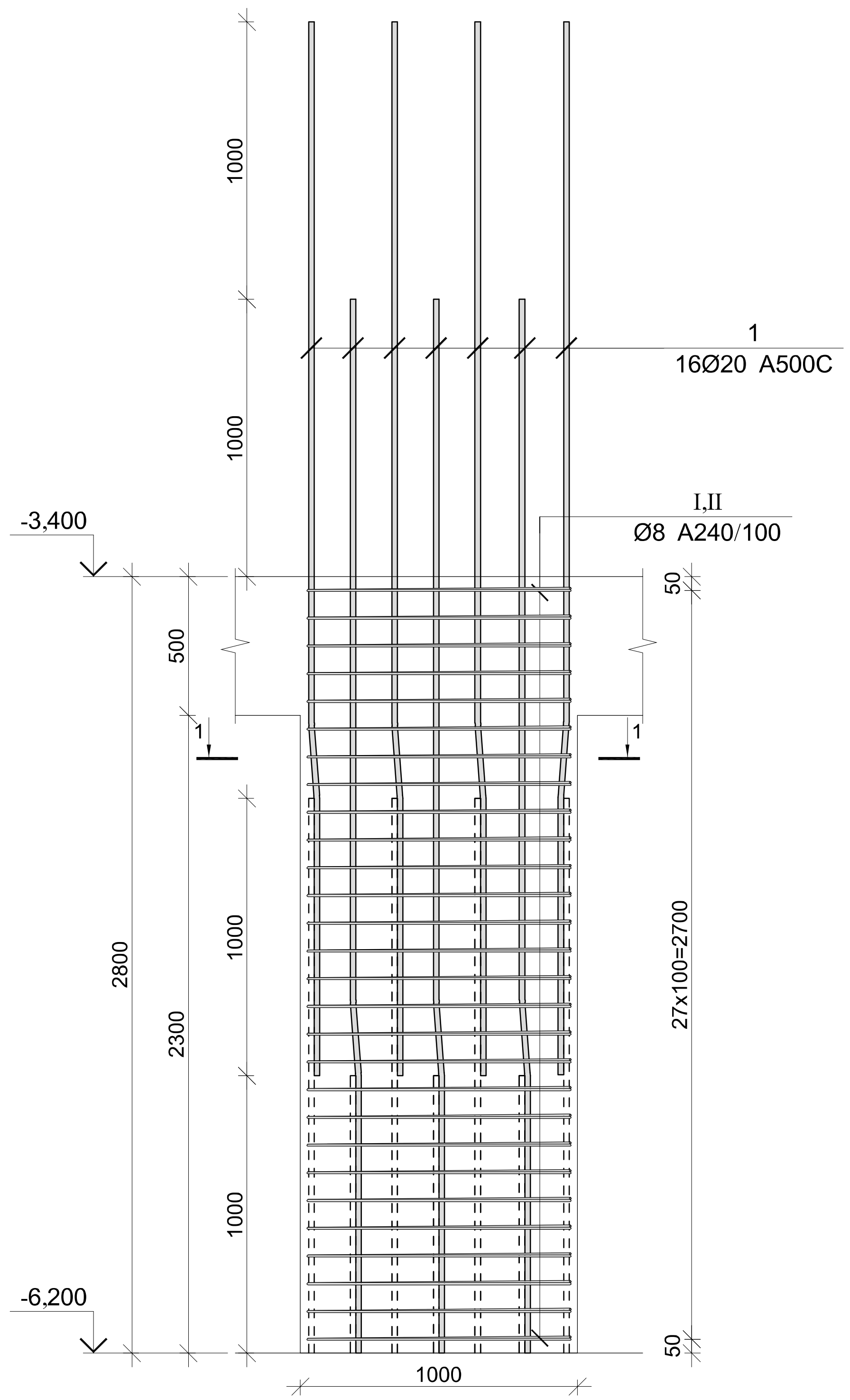

კვეთი 1-1

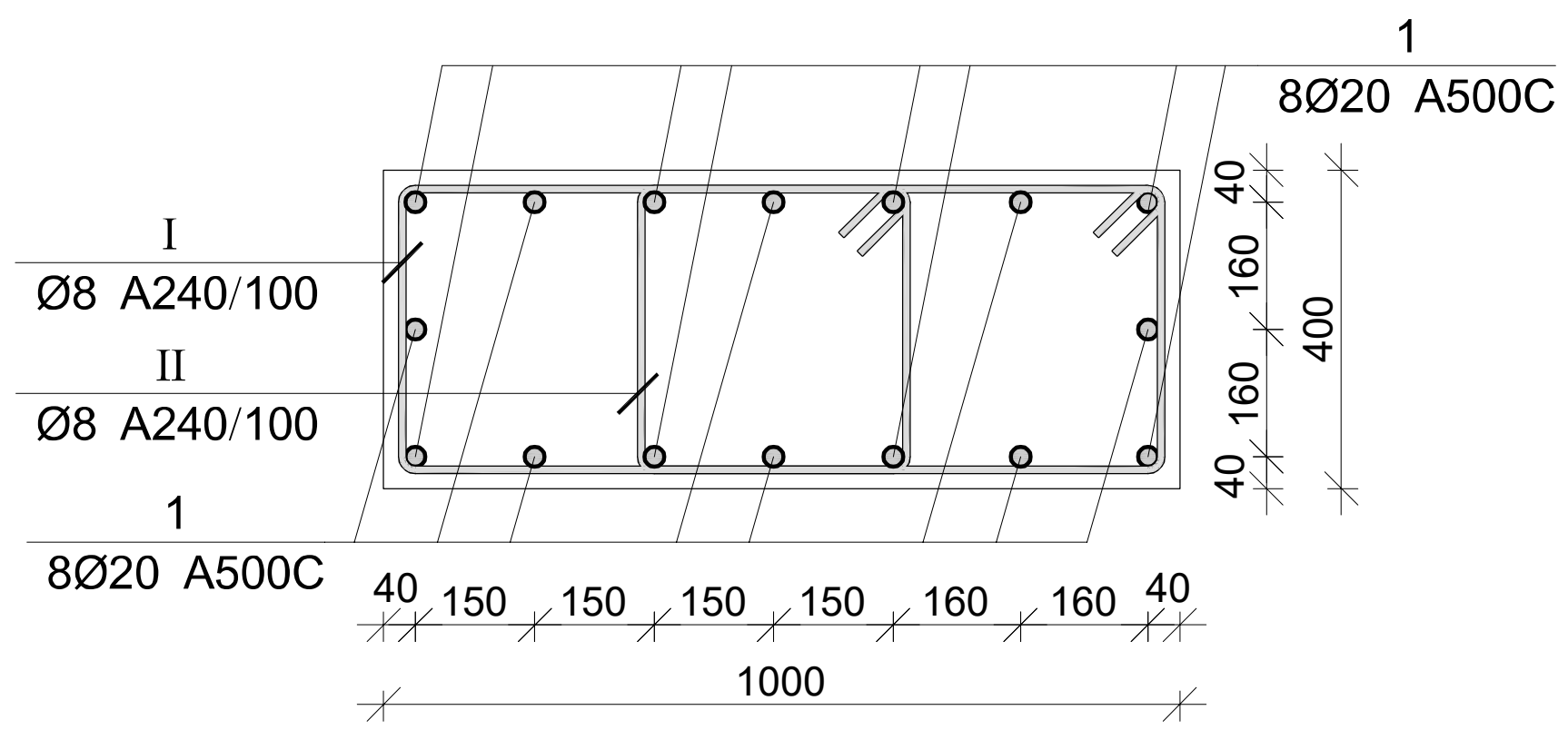

პოზ.	Ø [მმ.]	ესკიზი [მმ.]	სიგრძე [მმ.]
1	Ø20	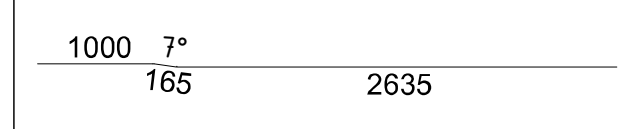	3800
I	Ø8	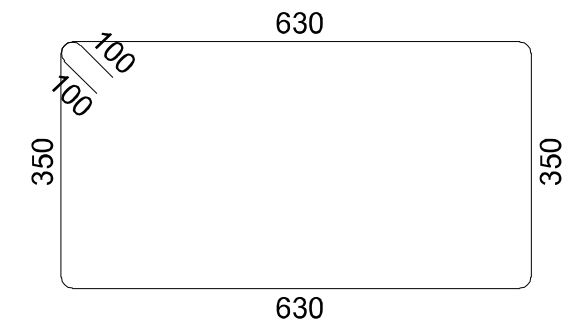	2160
II	Ø8		2200

მონ. რ/ბ სვეტის სვ-3-ის სპეციფიკაცია

არმატურის სპეციფიკაცია					არმატურის ამოკრეფა					ბეტონი B 25
პოზ. №	Ø	L მმ.	n ცალი	Ln მ.	Ø	∑ Ln მ.	გრძივი მეტრის წონა კგ.	წონა კგ. A240	წონა კგ. A500C	V; $მ^3$
1	2	3	4	5	6	7	8	9	10	11
1	20 A500C	3800	16	60.80	8 A240	122.08	0.39	48.17		0.92
I	8 A240	2160	28	60.48	20 A500C	60.80	2.47		149.94	
II	8 A240	2200	28	61.60						
							∑	48.17	149.94	0.92
						n= 9		433.54	1349.48	8.28
									215.34	კგ/$მ^3$

პროექტის დასახელება

მრავალფუნქციური კომპლექსი

პროექტის მისამართი

ქ. თბილისი დიღომი
(ს/კ 01.72.14.014.434)

დამკვეთი

სტადია	თარიღი	განმარტება
მპ	2022.09.28	

დაკვეთის №

CAD DWG ფაილი 03.svetebi.dwg

მთ. კონსტრუქტორი:

შეასრულა

შეამოწმა

საავტორო უფლებები

ნახაზის დასახელება

მონ. რ/ბ სვეტის სვ-3-ის არმირება

კ-3.03

A3

მონ. რ/ბ სვეტის სვ-4-ის არმირება

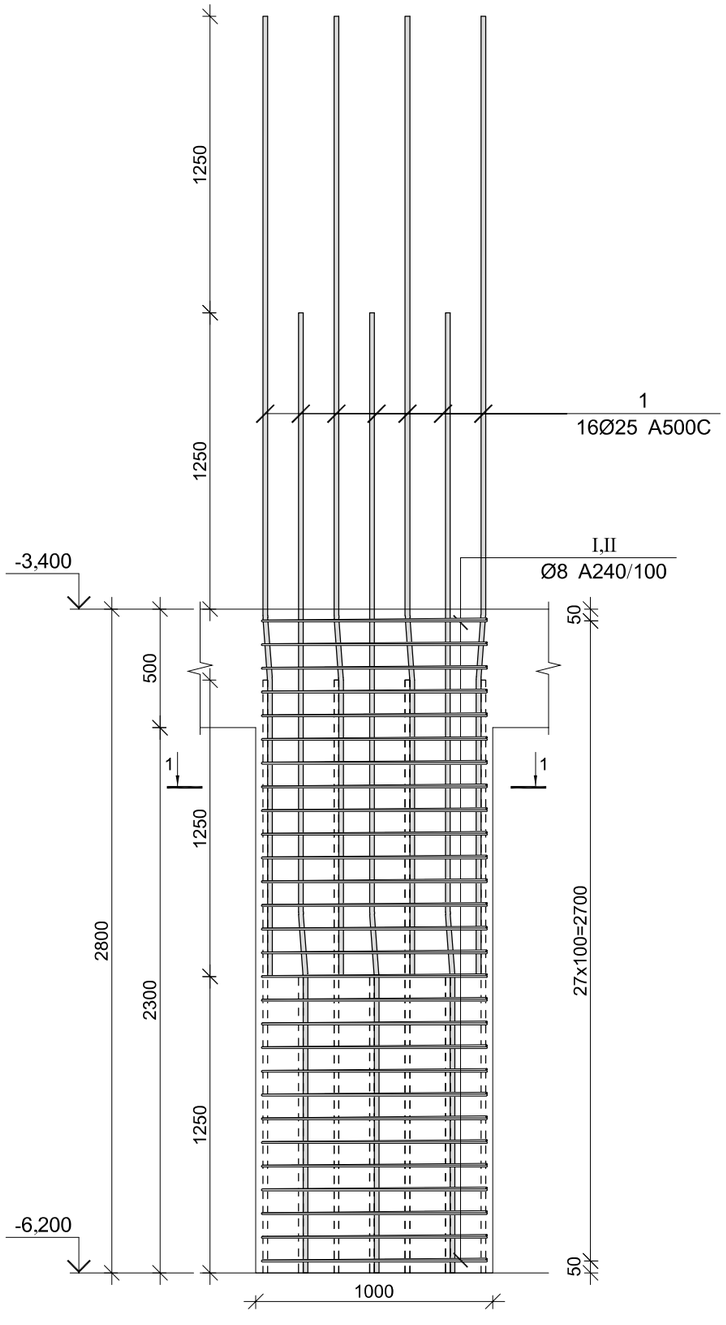

კვეთი 1-1

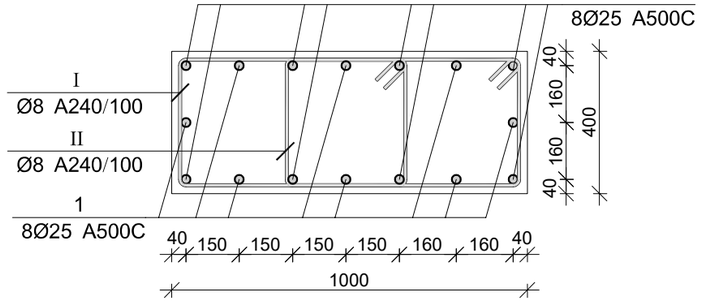

პოზ.	Ø [მმ.]	ესკიზი [მმ.]	სიგრძე [მმ.]
1	Ø25	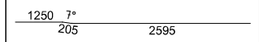	4050
I	Ø8	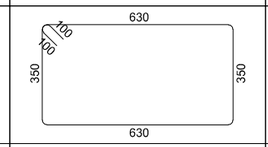	2160
II	Ø8	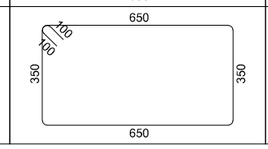	2200

მონ. რ/ბ სვეტის სვ-4-ის სპეციფიკაცია

არმატურის სპეციფიკაცია					არმატურის ამოკრეფა					ბეტონი B 25
პოზ. №	Ø	L მმ.	n ცალი	Ln მ.	Ø	∑ Ln მ.	ერთეულ ვეტრის წონა კგ.	წონა კგ.		V; მ³
								A240	A500C	
1	2	3	4	5	6	7	8	9	10	11
1	25 A500C	4050	16	64.80	8 A240	122.08	0.39	48.17		0.92
I	8 A240	2160	28	60.48	25 A500C	64.80	3.85		249.70	
II	8 A240	2200	28	61.60						
						∑		48.17	249.70	0.92
						n= 6		289.03	1498.19	5.52
									323.77	კგ/მ³

პროექტის დასახელება

მრავალფუნქციური კომპლექსი

პროექტის მისამართი

ქ. თბილისი დიღომი
(ს/კ 01.72.14.014.434)

დამკვეთი

სტადია	მარილი	განმარტება
მპ	2022.09.28	
დაკვეთის №		

CAD DWG ფაილი 03.svetebi.dwg

მთ. კონსტრუქტორი:

შესრულა

შემოწმა

საკეტრო უფლებები

ნახაზის დასახელება

მონ. რ/ბ სვეტის სვ-4-ის არმირება

კ-3.04

A3

მონ. რ/ბ სვეტის სვ-5-ის არმირება

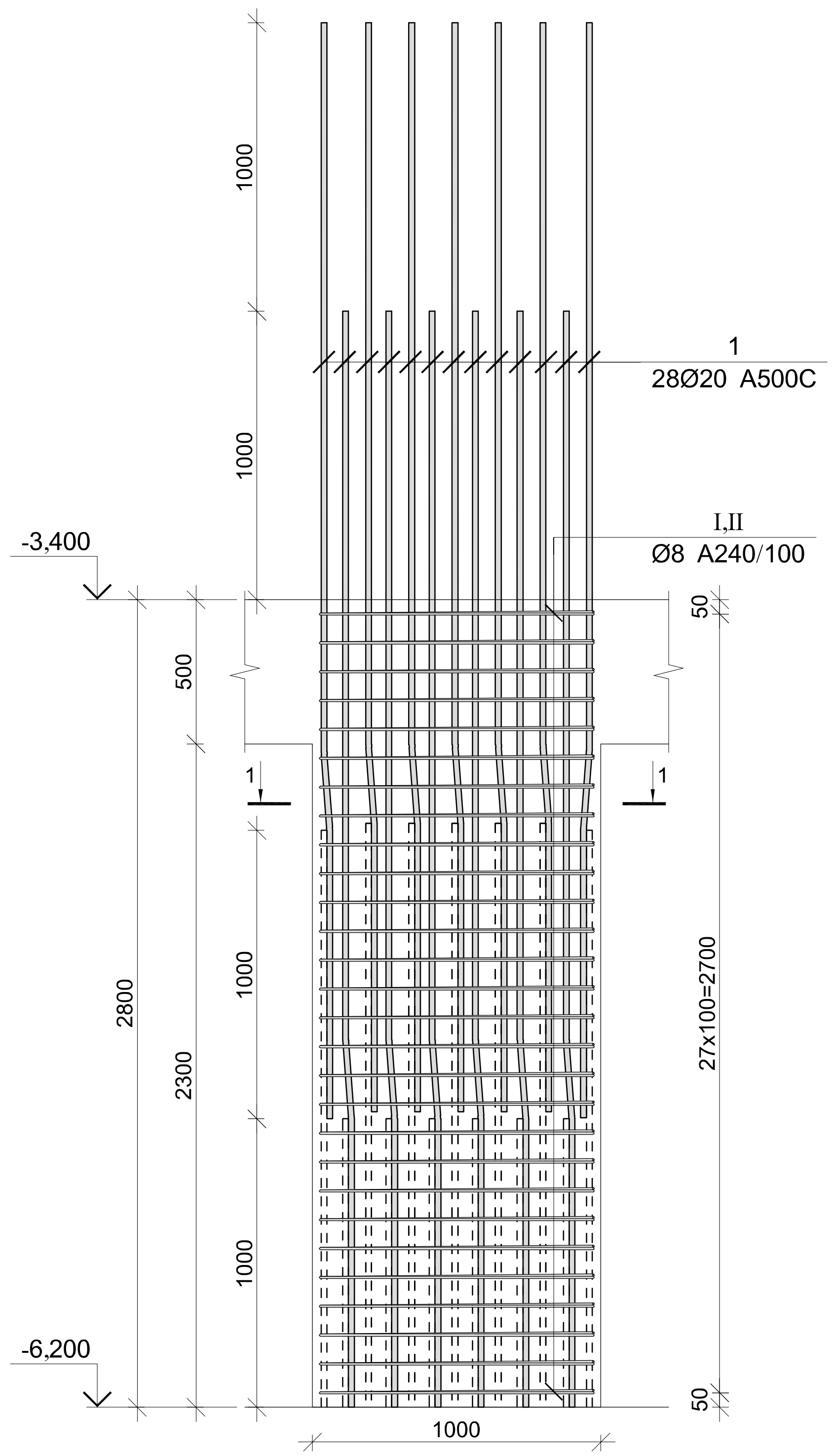

კვეთი 1-1

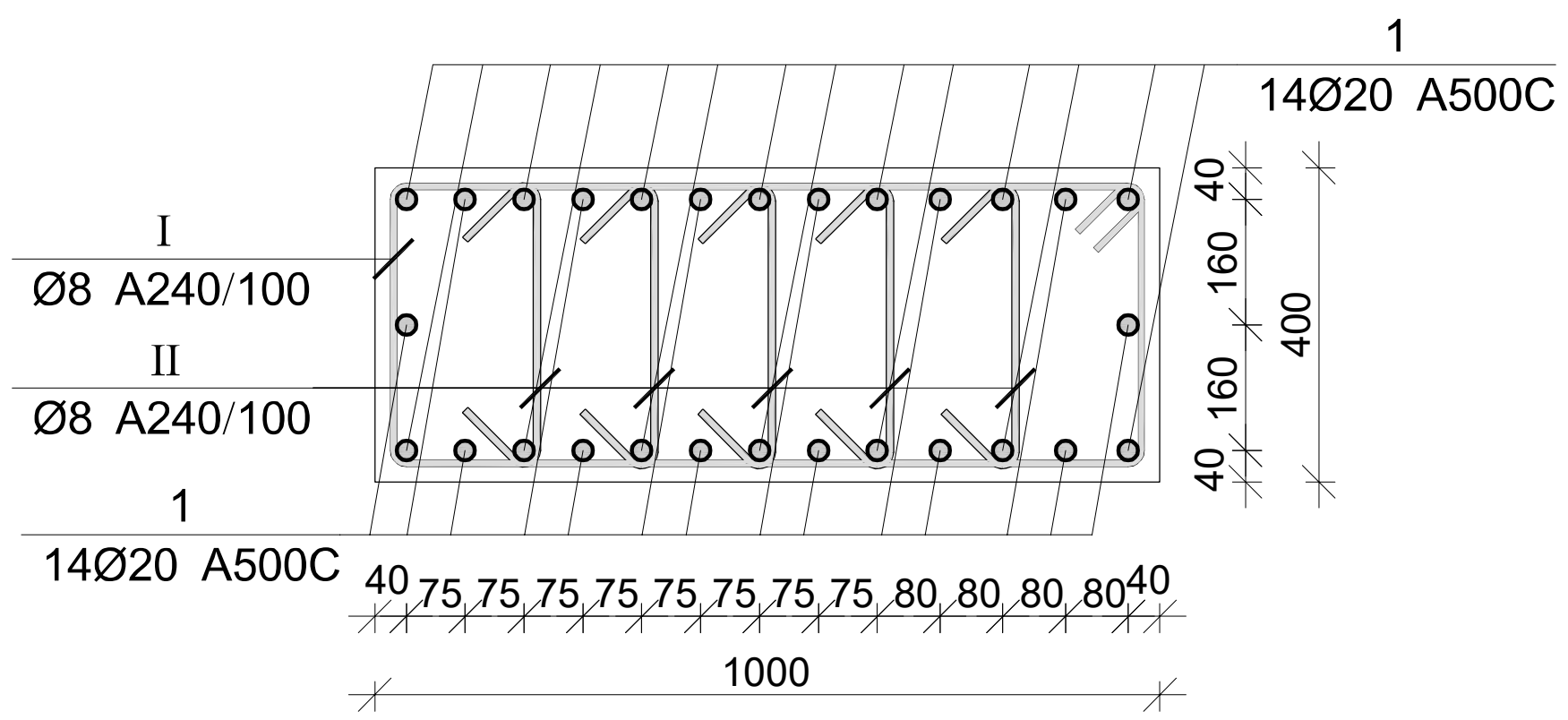

პოზ.	Ø [მმ.]	ესკიზი [მმ.]	სიგრძე [მმ.]
1	Ø20	1000 7° 165 2635	3800
I	Ø8	960 100 100 350 350 960	2820
II	Ø8	350 100 100	550

მონ. რ/ბ სვეტის სვ-5-ის სპეციფიკაცია

არმატურის სპეციფიკაცია					არმატურის ამოკრეფა					ბეტონი B 25
პოზ. №	Ø	L მმ.	n ცალი	Ln მ.	Ø	∑ Ln მ.	გრძივი მეტრის წონა კგ.	წონა კგ. A240	წონა კგ. A500C	V; მ³
1	2	3	4	5	6	7	8	9	10	11
1	20 A500C	3800	28	106.40	8 A240	155.96	0.39	61.54		0.92
I	8 A240	2820	28	78.96	20 A500C	106.40	2.47		262.40	
II	8 A240	550	140	77.00						
							∑	61.54	262.40	0.92
						n= 1		61.54	262.40	0.92
									352.11	კგ/მ³

პროექტის დასახელება

მრავალფუნქციური კომპლექსი

პროექტის მისამართი

ქ. თბილისი დიღომი
(ს/კ 01.72.14.014.434)

დამკვეთი

სტადია	თარიღი	განმარტება
მპ	2022.09.28	

დაკვეთის №

CAD DWG ფაილი 03.svetebi.dwg

მთ. კონსტრუქტორი:

შეასრულა

შეამოწმა

საავტორო უფლებები

ნახაზის დასახელება

მონ. რ/ბ სვეტის სვ-5-ის არმირება

კ-3.05

A3

მონ. რ/ბ სვეტის სვ-6-ის არმირება

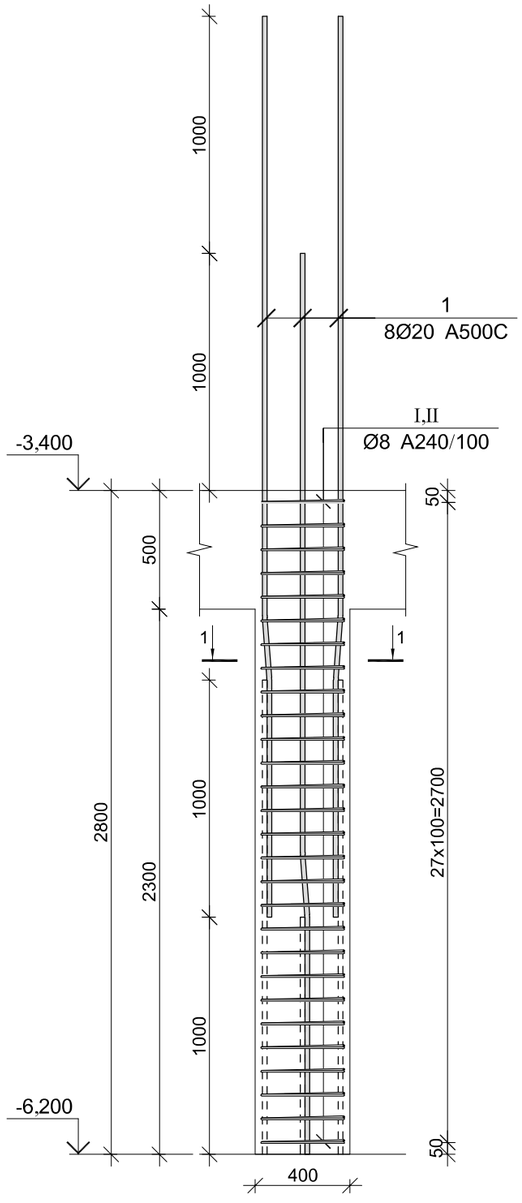

კვეთი 1-1

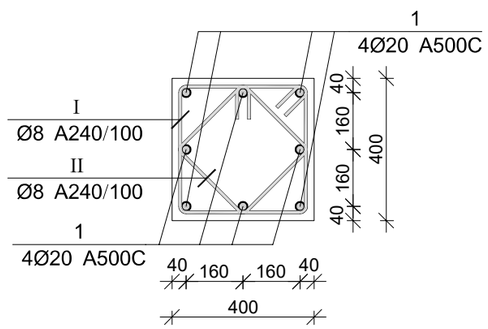

პოზ.	Ø [მმ.]	ესკიზი [მმ.]	სიგრძე [მმ.]
1	Ø20	1000 7° 165 2635	3800
I	Ø8	350 350 350 350	1600
II	Ø8	250 250 250 250	1200

მონ. რ/ბ სვეტის სვ-6-ის სპეციფიკაცია

არმატურის სპეციფიკაცია					არმატურის ამოკრეფა					ბეტონი B 25
პოზ. №	Ø	L მმ.	n ცალი	Ln მ.	Ø	∑ Ln მ.	გრძივი მეტრის წონა კგ.	წონა კგ. A240	წონა კგ. A500C	V; მ³
1	2	3	4	5	6	7	8	9	10	11
1	20 A500C	3800	8	30.40	8 A240	78.40	0.39	30.94		0.37
I	8 A240	1600	28	44.80	20 A500C	30.40	2.47		74.97	
II	8 A240	1200	28	33.60						
							∑	30.94	74.97	0.37
						n= 2		61.87	149.94	0.74
									287.79	კგ/მ³

პროექტის დასახელება

მრავალფუნქციური კომპლექსი

პროექტის მისამართი

ქ. თბილისი დიღომი
(ს/კ 01.72.14.014.434)

დამკვეთი

სტადია	მარილი	ზანმარტება
მპ	2022.09.28	

დაკვეთის №

CAD DWG ფაილი 03.svetebi.dwg

მმ. კონსტრუქტორი:

შესასრულა

შემოწმა

საავტორო უფლებები

ნახაზის დასახელება

მონ. რ/ბ სვეტის სვ-6-ის არმირება

კ-3.06

A3

მონ. რ/ბ სვეტის სვ-7-ის არმირება

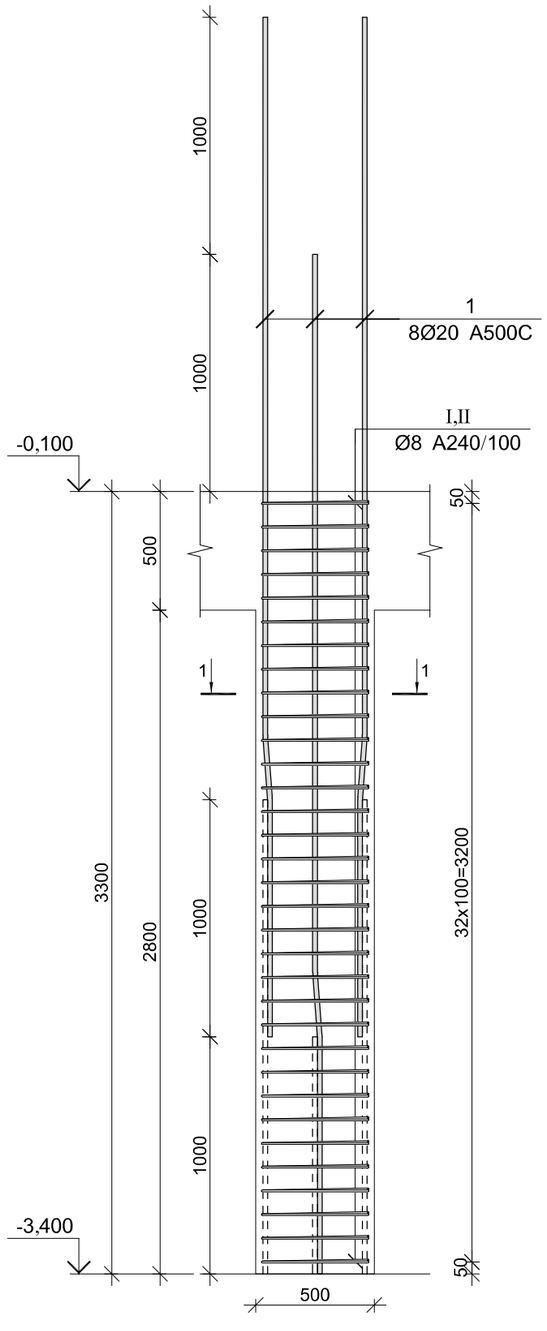

კვეთი 1-1

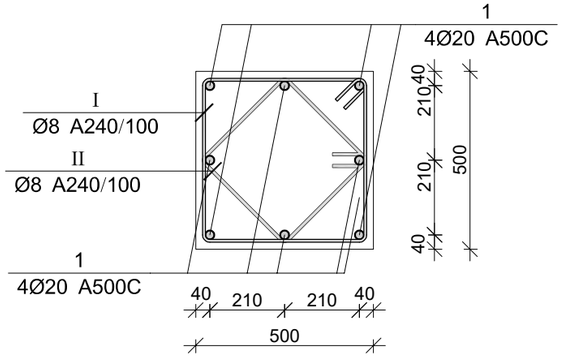

პოზ.	Ø [მმ.]	ესკიზი [მმ.]	სიგრძე [მმ.]
1	Ø20	1000 7° 165 3135	4300
I	Ø8	450 100 100 450 450 450	2000
II	Ø8	350 100 100 350 350 350	1600

მონ. რ/ბ სვეტის სვ-7-ის სპეციფიკაცია

არმატურის სპეციფიკაცია					არმატურის ამოკრეფა					ბეტონი B 25
პოზ. №	Ø	L მმ.	n ცალი	Ln მ.	Ø	∑ Ln მ.	არმატურის წონა კგ.	წონა კგ. A240	წონა კგ. A500C	V; მ³
1	2	3	4	5	6	7	8	9	10	11
1	20 A500C	4300	8	34.40	8 A240	118.80	0.39	46.88		0.70
I	8 A240	2000	33	66.00	20 A500C	34.40	2.47		84.84	
II	8 A240	1600	33	52.80						
							∑	46.88	84.84	0.70
						n= 8		375.01	678.69	5.60
									188.16	კგ/მ³

პროექტის დასახელება

მრავალფუნქციური კომპლექსი

პროექტის მისამართი

ქ. თბილისი დიღომი
(ს/კ 01.72.14.014.434)

დამკვეთი

სტადია	მარილი	შანმარტება
მპ	2022.09.28	
დაკვეთის №		
CAD DWG ფაილი		03.svetebi.dwg
მთ. კონსტრუქტორი:		
შესრულა		
შეამოწმა		
საავტორო უფლებები		

ნახაზის დასახელება

მონ. რ/ბ სვეტის სვ-7-ის არმირება

კ-3.07

A3

მონ. რ/ბ სვეტის სვ-8-ის არმირება

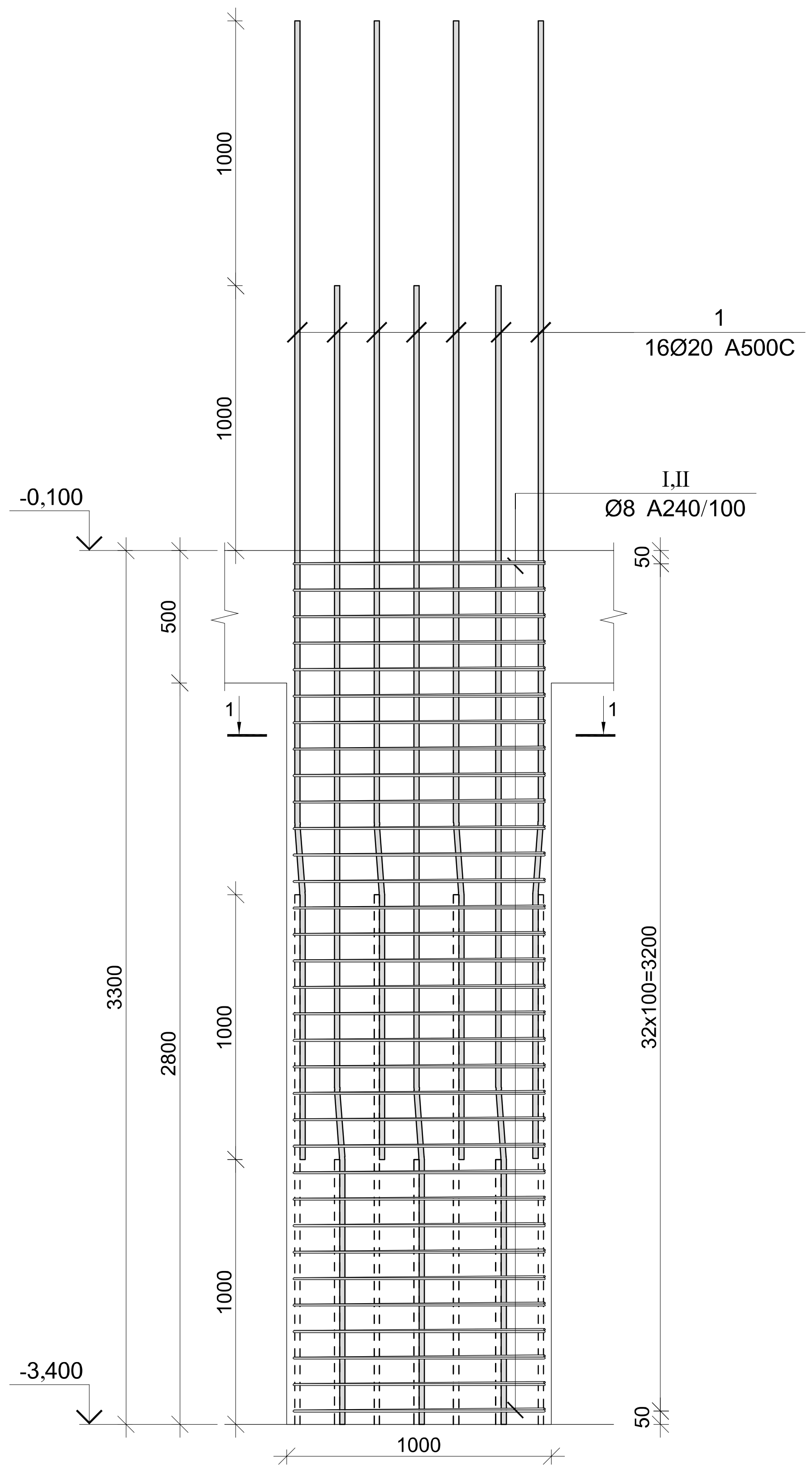

კვეთი 1-1

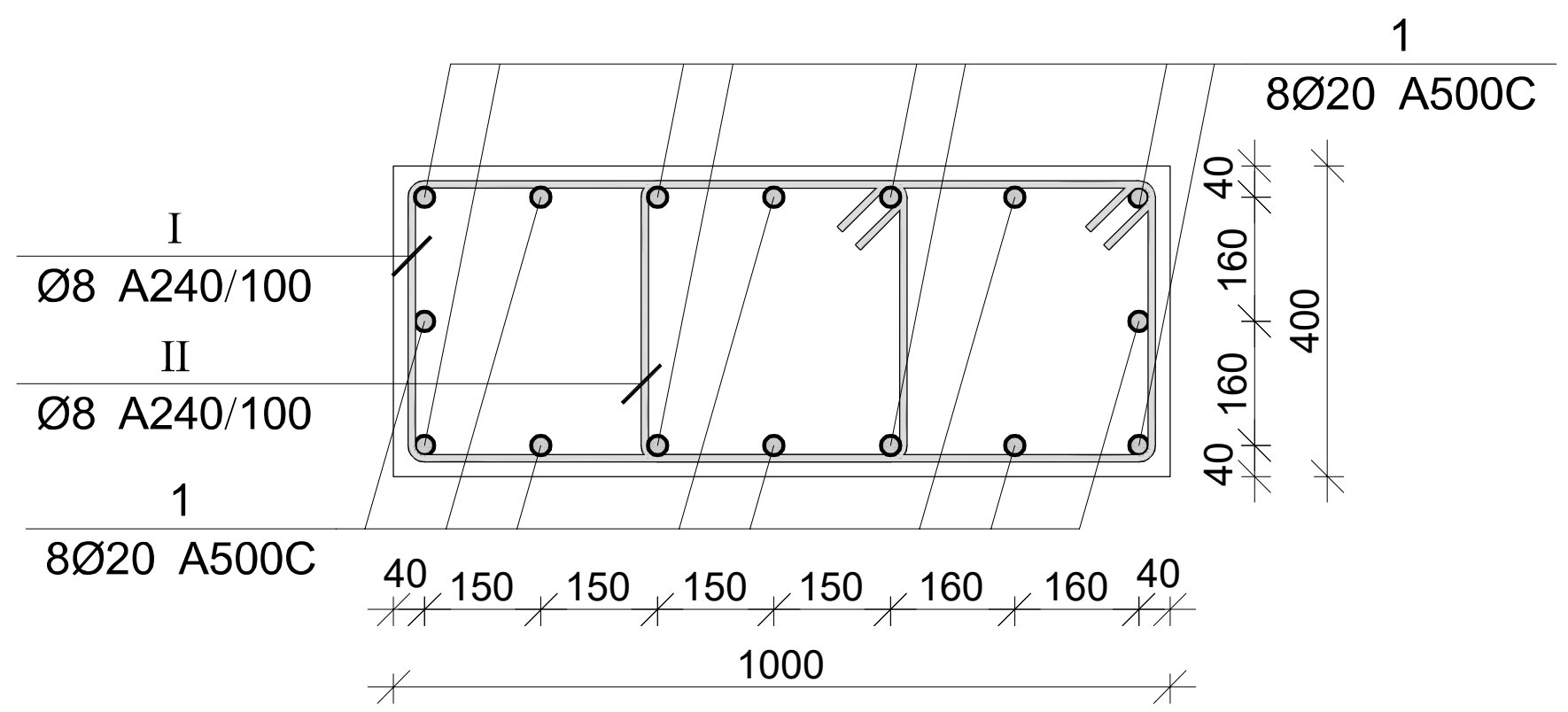

პოზ.	Ø [მმ.]	ესკიზი [მმ.]	სიგრძე [მმ.]
1	Ø20	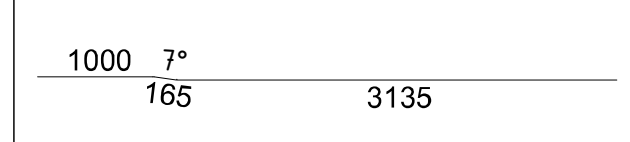	4300
I	Ø8	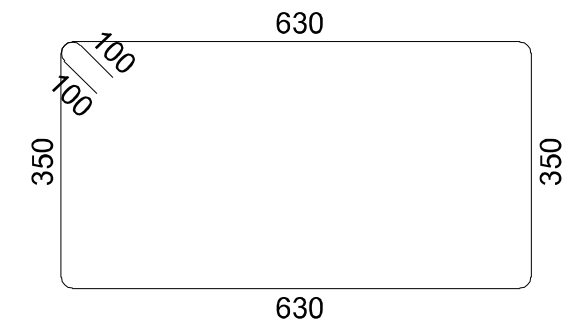	2160
II	Ø8		2200

მონ. რ/ბ სვეტის სვ-8-ის სპეციფიკაცია

არმატურის სპეციფიკაცია					არმატურის ამოკრეფა					ბეტონი B 25
პოზ. №	Ø	L მმ.	n ცალი	Ln მ.	Ø	∑ Ln მ.	ერთეული მეტრის წონა კგ.	წონა კგ. A240	წონა კგ. A500C	V; მ³
1	2	3	4	5	6	7	8	9	10	11
1	20 A500C	4300	16	68.80	8 A240	143.88	0.39	56.77		1.12
I	8 A240	2160	33	71.28	20 A500C	68.80	2.47		169.67	
II	8 A240	2200	33	72.60						
							∑	56.77	169.67	1.12
						n= 8		454.18	1357.37	8.96
									202.18	კგ/მ³

პროექტის დასახელება
მრავალფუნქციური კომპლექსი

პროექტის მისამართი
ქ. თბილისი დიღომი
(ს/კ 01.72.14.014.434)

დამკვეთი

სტადია	თარიღი	განმარტება
მპ	2022.09.28	

დაკვეთის №

CAD DWG ფაილი 03.svetebi.dwg

მთ. კონსტრუქტორი:

შეასრულა

შეამოწმა

საავტორო უფლებები

ნახაზის დასახელება

მონ. რ/ბ სვეტის სვ-8-ის არმირება

კ-3.08

A3

მონ. რ/ბ სვეტის სვ-9-ის არმირება

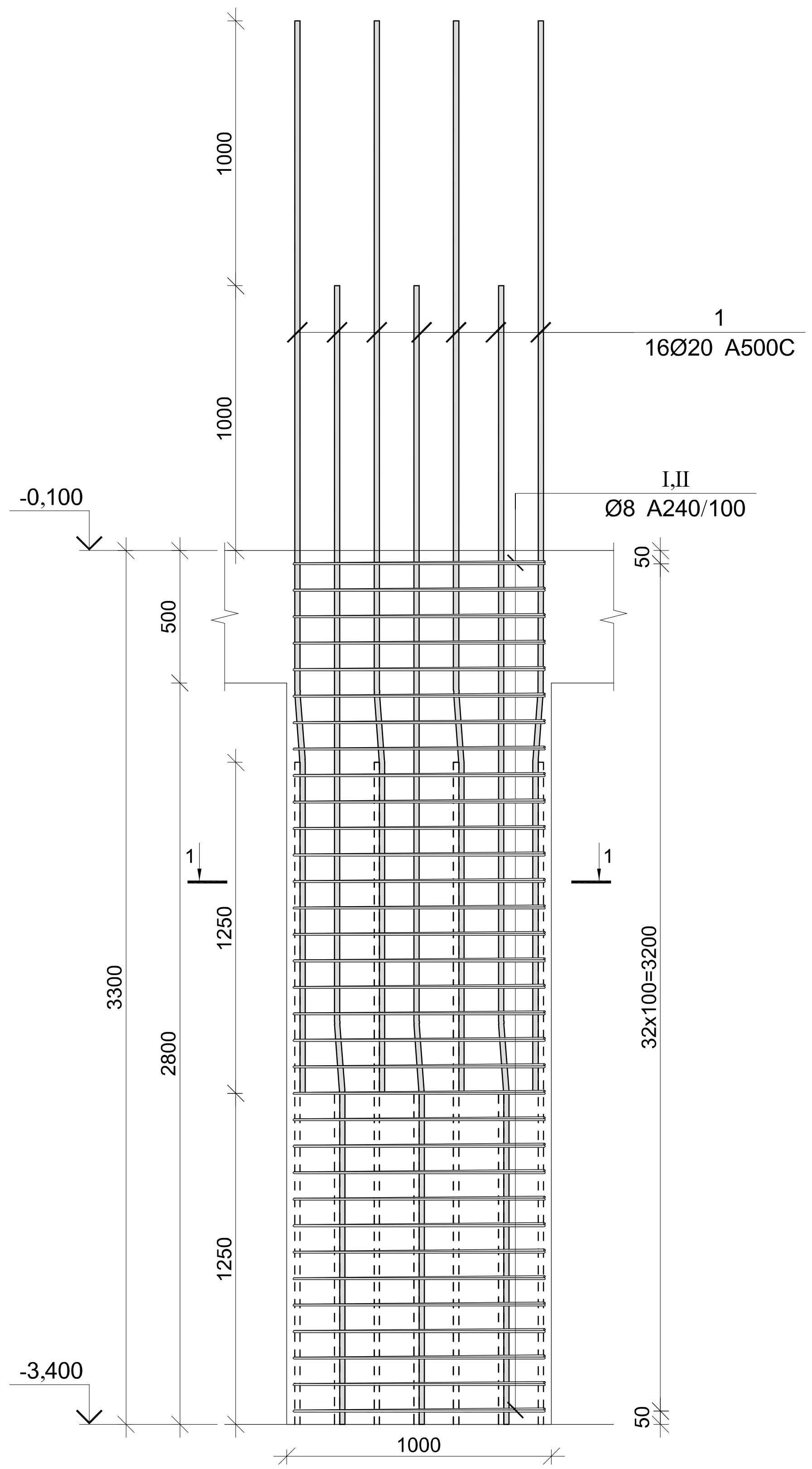

კვეთი 1-1

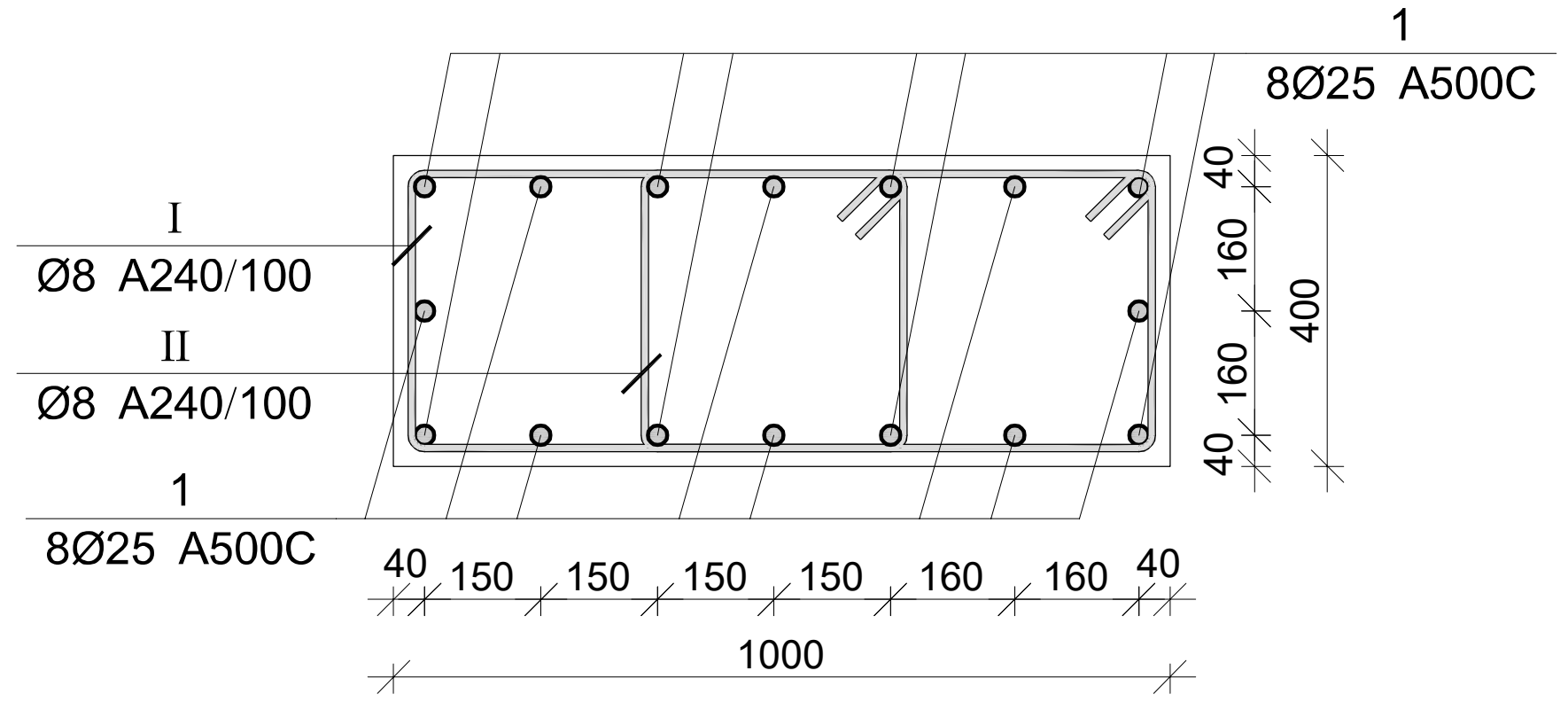

პოზ.	Ø [მმ.]	ესკიზი [მმ.]	სიგრძე [მმ.]
1	Ø20	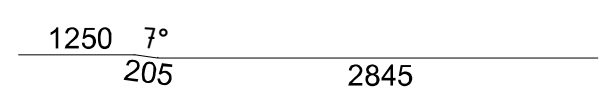	4300
I	Ø8	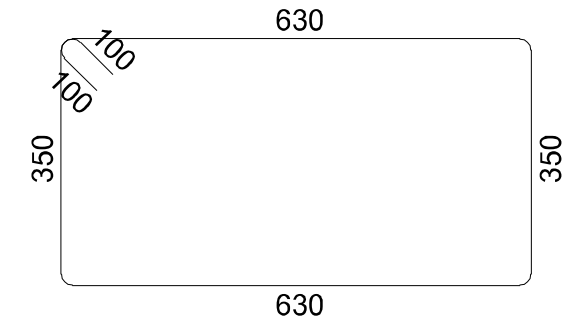	2160
II	Ø8		2200

მონ. რ/ბ სვეტის სვ-9-ის სპეციფიკაცია

არმატურის სპეციფიკაცია					არმატურის ამოკრება					ბეტონი B 25
პოზ. №	Ø	L მმ.	n ცალი	Ln მ.	Ø	∑ Ln მ.	გრძივი მეტრის წონა კგ.	წონა კგ.		V; მ³
								A240	A500C	
1	2	3	4	5	6	7	8	9	10	11
1	20 A500C	4300	16	68.80	8 A240	143.88	0.39	56.77		1.12
I	8 A240	2160	33	71.28	20 A500C	68.80	2.47		169.67	
II	8 A240	2200	33	72.60						
							∑	56.77	169.67	1.12
						n= 5		283.86	848.36	5.60
									202.18	კგ/მ³

პროექტის დასახელება
მრავალფუნქციური კომპლექსი

პროექტის მისამართი
ქ. თბილისი დიღომი
(ს/კ 01.72.14.014.434)

დამკვეთი

სტადია	თარიღი	განმარტება
მპ	2022.09.28	

დაკვეთის №

CAD DWG ფაილი 03.svetebi.dwg

მთ. კონსტრუქტორი:

შეასრულა

შეამოწმა

საავტორო უფლებები

ნახაზის დასახელება

მონ. რ/ბ სვეტის სვ-9-ის არმირება

კ-3.09

A3

მონ. რ/ბ სვეტის სვ-10-ის არმირება

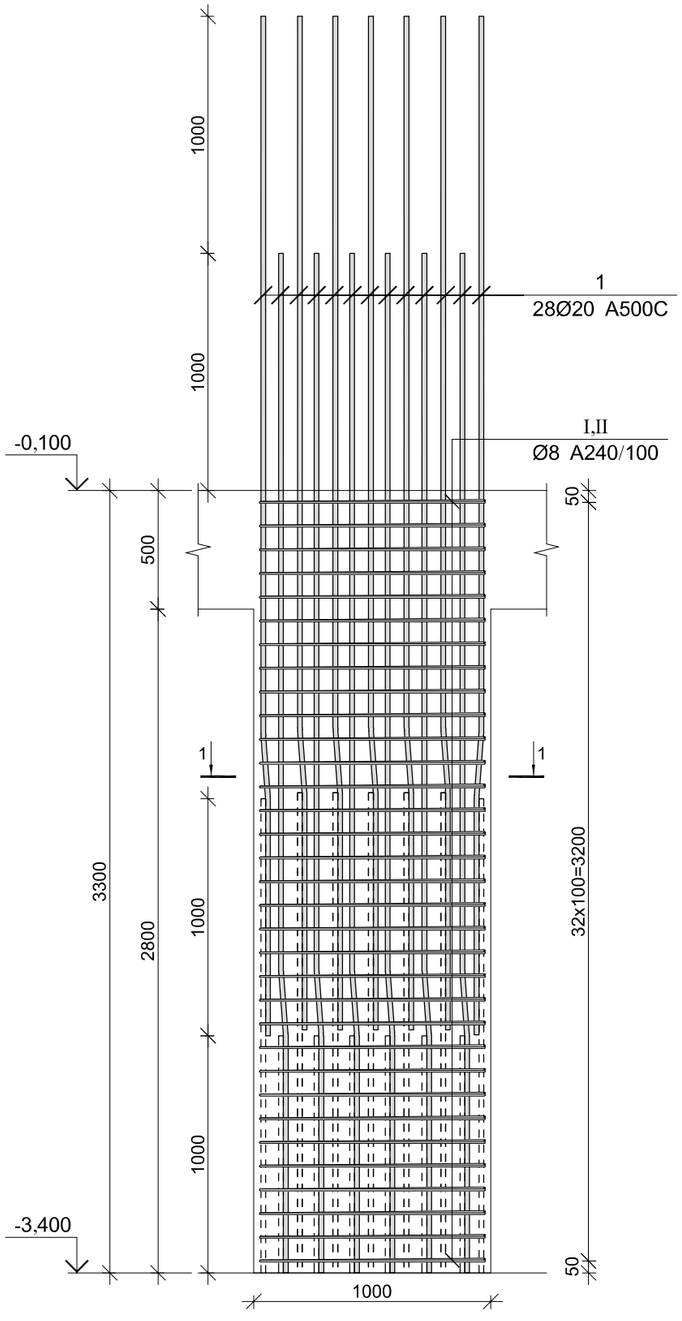

კვეთი 1-1

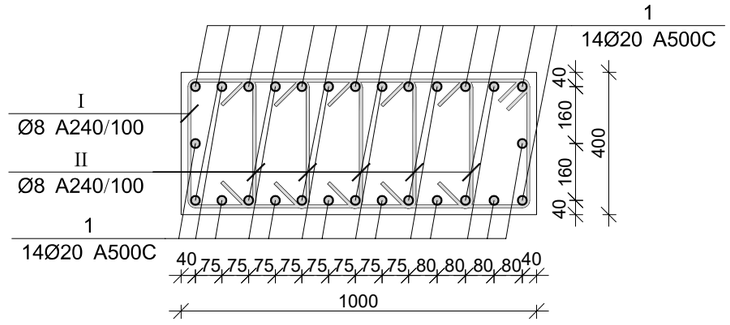

პოზ.	Ø [მმ.]	ესკიზი [მმ.]	სიგრძე [მმ.]
1	Ø20		4300
I	Ø8	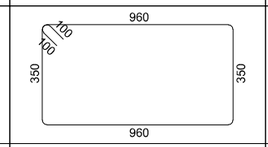	2820
II	Ø8	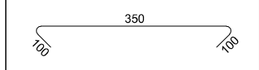	550

მონ. რ/ბ სვეტის სვ-10-ის სპეციფიკაცია

არმატურის სპეციფიკაცია					არმატურის ამოკრეფა					ბეტონი B 25
პოზ. №	Ø	L მმ.	n ცალი	Ln მ.	Ø	∑ Ln მ.	გრძივი მეტრის წონა კგ.	წონა კგ. A240	წონა კგ. A500C	V; მ³
1	2	3	4	5	6	7	8	9	10	11
1	20 A500C	4300	28	120.40	8 A240	183.81	0.39	72.53		1.12
I	8 A240	2820	33	93.06	20 A500C	120.40	2.47		296.93	
II	8 A240	550	165	90.75						
							∑	72.53	296.93	1.12
						n= 1		72.53	296.93	1.12
									329.87	კგ/მ³

პროექტის დასახელება

მრავალფუნქციური კომპლექსი

პროექტის მისამართი

ქ. თბილისი დიღომი
(ს/კ 01.72.14.014.434)

დამკვეთი

სტადია	მარილი	შანმარტება
მპ	2022.09.28	

დაკვეთის №

CAD DWG ფაილი 03.svetebi.dwg

მმ. კონსტრუქტორი:

შესრულა

შემოწმა

საავტორო უფლებები

ნახაზის დასახელება

მონ. რ/ბ სვეტის სვ-10-ის არმირება

კ-3.10

A3

მონ. რ/ბ სვეტის სვ-11-ის არმირება

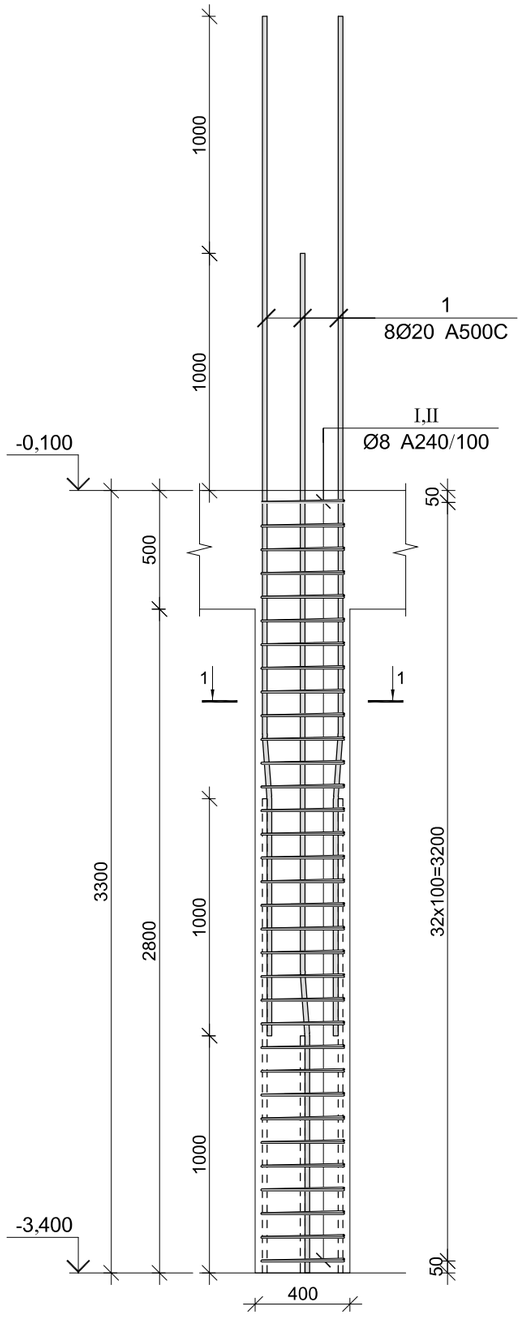

კვეთი 1-1

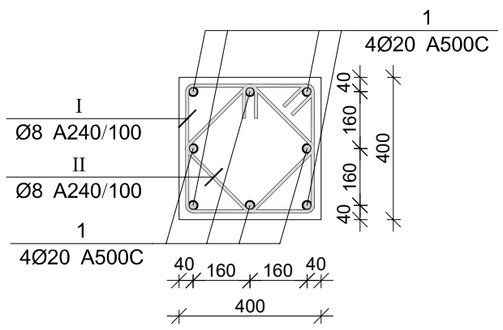

პოზ.	Ø [მმ.]	ესკიზი [მმ.]	სიგრძე [მმ.]
1	Ø20		4300
I	Ø8	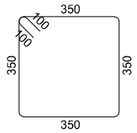	1600
II	Ø8	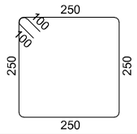	1200

მონ. რ/ბ სვეტის სვ-11-ის სპეციფიკაცია

არმატურის სპეციფიკაცია					არმატურის ამოკრეფა					ბეტონი B 25
პოზ. №	Ø	L მმ.	n ცალი	Ln მ.	Ø	∑ Ln მ.	გრძივი მეტრის წონა კგ.	წონა კგ. A240	წონა კგ. A500C	V; მ³
1	2	3	4	5	6	7	8	9	10	11
1	20 A500C	4300	8	34.40	8 A240	92.40	0.39	36.46		0.45
I	8 A240	1600	33	52.80	20 A500C	34.40	2.47		84.84	
II	8 A240	1200	33	39.60						
							∑	36.46	84.84	0.45
						n= 2		72.92	169.67	0.90
									270.75	კგ/მ³

პროექტის დასახელება

მრავალფუნქციური კომპლექსი

პროექტის მისამართი

ქ. თბილისი დიღომი
(ს/კ 01.72.14.014.434)

დამკვეთი

სტადია	მარილი	ზანმარტება
მპ	2022.09.28	

დაკვეთის №

CAD DWG ფაილი 03.svetebi.dwg

მთ. კონსტრუქტორი:

შესრულა

შეამოწმა

საავტორო უფლებები

ნახაზის დასახელება

მონ. რ/ბ სვეტის სვ-11-ის არმირება

კ-3.11

A3

მონ. რ/ბ სვეტის სვ-12-ის არმირება

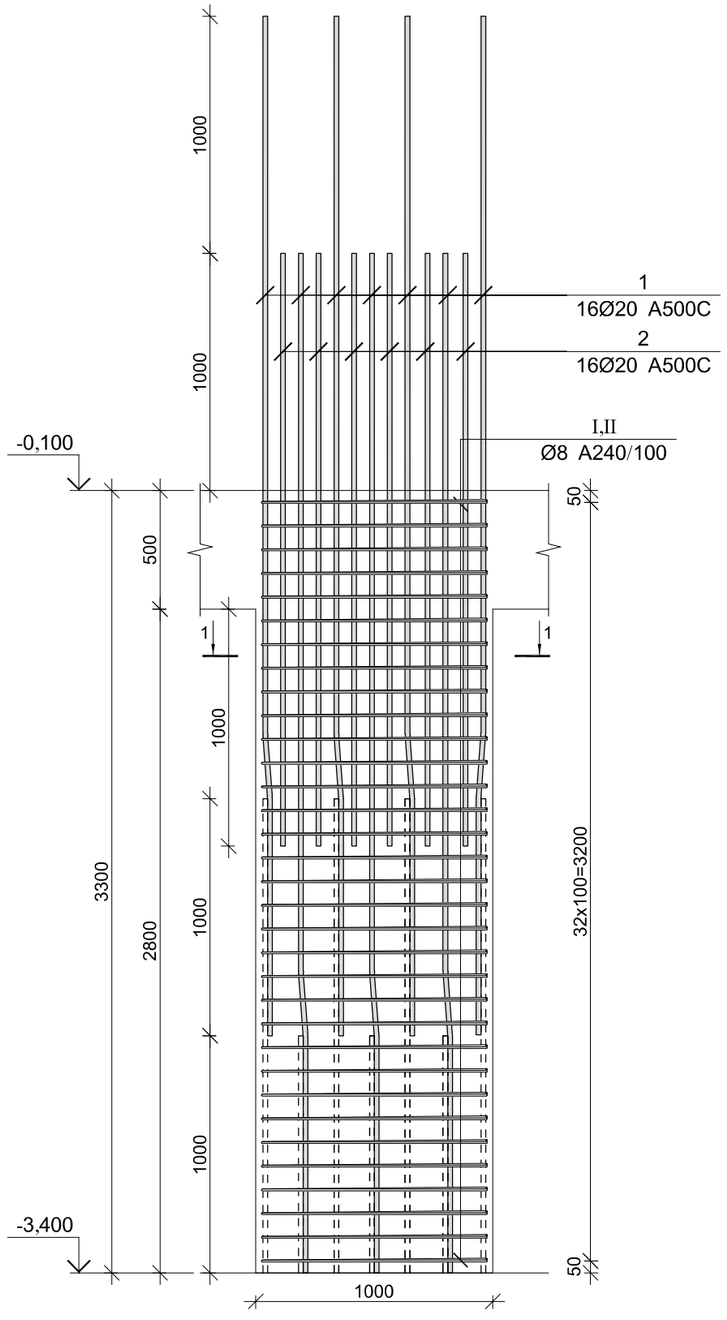

კვეთი 1-1

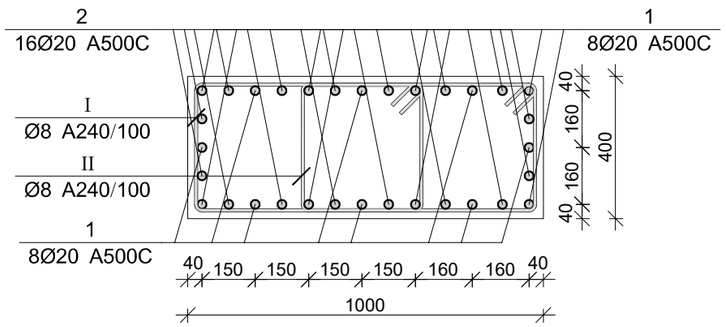

პოზ.	Ø [მმ.]	ესკიზი [მმ.]	სიგრძე [მმ.]
①	Ø20	1000 7° 165 3135	4300
②	Ø20	2500	2500
Ⅰ	Ø8	630 100 100 350 350 630	2160
Ⅱ	Ø8	650 100 100 350 350 650	2200

მონ. რ/ბ სვეტის სვ-12-ის სპეციფიკაცია

არმატურის სპეციფიკაცია					არმატურის ამოკრეფა					ბეტონი B 25
პოზ. №	Ø	L მმ.	n ცალი	Ln მ.	Ø	∑ Ln მ.	გრძივი მეტრის წონა კგ.	წონა კგ. A240	წონა კგ. A500C	V; მ³
1	2	3	4	5	6	7	8	9	10	11
1	20 A500C	4300	16	68.80	8 A240	71.28	0.39	28.13		1.12
2	20 A500C	2500	16	40.00	20 A500C	108.80	2.47		268.32	
I	8 A240	2160	33	71.28						
II	8 A240	2200	33	72.60			∑	28.13	268.32	1.12
						n= 1		28.13	268.32	1.12
									264.68	კგ/მ³

პროექტის დასახელება

მრავალფუნქციური კომპლექსი

პროექტის მისამართი

ქ. თბილისი დიღომი
(ს/კ 01.72.14.014.434)

დამკვეთი

სტადია მარღი განმარტება

მპ 2022.09.28

დაკვეთის №

CAD DWG ფაილი 03.svetebi.dwg

მთ. კონსტრუქტორი:

შესრულა

შეამოწმა

საპეტრო შუალებები

ნახაზის დასახელება

მონ. რ/ბ სვეტის სვ-12-ის არმირება

კ-3.12

A3

მონ. რ/ბ სვეტის სვ-13-ის არმირება

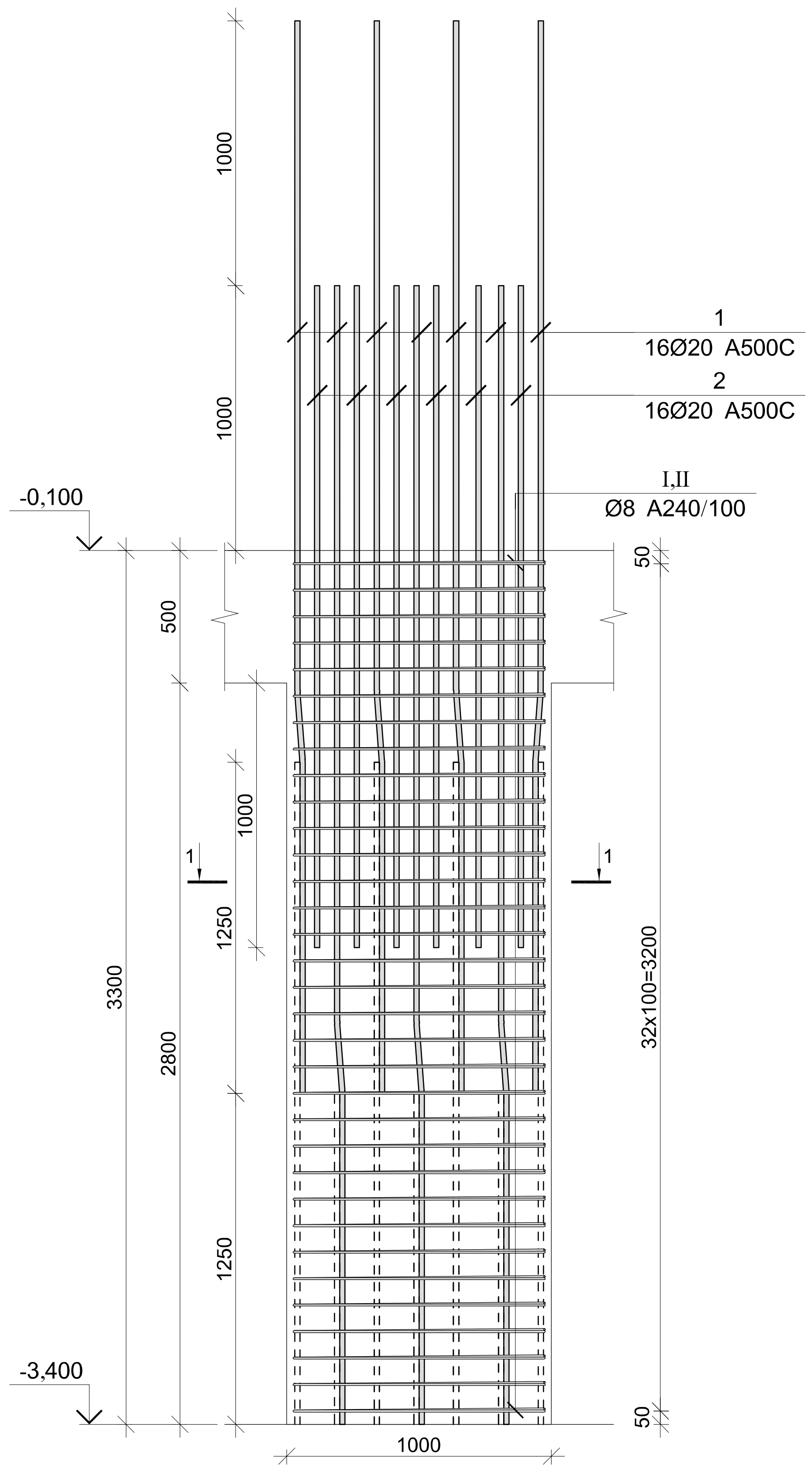

კვეთი 1-1

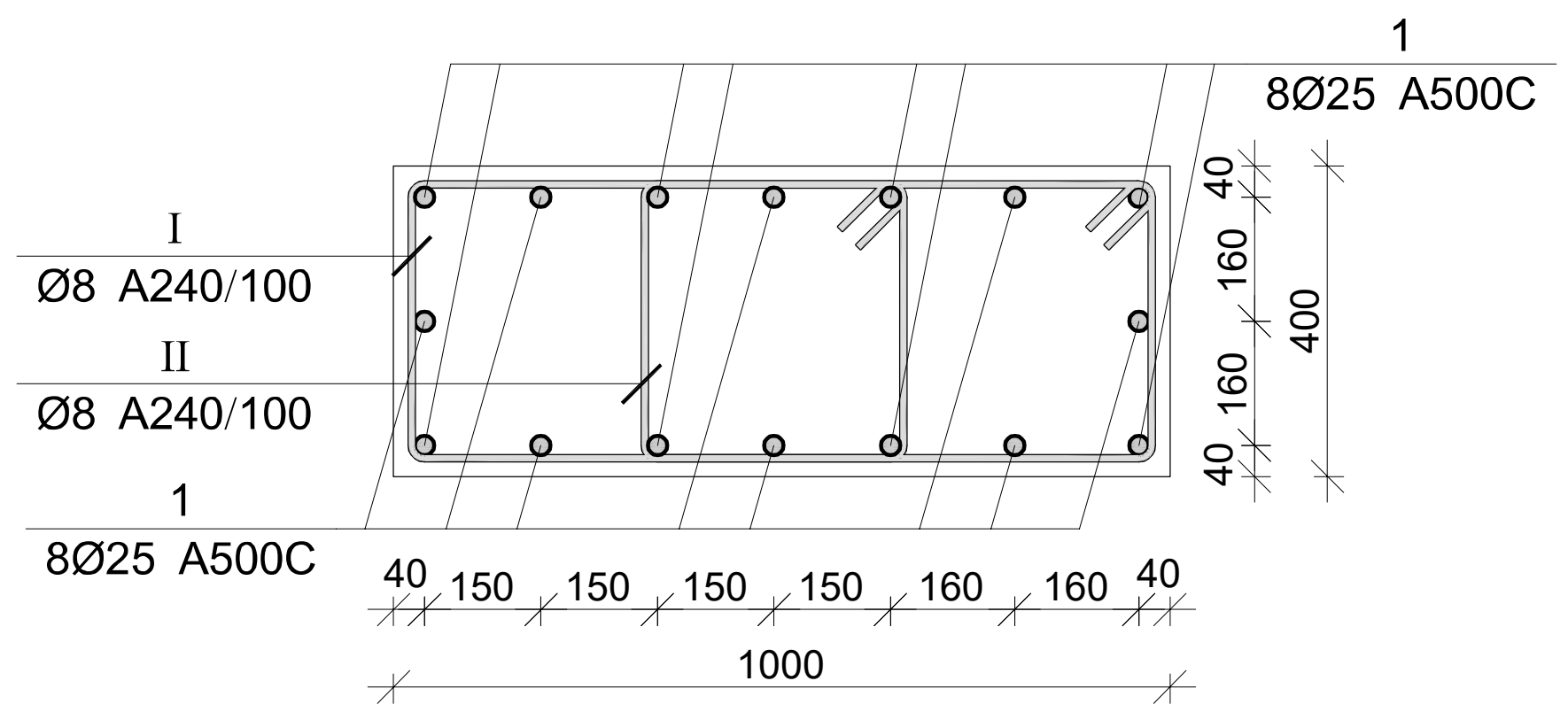

პოზ.	Ø [მმ.]	ესკიზი [მმ.]	სიგრძე [მმ.]
1	Ø20	1250 7° 205 2845	4300
2	Ø20	2500	2500
I	Ø8	630; 100; 100; 350; 350; 630	2160
II	Ø8	650; 100; 100; 350; 350; 650	2200

მონ. რ/ბ სვეტის სვ-13-ის სპეციფიკაცია

არმატურის სპეციფიკაცია					არმატურის ამოკრეფა					ბეტონი B 25
პოზ. №	Ø	L მმ.	n ცალი	Ln მ.	Ø	∑ Ln მ.	ერთი მეტრის წონა კგ.	წონა კგ. A240	წონა კგ. A500C	V; მ³
1	2	3	4	5	6	7	8	9	10	11
1	20 A500C	4300	16	68.80	8 A240	71.28	0.39	28.13		1.12
2	20 A500C	2500	16	40.00	20 A500C	108.80	2.47		268.32	
I	8 A240	2160	33	71.28						
II	8 A240	2200	33	72.60			∑	28.13	268.32	1.12
						n= 1		28.13	268.32	1.12
									264.68	კგ/მ³

პროექტის დასახელება
მრავალფუნქციური კომპლექსი

პროექტის მისამართი
ქ. თბილისი დიღომი
(ს/კ 01.72.14.014.434)

დამკვეთი

სტადია	თარიღი	განმარტება
მპ	2022.09.28	

დაკვეთის №

CAD DWG ფაილი 03.svetebi.dwg

მთ. კონსტრუქტორი:

შეასრულა

შეამოწმა

საავტორო უფლებები

ნახაზის დასახელება

მონ. რ/ბ სვეტის სვ-13-ის არმირება

კ-3.13

A3

მონ. რ/ბ სვეტის სვ-14-ის არმირება

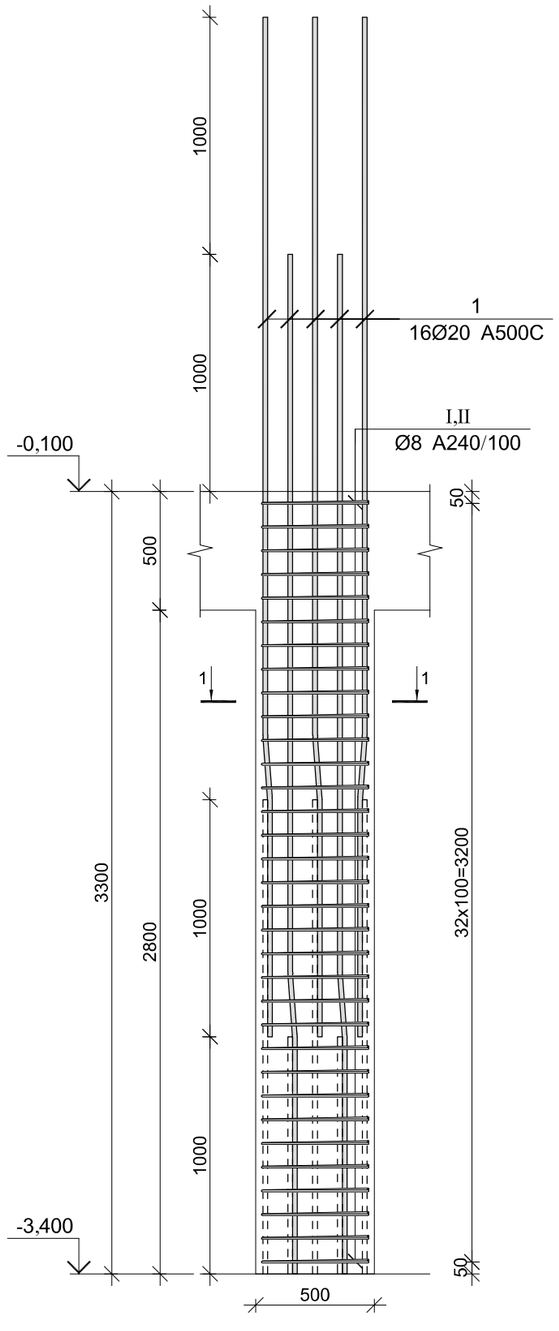

კვეთი 1-1

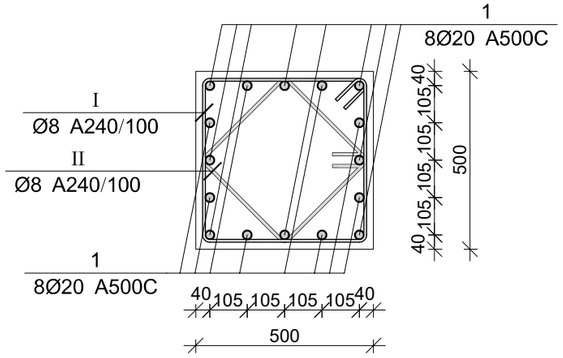

პოზ.	Ø [მმ.]	ესკიზი [მმ.]	სიგრძე [მმ.]
1	Ø20		4300
I	Ø8	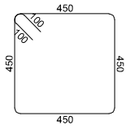	2000
II	Ø8	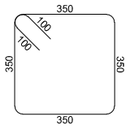	1600

მონ. რ/ბ სვეტის სვ-14-ის სპეციფიკაცია

არმატურის სპეციფიკაცია					არმატურის ამოკრეფა					ბეტონი B 25
პოზ. №	Ø	L მმ.	n ცალი	Ln მ.	Ø	∑ Ln მ.	არმატ. მეტრის წონა კგ.	წონა კგ. A240	წონა კგ. A500C	V; მ³
1	2	3	4	5	6	7	8	9	10	11
1	20 A500C	4300	16	68.80	8 A240	118.80	0.39	46.88		0.70
I	8 A240	2000	33	66.00	20 A500C	68.80	2.47		169.67	
II	8 A240	1600	33	52.80						
							∑	46.88	169.67	0.70
						n= 2		93.75	339.34	1.40
									309.35	კგ/მ³

პროექტის დასახელება

მრავალფუნქციური კომპლექსი

პროექტის მისამართი

ქ. თბილისი დიღომი
(ს/კ 01.72.14.014.434)

დამკვეთი

სტადია	მარილი	განმარტება
მპ	2022.09.28	
დაკვეთის №		
CAD DWG ფაილი		03.svetebi.dwg

მთ. კონსტრუქტორი:

შესრულა

შეამოწმა

საარქიტექტორო შენიშვნები

ნახაზის დასახელება

მონ. რ/ბ სვეტის სვ-14-ის არმირება

კ-3.14

A3

მრავ. რ/ბ სვეტის სვ-15-ის არმირება

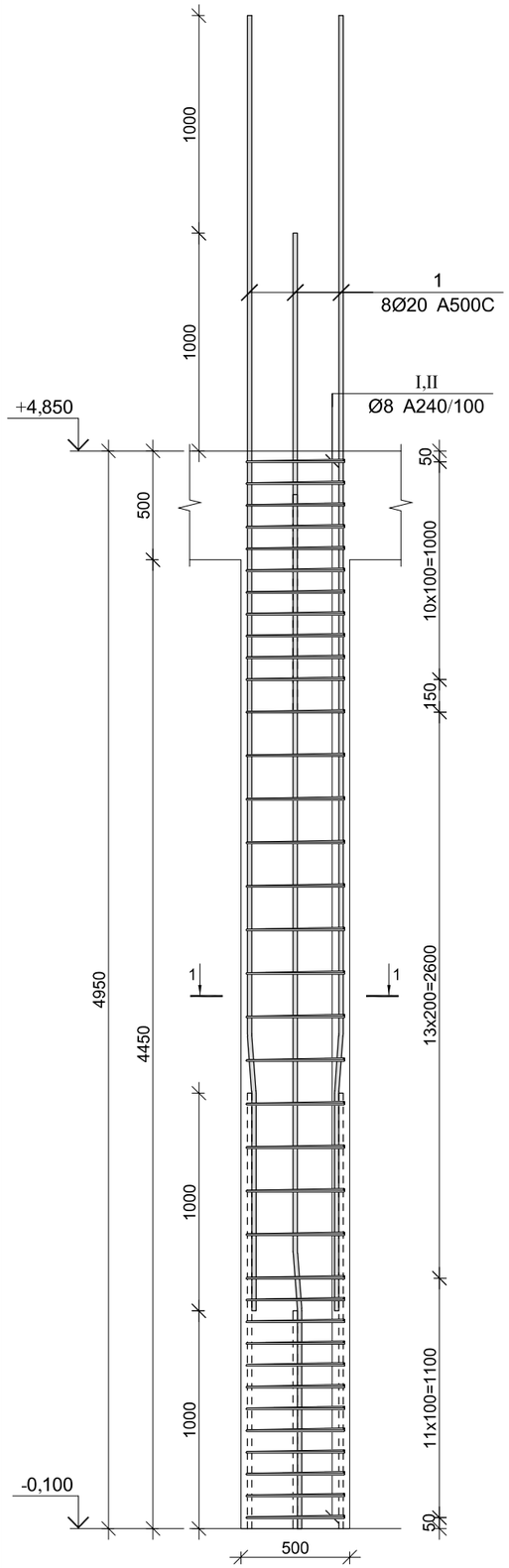

კვეთი 1-1

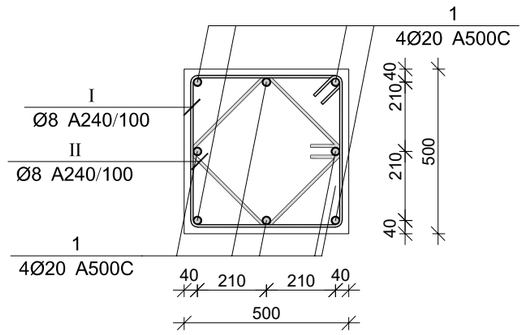

პოზ.	Ø [მმ.]	ესკიზი [მმ.]	სიგრძე [მმ.]
①	Ø20		5950
Ⓘ	Ø8	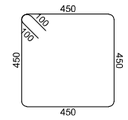	2000
ⒾⒾ	Ø8	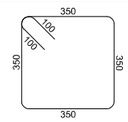	1600

მრავ. რ/ბ სვეტის სვ-15-ის სპეციფიკაცია

არმატურის სპეციფიკაცია					არმატურის ამოკრეფა					ბეტონი B 25
პოზ. №	Ø	L მმ.	n ცალი	Ln მ.	Ø	∑ Ln მ.	ერთი ელემენტის წონა კგ.	წონა კგ. A240	წონა კგ. A500C	V; მ³
1	2	3	4	5	6	7	8	9	10	11
1	20 A500C	5950	8	47.60	8 A240	129.60	0.39	51.14		1.11
I	8 A240	2000	36	72.00	20 A500C	47.60	2.47		117.39	
II	8 A240	1600	36	57.60						
							∑	51.14	117.39	1.11
						n= 8		409.11	939.11	8.90
									151.49	კგ/მ³

პროექტის დასახელება

მრავალფუნქციური კომპლექსი

პროექტის მისამართი

ქ. თბილისი დიღომი
(ს/კ 01.72.14.014.434)

დამკვეთი

სტადია	ეტაპი	განმარტება
მპ	2022.09.28	

დაკვეთის №

CAD DWG ფაილი 03.svetebi.dwg

მთ. კონსტრუქტორი:

შესრულა

შემოწმა

საავტორო უფლებები

ნახაზის დასახელება

მრავ. რ/ბ სვეტის სვ-15-ის არმირება

კ-3.15

A3

მონ. რ/ბ სვეტის სვ-16-ის არმირება

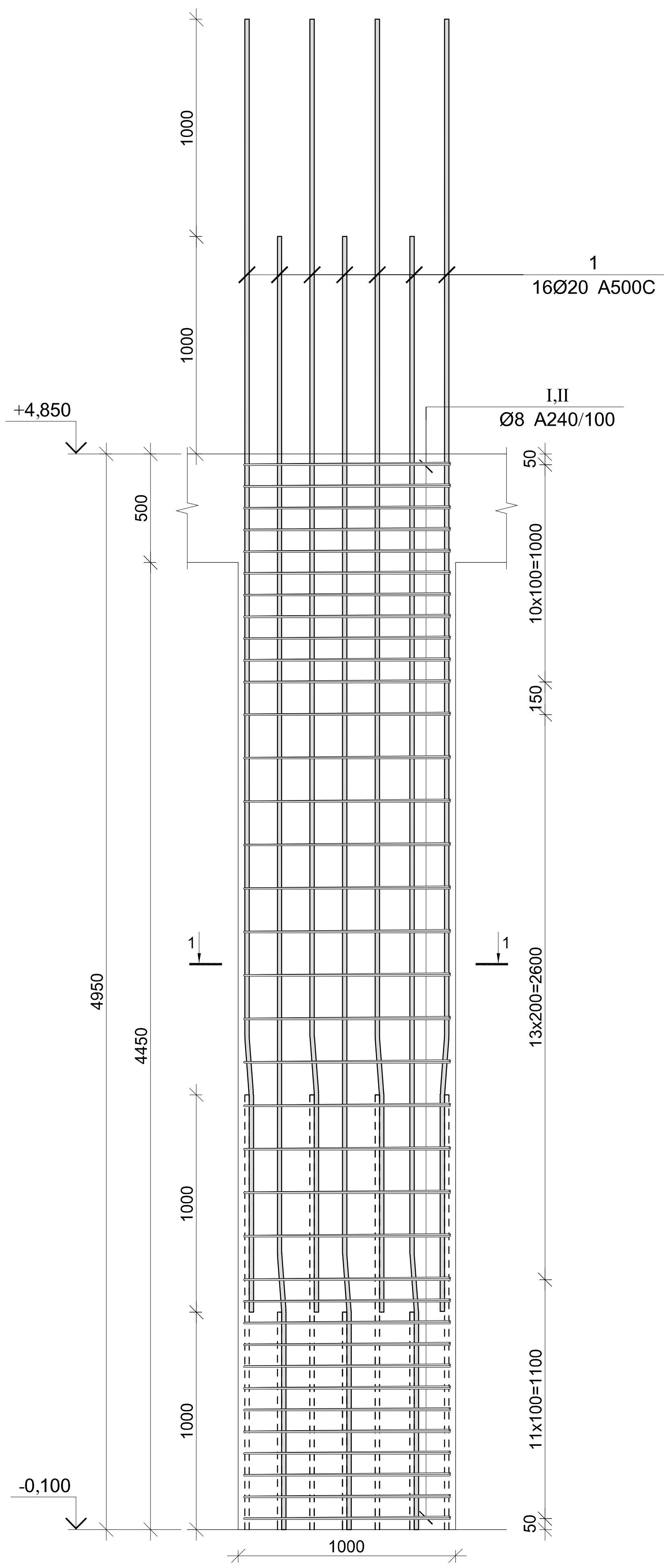

კვეთი 1-1

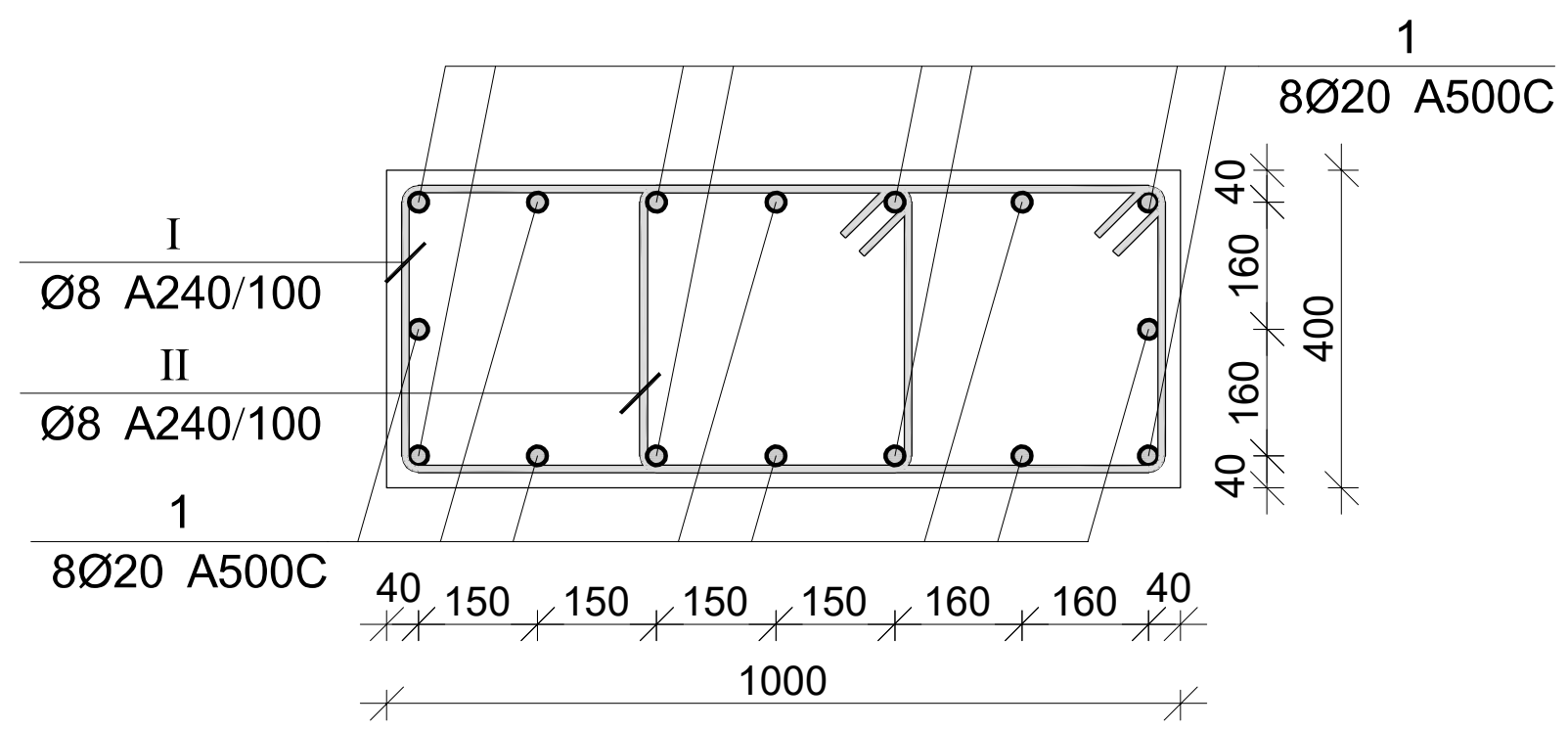

პოზ.	Ø [მმ.]	ესკიზი [მმ.]	სიგრძე [მმ.]
1	Ø20	1000 7* 165 4785	5950
I	Ø8	630; 100; 100; 350; 350; 630	2160
II	Ø8	650; 100; 100; 350; 350; 650	2200

მონ. რ/ბ სვეტის სვ-16-ის სპეციფიკაცია

არმატურის სპეციფიკაცია					არმატურის ამოკრეფა					ბეტონი B 25
პოზ. №	Ø	L მმ.	n ცალი	Ln მ.	Ø	∑ Ln მ.	ერთეული მეტრის წონა კგ.	წონა კგ. A240	წონა კგ. A500C	V; მ^3
1	2	3	4	5	6	7	8	9	10	11
1	20 A500C	5950	16	95.20	8 A240	156.96	0.39	61.93		1.78
I	8 A240	2160	36	77.76	20 A500C	95.20	2.47		234.78	
II	8 A240	2200	36	79.20						
							∑	61.93	234.78	1.78
						n= 15		929.01	3521.67	26.70
									166.69	კგ/მ^3

პროექტის დასახელება	მრავალფუნქციური კომპლექსი
პროექტის მისამართი	ქ. თბილისი დიღომი (ს/კ 01.72.14.014.434)
დამკვეთი	
სტადია / თარიღი / განმარტება	მპ / 2022.09.28
დაკვეთის №	
CAD DWG ფაილი	03.svetebi.dwg
მთ. კონსტრუქტორი:	
შეასრულა	
შეამოწმა	
საავტორო უფლებები	
ნახაზის დასახელება	მონ. რ/ბ სვეტის სვ-16-ის არმირება
	კ-3.16
	A3

მრნ. რ/ბ სვეტის სვ-17-ის არმირება

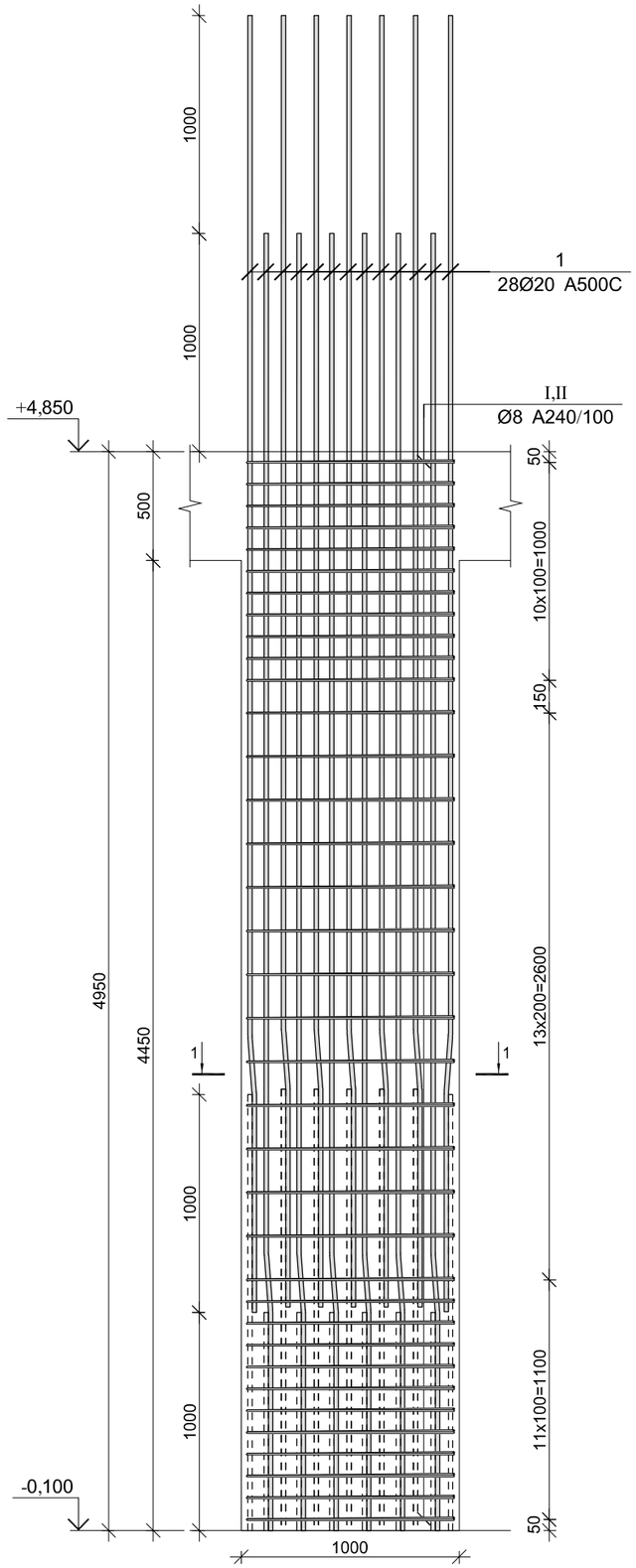

კვეთი 1-1

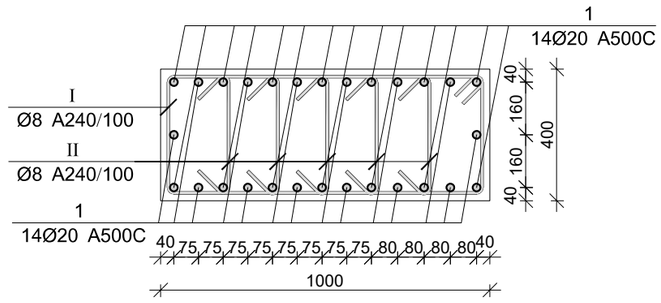

პოზ.	Ø [მმ.]	ესკიზი [მმ.]	სიგრძე [მმ.]
1	Ø20		5950
I	Ø8	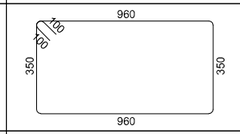	2820
II	Ø8	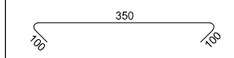	550

მრნ. რ/ბ სვეტის სვ-17-ის სპეციფიკაცია

არმატურის სპეციფიკაცია					არმატურის ამოკრეფა					ბეტონი B 25
პოზ. №	Ø	L მმ.	n ცალი	Ln მ.	Ø	∑ Ln მ.	გრძივი მეტრის წონა კგ.	წონა კგ. A240	წონა კგ. A500C	V; მ³
1	2	3	4	5	6	7	8	9	10	11
1	20 A500C	5950	28	166.60	8 A240	200.52	0.39	79.12		1.78
I	8 A240	2820	36	101.52	20 A500C	166.60	2.47		410.86	
II	8 A240	550	180	99.00						
							∑	79.12	410.86	1.78
						n= 1		79.12	410.86	1.78
									275.27	კგ/მ³

პროექტის დასახელება

მრავალფუნქციური კომპლექსი

პროექტის მისამართი

ქ. თბილისი დიღომი
(ს/კ 01.72.14.014.434)

დამკვეთი

სტადია	მარცხ.	განმარტება
მპ	2022.09.28	
დაკვეთის №		

CAD DWG ფაილი 03.svetebi.dwg

მთ. კონსტრუქტორი:

შესრულა

შემოწმა

სააგტორო უფლებები

ნახაზის დასახელება

მრნ. რ/ბ სვეტის სვ-17-ის არმირება

კ-3.17

A3

მონ. რ/ბ სვეტის სვ-18-ის არმირება

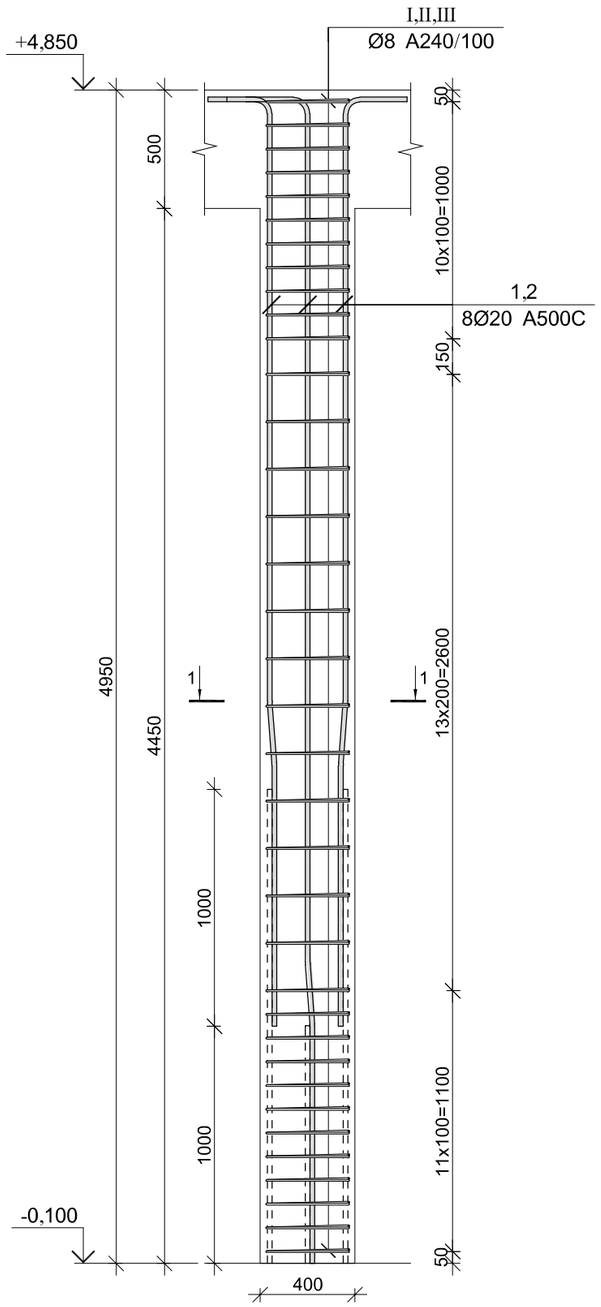

კვეთი 1-1

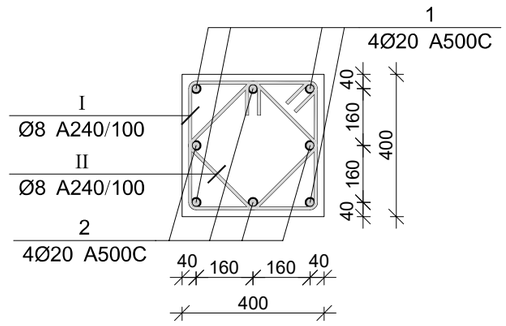

პოზ.	Ø [მმ.]	ესკიზი [მმ.]	სიგრძე [მმ.]
①	Ø20	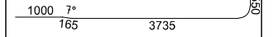	5450
②	Ø20	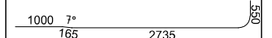	4450
Ⅰ	Ø8	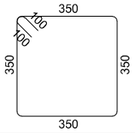	1600
Ⅱ	Ø8	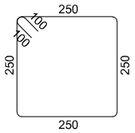	1200

მონ. რ/ბ სვეტის სვ-18-ის სპეციფიკაცია

არმატურის სპეციფიკაცია					არმატურის ამოკრეფა					ბეტონი B 25
პოზ. №	Ø	L მმ.	n ცალი	Ln მ.	Ø	∑ Ln მ.	გრძივი მეტრის წონა კგ.	წონა კგ.		V; მ³
								A240	A500C	
1	2	3	4	5	6	7	8	9	10	11
1	20 A500C	5450	4	21.80	8 A240	100.80	0.39	39.77		0.71
2	20 A500C	4450	4	17.80	20 A500C	39.60	2.47		97.66	
I	8 A240	1600	36	57.60						
II	8 A240	1200	36	43.20						
							∑	39.77	97.66	0.71
						n= 2		79.55	195.32	1.42
									193.03	კგ/მ³

პროექტის დასახელება

მრავალფუნქციური კომპლექსი

პროექტის მისამართი

ქ. თბილისი დიღომი
(ს/კ 01.72.14.014.434)

დამკვეთი

სტადია მარდლ განმარტება

მპ 2022.09.28

დაკვეთის №

CAD DWG ფაილი 03.svetebi.dwg

მთ. კონსტრუქტორი:

შესრულა

შეამოწმა

საავტორო უფლებები

ნახაზის დასახელება

მონ. რ/ბ სვეტის სვ-18-ის არმირება

კ-3.18

A3

მრავ. რ/ბ სვეტის სვ-19-ის არმირება

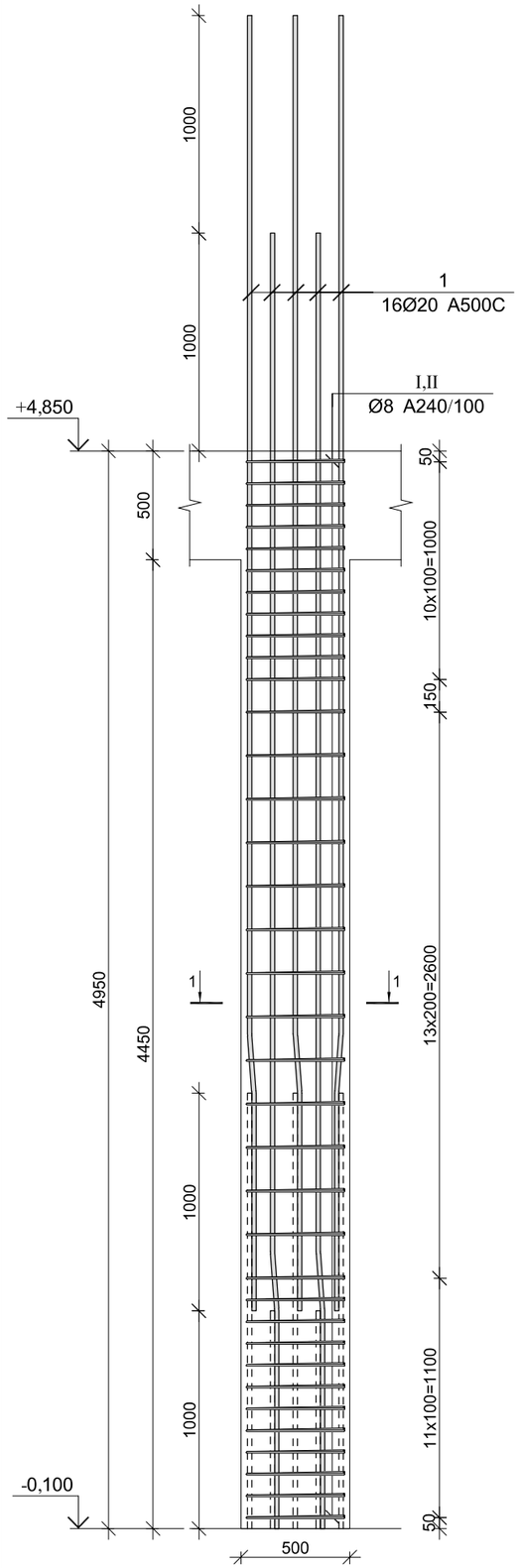

კვეთი 1-1

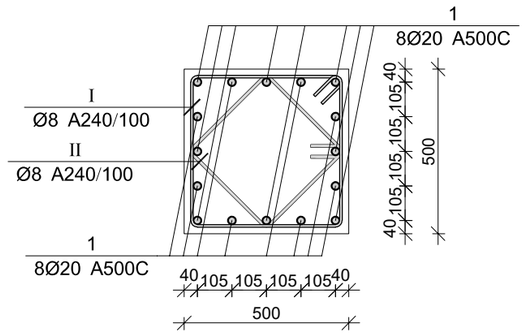

პოზ.	Ø [მმ.]	ესკიზი [მმ.]	სიგრძე [მმ.]
1	Ø20		5950
I	Ø8	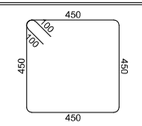	2000
II	Ø8	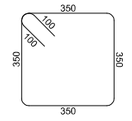	1600

მრავ. რ/ბ სვეტის სვ-19-ის სპეციფიკაცია

არმატურის სპეციფიკაცია					არმატურის ამოკრეფა					ბეტონი B 25
პოზ. №	Ø	L მმ.	n ცალი	Ln მ.	Ø	∑ Ln მ.	ერთი ღეროს წონა კგ.	წონა კგ. A240	წონა კგ. A500C	V; მ³
1	2	3	4	5	6	7	8	9	10	11
1	20 A500C	5950	16	95.20	8 A240	129.60	0.39	51.14		1.11
I	8 A240	2000	36	72.00	20 A500C	95.20	2.47		234.78	
II	8 A240	1600	36	57.60						
							∑	51.14	234.78	1.11
						n= 2		102.28	469.56	2.23
									257.00	კგ/მ³

პროექტის დასახელება

მრავალფუნქციური კომპლექსი

პროექტის მისამართი

ქ. თბილისი დიღომი
(ს/კ 01.72.14.014.434)

დამკვეთი

სტადია	ეტაპი	განმარტება
მპ	2022.09.28	

დაკვეთის №

CAD DWG ფაილი 03.svetebi.dwg

მთ. კონსტრუქტორი:

შესრულა

შეამოწმა

საავტორო უფლებები

ნახაზის დასახელება

მრავ. რ/ბ სვეტის სვ-19-ის არმირება

კ-3.19

A3

მონ. რ/ბ სვეტის სვ-20-ის არმირება

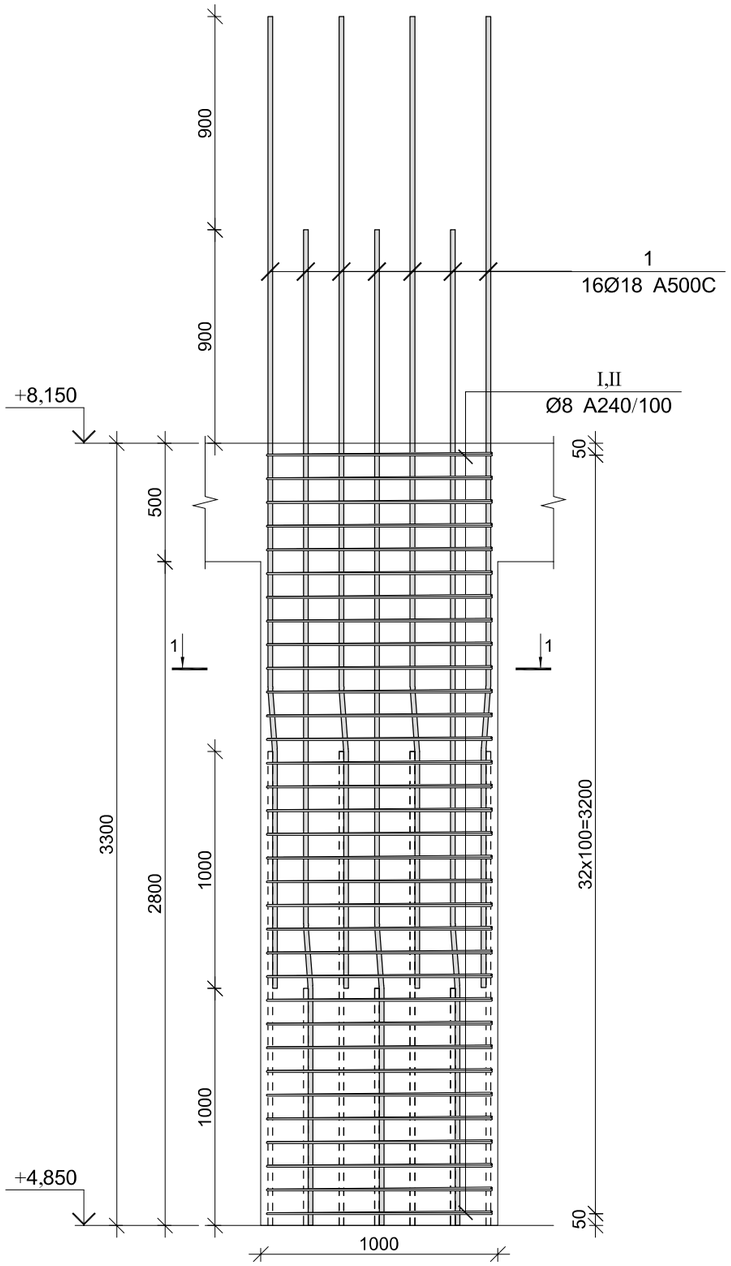

კვეთი 1-1

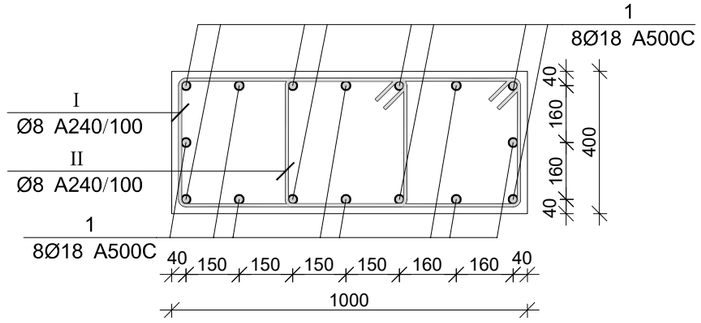

პოზ.	Ø [მმ.]	ესკიზი [მმ.]	სიგრძე [მმ.]
1	Ø18	1000 7° 165 3035	4200
I	Ø8	630 150 100 350 350 630	2160
II	Ø8	650 150 100 350 350 650	2200

მონ. რ/ბ სვეტის სვ-20-ის სპეციფიკაცია

არმატურის სპეციფიკაცია					არმატურის ამოკრეფა					ბეტონი B 25
პოზ. №	Ø	L მმ.	n ცალი	Ln მ.	Ø	∑ Ln მ.	გრძივი მეტრის წონა კგ.	წონა კგ.		V; მ³
								A240	A500C	
1	2	3	4	5	6	7	8	9	10	11
1	18 A500C	4200	16	67.20	8 A240	143.88	0.39	56.77		1.12
I	8 A240	2160	33	71.28	18 A500C	67.20	2.00		134.24	
II	8 A240	2200	33	72.60						
							∑	56.77	134.24	1.12
						n= 16		908.37	2147.80	17.92
									170.55	კგ/მ³

პროექტის დასახელება

მრავალფუნქციური კომპლექსი

პროექტის მისამართი

ქ. თბილისი დიღომი
(ს/კ 01.72.14.014.434)

დამკვეთი

სტადია მარილი განმარტება

მპ 2022.09.28

დაკვეთის №

CAD DWG ფაილი 03.svetebi.dwg

მთ. კონსტრუქტორი:

შესრულა

შეამოწმა

საპეტრორო უფლებები

ნახაზის დასახელება

მონ. რ/ბ სვეტის სვ-20-ის არმირება

კ-3.20

A3

მონ. რ/ბ სვეტის სვ-21-ის არმირება

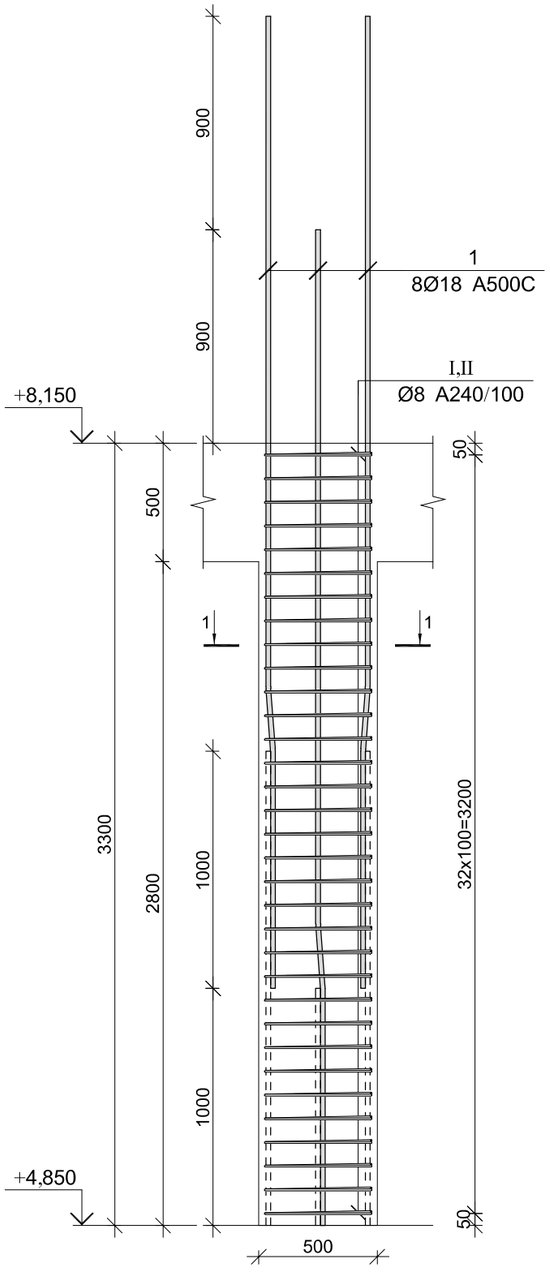

კვეთი 1-1

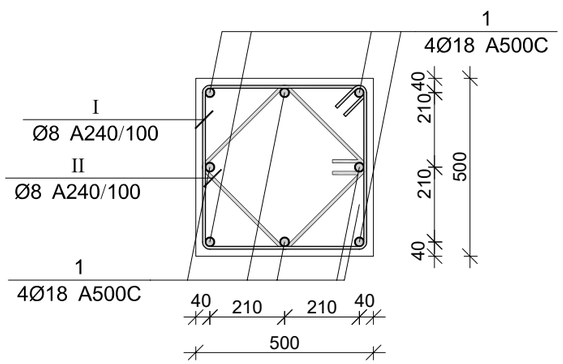

პოზ.	Ø [მმ.]	ესკიზი [მმ.]	სიგრძე [მმ.]
1	Ø18	1000 7° 165 3035	4200
I	Ø8	450 100 100 450 450 450	2000
II	Ø8	350 100 100 350 350 350	1600

მონ. რ/ბ სვეტის სვ-21-ის სპეციფიკაცია

არმატურის სპეციფიკაცია					არმატურის ამოკრეფა					ბეტონი B 25
პოზ. №	Ø	L მმ.	n ცალი	Ln მ.	Ø	∑ Ln მ.	გრძივი მეტრის წონა კგ.	წონა კგ. A240	წონა კგ. A500C	V; მ³
1	2	3	4	5	6	7	8	9	10	11
1	18 A500C	4200	8	33.60	8 A240	118.80	0.39	46.88		0.70
I	8 A240	2000	33	66.00	18 A500C	33.60	2.00		67.12	
II	8 A240	1600	33	52.80						
							∑	46.88	67.12	0.70
						n= 8		375.01	536.95	5.60
									162.85	კგ/მ³

პროექტის დასახელება

მრავალფუნქციური კომპლექსი

პროექტის მისამართი

ქ. თბილისი დიღომი
(ს/კ 01.72.14.014.434)

დამკვეთი

სტადია	მარილი	ზანმარტება
მპ	2022.09.28	

დაკვეთის №

CAD DWG ფაილი 03.svetebi.dwg

მთ. კონსტრუქტორი:

შესრულა

შეამოწმა

საავტორო უფლებები

ნახაზის დასახელება

მონ. რ/ბ სვეტის სვ-21-ის არმირება

კ-3.21

A3

მონ. რ/ბ სვეტის სვ-22-ის არმირება

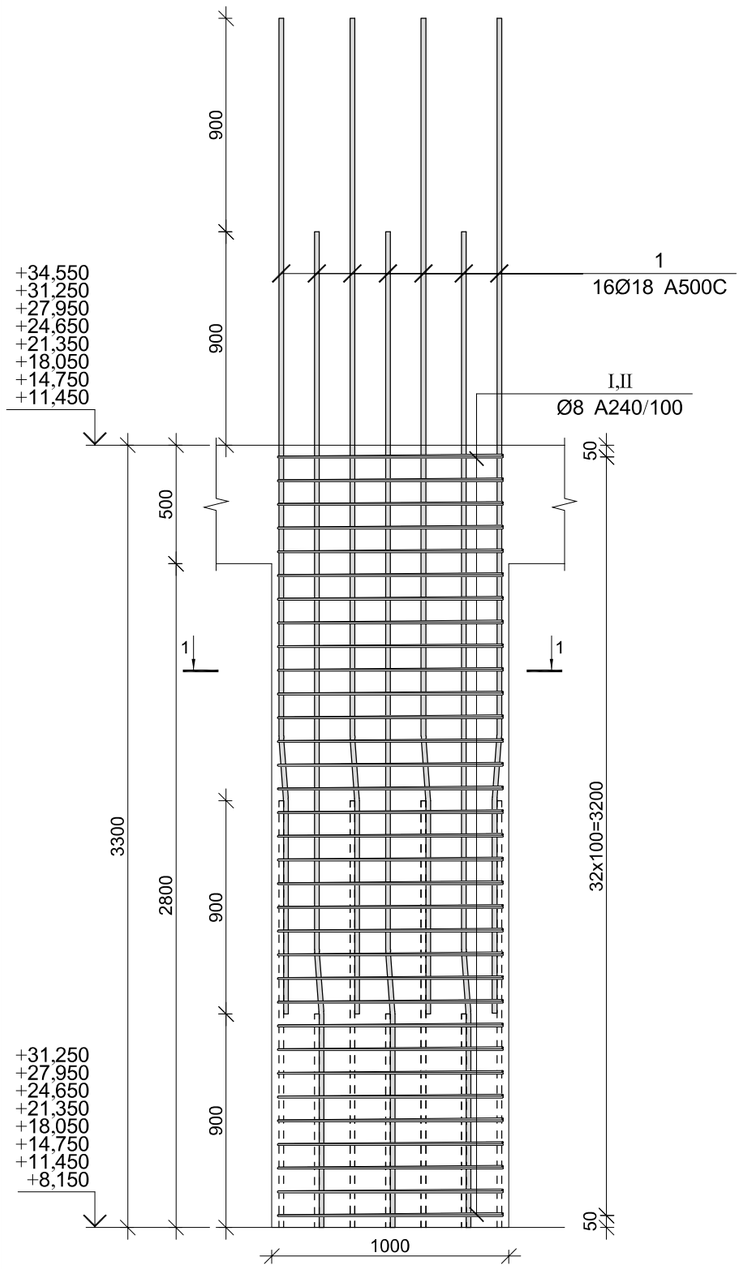

კვეთი 1-1

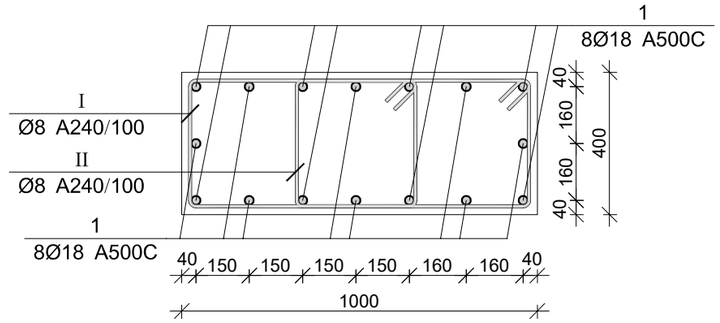

პოზ.	Ø [მმ.]	ესკიზი [მმ.]	სიგრძე [მმ.]
1	Ø18	900 7° 150 3150	4200
I	Ø8	630 150 100 350 350 630	2160
II	Ø8	650 150 100 350 350 650	2200

მონ. რ/ბ სვეტის სვ-22-ის სპეციფიკაცია

არმატურის სპეციფიკაცია					არმატურის ამოკრეფა					ბეტონი B 25
პოზ. №	Ø	L მმ.	n ცალი	Ln მ.	Ø	∑ Ln მ.	გრძივი მეტრის წონა კგ.	წონა კგ. A240	წონა კგ. A500C	V; მ³
1	2	3	4	5	6	7	8	9	10	11
1	18 A500C	4200	16	67.20	8 A240	143.88	0.39	56.77		1.12
I	8 A240	2160	33	71.28	18 A500C	67.20	2.00		134.24	
II	8 A240	2200	33	72.60						
							∑	56.77	134.24	1.12
						n= 128		7266.93	17182.44	143.36
									170.55	კგ/მ³

პროექტის დასახელება

მრავალფუნქციური კომპლექსი

პროექტის მისამართი

ქ. თბილისი დიღომი
(ს/კ 01.72.14.014.434)

დამკვეთი

სტადია	მარცლ	განმარტება
მპ	2022.09.28	

დაკვეთის №

CAD DWG ფაილი 03.svetebi.dwg

მმ. კონსტრუქტორი:

შესრულა

შეამოწმა

საპეტრო შულებები

ნახაზის დასახელება

მონ. რ/ბ სვეტის სვ-22-ის არმირება

კ-3.22

A3

მონ. რ/ბ სვეტის სვ-23-ის არმირება

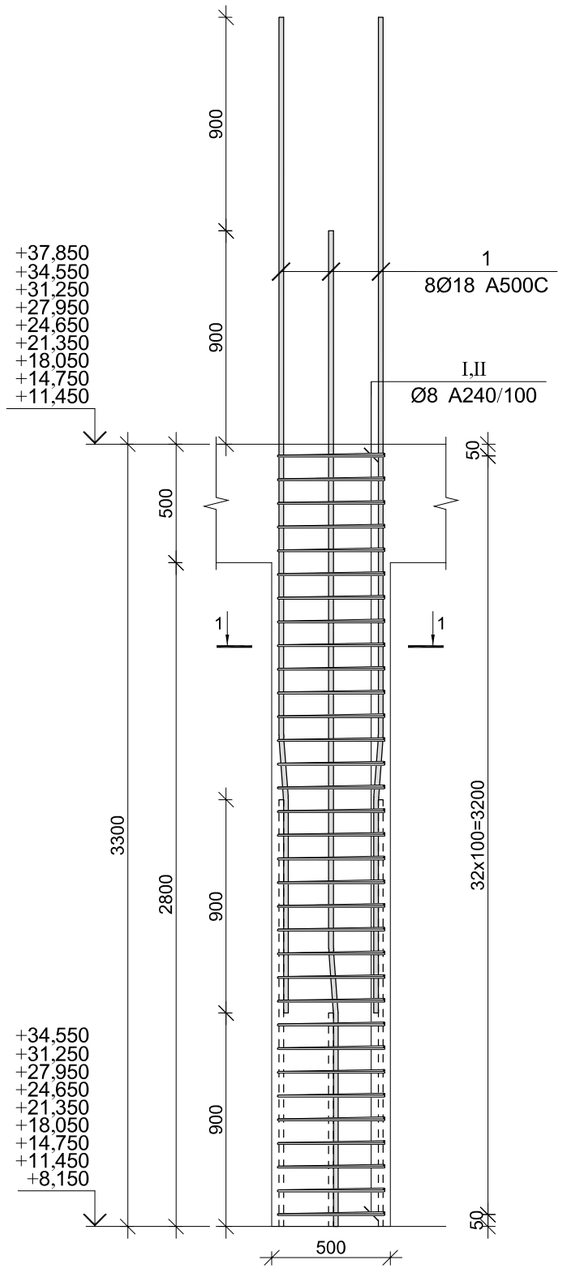

კვეთი 1-1

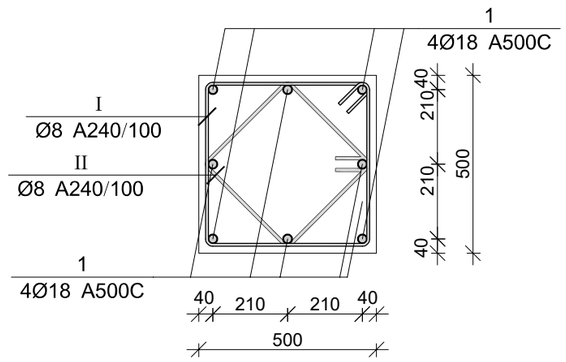

პოზ.	Ø [მმ.]	ესკიზი [მმ.]	სიგრძე [მმ.]
1	Ø18	900 7° 150 3150	4200
I	Ø8	450 100 450 450 450	2000
II	Ø8	350 100 350 350 350	1600

მონ. რ/ბ სვეტის სვ-23-ის სპეციფიკაცია

არმატურის სპეციფიკაცია					არმატურის ამოკრეფა					ბეტონი B 25
პოზ. №	Ø	L მმ.	n ცალი	Ln მ.	Ø	∑ Ln მ.	არმატურის წონა კგ.	წონა კგ. A240	წონა კგ. A500C	V; მ³
1	2	3	4	5	6	7	8	9	10	11
1	18 A500C	4200	8	33.60	8 A240	118.80	0.39	46.88		0.70
I	8 A240	2000	33	66.00	18 A500C	33.60	2.00		67.12	
II	8 A240	1600	33	52.80						
							∑	46.88	67.12	0.70
						n= 81		3797.01	5436.63	56.70
									162.85	კგ/მ³

პროექტის დასახელება

მრავალფუნქციური კომპლექსი

პროექტის მისამართი

ქ. თბილისი დიღომი
(ს/კ 01.72.14.014.434)

დამკვეთი

სტადია	მარილი	განმარტება
მპ	2022.09.28	
დაკვეთის №		
CAD DWG ფაილი	03.svetebi.dwg	

მთ. კონსტრუქტორი:

შესრულა

შეამოწმა

საავტორო უფლებები

ნახაზის დასახელება

მონ. რ/ბ სვეტის სვ-23-ის არმირება

კ-3.23

A3

მონ. რ/ბ სვეტის სვ-24-ის არმირება

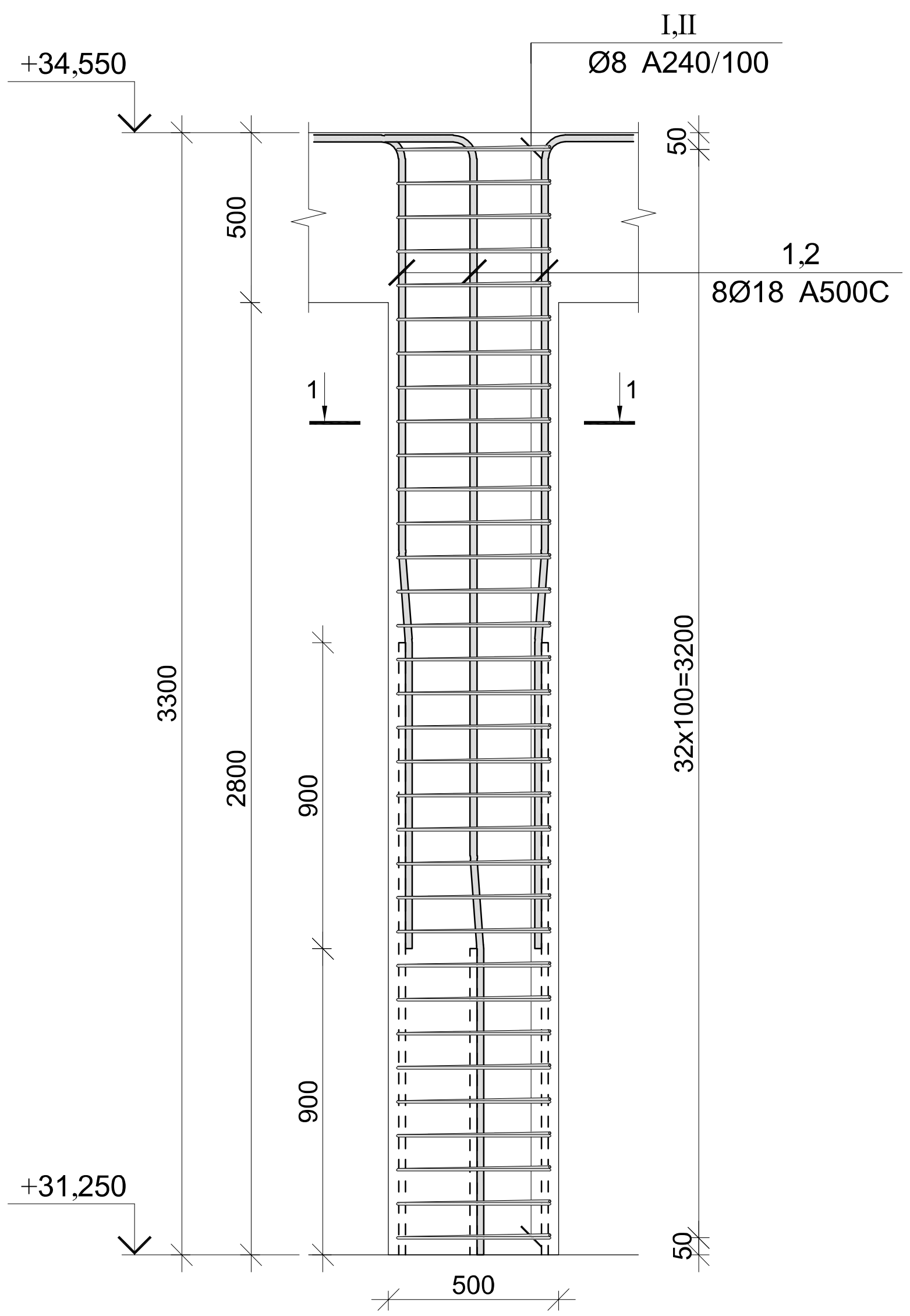

კვეთი 1-1

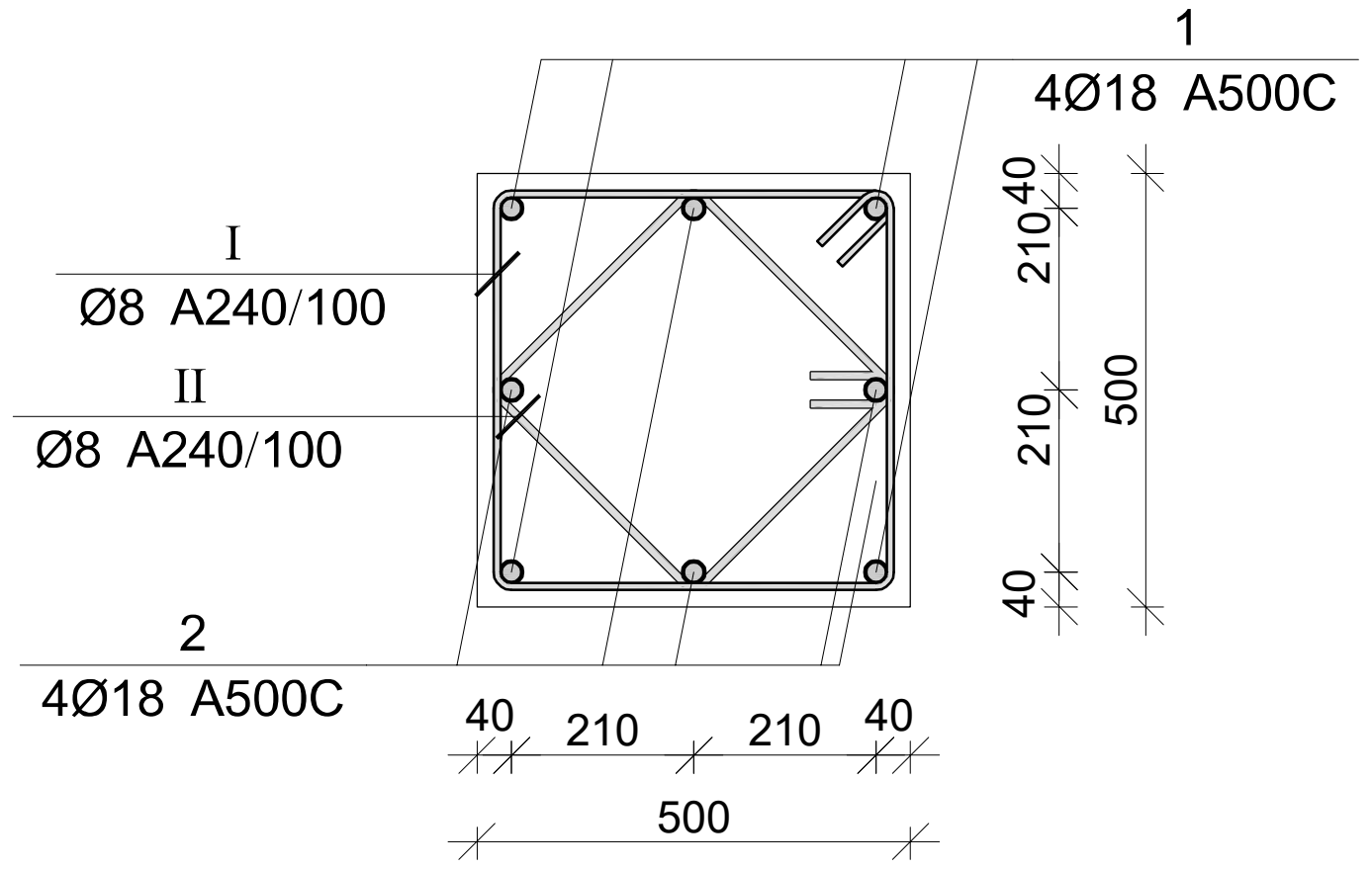

პოზ.	Ø [მმ.]	ესკიზი [მმ.]	სიგრძე [მმ.]
1	Ø18	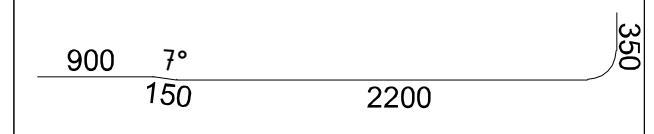	3600
2	Ø18	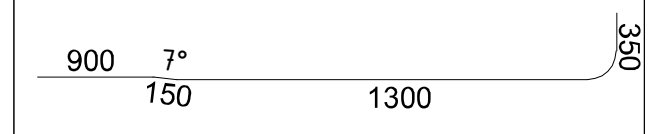	2700
I	Ø8	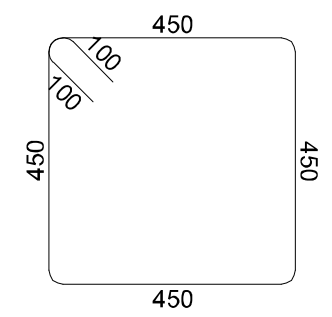	2000
II	Ø8	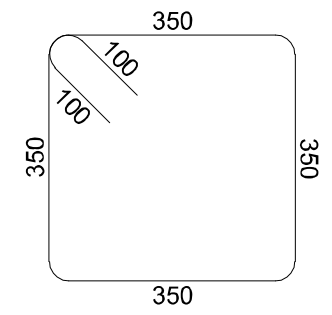	1600

მონ. რ/ბ სვეტის სვ-24-ის სპეციფიკაცია

არმატურის სპეციფიკაცია					არმატურის ამოკრეფა					ბეტონი B 25
პოზ. №	Ø	L მმ.	n ცალი	Ln მ.	Ø	∑ Ln მ.	გრძივი მეტრის წონა კგ.	წონა კგ. A240	წონა კგ. A500C	V; მ³
1	2	3	4	5	6	7	8	9	10	11
1	18 A500C	3600	4	14.40	8 A240	118.80	0.39	46.88		0.70
2	18 A500C	2700	4	10.80	18 A500C	25.20	2.00		50.34	
I	8 A240	2000	33	66.00						
II	8 A240	1600	33	52.80			∑	46.88	50.34	0.70
						n= 2		93.75	100.68	1.40
									138.88	კგ/მ³

პროექტის დასახელება

მრავალფუნქციური კომპლექსი

პროექტის მისამართი

ქ. თბილისი დიღომი
(ს/კ 01.72.14.014.434)

დამკვეთი

სტადია	თარიღი	განმარტება
მპ	2022.09.28	

დაკვეთის №

CAD DWG ფაილი 03.svetebi.dwg

მთ. კონსტრუქტორი:

შეასრულა

შეამოწმა

საავტორო უფლებები

ნახაზის დასახელება

მონ. რ/ბ სვეტის სვ-24-ის არმირება

კ-3.24

A3

მონ. რ/ბ სვეტის სვ-25-ის არმირება

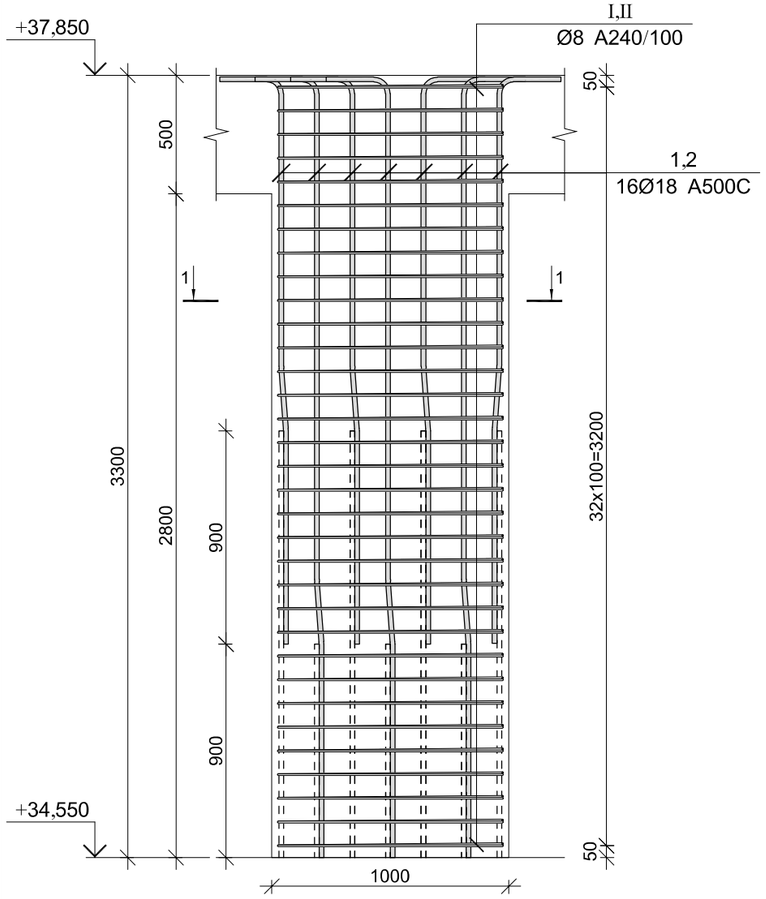

კვეთი 1-1

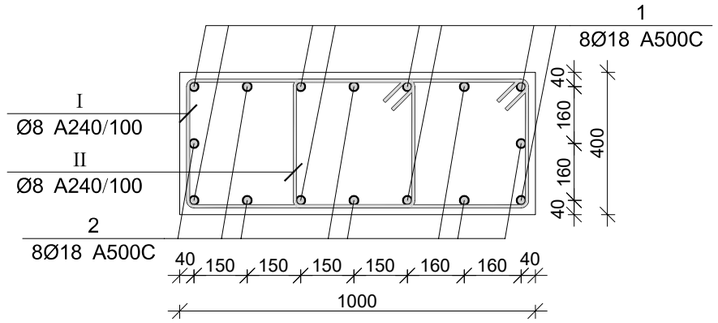

პოზ.	Ø [მმ.]	ესკიზი [მმ.]	სიგრძე [მმ.]
①	Ø18	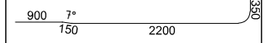	3600
②	Ø18	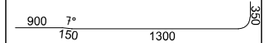	2700
Ⅰ	Ø8	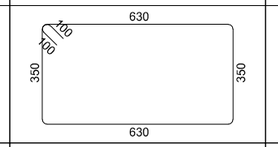	2160
Ⅱ	Ø8	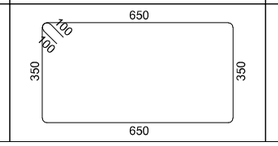	2200

მონ. რ/ბ სვეტის სვ-25-ის სპეციფიკაცია

არმატურის სპეციფიკაცია					არმატურის ამოკრეფა					ბეტონი B 25
პოზ. №	Ø	L მმ.	n ცალი	Ln მ.	Ø	∑ Ln მ.	გრძივი მეტრის წონა კგ.	წონა კგ. A240	წონა კგ. A500C	V; მ³
1	2	3	4	5	6	7	8	9	10	11
1	18 A500C	3600	8	28.80	8 A240	143.88	0.39	56.77		1.12
2	18 A500C	2700	8	21.60	18 A500C	50.40	2.00		100.68	
I	8 A240	2160	33	71.28						
II	8 A240	2200	33	72.60			∑	56.77	100.68	1.12
						n= 16		908.37	1610.85	17.92
									140.58	კგ/მ³

პროექტის დასახელება

მრავალფუნქციური კომპლექსი

პროექტის მისამართი

ქ. თბილისი დიღომი
(ს/კ 01.72.14.014.434)

დამკვეთი

სტადია მიმართ. განმარტება

მპ 2022.09.28

დაკვეთის №

CAD DWG ფაილი 03.svetebi.dwg

მთ. კონსტრუქტორი:

შესრულა

შეამოწმა

საავტორო უფლებები

ნახაზის დასახელება

მონ. რ/ბ სვეტის სვ-25-ის არმირება

კ-3.25

A3

მონ. რ/ბ სვეტის სვ-26-ის არმირება

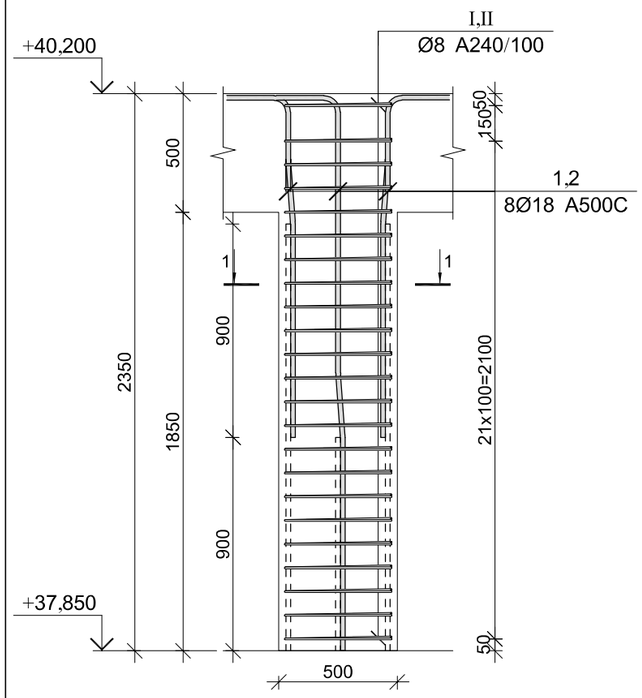

კვეთი 1-1

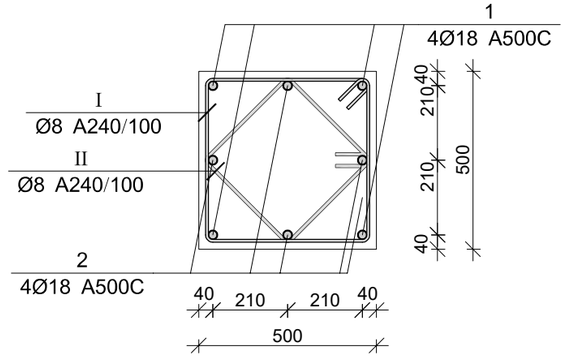

პოზ.	Ø [მმ.]	ესკიზი [მმ.]	სიგრძე [მმ.]
①	Ø18	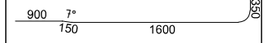	2650
②	Ø18	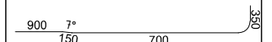	1750
Ⅰ	Ø8	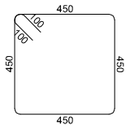	2000
Ⅱ	Ø8	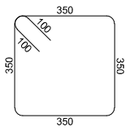	1600

მონ. რ/ბ სვეტის სვ-26-ის სპეციფიკაცია

არმატურის სპეციფიკაცია					არმატურის ამოკრეფა					ბეტონი B 25
პოზ. №	Ø	L მმ.	n ცალი	Ln მ.	Ø	∑ Ln მ.	გრძივი მეტრის წონა კგ.	წონა კგ.		V; მ³
								A240	A500C	
1	2	3	4	5	6	7	8	9	10	11
1	18 A500C	2650	4	10.60	8 A240	82.80	0.39	32.67		0.46
2	18 A500C	1750	4	7.00	18 A500C	17.60	2.00		35.16	
I	8 A240	2000	23	46.00						
II	8 A240	1600	23	36.80		∑		32.67	35.16	0.46
						n= 3		98.01	105.47	1.39
									146.66	კგ/მ³

პროექტის დასახელება

მრავალფუნქციური კომპლექსი

პროექტის მისამართი

ქ. თბილისი დიღომი
(ს/კ 01.72.14.014.434)

დამკვეთი

სტადია	მარილი	განმარტება
მპ	2022.09.28	
დაკვეთის №		
CAD DWG ფაილი		03.svetebi.dwg
მმ. კონსტრუქტორი:		
შესრულა		
შეამოწმა		
საავტორო უფლებები		

ნახაზის დასახელება

მონ. რ/ბ სვეტის სვ-26-ის არმირება

კ-3.26

A3

მონ. რ/ბ სვეტის სვ-27-ის არმირება

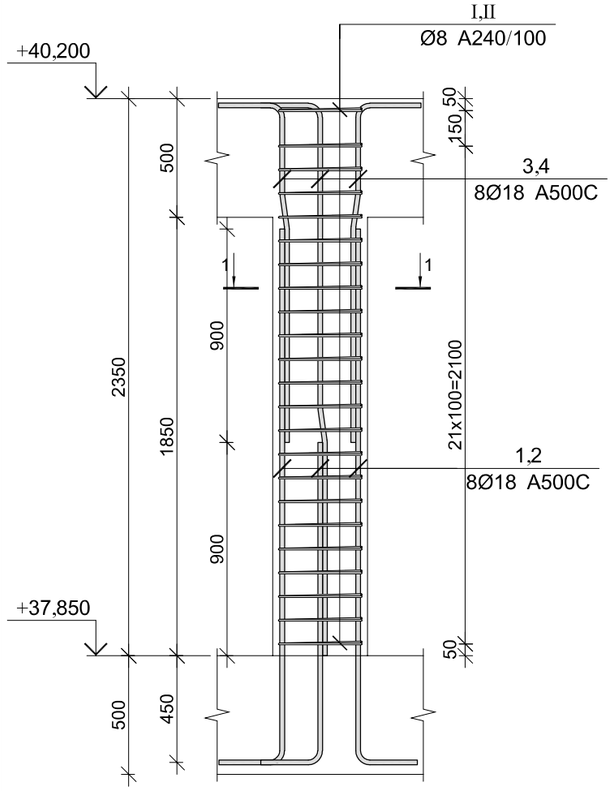

კვეთი 1–1

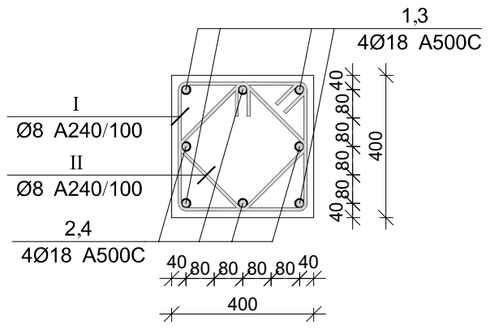

პოზ.	Ø [მმ.]	ესკიზი [მმ.]	სიგრძე [მმ.]
①	Ø18	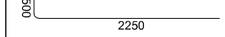	2750
②	Ø18		1850
①	Ø18	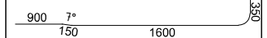	2650
②	Ø18	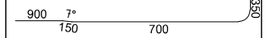	1750
Ⅰ	Ø8	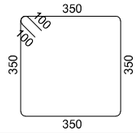	1600
Ⅱ	Ø8	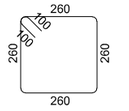	1240

მონ. რ/ბ სვეტის სვ-27-ის სპეციფიკაცია

არმატურის სპეციფიკაცია					არმატურის ამოკრეფა					ბეტონი B 25
პოზ. №	Ø	L მმ.	n ცალი	Ln მ.	Ø	∑ Ln მ.	ერთეულის წონა კგ.	წონა კგ.		V; მ³
								A240	A500C	
1	2	3	4	5	6	7	8	9	10	11
1	18 A500C	2750	4	11.00	8 A240	65.32	0.39	25.77		0.30
2	18 A500C	1850	4	7.40	18 A500C	36.00	2.00		71.91	
3	18 A500C	2650	4	10.60						
4	18 A500C	1750	4	7.00						
I	8 A240	1600	23	36.80						
II	8 A240	1240	23	28.52			∑	25.77	71.91	0.30
						n= 1		25.77	71.91	0.30
									330.02	კგ/მ³

პროექტის დასახელება

მრავალფუნქციური კომპლექსი

პროექტის მისამართი

ქ. თბილისი დიღომი
(ს/კ 01.72.14.014.434)

დამკვეთი

სტადია მარცლი განმარტება

მპ 2022.09.28

დაკვეთის №

CAD DWG ფაილი 03.svetebi.dwg

მმ. კონსტრუქტორი:

შესრულა

შეამოწმა

საპეტრო შულებები

ნახაზის დასახელება

მონ. რ/ბ სვეტის სვ-27-ის არმირება

კ-3.27

A3

მონ. რ/ბ სვეტის სვ-28-ის არმირება

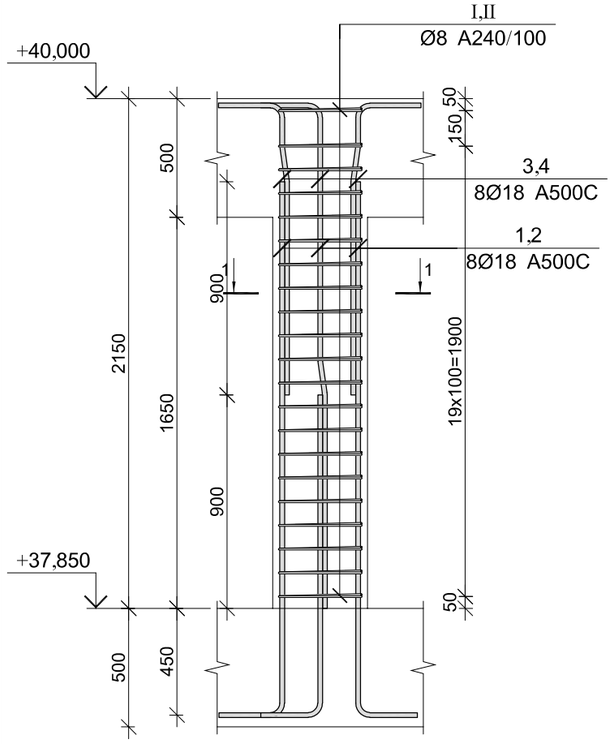

კვეთი 1–1

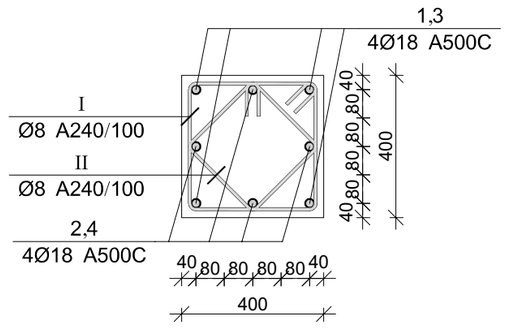

პოზ.	Ø [მმ.]	ესკიზი [მმ.]	სიგრძე [მმ.]
①	Ø18	500 / 2250	2750
②	Ø18	500 / 1350	1850
①	Ø18	900 7° 150 / 1400 / 350	2450
②	Ø18	900 7° 150 / 500 / 350	1550
Ⅰ	Ø8	350 / 100 / 100 / 350 / 350 / 350	1600
Ⅱ	Ø8	260 / 100 / 100 / 260 / 260 / 260	1240

მონ. რ/ბ სვეტის სვ-28-ის სპეციფიკაცია

არმატურის სპეციფიკაცია					არმატურის ამოკრეფა					ბეტონი B 25
პოზ. №	Ø	L მმ.	n ცალი	Ln მ.	Ø	∑ Ln მ.	ერთი ვეტრის წონა კგ.	წონა კგ.		V; მ³
								A240	A500C	
1	2	3	4	5	6	7	8	9	10	11
1	18 A500C	2750	4	11.00	8 A240	59.64	0.39	23.53		0.26
2	18 A500C	1850	4	7.40	18 A500C	34.40	2.00		68.72	
3	18 A500C	2450	4	9.80						
4	18 A500C	1550	4	6.20						
Ⅰ	8 A240	1600	21	33.60						
Ⅱ	8 A240	1240	21	26.04		∑		23.53	68.72	0.26
						n= 4		94.13	274.87	1.06
									349.43	კგ/მ³

პროექტის დასახელება

მრავალფუნქციური კომპლექსი

პროექტის მისამართი

ქ. თბილისი დიღომი
(ს/კ 01.72.14.014.434)

დამკვეთი

სტადია მარცხ. განმარტება

მპ 2022.09.28

დაკვეთის №

CAD DWG ფაილი 03.svetebi.dwg

მმ. კონსტრუქტორი:

შესრულა

შეამოწმა

საპეტრო შულებები

ნახაზის დასახელება

მონ. რ/ბ სვეტის სვ-28-ის არმირება

კ-3.28

A3

მონ. რ/ბ კედლის არმირების გეგმა -6,200 ნიშნულზე

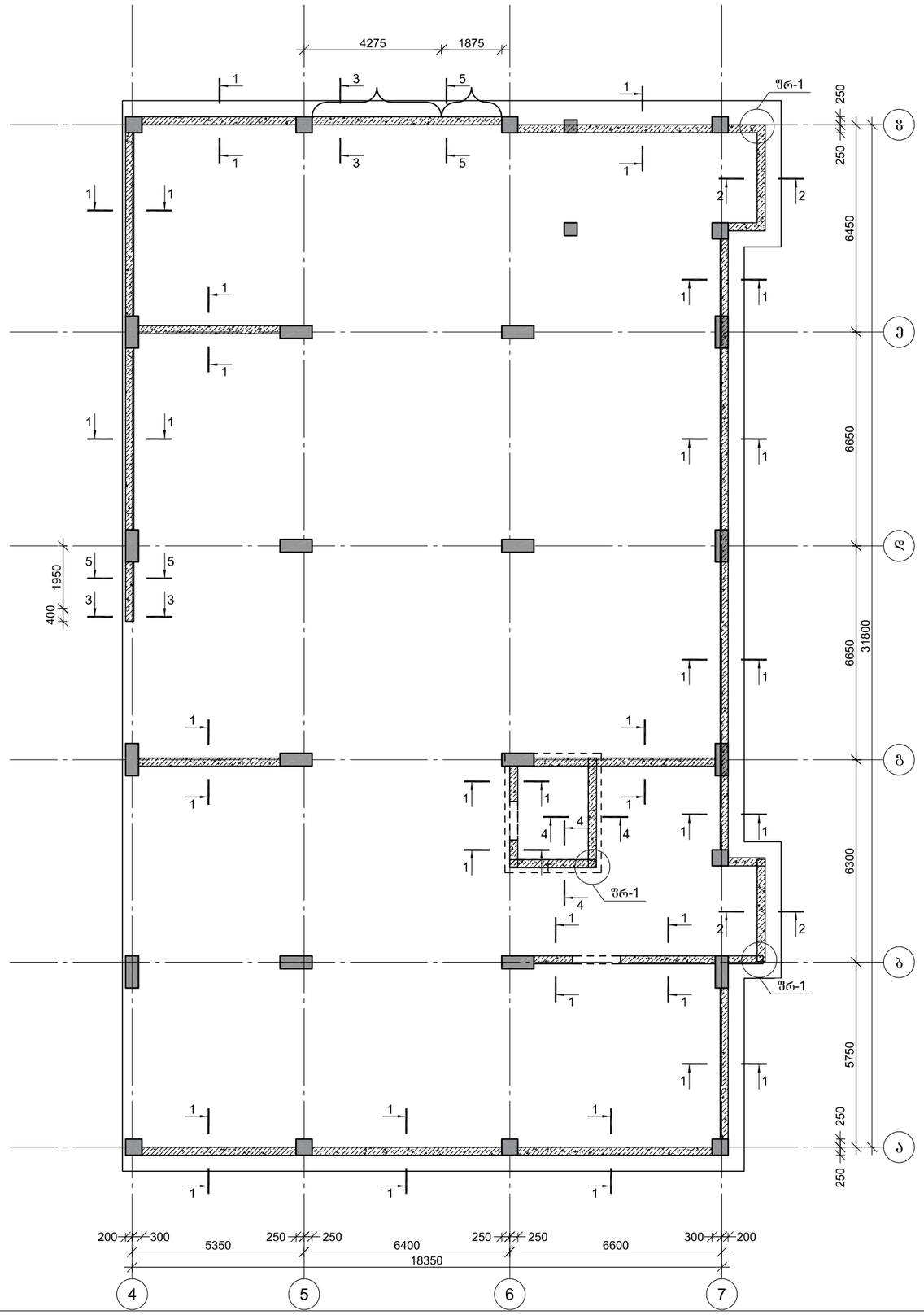

პროექტის დასახელება

მრავალფუნქციური კომპლექსი

პროექტის მისამართი

ქ. თბილისი დიღომი
(ს/კ 01.72.14.014.434)

დამკვეთი

სტადია	მარცლი	განმარტება
მპ	2022.09.28	

დაკვეთის №

CAD DWG ფაილი 04.kedlebi.dwg

მთ. კონსტრუქტორი:

შესრულა

შეამოწმა

საპეტრორო უფლებები

ნახაზის დასახელება

მონ. რ/ბ კედლის არმირების გეგმა -6,200 ნიშნულზე

კ-4.01

A3

კვეთი 1-1

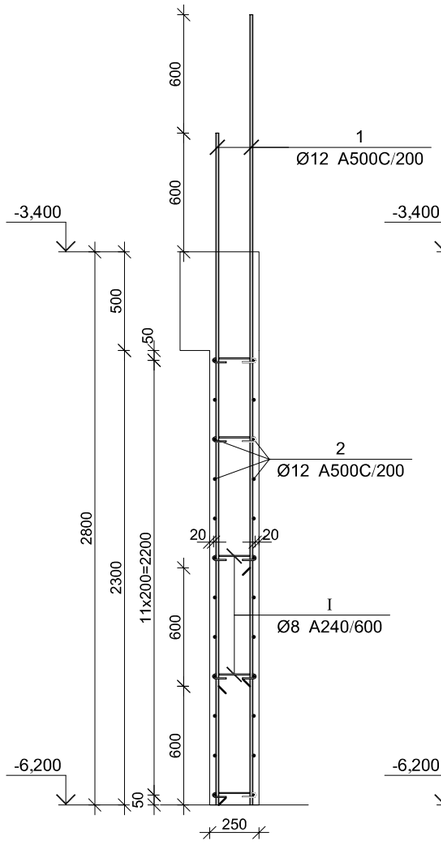

კვეთი 2-2

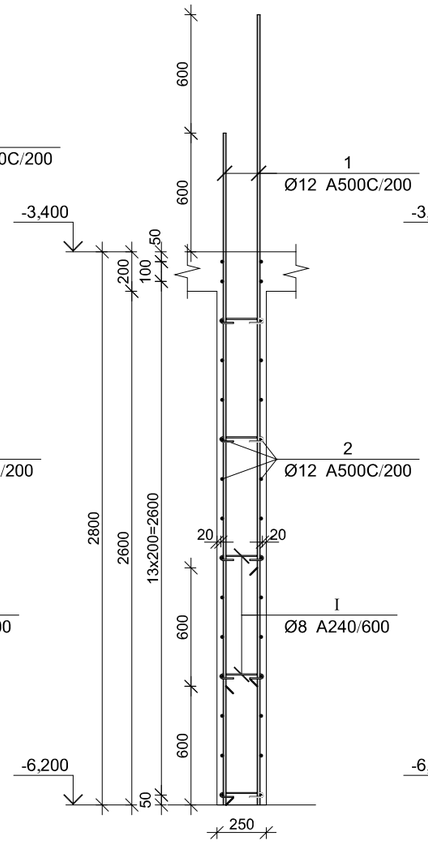

კვეთი 4-4

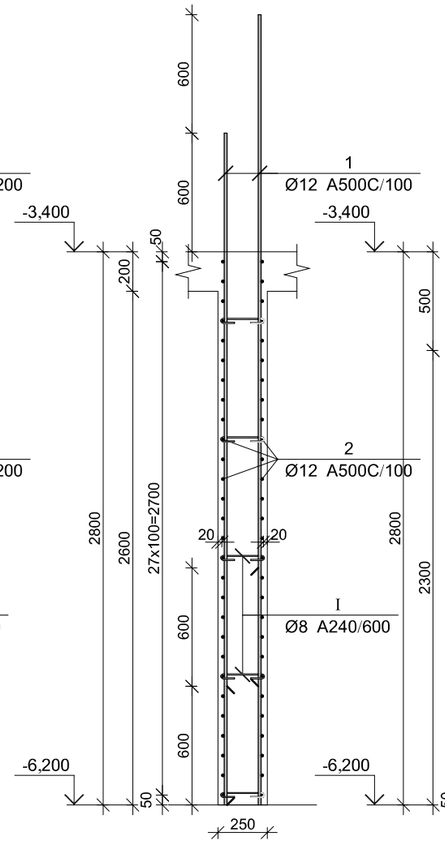

კვეთი 5-5

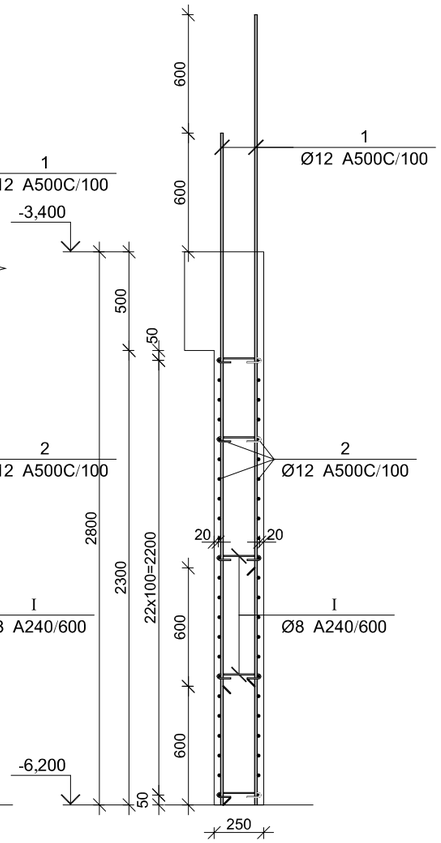

კვეთი 3-3

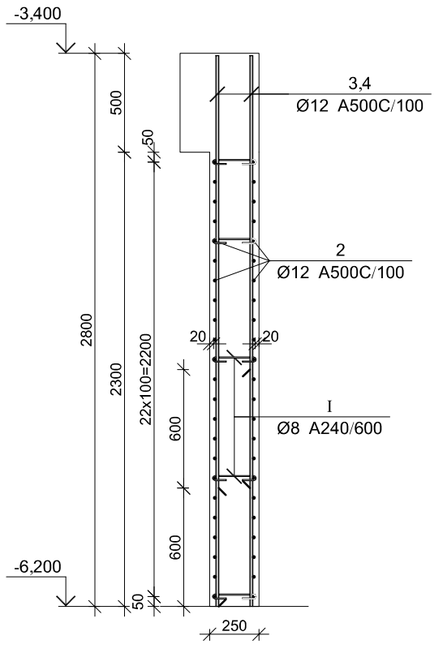

შრატმენტი-1

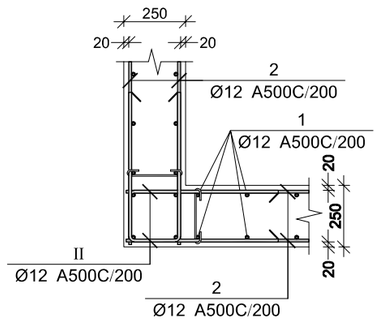

პოზ.	Ø [მმ.]	ესკიზი [მმ.]	სიგრძე [მმ.]
I	Ø8	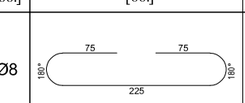	375
II	Ø12	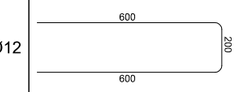	1400

მონ. რ/ბ კედლის არმირების სპეციფიკაცია -6,200 ნიშნულზე

არმატურის სპეციფიკაცია					არმატურის ამოკრეფა					ბეტონი B 25
პოზ. №	Ø	L მმ.	n ცალი	Ln მ.	Ø	∑ Ln მ.	გრაძივი მეტრის წონა კგ.	წონა კგ. A240	წონა კგ. A500C	V; მ³
1	2	3	4	5	6	7	8	9	10	11
1	12 A500C	3400	1300	4420.00	8 A240	319.50	0.39	126.07		57.12
2	12 A500C	----	----	3586.00	12 A500C	8445.60	0.89		7498.14	
3	12 A500C	2750	2	5.50						
4	12 A500C	2150	2	4.30						
I	8 A240	375	852	319.50						
II	12 A500C	1400	307	429.80		∑		126.07	7498.14	57.12
						n= 1		126.07	7498.14	57.12
									133.47	კგ/მ³

პროექტის დასახელება

მრავალფუნქციური კომპლექსი

პროექტის მისამართი

ქ. თბილისი დიღომი
(ს/კ 01.72.14.014.434)

დამკვეთი

სტადია	მარილი	განმარტება
მპ	2022.09.28	

დაკვეთის №

CAD DWG ფაილი 04.kedlebi.dwg

მთ. კონსტრუქტორი:

შესრულა

შეამოწმა

საავტორო უფლებები

ნახაზის დასახელება

მონ. რ/ბ კედლის არმირების კვეთები ესკიზები და სპეციფიკაცია -6,200 ნიშნულზე

კ-4.02

A3

მონ. რ/ბ კედლის არმირების გეგმა -3,400 ნიშნულზე

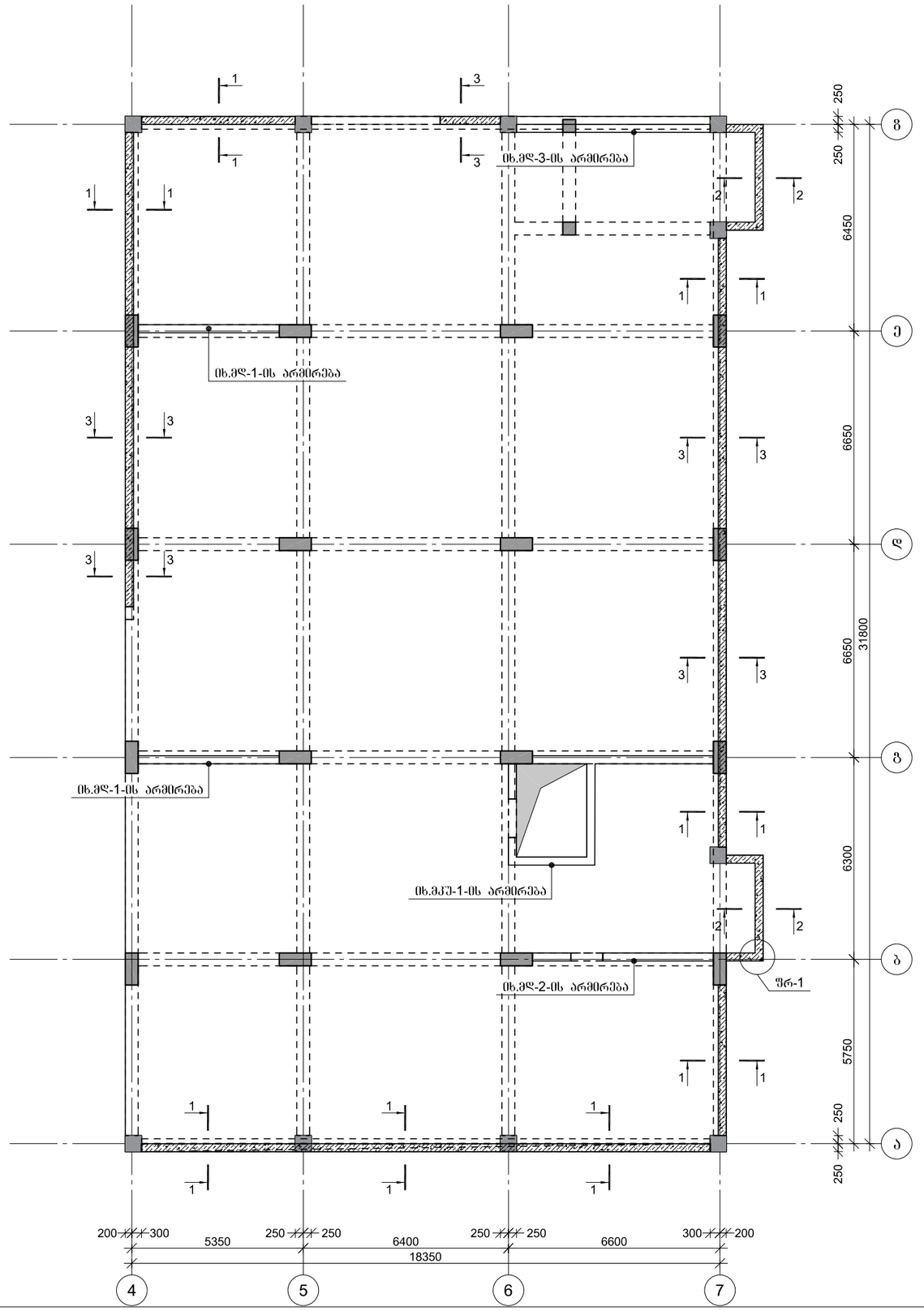

პროექტის დასახელება

მრავალფუნქციური კომპლექსი

პროექტის მისამართი

ქ. თბილისი დიღომი
(ს/კ 01.72.14.014.434)

დამკვეთი

სტადია	მარცლი	განმარტება
მპ	2022.09.28	

დაკვეთის №

CAD DWG ფაილი 04.kedlebi.dwg

მთ. კონსტრუქტორი:

შესრულა

შეამოწმა

საპეტრორო უფლებები

ნახაზის დასახელება

მონ. რ/ბ კედლის არმირების გეგმა -3,400 ნიშნულზე

კ-4.03

A3

კვეთი 1-1

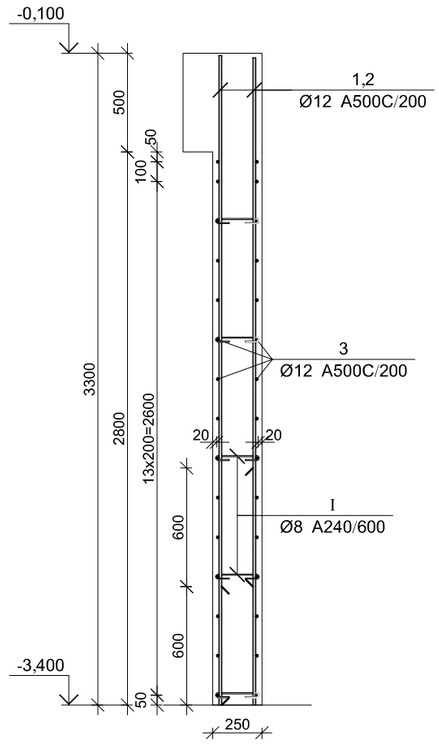

კვეთი 2-2

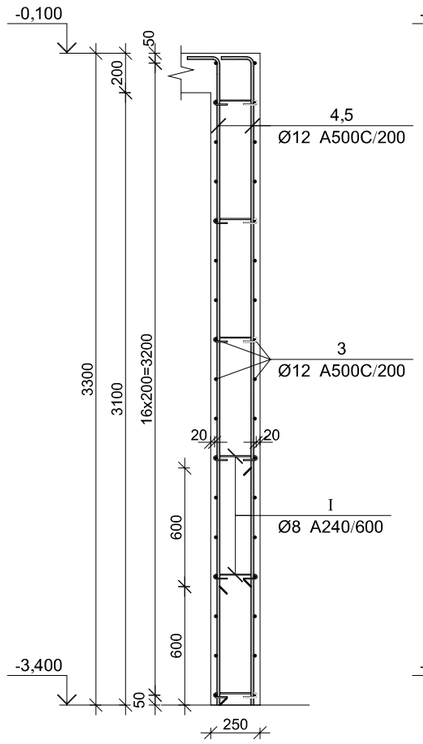

კვეთი 3-3

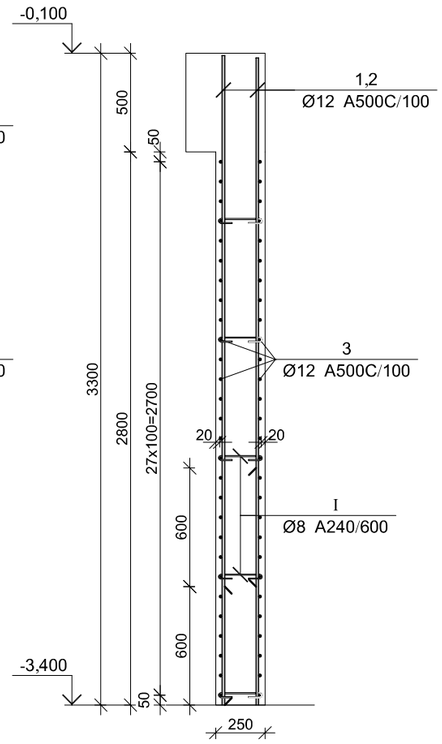

ფრაგმენტი-1

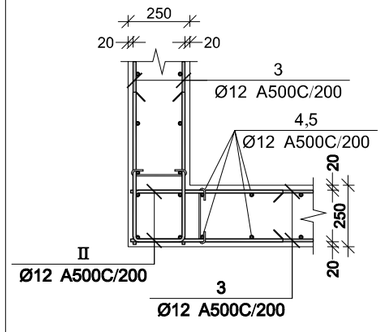

პოზ.	Ø [მმ.]	ესკიზი [მმ.]	სიგრძე [მმ.]
①	Ø12	3250	3250
②	Ø12	2650	2650
③	Ø12	----	----
④	Ø12	350 / 3250	3600
⑤	Ø12	350 / 2650	3000
Ⅰ	Ø8	75 / 75 / 180° / 180° / 225	375
Ⅱ	Ø12	600 / 200 / 600	1400

მრნ. რ/ბ კედლის არმირების სპეციფიკაცია -3,400 ნიშნულზე

არმატურის სპეციფიკაცია					არმატურის ამოკრეფა					ბეტონი B 25
პოზ. №	Ø	L მმ.	n ცალი	Ln მ.	Ø	∑ Ln მ.	გრამები მეტრის წონა კგ.	წონა კგ. A240	წონა კგ. A500C	V; მ³
1	2	3	4	5	6	7	8	9	10	11
1	12 A500C	3250	387	1257.75	8 A240	220.13	0.39	86.86		47.74
2	12 A500C	2650	387	1025.55	12 A500C	6030.70	0.89		5354.15	
3	12 A500C	----	----	3250.00						
4	12 A500C	3600	55	198.00						
5	12 A500C	3000	55	165.00						
I	8 A240	375	587	220.13						
II	12 A500C	1400	96	134.40			∑	86.86	5354.15	47.74
						n= 1		86.86	5354.15	47.74
									113.98	კგ/მ³

პროექტის დასახელება

მრავალფუნქციური კომპლექსი

პროექტის მისამართი

ქ. თბილისი დიღომი
(ს/კ 01.72.14.014.434)

დამკვეთი

სტადია მარტლი განმარტება

მკ 2022.09.28

დაკვეთის №

CAD DWG ფაილი 04.kedlebi.dwg

მთ. კონსტრუქტორი:

შესრულა

შეამოწმა

საპეტრო უწლებები

ნახაზის დასახელება

მრნ. რ/ბ კედლის არმირების კვეთები ესკიზები და სპეციფიკაცია -3,400 ნიშნულზე

კ-4.04

A3

მონ. რ/ბ დიაფრაგმის მდ-1-ის არმირების ბეტონი -3,400 ნიშნულიდან -0,100 ნიშნულამდე

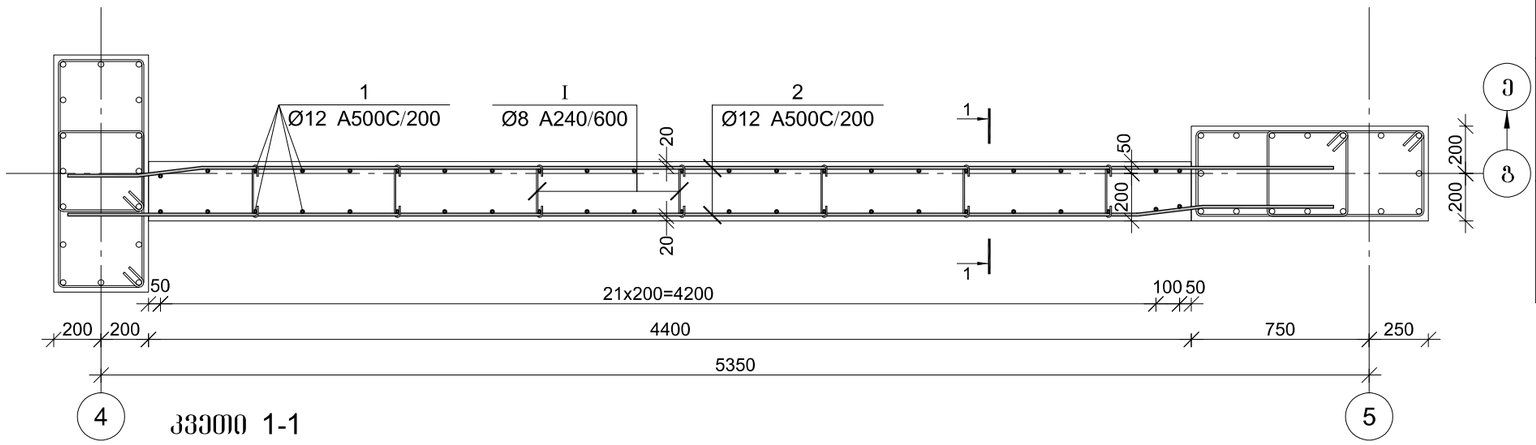

კვეთი 1-1

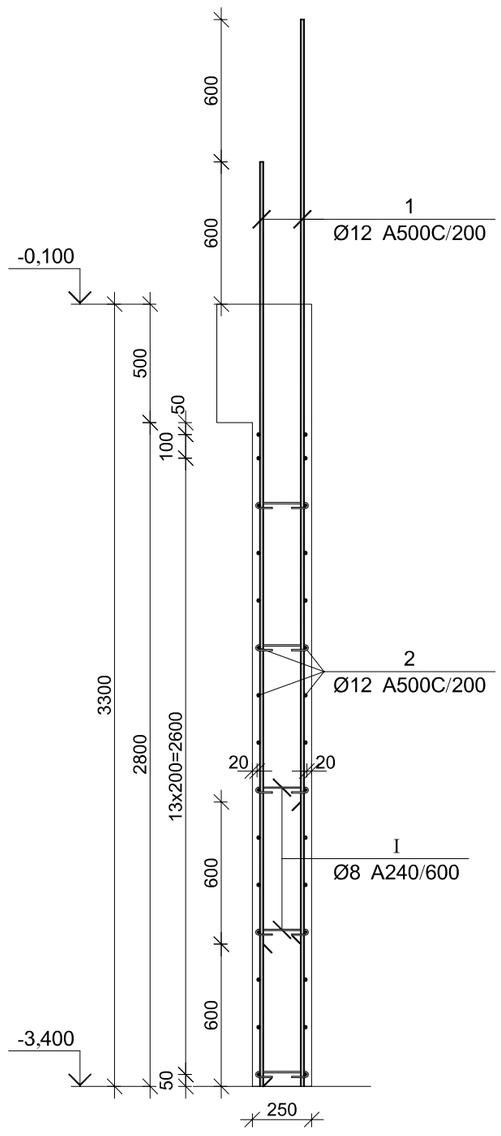

პოზ.	Ø [მმ.]	ესკიზი [მმ.]	სიგრძე [მმ.]
①	Ø12	3900	3900
②	Ø12	555 275 4510	5340
①	Ø8	75 75 160° 160° 225	375

მონ. რ/ბ დიაფრაგმის მდ-1-ის არმირების სპეციფიკაცია -3,400 ნიშნულიდან -0,100 ნიშნულამდე

არმატურის სპეციფიკაცია					არმატურის ამოკრეფა					ბეტონი B 25
პოზ. №	Ø	L მმ.	n ცალი	Ln მ.	Ø	∑ Ln მ.	ერთეულის წონა კგ.	წონა კგ. A240	წონა კგ. A500C	V; მ³
1	2	3	4	5	6	7	8	9	10	11
1	12 A500C	3900	46	179.40	8 A240	13.13	0.39	5.18		3.08
2	12 A500C	5340	30	160.20	12 A500C	339.60	0.89		301.50	
I	8 A240	375	35	13.13						
						∑		5.18	301.50	3.08
						n= 2		10.36	603.00	6.16
									99.57	კგ/მ³

პროექტის დასახელება

მრავალფუნქციური კომპლექსი

პროექტის მისამართი

ქ. თბილისი დიღომი
(ს/კ 01.72.14.014.434)

დამკვეთი

სტადია მარცხ განმარტება

მპ 2022.09.28

დაკვეთის №

CAD DWG ფაილი 04.kedlebi.dwg

მთ. კონსტრუქტორი:

შესრულა

შეამოწმა

საპეტრო შულებები

ნახაზის დასახელება

მონ. რ/ბ დიაფრაგმის მდ-1-ის არმირების ბეტონი -3,400 ნიშნულიდან -0,100 ნიშნულამდე

კ-4.05

A3

მონ. რ/ბ დიაფრაგმის მდ-1-ის არმირების სქემა -0,100 ნიშნულიდან +4,850 ნიშნულამდე

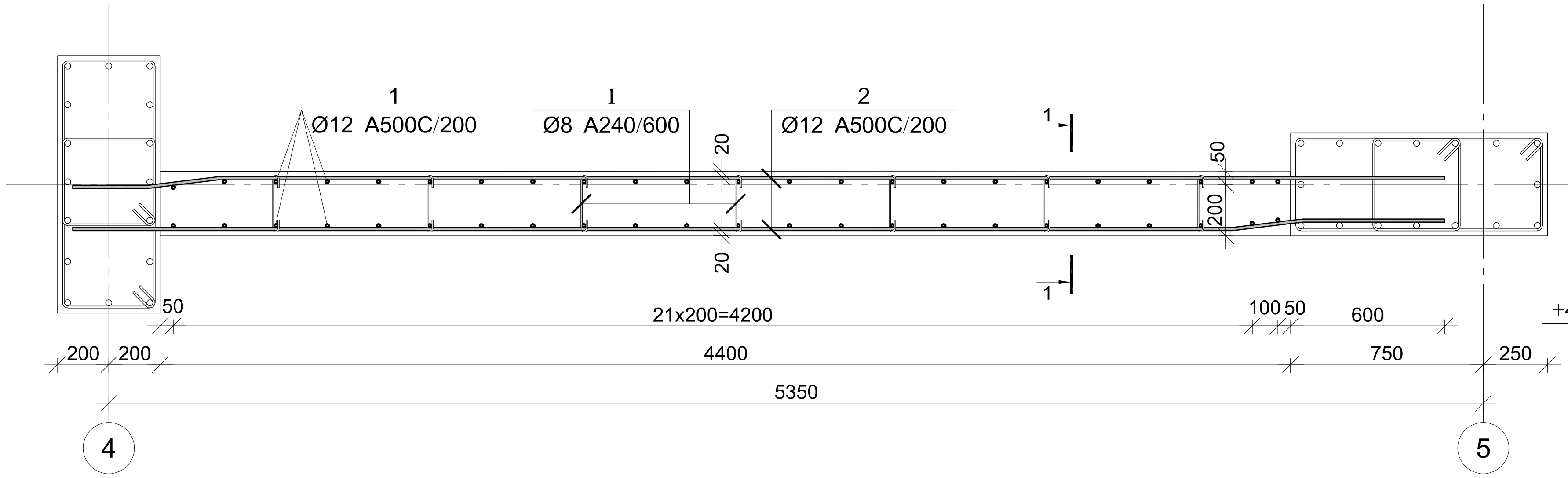

კვეთი 1-1

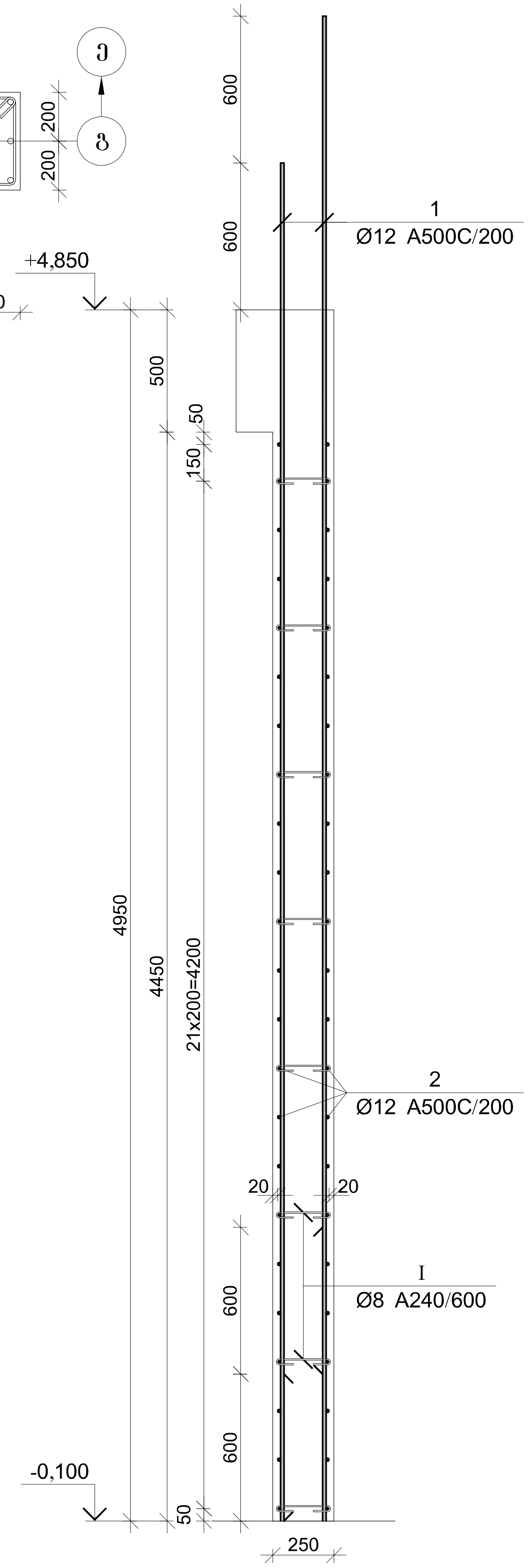

პოზ.	Ø [მმ.]	ესკიზი [მმ.]	სიგრძე [მმ.]
①	Ø12	5550	5550
②	Ø12	555 275 4510	5340
I	Ø8	75 75 180° 225 180°	375

მონ. რ/ბ დიაფრაგმის მდ-1-ის არმირების სპეციფიკაცია -0,100 ნიშნულიდან +4,850 ნიშნულამდე

არმატურის სპეციფიკაცია					არმატურის ამოკრეფა					ბეტონი B 25
პოზ. №	Ø	L მმ.	n ცალი	Ln მ.	Ø	∑ Ln მ.	გრძივი მეტრის წონა კგ.	წონა კგ. A240	წონა კგ. A500C	V; მ³
1	2	3	4	5	6	7	8	9	10	11
1	12 A500C	5550	46	255.30	8 A240	21.00	0.39	8.29		4.90
2	12 A500C	5340	46	245.64	12 A500C	500.94	0.89		444.74	
I	8 A240	375	56	21.00						
							∑	8.29	444.74	4.90
						n= 2		16.57	889.49	9.79
									92.55	კგ/მ³

პროექტის დასახელება

მრავალფუნქციური კომპლექსი

პროექტის მისამართი

ქ. თბილისი დიღომი (ს/კ 01.72.14.014.434)

დამკვეთი

სტადია	თარიღი	განმარტება
მპ	2022.09.28	

დამკვეთის №

CAD DWG ფაილი 04.kedlebi.dwg

მთ. კონსტრუქტორი:

შეასრულა

შეამოწმა

საავტორო უფლებები

ნახაზის დასახელება

მონ. რ/ბ დიაფრაგმის მდ-1-ის არმირების სქემა -0,100 ნიშნულიდან +4,850 ნიშნულამდე

კ-4.06

A3

მონ. რ/ბ დიაფრაგმის მდ-1-ის არმირების გეგმა +4,850 ნიშნულიდან +34,550 ნიშნულამდე

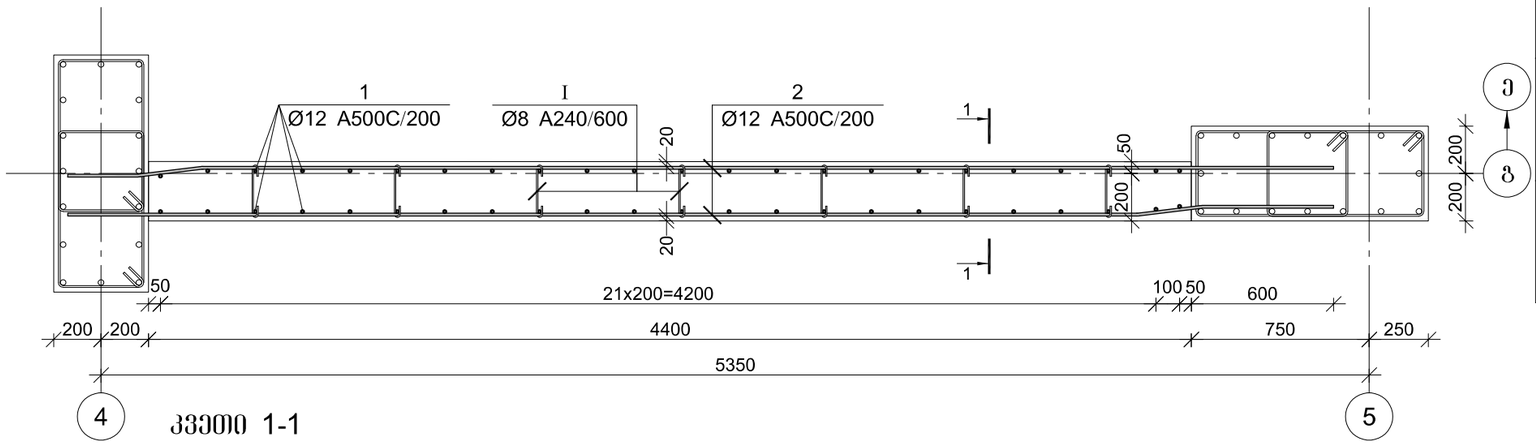

კვეთი 1-1

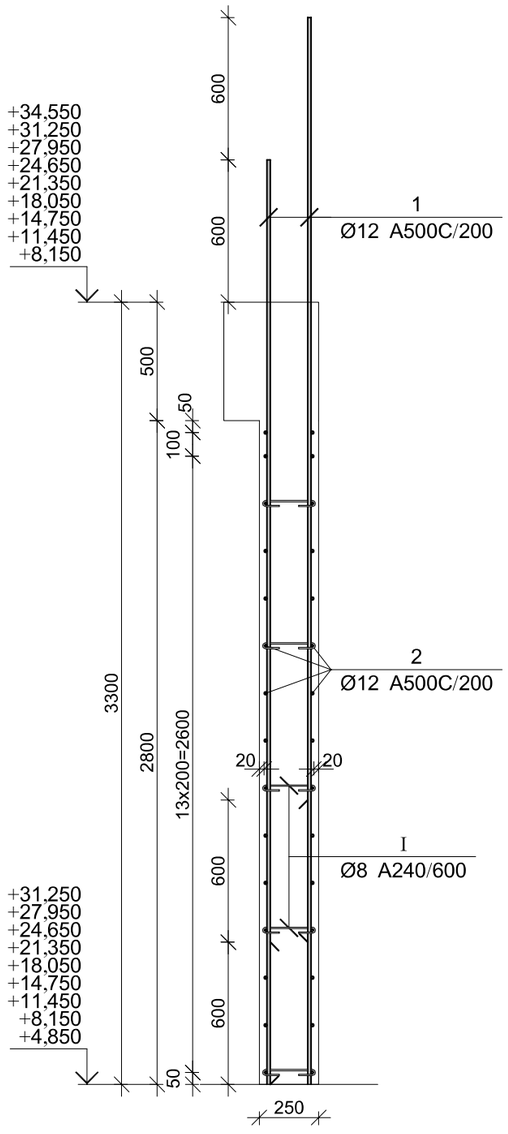

პოზ.	Ø [მმ.]	ესკიზი [მმ.]	სიგრძე [მმ.]
①	Ø12	3900	3900
②	Ø12	555 275 / 4510	5340
①	Ø8	75 / 75 / 160° / 160° / 225	375

პროექტის დასახელება

მრავალფუნქციური კომპლექსი

პროექტის მისამართი

ქ. თბილისი დიღომი
(ს/კ 01.72.14.014.434)

დამკვეთი

სტადია | მარცხ | განმარტება

მპ 2022.09.28

დაკვეთის №

CAD DWG ფაილი 04.kedlebi.dwg

მთ. კონსტრუქტორი:

შესრულა

შეამოწმა

საპეტრო უწყებები

ნახაზის დასახელება

მონ. რ/ბ დიაფრაგმის მდ-1-ის არმირების გეგმა +4,850 ნიშნულიდან +34,550 ნიშნულამდე

კ-4.07

A3

მონ. რ/ბ დიაფრაგმის მდ-1-ის არმირების სპეციფიკაცია +4,850 ნიშნულიდან +34,550 ნიშნულამდე

არმატურის სპეციფიკაცია					არმატურის ამოკრეფა					ბეტონი B 25
პოზ. №	Ø	L მმ.	n ცალი	Ln მ.	Ø	∑ Ln მ.	ერთეულის წონა კგ.	წონა კგ. A240	წონა კგ. A500C	V; მ³
1	2	3	4	5	6	7	8	9	10	11
1	12 A500C	3900	46	179.40	8 A240	13.13	0.39	5.18		3.08
2	12 A500C	5340	30	160.20	12 A500C	339.60	0.89		301.50	
I	8 A240	375	35	13.13						
						∑		5.18	301.50	3.08
						n= 18		93.22	5427.04	55.44
									99.57	კგ/მ³

მონ. რ/ბ დიაფრაგმის მდ-1-ის არმირების გეგმა +34,550 ნიშნულიდან +37,850 ნიშნულამდე

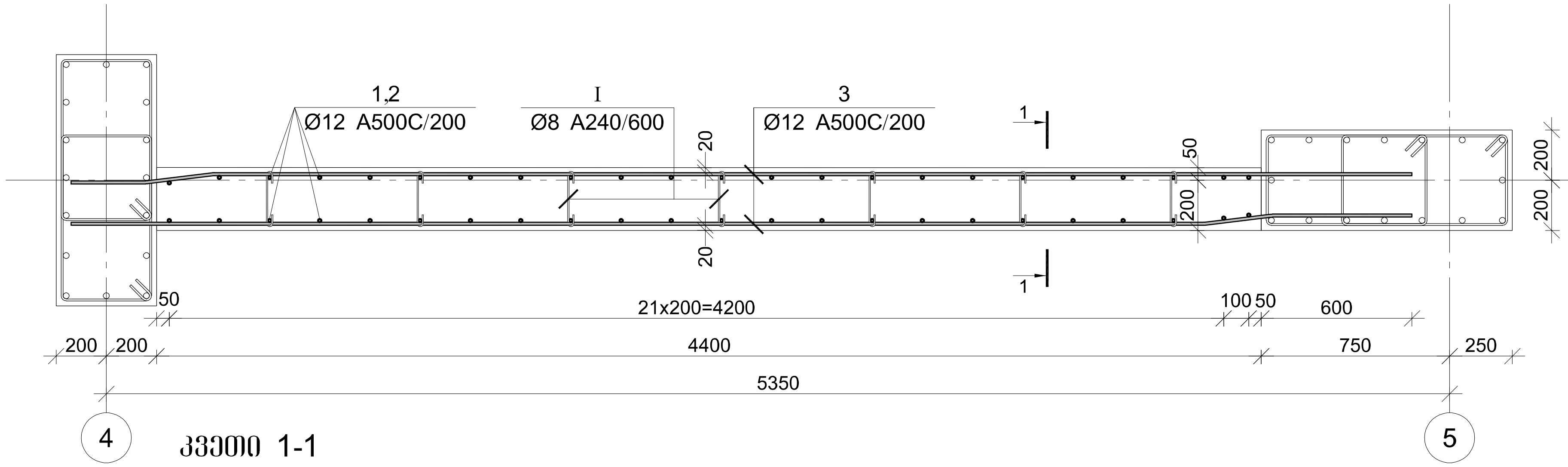

კვეთი 1-1

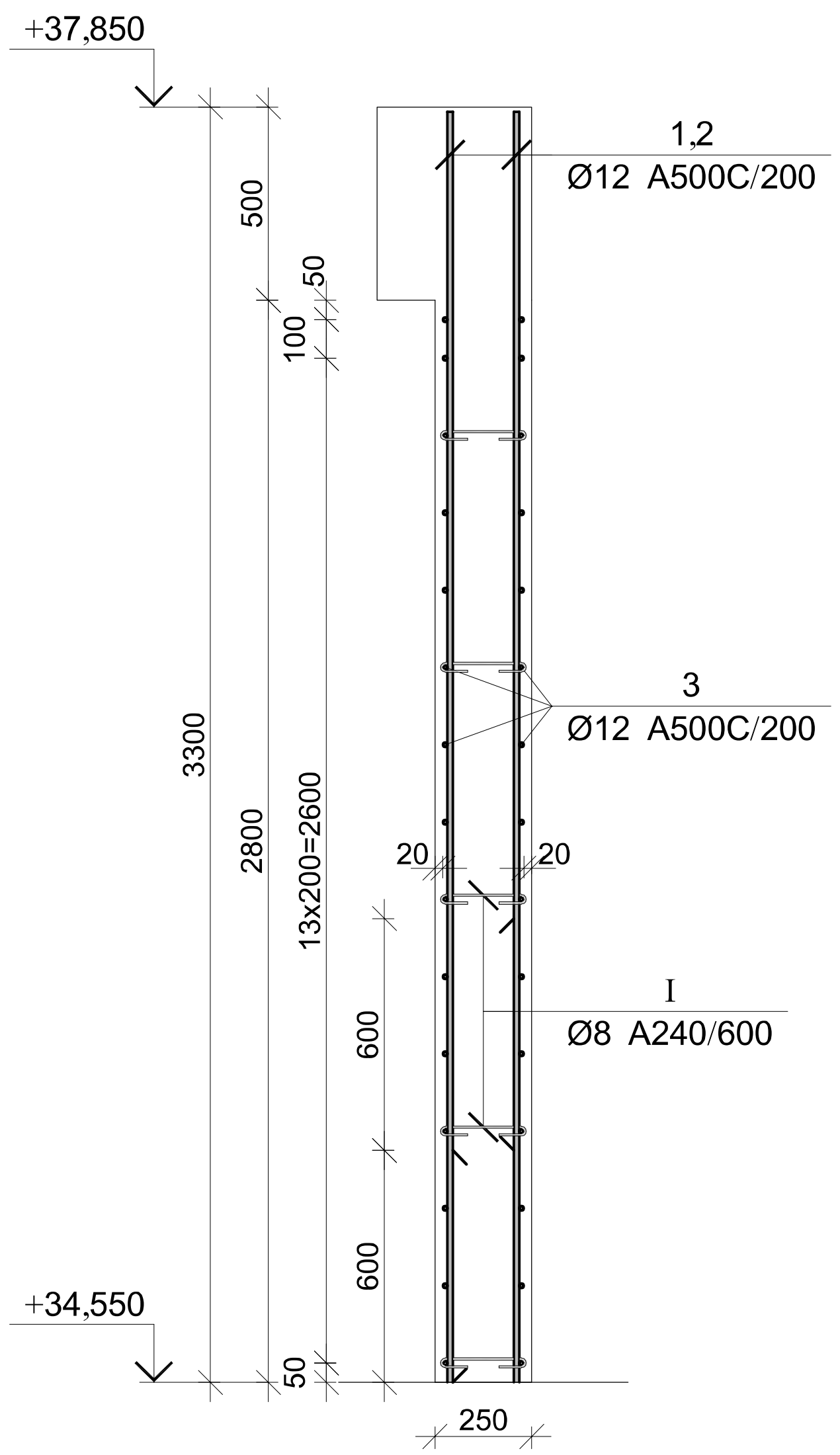

პოზ.	Ø [მმ.]	ესკიზი [მმ.]	სიგრძე [მმ.]
1	Ø12	3250	3250
2	Ø12	2650	2650
3	Ø12	555 275 4510	5340
I	Ø8	180° 75 75 225 180°	375

პროექტის დასახელება

მრავალფუნქციური კომპლექსი

პროექტის მისამართი

ქ. თბილისი დიღომი (ს/კ 01.72.14.014.434)

დამკვეთი

სტადია	თარიღი	განმარტება
ეპ	2022.09.28	

დაკვეთის №

CAD DWG ფაილი 04.kedlebi.dwg

მთ. კონსტრუქტორი:

შეასრულა

შეამოწმა

საავტორო უფლებები

ნახაზის დასახელება

მონ. რ/ბ დიაფრაგმის მდ-1-ის არმირების გეგმა +34,550 ნიშნულიდან +37,850 ნიშნულამდე

კ-4.08

A3

მონ. რ/ბ დიაფრაგმის მდ-1-ის არმირების სპეციფიკაცია +34,550 ნიშნულიდან +37,850 ნიშნულამდე

არმატურის სპეციფიკაცია					არმატურის ამოკრეფა					ბეტონი B 25
პოზ. №	Ø	L მმ.	n ცალი	Ln მ.	Ø	∑ Ln მ.	გრძივი მეტრის წონა კგ.	წონა კგ. A240	წონა კგ. A500C	V; მ³
1	2	3	4	5	6	7	8	9	10	11
1	12 A500C	3250	23	74.75	8 A240	13.13	0.39	5.18		3.08
2	12 A500C	2650	23	60.95	12 A500C	295.90	0.89		262.70	
3	12 A500C	5340	30	160.20						
I	8 A240	375	35	13.13			∑	5.18	262.70	3.08
						n= 2		10.36	525.41	6.16
									86.98	კგ/მ³

მონ. რ/ბ დიაფრაგმის მდ-2-ის არმირების ბეჭდა -3,400 ნიშნულიდან -0,100 ნიშნულამდე

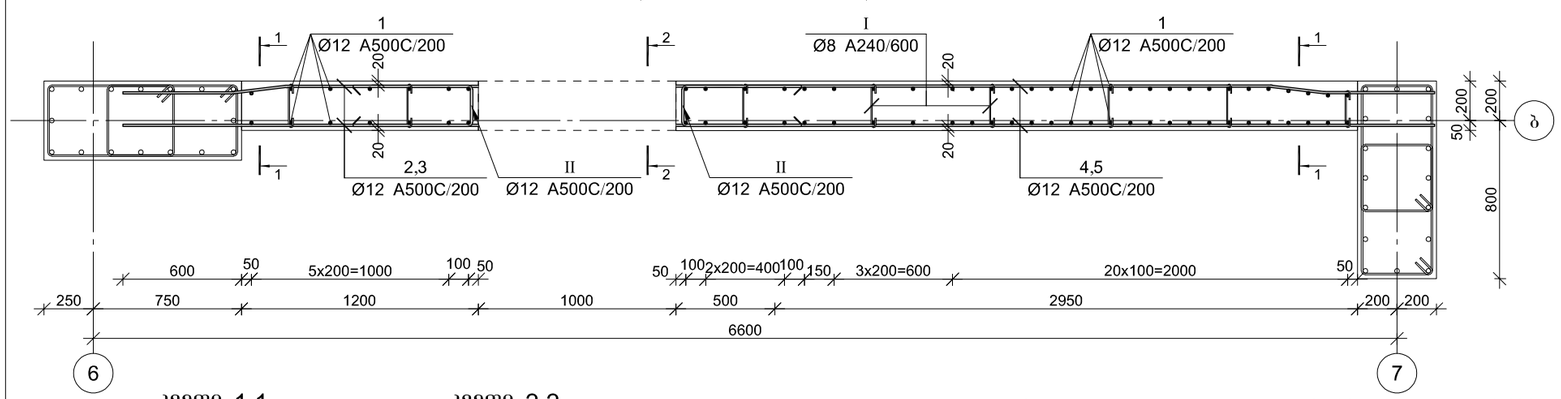

კვეთი 1-1

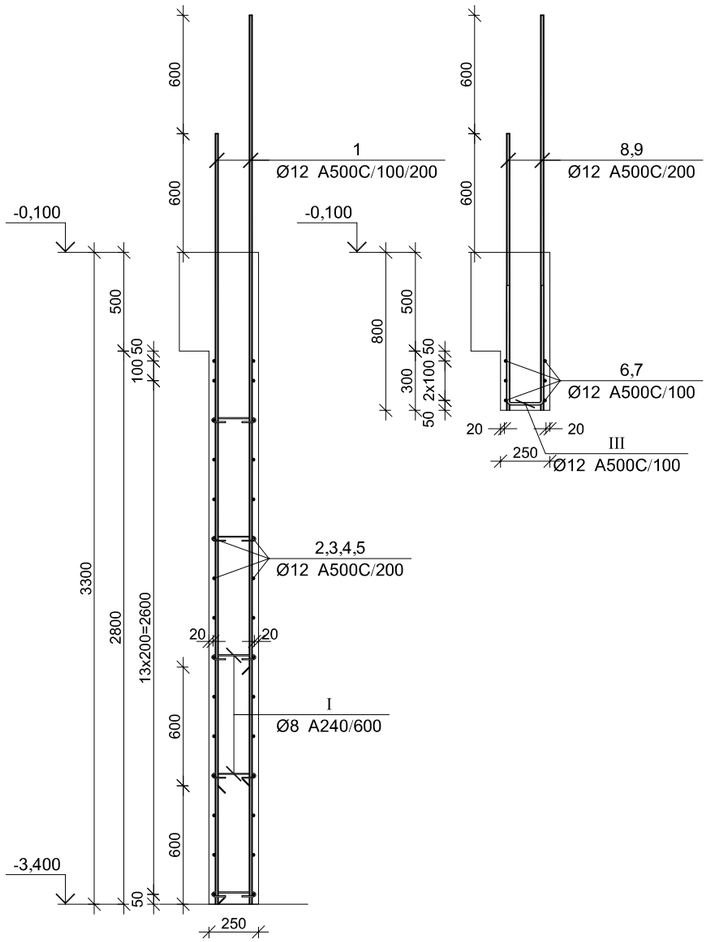

კვეთი 2-2

მონ. რ/ბ დიაფრაგმის მდ-2-ის არმირების სპეციფიკაცია -3,400 ნიშნულიდან -0,100 ნიშნულამდე

არმატურის სპეციფიკაცია					არმატურის ამოკრეფა					ბეტონი B 25
პოზ. №	Ø	L მმ.	n ცალი	Ln მ.	Ø	∑ Ln მ.	ბრაქეტი ვეარის წონა კგ.	წონა კგ. A240	წონა კგ. A500C	V; მ³
1	2	3	4	5	6	7	8	9	10	11
1	12 A500C	3900	72	280.80	8 A240	13.13	0.39	5.18		3.35
2	12 A500C	1825	13	23.73	12 A500C	528.26	0.89		469.00	
3	12 A500C	1800	13	23.40						
4	12 A500C	3850	13	50.05						
5	12 A500C	3850	13	50.05						
6	12 A500C	6650	3	19.95						
7	12 A500C	6670	3	20.01						
8	12 A500C	1400	5	7.00						
9	12 A500C	2000	5	10.00						
I	8 A240	375	35	13.13						
II	12 A500C	1400	26	36.40						
III	12 A500C	1375	5	6.88		∑	5.18	469.00		3.35
						n= 1	5.18	469.00		3.34
								141.76		კგ/მ³

პოზ.	Ø [მმ.]	ესკიზი [მმ.]	სიგრძე [მმ.]
①	Ø12	3900	3900
②	Ø12	560 275 / 990	1825
③	Ø12	1800	1800
④	Ø12	550 270 / 3000	3850
⑤	Ø12	3850	3850
⑥	Ø12	6650	6650
⑦	Ø12	560 275 / 5000 / 275 560	6670
⑧	Ø12	1400	1400
⑨	Ø12	2000	2000
Ⓘ	Ø8	75 / 75 / 100 / 100 / 225	375
Ⓘⓘ	Ø12	600 / 200 / 600	1400
Ⓘⓘⓘ	Ø12	600 / 175 / 600	1375

პროექტის დასახელება

მრავალფუნქციური კომპლექსი

პროექტის მისამართი

ქ. თბილისი დიღომი
(ს/კ 01.72.14.014.434)

დამკვეთი

სტადია	ოარიდი	განმარტება
მპ	2022.09.28	

დაკვეთის №

CAD DWG ფაილი 04.kedlebi.dwg

მთ. კონსტრუქტორი:

შესრულა

შეამოწმა

საავტორო უფლებები

ნახაზის დასახელება

მონ. რ/ბ დიაფრაგმის მდ-2-ის არმირების ბეჭდა -3,400 ნიშნულიდან -0,100 ნიშნულამდე

კ-4.09

A3

მონ. რ/ბ დიაფრაგმის მდ-2-ის არმირების გეგმა -0,100 ნიშნულიდან +4,850 ნიშნულამდე

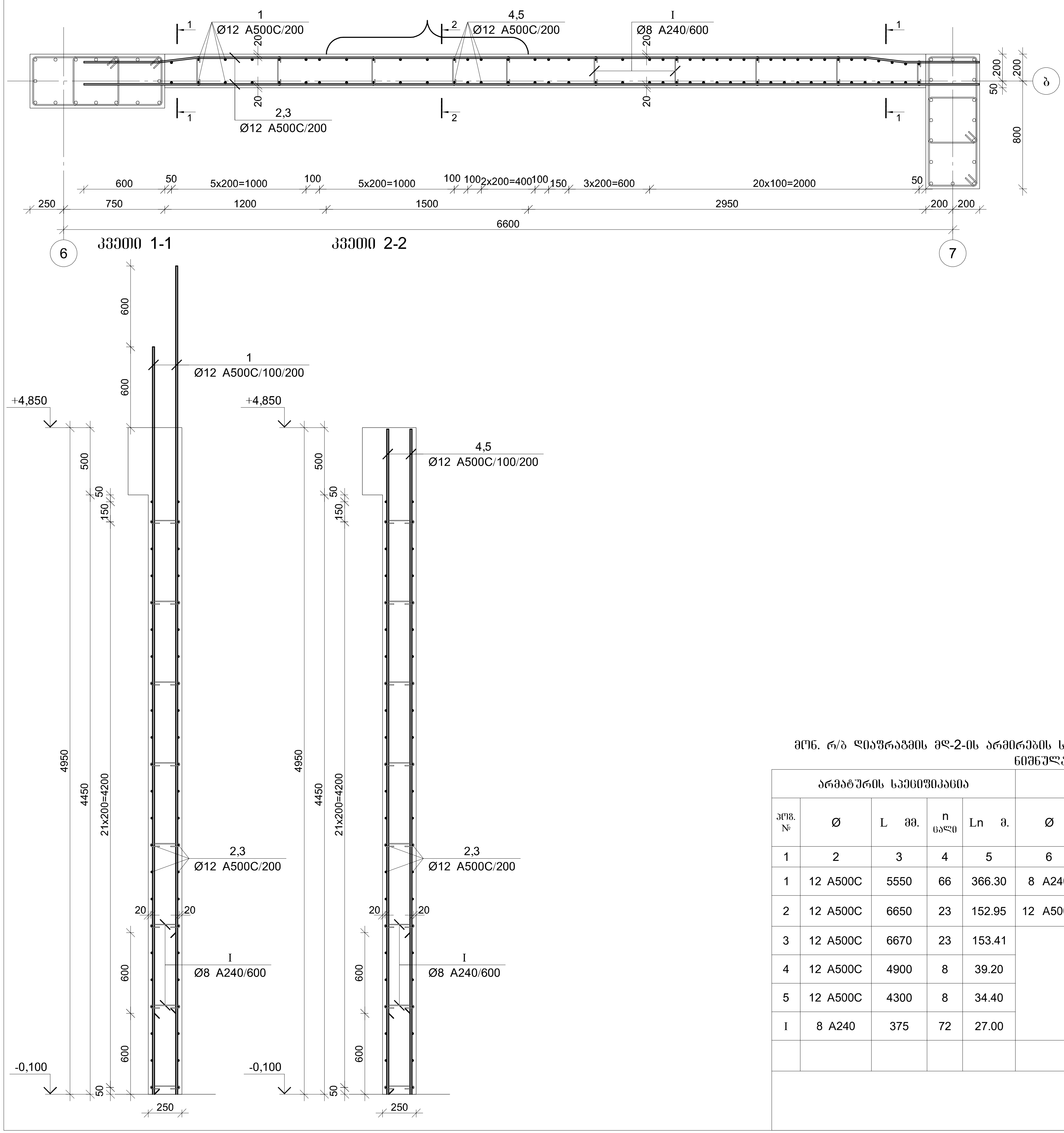

პოზ.	Ø [მმ.]	ესკიზი [მმ.]	სიგრძე [მმ.]
1	Ø12	5550	5550
2	Ø12	6650	6650
3	Ø12	560 275 5000 275 560	6670
4	Ø12	4900	4900
5	Ø12	4300	4300
I	Ø8	75 75 225	375

მონ. რ/ბ დიაფრაგმის მდ-2-ის არმირების სპეციფიკაცია -0,100 ნიშნულიდან +4,850 ნიშნულამდე

არმატურის სპეციფიკაცია					არმატურის ამოკრეფა					ბეტონი B 25
პოზ. №	Ø	L მმ.	n ცალი	Ln მ.	Ø	∑ Ln მ.	გრძივი მეტრის წონა კგ.	წონა კგ. A240	წონა კგ. A500C	V; მ³
1	2	3	4	5	6	7	8	9	10	11
1	12 A500C	5550	66	366.30	8 A240	27.00	0.39	10.65		6.29
2	12 A500C	6650	23	152.95	12 A500C	746.26	0.89		662.54	
3	12 A500C	6670	23	153.41						
4	12 A500C	4900	8	39.20						
5	12 A500C	4300	8	34.40						
I	8 A240	375	72	27.00						
							∑	10.65	662.54	6.29
						n= 1		10.65	662.54	6.29
									107.10	კგ/მ³

პროექტის დასახელება

მრავალფუნქციური კომპლექსი

პროექტის მისამართი

ქ. თბილისი დიღომი (ს/კ 01.72.14.014.434)

დამკვეთი

სტადია	თარიღი	განმარტება
მპ	2022.09.28	

დაკვეთის №

CAD DWG ფაილი 04.kedlebi.dwg

მთ. კონსტრუქტორი:

შეასრულა

შეამოწმა

საავტორო უფლებები

ნახაზის დასახელება

მონ. რ/ბ დიაფრაგმის მდ-2-ის არმირების გეგმა -0,100 ნიშნულიდან +4,850 ნიშნულამდე

კ-4.10

A3

მონ. რ/ბ დიაფრაგმის მდ-2-ის არმირების გეგმა +4,850 ნიშნულიდან +34,550 ნიშნულამდე

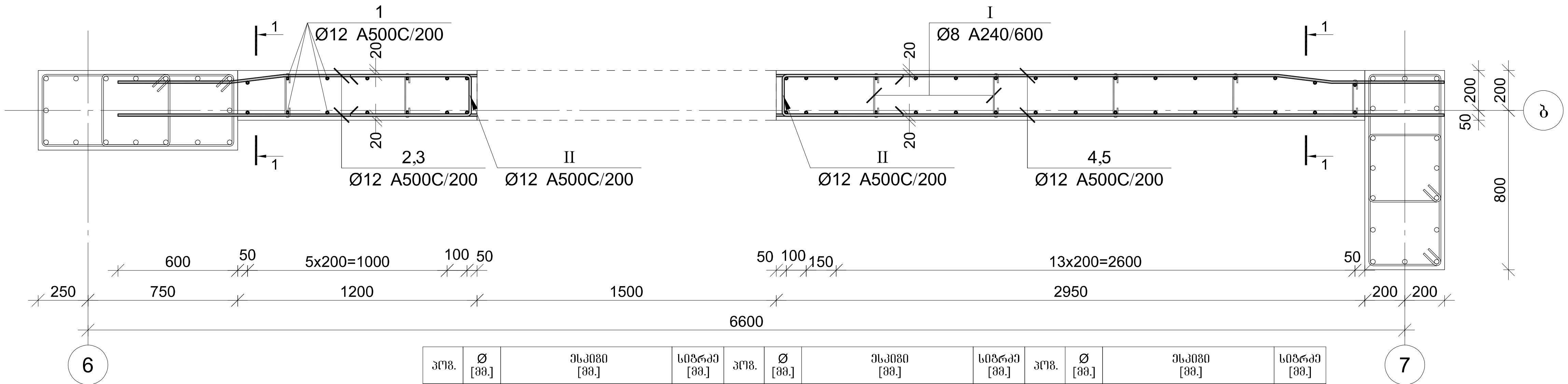

პოზ.	Ø [მმ.]	ესკიზი [მმ.]	სიგრძე [მმ.]	პოზ.	Ø [მმ.]	ესკიზი [მმ.]	სიგრძე [მმ.]	პოზ.	Ø [მმ.]	ესკიზი [მმ.]	სიგრძე [მმ.]
①	Ø12	3900	3900	④	Ø12	3350	3350	Ⅱ	Ø12	600 / 200 / 600	1400
②	Ø12	1800	1800	⑤	Ø12	565 270 2500	3335				
③	Ø12	560 275 990	1825	Ⅰ	Ø8	75 75 225	375				

კვეთი 1-1

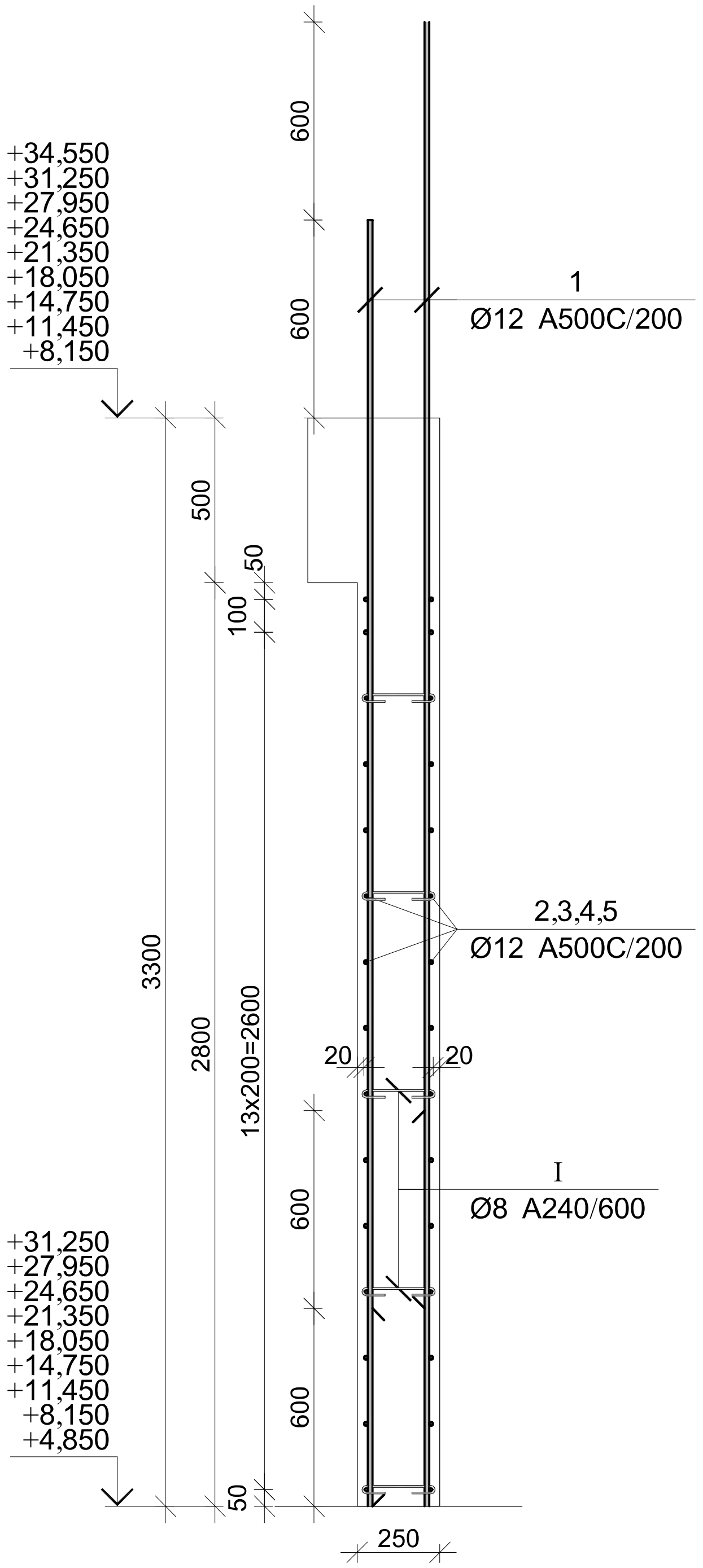

მონ. რ/ბ დიაფრაგმის მდ-1-ის არმირების სპეციფიკაცია +34,550 ნიშნულიდან +37,850 ნიშნულამდე

არმატურის სპეციფიკაცია					არმატურის ამოკრეფა					ბეტონი B 25
პოზ. №	Ø	L მმ.	n ცალი	Ln მ.	Ø	∑ Ln მ.	გრძივი მეტრის წონა კგ.	წონა კგ. A240	წონა კგ. A500C	V; მ^3
1	2	3	4	5	6	7	8	9	10	11
1	12 A500C	3900	46	179.40	8 A240	13.13	0.39	5.18		2.91
2	12 A500C	1800	15	27.00	12 A500C	376.05	0.89		333.86	
3	12 A500C	1825	15	27.38						
4	12 A500C	3350	15	50.25						
5	12 A500C	3335	15	50.03						
I	8 A240	375	35	13.13						
II	12 A500C	1400	30	42.00			∑	5.18	333.86	2.91
						n= 9		46.61	3004.77	26.15
									116.71	კგ/მ^3

პროექტის დასახელება

მრავალფუნქციური კომპლექსი

პროექტის მისამართი

ქ. თბილისი დიღომი
(ს/კ 01.72.14.014.434)

დამკვეთი

სტადია	თარიღი	განმარტება
მპ	2022.09.28	

დაკვეთის №

CAD DWG ფაილი 04.kedlebi.dwg

მთ. კონსტრუქტორი:

შეასრულა

შეამოწმა

საავტორო უფლებები

ნახაზის დასახელება

მონ. რ/ბ დიაფრაგმის მდ-2-ის არმირების გეგმა +4,850 ნიშნულიდან +34,550 ნიშნულამდე

კ-4.11

A3

მონ. რ/ბ დიაფრაგმის მდ-2-ის არმირების გეგმა +34,550 ნიშნულიდან +37,850 ნიშნულამდე

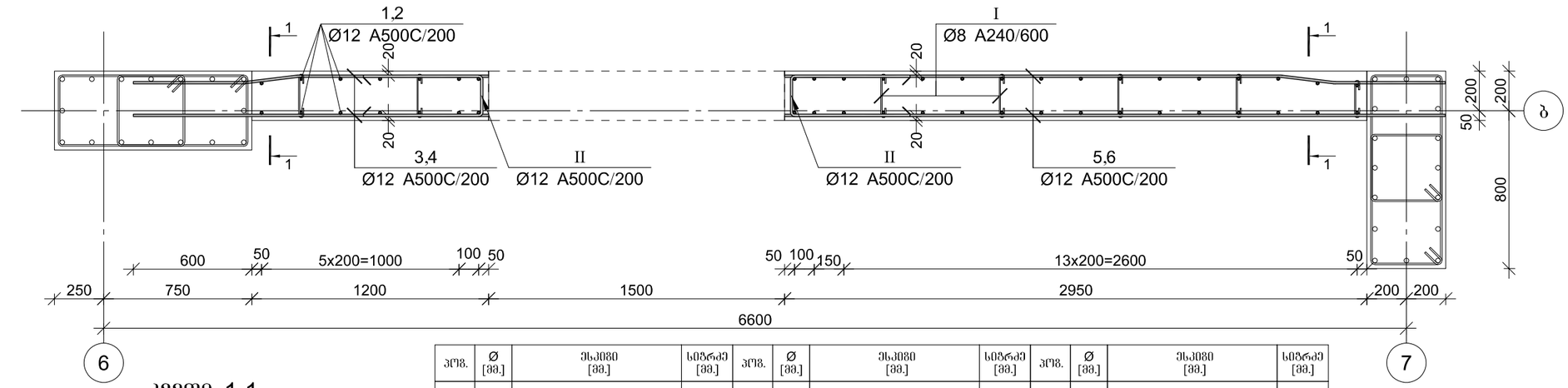

კვეთი 1-1

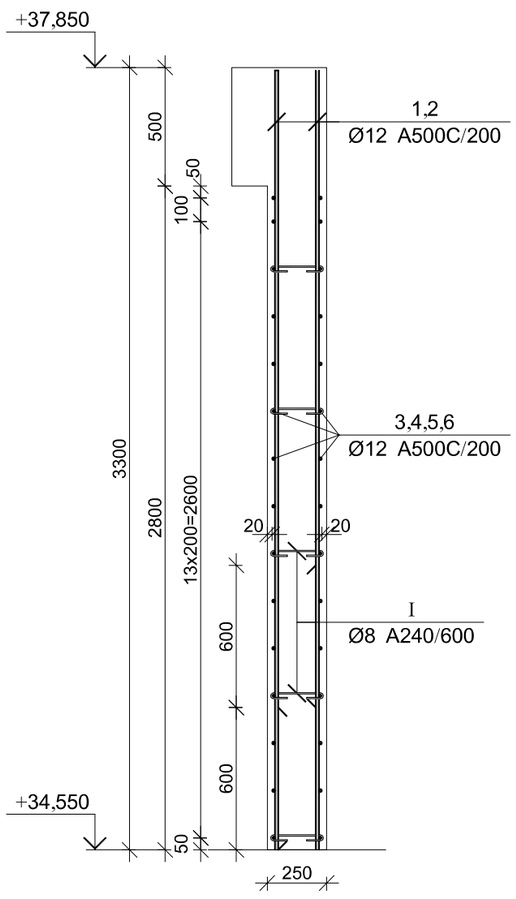

პოზ.	Ø [მმ.]	ესკიზი [მმ.]	სიგრძე [მმ.]	პოზ.	Ø [მმ.]	ესკიზი [მმ.]	სიგრძე [მმ.]	პოზ.	Ø [მმ.]	ესკიზი [მმ.]	სიგრძე [მმ.]
①	Ø12	3250	3250	③	Ø12	1800	1800	⑤	Ø12	3350	3350
②	Ø12	2650	2650	④	Ø12	560 275 990	1825	⑥	Ø12	565 270 2500	3335
								Ⓘ	Ø8	180° 75 75 180° 225	375
								Ⓘ	Ø12	600 200 600	1400

მონ. რ/ბ დიაფრაგმის მდ-1-ის არმირების სპეციფიკაცია +34,550 ნიშნულიდან +37,850 ნიშნულამდე

არმატურის სპეციფიკაცია					არმატურის ამოკრეფა					ბეტონი B 25
პოზ. №	Ø	L მმ.	n ცალი	Ln მ.	Ø	∑ Ln მ.	ბრაკით მეტრის წონა კგ.	წონა კგ. A240	წონა კგ. A500C	V; მ³
1	2	3	4	5	6	7	8	9	10	11
1	12 A500C	3250	23	74.75	8 A240	13.13	0.39	5.18		2.91
2	12 A500C	2650	23	60.95	12 A500C	332.35	0.89		295.07	
3	12 A500C	1800	15	27.00						
4	12 A500C	1825	15	27.38						
5	12 A500C	3350	15	50.25						
6	12 A500C	3335	15	50.03						
I	8 A240	375	35	13.13						
II	12 A500C	1400	30	42.00		∑		5.18	295.07	2.91
						n= 1		5.18	295.07	2.91
									103.35	კგ/მ³

პროექტის დასახელება

მრავალფუნქციური კომპლექსი

პროექტის მისამართი

ქ. თბილისი დიღომი
(ს/კ 01.72.14.014.434)

დამკვეთი

სტადია მიმდინარე განმარტება

მპ 2022.09.28

დაკვეთის №

CAD DWG ფაილი 04.kedlebi.dwg

მთ. კონსტრუქტორი:

შემსრულა

შემამოწმა

საავტორო უფლებები

ნახაზის დასახელება

მონ. რ/ბ დიაფრაგმის მდ-2-ის არმირების გეგმა +34,550 ნიშნულიდან +37,850 ნიშნულამდე

კ-4.12

A3

მონ. რ/ბ დიაფრაგმის მდ-3-ის არმირების გეგმა -3,400 ნიშნულიდან -0,100 ნიშნულამდე

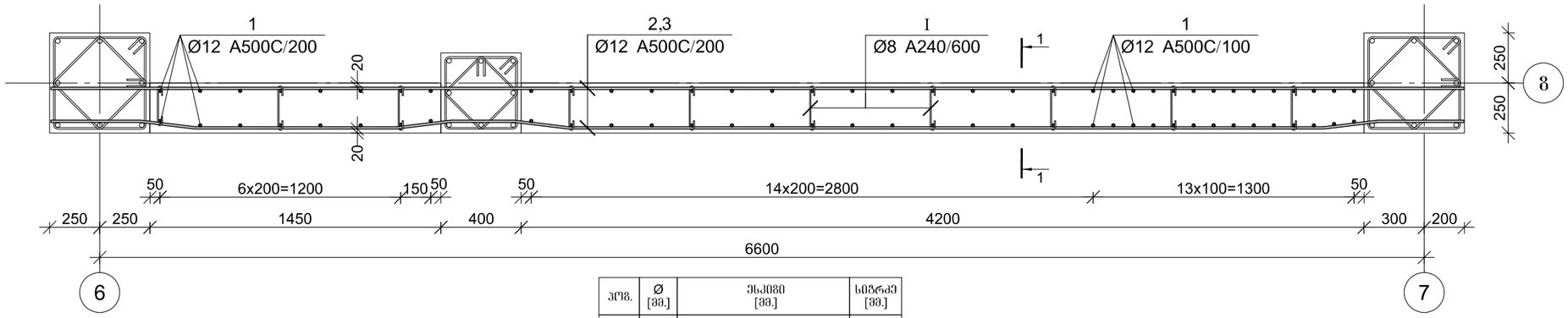

პოზ.	Ø [მმ.]	ესკიზი [მმ.]	სიგრძე [მმ.]
①	Ø12	3900	3900
②	Ø12	7000	7000
④	Ø12	450 270 1000 270 325 270 3750 430 270	7035
Ⓘ	Ø8	75 75 180° 180° 225	375

კვეთი 1-1

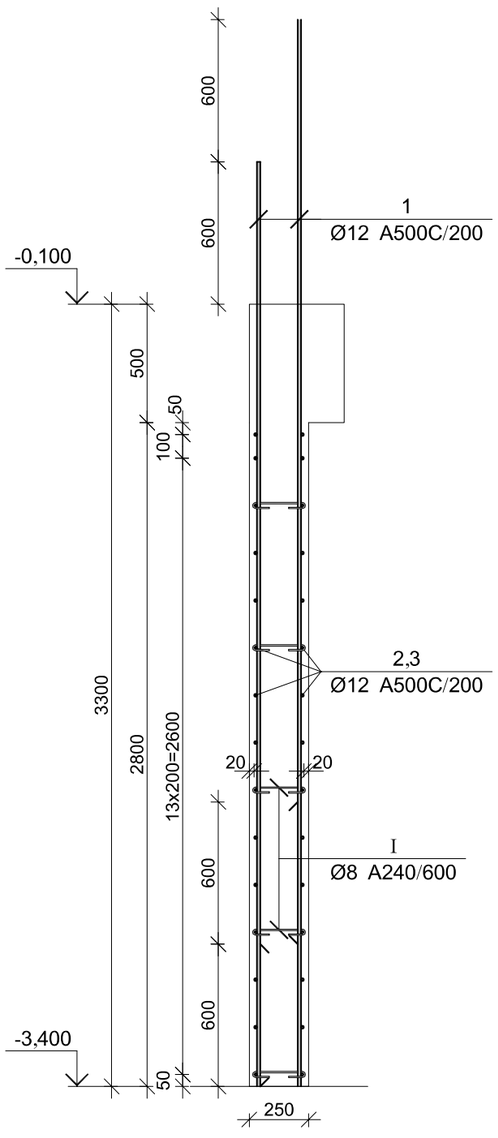

მონ. რ/ბ დიაფრაგმის მდ-3-ის არმირების სპეციფიკაცია -3,400 ნიშნულიდან -0,100 ნიშნულამდე

არმატურის სპეციფიკაცია					არმატურის ამოკრეფა					ბეტონი B 25
პოზ. №	Ø	L მმ.	n ცალი	Ln მ.	Ø	∑ Ln მ.	ზრდის შეზრის წონა კგ.	წონა კგ. A240	წონა კგ. A500C	V; მ³
1	2	3	4	5	6	7	8	9	10	11
1	12 A500C	3900	72	280.80	8 A240	18.75	0.39	7.40		3.95
2	12 A500C	7000	15	105.00	12 A500C	491.33	0.89		436.21	
3	12 A500C	7035	15	105.53						
I	8 A240	375	50	18.75			∑	7.40	436.21	3.95
						n= 1		7.40	436.21	3.95
									112.19	კგ/მ³

პროექტის დასახელება

მრავალფუნქციური კომპლექსი

პროექტის მისამართი

ქ. თბილისი დიღომი
(ს/კ 01.72.14.014.434)

დამკვეთი

სტადია	მარცხ	განმარტება
მპ	2022.09.28	

დაკვეთის №

CAD DWG ფაილი 04.kedlebi.dwg

მთ. კონსტრუქტორი:

შესრულა

შეამოწმა

საპეტრო შულებები

ნახაზის დასახელება

მონ. რ/ბ დიაფრაგმის მდ-3-ის არმირების გეგმა -3,400 ნიშნულიდან -0,100 ნიშნულამდე

კ-4.13

A3

მონ. რ/ბ დიაფრაგმის მდ-3-ის არმირების გეგმა -0,100 ნიშნულიდან +4,850 ნიშნულამდე

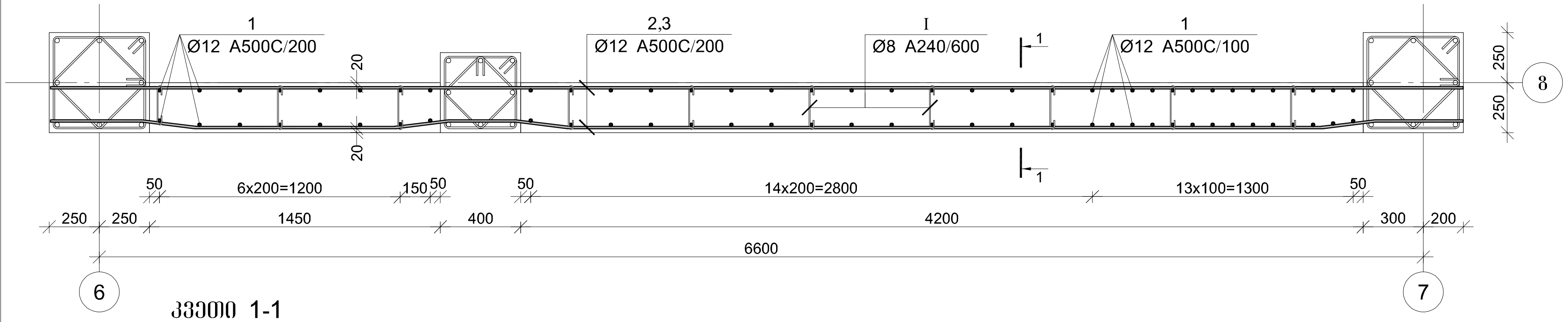

პოზ.	Ø [მმ.]	ესკიზი [მმ.]	სიგრძე [მმ.]
1	Ø12	5550	5550
2	Ø12	7000	7000
4	Ø12	450 1000 325 3750 430 / 270 270 270 270	7035
I	Ø8	75 75 / 180° 180° / 225	375

კვეთი 1-1

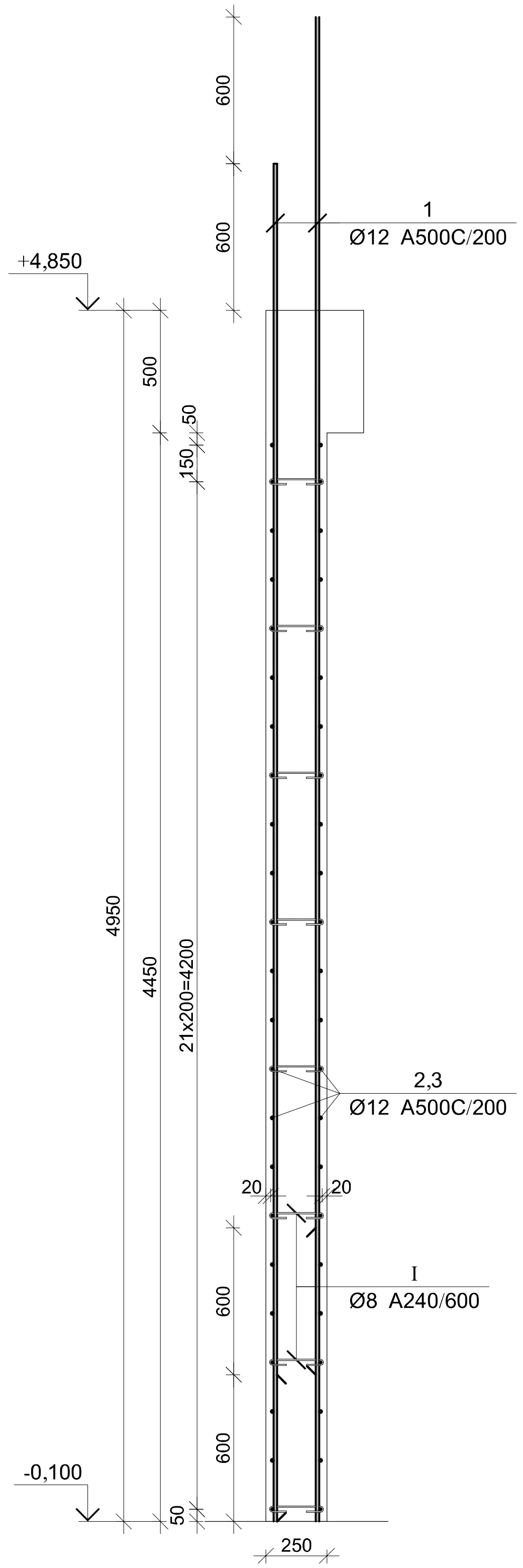

მონ. რ/ბ დიაფრაგმის მდ-3-ის არმირების სპეციფიკაცია -3,400 ნიშნულიდან -0,100 ნიშნულამდე

არმატურის სპეციფიკაცია					არმატურის ამოკრეფა					ბეტონი B 25
პოზ. №	Ø	L მმ.	n ცალი	Ln მ.	Ø	∑ Ln მ.	გრძივი მეტრის წონა კგ.	წონა კგ. A240	წონა კგ. A500C	V; მ^3
1	2	3	4	5	6	7	8	9	10	11
1	12 A500C	5550	72	399.60	8 A240	30.00	0.39	11.84		6.28
2	12 A500C	7000	23	161.00	12 A500C	722.41	0.89		641.36	
3	12 A500C	7035	23	161.81						
I	8 A240	375	80	30.00			∑	11.84	641.36	6.28
						n= 1		11.84	641.36	6.28
									103.94	კგ/მ^3

პროექტის დასახელება

მრავალფუნქციური კომპლექსი

პროექტის მისამართი

ქ. თბილისი დიღომი
(ს/კ 01.72.14.014.434)

დამკვეთი

სტადია	თარიღი	განმარტება
მპ	2022.09.28	

დაკვეთის №

CAD DWG ფაილი 04.kedlebi.dwg

მთ. კონსტრუქტორი:

შეასრულა

შეამოწმა

საავტორო უფლებები

ნახაზის დასახელება

მონ. რ/ბ დიაფრაგმის მდ-3-ის არმირების გეგმა -0,100 ნიშნულიდან +4,850 ნიშნულამდე

კ-4.14

A3

მონ. რ/ბ დიაფრაგმის მდ-3-ის არმირების ბეგმა +4,850 ნიშნულიდან +8,150 ნიშნულამდე

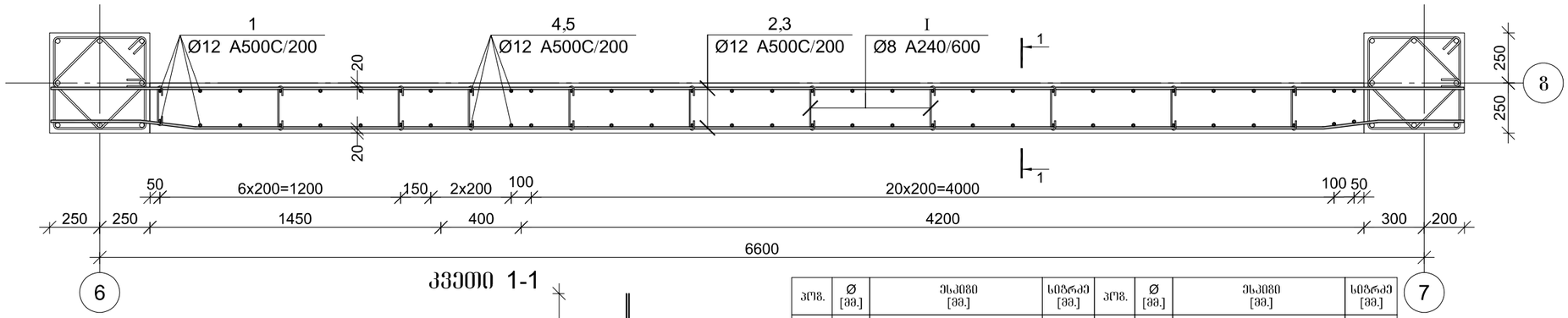

კვეთი 1-1

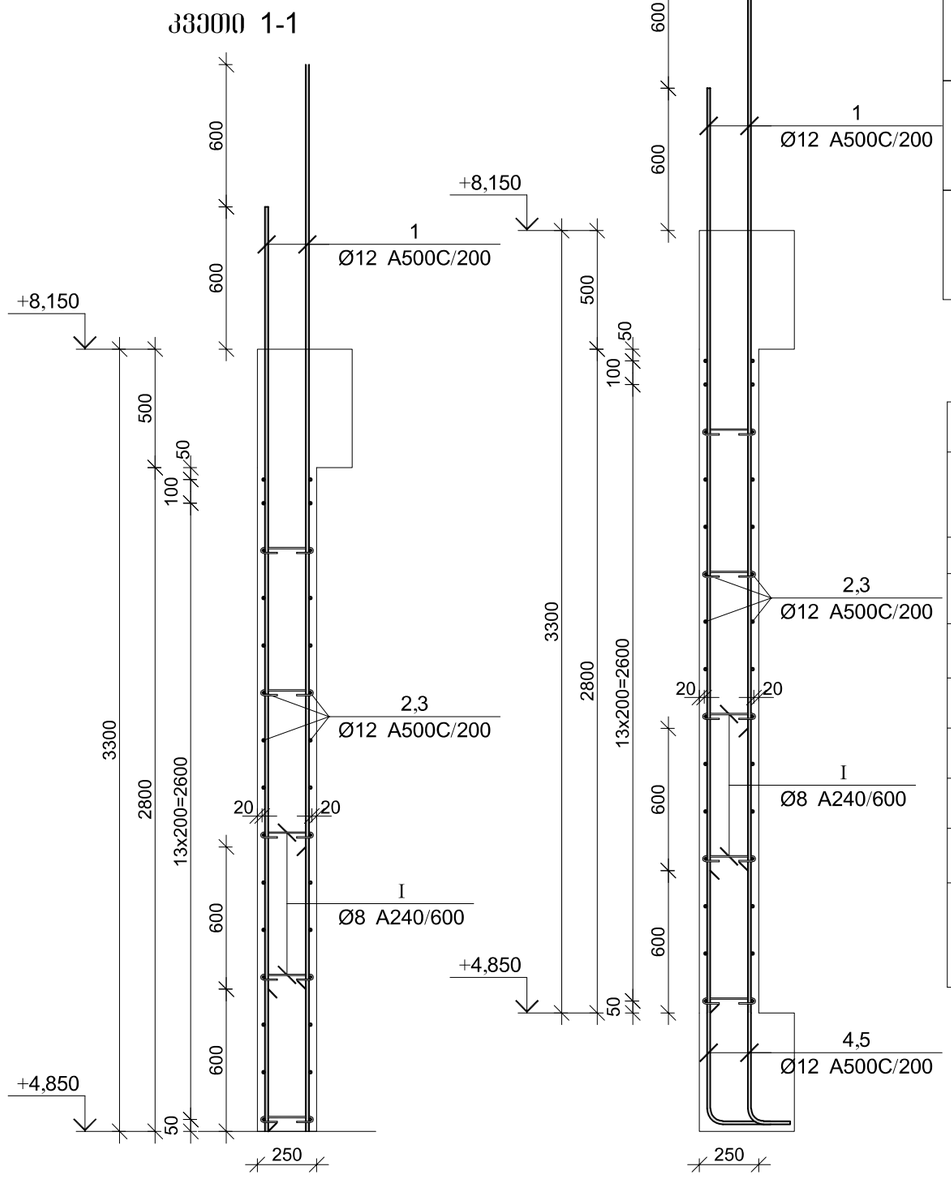

კვეთი 1-1

პოზ.	Ø [მმ.]	ესკიზი [მმ.]	სიგრძე [მმ.]	პოზ.	Ø [მმ.]	ესკიზი [მმ.]	სიგრძე [მმ.]
①	Ø12	3900	3900	④	Ø12	250 1050	1300
②	Ø12	7000	7000	⑤	Ø12	250 1650	1900
③	Ø12	560 275 5600 275 560	7270	Ⅰ	Ø8	75 75 180° 180° 225	375

მონ. რ/ბ დიაფრაგმის მდ-3-ის არმირების სპეციფიკაცია -3,400 ნიშნულიდან -0,100 ნიშნულამდე

არმატურის სპეციფიკაცია					არმატურის ამოკრეფა					ბეტონი B 25
პოზ. №	Ø	L მმ.	n ცალი	Ln მ.	Ø	∑ Ln მ.	გრძივი მეტრის წონა კგ.	წონა კგ. A240	წონა კგ. A500C	V; მ³
1	2	3	4	5	6	7	8	9	10	11
1	12 A500C	3900	64	249.60	8 A240	20.63	0.39	8.14		4.24
2	12 A500C	7000	15	105.00	12 A500C	470.05	0.89		417.32	
3	12 A500C	7270	15	109.05						
4	12 A500C	1300	2	2.60						
5	12 A500C	1900	2	3.80						
Ⅰ	8 A240	375	55	20.63		∑		8.14	417.32	4.24
						n= 1		8.14	417.32	4.24
									100.46	კგ/მ³

პროექტის დასახელება

მრავალფუნქციური კომპლექსი

პროექტის მისამართი

ქ. თბილისი დიღომი
(ს/კ 01.72.14.014.434)

დამკვეთი

სტადია	მარილი	განმარტება
მპ	2022.09.28	
დამკვეთის №		

CAD DWG ფაილი 04.kedlebi.dwg

მთ. კონსტრუქტორი:

შესრულა

შეამოწმა

საინჟინრო უწყებები

ნახაზის დასახელება

მონ. რ/ბ დიაფრაგმის მდ-3-ის არმირების ბეგმა +4,850 ნიშნულიდან +8,150 ნიშნულამდე

კ-4.15

A3

მონ. რ/ბ დიაფრაგმის მდ-3-ის არმირების გეგმა +8,150 ნიშნულიდან +37,850 ნიშნულამდე

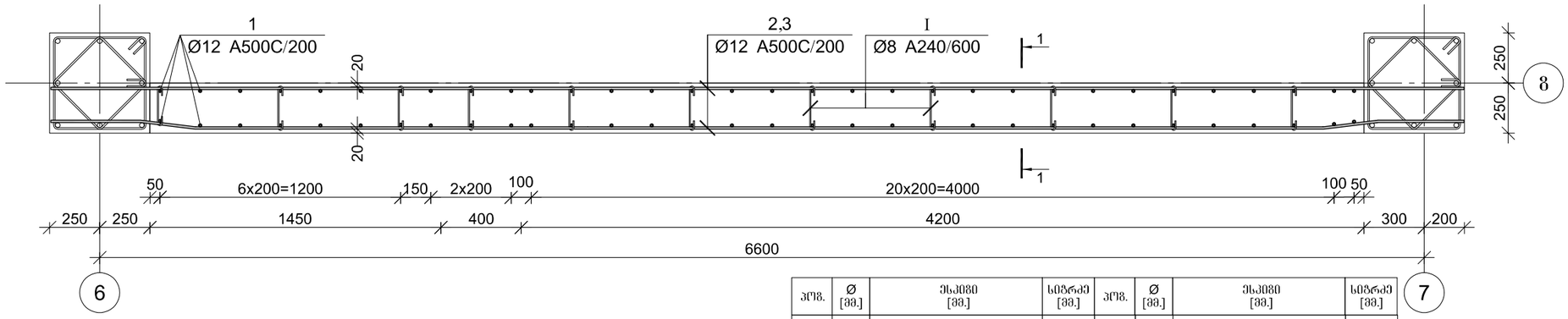

კვეთი 1-1

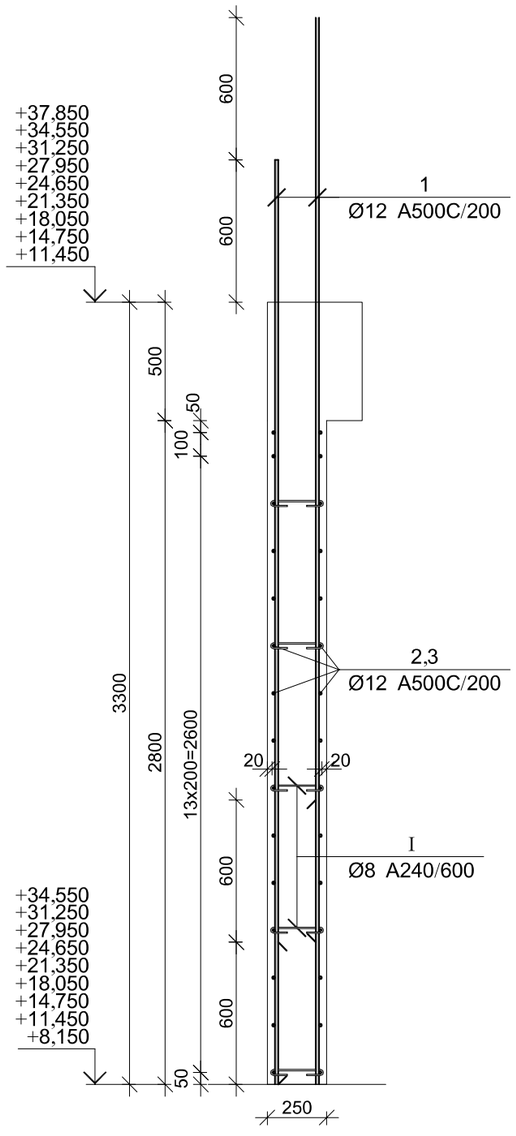

პოზ.	Ø [მმ.]	ესკიზი [მმ.]	სიგრძე [მმ.]	პოზ.	Ø [მმ.]	ესკიზი [მმ.]	სიგრძე [მმ.]
①	Ø12	3900	3900	Ⓘ	Ø8	75 75 180° 180° 225	375
②	Ø12	7000	7000				
③	Ø12	560 275 275 560 5600	7270				

მონ. რ/ბ დიაფრაგმის მდ-3-ის არმირების სპეციფიკაცია +8,150 ნიშნულიდან +37,850 ნიშნულამდე

არმატურის სპეციფიკაცია					არმატურის ამოკრეფა					ბეტონი B 25
პოზ. №	Ø	L მმ.	n ცალი	Ln მ.	Ø	∑ Ln მ.	გრძივი მეტრის წონა კგ.	წონა კგ. A240	წონა კგ. A500C	V; მ³
1	2	3	4	5	6	7	8	9	10	11
1	12 A500C	3900	64	249.60	8 A240	20.63	0.39	8.14		4.24
2	12 A500C	7000	15	105.00	12 A500C	463.65	0.89		411.64	
3	12 A500C	7270	15	109.05						
I	8 A240	375	55	20.63		∑		8.14	411.64	4.24
						n= 9		73.24	3704.72	38.12
									99.12	კგ/მ³

პროექტის დასახელება

მრავალფუნქციური კომპლექსი

პროექტის მისამართი

ქ. თბილისი დიღომი
(ს/კ 01.72.14.014.434)

დამკვეთი

სტადია	მარცლი	განმარტება
მპ	2022.09.28	

დაკვეთის №

CAD DWG ფაილი 04.kedlebi.dwg

მთ. კონსტრუქტორი:

შესრულა

შეამოწმა

საპეტრო შულეპები

ნახაზის დასახელება

მონ. რ/ბ დიაფრაგმის მდ-3-ის არმირების გეგმა +8,150 ნიშნულიდან +37,850 ნიშნულამდე

კ-4.16

A3

მონ. რ/ბ დიაფრაგმის მდ-3-ის არმირების ბეჭმა +37,850 ნიშნულიდან +40,200 ნიშნულამდე

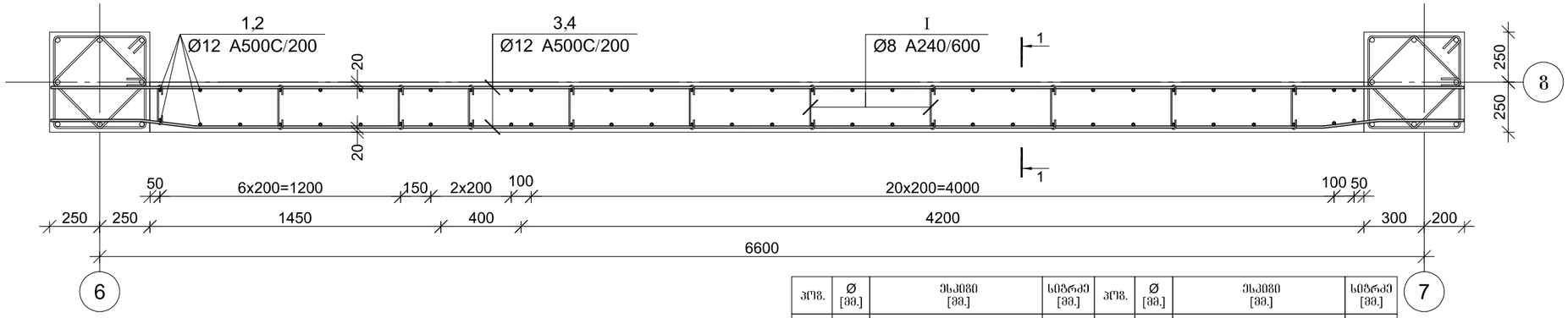

კვეთი 1-1

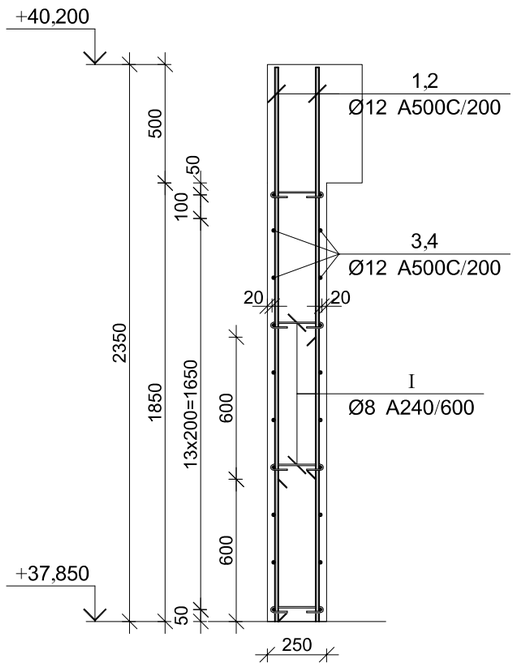

პოზ.	Ø [მმ.]	ესკიზი [მმ.]	სიგრძე [მმ.]	პოზ.	Ø [მმ.]	ესკიზი [მმ.]	სიგრძე [მმ.]
①	Ø12	2300	2300	③	Ø12	7000	7000
②	Ø12	1700	1700	④	Ø12	560 275 275 560 / 5600	7270
				Ⅰ	Ø8	75 75 / 180° 180° / 225	375

მონ. რ/ბ დიაფრაგმის მდ-3-ის არმირების სპეციფიკაცია +37,850 ნიშნულიდან +40,200 ნიშნულამდე

არმატურის სპეციფიკაცია					არმატურის ამოკრეფა					ბეტონი B 25
პოზ. №	Ø	L მმ.	n ცალი	Ln მ.	Ø	∑ Ln მ.	ვარცვი მეტრის წონა კგ.	წონა კგ. A240	წონა კგ. A500C	V; მ³
1	2	3	4	5	6	7	8	9	10	11
1	12 A500C	2300	32	73.60	8 A240	16.50	0.39	6.51		2.80
2	12 A500C	1700	32	54.40	12 A500C	342.05	0.89		303.68	
3	12 A500C	7000	15	105.00						
4	12 A500C	7270	15	109.05						
Ⅰ	8 A240	375	44	16.50		∑		6.51	303.68	2.80
						n= 1		6.51	303.68	2.80
									110.86	კგ/მ³

პროექტის დასახელება

მრავალფუნქციური კომპლექსი

პროექტის მისამართი

ქ. თბილისი დიღომი
(ს/კ 01.72.14.014.434)

დამკვეთი

სტადია მარილი შანმარტება

მპ 2022.09.28

დაკვეთის №

CAD DWG ფაილი 04.kedlebi.dwg

მთ. კონსტრუქტორი:

შესრულა

შეამოწმა

საავტორო უფლებები

ნახაზის დასახელება

მონ. რ/ბ დიაფრაგმის მდ-3-ის არმირების ბეჭმა +37,850 ნიშნულიდან +40,200 ნიშნულამდე

კ-4.17

A3

მონ. რ/ბ კედლის უბნის მკუ-1-ის არმირების გეგმა -3,400 ნიშნულიდან -0,100 ნიშნულამდე

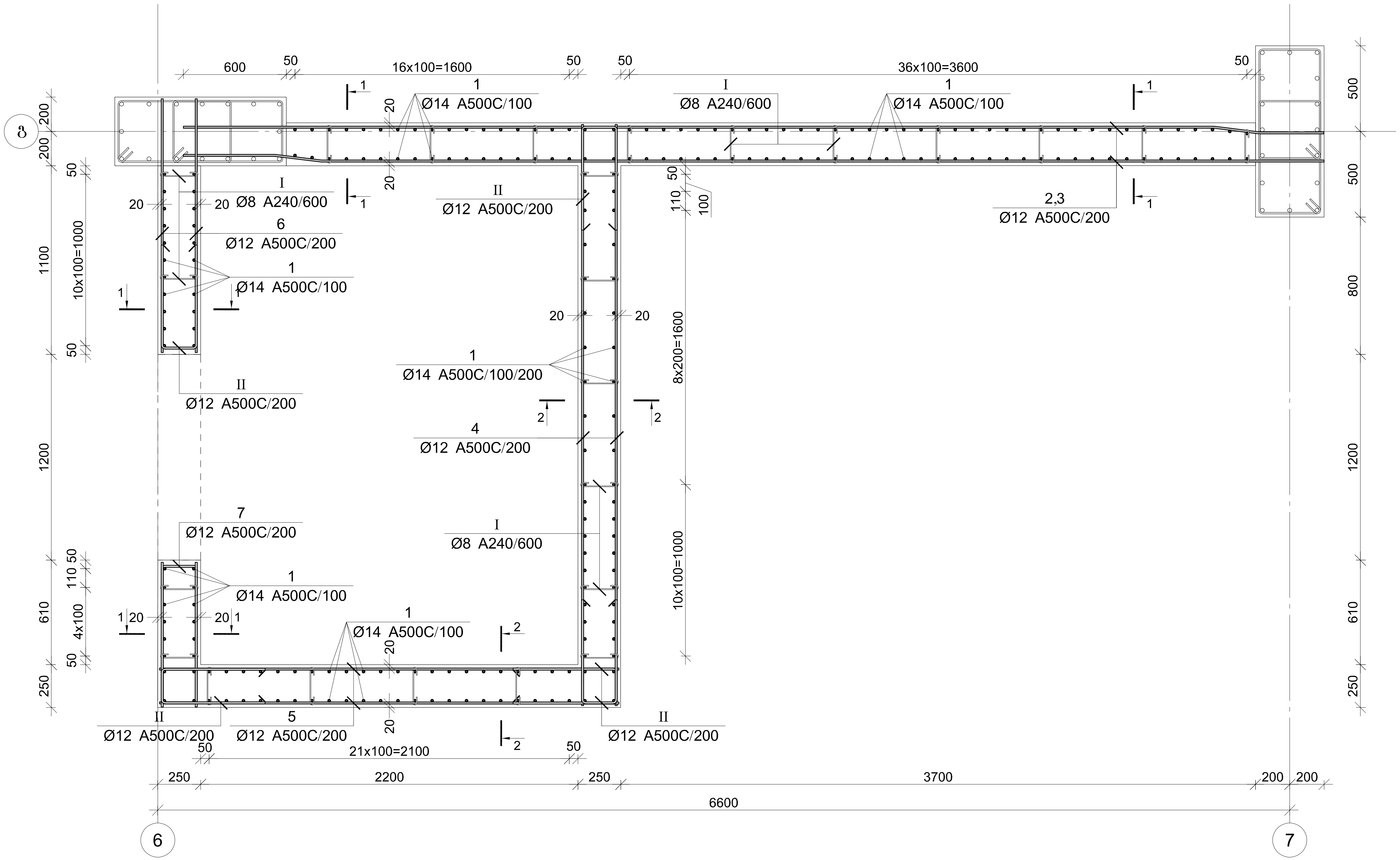

პროექტის დასახელება

მრავალფუნქციური კომპლექსი

პროექტის მისამართი

ქ. თბილისი დიღომი
(ს/კ 01.72.14.014.434)

დამკვეთი

სტადია	თარიღი	განმარტება
მპ	2022.09.28	

დაკვეთის №

CAD DWG ფაილი 04.kedlebi.dwg

მთ. კონსტრუქტორი:

შეასრულა

შეამოწმა

საავტორო უფლებები

ნახაზის დასახელება

მონ. რ/ბ კედლის უბნის მკუ-1-ის არმირების გეგმა -3,400 ნიშნულიდან -0,100 ნიშნულამდე

კ-4.18

A3

კვეთი 1-1

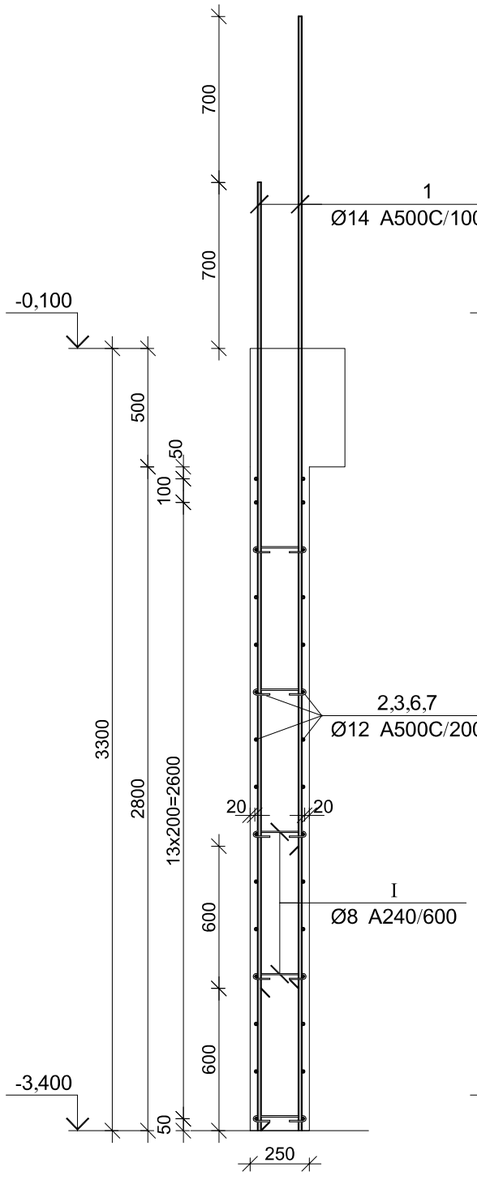

კვეთი 2-2

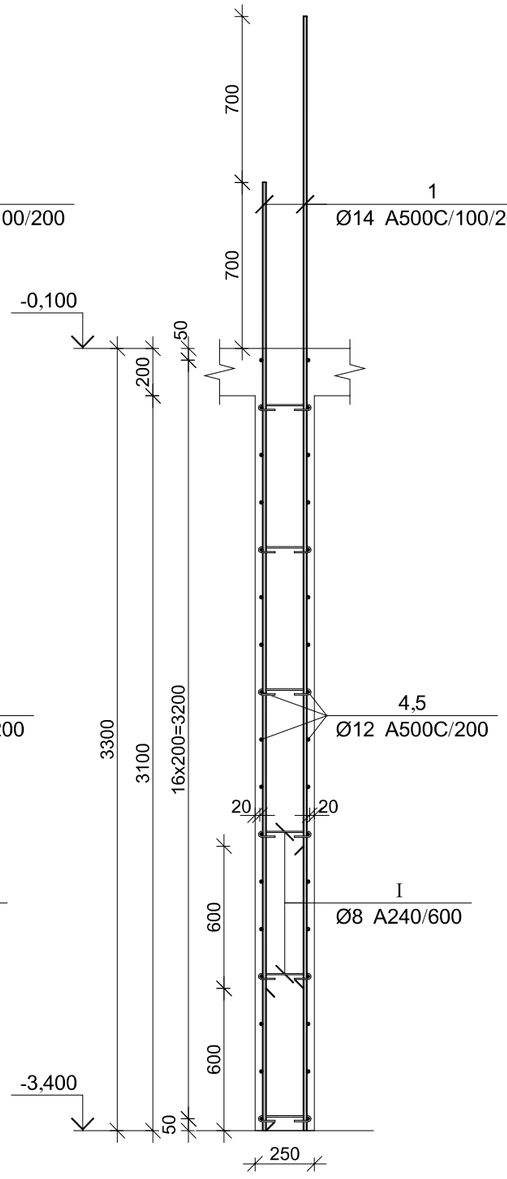

პოზ.	Ø [მმ.]	ესკიზი [მმ.]	სიგრძე [მმ.]	პოზ.	Ø [მმ.]	ესკიზი [მმ.]	სიგრძე [მმ.]
①	Ø14	4000	4000	⑤	Ø12	2700	2700
②	Ø12	6650	6650	⑥	Ø12	1500	1500
③	Ø12	540 270 5840	6650	⑦	Ø12	820 200 820 200	2040
④	Ø12	3410	3410	Ⅰ	Ø8	75 75 180° 180° 225	375
				Ⅱ	Ø12	600 200 600	1400

მონ. რ/ბ კედლის შენის მკუ-1-ის არმირების სპეციფიკაცია -3,400 ნიშნულიდან -0,100 ნიშნულამდე

არმატურის სპეციფიკაცია					არმატურის ამოკრეფა					ბეტონი B 25
პოზ. №	Ø	L მმ.	n ცალი	Ln მ.	Ø	∑ Ln მ.	ბრტყელი მეტრის წონა კგ.	წონა კგ. A240	წონა კგ. A500C	V; მ³
1	2	3	4	5	6	7	8	9	10	11
1	14 A500C	4000	240	960.00	8 A240	50.63	0.39	19.98		9.49
2	12 A500C	6650	15	99.75	12 A500C	650.64	0.89		577.65	
3	12 A500C	6650	15	99.75	14 A500C	960.00	1.21		1160.08	
4	12 A500C	3410	34	115.94						
5	12 A500C	2700	34	91.80						
6	12 A500C	1500	30	45.00						
7	12 A500C	2040	30	61.20						
I	8 A240	375	135	50.63						
II	12 A500C	1400	98	137.20			∑	19.98	1737.73	9.49
						n= 1		19.98	1737.73	9.49
									185.19	კგ/მ³

პროექტის დასახელება

მრავალფუნქციური კომპლექსი

პროექტის მისამართი

ქ. თბილისი დიღომი
(ს/კ 01.72.14.014.434)

დამკვეთი

სტადია	მარილი	განმარტება
მკ	2022.09.28	

დაკვეთის №

CAD DWG ფაილი 04.kedlebi.dwg

მთ. კონსტრუქტორი:

შესრულა

შემოწმა

საავტორო უფლებები

ნახაზის დასახელება

მონ. რ/ბ კედლის შენის მკუ-1-ის არმირების კვეთები და სპეციფიკაცია -3,400 ნიშნულიდან -0,100 ნიშნულამდე

კ-4.19

A3

მონ. რ/ბ კედლის უბნის მკუ-1-ის არმირების სქემა -0,100 ნიშნულიდან +4,850 ნიშნულამდე

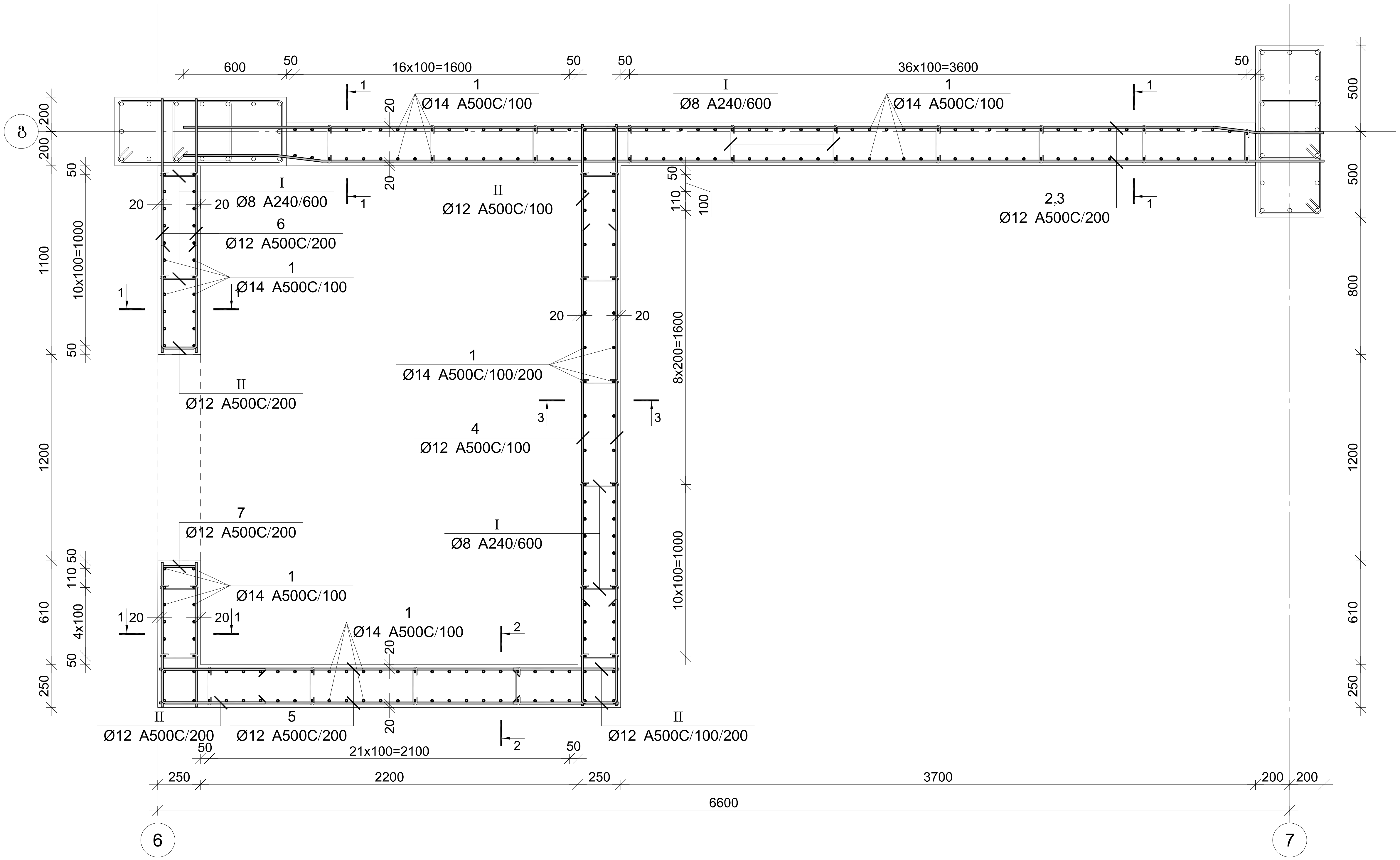

პროექტის დასახელება

მრავალფუნქციური კომპლექსი

პროექტის მისამართი

ქ. თბილისი დიღომი (ს/კ 01.72.14.014.434)

დამკვეთი

სტადია	თარიღი	განმარტება
მპ	2022.09.28	

დაკვეთის №

CAD DWG ფაილი 04.kedlebi.dwg

მთ. კონსტრუქტორი:

შეასრულა

შეამოწმა

საავტორო უფლებები

ნახაზის დასახელება

მონ. რ/ბ კედლის უბნის მკუ-1-ის არმირების სქემა -0,100 ნიშნულიდან +4,850 ნიშნულამდე

კ-4.20

A3

კვეთი 1-1

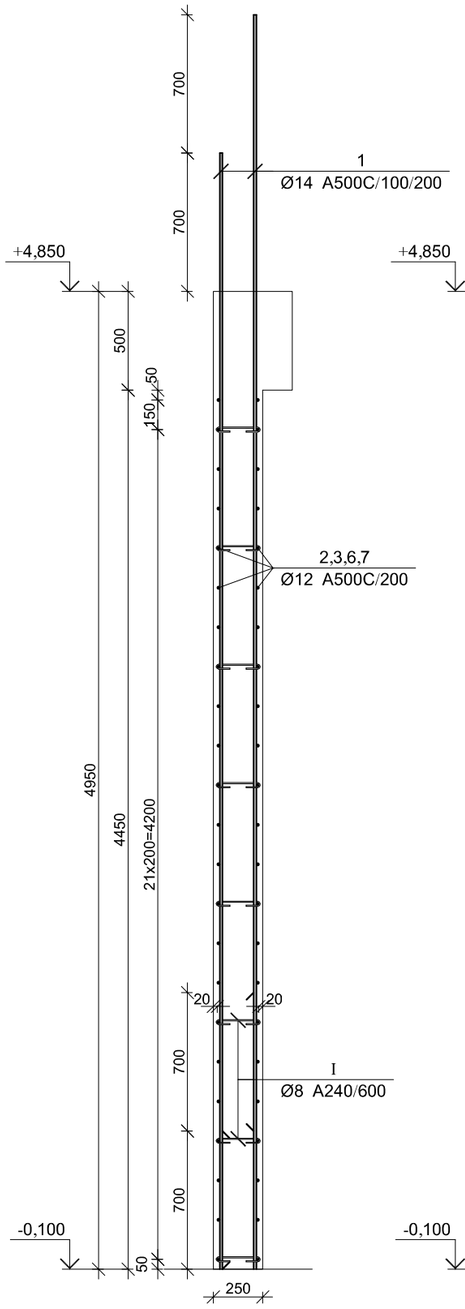

კვეთი 2-2

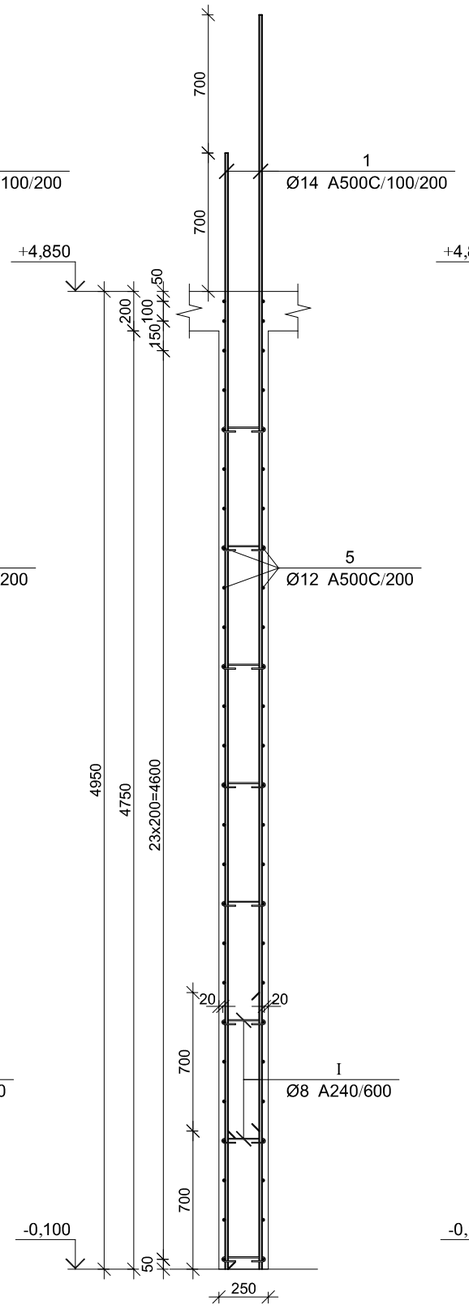

კვეთი 3-3

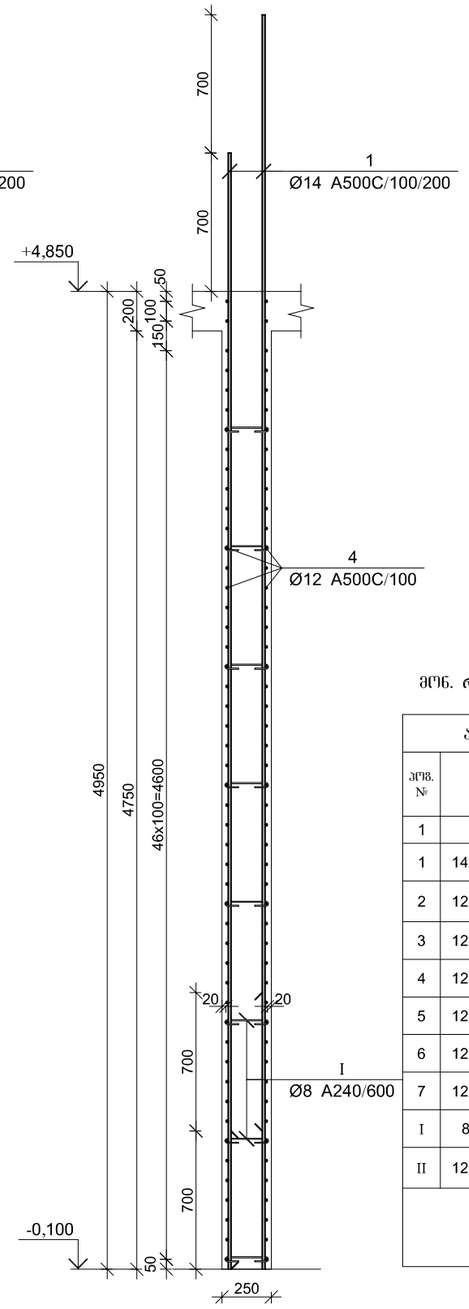

პოზ.	Ø [მმ.]	ესკიზი [მმ.]	სიგრძე [მმ.]	პოზ.	Ø [მმ.]	ესკიზი [მმ.]	სიგრძე [მმ.]
①	Ø14	5650	5650	⑥	Ø12	1500	1500
②	Ø12	6650	6650	⑦	Ø12	820, 200, 820	2040
③	Ø12	540 270, 5840	6650	Ⅰ	Ø8	75, 75, 180°, 180°, 225	375
④	Ø12	3410	3410	Ⅱ	Ø12	600, 200, 600	1400
⑤	Ø12	2700	2700				

მონ. რ/ბ კედლის უბნის მკუ-1-ის არმირების სპეციფიკაცია -0,100 ნიშნულიდან +4,850 ნიშნულამდე

არმატურის სპეციფიკაცია					არმატურის ამოკრეფა					ბეტონი B 25
პოზ. №	Ø	L მმ.	n ცალი	Ln მ.	Ø	∑ Ln მ.	ბრაკის ფაქტის წონა კგ.	წონა კგ. A240	წონა კგ. A500C	V; მ³
1	2	3	4	5	6	7	8	9	10	11
1	14 A500C	5650	240	1356.00	8 A240	72.00	0.39	28.41		14.79
2	12 A500C	6650	23	152.95	12 A500C	1217.72	0.89		1081.11	
3	12 A500C	6650	23	152.95	14 A500C	1356.00	1.21		1638.61	
4	12 A500C	3410	98	334.18						
5	12 A500C	2700	52	140.40						
6	12 A500C	1500	46	69.00						
7	12 A500C	2040	46	93.84						
I	8 A240	375	192	72.00						
II	12 A500C	1400	196	274.40		∑		28.41	2719.72	14.79
						n= 1		28.41	2719.72	14.79
									185.81	კგ/მ³

პროექტის დასახელება

მრავალფუნქციური კომპლექსი

პროექტის მისამართი

ქ. თბილისი დიღომი
(ს/კ 01.72.14.014.434)

დამკვეთი

სტადია	მარილი	განმარტება
მკ	2022.09.28	

დაკვეთის №

CAD DWG ფაილი 04.kedlebi.dwg

მთ. კონსტრუქტორი:

შესრულა

შემოწმა

საავტორო უფლებები

ნახაზის დასახელება

მონ. რ/ბ კედლის უბნის მკუ-1-ის არმირების კვეთები და სპეციფიკაცია -0,100 ნიშნულიდან +4,850 ნიშნულამდე

კ-4.21

A3

მონ. რ/ბ კედლის შბნის მკშ-1-ის არმირების ბეგმა +4,850 ნიშნულიდან +8,150 ნიშნულამდე

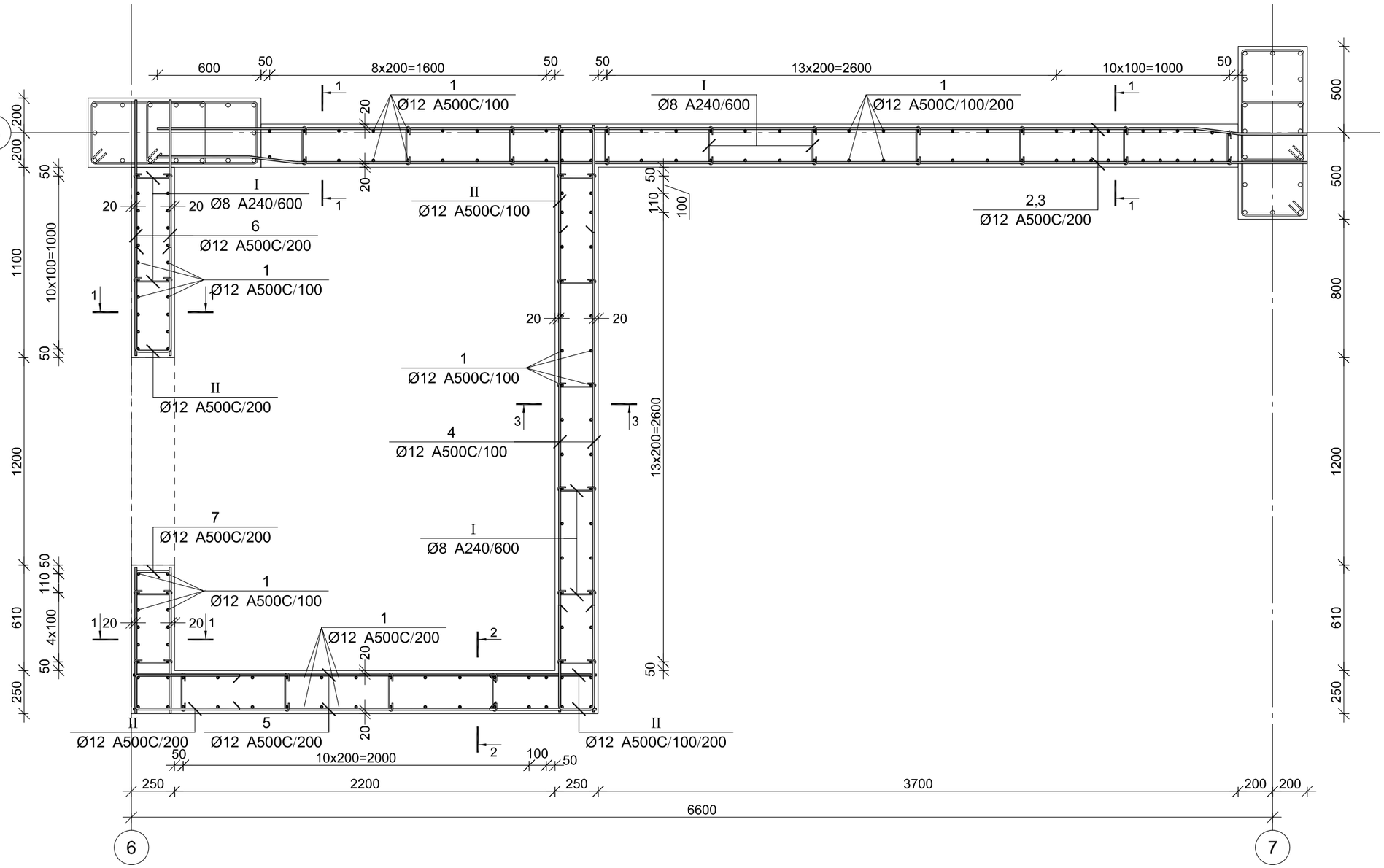

პროექტის დასახელება

მრავალფუნქციური კომპლექსი

პროექტის მისამართი

ქ. თბილისი დიღომი
(ს/კ 01.72.14.014.434)

დამკვეთი

სტადია	მარტლი	განმარტება
მკ	2022.09.28	

დაკვეთის №

CAD DWG ფაილი 04.kedlebi.dwg

მთ. კონსტრუქტორი:

შესრულა

შემოწმა

საავტორო უფლებები

ნახაზის დასახელება

მონ. რ/ბ კედლის შბნის მკშ-1-ის არმირების ბეგმა +4,850 ნიშნულიდან +8,150 ნიშნულამდე

კ-4.22

A3

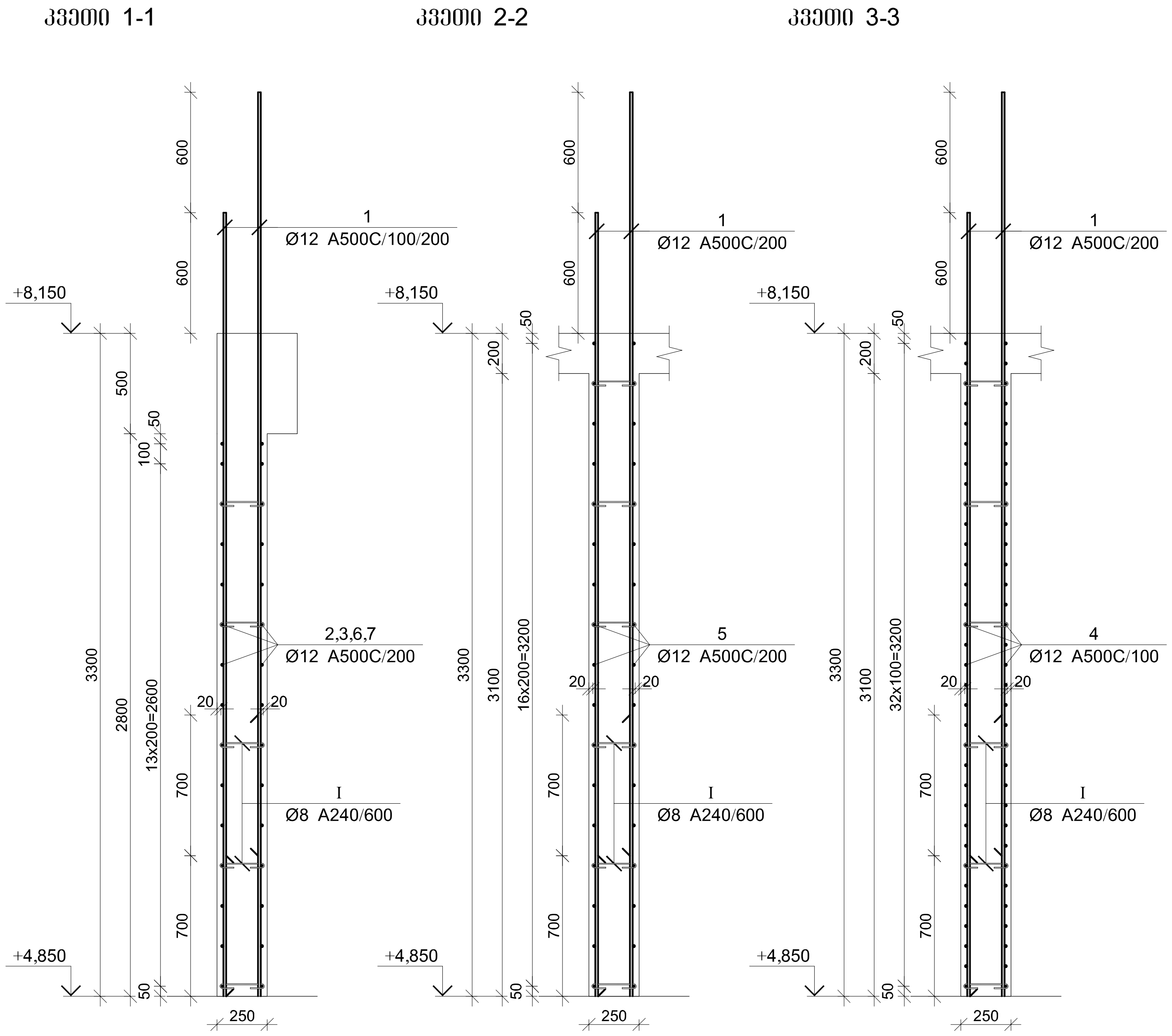

პოზ.	Ø [მმ.]	ესკიზი [მმ.]	სიგრძე [მმ.]	პოზ.	Ø [მმ.]	ესკიზი [მმ.]	სიგრძე [მმ.]
①	Ø12	3900	3900	⑤	Ø12	2700	2700
②	Ø12	6650	6650	⑥	Ø12	1500	1500
③	Ø12	540 270 5840	6650	⑦	Ø12	820 200 820 200	2040
④	Ø12	3410	3410	Ⓘ	Ø8	75 75 225	375
				Ⓘⅰ	Ø12	600 200 600	1400

მონ. რ/ბ კედლის უბნის მკუ-1-ის არმირების სპეციფიკაცია +4,850 ნიშნულიდან +8,150 ნიშნულამდე

არმატურის სპეციფიკაცია					არმატურის ამოკრეფა					ბეტონი B 25
პოზ. №	Ø	L მმ.	n ცალი	Ln მ.	Ø	∑Ln მ.	გრძივი მეტრის წონა კგ.	წონა კგ. A240	წონა კგ. A500C	V; მ³
1	2	3	4	5	6	7	8	9	10	11
1	12 A500C	3900	168	655.20	8 A240	50.63	0.39	19.98		9.47
2	12 A500C	6650	15	99.75	12 A500C	1459.76	0.89		1296.00	
3	12 A500C	6650	15	99.75						
4	12 A500C	3410	66	225.06						
5	12 A500C	2700	34	91.80						
6	12 A500C	1500	30	45.00						
7	12 A500C	2040	30	61.20						
I	8 A240	375	135	50.63						
II	12 A500C	1400	130	182.00			∑	19.98	1296.00	9.47
						n= 1		19.98	1296.00	9.47
									139.03	კგ/მ³

პროექტის დასახელება

მრავალფუნქციური კომპლექსი

პროექტის მისამართი

ქ. თბილისი დიღომი
(ს/კ 01.72.14.014.434)

დამკვეთი

სტადია	თარიღი	განმარტება
მპ	2022.09.28	

დაკვეთის №

CAD DWG ფაილი 04.kedlebi.dwg

მთ. კონსტრუქტორი:

შეასრულა

შეამოწმა

საავტორო უფლებები

ნახაზის დასახელება

მონ. რ/ბ კედლის უბნის მკუ-1-ის არმირების კვეთები და სპეციფიკაცია +4,850 ნიშნულიდან +8,150 ნიშნულამდე

კ-4.23

A3

მონ. რ/ბ კედლის უბნის მკუ-1-ის არმირების გეგმა +8,150 ნიშნულიდან +11,450 ნიშნულამდე

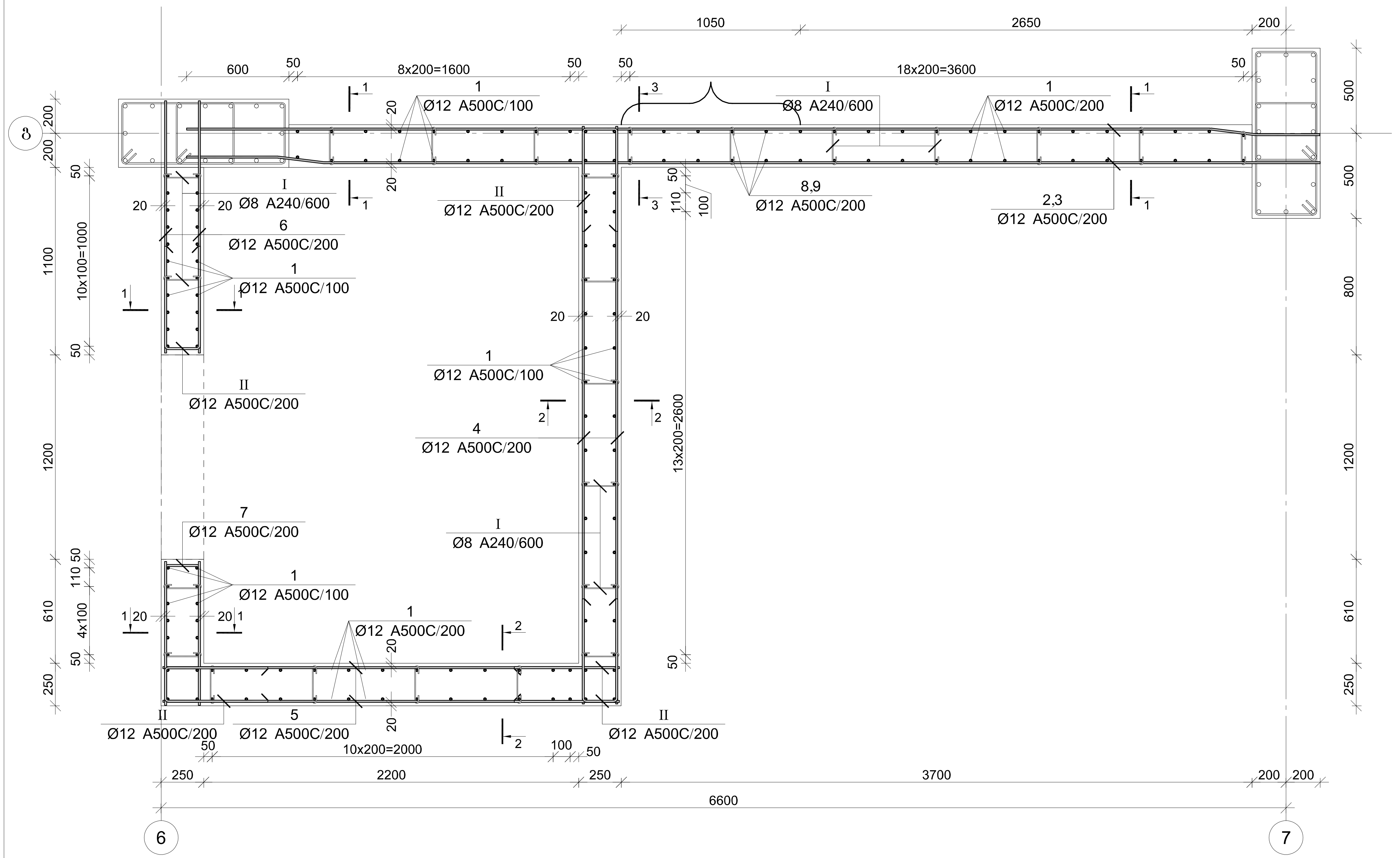

პროექტის დასახელება	მრავალფუნქციური კომპლექსი
პროექტის მისამართი	ქ. თბილისი დიღომი (ს/კ 01.72.14.014.434)
დამკვეთი	
სტადია / თარიღი / განმარტება	მპ / 2022.09.28
დაკვეთის №	
CAD DWG ფაილი	04.kedlebi.dwg
მთ. კონსტრუქტორი:	
შეასრულა	
შეამოწმა	
საავტორო უფლებები	
ნახაზის დასახელება	მონ. რ/ბ კედლის უბნის მკუ-1-ის არმირების გეგმა +8,150 ნიშნულიდან +11,450 ნიშნულამდე

კ-4.24

A3

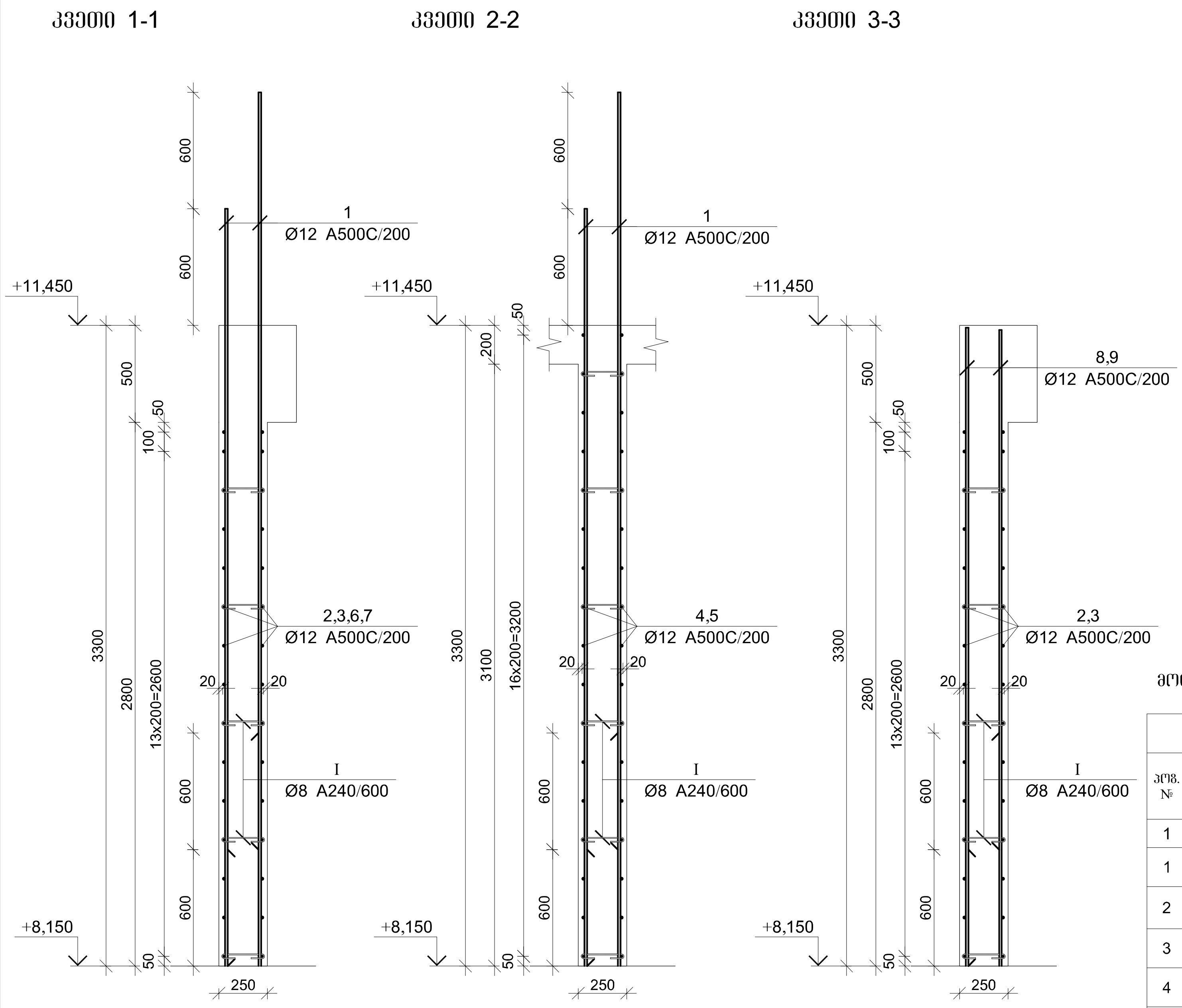

პოზ.	Ø [მმ.]	ესკიზი [მმ.]	სიგრძე [მმ.]	პოზ.	Ø [მმ.]	ესკიზი [მმ.]	სიგრძე [მმ.]
1	Ø12	3900	3900	7	Ø12	820, 200, 820, 200	2040
2	Ø12	6650	6650	8	Ø12	3250	3250
3	Ø12	540 270 5840	6650	9	Ø12	2650	2650
4	Ø12	3410	3410	I	Ø8	75, 75, 225, 187, 187	375
5	Ø12	2700	2700	II	Ø12	600, 200, 600	1400
6	Ø12	1500	1500				

მონ. რ/ბ კედლის უბნის მკუ-1-ის არმირების სპეციფიკაცია +8,150 ნიშნულიდან +11,450 ნიშნულამდე

არმატურის სპეციფიკაცია					არმატურის ამოკრეფა					ბეტონი B 25
პოზ. №	Ø	L მმ.	n ცალი	Ln მ.	Ø	∑ Ln მ.	გრძივი მეტრის წონა კგ.	წონა კგ. A240	წონა კგ. A500C	V; მ³
1	2	3	4	5	6	7	8	9	10	11
1	12 A500C	3900	146	569.40	8 A240	50.63	0.39	19.98		9.47
2	12 A500C	6650	15	99.75	12 A500C	1255.44	0.89		1114.60	
3	12 A500C	6650	15	99.75						
4	12 A500C	3410	34	115.94						
5	12 A500C	2700	34	91.80						
6	12 A500C	1500	30	45.00						
7	12 A500C	2040	30	61.20						
8	12 A500C	3250	6	19.50						
9	12 A500C	2650	6	15.90						
I	8 A240	375	135	50.63						
II	12 A500C	1400	98	137.20			∑	19.98	1114.60	9.47
						n= 1		19.98	1114.60	9.47
									119.87	კგ/მ³

პროექტის დასახელება

მრავალფუნქციური კომპლექსი

პროექტის მისამართი

ქ. თბილისი დიღომი
(ს/კ 01.72.14.014.434)

დამკვეთი

სტადია	თარიღი	განმარტება
მპ	2022.09.28	

დაკვეთის №

CAD DWG ფაილი 04.kedlebi.dwg

მთ. კონსტრუქტორი:

შეასრულა

შეამოწმა

საავტორო უფლებები

ნახაზის დასახელება

მონ. რ/ბ კედლის უბნის მკუ-1-ის არმირების კვეთები და სპეციფიკაცია +8,150 ნიშნულიდან +11,450 ნიშნულამდე

კ-4.25

A3

მონ. რ/ბ კედლის უბნის მკუ-1-ის არმირების გეგმა +11,450 ნიშნულიდან +34,550 ნიშნულამდე

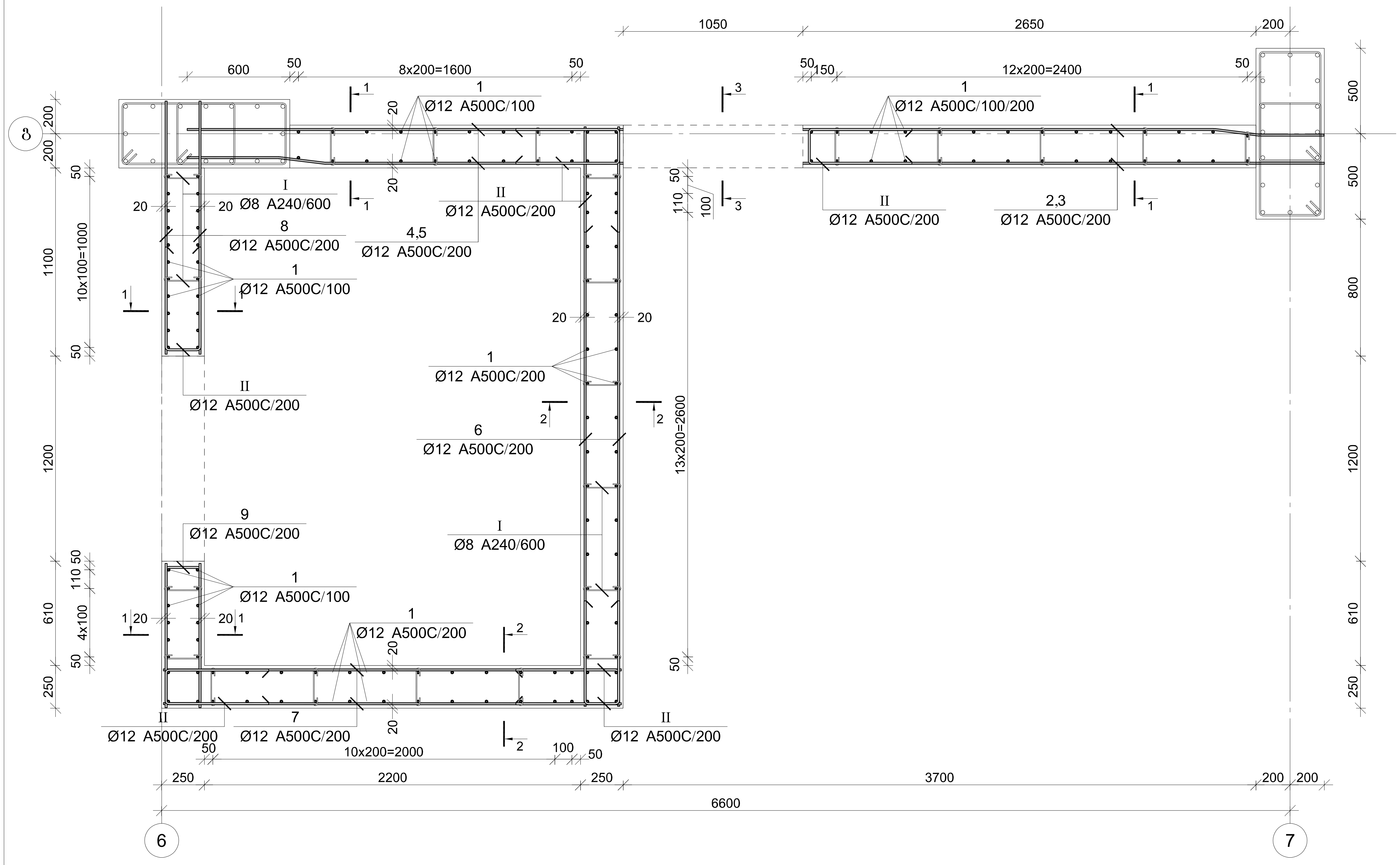

პროექტის დასახელება		
მრავალფუნქციური კომპლექსი		
პროექტის მისამართი		
ქ. თბილისი დიღომი (ს/კ 01.72.14.014.434)		
დამკვეთი		
სტადია	თარიღი	განმარტება
მპ	2022.09.28	
დაკვეთის №		
CAD DWG ფაილი		04.kedlebi.dwg
მთ. კონსტრუქტორი:		
შეასრულა		
შეამოწმა		
საავტორო უფლებები		
ნახაზის დასახელება		
მონ. რ/ბ კედლის უბნის მკუ-1-ის არმირების გეგმა +11,450 ნიშნულიდან +34,550 ნიშნულამდე		

კ-4.26

A3

კვეთი 1-1

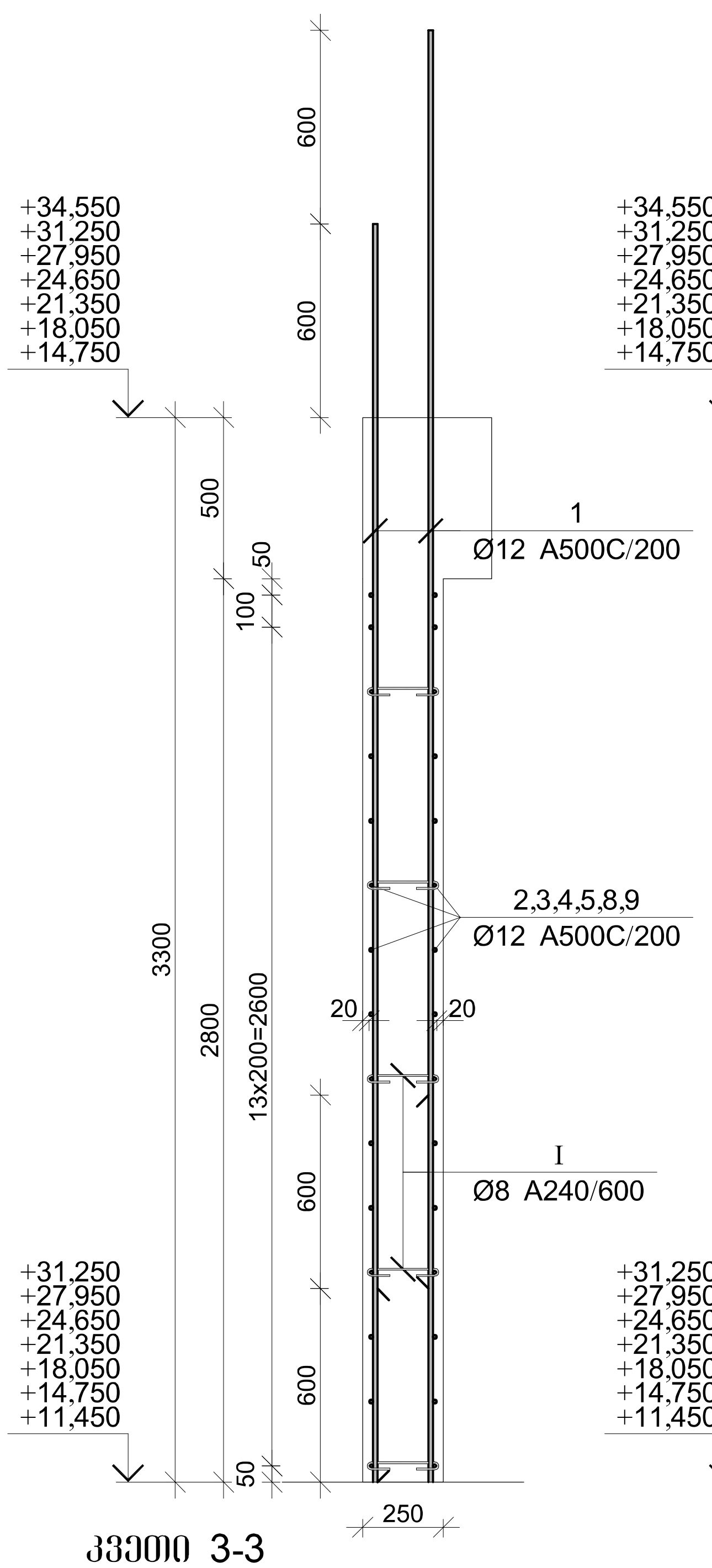

კვეთი 2-2

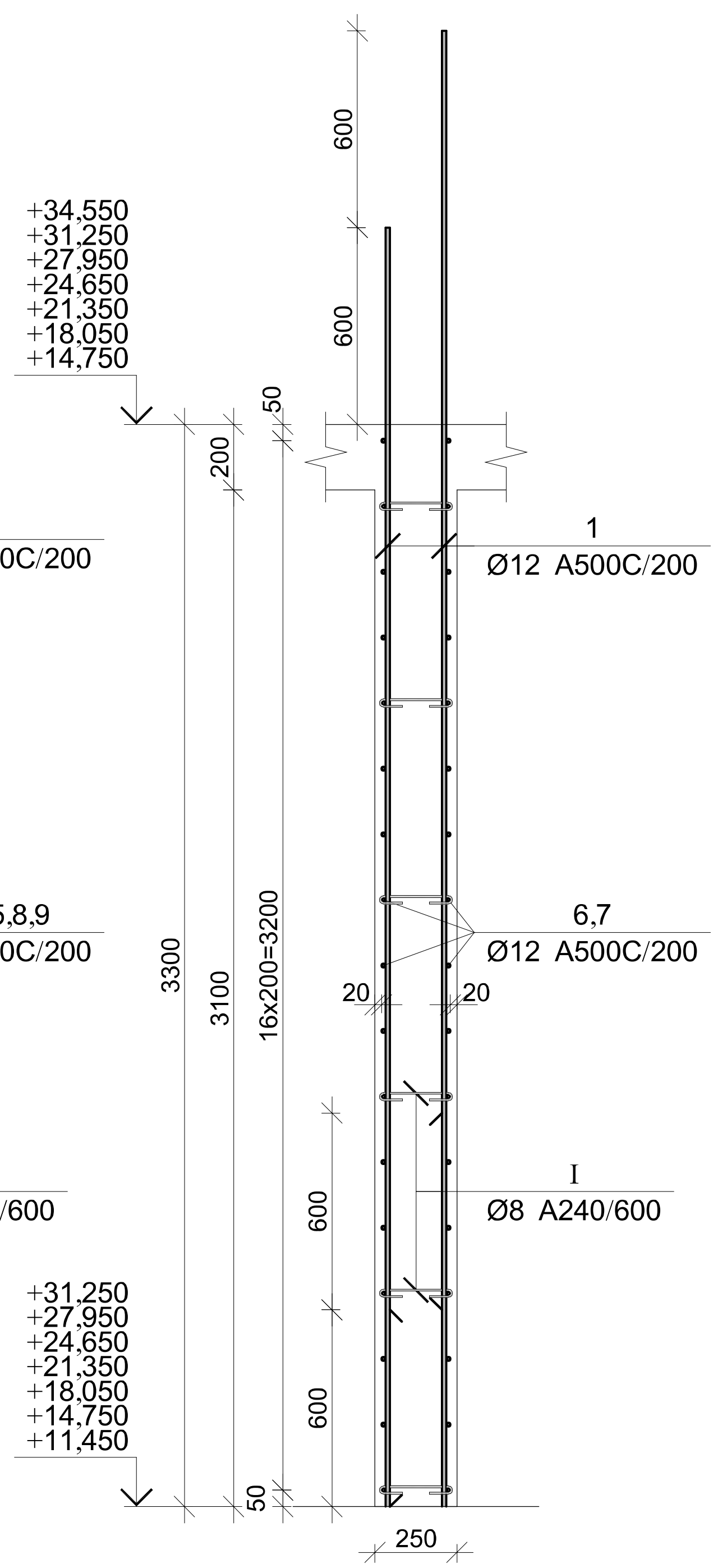

კვეთი 3-3

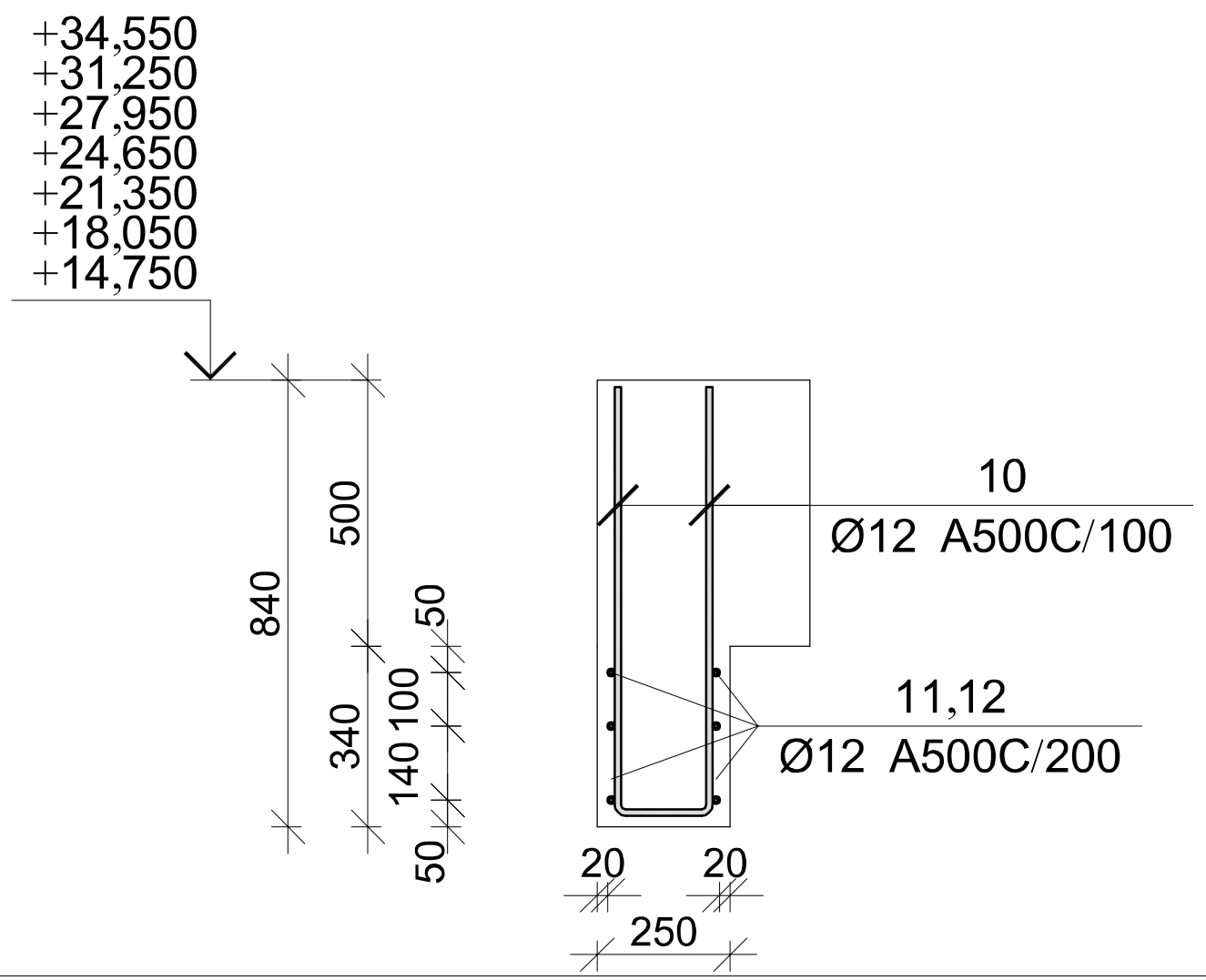

პოზ.	Ø [მმ.]	ესკიზი [მმ.]	სიგრძე [მმ.]	პოზ.	Ø [მმ.]	ესკიზი [მმ.]	სიგრძე [მმ.]
1	Ø12	3900	3900	8	Ø12	1500	1500
2	Ø12	3050	3050	9	Ø12	820 / 200 / 820 / 200	2040
3	Ø12	380 270 / 2400	3050	10	Ø12	800 / 170 / 800	1770
4	Ø12	2550	2550	11	Ø12	6650	6650
5	Ø12	550 270 / 1750	2570	12	Ø12	540 270 / 5840	6650
6	Ø12	3410	3410	I	Ø8	75 75 / 225 / 180°	375
7	Ø12	2700	2700	II	Ø12	600 / 200 / 600	1400

მონ. რ/ბ კედლის უბნის მკუ-1-ის არმირების სპეციფიკაცია +11,450 ნიშნულიდან +34,550 ნიშნულამდე

არმატურის სპეციფიკაცია					არმატურის ამოკრეფა					ბეტონი B 25
პოზ. №	Ø	L მმ.	n ცალი	Ln მ.	Ø	∑ Ln მ.	გრძივი მეტრის წონა კგ.	წონა კგ. A240	წონა კგ. A500C	V; მ³
1	2	3	4	5	6	7	8	9	10	11
1	12 A500C	3900	148	577.20	8 A240	45.00	0.39	17.76		8.83
2	12 A500C	3050	12	36.60	12 A500C	1095.88	0.89		972.94	
3	12 A500C	3050	12	36.60						
4	12 A500C	2550	12	30.60						
5	12 A500C	2570	12	30.84						
6	12 A500C	3410	34	115.94						
7	12 A500C	2700	34	91.80						
8	12 A500C	1500	15	22.50						
9	12 A500C	2040	15	30.60						
10	12 A500C	1770	10	17.70						
11	12 A500C	6650	3	19.95						
12	12 A500C	6650	3	19.95						
I	8 A240	375	120	45.00						
II	12 A500C	1400	88	123.20				∑ 17.76	972.94	8.83
						n= 7		124.29	6810.58	61.80
									112.22	კგ/მ³

პროექტის დასახელება

მრავალფუნქციური კომპლექსი

პროექტის მისამართი

ქ. თბილისი დიღომი (ს/კ 01.72.14.014.434)

დამკვეთი

სტადია	თარიღი	განმარტება
მპ	2022.09.28	

დაკვეთის №

CAD DWG ფაილი 04.kedlebi.dwg

მთ. კონსტრუქტორი:

შეასრულა

შეამოწმა

საავტორო უფლებები

ნახაზის დასახელება

მონ. რ/ბ კედლის უბნის მკუ-1-ის არმირების კვეთები და სპეციფიკაცია +11,450 ნიშნულიდან +34,550 ნიშნულამდე

კ-4.27

A3

მონ. რ/ბ კედლის შბნის მკშ-1-ის არმირების ჯეჯმა +34,550 ნიშნულიდან +37,850 ნიშნულამდე

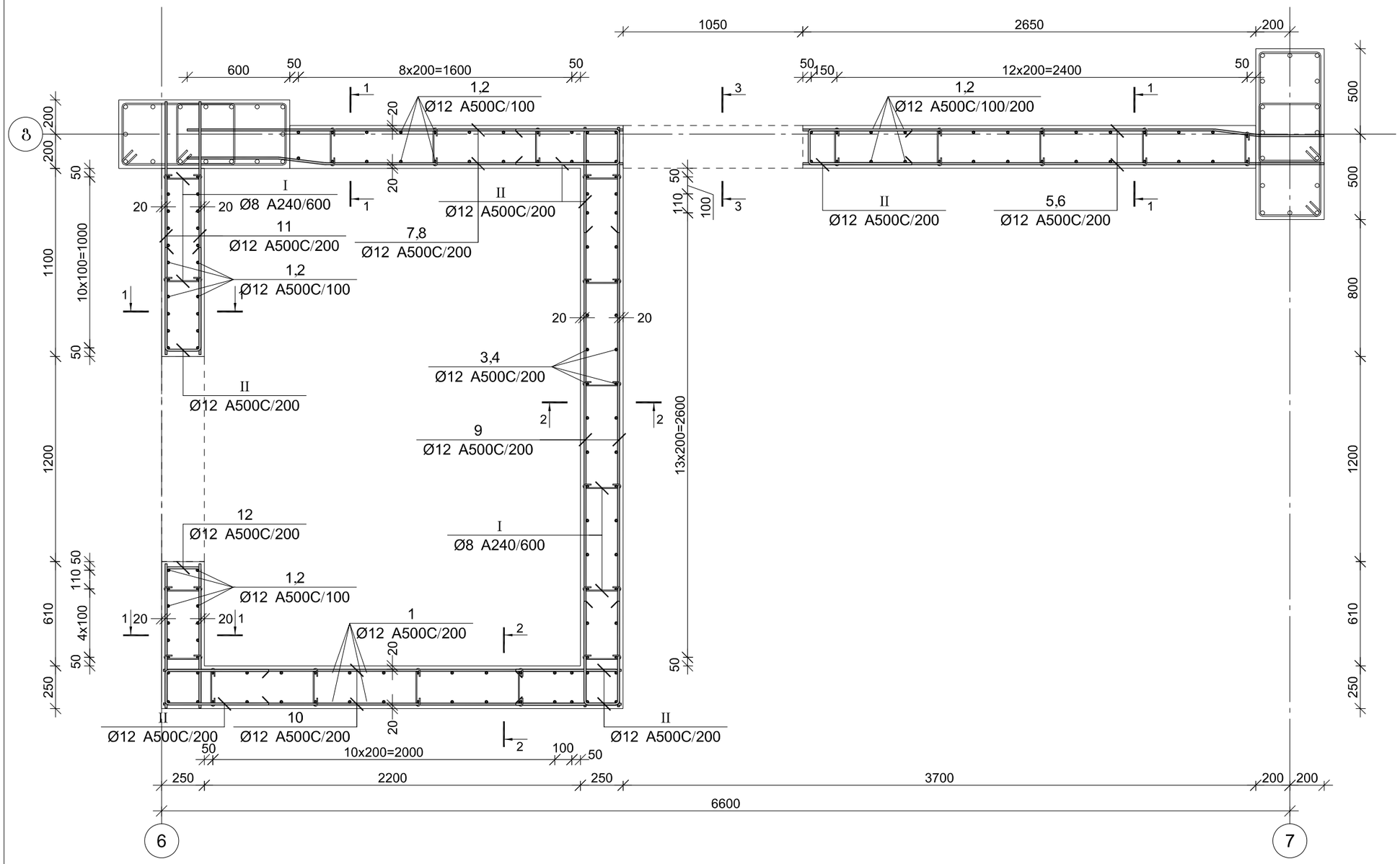

პროექტის დასახელება

მრავალფუნქციური კომპლექსი

პროექტის მისამართი

ქ. თბილისი დიღომი
(ს/კ 01.72.14.014.434)

დამკვეთი

სტადია	ოპერატიული	განმარტება
ვე	2022.09.28	

დაკვეთის №

CAD DWG ფაილი 04.kedlebi.dwg

მთ. კონსტრუქტორი:

შესრულა

შეამოწმა

საპეტრო უწყებები

ნახაზის დასახელება

მონ. რ/ბ კედლის შბნის მკშ-1-ის არმირების ჯეჯმა +34,550 ნიშნულიდან +37,850 ნიშნულამდე

კ-4.28

A3

კვეთი 1-1

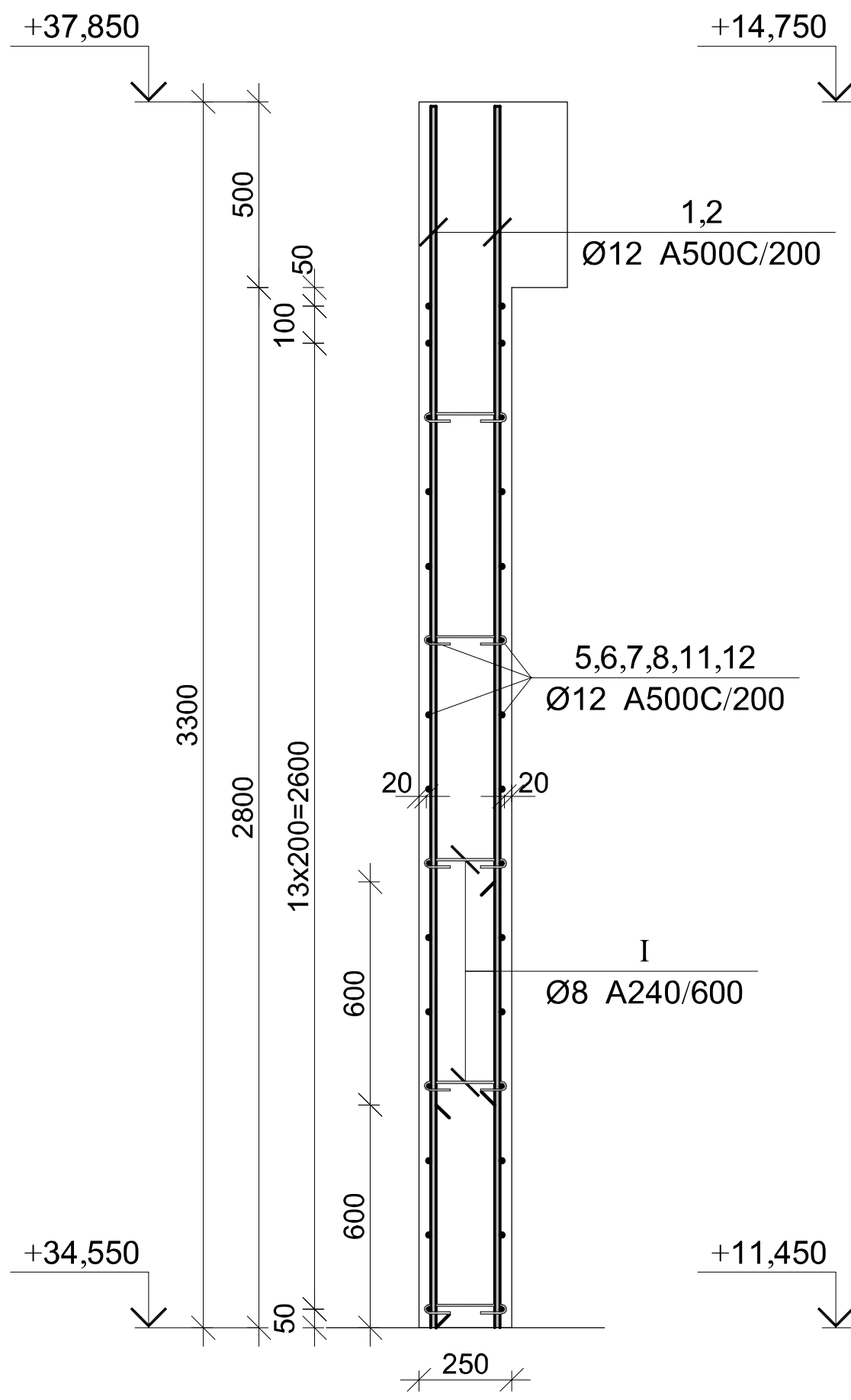

კვეთი 2-2

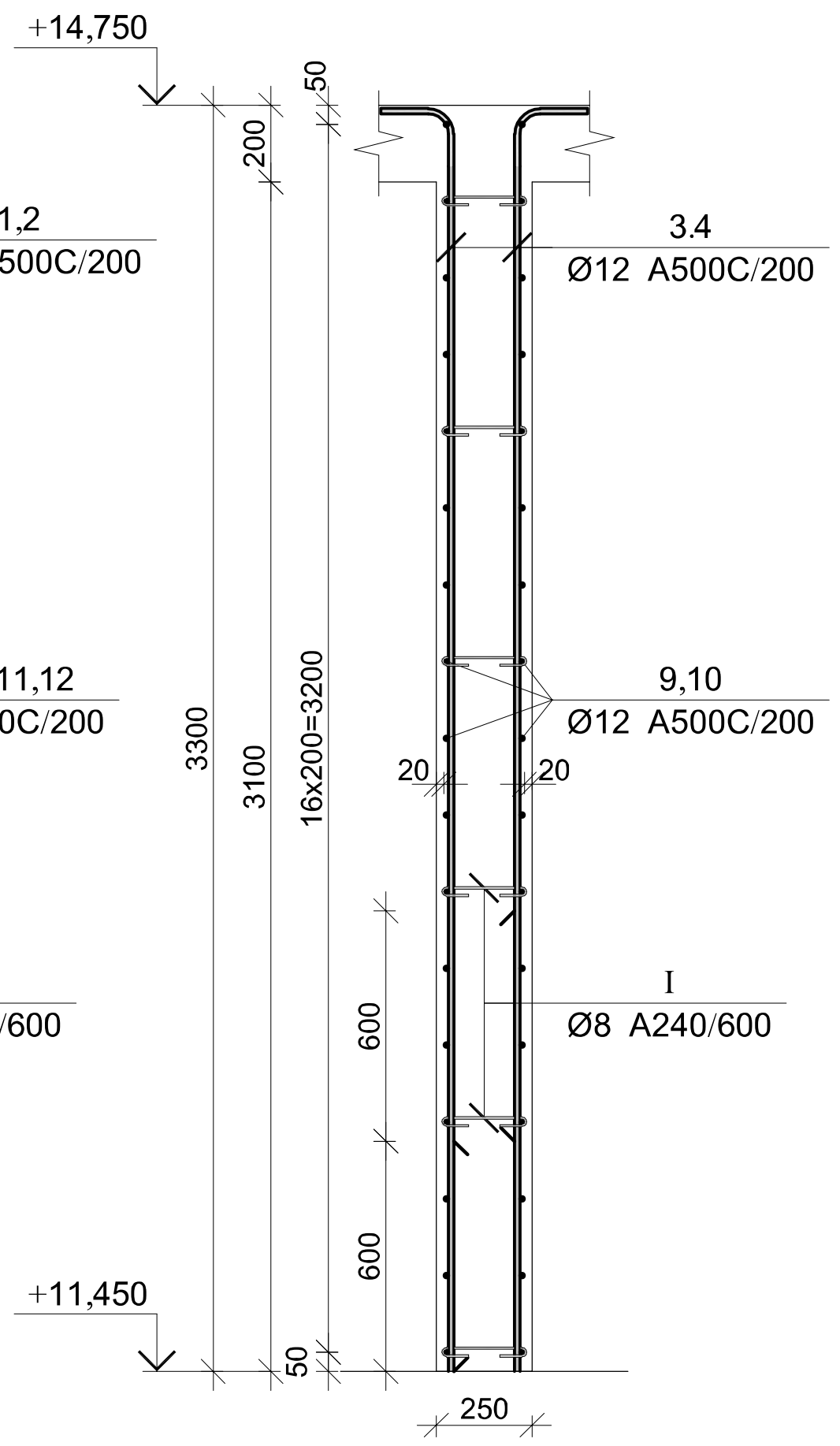

კვეთი 3-3

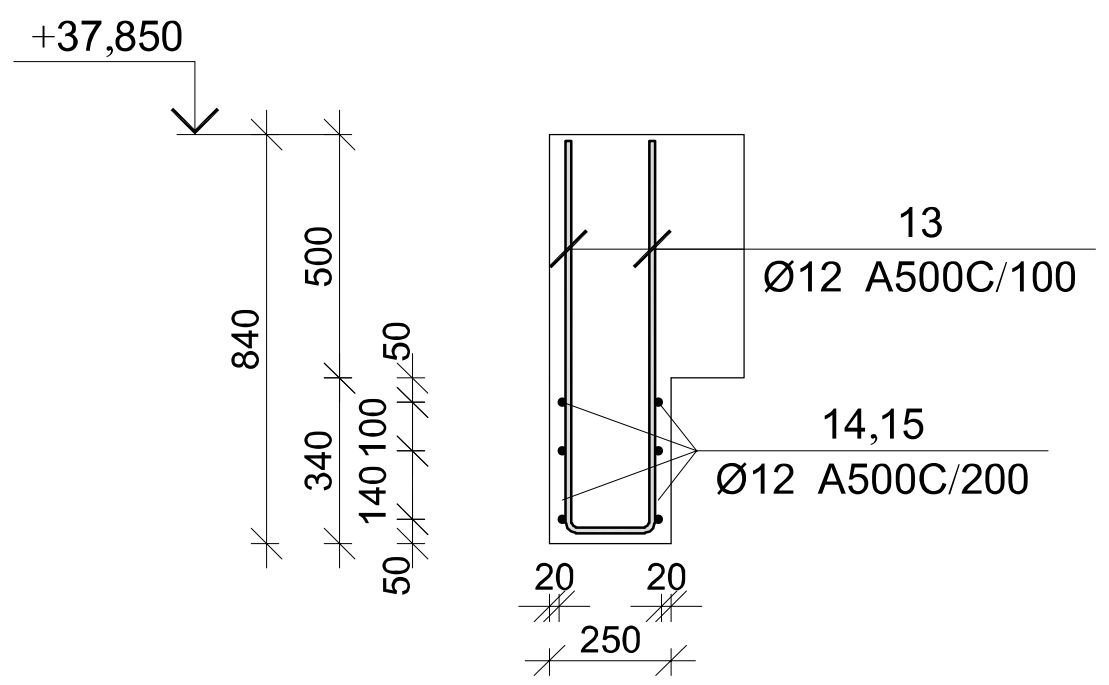

პოზ.	Ø [მმ.]	ესკიზი [მმ.]	სიგრძე [მმ.]	პოზ.	Ø [მმ.]	ესკიზი [მმ.]	სიგრძე [მმ.]	პოზ.	Ø [მმ.]	ესკიზი [მმ.]	სიგრძე [მმ.]
①	Ø12	3250	3250	⑦	Ø12	2550	2550	⑬	Ø12	800 170 800	1770
②	Ø12	2650	2650	⑧	Ø12	550 270 1750	2570	⑭	Ø12	6650	6650
③	Ø12	350 3250	3600	⑨	Ø12	3410	3410	⑮	Ø12	540 270 5840	6650
④	Ø12	350 2650	3000	⑩	Ø12	2700	2700	Ⓘ	Ø8	75 75 225	375
⑤	Ø12	3050	3050	⑪	Ø12	1500	1500	Ⓘ Ⓘ	Ø12	600 200 600	1400
⑥	Ø12	380 270 2400	3050	⑫	Ø12	820 200 820 200	2040				

მონ. რ/ბ კედლის უბნის მკუ-1-ის არმირების სპეციფიკაცია +34,550 ნიშნულიდან +37,850 ნიშნულამდე

არმატურის სპეციფიკაცია					არმატურის ამოკრეფა					ბეტონი B 25
პოზ. №	Ø	L მმ.	n ცალი	Ln მ.	Ø	∑ Ln მ.	გრძივი მეტრის წონა კგ.	წონა კგ. A240	წონა კგ. A500C	V; $მ^3$
1	2	3	4	5	6	7	8	9	10	11
1	12 A500C	3250	44	143.00	8 A240	45.00	0.39	17.76		8.84
2	12 A500C	2650	44	116.60	12 A500C	1033.88	0.89		917.90	
3	12 A500C	3600	30	108.00						
4	12 A500C	3000	30	90.00						
5	12 A500C	3050	12	36.60						
6	12 A500C	3050	12	36.60						
7	12 A500C	2550	12	30.60						
8	12 A500C	2570	12	30.84						
9	12 A500C	3410	34	115.94						
10	12 A500C	2700	34	91.80						
11	12 A500C	1500	15	22.50						
12	12 A500C	2040	15	30.60						
13	12 A500C	1770	10	17.70						
14	12 A500C	6650	3	19.95						
15	12 A500C	6650	3	19.95						
I	8 A240	375	120	45.00						
II	12 A500C	1400	88	123.20				∑ 17.76	917.90	8.84
						n= 7		124.29	6425.27	61.89
									105.82	კუბ^3

პროექტის დასახელება

მრავალფუნქციური კომპლექსი

პროექტის მისამართი

ქ. თბილისი დიღომი
(ს/კ 01.72.14.014.434)

დამკვეთი

სტადია	თარიღი	განმარტება
მპ	2022.09.28	

დაკვეთის №

CAD DWG ფაილი 04.kedlebi.dwg

მთ. კონსტრუქტორი:

შეასრულა

შეამოწმა

საავტორო უფლებები

ნახაზის დასახელება

მონ. რ/ბ კედლის უბნის მკუ-1-ის არმირების კვეთები და სპეციფიკაცია +34,550 ნიშნულიდან +37,850 ნიშნულამდე

კ-4.29

A3

კედლების სვეტთან ჩამაბრების დეტალი გეგმაში (ვარიანტი ა)

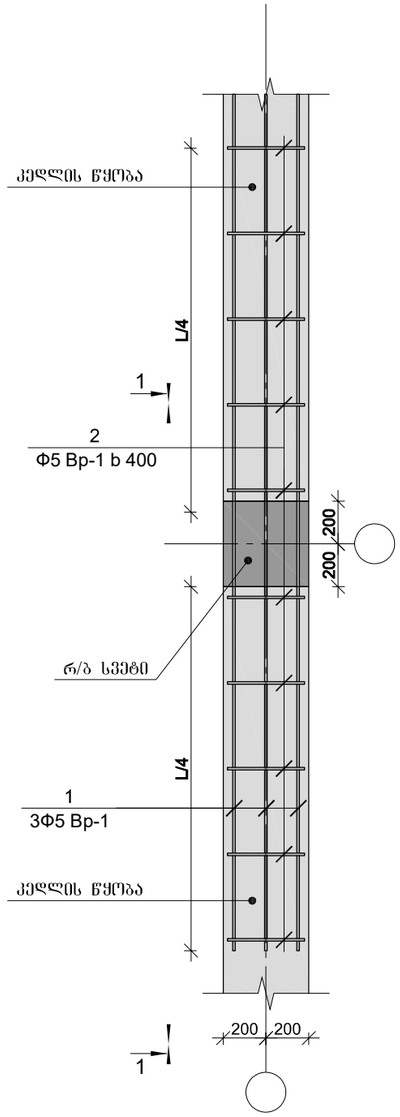

კედლების სვეტთან ჩამაბრების დეტალი გეგმაში (ვარიანტი ბ)

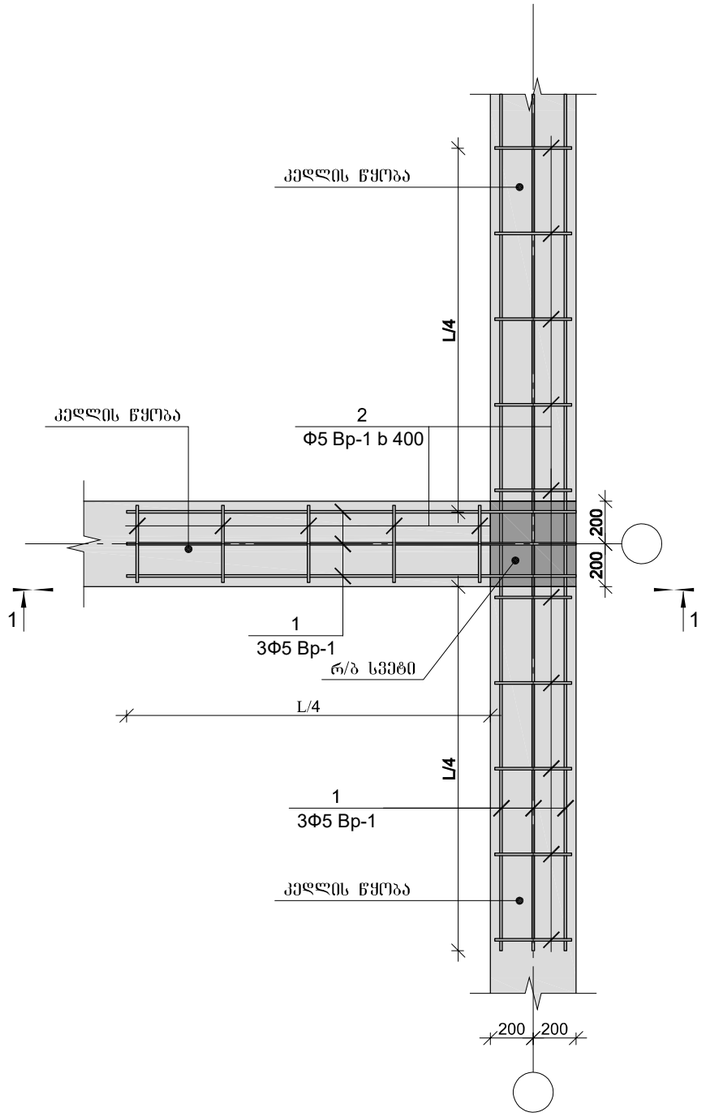

კედლების სვეტთან ჩამაბრების დეტალი გეგმაში (ვარიანტი გ)

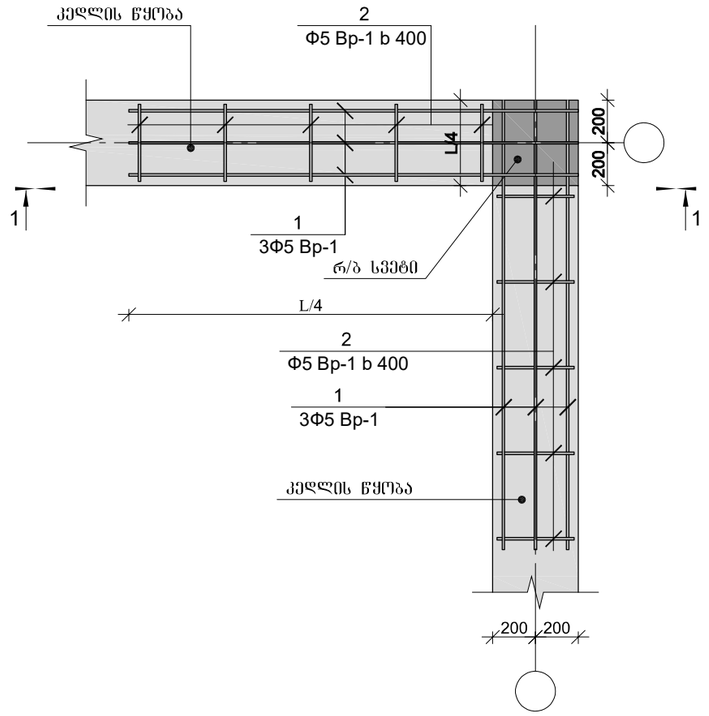

1. ხსნარის მარკა M-300

პროექტის დასახელება

მრავალფუნქციური კომპლექსი

პროექტის მისამართი

ქ. თბილისი დიღომი
(ს/კ 01.72.14.014.434)

დამკვეთი

სტადია	მარილი	განმარტება
მპ	2022.09.28	

დაკვეთის №

CAD DWG ფაილი 04.kedlebi.dwg

მთ. კონსტრუქტორი:

შესრულა

შეამოწმა

საავტორო უფლებები

ნახაზის დასახელება

კედლის წყობის სვეტთან ჩამაბრების დეტალები

კ-4.30

A3

ჭრილი 1-1

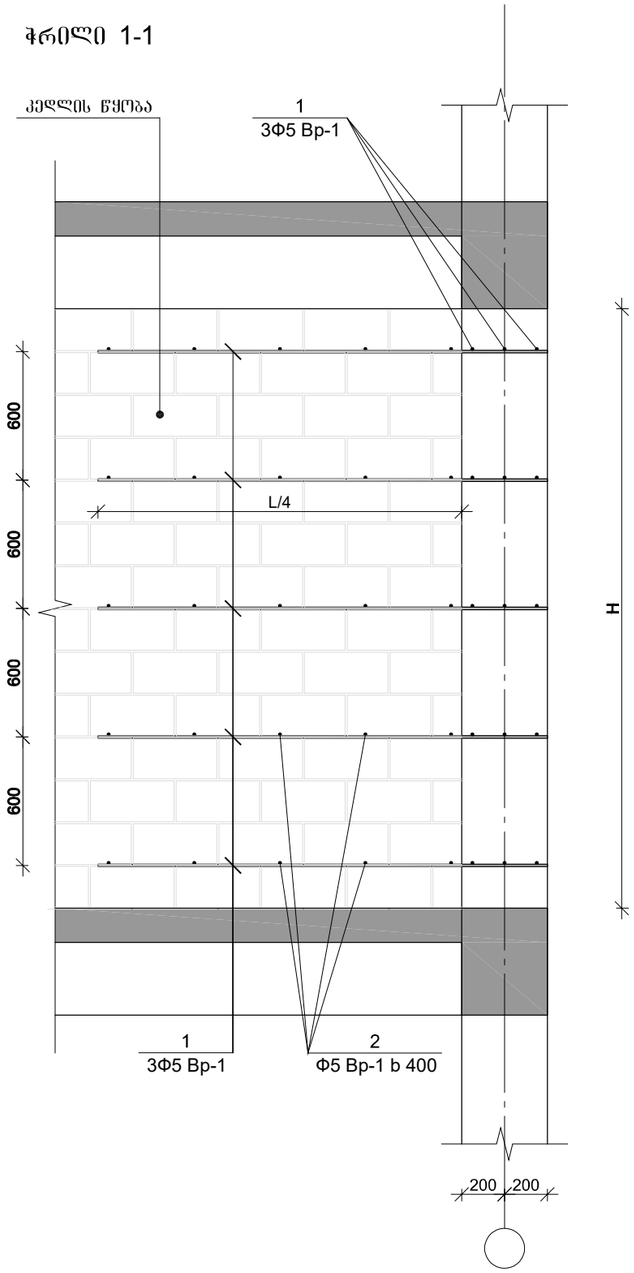

გლუვარის მოწყობის დეტალი

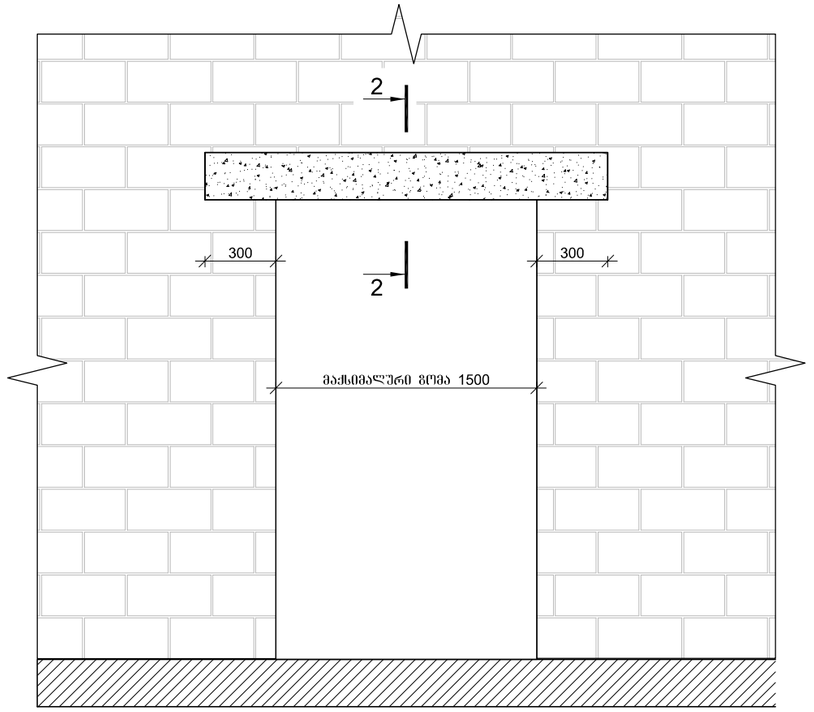

კვეთი 2-2

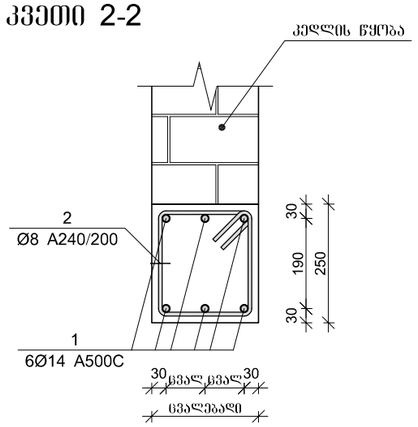

პოზ. №2

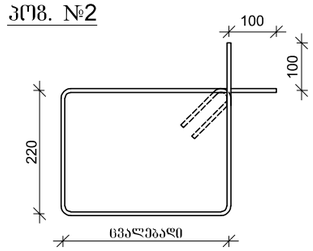

პროექტის დასახელება

მრავალფუნქციური კომპლექსი

პროექტის მისამართი

ქ. თბილისი დიღომი
(ს/კ 01.72.14.014.434)

დამკვეთი

სტადია მარილი ფანმარტება

მპ 2022.09.28

დაკვეთის №

CAD DWG ფაილი 04.kedlebi.dwg

მთ. კონსტრუქტორი:

შესრულა

შეამოწმა

საავტორო უფლებები

ნახაზის დასახელება

კედლის წყობის სვეტთან
ჩამაგრების დეტალი ჭრილში და
გლუვარის მოწყობის დეტალი

კ-4.31

A3

მონ. რ/ბ რიგელის მრ-1-ის არმირება

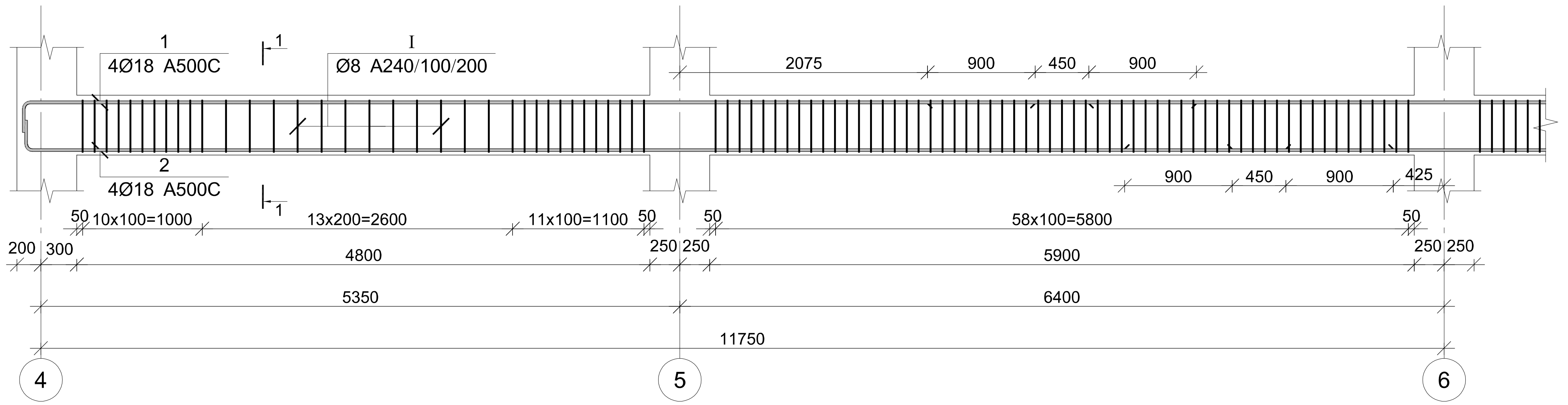

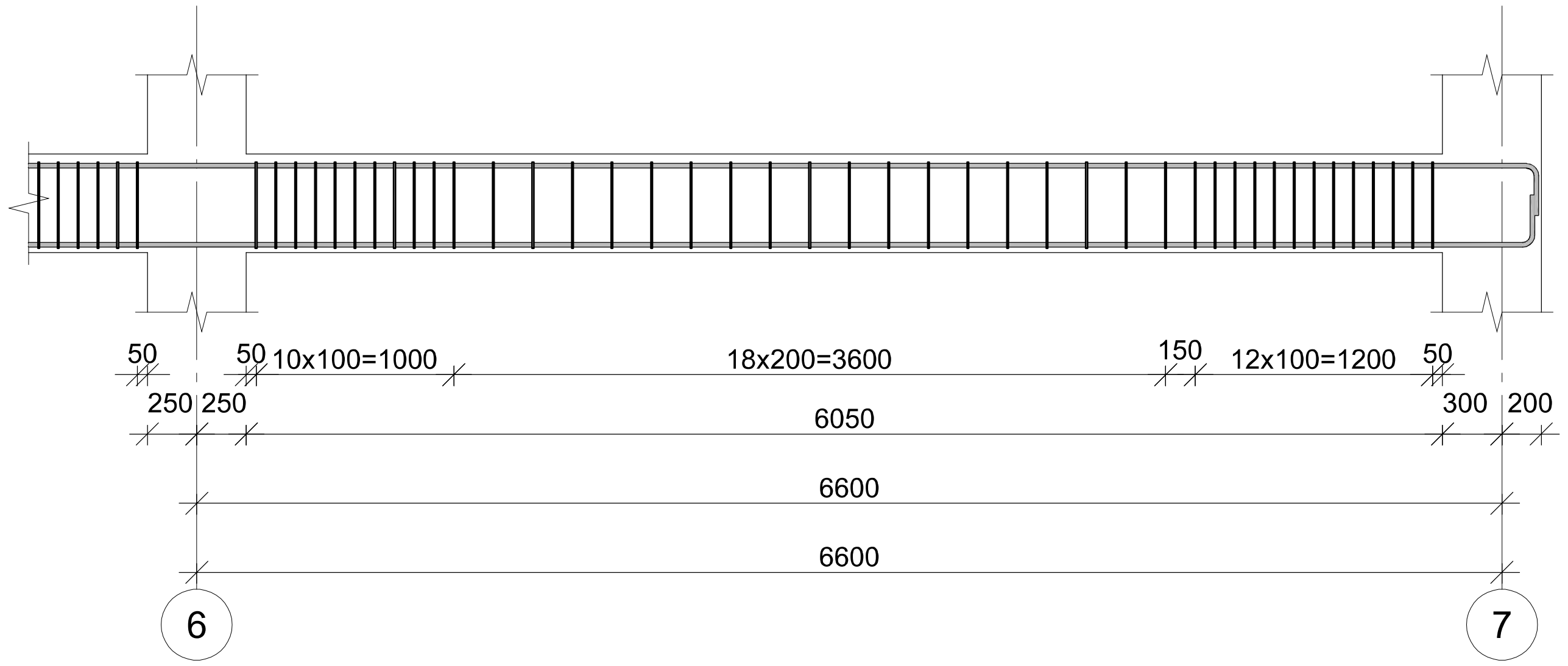

კვეთი 1-1

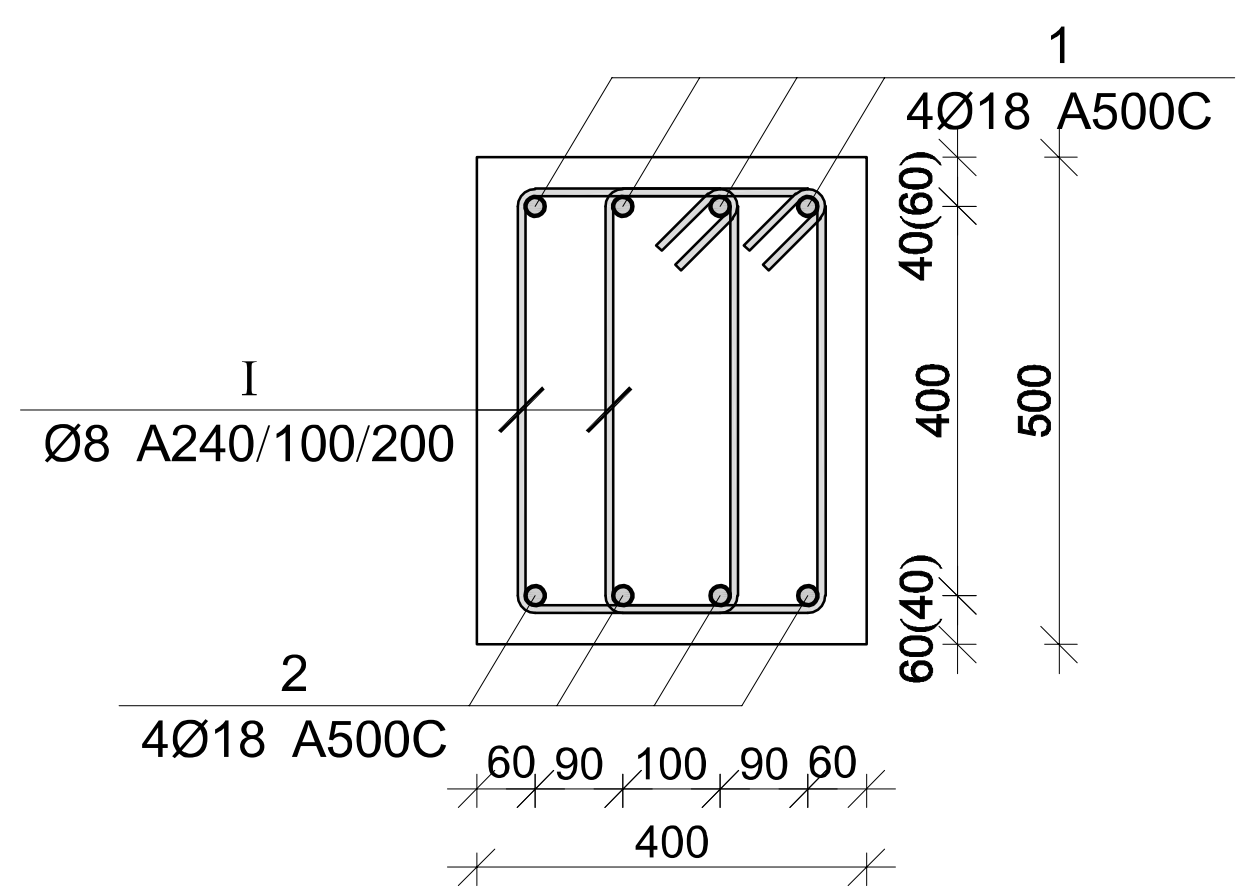

პოზ.	Ø [მმ.]	ესკიზი [მმ.]	სიგრძე [მმ.]
①	Ø18	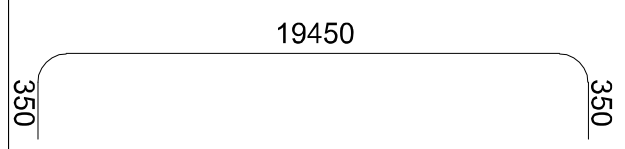 19450; 350; 350	20150
②	Ø18	 350; 350; 19450	20150
Ⓘ	Ø8	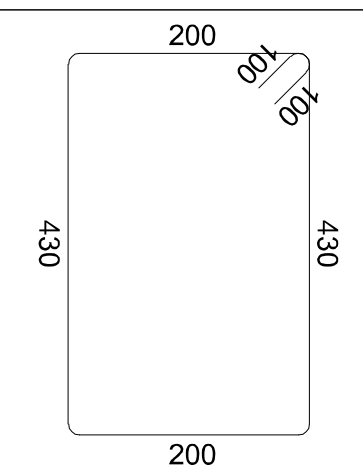 200; 100; 100; 430; 430; 200	1460

მონ. რ/ბ რიგელის მრ-1-ის სპეციფიკაცია

არმატურის სპეციფიკაცია					არმატურის ამოკრეფა					ბეტონი B 25
პოზ. №	Ø	L მმ	n ცალი	Ln მ	Ø	∑ Ln მ	გრძივი მეტრის წონა კგ.	წონა კგ. A240	წონა კგ. A500C	V; მ³
1	2	3	4	5	6	7	8	9	10	11
1	18 A500C	20150	4	80.60	8 A240	397.12	0.39	156.70		3.85
2	18 A500C	20150	4	80.60	18 A500C	161.20	2.00		322.01	
I	8 A240	1460	272	397.12						
							∑	156.70	322.01	3.85
						n= 13		2037.07	4186.14	50.04
									124.38	კგ/მ³

პროექტის დასახელება	მრავალფუნქციური კომპლექსი
პროექტის მისამართი	ქ. თბილისი დიღომი (ს/კ 01.72.14.014.434)
დამკვეთი	
სტადია / თარიღი / განმარტება	მპ / 2022.10.11
დაკვეთის №	
CAD DWG ფაილი	05.rigelebi.dwg
მთ. კონსტრუქტორი:	
შეასრულა	
შეამოწმა	
საავტორო უფლებები	
ნახაზის დასახელება	მონ. რ/ბ რიგელის მრ-1-ის არმირება
	კ-5.01
	A3

მონ. რ/ბ რიგელის მრ-2-ის არმირება

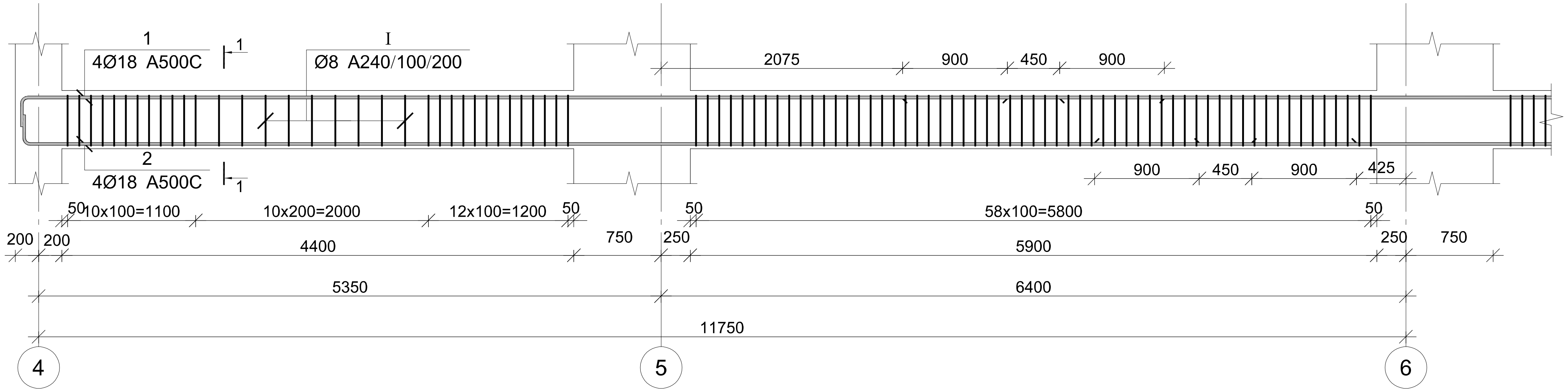

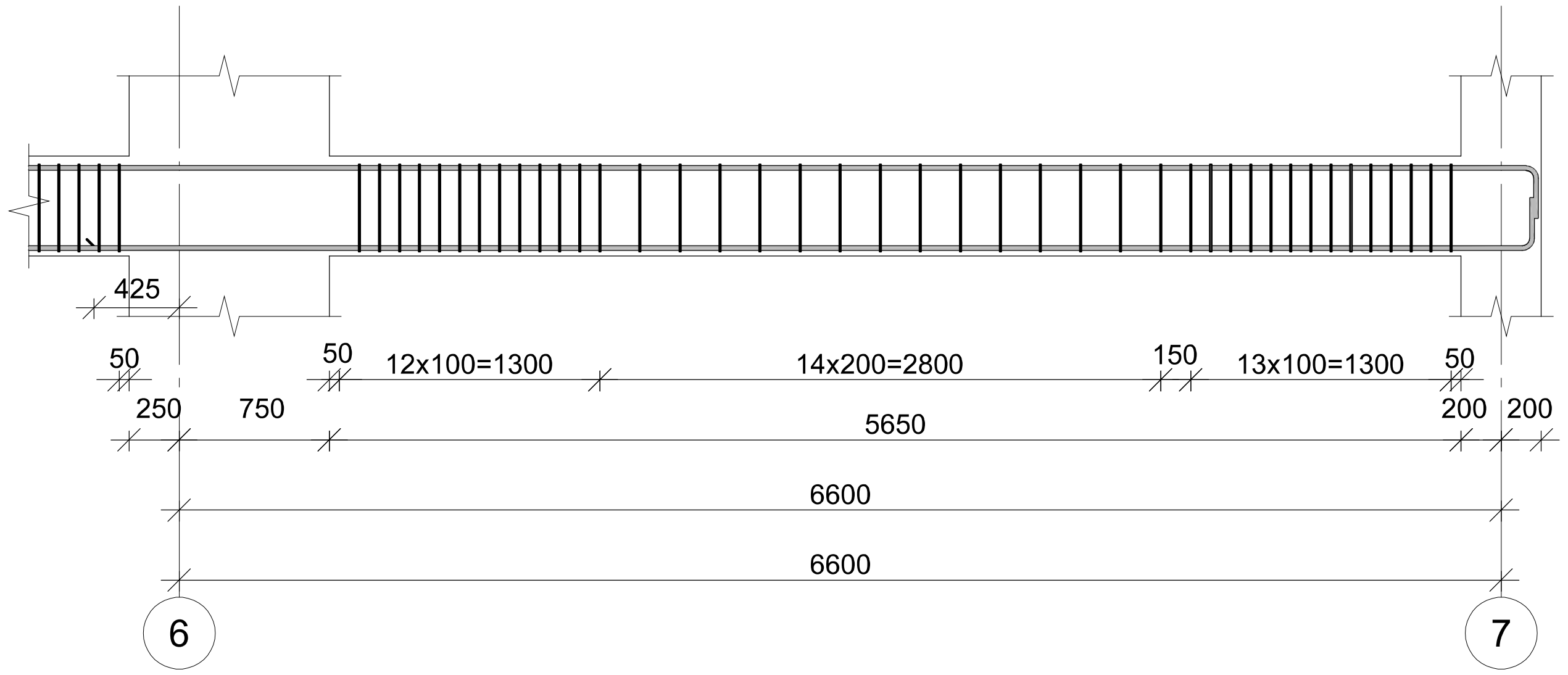

კვეთი 1-1

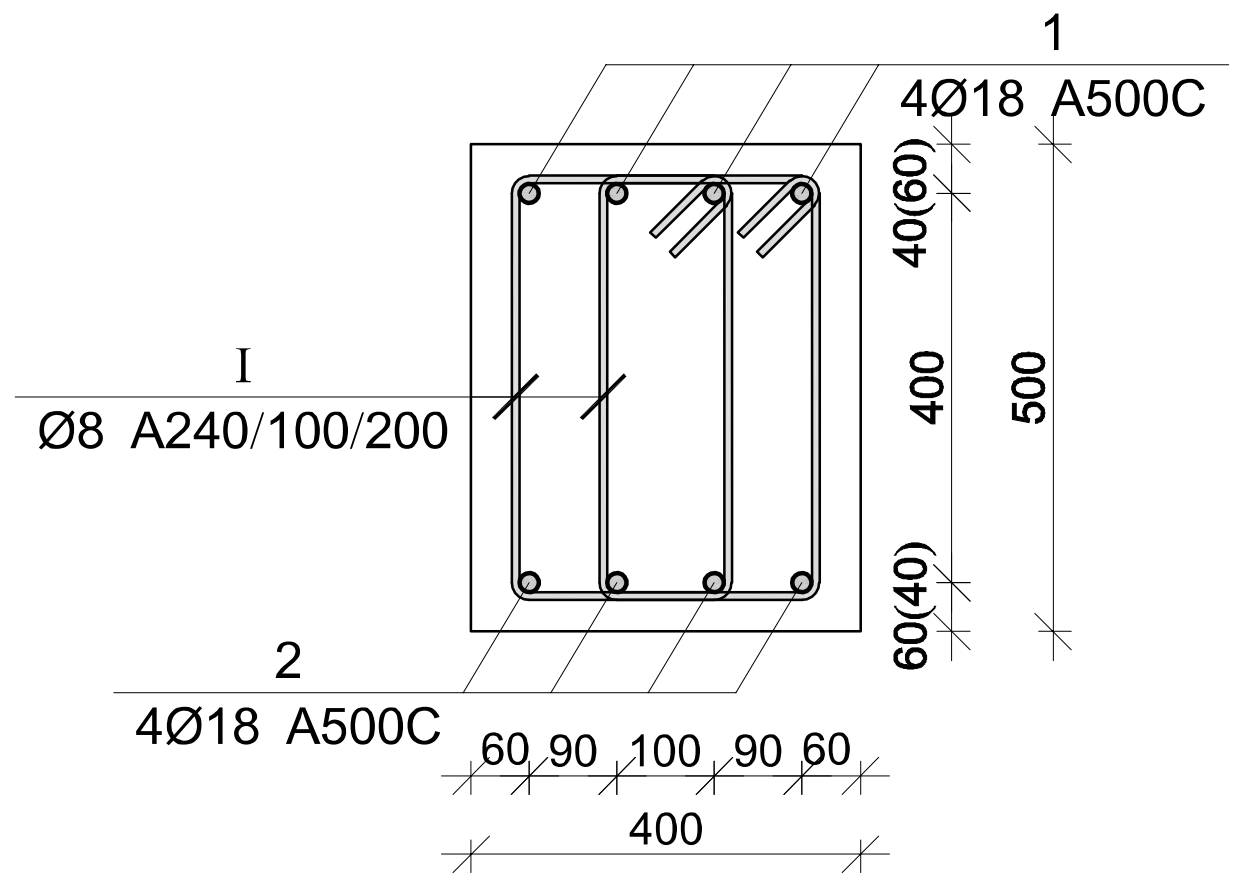

პოზ.	Ø [მმ.]	ესკიზი [მმ.]	სიგრძე [მმ.]
1	Ø18	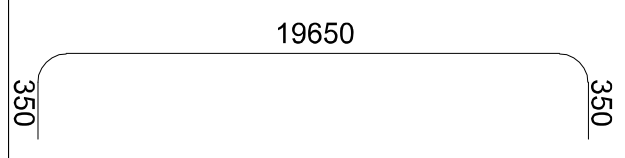	20350
2	Ø18	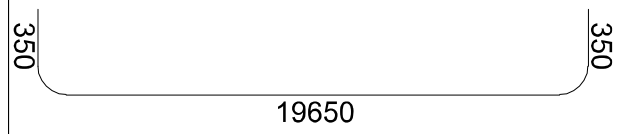	20350
I	Ø8	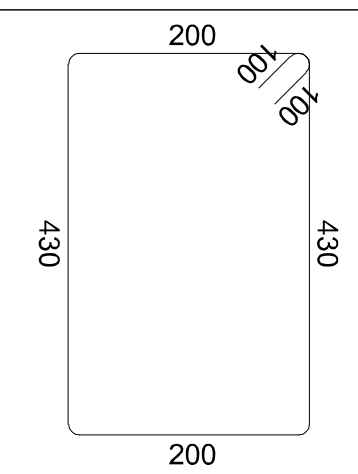	1460

მონ. რ/ბ რიგელის მრ-2-ის სპეციფიკაცია

არმატურის სპეციფიკაცია					არმატურის ამოკრეფა					ბეტონი B 25
პოზ. №	Ø	L მმ	n ცალი	Ln მ	Ø	∑ Ln მ	გრძივი მეტრის წონა კგ.	წონა კგ. A240	წონა კგ. A500C	V; მ³
1	2	3	4	5	6	7	8	9	10	11
1	18 A500C	20350	4	81.40	8 A240	394.20	0.39	155.55		3.75
2	18 A500C	20350	4	81.40	18 A500C	162.80	2.00		325.21	
I	8 A240	1460	270	394.20						
							∑	155.55	325.21	3.75
						n= 16		2488.73	5203.31	60.00
									128.20	კგ/მ³

პროექტის დასახელება

მრავალფუნქციური კომპლექსი

პროექტის მისამართი

ქ. თბილისი დიღომი (ს/კ 01.72.14.014.434)

დამკვეთი

სტადია	თარიღი	განმარტება
მპ	2022.10.11	

დაკვეთის №

CAD DWG ფაილი 05.rigelebi.dwg

მთ. კონსტრუქტორი:

შეასრულა

შეამოწმა

საავტორო უფლებები

ნახაზის დასახელება

მონ. რ/ბ რიგელის მრ-2-ის არმირება

კ-5.02

A3

მონ. რ/ბ რიგელის მრ-3-ის არმირება

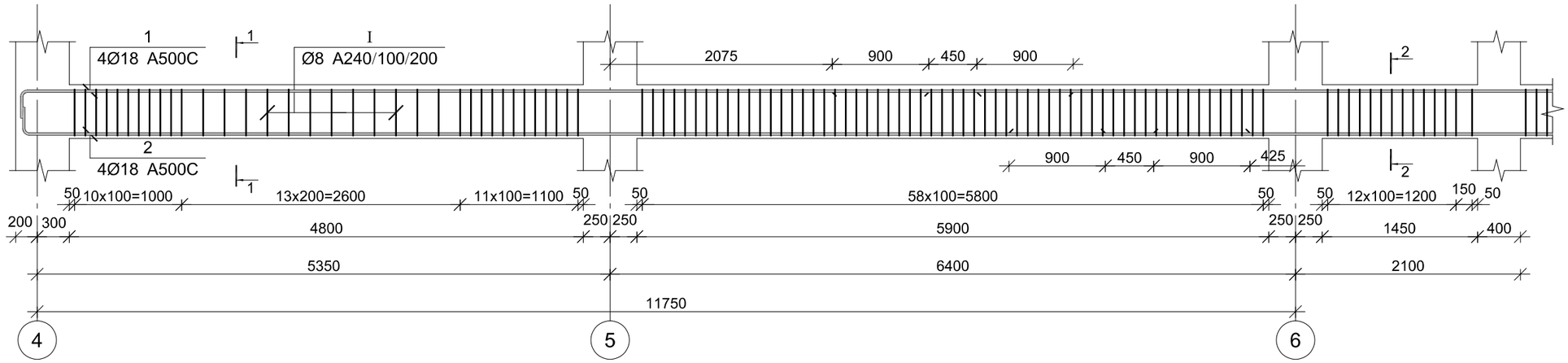

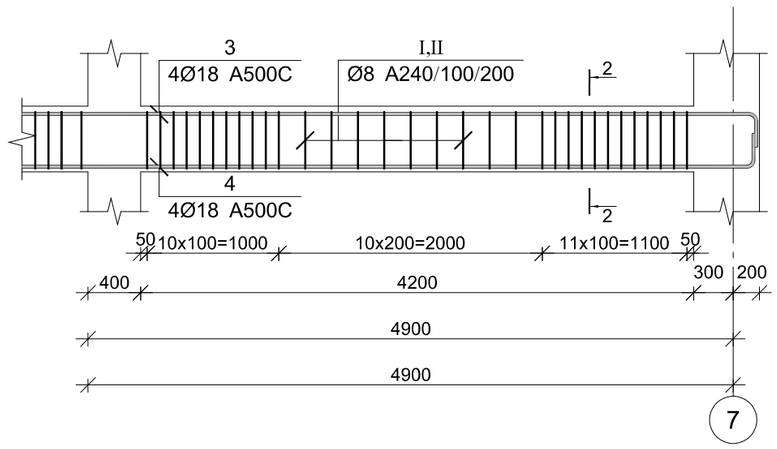

კვეთი 1-1

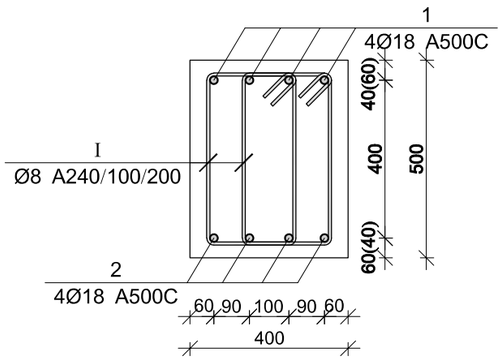

კვეთი 2-2

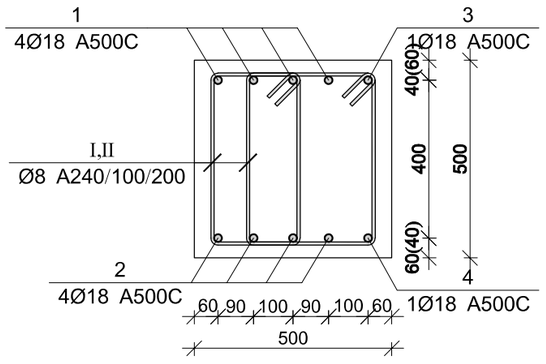

პოზ.	Ø [მმ.]	ესკიზი [მმ.]	სიგრძე [მმ.]
①	Ø18	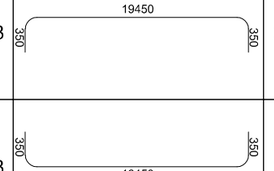	20150
②	Ø18	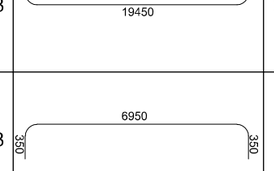	20150
③	Ø18	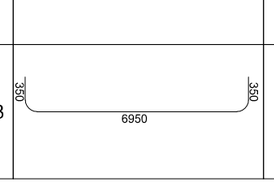	7650
④	Ø18		7650

პოზ.	Ø [მმ.]	ესკიზი [მმ.]	სიგრძე [მმ.]
Ⅰ	Ø8	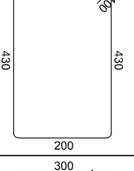	1460
Ⅱ	Ø8	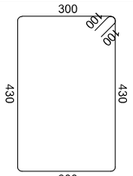	1660

მონ. რ/ბ რიგელის მრ-3-ის სპეციფიკაცია

არმატურის სპეციფიკაცია					არმატურის ამოკრეფა					ბეტონი B 25
პოზ. №	Ø	L მმ	n ცალი	Ln მ	Ø	∑ Ln მ	ზრდის ფეხრის წონა კგ.	წონა კგ. A240	წონა კგ. A500C	V; მ³
1	2	3	4	5	6	7	8	9	10	11
1	18 A500C	20150	4	80.60	8 A240	418.00	0.39	164.94		4.03
2	18 A500C	20150	4	80.60	18 A500C	176.50	2.00		352.57	
3	18 A500C	7650	1	7.65						
4	18 A500C	7650	1	7.65						
I	8 A240	1460	234	341.64						
II	8 A240	1660	46	76.36		∑		164.94	352.57	4.03
						n= 2		329.87	705.15	8.05
									128.53	კგ/მ³

პროექტის დასახელება

მრავალფუნქციური კომპლექსი

პროექტის მისამართი

ქ. თბილისი დიღომი
(ს/კ 01.72.14.014.434)

დამკვეთი

სტადია	ფაილის	ფანმარტება
მპ	2022.10.11	

დაკვეთის №

CAD DWG ფაილი 05.rigelebi.dwg

მთ. კონსტრუქტორი:

შესასრულა

შემოწმა

საავტორო უფლებები

ნახაზის დასახელება

მონ. რ/ბ რიგელის მრ-3-ის არმირება

კ-5.03

A3

მონ. რ/ბ რიგელის მრ-4-ის არმირება

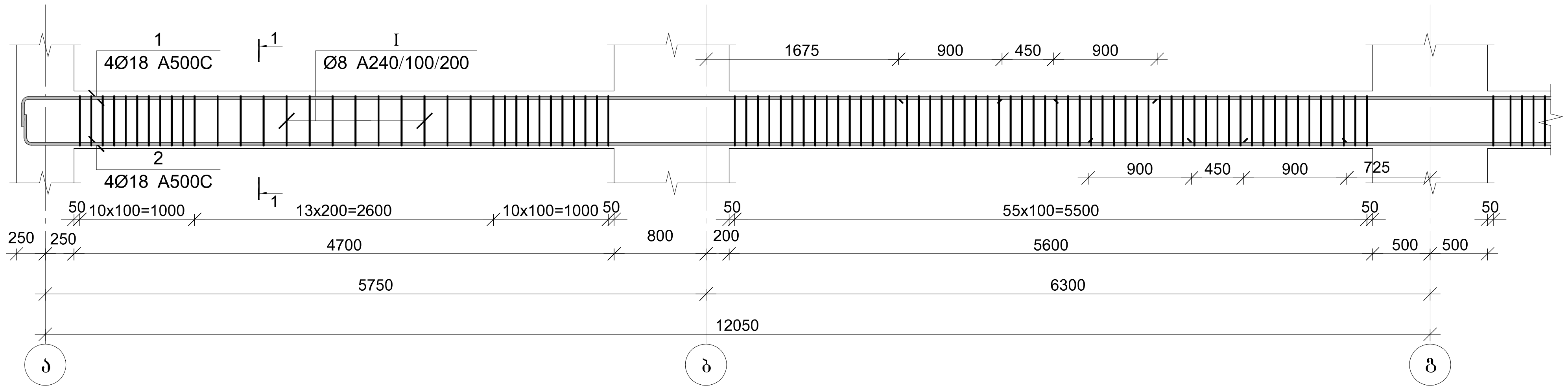

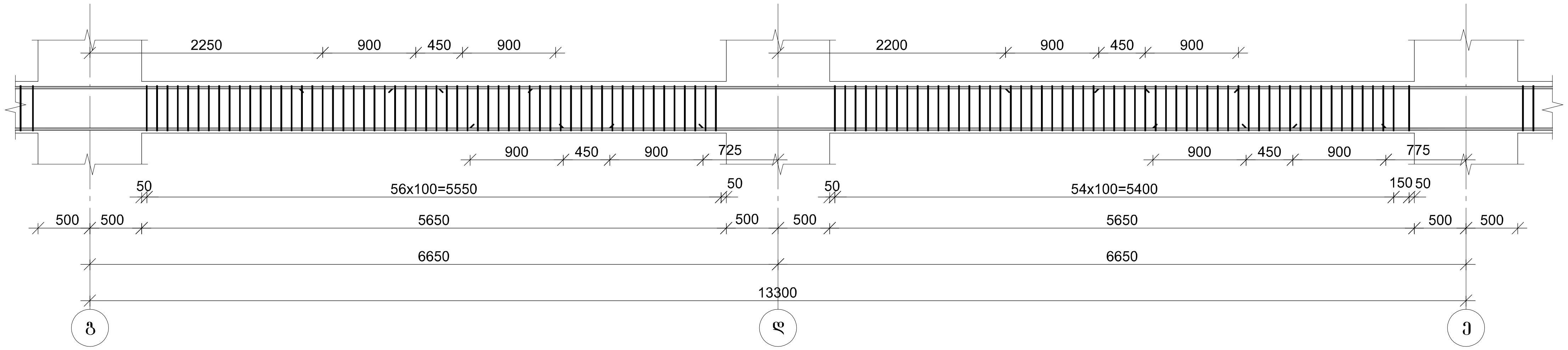

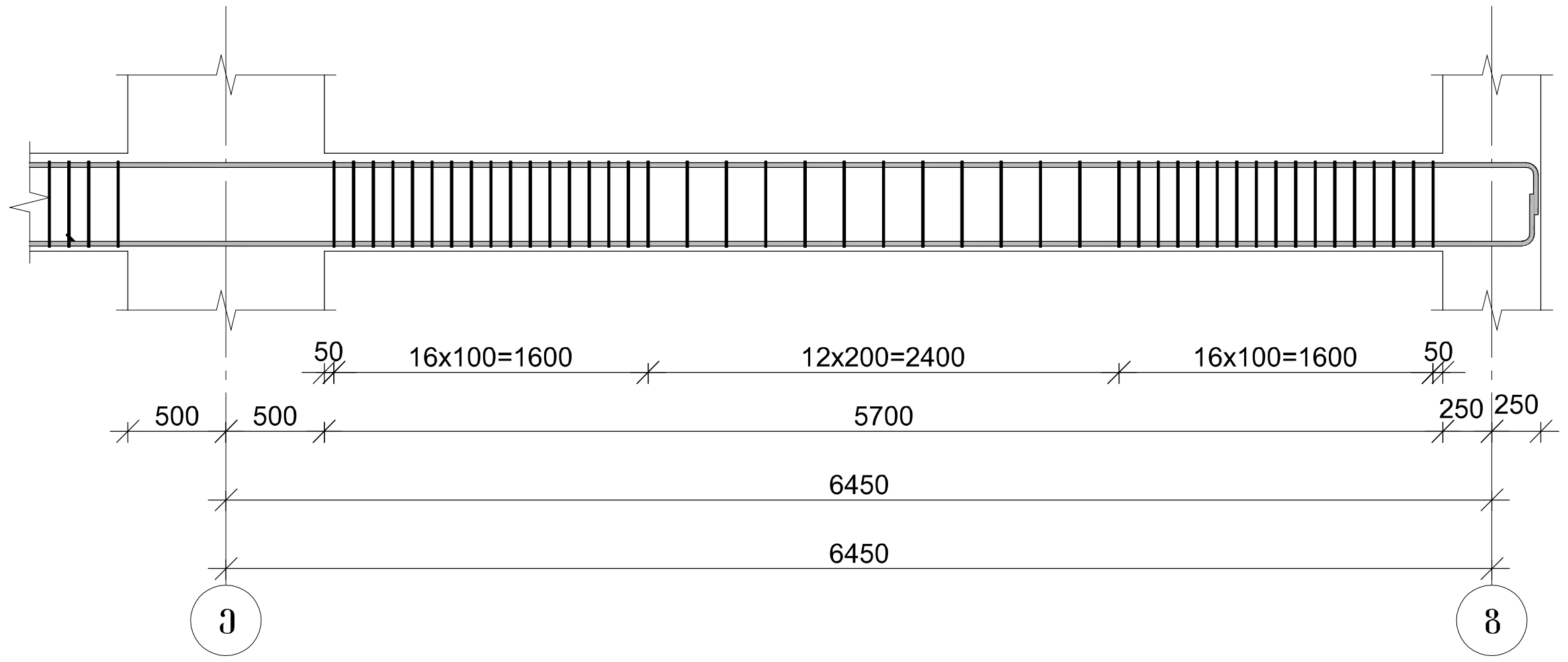

კვეთი 1-1

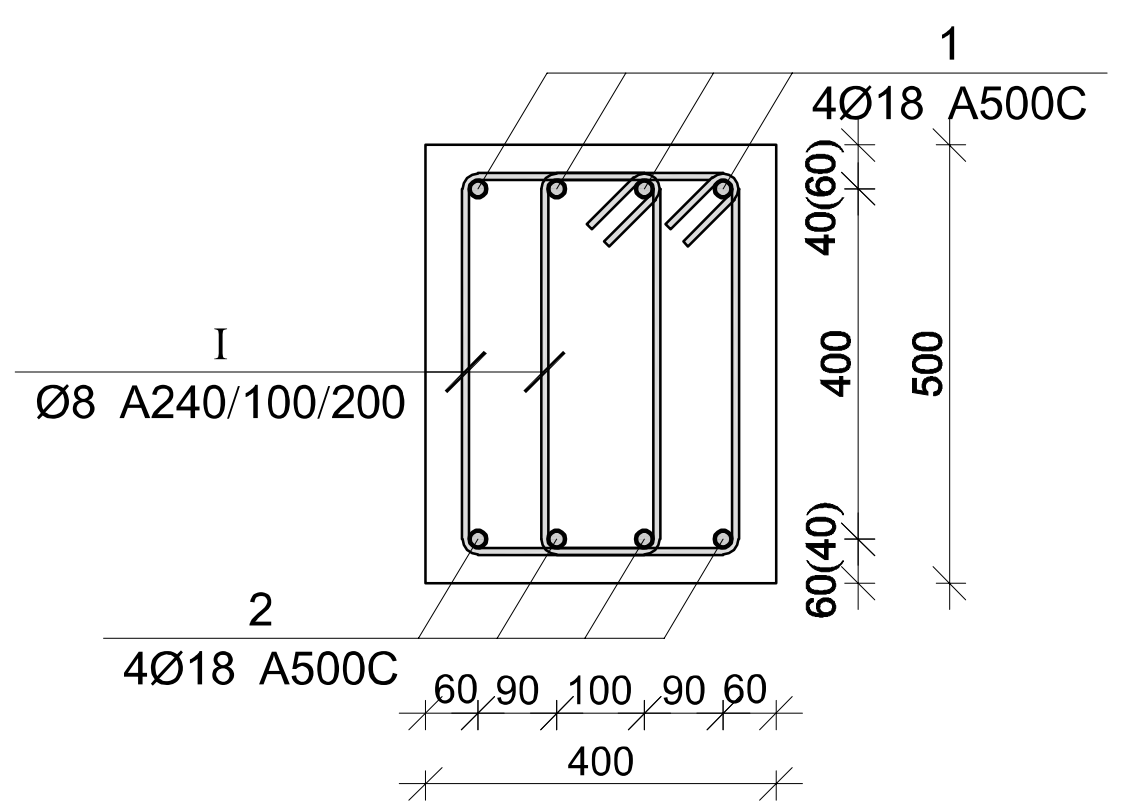

პოზ.	Ø [მმ.]	ესკიზი [მმ.]	სიგრძე [მმ.]
①	Ø18	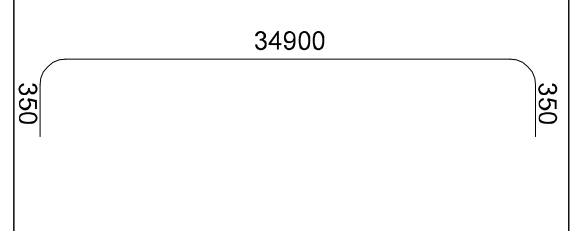	35600
②	Ø18	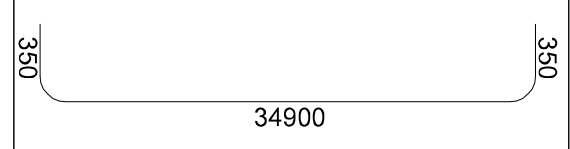	35600

პოზ.	Ø [მმ.]	ესკიზი [მმ.]	სიგრძე [მმ.]
Ⓘ	Ø8	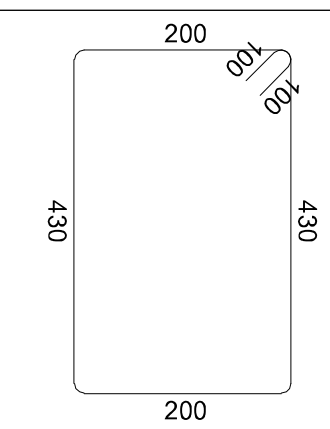	1460

მონ. რ/ბ რიგელის მრ-4-ის სპეციფიკაცია

არმატურის სპეციფიკაცია					არმატურის ამოკრეფა					ბეტონი B 25
პოზ. №	Ø	L მმ	n ცალი	Ln მ	Ø	∑Ln მ	გრძივი მეტრის წონა კგ.	წონა კგ. A240	წონა კგ. A500C	V; მ³
1	2	3	4	5	6	7	8	9	10	11
1	18 A500C	35600	4	142.40	8 A240	724.16	0.39	285.74		5.94
2	18 A500C	35600	4	142.40	18 A500C	284.80	2.00		568.91	
I	8 A240	1460	496	724.16						
							∑	285.74	568.91	5.94
						n= 1		285.74	568.91	5.94
									143.88	კგ/მ³

პროექტის დასახელება

მრავალფუნქციური კომპლექსი

პროექტის მისამართი

ქ. თბილისი დიღომი (ს/კ 01.72.14.014.434)

დამკვეთი

სტადია	თარიღი	განმარტება
მპ	2022.10.11	

დამკვეთის №

CAD DWG ფაილი 05.rigelebi.dwg

მთ. კონსტრუქტორი:

შეასრულა

შეამოწმა

საავტორო უფლებები

ნახაზის დასახელება

მონ. რ/ბ რიგელის მრ-4-ის არმირება

კ-5.04

A3

მონ. რ/ბ რიგელის მრ-5-ის არმირება

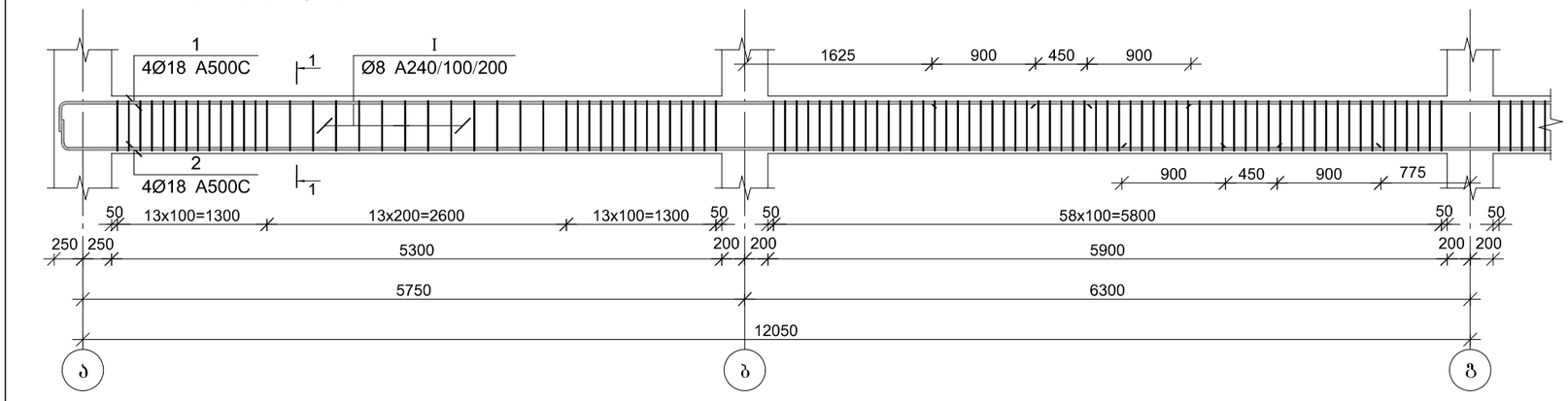

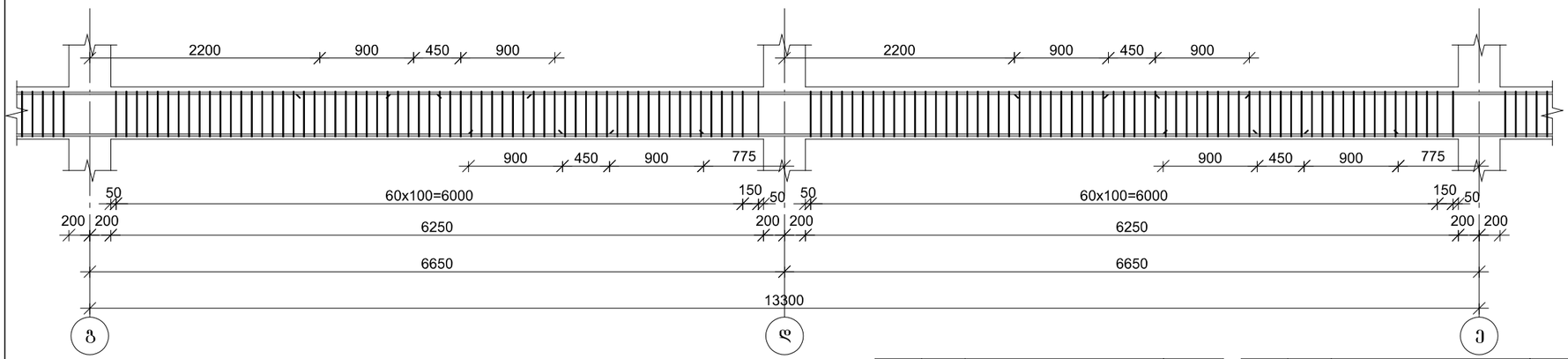

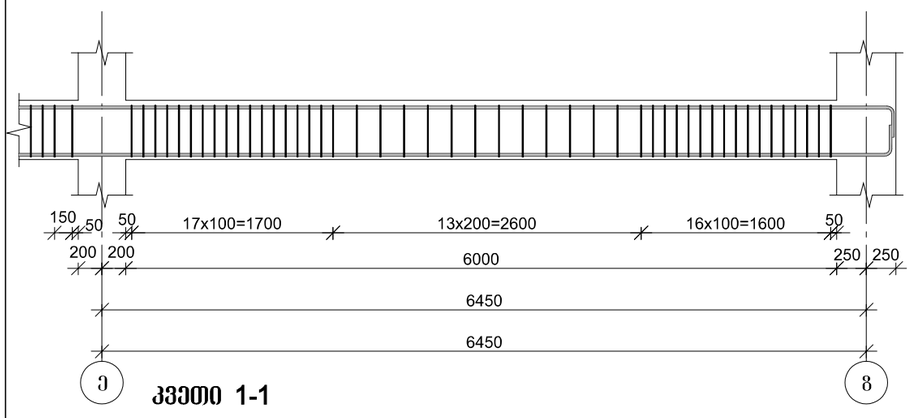

კვეთი 1-1

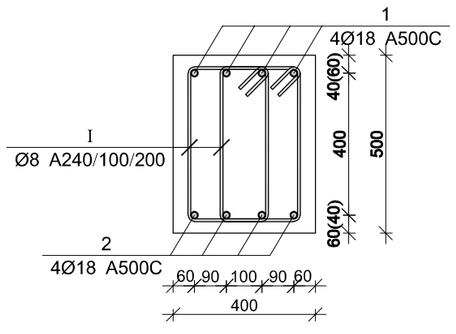

პოზ.	Ø [მმ.]	ესკიზი [მმ.]	სიგრძე [მმ.]
①	Ø18	34900, 350, 350	35600
②	Ø18	350, 350, 34900	35600

პოზ.	Ø [მმ.]	ესკიზი [მმ.]	სიგრძე [მმ.]
Ⅰ	Ø8	200, 100, 100, 430, 430, 200	1460

მონ. რ/ბ რიგელის მრ-5-ის სპეციფიკაცია

არმატურის სპეციფიკაცია					არმატურის ამოკრეფა					ბეტონი B 25
პოზ. №	Ø	L მმ	n ცალი	Ln მ	Ø	∑ Ln მ	ბრაკით მეტრის წონა კგ.	წონა კგ. A240	წონა კგ. A500C	V; მ³
1	2	3	4	5	6	7	8	9	10	11
1	18 A500C	35600	4	142.40	8 A240	791.32	0.39	312.24		6.09
2	18 A500C	35600	4	142.40	18 A500C	284.80	2.00		568.91	
Ⅰ	8 A240	1460	542	791.32						
						∑		312.24	568.91	6.09
						n= 3		936.73	1706.74	18.26
									144.76	კგ/მ³

პროექტის დასახელება

მრავალფუნქციური კომპლექსი

პროექტის მისამართი

ქ. თბილისი დიღომი
(ს/კ 01.72.14.014.434)

დამკვეთი

სტადია	მარილი	განმარტება
მპ	2022.10.11	

დაკვეთის №

CAD DWG ფაილი 05.rigelebi.dwg

მთ. კონსტრუქტორი:

შესრულა

შეამოწმა

საპეტრო უწყებები

ნახაზის დასახელება

მონ. რ/ბ რიგელის მრ-5-ის არმირება

კ-5.05

A3

მონ. რ/ბ რიგელის მრ-6-ის არმირება

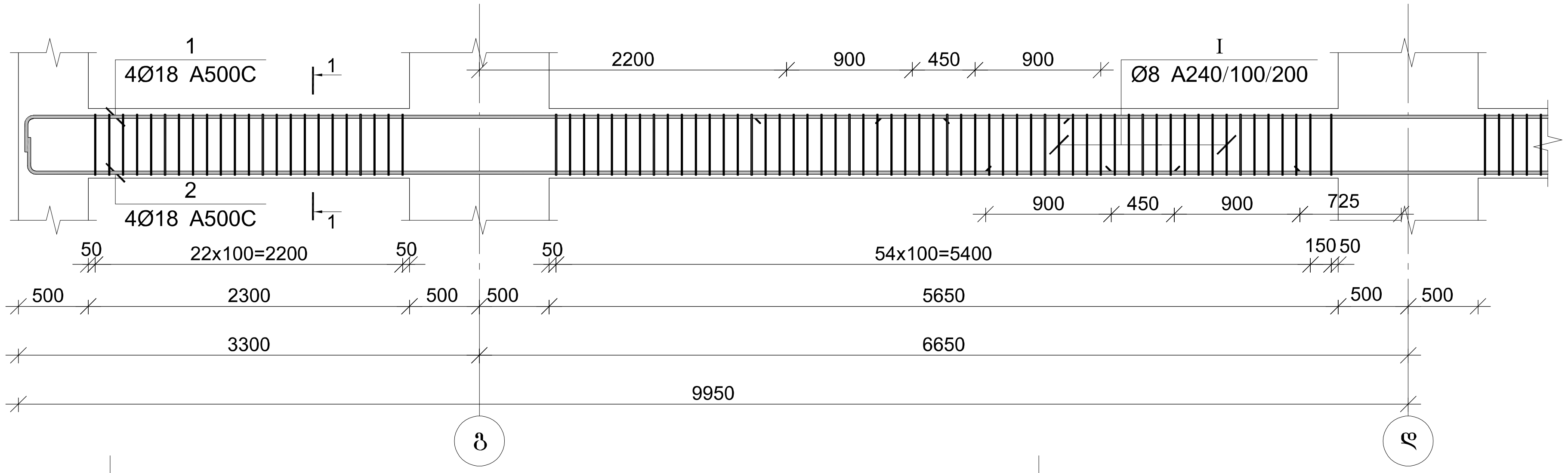

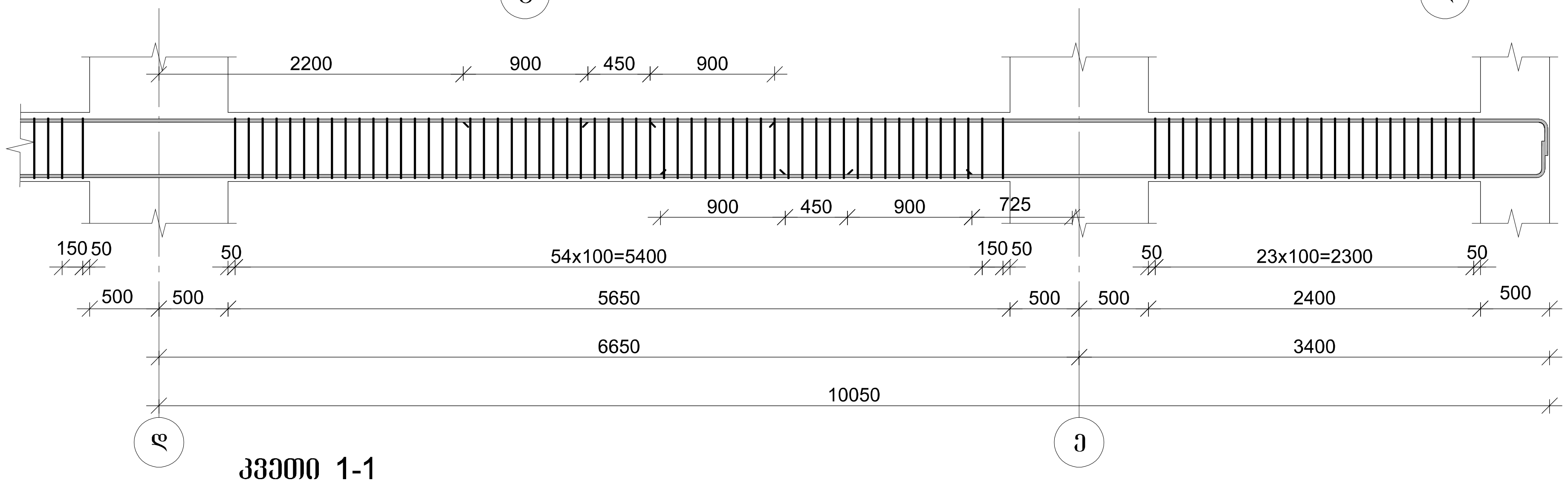

კვეთი 1-1

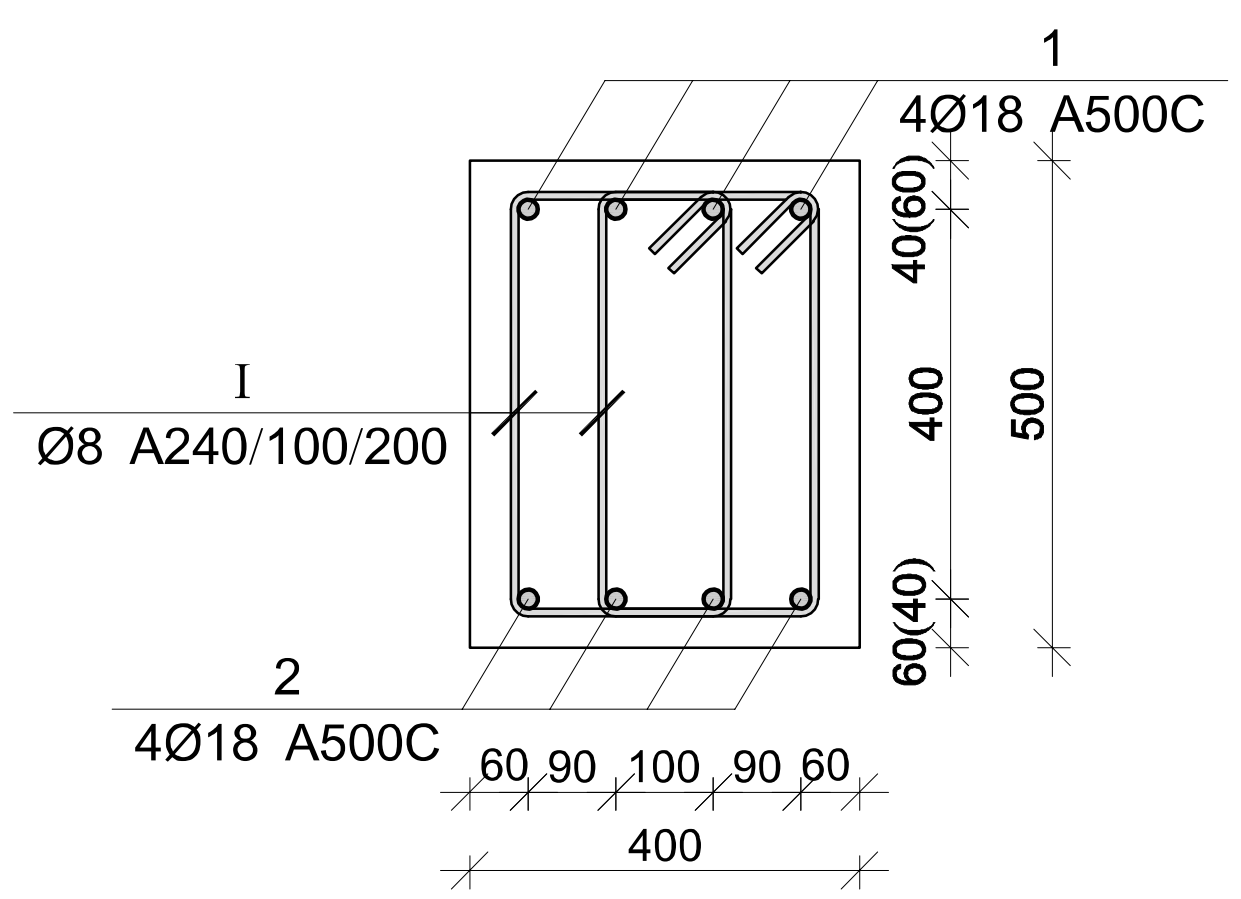

პოზ.	Ø [მმ.]	ესკიზი [მმ.]	სიგრძე [მმ.]
1	Ø18	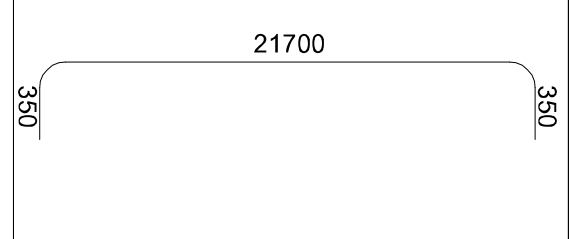	22400
2	Ø18	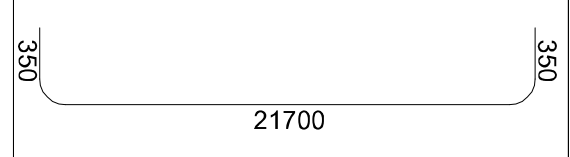	22400
I	Ø8	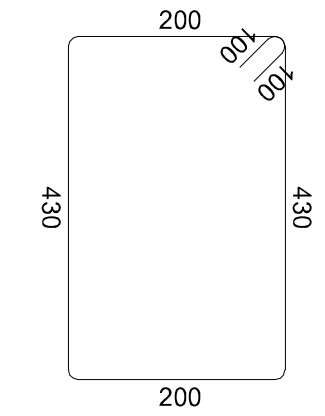	1460

მონ. რ/ბ რიგელის მრ-6-ის სპეციფიკაცია

არმატურის სპეციფიკაცია					არმატურის ამოკრეფა					ბეტონი B 25
პოზ. №	Ø	L მმ	n ცალი	Ln მ	Ø	∑ Ln მ	გრძივი მეტრის წონა კგ.	წონა კგ.		V; მ³
								A240	A500C	
1	2	3	4	5	6	7	8	9	10	11
1	18 A500C	22400	4	89.60	8 A240	464.28	0.39	183.20		3.81
2	18 A500C	22400	4	89.60	18 A500C	179.20	2.00		357.97	
I	8 A240	1460	318	464.28						
							∑	183.20	357.97	3.81
						n= 2		366.40	715.93	7.61
									142.14	კგ/მ³

პროექტის დასახელება

მრავალფუნქციური კომპლექსი

პროექტის მისამართი

ქ. თბილისი დიღომი (ს/კ 01.72.14.014.434)

დამკვეთი

სტადია	თარიღი	განმარტება
მპ	2022.10.11	

დაკვეთის №

CAD DWG ფაილი 05.rigelebi.dwg

მთ. კონსტრუქტორი:

შეასრულა

შეამოწმა

საავტორო უფლებები

ნახაზის დასახელება

მონ. რ/ბ რიგელის მრ-6-ის არმირება

კ-5.06

A3

მონ. რ/ბ რიგელის მრ-7-ის არმირება

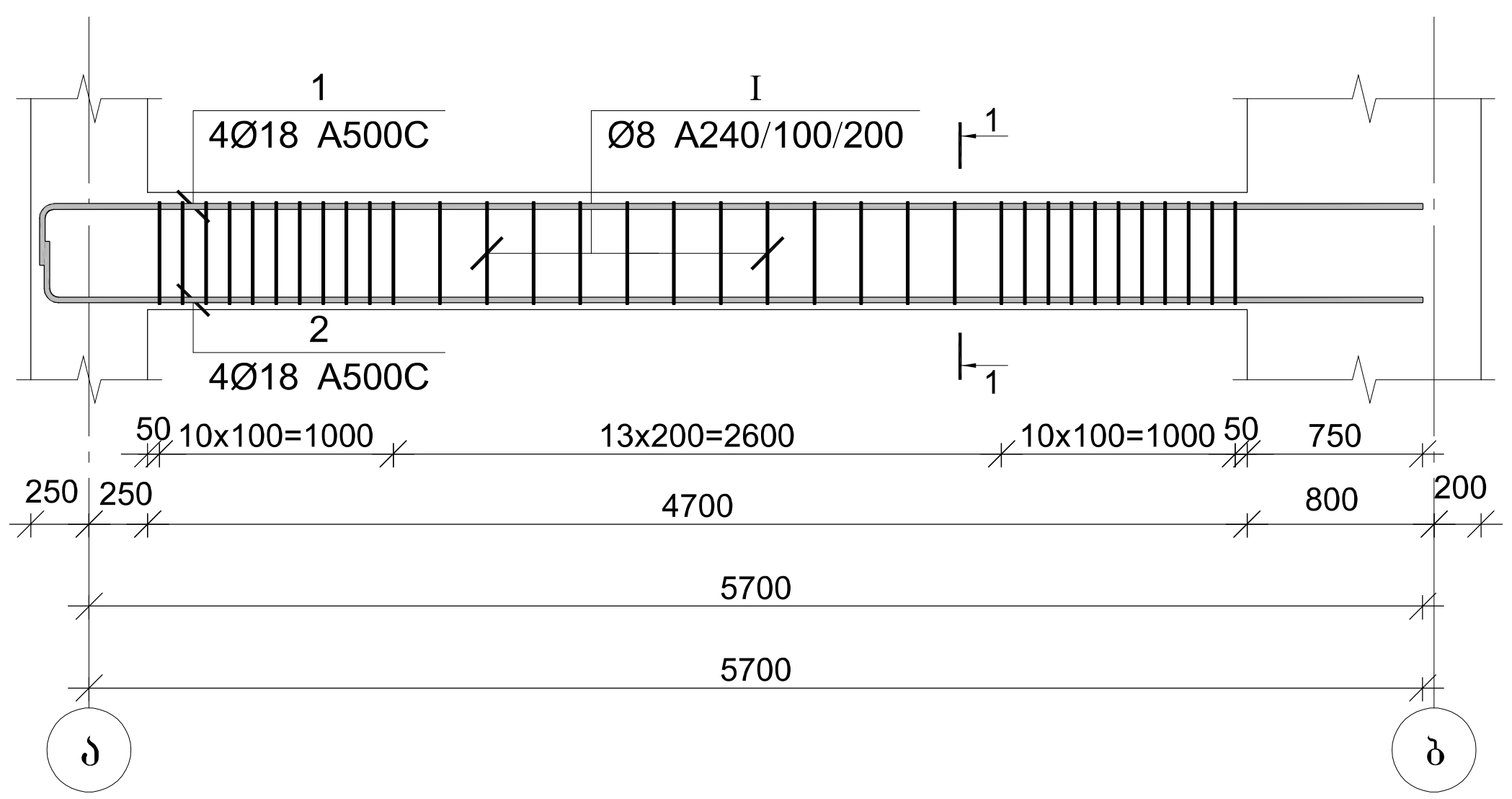

მონ. რ/ბ რიგელის მრ-8-ის არმირება

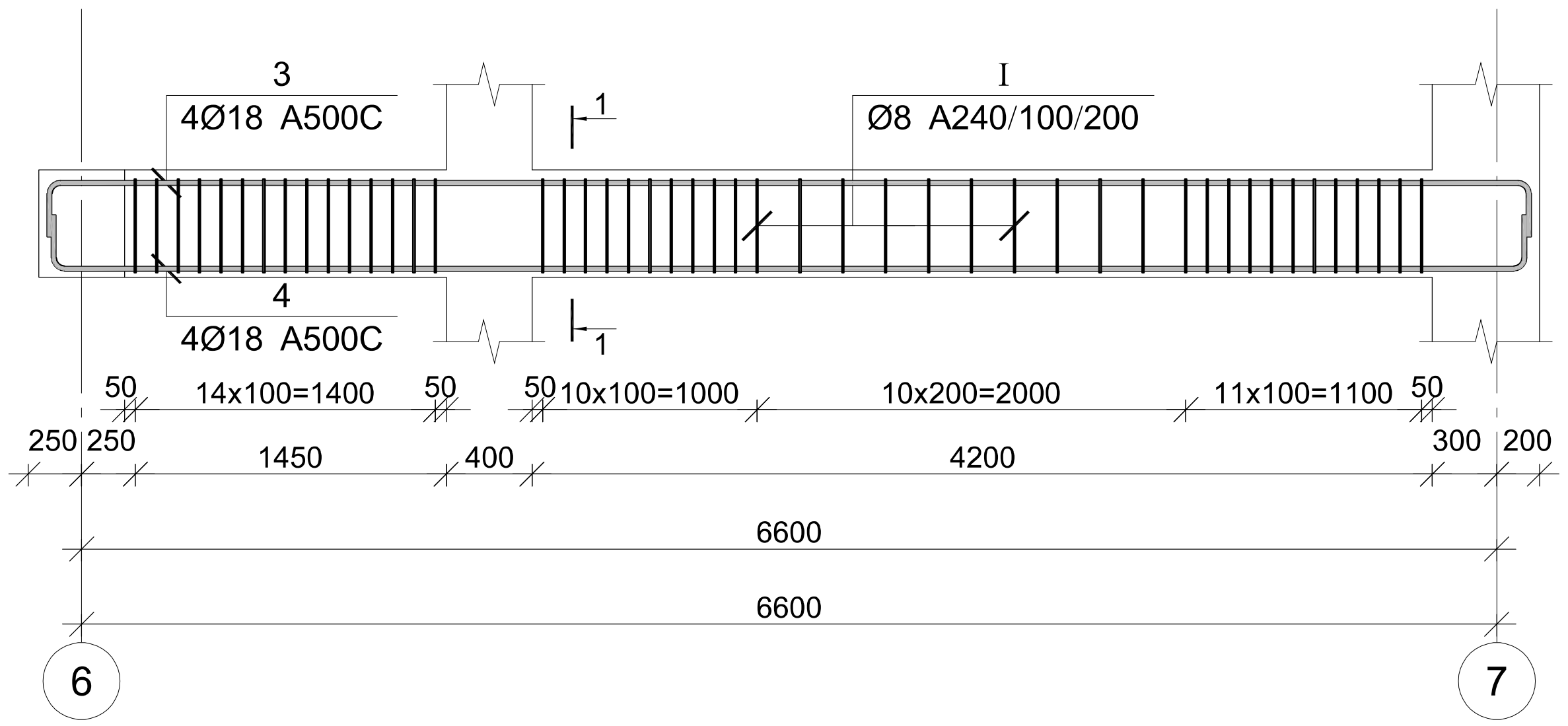

პოზ.	Ø [მმ.]	ესკიზი [მმ.]	სიგრძე [მმ.]	პოზ.	Ø [მმ.]	ესკიზი [მმ.]	სიგრძე [მმ.]
1	Ø18	350, 5900	6250	3	Ø18	350, 6900, 350	7600
2	Ø18	350, 5900	6250	4	Ø18	350, 6900, 350	7600
				I	Ø8	200, 100, 100, 430, 430, 200	1460

კვეთი 1-1

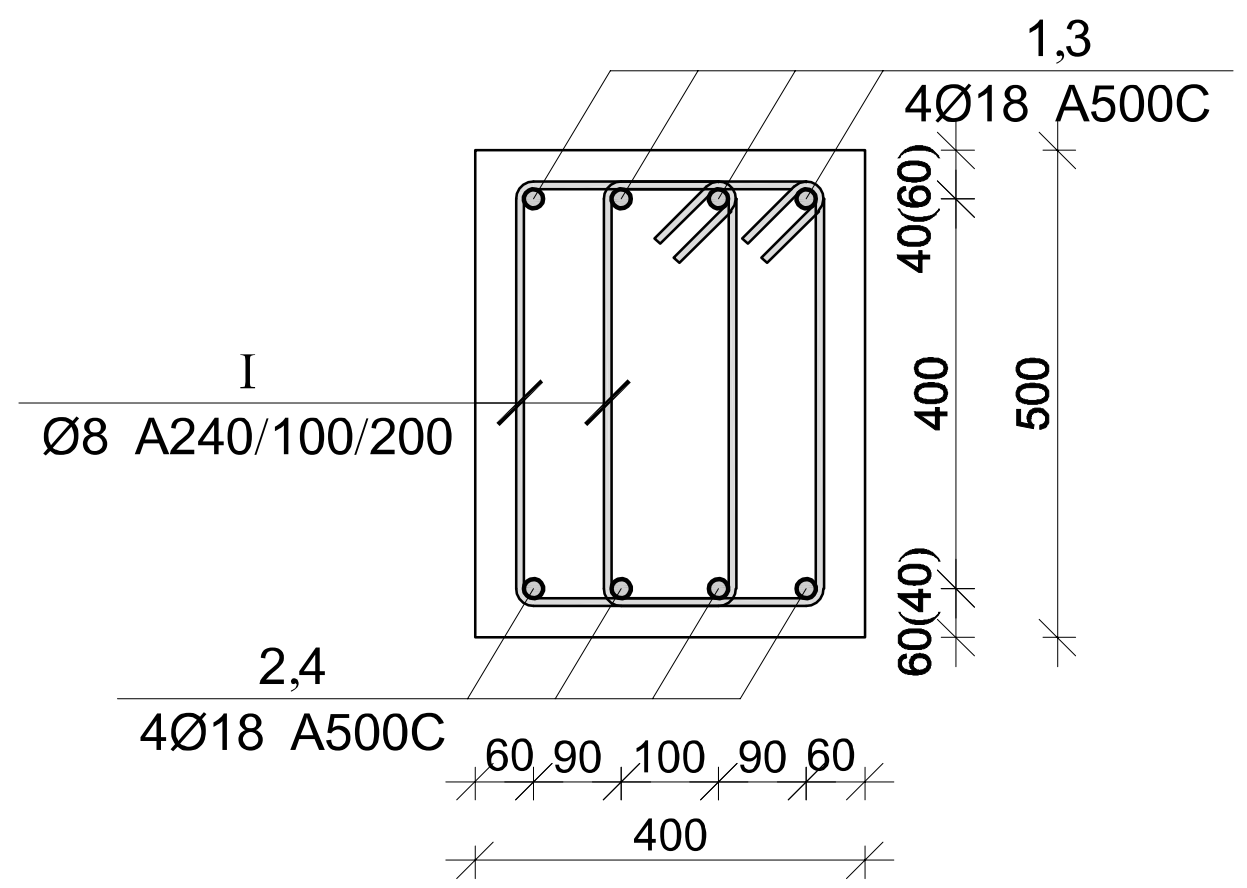

მონ. რ/ბ რიგელის მრ-7-ის სპეციფიკაცია

არმატურის სპეციფიკაცია					არმატურის ამოკრეფა					ბეტონი B 25
პოზ. №	Ø	L მმ	n ცალი	Ln მ	Ø	∑Ln მ	გრძივი მეტრის წონა კგ.	წონა კგ. A240	წონა კგ. A500C	V; მ³
1	2	3	4	5	6	7	8	9	10	11
1	18 A500C	6250	4	25.00	8 A240	99.28	0.39	39.17		1.06
2	18 A500C	6250	4	25.00	18 A500C	50.00	2.00		99.88	
I	8 A240	1460	68	99.28						
							∑	39.17	99.88	1.06
						n= 3		117.52	299.64	3.18
									131.21	კგ/მ³

მონ. რ/ბ რიგელის მრ-8-ის სპეციფიკაცია

არმატურის სპეციფიკაცია					არმატურის ამოკრეფა					ბეტონი B 25
პოზ. №	Ø	L მმ	n ცალი	Ln მ	Ø	∑Ln მ	გრძივი მეტრის წონა კგ.	წონა კგ. A240	წონა კგ. A500C	V; მ³
1	2	3	4	5	6	7	8	9	10	11
1	18 A500C	7600	4	30.40	8 A240	137.24	0.39	54.15		1.22
2	18 A500C	7600	4	30.40	18 A500C	60.80	2.00		121.45	
I	8 A240	1460	94	137.24						
							∑	54.15	121.45	1.22
						n= 3		162.46	364.36	3.66
									143.94	კგ/მ³

პროექტის დასახელება
მრავალფუნქციური კომპლექსი

პროექტის მისამართი
ქ. თბილისი დიღომი
(ს/კ 01.72.14.014.434)

დამკვეთი

სტადია	თარიღი	განმარტება
მპ	2022.10.11	

დაკვეთის №

CAD DWG ფაილი 05.rigelebi.dwg

მთ. კონსტრუქტორი:

შეასრულა

შეამოწმა

საავტორო უფლებები

ნახაზის დასახელება

მონ. რ/ბ რიგელის მრ-7-ისა და მრ-8-ის არმირება

კ-5.07

A3

მონ. რ/ბ რიგელის მრ-9-ის არმირება

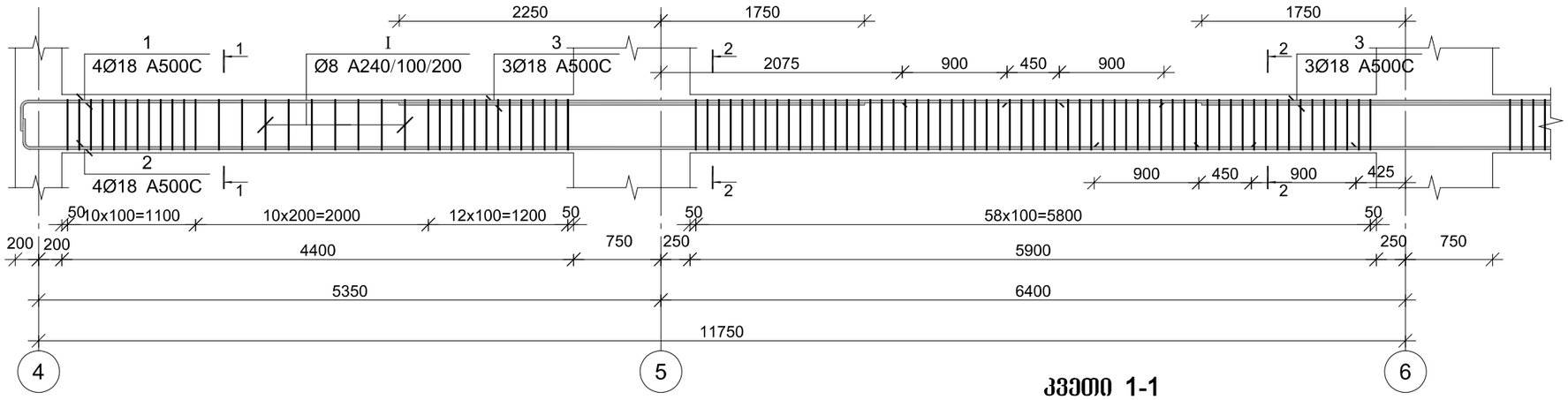

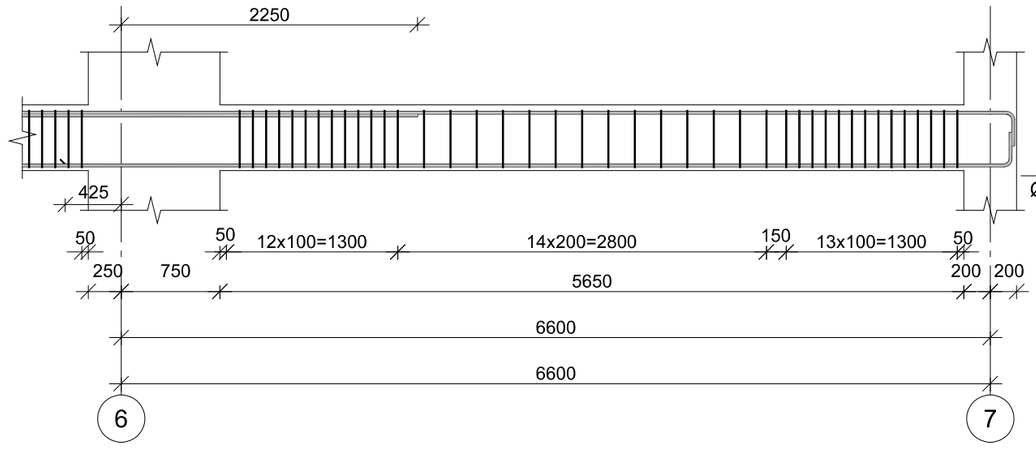

კვეთი 1-1

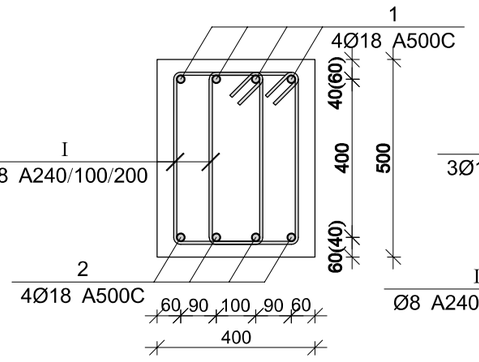

კვეთი 2-2

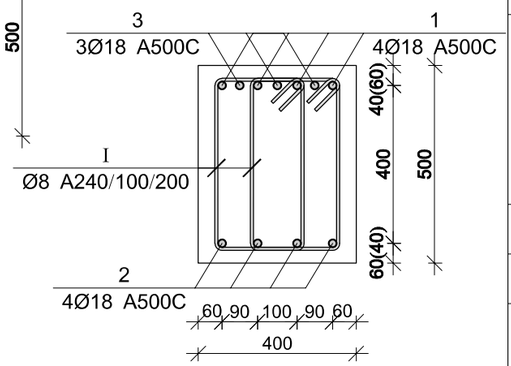

პოზ.	ø [მმ.]	ესკიზი [მმ.]	სიგრძე [მმ.]
①	Ø18	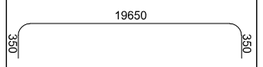	20350
②	Ø18	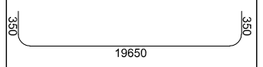	20350
Ⓘ	Ø8	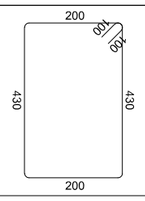	1460

მონ. რ/ბ რიგელის მრ-9-ის სპეციფიკაცია

არმატურის სპეციფიკაცია					არმატურის ამოკრეფა					ბეტონი B 25
პოზ. №	Ø	L მმ	n ცალი	Ln მ	Ø	∑ Ln მ	ზრდის მეტრის წონა კგ.	წონა კგ.		V; მ³
								A240	A500C	
1	2	3	4	5	6	7	8	9	10	11
1	18 A500C	20350	4	81.40	8 A240	394.20	0.39	155.55		3.75
2	18 A500C	20350	4	81.40	18 A500C	186.80	2.00		373.15	
3	18 A500C	4000	6	24.00						
I	8 A240	1460	270	394.20		∑		155.55	373.15	3.75
						n= 36		5599.63	13433.37	135.00
									140.99	კგ/მ³

პროექტის დასახელება

მრავალფუნქციური კომპლექსი

პროექტის მისამართი

ქ. თბილისი დიღომი
(ს/კ 01.72.14.014.434)

დამკვეთი

სტადია	ფაილი	განმარტება
მპ	2022.10.11	

დაკვეთის №

CAD DWG ფაილი 05.rigelebi.dwg

მთ. კონსტრუქტორი:

შესრულა

შეამოწმა

საავტორო უფლებები

ნახაზის დასახელება

მონ. რ/ბ რიგელის მრ-9-ის არმირება

კ-5.08

A3

მონ. რ/ბ რიგელის მრ-10-ის არმირება

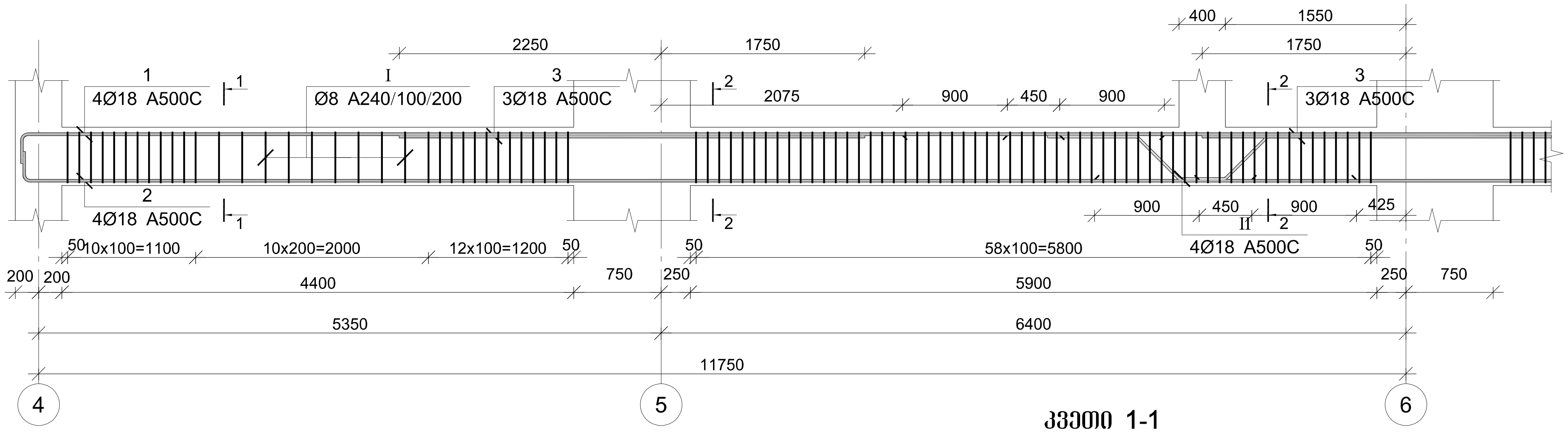

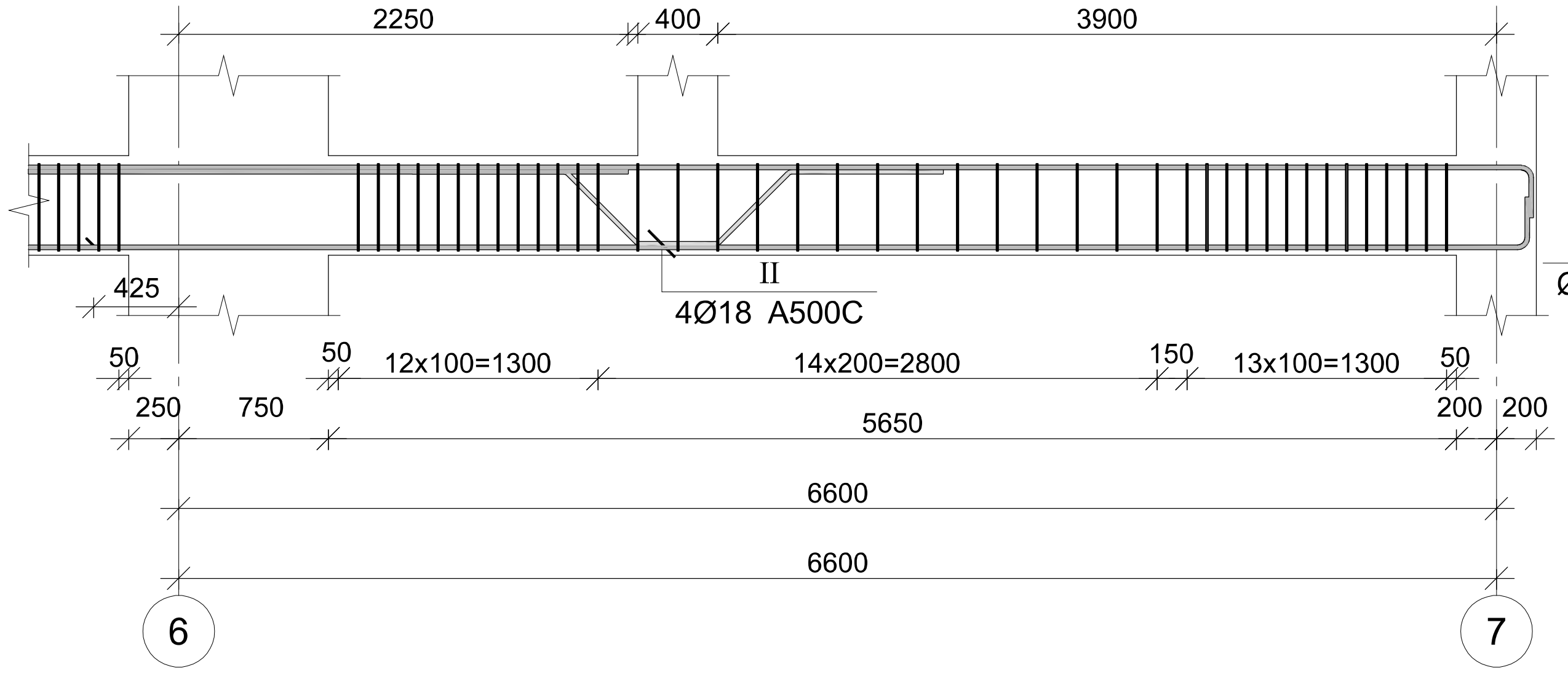

კვეთი 1-1

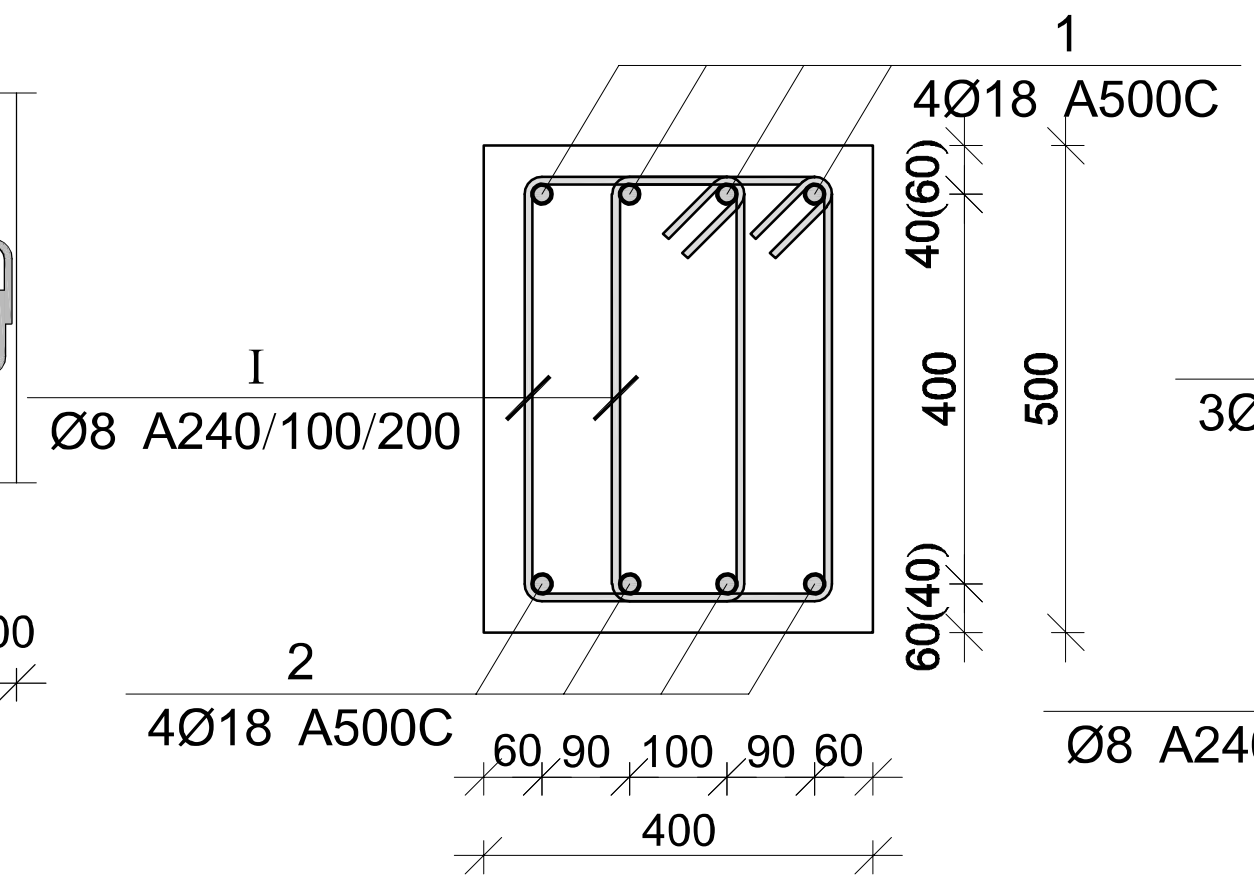

კვეთი 2-2

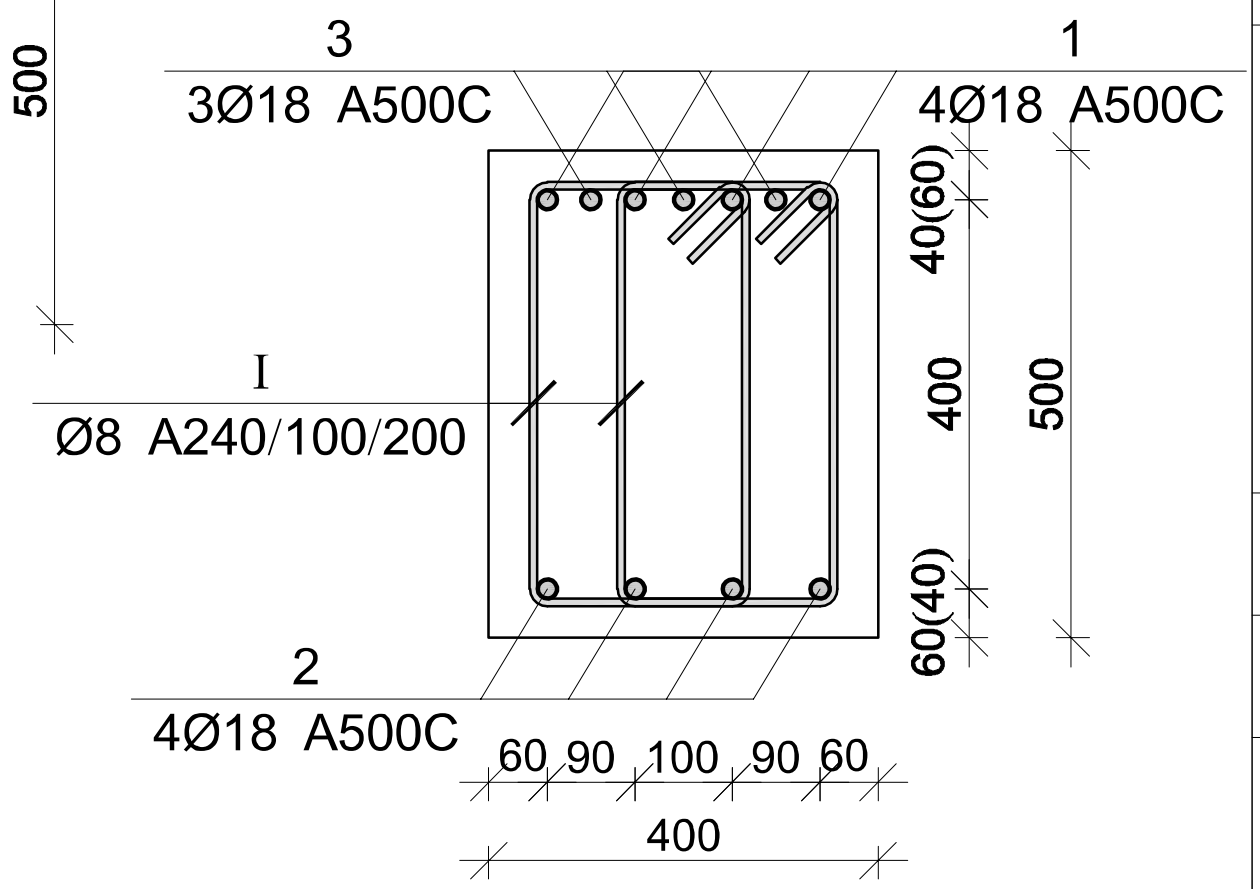

პოზ.	Ø [მმ.]	ესკიზი [მმ.]	სიგრძე [მმ.]
①	Ø18	19650; 350; 350	20350
②	Ø18	350; 350; 19650	20350
Ⅰ	Ø8	200; 100; 100; 430; 430; 200	1460
Ⅱ	Ø18	800; 550; 400; 550; 800	3100

მონ. რ/ბ რიგელის მრ-10-ის სპეციფიკაცია

არმატურის სპეციფიკაცია					არმატურის ამოკრეფა					ბეტონი B 25
პოზ. №	Ø	L მმ	n ცალი	Ln მ	Ø	∑ Ln მ	გრძივი მეტრის წონა კგ.	წონა კგ.		V; მ³
								A240	A500C	
1	2	3	4	5	6	7	8	9	10	11
1	18 A500C	20350	4	81.40	8 A240	394.20	0.39	155.55		3.75
2	18 A500C	20350	4	81.40	18 A500C	211.60	2.00		422.69	
3	18 A500C	4000	6	24.00						
I	8 A240	1460	270	394.20						
II	18 A500C	3100	8	24.80			∑	155.55	422.69	3.75
						n= 1		155.55	422.69	3.75
									154.20	კგ/მ³

პროექტის დასახელება

მრავალფუნქციური კომპლექსი

პროექტის მისამართი

ქ. თბილისი დიღომი
(ს/კ 01.72.14.014.434)

დამკვეთი

სტადია	თარიღი	განმარტება
მპ	2022.10.11	

დაკვეთის №

CAD DWG ფაილი 05.rigelebi.dwg

მთ. კონსტრუქტორი:

შეასრულა

შეამოწმა

საავტორო უფლებები

ნახაზის დასახელება

მონ. რ/ბ რიგელის მრ-10-ის არმირება

კ-5.09

A3

მონ. რ/ბ რიგელის მრ-11-ის არმირება

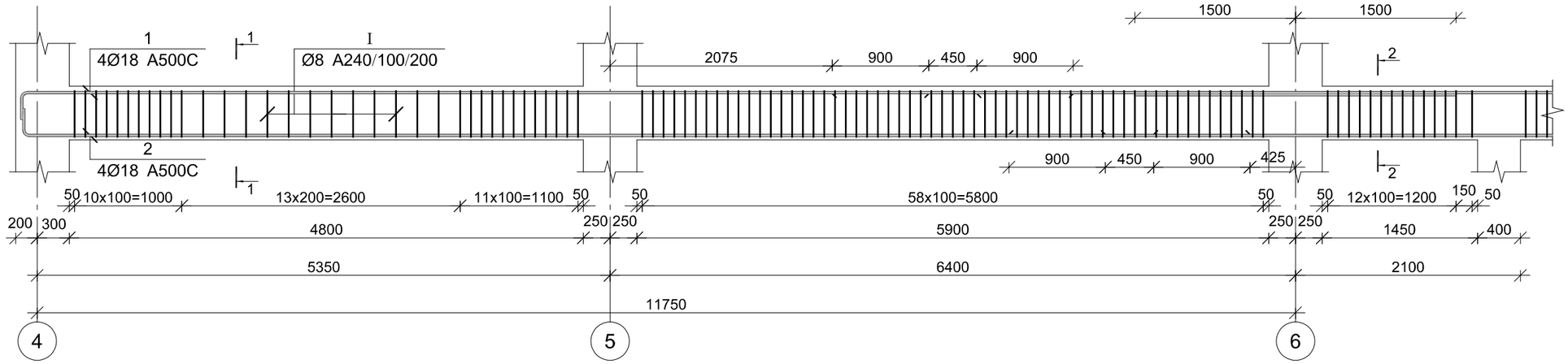

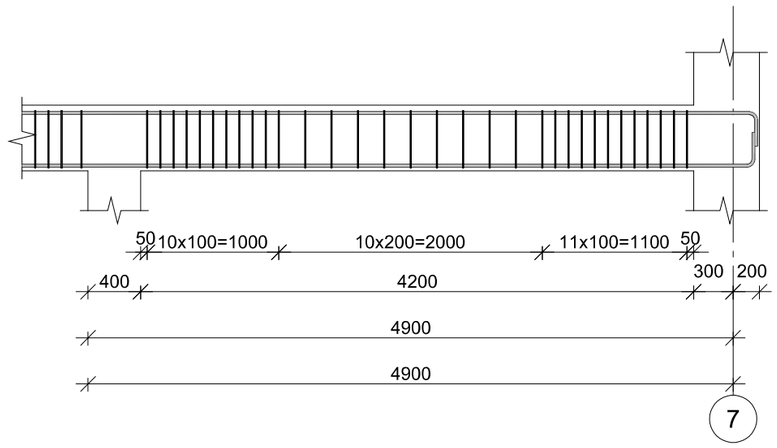

კვეთი 1-1

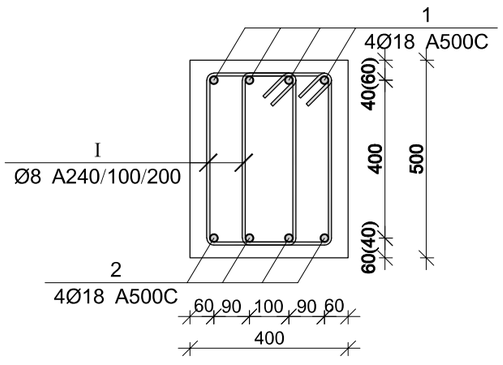

კვეთი 2-2

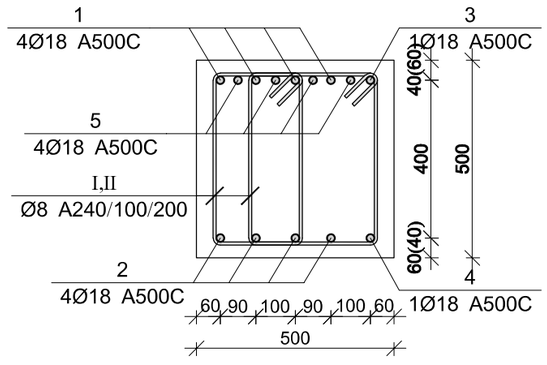

პოზ.	Ø [მმ.]	ესკიზი [მმ.]	სიგრძე [მმ.]
①	Ø18	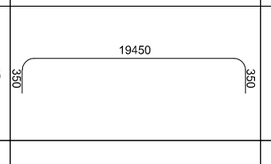	20150
②	Ø18	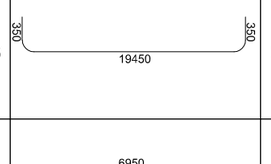	20150
③	Ø18	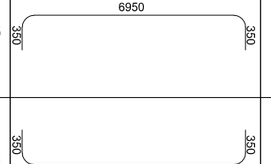	7650
④	Ø18	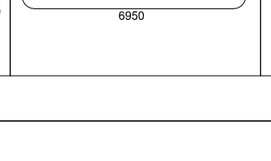	7650

პოზ.	Ø [მმ.]	ესკიზი [მმ.]	სიგრძე [მმ.]
Ⅰ	Ø8	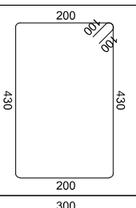	1460
Ⅱ	Ø8	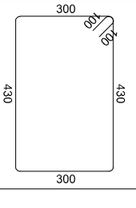	1660

მონ. რ/ბ რიგელის მრ-11-ის სპეციფიკაცია

არმატურის სპეციფიკაცია					არმატურის ამოკრეფა					ბეტონი B 25
პოზ. №	Ø	L მმ	n ცალი	Ln მ	Ø	∑ Ln მ	ბრაკით მეტრის წონა კგ.	წონა კგ.		V; მ³
								A240	A500C	
1	2	3	4	5	6	7	8	9	10	11
1	18 A500C	20150	4	80.60	8 A240	418.00	0.39	164.94		4.03
2	18 A500C	20150	4	80.60	18 A500C	188.50	2.00		376.55	
3	18 A500C	7650	1	7.65						
4	18 A500C	7650	1	7.65						
5	18 A500C	3000	4	12.00						
I	8 A240	1460	234	341.64						
II	8 A240	1660	46	76.36		∑		164.94	376.55	4.03
						n= 1		164.94	376.55	4.03
									134.48	კგ/მ³

პროექტის დასახელება

მრავალფუნქციური კომპლექსი

პროექტის მისამართი

ქ. თბილისი დიღომი
(ს/კ 01.72.14.014.434)

დამკვეთი

სტადია	ფაილის	ფანმარტება
მპ	2022.10.11	

დაკვეთის №

CAD DWG ფაილი 05.rigelebi.dwg

მთ. კონსტრუქტორი:

შეასრულა

შეამოწმა

საავტორო უფლებები

ნახაზის დასახელება

მონ. რ/ბ რიგელის მრ-11-ის არმირება

კ-5.10

A3

მონ. რ/ბ რიგელის მრ-12-ის არმირება

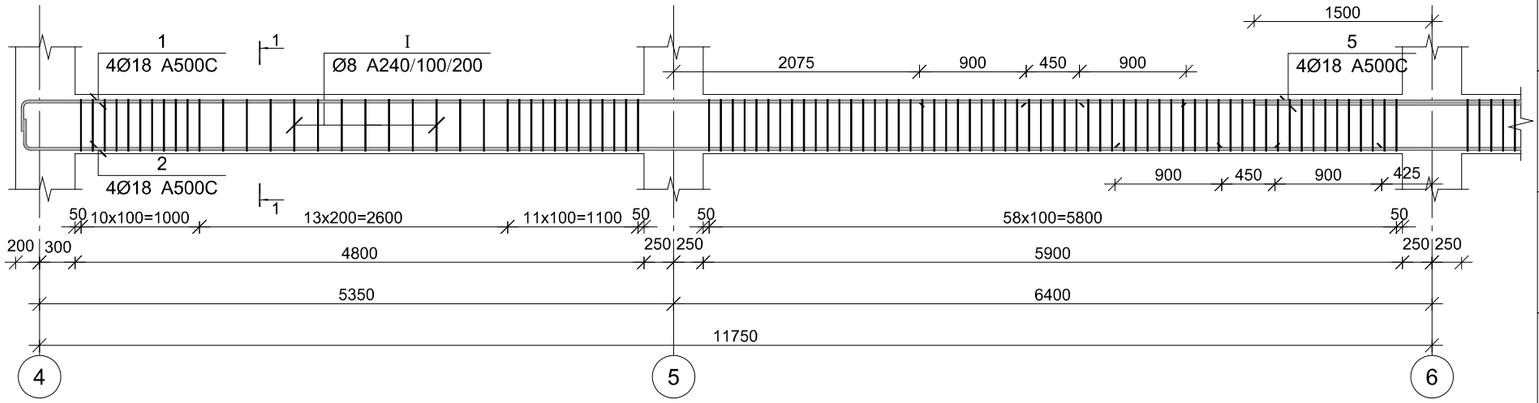

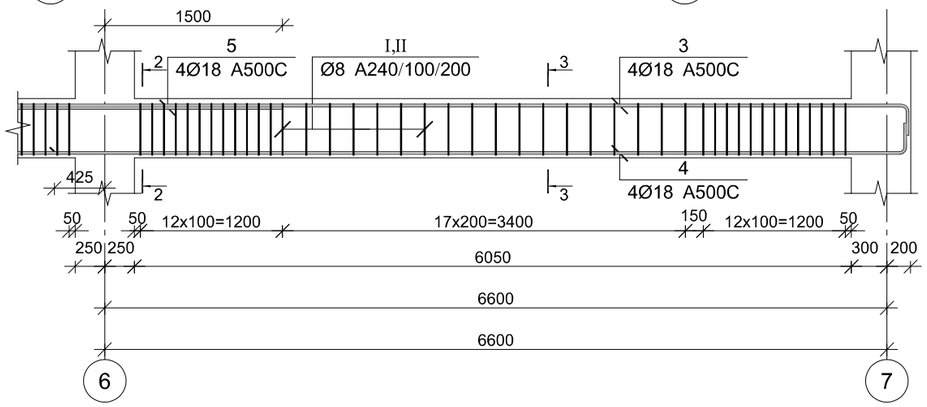

კვეთი 1-1

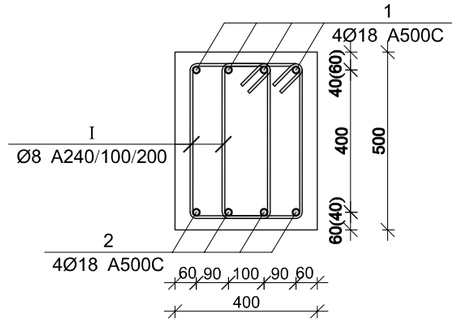

პოზ.	Ø [მმ.]	ესკიზი [მმ.]	სიგრძე [მმ.]
①	Ø18	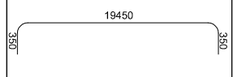	20150
②	Ø18	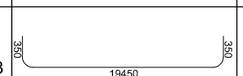	20150
③	Ø18	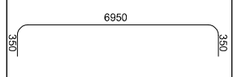	7650
④	Ø18	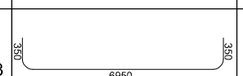	7650
Ⅰ	Ø8	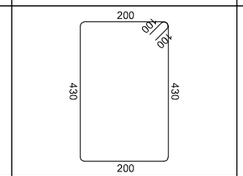	1460
Ⅱ	Ø8	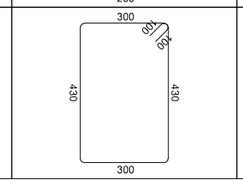	1660

კვეთი 2-2

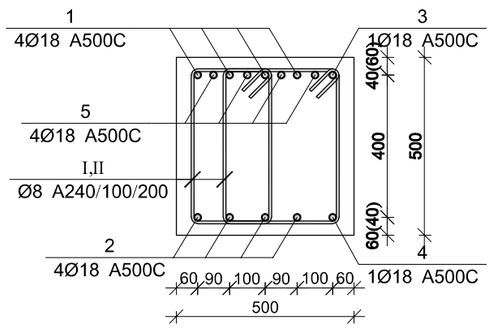

კვეთი 3-3

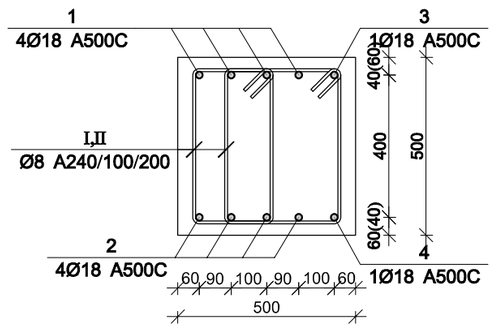

მონ. რ/ბ რიგელის მრ-12-ის სპეციფიკაცია

არმატურის სპეციფიკაცია					არმატურის ამოკრეფა					ბეტონი B 25
პოზ. №	Ø	L მმ	n ცალი	Ln მ	Ø	∑ Ln მ	ვარაუდო მეტრის წონა კგ.	წონა კგ. A240	წონა კგ. A500C	V; მ³
1	2	3	4	5	6	7	8	9	10	11
1	18 A500C	20150	4	80.60	8 A240	408.64	0.39	161.24		4.15
2	18 A500C	20150	4	80.60	18 A500C	188.50	2.00		376.55	
3	18 A500C	7650	1	7.65						
4	18 A500C	7650	1	7.65						
5	18 A500C	3000	4	12.00						
I	8 A240	1460	231	337.26						
II	8 A240	1660	43	71.38		∑		161.24	376.55	4.15
						n= 9		1451.19	3388.91	37.37
									129.51	კგ/მ³

პროექტის დასახელება

მრავალფუნქციური კომპლექსი

პროექტის მისამართი

ქ. თბილისი დიღომი
(ს/კ 01.72.14.014.434)

დამკვეთი

სტადია	მარცლი	განმარტება
მპ	2022.10.11	

დაკვეთის №

CAD DWG ფაილი 05.rigelebi.dwg

მთ. კონსტრუქტორი:

შესრულა

შეამოწმა

საავტორო უფლებები

ნახაზის დასახელება

მონ. რ/ბ რიგელის მრ-12-ის არმირება

კ-5.11

A3

მონ. რ/ბ რიგელის მრ-13-ის არმირება

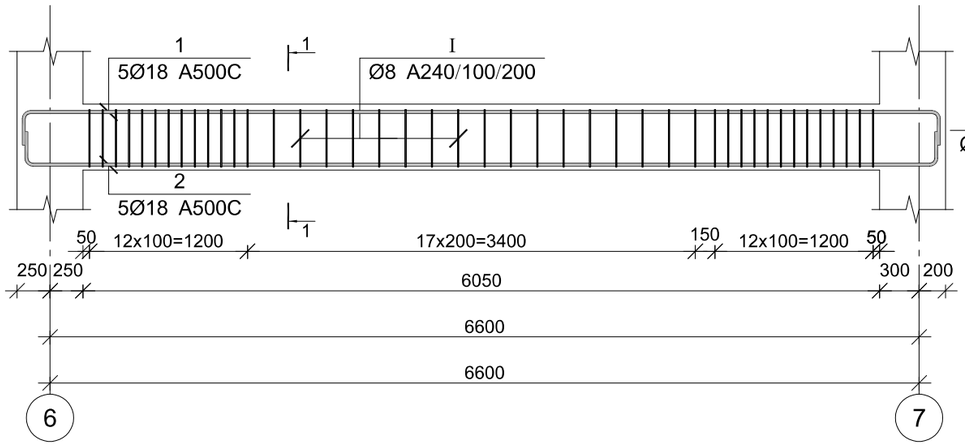

კვეთი 1-1

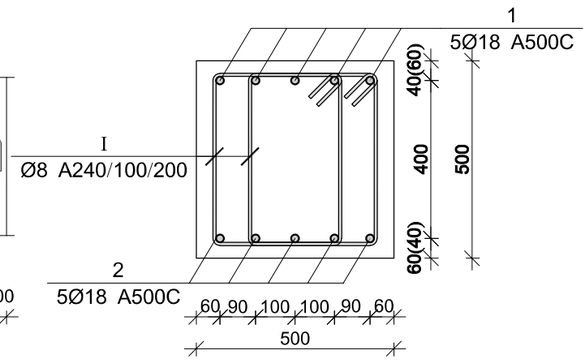

მონ. რ/ბ რიგელის მრ-14-ის არმირება

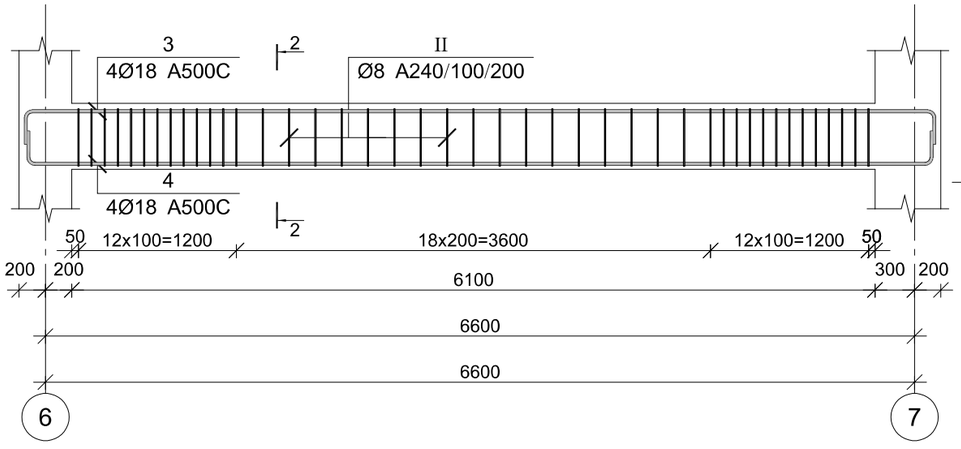

კვეთი 2-2

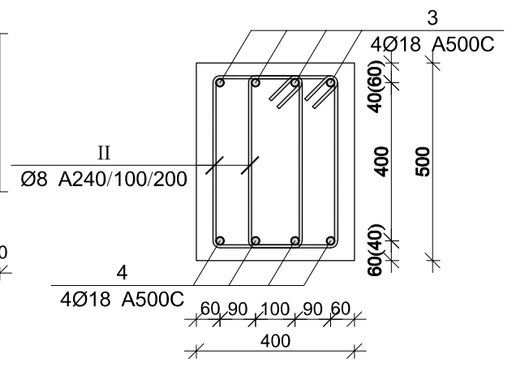

პოზ.	Ø [მმ.]	ესკიზი [მმ.]	სიგრძე [მმ.]
①	Ø18	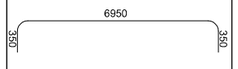	7650
②	Ø18	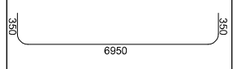	7650
③	Ø18	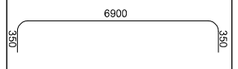	7600
④	Ø18	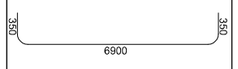	7600
Ⅰ	Ø8	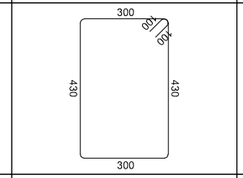	1660
Ⅱ	Ø8	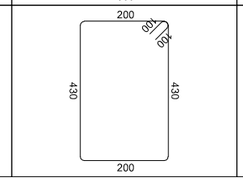	1460

პროექტის დასახელება

მრავალფუნქციური კომპლექსი

პროექტის მისამართი

ქ. თბილისი დიღომი
(ს/კ 01.72.14.014.434)

დამკვეთი

სტადია	მარილი	განმარტება
მპ	2022.10.11	

დაკვეთის №

CAD DWG ფაილი 05.rigelebi.dwg

მმ. კონსტრუქტორი:

შესასრულა

შეამოწმა

საავტორო უფლებები

ნახაზის დასახელება

მონ. რ/ბ რიგელის მრ-13-ისა და მრ-14-ის არმირება

კ-5.12

A3

მონ. რ/ბ რიგელის მრ-13-ის სპეციფიკაცია

არმატურის სპეციფიკაცია					არმატურის ამოკრეფა					ბეტონი B 25
პოზ. №	Ø	L მმ	n ცალი	Ln მ	Ø	∑ Ln მ	გრძივი მეტრის წონა კგ.	წონა კგ. A240	წონა კგ. A500C	V; მ³
1	2	3	4	5	6	7	8	9	10	11
1	18 A500C	7650	5	38.25	8 A240	142.76	0.39	56.33		1.76
2	18 A500C	7650	5	38.25	18 A500C	76.50	2.00		152.82	
I	8 A240	1660	86	142.76						
						∑		56.33	152.82	1.76
						n= 2		112.66	305.63	3.53
									118.66	კგ/მ³

მონ. რ/ბ რიგელის მრ-14-ის სპეციფიკაცია

არმატურის სპეციფიკაცია					არმატურის ამოკრეფა					ბეტონი B 25
პოზ. №	Ø	L მმ	n ცალი	Ln მ	Ø	∑ Ln მ	გრძივი მეტრის წონა კგ.	წონა კგ. A240	წონა კგ. A500C	V; მ³
1	2	3	4	5	6	7	8	9	10	11
3	18 A500C	7600	4	30.40	8 A240	142.76	0.39	56.33		1.79
4	18 A500C	7600	4	30.40	18 A500C	60.80	2.00		121.45	
II	8 A240	1660	86	142.76						
						∑		56.33	121.45	1.79
						n= 1		56.33	121.45	1.79
									99.46	კგ/მ³

მონ. რ/ბ რიგელის მრ-15-ის არმირება

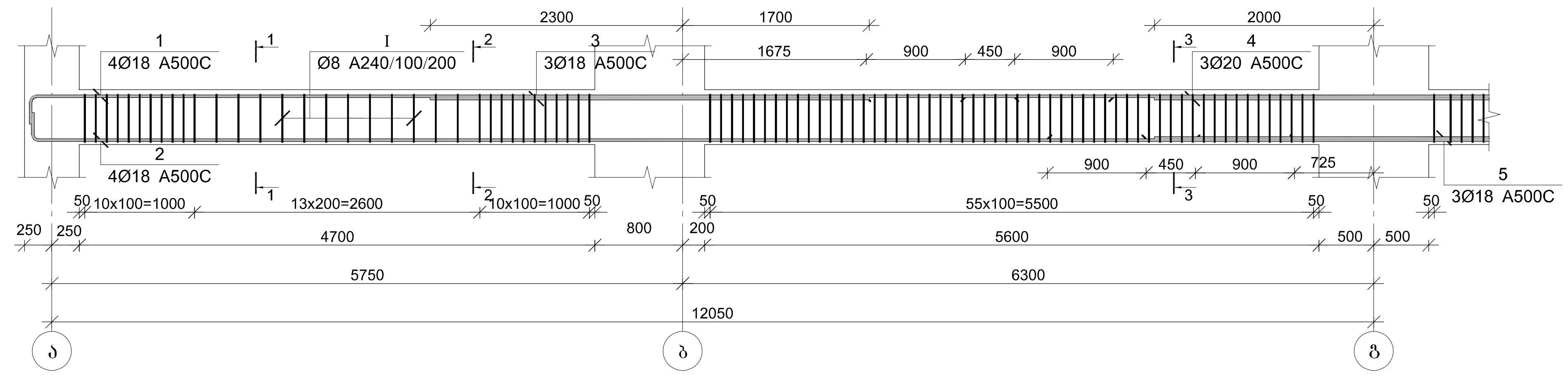

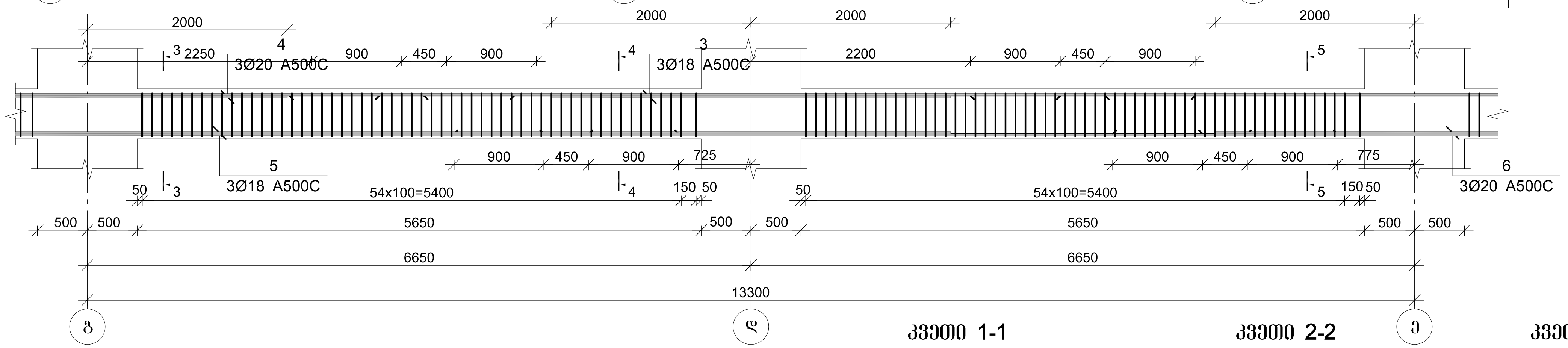

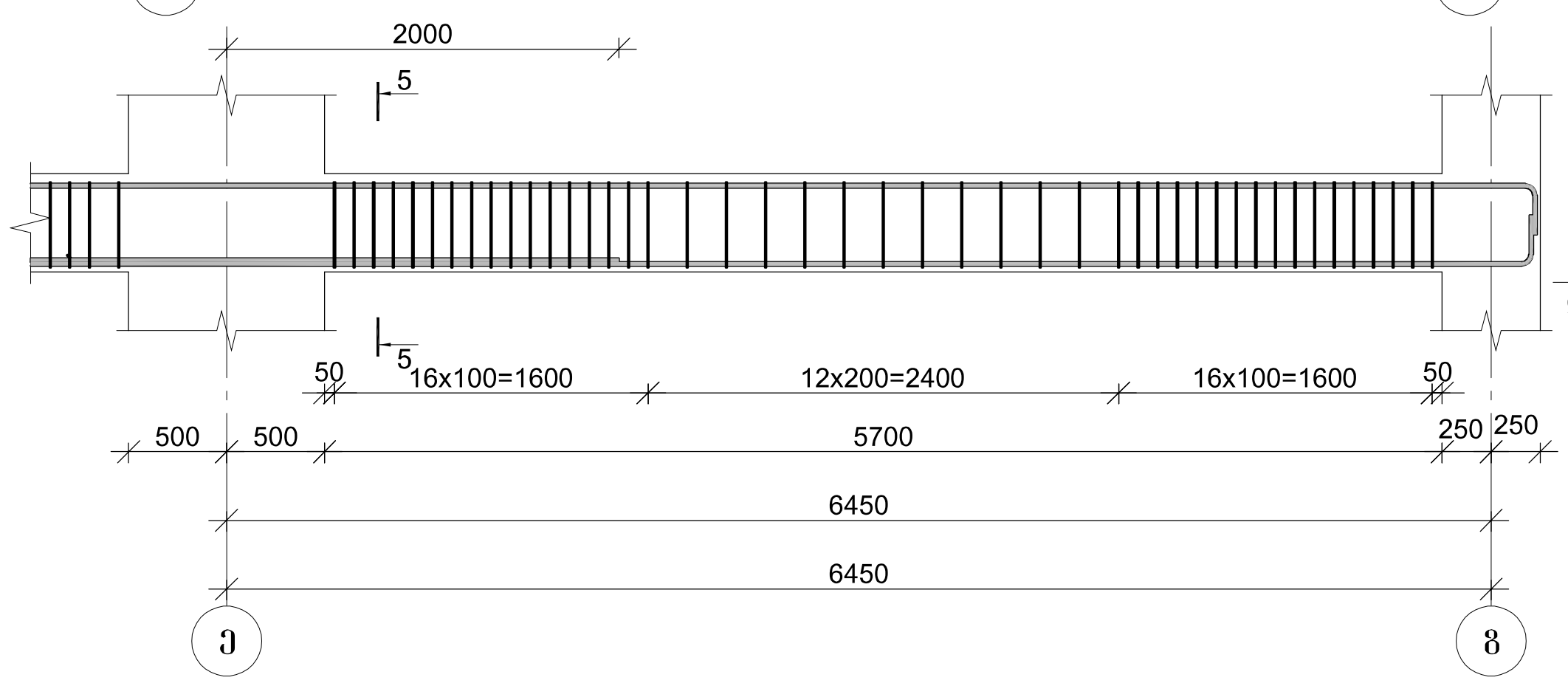

კვეთი 1-1

კვეთი 2-2

კვეთი 3-3

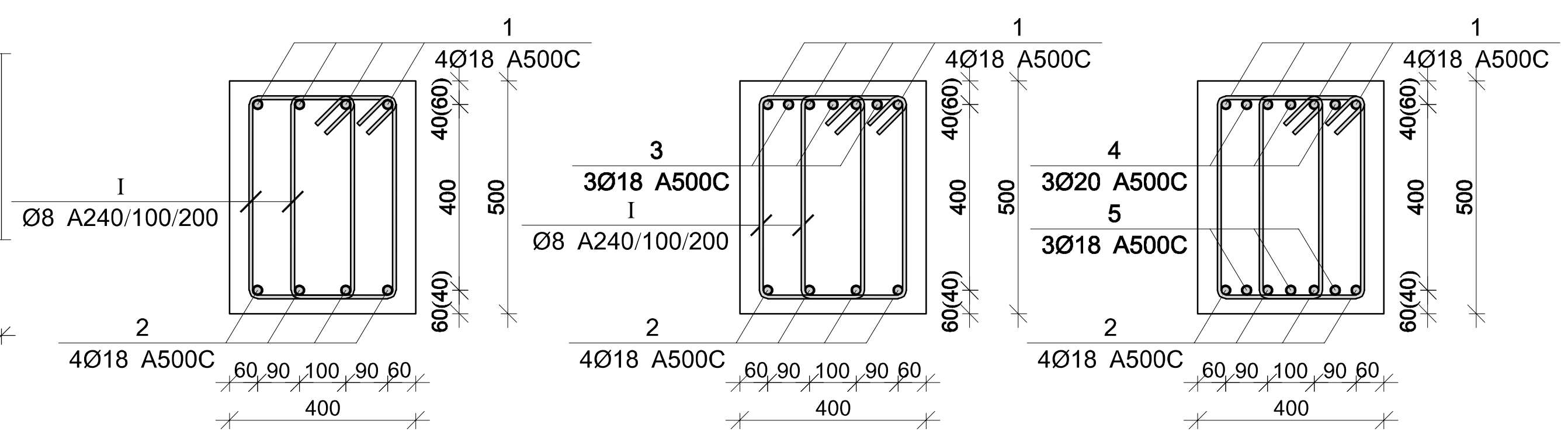

კვეთი 4-4

კვეთი 5-5

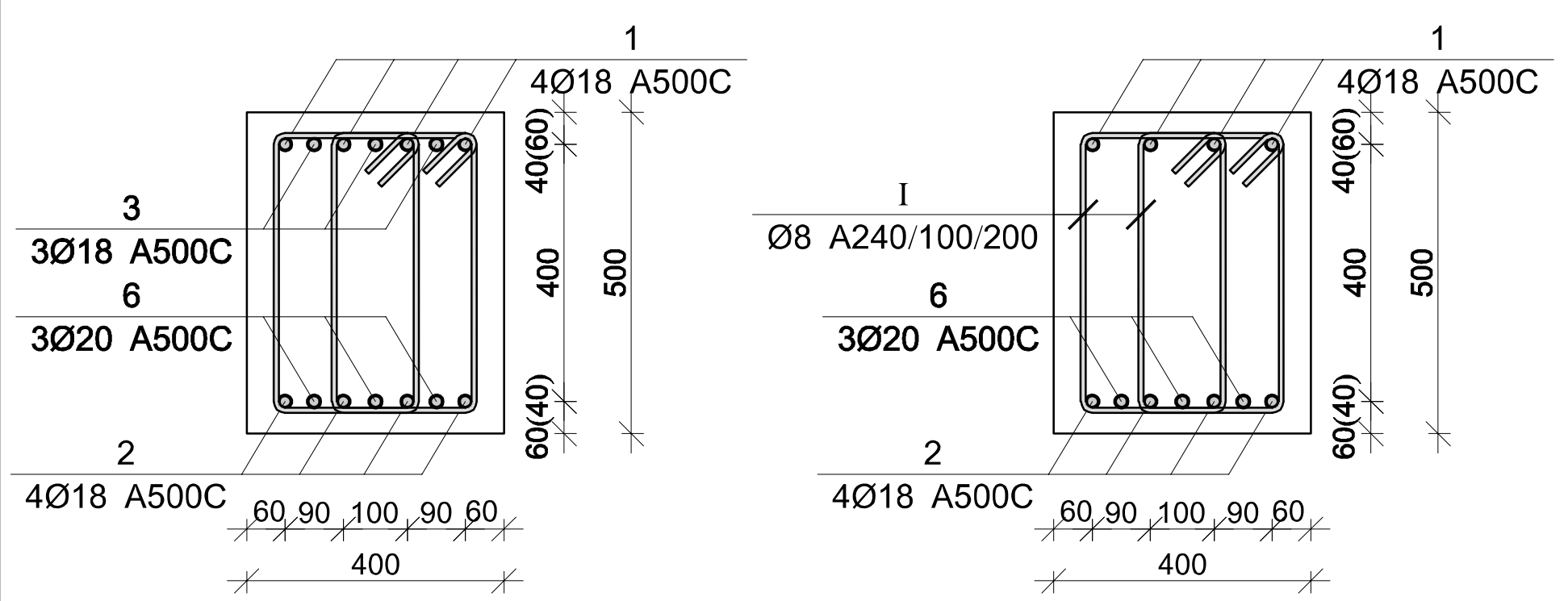

პოზ.	Ø [მმ.]	ესკიზი [მმ.]	სიგრძე [მმ.]
①	Ø18	350 / 34900 / 350	35600
②	Ø18	350 / 34900 / 350	35600
①	Ø8	200 / 100 / 100 / 430 / 430 / 200	1460

მონ. რ/ბ რიგელის მრ-15-ის სპეციფიკაცია

არმატურის სპეციფიკაცია					არმატურის ამოკრეფა					ბეტონი B 25
პოზ. №	Ø	L მმ	n ცალი	Ln მ	Ø	∑ Ln მ	გრძივი მეტრის წონა კგ.	წონა კგ. A240	წონა კგ. A500C	V; $მ^3$
1	2	3	4	5	6	7	8	9	10	11
1	18 A500C	35600	4	142.40	8 A240	724.16	0.39	285.74		
2	18 A500C	35600	4	142.40	18 A500C	343.75	2.00		686.67	5.94
3	18 A500C	4000	6	24.00	20 A500C	24.00	2.47		59.19	
4	20 A500C	4000	3	12.00						
5	18 A500C	11650	3	34.95						
6	20 A500C	4000	3	12.00						
I	8 A240	1460	496	724.16			∑	285.74	745.86	5.94
						n= 1		285.74	745.86	5.94
									173.67	კგ/$მ^3$

პროექტის დასახელება

მრავალფუნქციური კომპლექსი

პროექტის მისამართი

ქ. თბილისი დიღომი
(ს/კ 01.72.14.014.434)

დამკვეთი

სტადია	თარიღი	განმარტება
მპ	2022.10.11	

დაკვეთის №

CAD DWG ფაილი 05.rigelebi.dwg

მთ. კონსტრუქტორი:

შეასრულა

შეამოწმა

საავტორო უფლებები

ნახაზის დასახელება

მონ. რ/ბ რიგელის მრ-15-ის არმირება

კ-5.13

A3

მონ. რ/ბ რიგელის მრ-16-ის არმირება

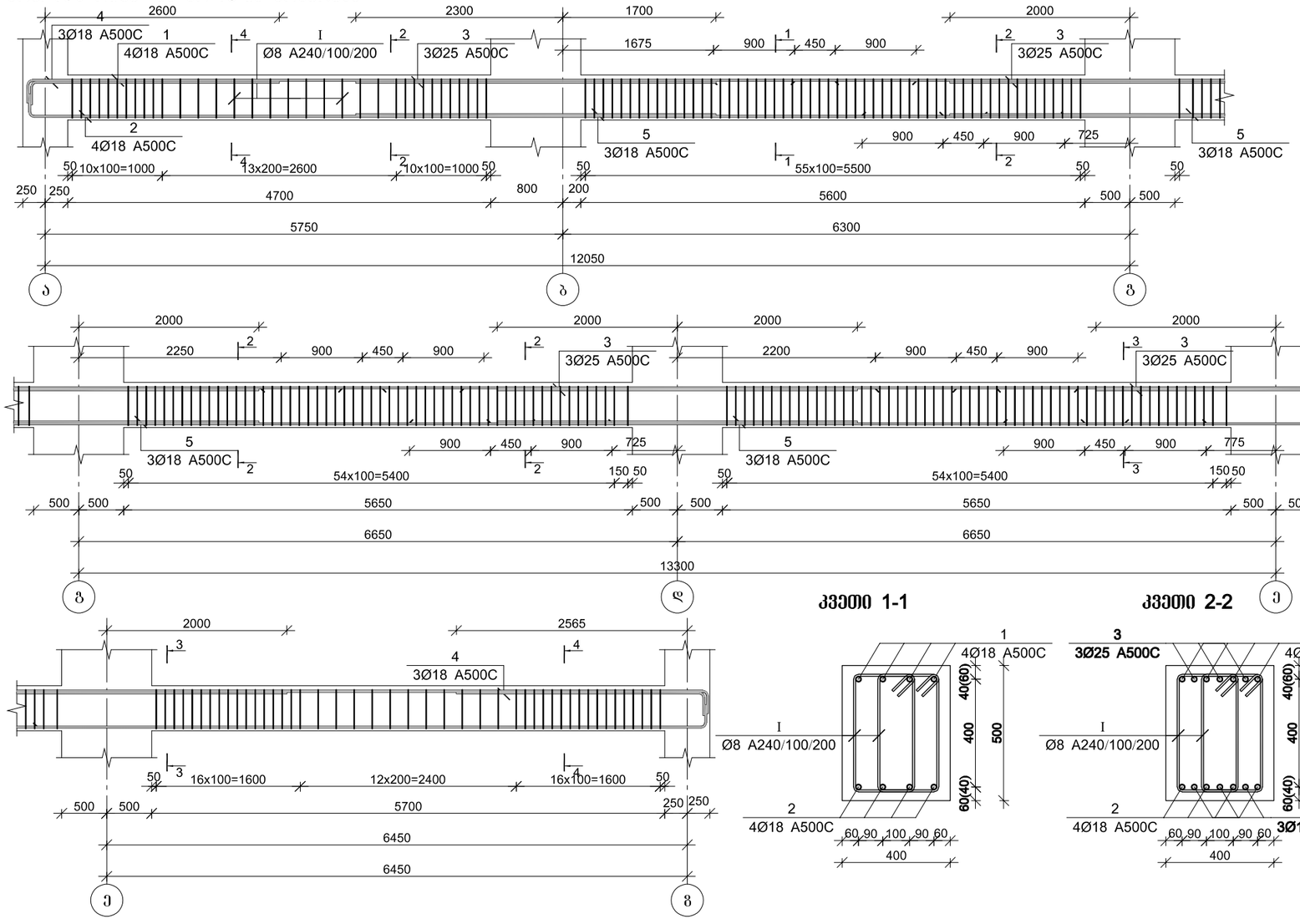

კვეთი 1-1

კვეთი 2-2

კვეთი 3-3

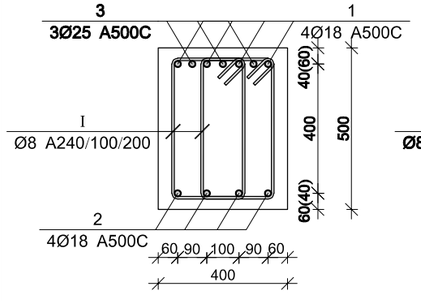

კვეთი 4-4

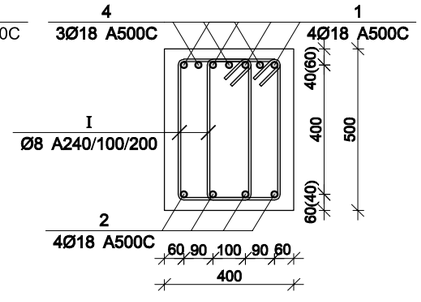

პოზ.	Ø [მმ.]	ესკიზი [მმ.]	სიგრძე [მმ.]
①	Ø18	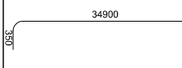	35600
②	Ø18	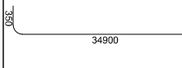	35600
Ⅰ	Ø8	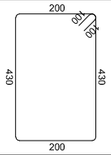	1460

მონ. რ/ბ რიგელის მრ-16-ის სპეციფიკაცია

არმატურის სპეციფიკაცია					არმატურის ამოკრეფა					ბეტონი B 25
პოზ. №	Ø	L მმ	n ცალი	Ln მ	Ø	∑ Ln მ	ზრდადი მეტრის წონა კგ.	წონა კგ. A240	წონა კგ. A500C	V; მ³
1	2	3	4	5	6	7	8	9	10	11
1	18 A500C	35600	4	142.40	8 A240	724.16	0.39	285.74		
2	18 A500C	35600	4	142.40	18 A500C	335.80	2.00		670.79	5.94
3	25 A500C	4000	12	48.00	25 A500C	48.00	3.85		184.96	
4	18 A500C	3000	9	27.00						
5	18 A500C	4000	6	24.00						
Ⅰ	8 A240	1460	496	724.16		∑		285.74	855.75	5.94
						n= 10		2857.43	8557.51	59.40
									192.17	კგ/მ³

პროექტის დასახელება

მრავალფუნქციური კომპლექსი

პროექტის მისამართი

ქ. თბილისი დიღომი
(ს/კ 01.72.14.014.434)

დამკვეთი

სტადია	მარილი	განმარტება
მპ	2022.10.11	

დაკვეთის №

CAD DWG ფაილი 05.rigelebi.dwg

მმ. კონსტრუქტორი:

შესრულა

შეამოწმა

საავტორო უფლებები

ნახაზის დასახელება

მონ. რ/ბ რიგელის მრ-16-ის არმირება

კ-5.14

A3

მონ. რ/ბ რიგელის მრ-17-ის არმირება

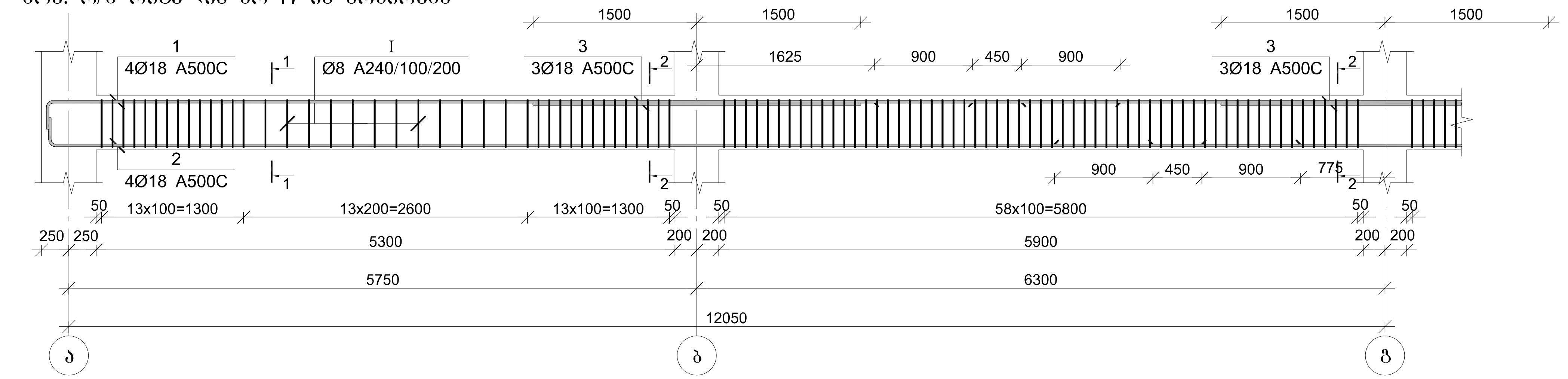

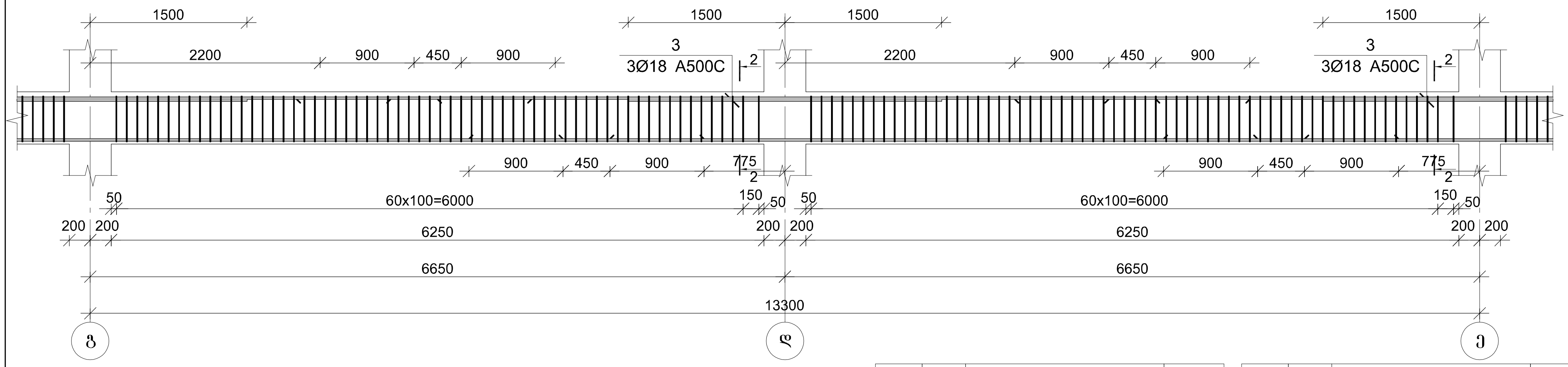

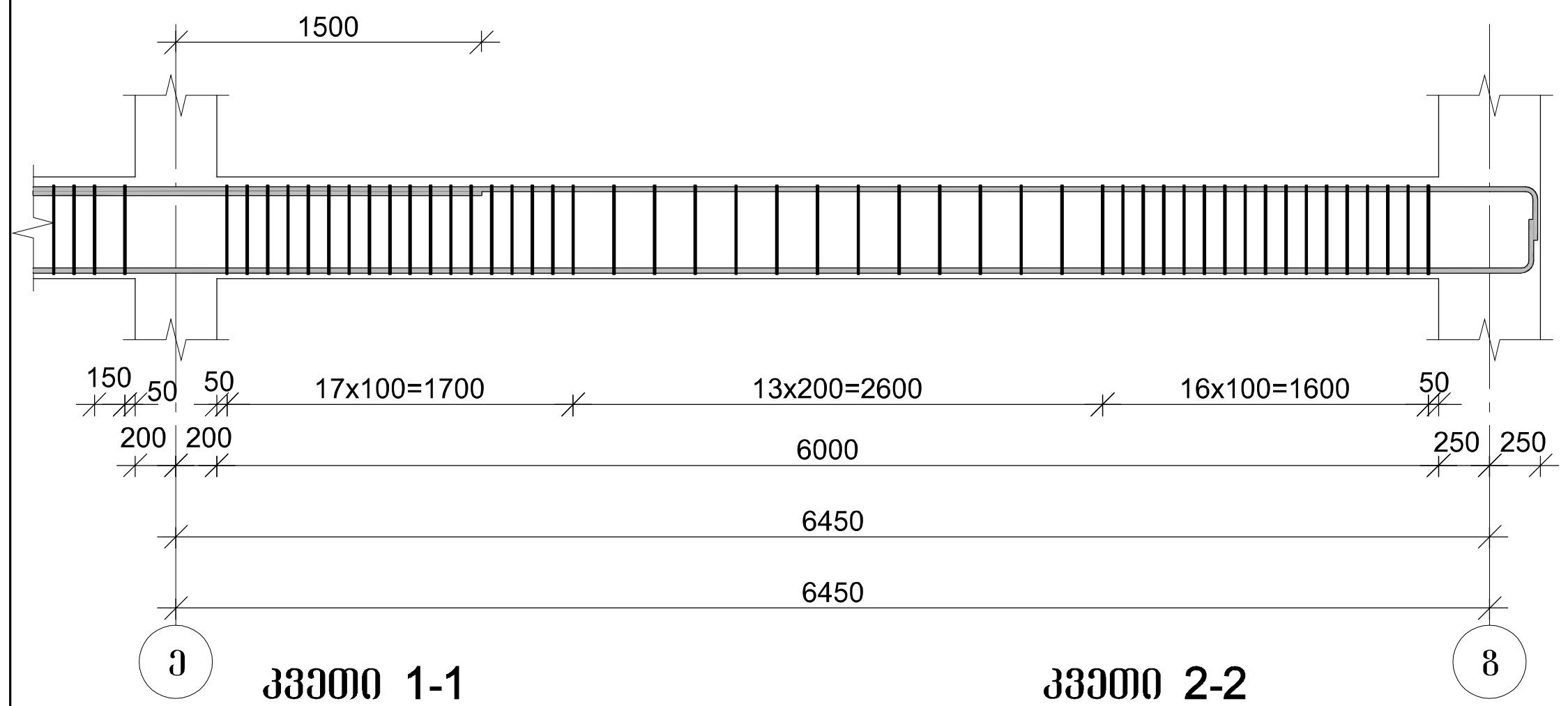

კვეთი 1-1

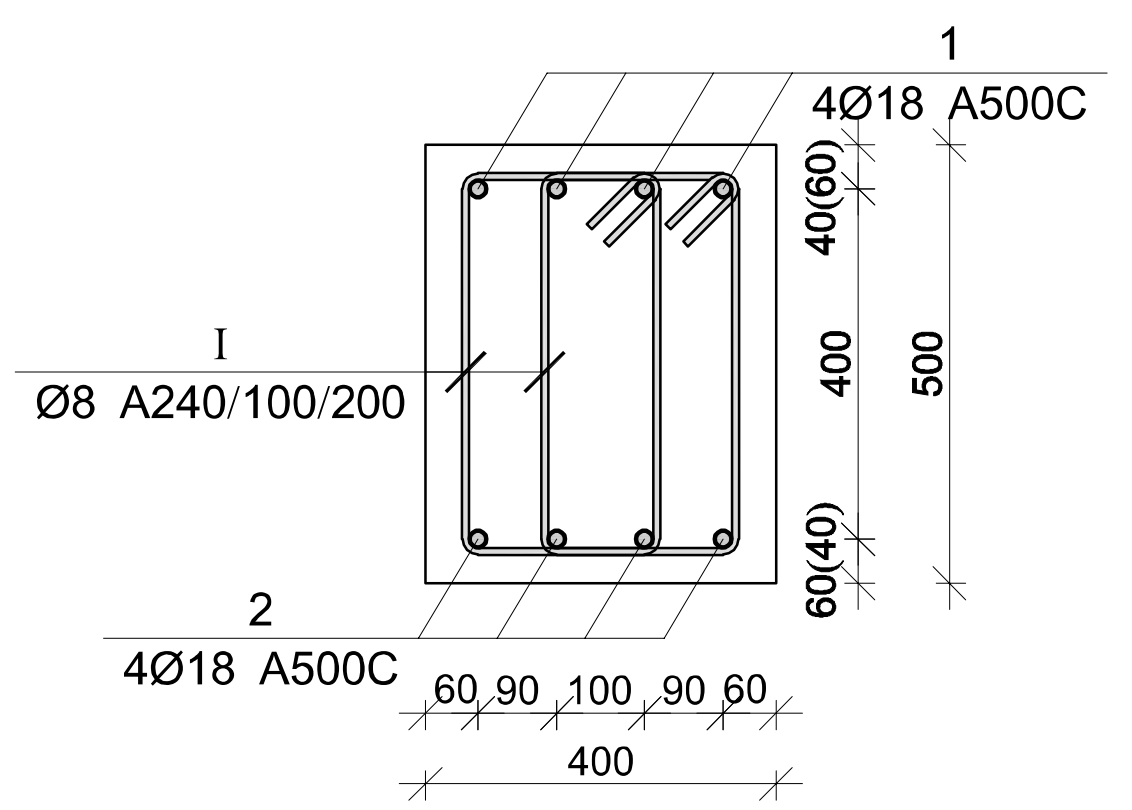

კვეთი 2-2

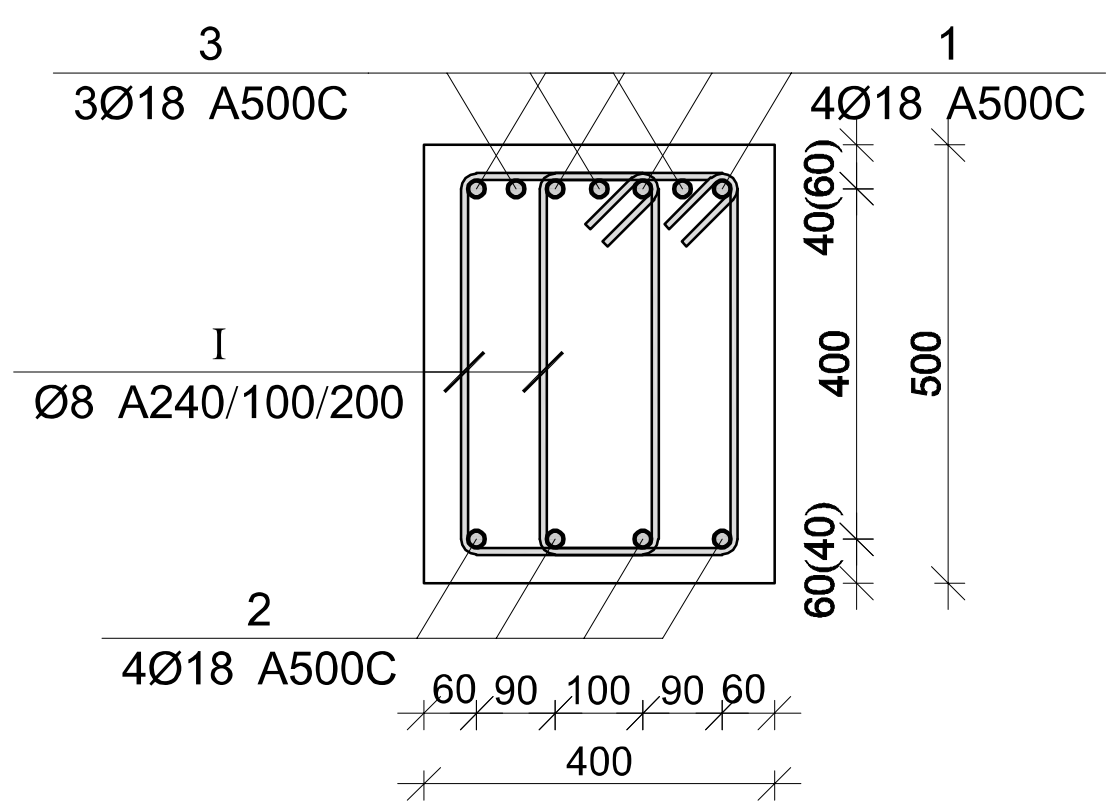

პოზ.	Ø [მმ.]	ესკიზი [მმ.]	სიგრძე [მმ.]
1	Ø18	350 34900 350	35600
2	Ø18	350 34900 350	35600

პოზ.	Ø [მმ.]	ესკიზი [მმ.]	სიგრძე [მმ.]
I	Ø8	200 100 100 430 430 200	1460

მონ. რ/ბ რიგელის მრ-17-ის სპეციფიკაცია

არმატურის სპეციფიკაცია					არმატურის ამოკრეფა					ბეტონი B 25
პოზ. №	Ø	L მმ	n ცალი	Ln მ	Ø	∑ Ln მ	ერთეული მეტრის წონა კგ.	წონა კგ. A240	წონა კგ. A500C	V; მ³
1	2	3	4	5	6	7	8	9	10	11
1	18 A500C	35600	4	142.40	8 A240	791.32	0.39	312.24		6.09
2	18 A500C	35600	4	142.40	18 A500C	320.80	2.00		640.83	
3	18 A500C	3000	12	36.00						
I	8 A240	1460	542	791.32			∑	312.24	640.83	6.09
						n= 10		3122.43	6408.26	60.87
									156.58	კგ/მ³

პროექტის დასახელება

მრავალფუნქციური კომპლექსი

პროექტის მისამართი

ქ. თბილისი დიღომი (ს/კ 01.72.14.014.434)

დამკვეთი

სტადია	თარიღი	განმარტება
მპ	2022.10.11	

დამკვეთის №

CAD DWG ფაილი 05.rigelebi.dwg

მთ. კონსტრუქტორი:

შეასრულა

შეამოწმა

საავტორო უფლებები

ნახაზის დასახელება

მონ. რ/ბ რიგელის მრ-17-ის არმირება

კ-5.15

A3

მონ. რ/ბ რიგელის მრ-18-ის არმირება

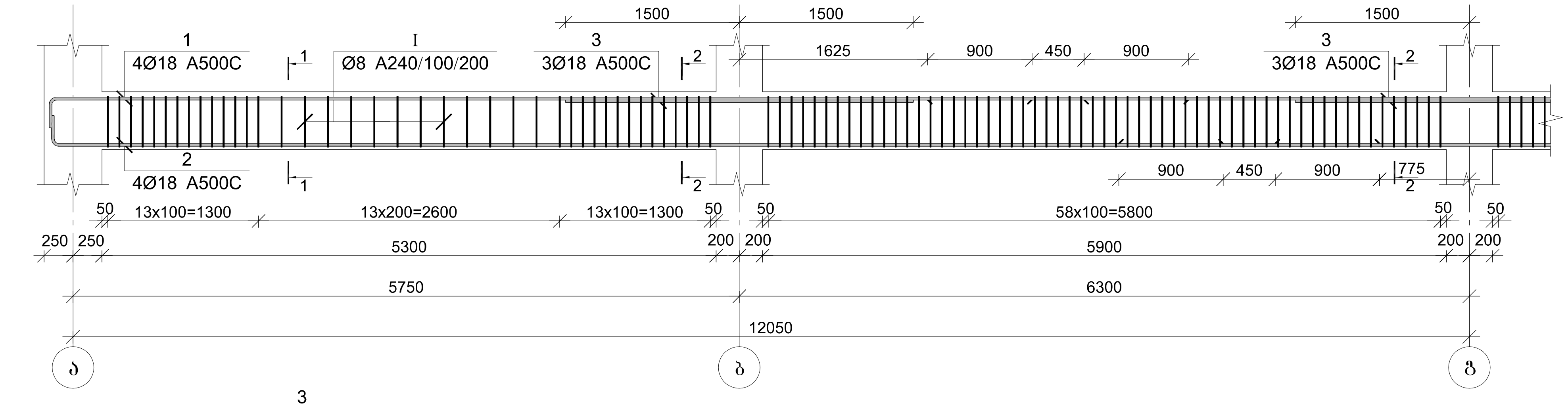

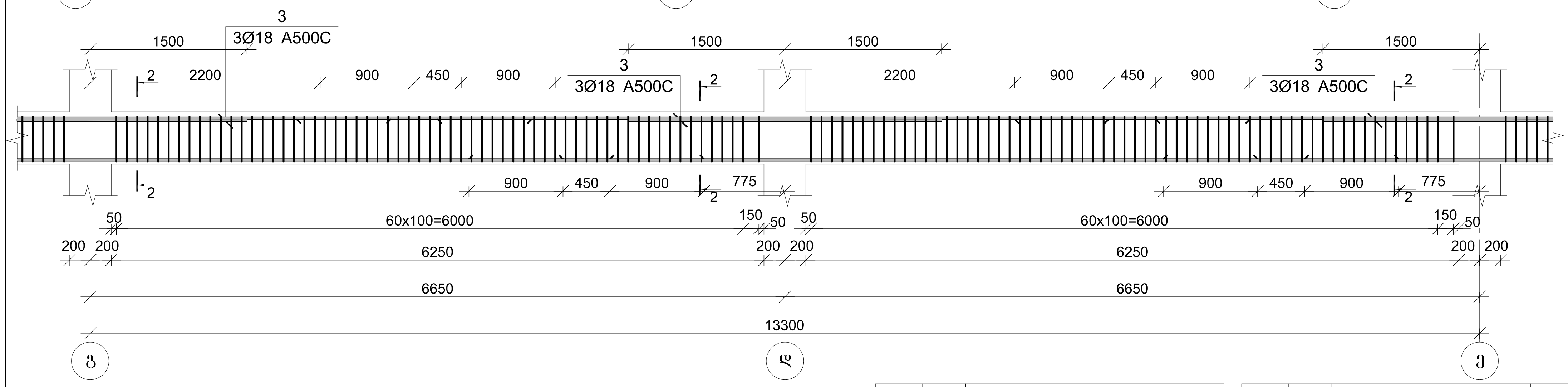

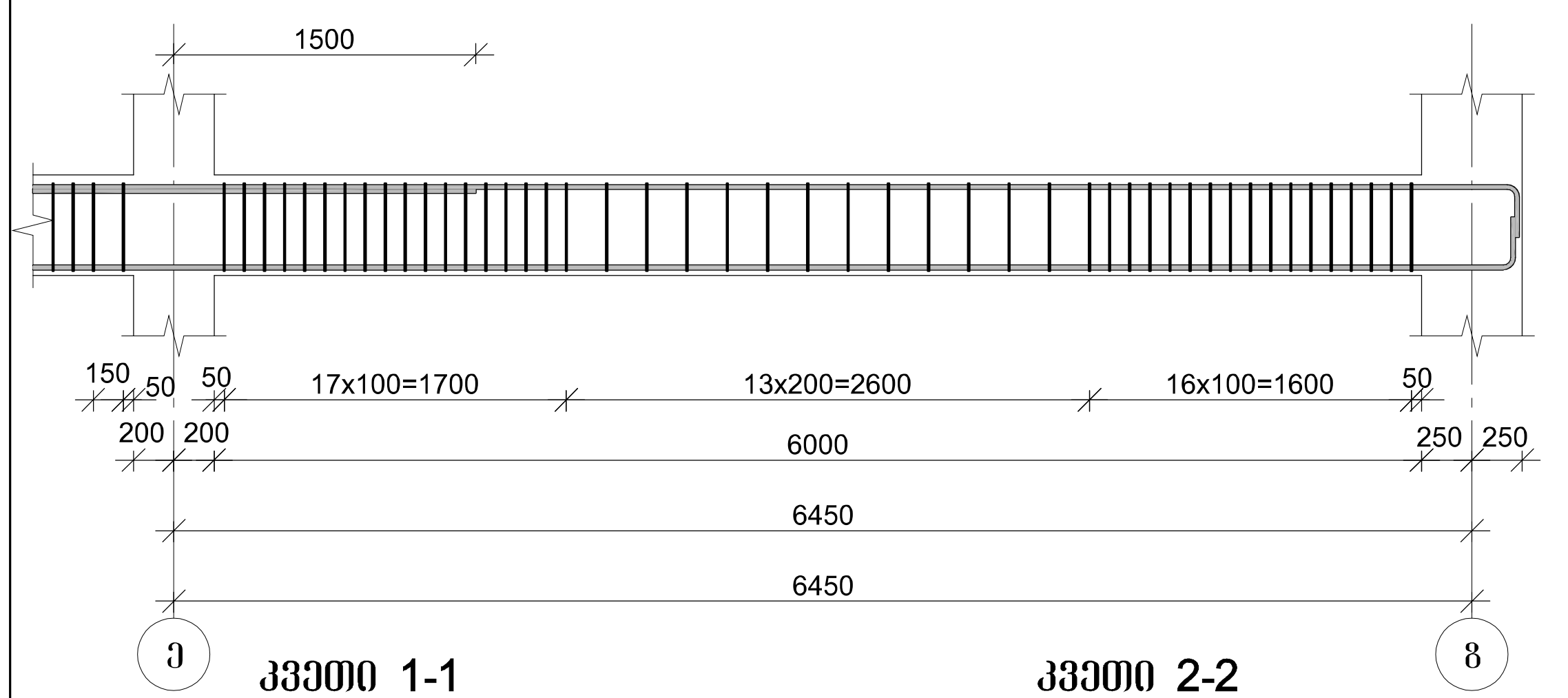

კვეთი 1-1

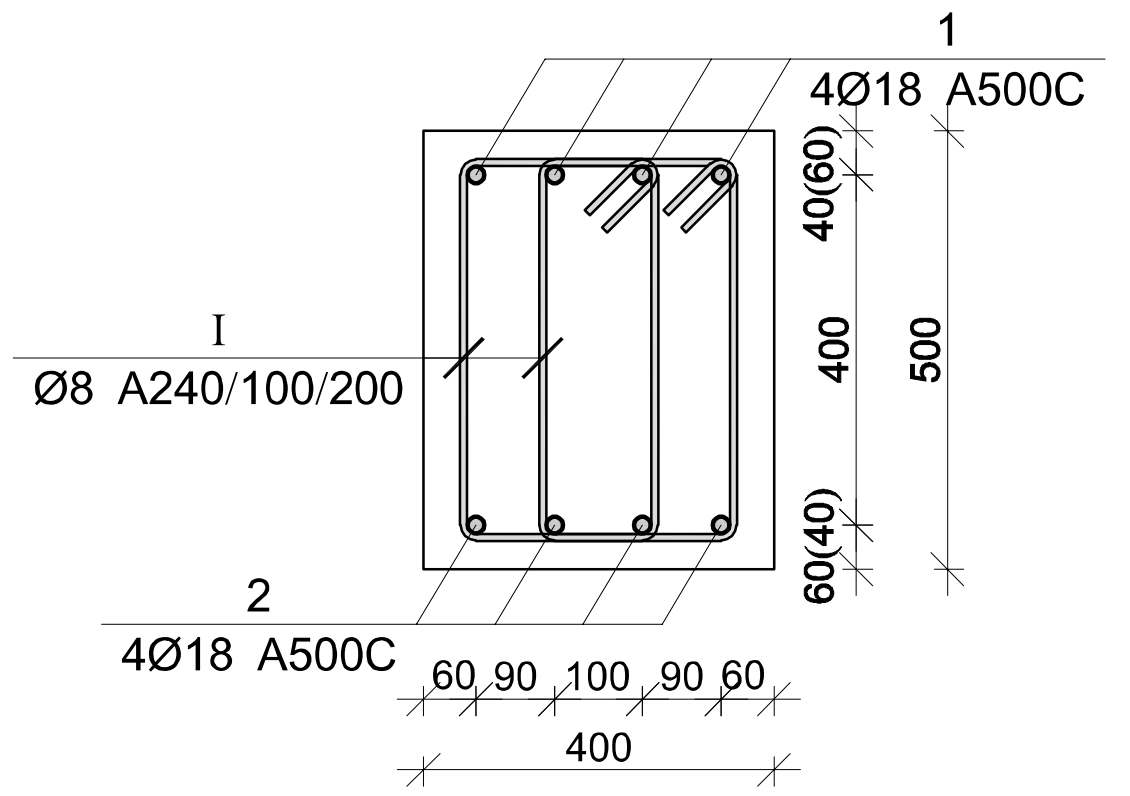

კვეთი 2-2

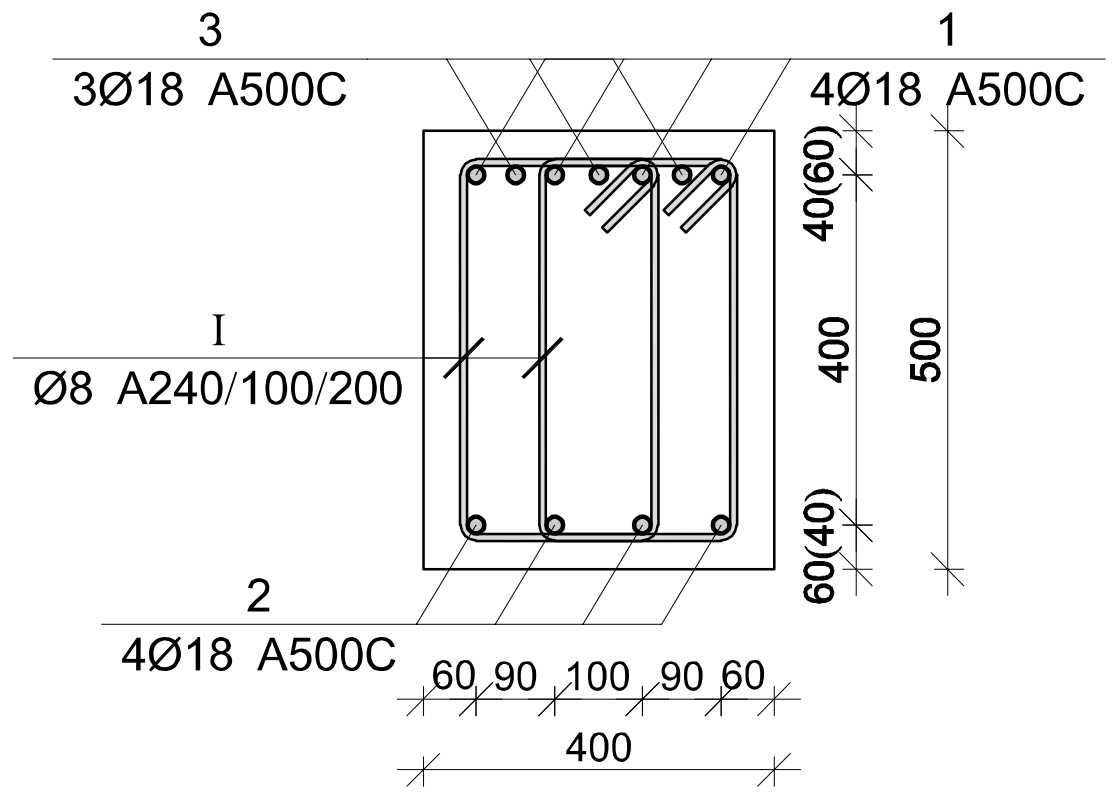

პოზ.	Ø [მმ.]	ესკიზი [მმ.]	სიგრძე [მმ.]
1	Ø18	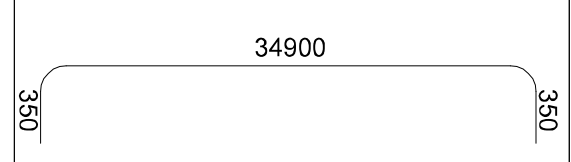	35600
2	Ø18	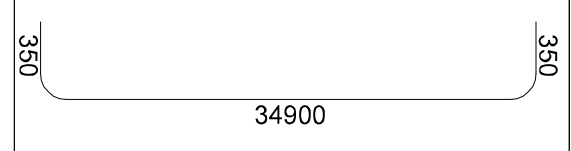	35600

პოზ.	Ø [მმ.]	ესკიზი [მმ.]	სიგრძე [მმ.]
I	Ø8	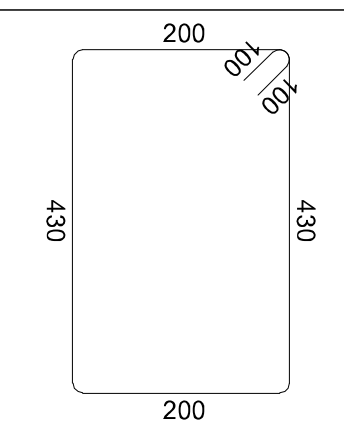	1460

მონ. რ/ბ რიგელის მრ-18-ის სპეციფიკაცია

არმატურის სპეციფიკაცია					არმატურის ამოკრეფა					ბეტონი B 25
პოზ. №	Ø	L მმ	n ცალი	Ln მ	Ø	∑ Ln მ	ერთეული მეტრის წონა კგ.	წონა კგ. A240	წონა კგ. A500C	V; მ³
1	2	3	4	5	6	7	8	9	10	11
1	18 A500C	35600	4	142.40	8 A240	791.32	0.39	312.24		6.09
2	18 A500C	35600	4	142.40	18 A500C	320.80	2.00		640.83	
3	18 A500C	3000	12	36.00						
I	8 A240	1460	542	791.32			∑	312.24	640.83	6.09
						n= 1		312.24	640.83	6.09
									156.58	კგ/მ³

პროექტის დასახელება

მრავალფუნქციური კომპლექსი

პროექტის მისამართი

ქ. თბილისი დიღომი
(ს/კ 01.72.14.014.434)

დამკვეთი

სტადია	თარიღი	განმარტება
მპ	2022.10.11	

დაკვეთის №

CAD DWG ფაილი 05.rigelebi.dwg

მთ. კონსტრუქტორი:

შეასრულა

შეამოწმა

საავტორო უფლებები

ნახაზის დასახელება

მონ. რ/ბ რიგელის მრ-18-ის არმირება

კ-5.16

A3

მონ. რ/ბ რიგელის მრ-19-ის არმირება

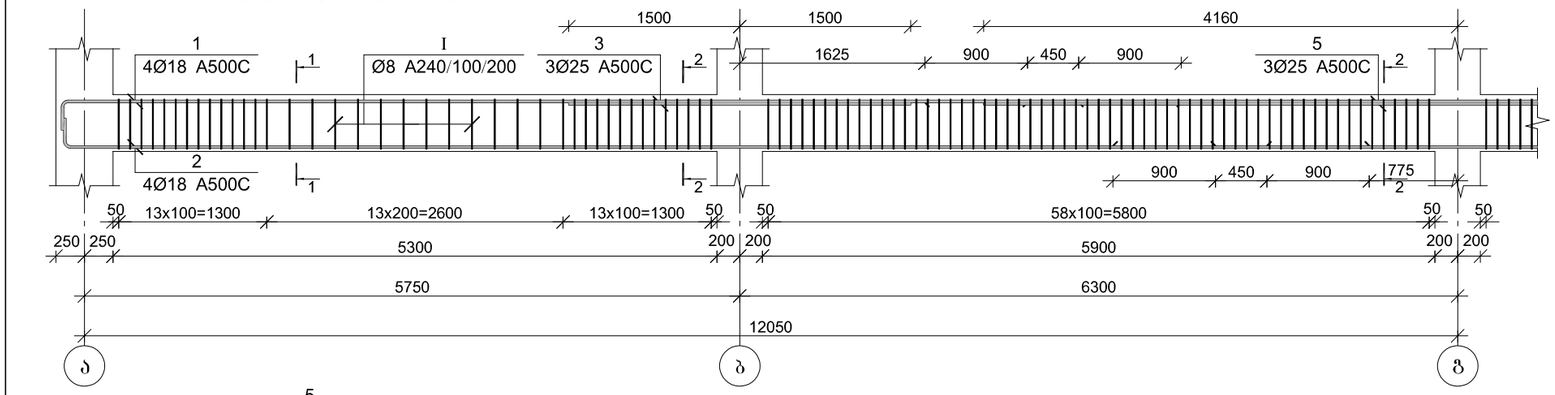

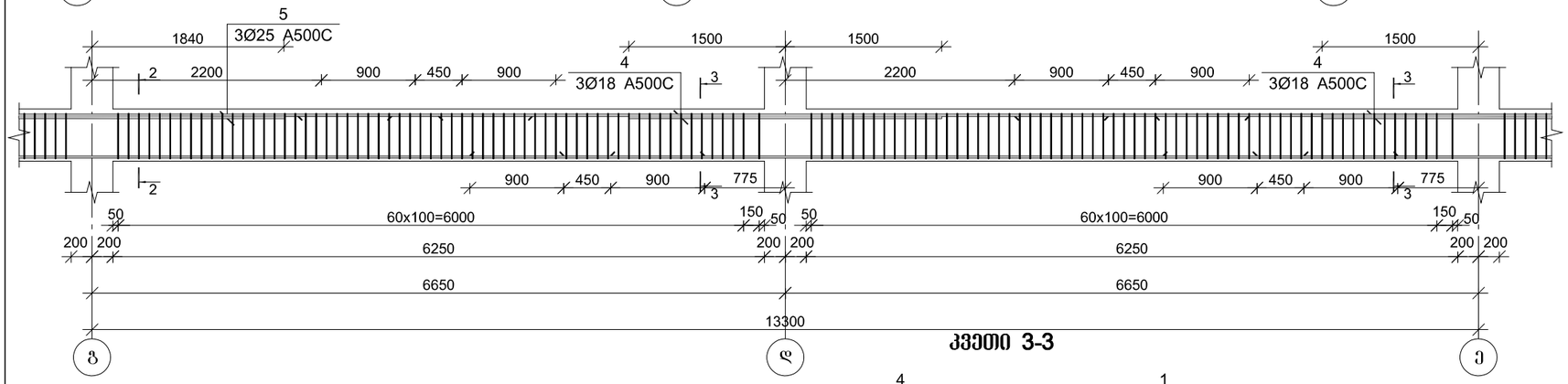

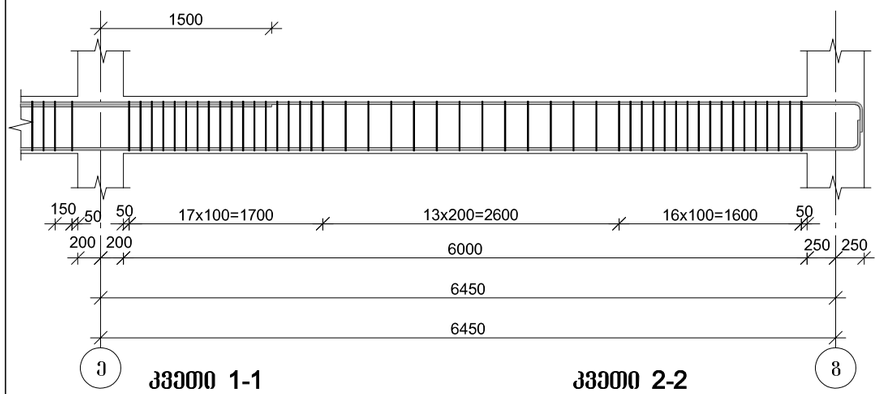

კვეთი 1-1

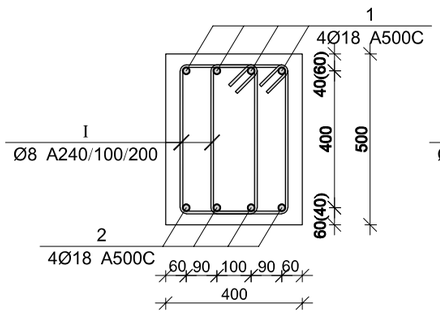

კვეთი 2-2

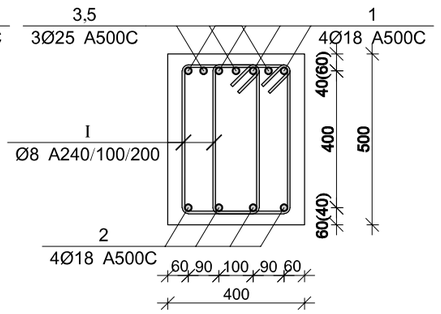

კვეთი 3-3

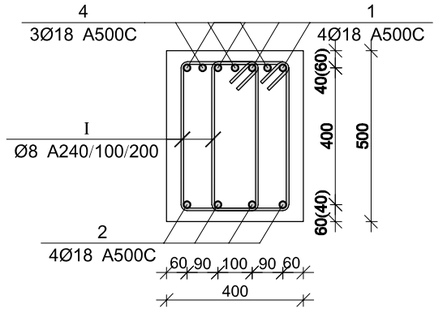

პოზ.	Ø [მმ.]	ესკიზი [მმ.]	სიგრძე [მმ.]
①	Ø18	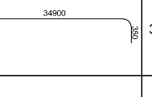	35600
②	Ø18	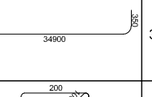	35600
①	Ø8	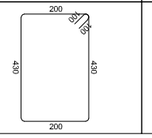	1460

მონ. რ/ბ რიგელის მრ-19-ის სპეციფიკაცია

არმატურის სპეციფიკაცია					არმატურის ამოკრეფა					ბეტონი B 25
პოზ. №	Ø	L მმ	n ცალი	Ln მ	Ø	∑ Ln მ	პრამეტრი ვიბრაციის წონა კგ.	წონა კგ. A240	წონა კგ. A500C	V; მ³
1	2	3	4	5	6	7	8	9	10	11
1	18 A500C	35600	4	142.40	8 A240	791.32	0.39	312.24		
2	18 A500C	35600	4	142.40	18 A500C	302.80	2.00		604.87	6.09
3	25 A500C	3000	3	9.00	25 A500C	27.00	3.85		104.04	
4	18 A500C	3000	6	18.00						
5	25 A500C	6000	3	18.00						
I	8 A240	1460	542	791.32		∑		312.24	708.91	6.09
						n= 10		3122.43	7089.10	60.88
									167.75	კგ/მ³

პროექტის დასახელება

მრავალფუნქციური კომპლექსი

პროექტის მისამართი

ქ. თბილისი დიღომი
(ს/კ 01.72.14.014.434)

დამკვეთი

სტადია	მარილი	განმარტება
მპ	2022.10.11	

დაკვეთის №

CAD DWG ფაილი 05.rigelebi.dwg

მმ. კონსტრუქტორი:

შესრულა

შეამოწმა

საავტორო უფლებები

ნახაზის დასახელება

მონ. რ/ბ რიგელის მრ-19-ის არმირება

კ-5.17

A3

მონ. რ/ბ რიგელის მრ-20-ის არმირება

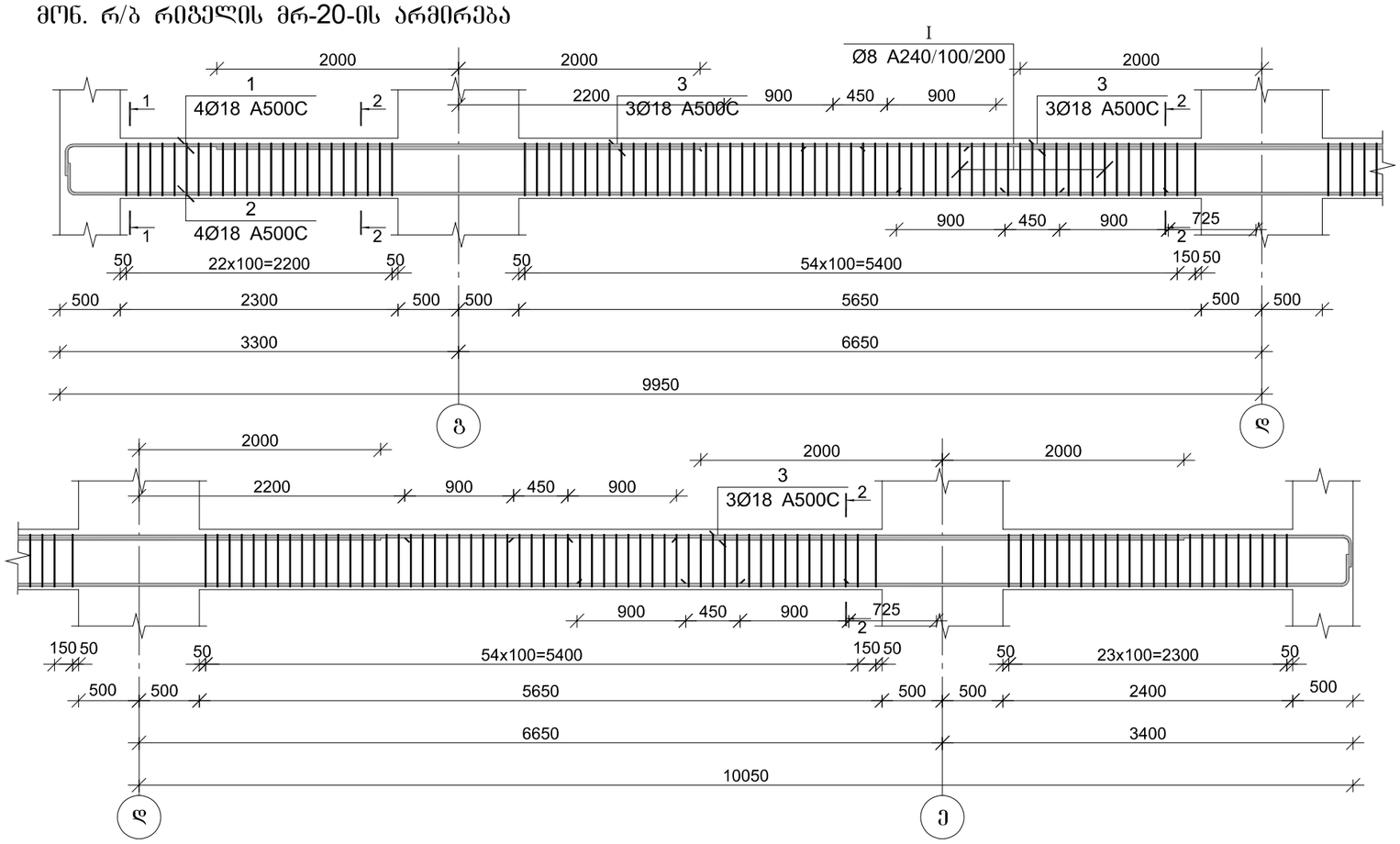

კვეთი 1-1

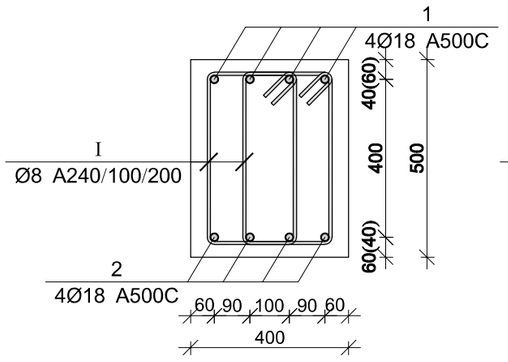

კვეთი 2-2

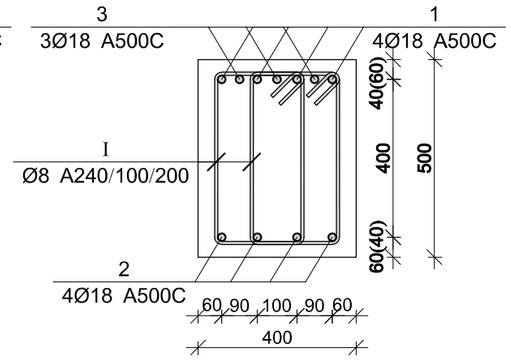

პოზ.	Ø [მმ.]	ესკიზი [მმ.]	სიგრძე [მმ.]
1	Ø18	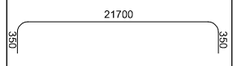	22400
2	Ø18	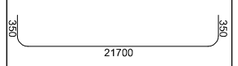	22400
I	Ø8	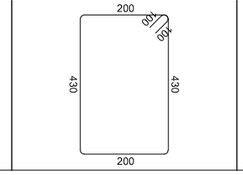	1460

მონ. რ/ბ რიგელის მრ-20-ის სპეციფიკაცია

არმატურის სპეციფიკაცია					არმატურის ამოკრეფა					ბეტონი B 25
პოზ. №	Ø	L მმ	n ცალი	Ln მ	Ø	∑ Ln მ	ვარცვი მეტრის წონა კგ.	წონა კგ. A240	წონა კგ. A500C	V; მ³
1	2	3	4	5	6	7	8	9	10	11
1	18 A500C	22400	4	89.60	8 A240	464.28	0.39	183.20		3.81
2	18 A500C	22400	4	89.60	18 A500C	215.20	2.00		429.88	
2	18 A500C	4000	9	36.00						
I	8 A240	1460	318	464.28			∑	183.20	429.88	3.81
						n= 10		1831.98	4298.81	38.07
									161.03	კგ/მ³

პროექტის დასახელება

მრავალფუნქციური კომპლექსი

პროექტის მისამართი

ქ. თბილისი დიღომი
(ს/კ 01.72.14.014.434)

დამკვეთი

სტადია მიარული განმარტება

მპ 2022.10.11

დაკვეთის №

CAD DWG ფაილი 05.rigelebi.dwg

მთ. კონსტრუქტორი:

შესრულა

შეამოწმა

საპეტრორო უფლებები

ნახაზის დასახელება

მონ. რ/ბ რიგელის მრ-20-ის არმირება

კ-5.18

A3

მონ. რ/ბ რიგელის მრ-21-ის არმირება

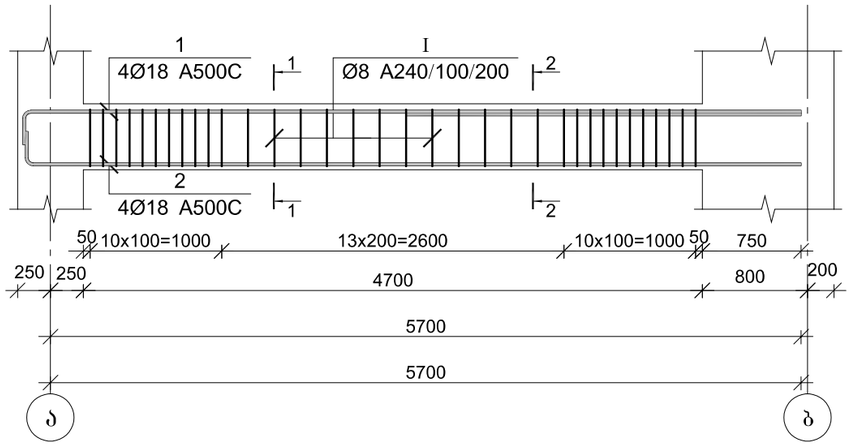

კვეთი 1-1

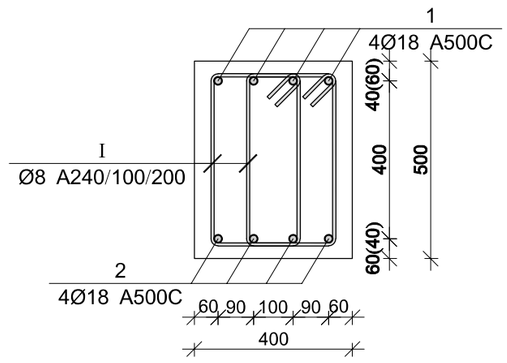

კვეთი 2-2

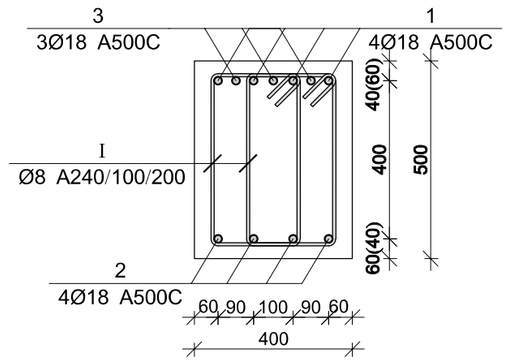

პოზ.	Ø [მმ.]	ესკიზი [მმ.]	სიგრძე [მმ.]
1	Ø18	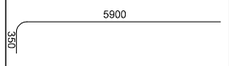	6250
2	Ø18		6250
I	Ø8	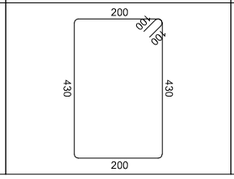	1460

მონ. რ/ბ რიგელის მრ-21-ის სპეციფიკაცია

არმატურის სპეციფიკაცია					არმატურის ამოკრეფა					ბეტონი B 25
პოზ. №	Ø	L მმ	n ცალი	Ln მ	Ø	∑ Ln მ	მრიცხვი მეტრის წონა კგ.	წონა კგ. A240	წონა კგ. A500C	V; მ³
1	2	3	4	5	6	7	8	9	10	11
1	18 A500C	6250	4	25.00	8 A240	99.28	0.39	39.17		1.06
2	18 A500C	6250	4	25.00	18 A500C	59.00	2.00		117.86	
3	18 A500C	3000	3	9.00						
I	8 A240	1460	68	99.28			∑	39.17	117.86	1.06
						n= 9		352.57	1060.72	9.54
									148.18	კგ/მ³

პროექტის დასახელება

მრავალფუნქციური კომპლექსი

პროექტის მისამართი

ქ. თბილისი დიღომი
(ს/კ 01.72.14.014.434)

დამკვეთი

სტადია	მარცხ.	განმარტება
მპ	2022.10.11	

დაკვეთის №

CAD DWG ფაილი 05.rigelebi.dwg

მთ. კონსტრუქტორი:

შეასრულა

შეამოწმა

საავტორო უფლებები

ნახაზის დასახელება

მონ. რ/ბ რიგელის მრ-21-ის არმირება

კ-5.19

A3

მონ. რ/ბ რიგელის მრ-22-ის არმირება

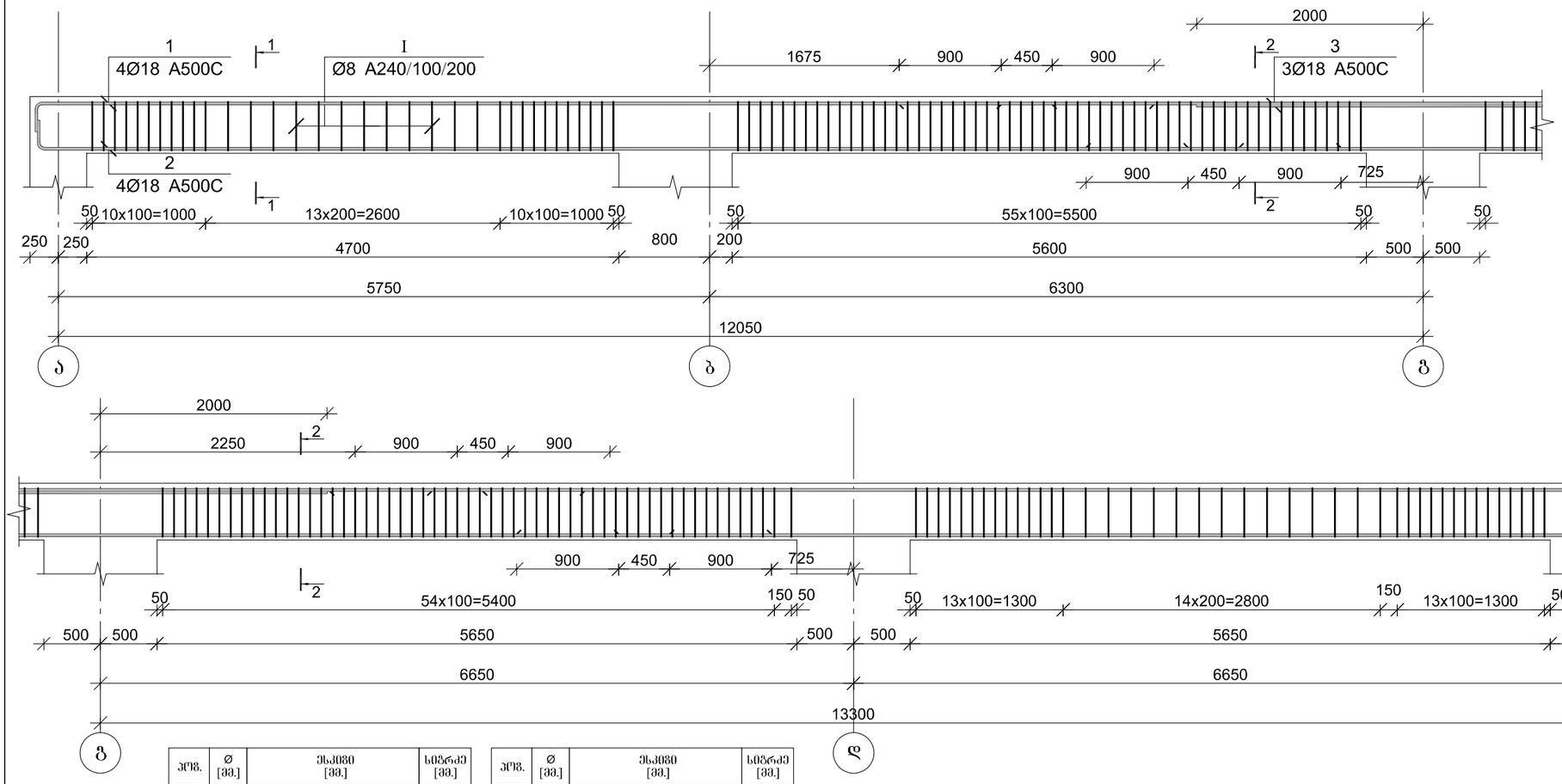

პოზ.	Ø [მმ.]	ესკიზი [მმ.]	სიგრძე [მმ.]
①	Ø18	27550	27900
②	Ø18	27550	27900

პოზ.	Ø [მმ.]	ესკიზი [მმ.]	სიგრძე [მმ.]
Ⅰ	Ø8	200, 100, 430, 430, 200	1460

კვეთი 1-1

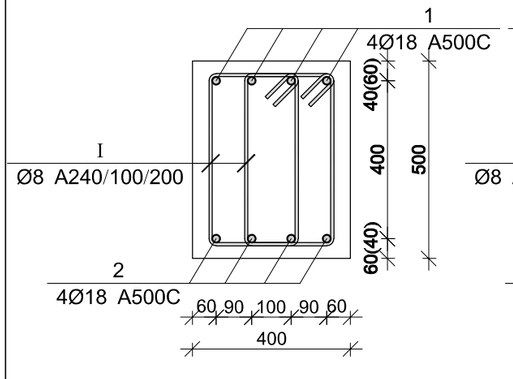

კვეთი 2-2

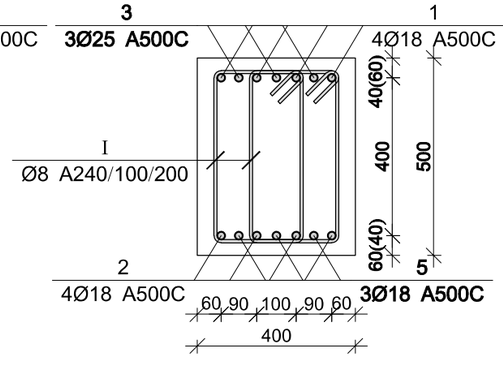

მონ. რ/ბ რიგელის მრ-22-ის სპეციფიკაცია

არმატურის სპეციფიკაცია					არმატურის ამოკრეფა					ბეტონი B 25
პოზ. №	Ø	L მმ	n ცალი	Ln მ	Ø	∑ Ln მ	ბრაკით ვეტრის წონა კგ.	წონა კგ. A240	წონა კგ. A500C	V; მ³
1	2	3	4	5	6	7	8	9	10	11
1	18 A500C	27900	4	111.60	8 A240	551.88	0.39	217.76		4.80
2	18 A500C	27900	4	111.60	18 A500C	235.20	2.00		469.83	
3	18 A500C	4000	3	12.00						
Ⅰ	8 A240	1460	378	551.88			∑	217.76	469.83	4.80
						n= 1		217.76	469.83	4.80
									143.25	კგ/მ³

პროექტის დასახელება

მრავალფუნქციური კომპლექსი

პროექტის მისამართი

ქ. თბილისი დიღომი
(ს/კ 01.72.14.014.434)

დამკვეთი

სტადია	მარილი	განმარტება
მპ	2022.10.11	

დაკვეთის №

CAD DWG ფაილი 05.rigelebi.dwg

მთ. კონსტრუქტორი:

შესრულა

შეამოწმა

საავტორო უფლებები

ნახაზის დასახელება

მონ. რ/ბ რიგელის მრ-20-ის არმირება

კ-5.20

A3

მონ. რ/ბ რიგელის მრ-23-ის არმირება

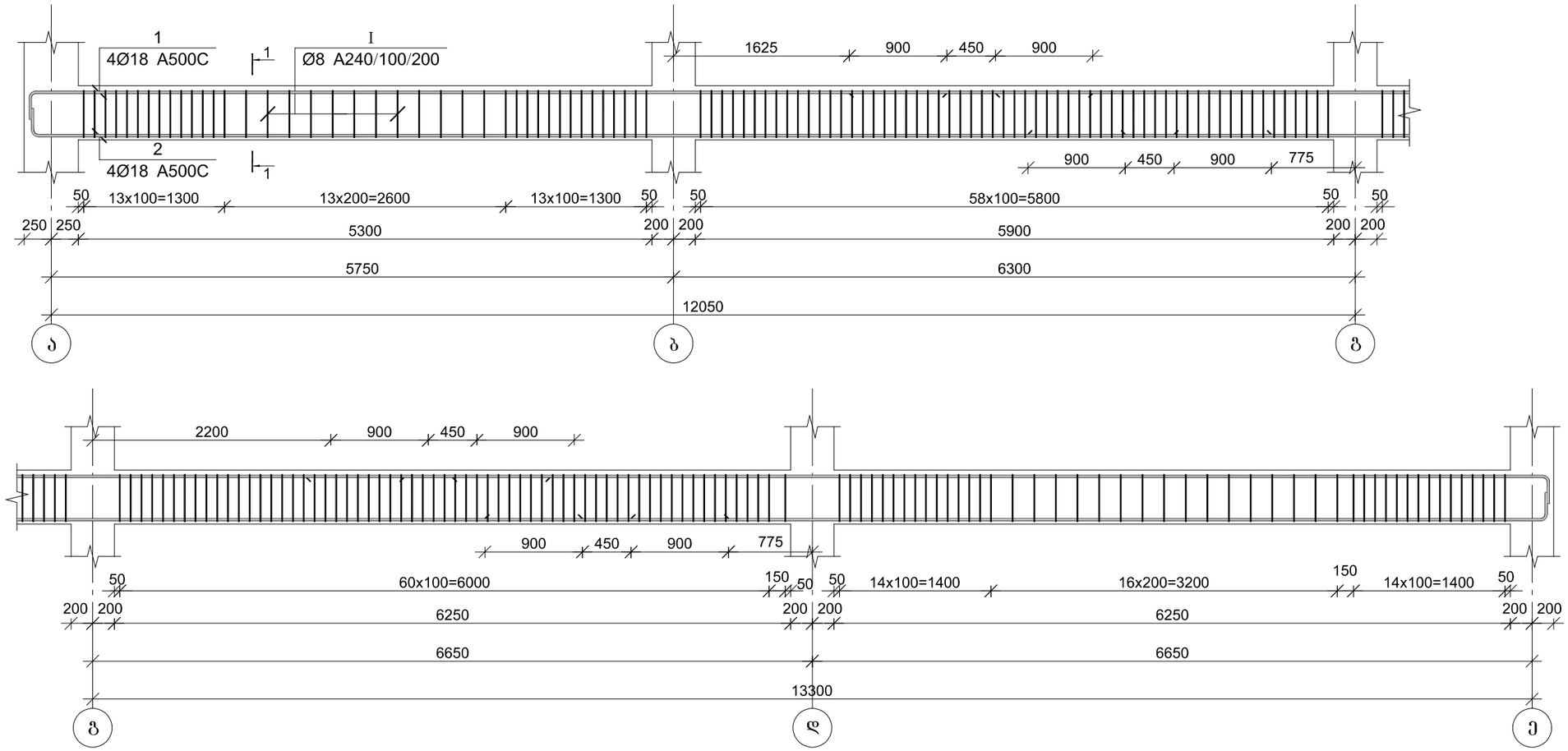

კვეთი 1-1

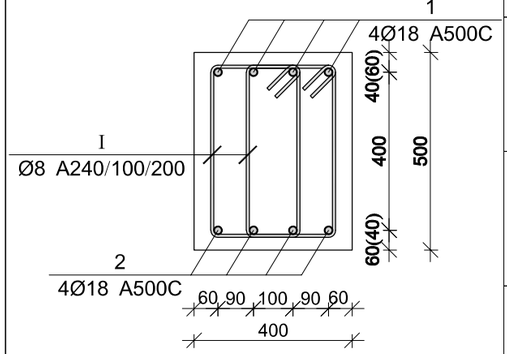

პოზ.	Ø [მმ.]	ესკიზი [მმ.]	სიგრძე [მმ.]
1	Ø18	27400; 350; 350	28100
2	Ø18	350; 350; 27400	28100
I	Ø8	200; 100; 100; 430; 430; 200	1460

მონ. რ/ბ რიგელის მრ-23-ის სპეციფიკაცია

არმატურის სპეციფიკაცია					არმატურის ამოკრეფა					ბეტონი B 25
პოზ. №	Ø	L მმ	n ცალი	Ln მ	Ø	∑ Ln მ	ფარდობ მეტრის წონა კგ.	წონა კგ. A240	წონა კგ. A500C	V; მ³
1	2	3	4	5	6	7	8	9	10	11
1	18 A500C	28100	4	112.40	8 A240	604.44	0.39	238.50		4.74
2	18 A500C	28100	4	112.40	18 A500C	224.80	2.00		449.06	
I	8 A240	1460	414	604.44			∑	238.50	449.06	4.74
						n= 1		238.50	449.06	4.74
									145.14	კგ/მ³

პროექტის დასახელება

მრავალფუნქციური კომპლექსი

პროექტის მისამართი

ქ. თბილისი დიღომი
(ს/კ 01.72.14.014.434)

დამკვეთი

სტადია	მარილი	განმარტება
მპ	2022.10.11	

დაკვეთის №

CAD DWG ფაილი 05.rigelebi.dwg

მთ. კონსტრუქტორი:

შესრულა

შემოწმა

საავტორო უფლებები

ნახაზის დასახელება

მონ. რ/ბ რიგელის მრ-23-ის არმირება

კ-5.21

A3

მონ. რ/ბ რიგელის მრ-24-ის არმირება

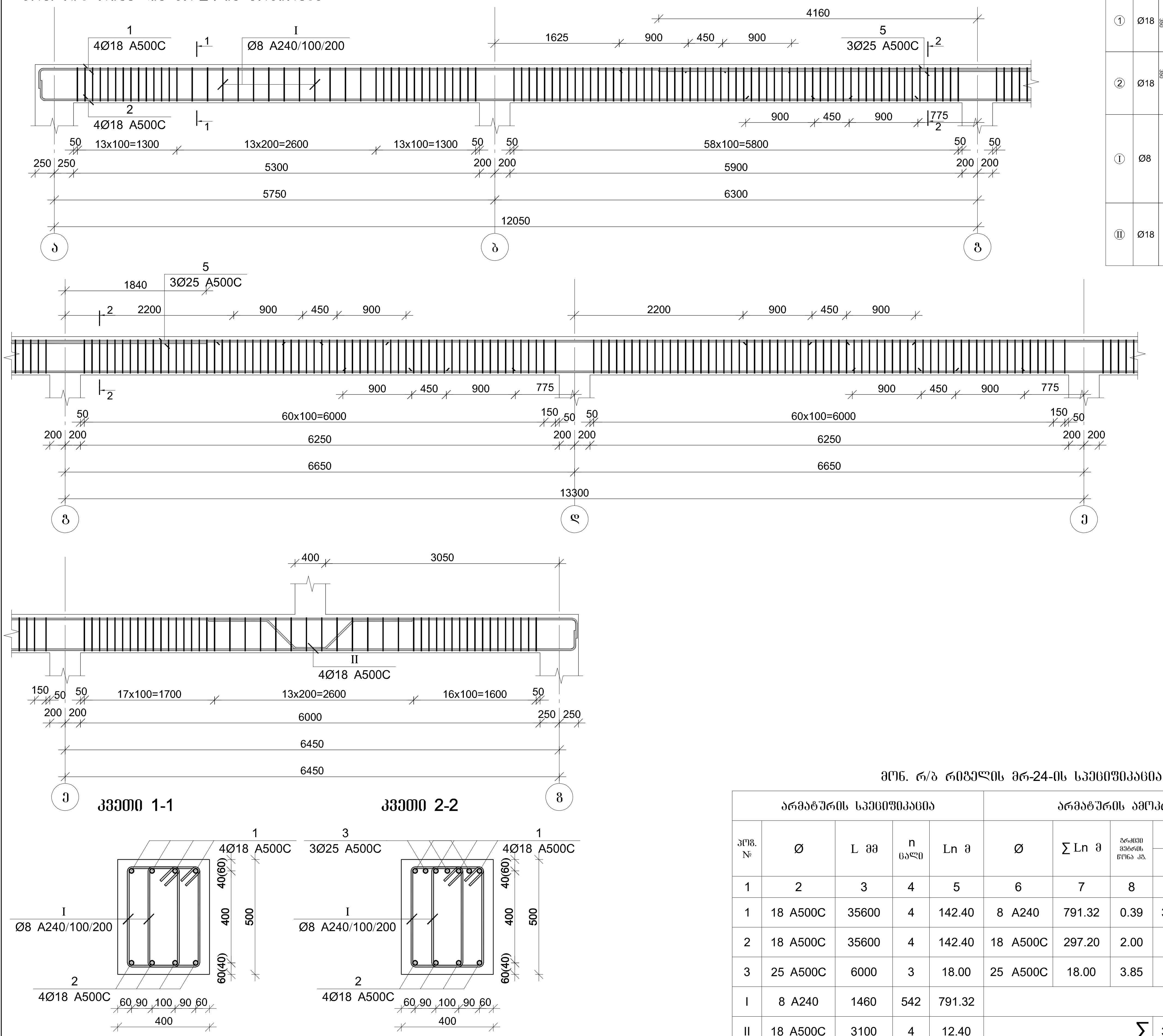

პოზ.	Ø [მმ.]	ესკიზი [მმ.]	სიგრძე [მმ.]
1	Ø18	34900, 350, 350	35600
2	Ø18	350, 34900, 350	35600
I	Ø8	200, 430, 430, 200, 100, 100	1460
II	Ø18	800, 500, 400, 500, 800	3100

მონ. რ/ბ რიგელის მრ-24-ის სპეციფიკაცია

არმატურის სპეციფიკაცია					არმატურის ამოკრეფა					ბეტონი B 25
პოზ. №	Ø	L მმ	n ცალი	Ln მ	Ø	∑Ln მ	ერთეული მეტრის წონა კგ.	წონა კგ. A240	წონა კგ. A500C	V; მ³
1	2	3	4	5	6	7	8	9	10	11
1	18 A500C	35600	4	142.40	8 A240	791.32	0.39	312.24		6.09
2	18 A500C	35600	4	142.40	18 A500C	297.20	2.00		593.68	
3	25 A500C	6000	3	18.00	25 A500C	18.00	3.85		69.36	
I	8 A240	1460	542	791.32						
II	18 A500C	3100	4	12.40			∑	312.24	663.04	6.09
						n= 1		312.24	663.04	6.09
									160.21	კგ/მ³

პროექტის დასახელება

მრავალფუნქციური კომპლექსი

პროექტის მისამართი

ქ. თბილისი დიღომი
(ს/კ 01.72.14.014.434)

დამკვეთი

სტადია	თარიღი	განმარტება
მპ	2022.10.11	

დაკვეთის №

CAD DWG ფაილი 05.rigelebi.dwg

მთ. კონსტრუქტორი:

შეასრულა

შეამოწმა

საავტორო უფლებები

ნახაზის დასახელება

მონ. რ/ბ რიგელის მრ-24-ის არმირება

კ-5.22

A3

მონ. რ/ბ რიგელის მრ-25-ის არმირება

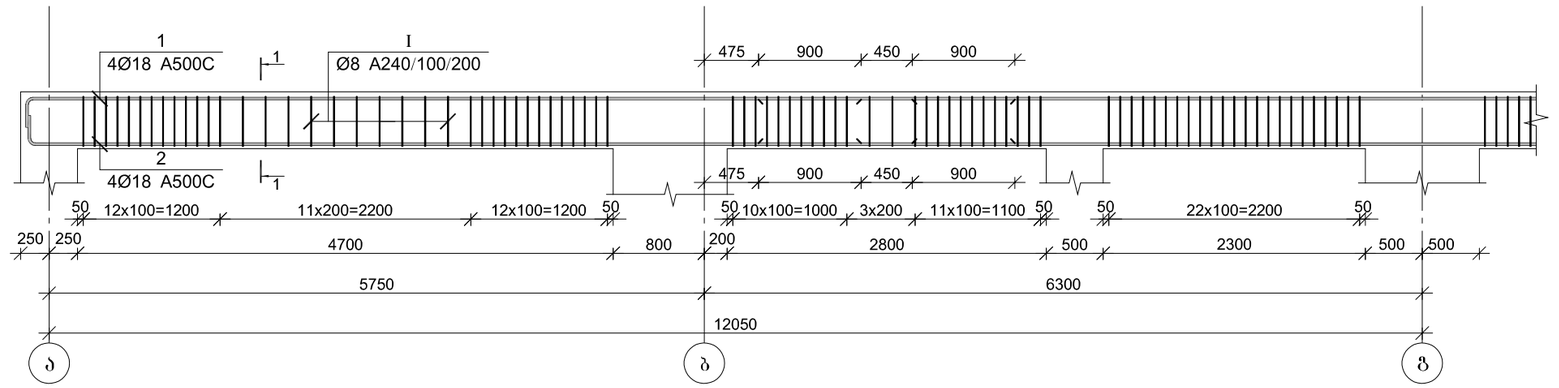

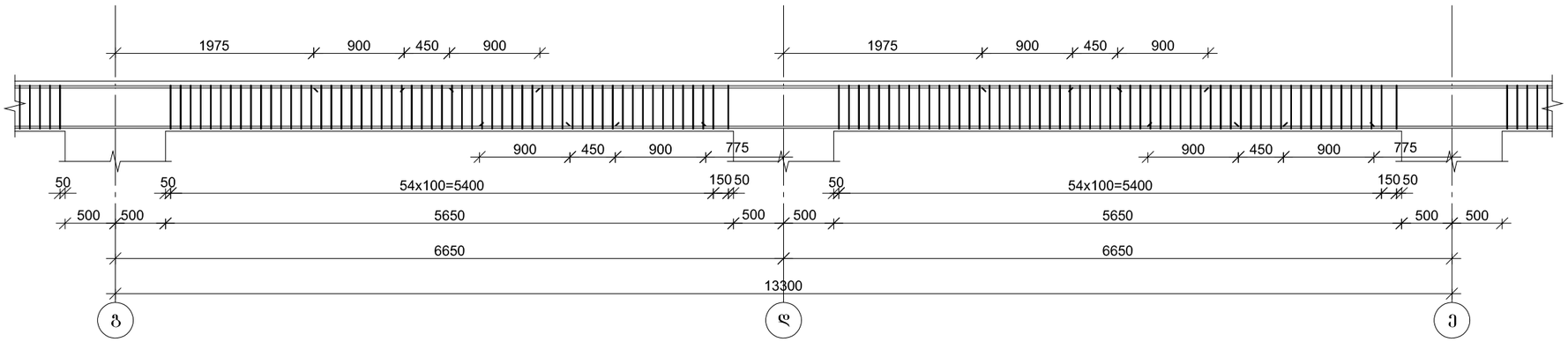

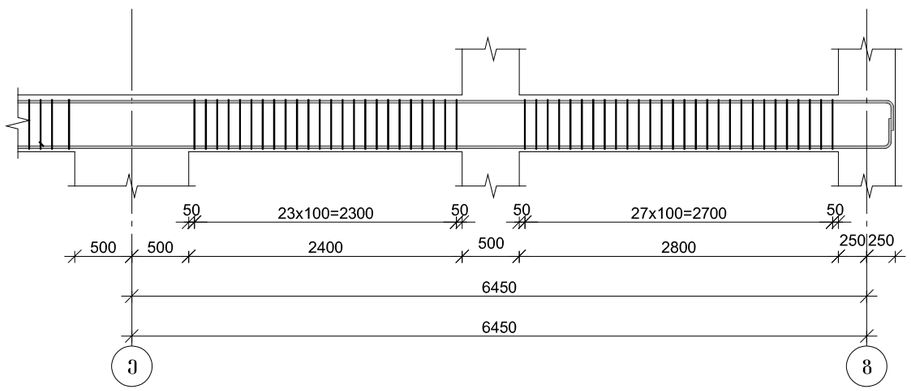

კვეთი 1-1

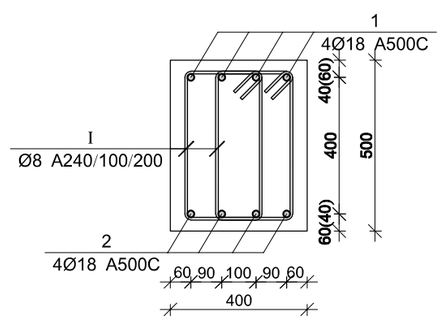

პოზ.	Ø [მმ.]	ესკიზი [მმ.]	სიგრძე [მმ.]
①	Ø18	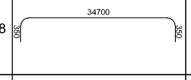	35400
②	Ø18		35400
①	Ø8	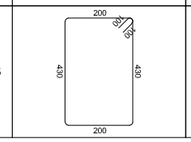	1460

მონ. რ/ბ რიგელის მრ-25-ის სპეციფიკაცია

არმატურის სპეციფიკაცია					არმატურის ამოკრეფა					ბეტონი B 25
პოზ. №	Ø	L მმ	n ცალი	Ln მ	Ø	∑ Ln მ	ვარძვი მეტრის წონა კგ.	წონა კგ.		V; მ³
								A240	A500C	
1	2	3	4	5	6	7	8	9	10	11
1	18 A500C	35400	4	141.60	8 A240	724.16	0.39	285.74		5.99
2	18 A500C	35400	4	141.60	18 A500C	283.20	2.00		565.72	
I	8 A240	1460	496	724.16						
							∑	285.74	565.72	5.99
						n= 1		285.74	565.72	5.99
									142.04	კგ/მ³

პროექტის დასახელება

მრავალფუნქციური კომპლექსი

პროექტის მისამართი

ქ. თბილისი დიღომი
(ს/კ 01.72.14.014.434)

დამკვეთი

სტადია	მარცხ	განმარტება
მპ	2022.10.11	

დაკვეთის №

CAD DWG ფაილი 05.rigelebi.dwg

მთ. კონსტრუქტორი:

შესრულა

შეამოწმა

საპეტრო უწყებები

ნახაზის დასახელება

მონ. რ/ბ რიგელის მრ-25-ის არმირება

კ-5.23

A3

მონ. რ/ბ რიგელის მრ-26-ის არმირება

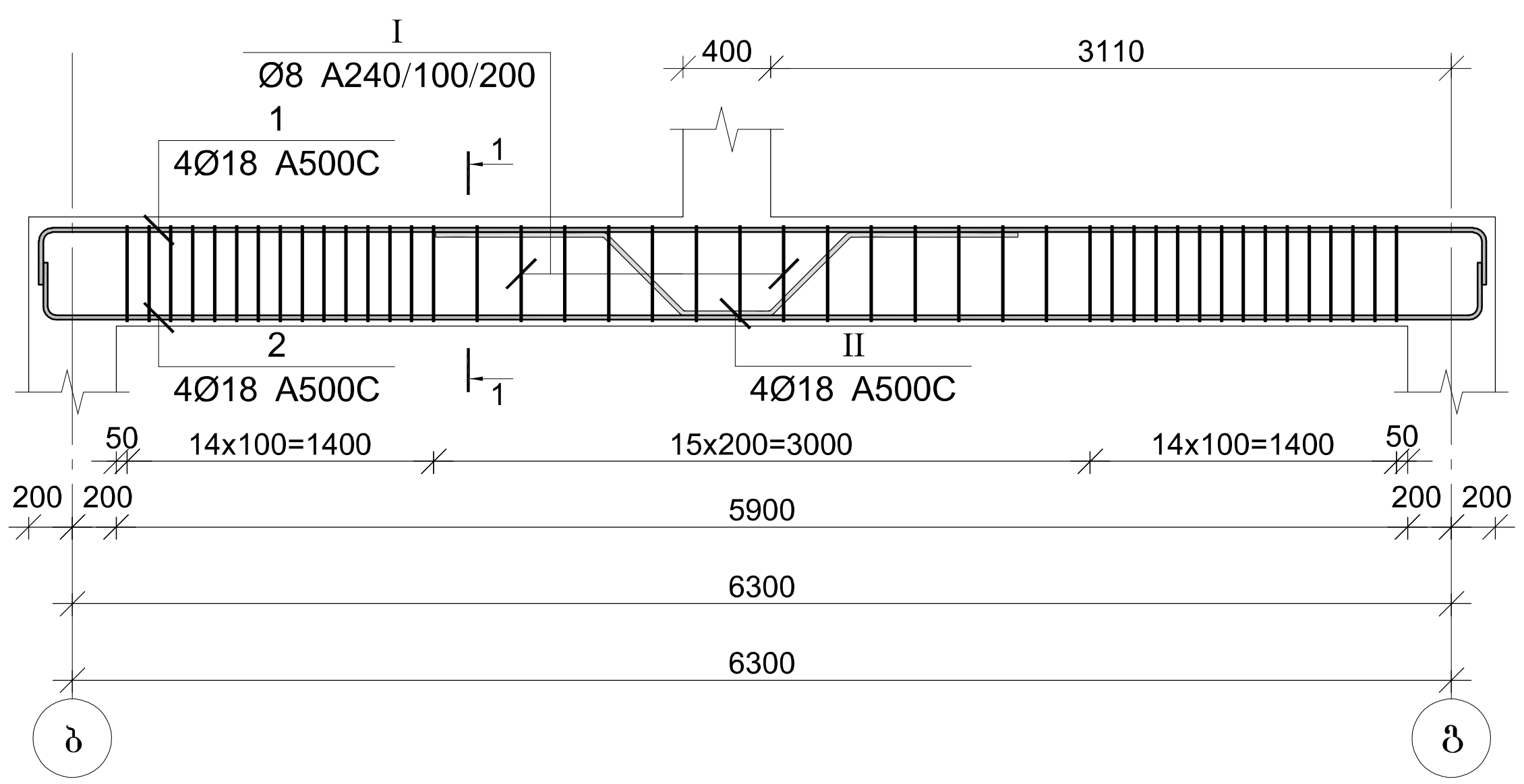

კვეთი 1-1

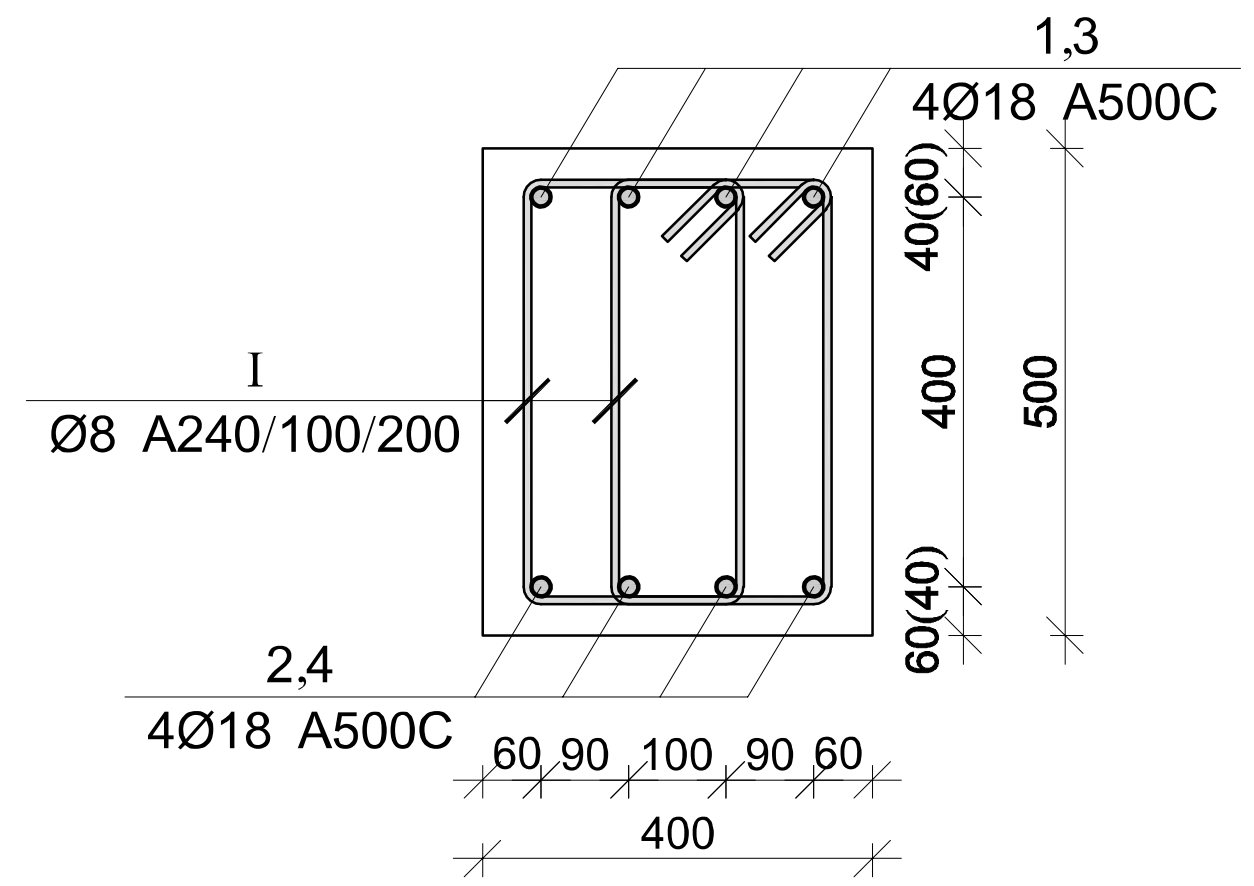

მონ. რ/ბ რიგელის მრ-27-ის არმირება

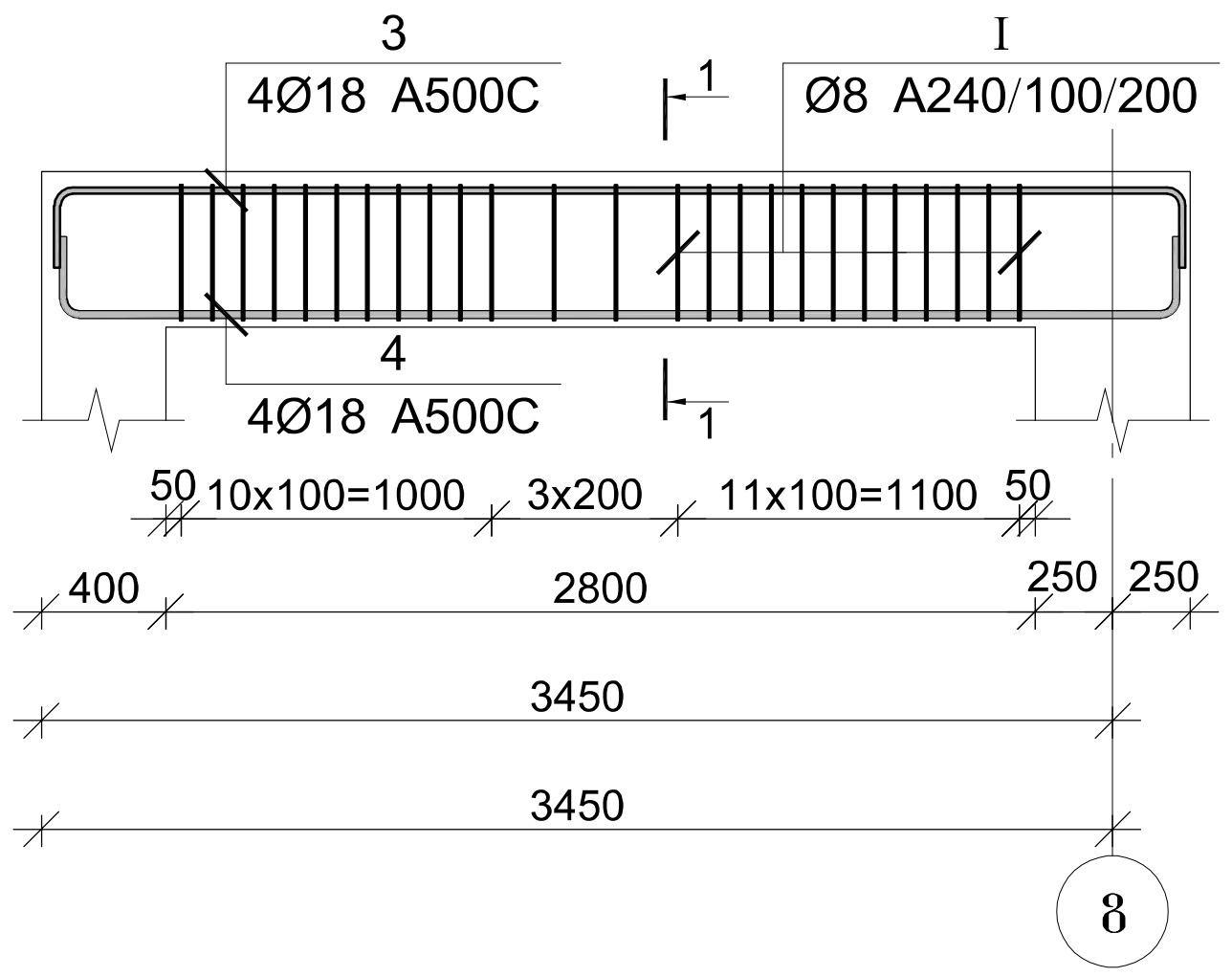

პოზ.	Ø [მმ.]	ესკიზი [მმ.]	სიგრძე [მმ.]
1	Ø18	350 / 6600 / 350	7300
2	Ø18	350 / 6600 / 350	7300
3	Ø18	350 / 3500 / 350	4200
4	Ø18	350 / 3500 / 350	4200
I	Ø8	200 / 100 / 100 / 430 / 430 / 200	1460
II	Ø18	800 / 500 / 400 / 500 / 800	3100

მონ. რ/ბ რიგელის მრ-26-ის სპეციფიკაცია

არმატურის სპეციფიკაცია					არმატურის ამოკრეფა					ბეტონი B 25
პოზ. №	Ø	L მმ	n ცალი	Ln მ	Ø	∑ Ln მ	გრძივი მეტრის წონა კგ.	წონა კგ. A240	წონა კგ. A500C	V; $მ^3$
1	2	3	4	5	6	7	8	9	10	11
1	18 A500C	7300	4	29.20	8 A240	128.48	0.39	50.70		1.18
2	18 A500C	7300	4	29.20	18 A500C	70.80	2.00		141.43	
I	8 A240	1460	88	128.48						
II	18 A500C	3100	4	12.40			∑	50.70	141.43	1.18
						n= 2		101.39	282.86	2.36
									162.82	კგ/$მ^3$

მონ. რ/ბ რიგელის მრ-27-ის სპეციფიკაცია

არმატურის სპეციფიკაცია					არმატურის ამოკრეფა					ბეტონი B 25
პოზ. №	Ø	L მმ	n ცალი	Ln მ	Ø	∑ Ln მ	გრძივი მეტრის წონა კგ.	წონა კგ. A240	წონა კგ. A500C	V; $მ^3$
1	2	3	4	5	6	7	8	9	10	11
1	18 A500C	4200	4	16.80	8 A240	78.84	0.39	31.11		0.56
2	18 A500C	4200	4	16.80	18 A500C	33.60	2.00		67.12	
I	8 A240	1460	54	78.84						
							∑	31.11	67.12	0.56
						n= 2		62.22	134.24	1.12
									175.41	კგ/$მ^3$

პროექტის დასახელება

მრავალფუნქციური კომპლექსი

პროექტის მისამართი

ქ. თბილისი დიღომი (ს/კ 01.72.14.014.434)

დამკვეთი

სტადია	თარიღი	განმარტება
მპ	2022.10.11	

დაკვეთის №

CAD DWG ფაილი 05.rigelebi.dwg

მთ. კონსტრუქტორი:

შეასრულა

შეამოწმა

საავტორო უფლებები

ნახაზის დასახელება

მონ. რ/ბ რიგელის მრ-26-ისა და მრ-27-ის არმირება

კ-5.24

A3

მონ. რ/ბ რიგელის მრ-28-ის არმირება

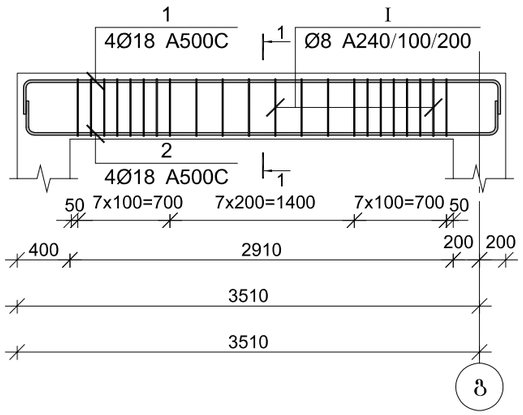

კვეთი 1-1

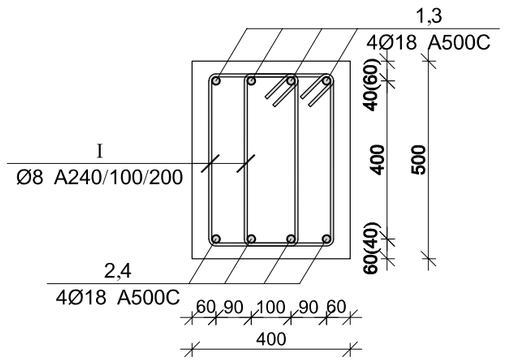

მონ. რ/ბ რიგელის მრ-28-ის არმირება

პოზ.	Ø [მმ.]	ესკიზი [მმ.]	სიგრძე [მმ.]
①	Ø18	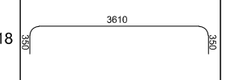	4310
②	Ø18		4310
③	Ø18	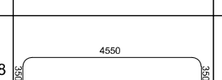	5250
④	Ø18		5250
Ⅰ	Ø8	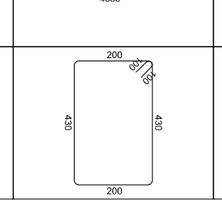	1460

მონ. რ/ბ რიგელის მრ-28-ის სპეციფიკაცია

არმატურის სპეციფიკაცია					არმატურის ამოკრეფა					ბეტონი B 25
პოზ. №	Ø	L მმ	n ცალი	Ln მ	Ø	∑ Ln მ	მრავლ. მეტრის წონა კგ.	წონა კგ. A240	წონა კგ. A500C	V; მ³
1	2	3	4	5	6	7	8	9	10	11
1	18 A500C	4310	4	17.24	8 A240	64.24	0.39	25.35		0.74
2	18 A500C	4310	4	17.24	18 A500C	34.48	2.00		68.88	
Ⅰ	8 A240	1460	44	64.24						
						∑		25.35	68.88	0.74
						n= 2		50.70	137.75	1.48
									126.99	კგ/მ³

მონ. რ/ბ რიგელის მრ-29-ის სპეციფიკაცია

არმატურის სპეციფიკაცია					არმატურის ამოკრეფა					ბეტონი B 25
პოზ. №	Ø	L მმ	n ცალი	Ln მ	Ø	∑ Ln მ	მრავლ. მეტრის წონა კგ.	წონა კგ. A240	წონა კგ. A500C	V; მ³
1	2	3	4	5	6	7	8	9	10	11
1	18 A500C	5250	4	21.00	8 A240	78.84	0.39	31.11		0.77
2	18 A500C	5250	4	21.00	18 A500C	42.00	2.00		83.90	
Ⅰ	8 A240	1460	54	78.84						
						∑		31.11	83.90	0.77
						n= 2		62.22	167.80	1.54
									149.36	კგ/მ³

პროექტის დასახელება

მრავალფუნქციური კომპლექსი

პროექტის მისამართი

ქ. თბილისი დიღომი
(ს/კ 01.72.14.014.434)

დამკვეთი

სტადია	მარტივი	განმარტება
მპ	2022.10.11	

დაკვეთის №

CAD DWG ფაილი 05.rigelebi.dwg

მთ. კონსტრუქტორი:

შესრულა

შეამოწმა

საავტორო უფლებები

ნახაზის დასახელება

მონ. რ/ბ რიგელის მრ-28-ისა და მრ-29-ის არმირება

კ-5.25

A3

მონ. რ/ბ რიგელის არმატურის გაღაღებით გადაბმის დეტალი

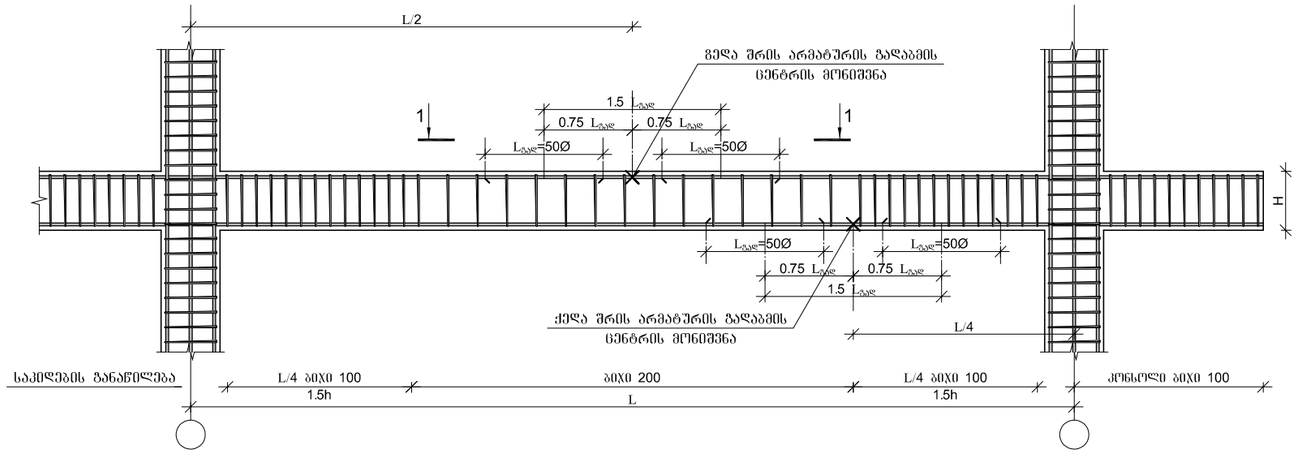

რიგელების და სვეტის შეერთების დეტალი გეგმაში

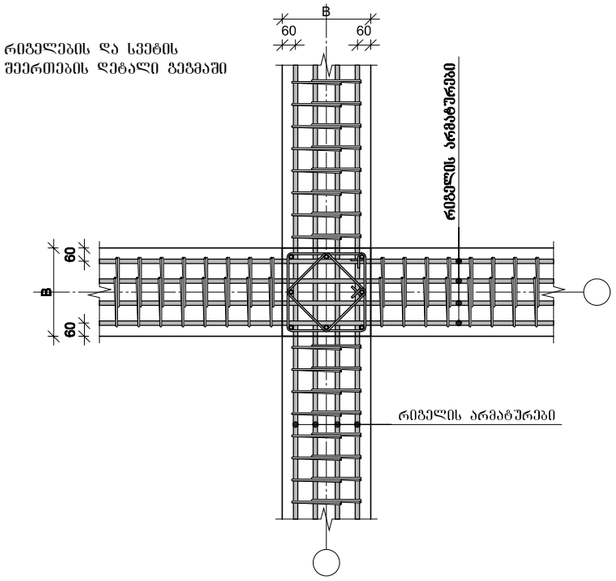

მონ. რ/ბ რიგელის არმატურის გაღაღებით გადაბმის დეტალი

ხედი 1-1

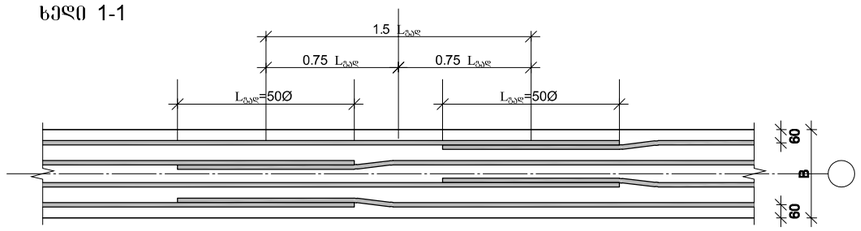

1. მონიშვნა - **X** აღნიშნავს მონ. რ/ბ რიგელის არმირების სქემებზე ბრძივი არმატურის ორ პოზიციას შორის საზღვარს.
2. მონ. რ/ბ რიგელის არმირებისას არმატურის გადაბმის ადგილებში საკიდების ბიჯი უნდა იყოს 100 მმ.

არმატურის ჩაანკერების დეტალი

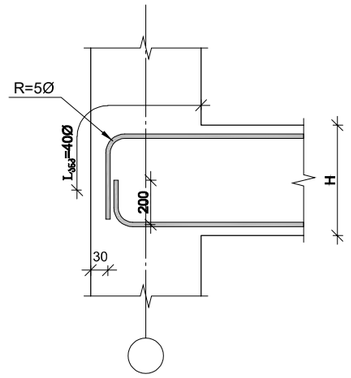

რიგელის და სვეტის შეერთების დეტალი ჭრილში

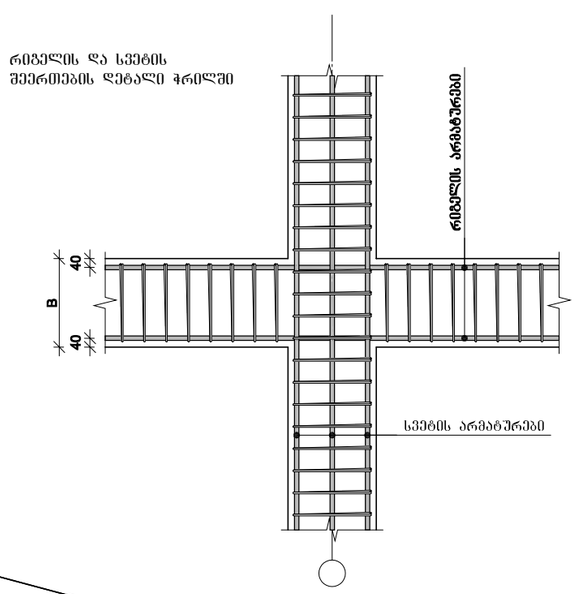

რიგელის და რიგელის შეერთების დეტალი ჭრილში

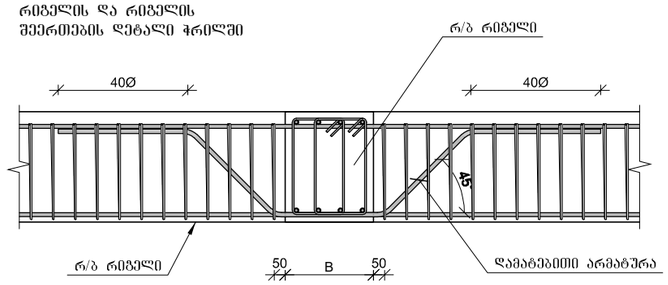

სვეტის ნაშვერების მოწყობის დეტალი

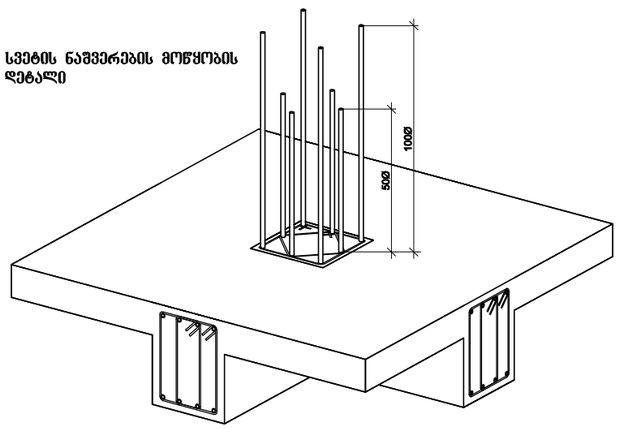

პროექტის დასახელება

მრავალფუნქციური კომპლექსი

პროექტის მისამართი

ქ. თბილისი დიღომი
(ს/კ 01.72.14.014.434)

დამკვეთი

სტადია	მარცლი	განმარტება
მპ	2022.10.11	

დაკვეთის №

CAD DWG ფაილი 05.rigelebi.dwg

მთ. კონსტრუქტორი:

შესრულა

შემოწმა

საპტორო უფლებები

ნახაზის დასახელება

მონ. რ/ბ რიგელის არმატურის გაღაღებით გადაბმის და სვეტში ჩამაბრების დეტალები

კ-5.26

A3

მონ. რ/ბ გადახურვის ფილის არმირების გეგმა -3,400 ნიშნულზე

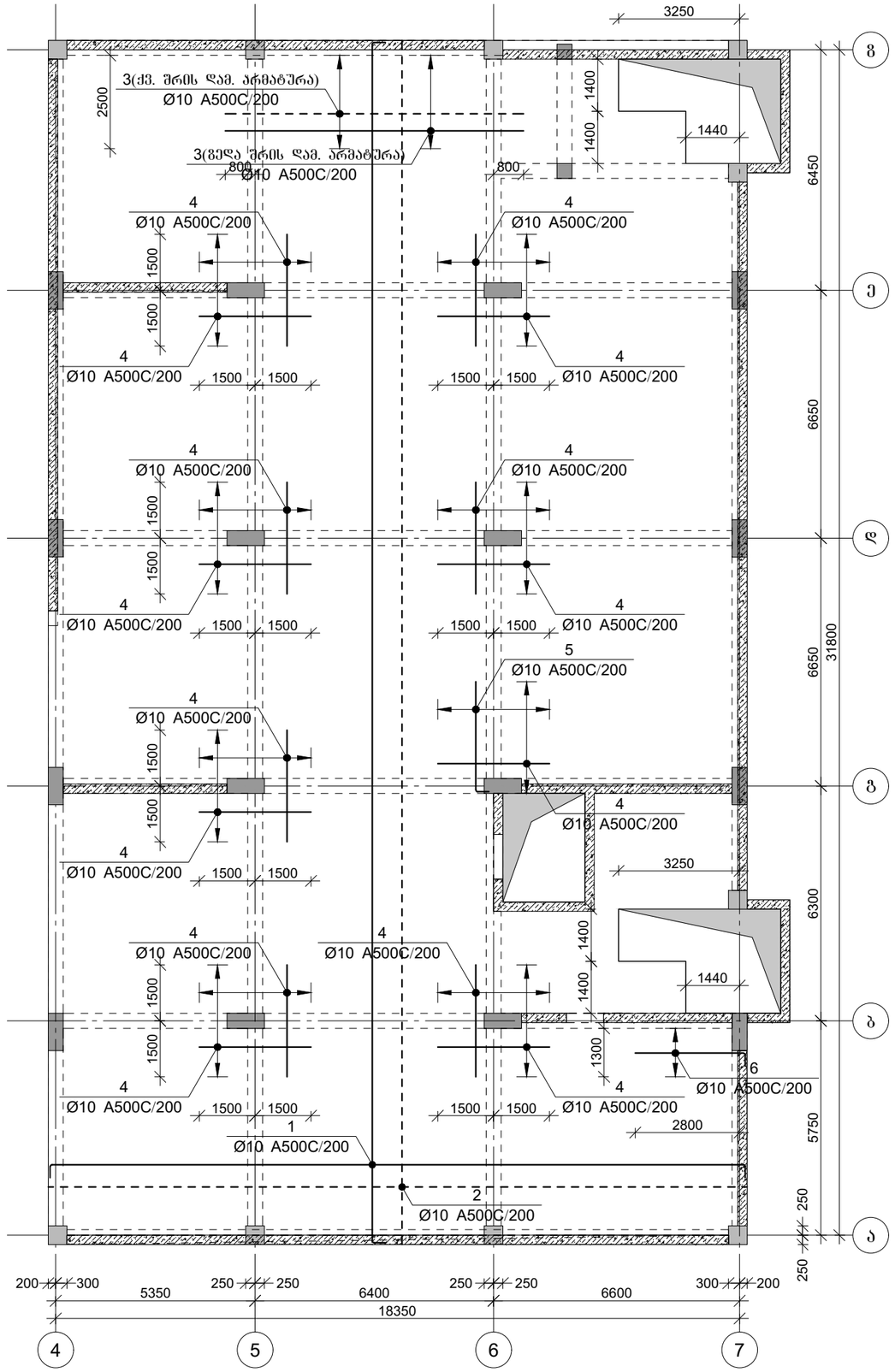

შენიშვნა: წყვეტილი ხაზით აღნიშნულია ქვედა შრის არმატურა

პროექტის დასახელება

მრავალფუნქციური კომპლექსი

პროექტის მისამართი

ქ. თბილისი დიღომი
(ს/კ 01.72.14.014.434)

დამკვეთი

სტადია	მარიდი	განმარტება
მკ	2022.10.14	

დაკვეთის №

CAD DWG ფაილი 06.pilebi.dwg

მთ. კონსტრუქტორი: ა. კორტავა

შესრულა ზ. ვაშაკიძე

შემოწმება ნ. ხუბულავა

საავტორო უფლებები

ნახაზის დასახელება

მონ. რ/ბ გადახურვის ფილის არმირების გეგმა -3,400 ნიშნულზე

კ-6.01

A3

მონ. რ/ბ გადახურვის ფილის არმირების გეგმა -0,100 ნიშნულზე

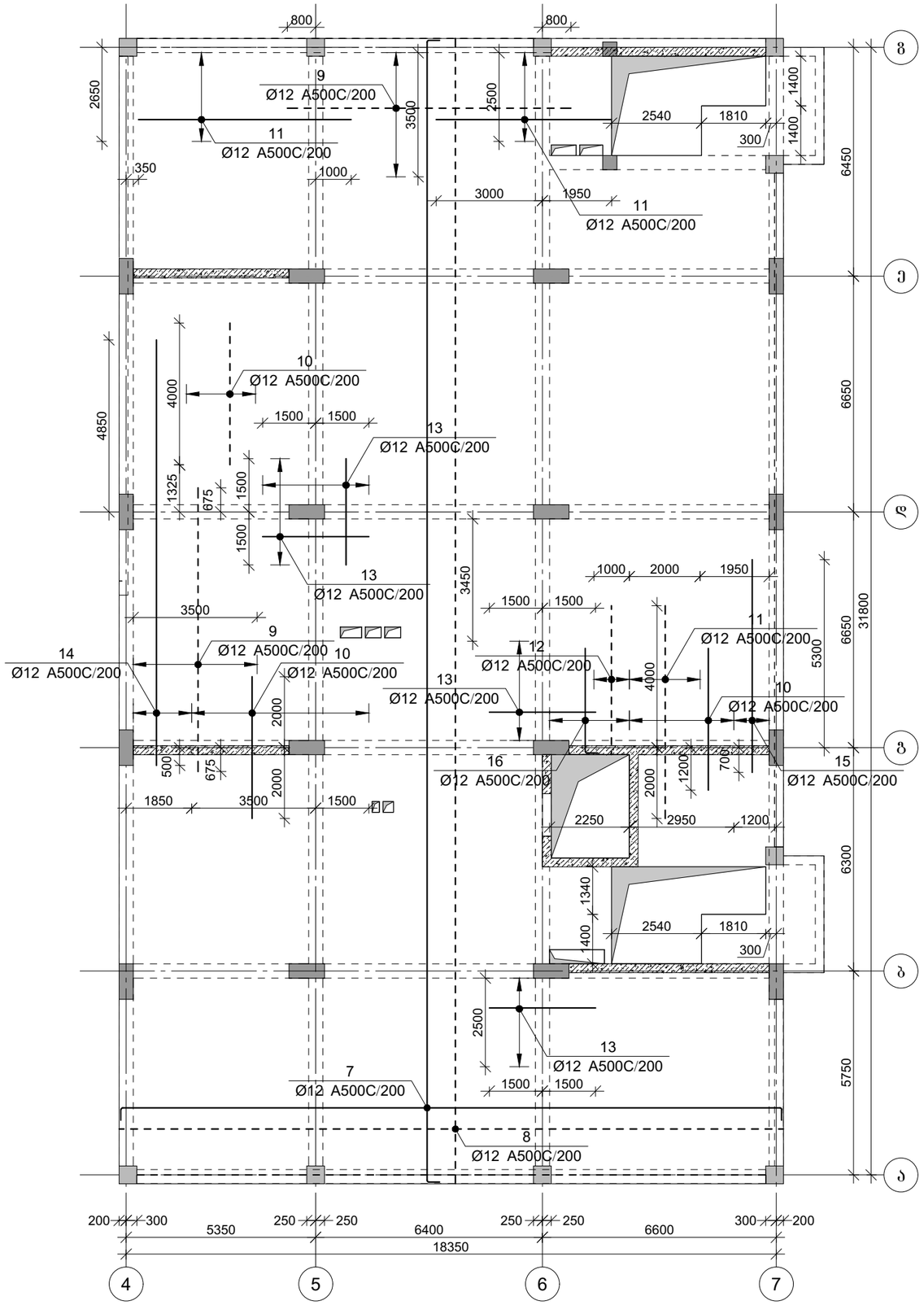

შენიშვნა: წყვეტილი ხაზით აღნიშნულია ქვედა შრის არმატურა

პროექტის დასახელება

მრავალფუნქციური კომპლექსი

პროექტის მისამართი

ქ. თბილისი დიღომი
(ს/კ 01.72.14.014.434)

დამკვეთი

სტადია	თარიღი	განმარტება
მპ	2022.10.14	

დაკვეთის №

CAD DWG ფაილი 06.pilebi.dwg

მთ. კონსტრუქტორი: ა. კორტავა

შეასრულა ჯ. ვაშაკიძე

შეამოწმა ნ. ხუბულავა

საავტორო უფლებები

ნახაზის დასახელება

მონ. რ/ბ გადახურვის ფილის არმირების გეგმა -0,100 ნიშნულზე

კ-6.02

A3

მონ. რ/ბ გადახურვის ფილის ქვედა შრის არმირების გეგმა +4,850 ნიშნულზე

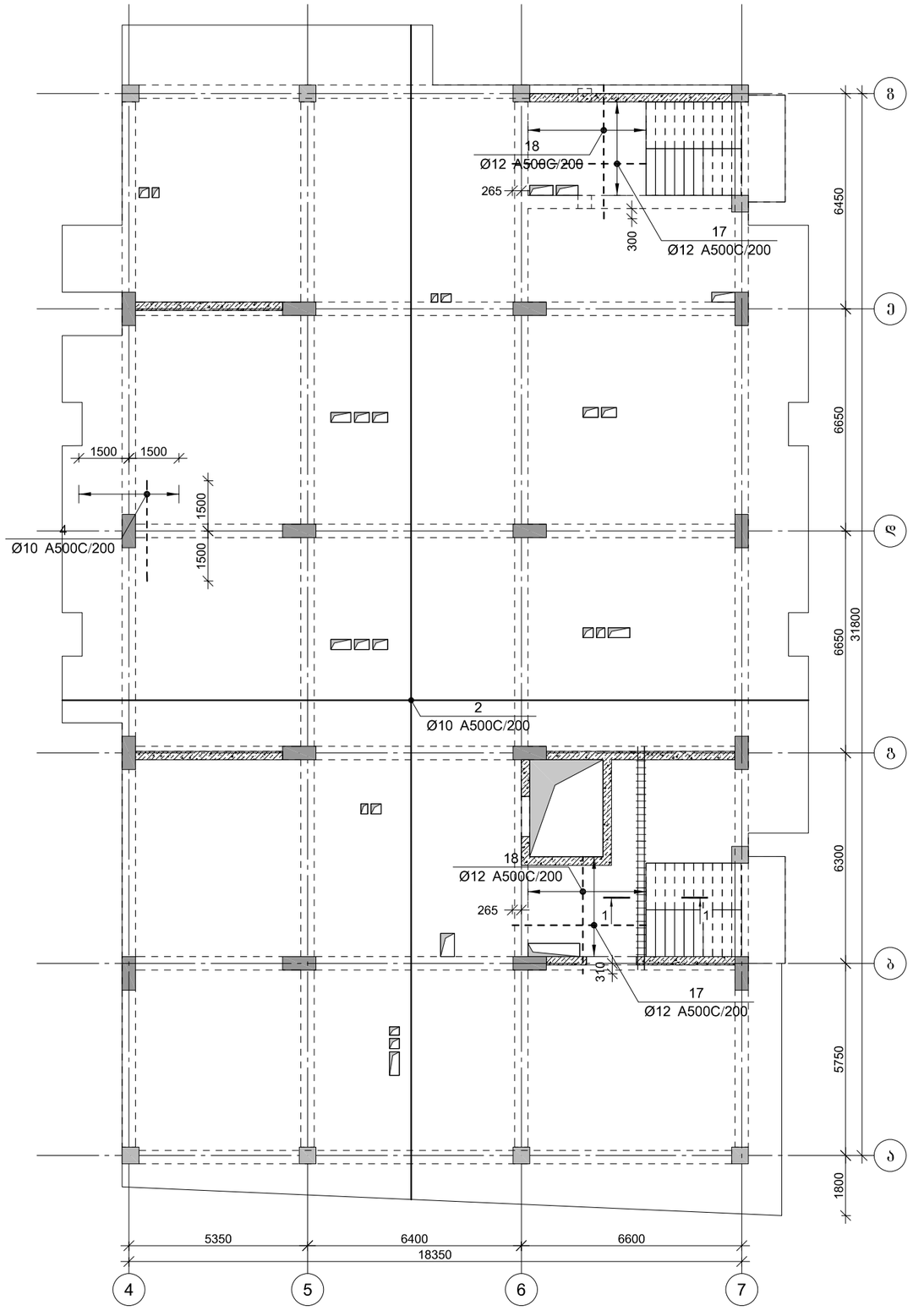

პროექტის დასახელება

მრავალფუნქციური კომპლექსი

პროექტის მისამართი

ქ. თბილისი დიღომი
(ს/კ 01.72.14.014.434)

დამკვეთი

სტადია	მარცხ	განმარტება
ვკ	2022.10.14	

დაკვეთის №

CAD DWG ფაილი 06.pilebi.dwg

მთ. კონსტრუქტორი:

შესრულა

შემოწმა

საავტორო უფლებები

ნახაზის დასახელება

მონ. რ/ბ გადახურვის ფილის ქვედა შრის არმირების გეგმა +4,850 ნიშნულზე

კ-6.03

A3

მონ. რ/ბ გადახურვის ფილის გედა შრის არმირების გეგმა +4,850 ნიშნულზე

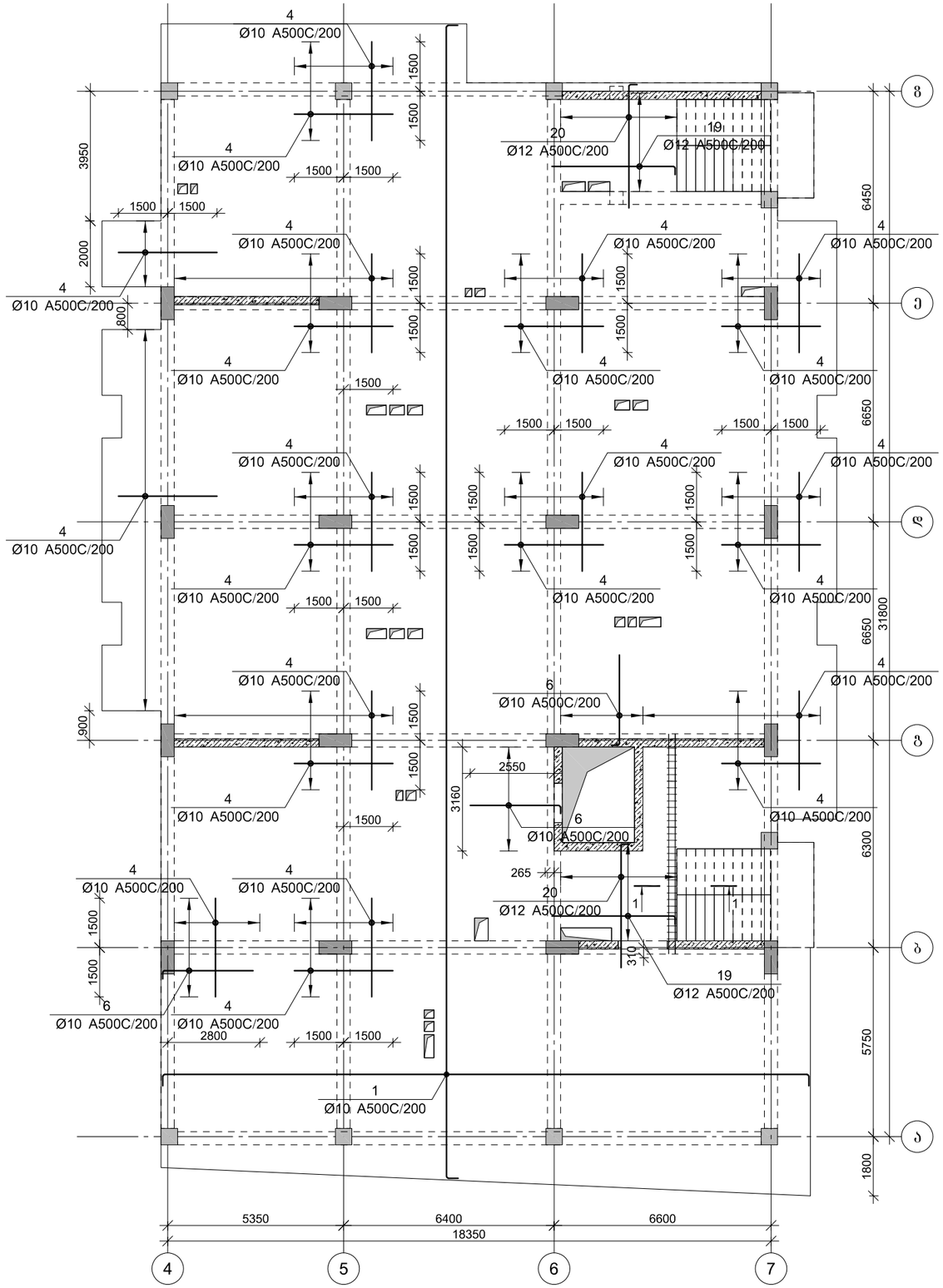

პროექტის დასახელება

მრავალფუნქციური კომპლექსი

პროექტის მისამართი

ქ. თბილისი დიღომი
(ს/კ 01.72.14.014.434)

დამკვეთი

სტადია მარილი განმარტება

მპ 2022.10.14

დაკვეთის №

CAD DWG ფაილი 06.pilebi.dwg

მთ. კონსტრუქტორი:

შესრულა

შეამოწმა

სააგტორო უფლებები

ნახაზის დასახელება

მონ. რ/ბ გადახურვის ფილის გედა შრის არმირების გეგმა +4,850 ნიშნულზე

კ-6.04

A3

მონ. რ/ბ გადახურვის ფილის ქვედა შრის არმირების გეგმა +8,150 ნიშნულზე

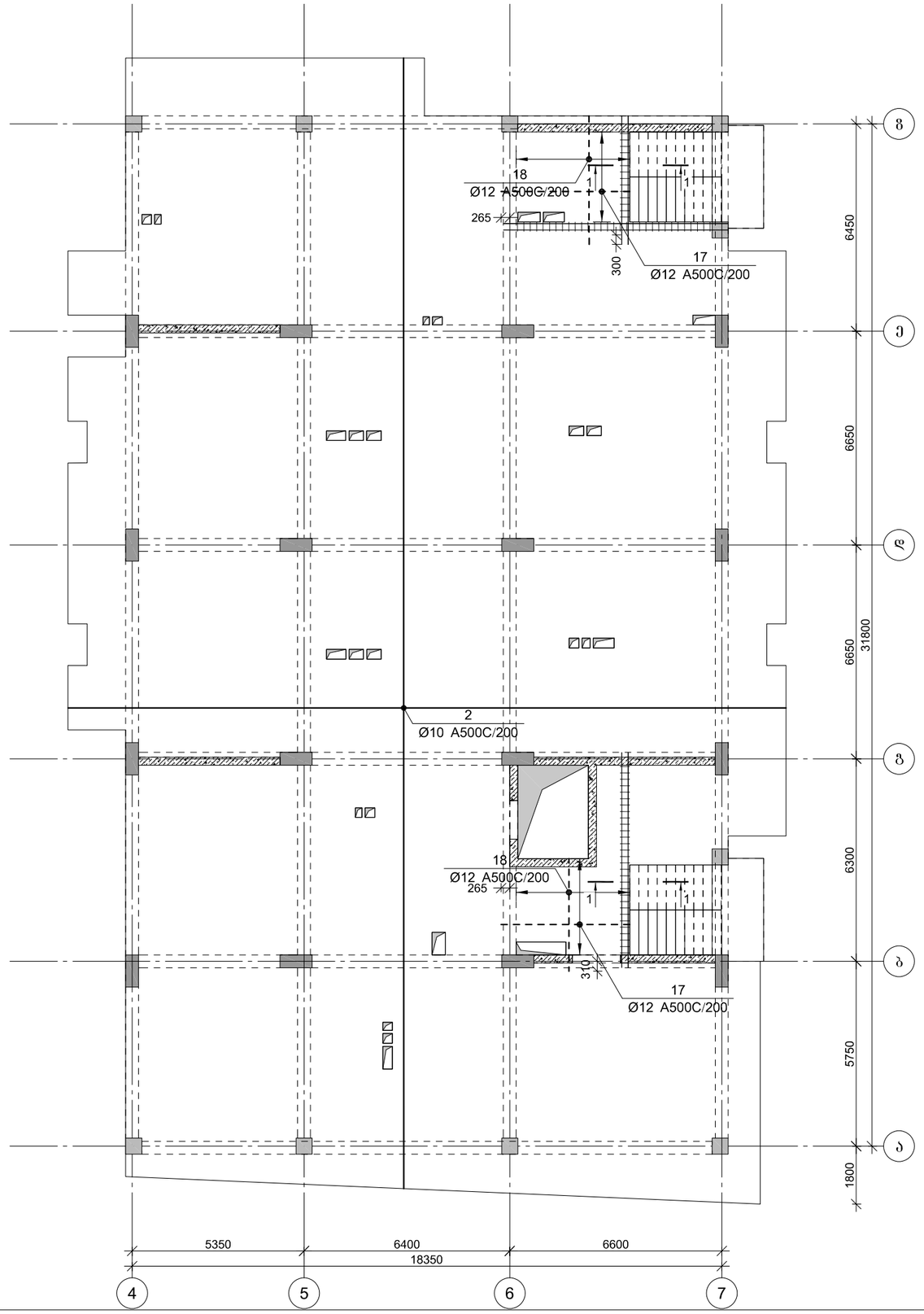

პროექტის დასახელება

მრავალფუნქციური კომპლექსი

პროექტის მისამართი

ქ. თბილისი დიღომი
(ს/კ 01.72.14.014.434)

დამკვეთი

სტადია	მარცლი	განმარტება
მპ	2022.10.14	

დაკვეთის №

CAD DWG ფაილი 06.pilebi.dwg

მთ. კონსტრუქტორი:

შესრულა

შეამოწმა

საპეტრორო უფლებები

ნახაზის დასახელება

მონ. რ/ბ გადახურვის ფილის ქვედა შრის არმირების გეგმა +8,150 ნიშნულზე

კ-6.05

A3

მონ. რ/ბ გადახურვის ფილის ზედა შრის არმირების სქემა +8,150 ნიშნულზე

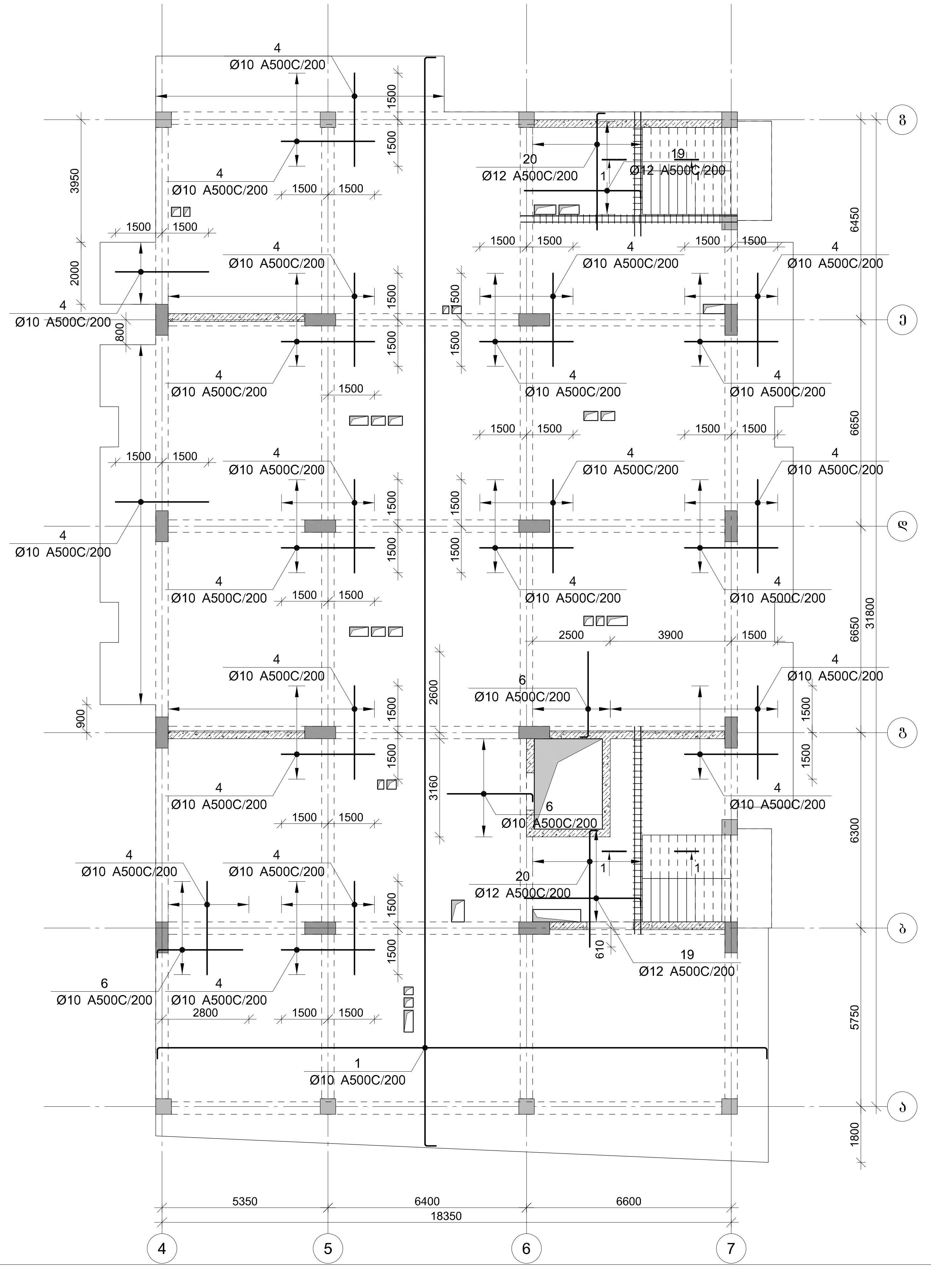

პროექტის დასახელება	მრავალფუნქციური კომპლექსი
პროექტის მისამართი	ქ. თბილისი დიღომი (ს/კ 01.72.14.014.434)
დამკვეთი	
სტადია / თარიღი / განმარტება	მპ / 2022.10.14
დაკვეთის №	
CAD DWG ფაილი	06.pilebi.dwg
მთ. კონსტრუქტორი:	
შეასრულა	
შეამოწმა	
საავტორო უფლებები	
ნახაზის დასახელება	მონ. რ/ბ გადახურვის ფილის ზედა შრის არმირების სქემა +8,150 ნიშნულზე

კ-6.06

A3

მონ. რ/ბ გადახურვის ფილის ქვედა შრის არმირების გეგმა +11,450 ნიშნულზე

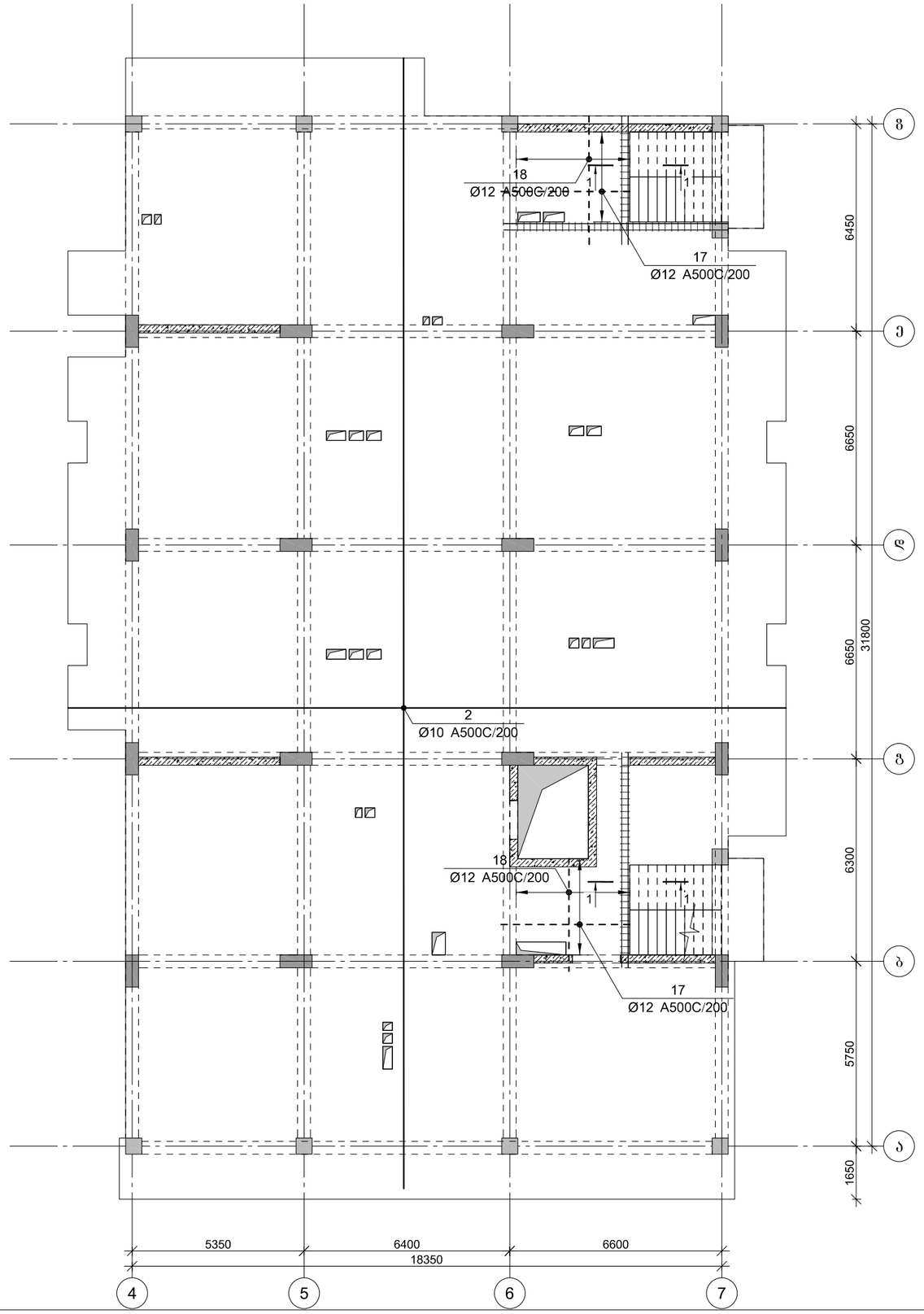

პროექტის დასახელება

მრავალფუნქციური კომპლექსი

პროექტის მისამართი

ქ. თბილისი დიღომი
(ს/კ 01.72.14.014.434)

დამკვეთი

სტადია	მარცხ	განმარტება
გკ	2022.10.14	

დაკვეთის №

CAD DWG ფაილი 06.pilebi.dwg

მთ. კონსტრუქტორი:

შესრულა

შეამოწმა

საპეტრო უწყებები

ნახაზის დასახელება

მონ. რ/ბ გადახურვის ფილის ქვედა შრის არმირების გეგმა +11,450 ნიშნულზე

კ-6.07

A3

მონ. რ/ბ გადახურვის ფილის გედა შრის არმირების ბეჭდა +11,450 ნიშნულზე

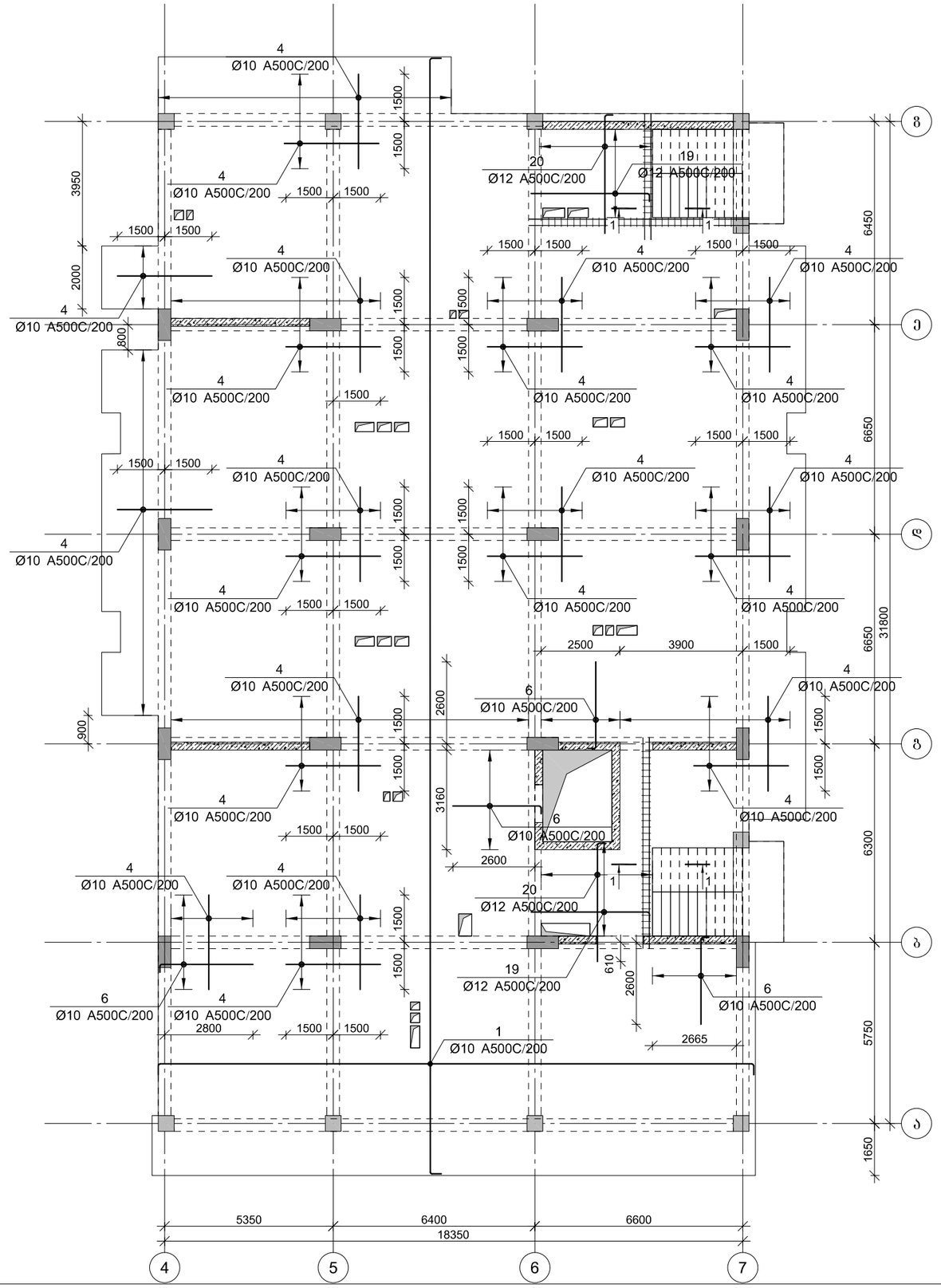

პროექტის დასახელება

მრავალფუნქციური კომპლექსი

პროექტის მისამართი

ქ. თბილისი დიღომი
(ს/კ 01.72.14.014.434)

დამკვეთი

სტადია	მარცლი	განმარტება
გკ	2022.10.14	

დაკვეთის №

CAD DWG ფაილი 06.pilebi.dwg

მთ. კონსტრუქტორი:

შესრულა

შეამოწმა

საპეტრორო უფლებები

ნახაზის დასახელება

მონ. რ/ბ გადახურვის ფილის გედა შრის არმირების ბეჭდა +11,450 ნიშნულზე

კ-6.08

A3

მონ. რ/ბ გადახურვის ფილის არმირების გეგმა +14,750 ნიშნულზე

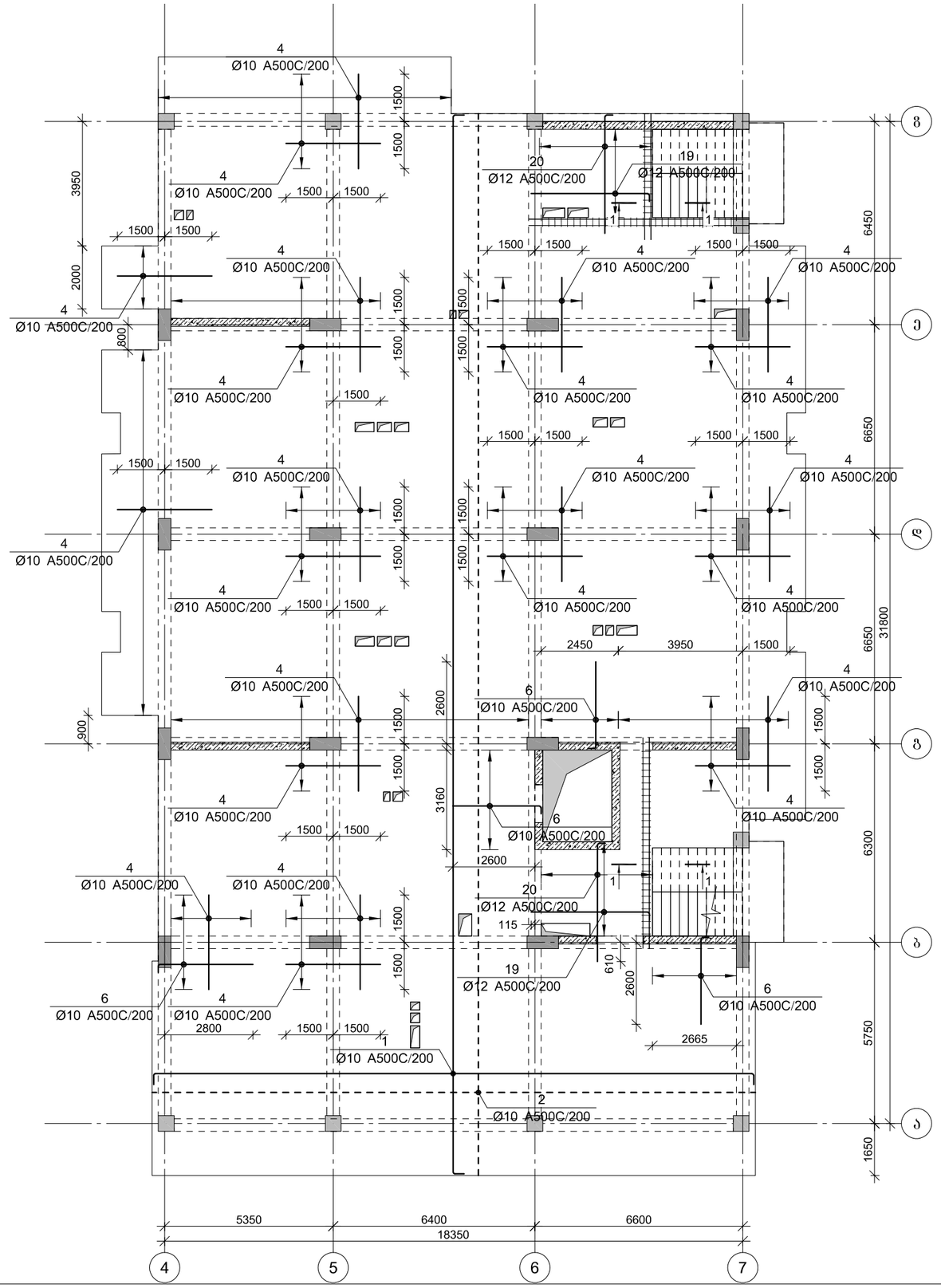

პროექტის დასახელება

მრავალფუნქციური კომპლექსი

პროექტის მისამართი

ქ. თბილისი დიღომი
(ს/კ 01.72.14.014.434)

დამკვეთი

სტადია	მარცხ	განმარტება
გკ	2022.10.14	

დაკვეთის №

CAD DWG ფაილი 06.pilebi.dwg

მთ. კონსტრუქტორი:

შესრულა

შეამოწმა

საპეტრორო უწყებები

ნახაზის დასახელება

მონ. რ/ბ გადახურვის ფილის არმირების გეგმა +14,750 ნიშნულზე

კ-6.09

A3

მონ. რ/ბ გადახურვის ფილის არმირების გეგმა +18,050 ნიშნულზე

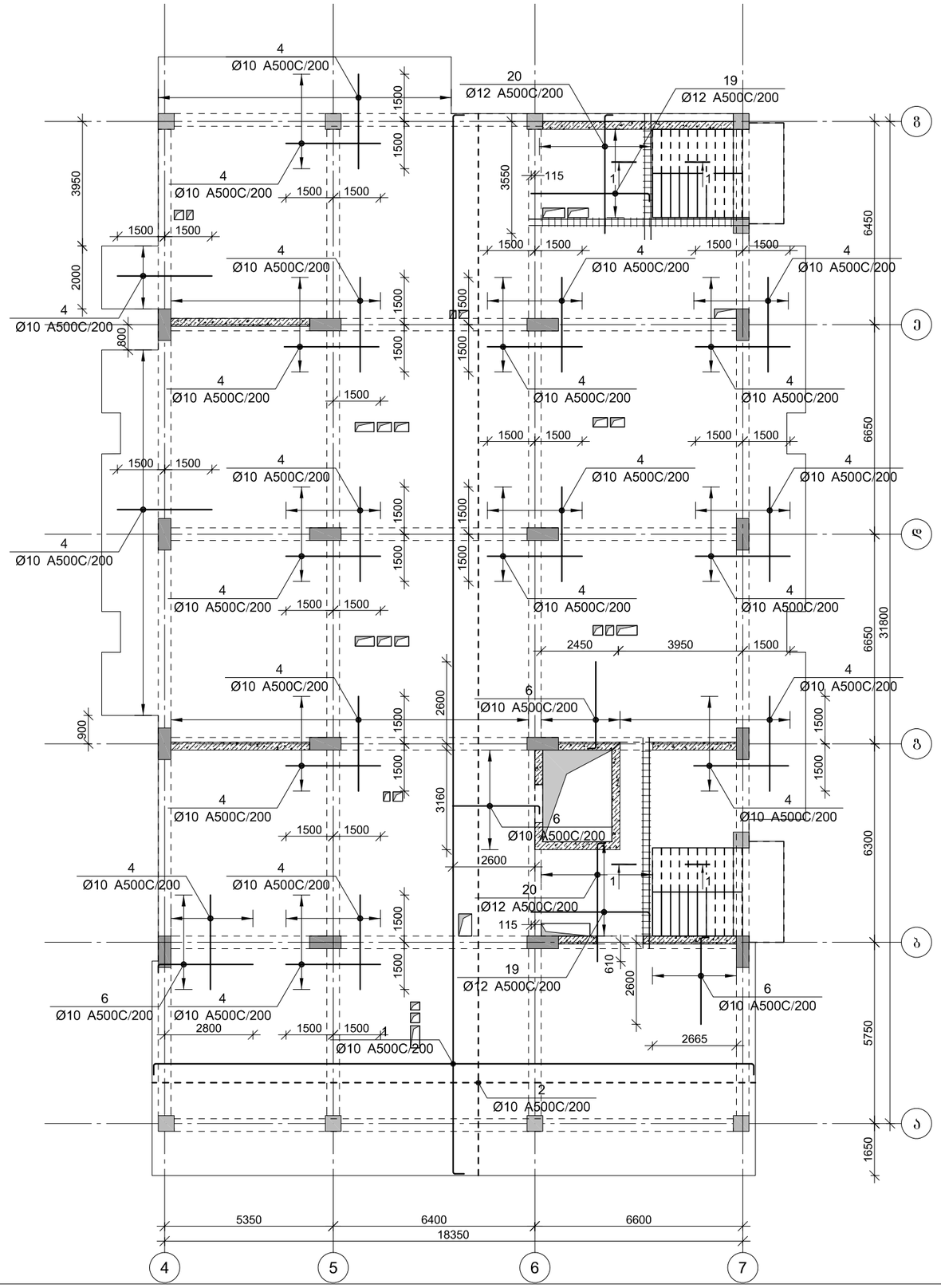

პროექტის დასახელება

მრავალფუნქციური კომპლექსი

პროექტის მისამართი

ქ. თბილისი დიღომი
(ს/კ 01.72.14.014.434)

დამკვეთი

სტადია	მარცლი	განმარტება
გკ	2022.10.14	

დაკვეთის №

CAD DWG ფაილი 06.pilebi.dwg

მთ. კონსტრუქტორი:

შესრულა

შეამოწმა

საპეტრო უწყებები

ნახაზის დასახელება

მონ. რ/ბ გადახურვის ფილის არმირების გეგმა +18,050 ნიშნულზე

კ-6.10

A3

მონ. რ/ბ გადახურვის ფილის არმირების გეგმა +21,350 ნიშნულზე

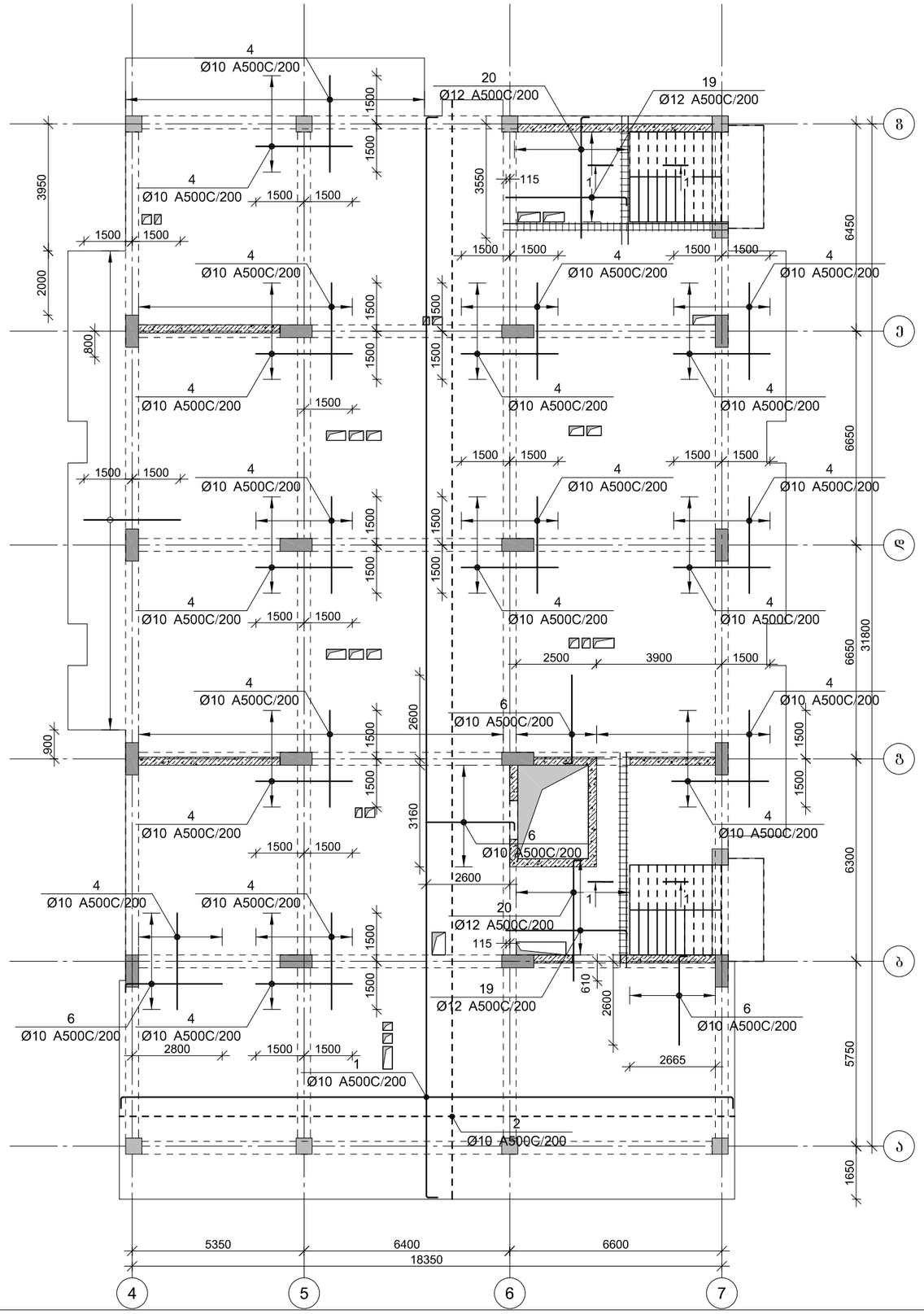

პროექტის დასახელება

მრავალფუნქციური კომპლექსი

პროექტის მისამართი

ქ. თბილისი დიღომი
(ს/კ 01.72.14.014.434)

დამკვეთი

სტადია	მარცხ	განმარტება
გკ	2022.10.14	

დაკვეთის №

CAD DWG ფაილი 06.pilebi.dwg

მთ. კონსტრუქტორი:

შესრულა

შეამოწმა

საპეტრო უწყებები

ნახაზის დასახელება

მონ. რ/ბ გადახურვის ფილის არმირების გეგმა +21,350 ნიშნულზე

კ-6.11

A3

მონ. რ/ბ გადახურვის ფილის არმირების გეგმა +24,650 ნიშნულზე

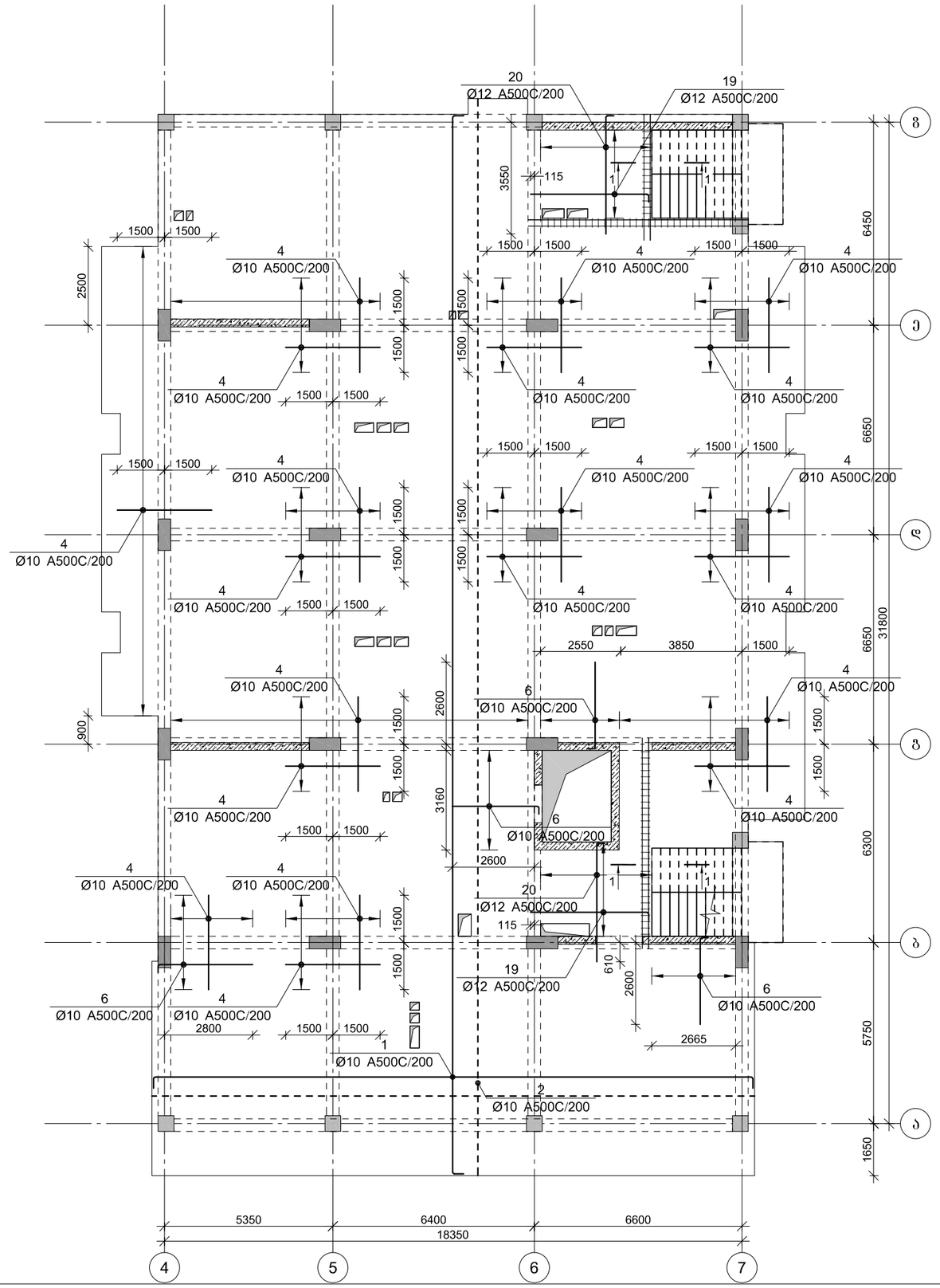

პროექტის დასახელება

მრავალფუნქციური კომპლექსი

პროექტის მისამართი

ქ. თბილისი დიღომი
(ს/კ 01.72.14.014.434)

დამკვეთი

სტადია	მარცხ	განმარტება
გკ	2022.10.14	

დაკვეთის №

CAD DWG ფაილი 06.pilebi.dwg

მთ. კონსტრუქტორი:

შესრულა

შეამოწმა

საპეტრო უწყებები

ნახაზის დასახელება

მონ. რ/ბ გადახურვის ფილის არმირების გეგმა +24,650 ნიშნულზე

კ-6.12

A3

მონ. რ/ბ გადახურვის ფილის არმირების გეგმა +27,950 ნიშნულზე

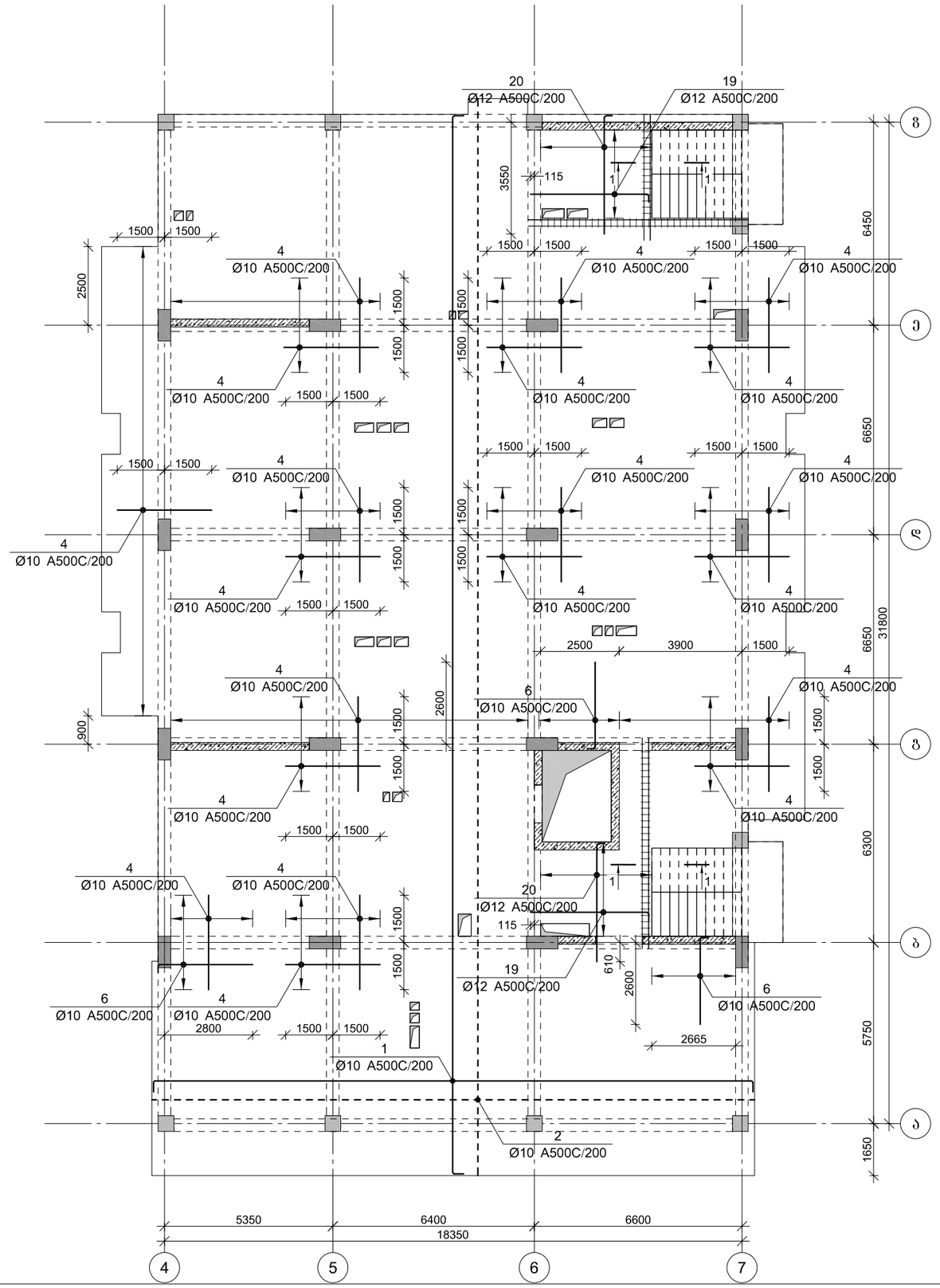

პროექტის დასახელება

მრავალფუნქციური კომპლექსი

პროექტის მისამართი

ქ. თბილისი დიღომი
(ს/კ 01.72.14.014.434)

დამკვეთი

სტადია	მარცხ	განმარტება
გკ	2022.10.14	

დაკვეთის №

CAD DWG ფაილი 06.pilebi.dwg

მთ. კონსტრუქტორი:

შესრულა

შეამოწმა

საპეტრო უწყებები

ნახაზის დასახელება

მონ. რ/ბ გადახურვის ფილის არმირების გეგმა +27,950 ნიშნულზე

კ-6.13

A3

მონ. რ/ბ გადახურვის ფილის არმირების გეგმა +31,250 ნიშნულზე

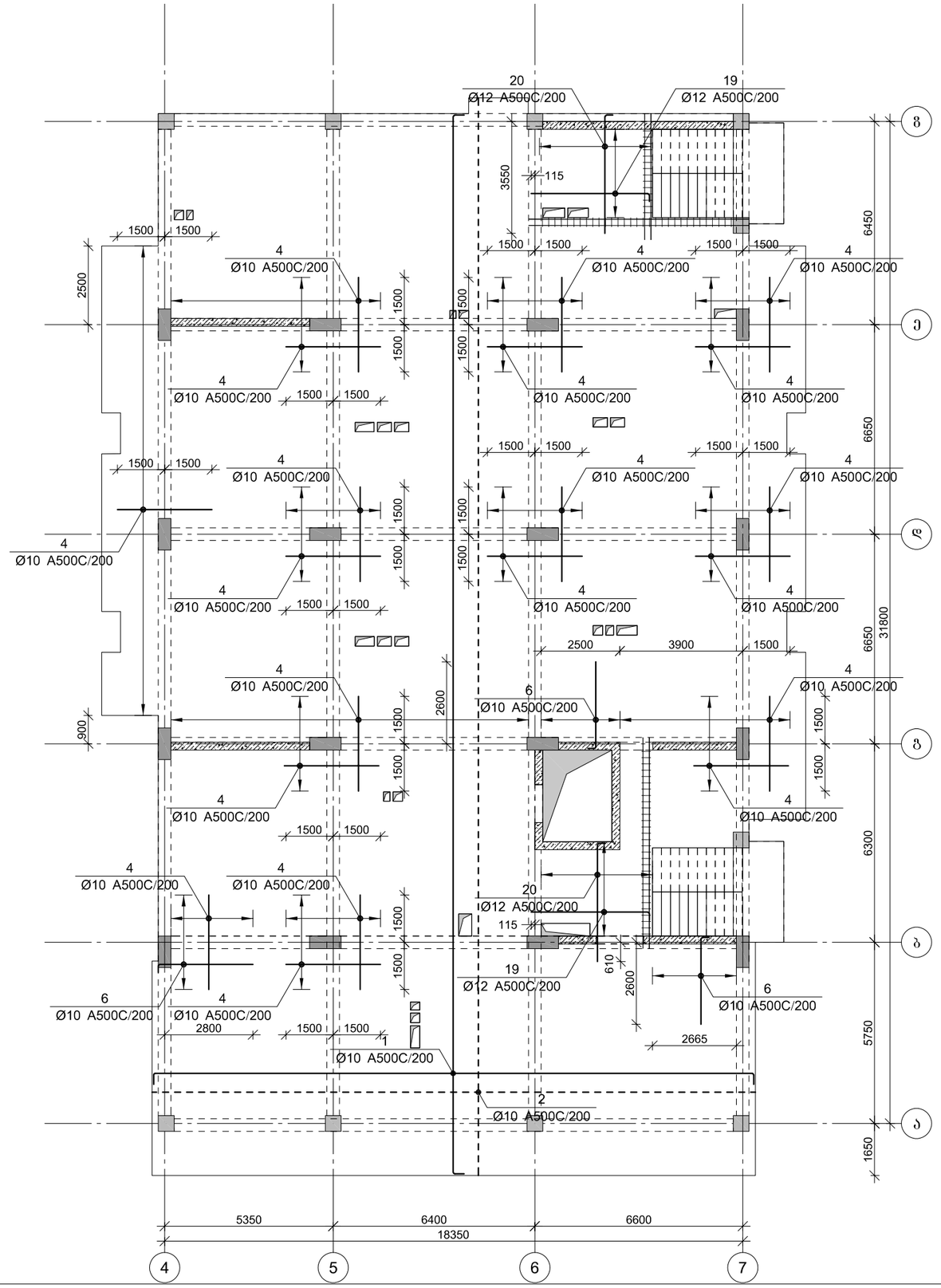
20
Ø12 A500C/200
19
Ø12 A500C/200
3550
115
6450
6650
6650
31800
6300
5750
1650
2500
900
2600
610
1500
3900
2800
2665
Ø10 A500C/200
Ø12 A500C/200
Ø10 A500C/200
Ø10 A500C/200
Ø10

მონ. რ/ბ გადახურვის ფილის არმირების გეგმა +34,550 ნიშნულზე

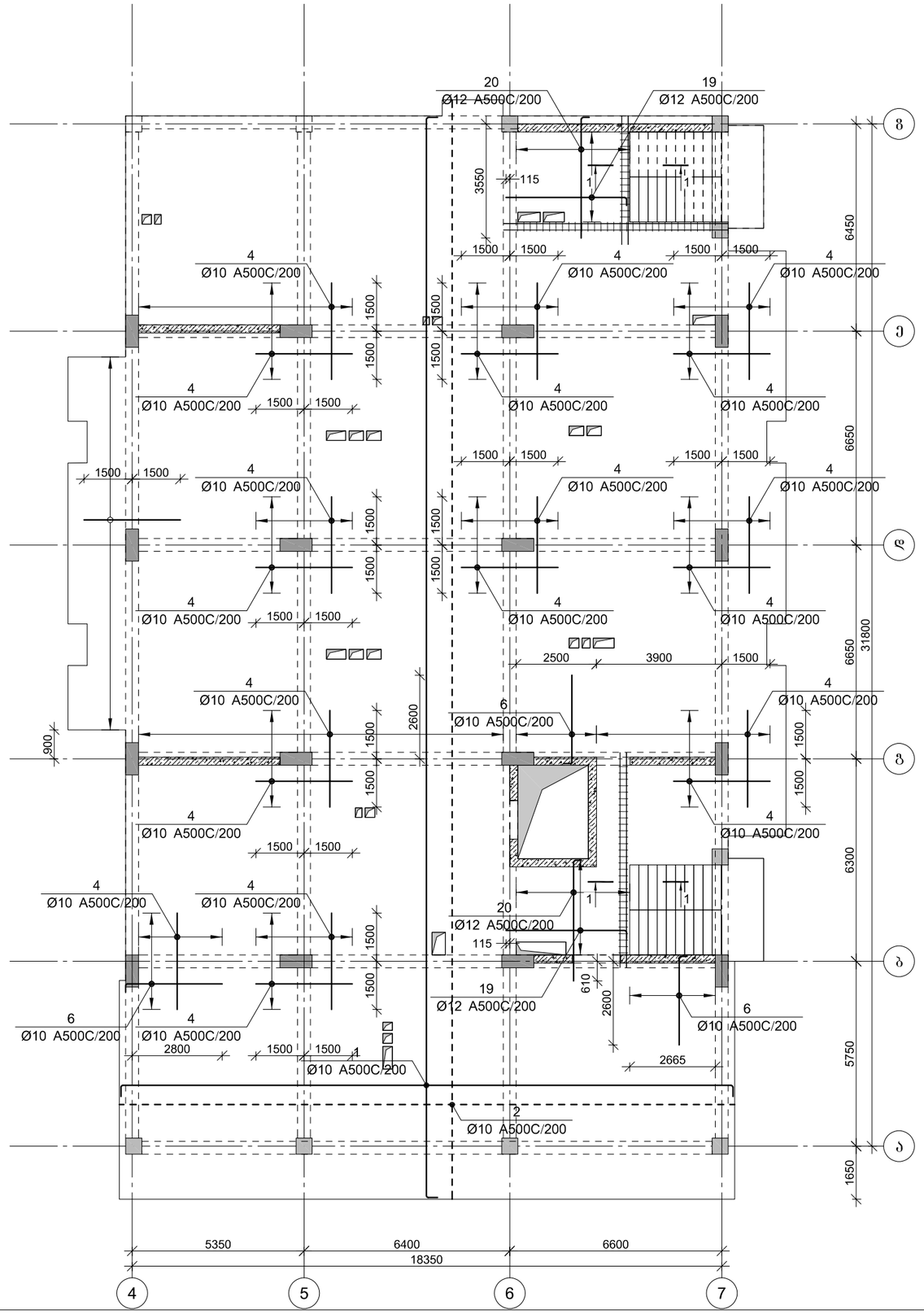

პროექტის დასახელება

მრავალფუნქციური კომპლექსი

პროექტის მისამართი

ქ. თბილისი დიღომი
(ს/კ 01.72.14.014.434)

დამკვეთი

სტადია	მარცლი	განმარტება
გკ	2022.10.14	

დაკვეთის №

CAD DWG ფაილი 06.pilebi.dwg

მთ. კონსტრუქტორი:

შესრულა

შეამოწმა

საპეტრორო უწყებები

ნახაზის დასახელება

მონ. რ/ბ გადახურვის ფილის არმირების გეგმა +34,550 ნიშნულზე

კ-6.15

A3

მონ. რ/ბ გადახურვის ფილის არმირების გეგმა +37,850 ნიშნულზე

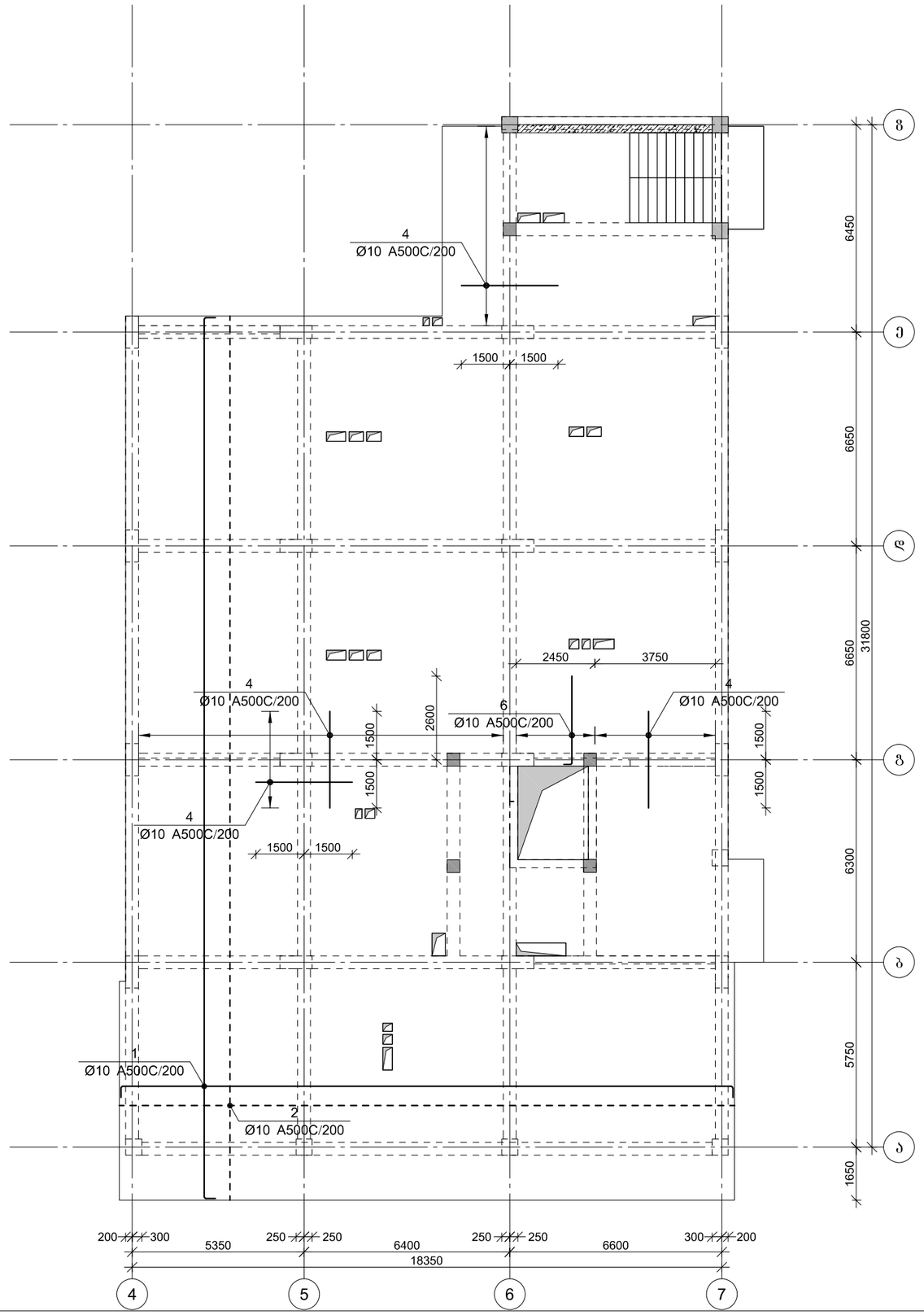

პროექტის დასახელება

მრავალფუნქციური კომპლექსი

პროექტის მისამართი

ქ. თბილისი დიღომი
(ს/კ 01.72.14.014.434)

დამკვეთი

სტადია	მარცხ	განმარტება
გკ	2022.10.14	

დაკვეთის №

CAD DWG ფაილი 06.pilebi.dwg

მთ. კონსტრუქტორი:

შესრულა

შეამოწმა

საპეტრო უფლებები

ნახაზის დასახელება

მონ. რ/ბ გადახურვის ფილის არმირების გეგმა +37,850 ნიშნულზე

კ-6.16

A3

მონ. რ/ბ გადახურვის ფილის არმირების გეგმა +40,200 ნიშნულზე

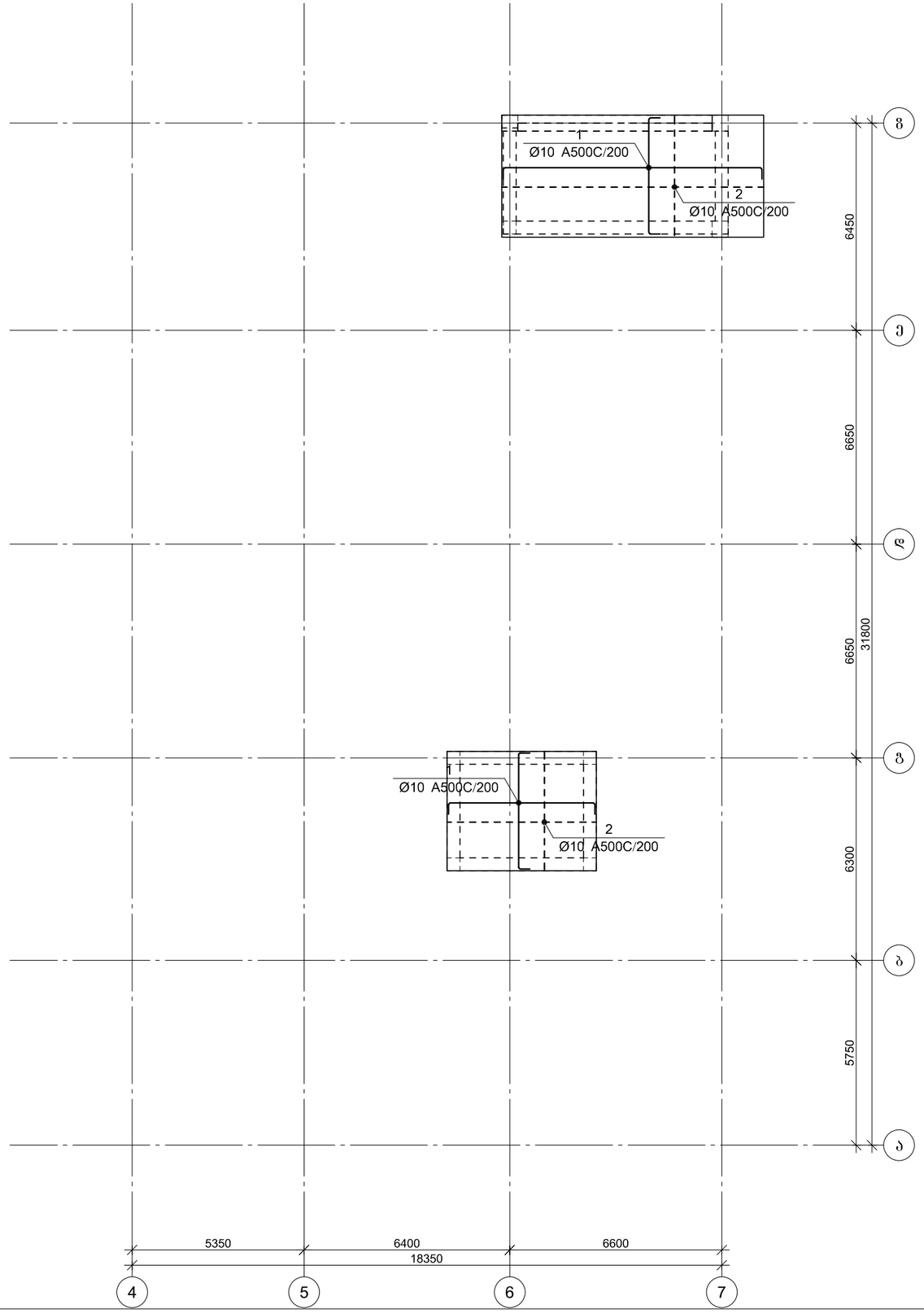

პროექტის დასახელება

მრავალფუნქციური კომპლექსი

პროექტის მისამართი

ქ. თბილისი დიღომი
(ს/კ 01.72.14.014.434)

დამკვეთი

სტადია	მარილი	განმარტება
გკ	2022.10.14	

დაკვეთის №

CAD DWG ფაილი 06.pilebi.dwg

მთ. კონსტრუქტორი:

შესრულა

შემოწმა

საავტორო უფლებები

ნახაზის დასახელება

მონ. რ/ბ გადახურვის ფილის არმირების გეგმა +40,200 ნიშნულზე

კ-6.17

A3

ფილის არმირების ფრაგმენტი

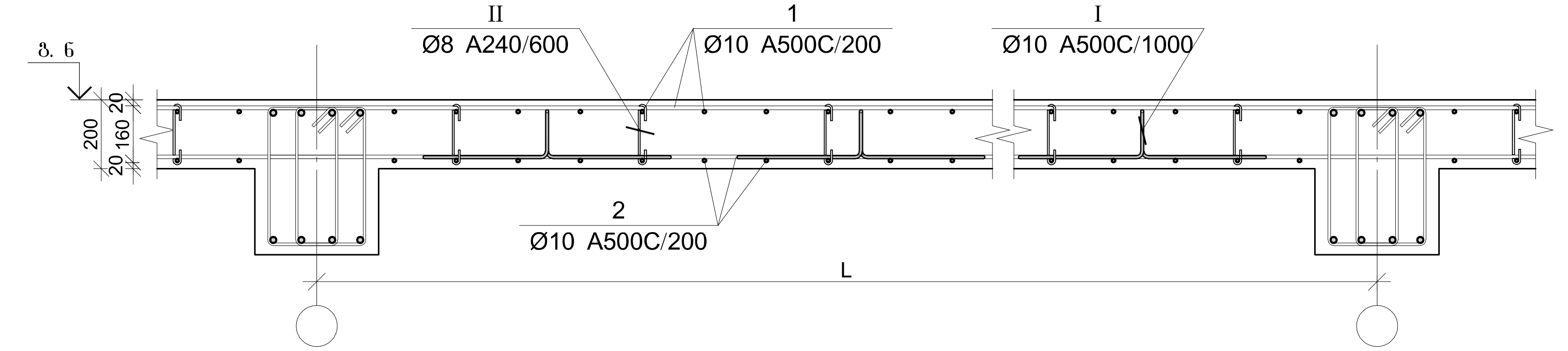

ფილის არმირების ფრაგმენტი

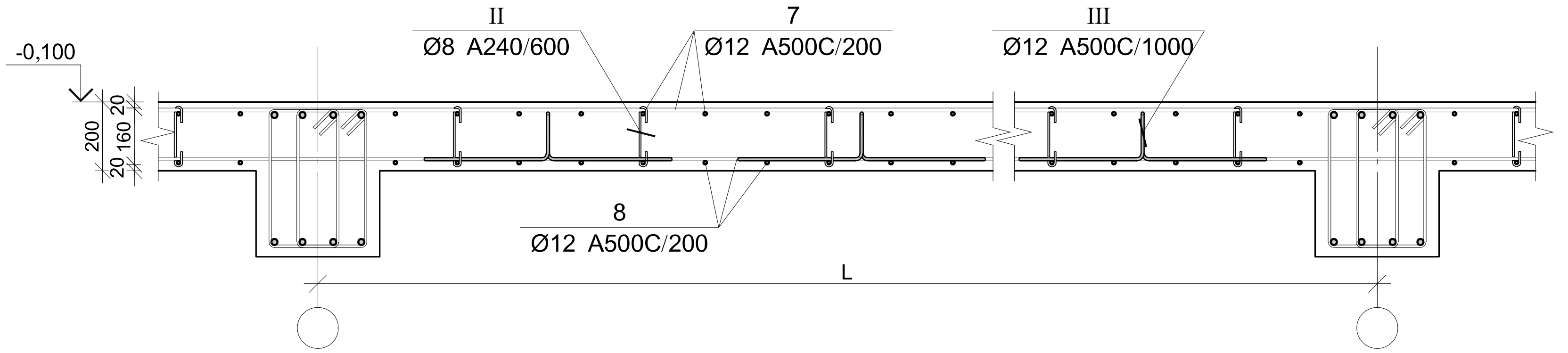

ფილის არმირების კვეთი რიგელთან

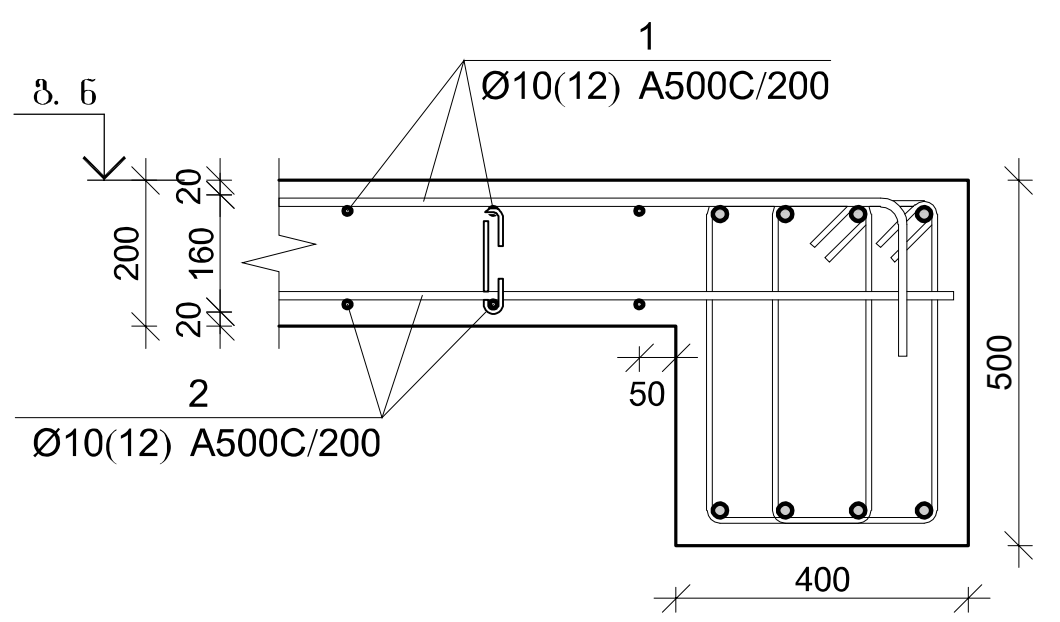

ფილის არმირების კვეთი ღიობთან

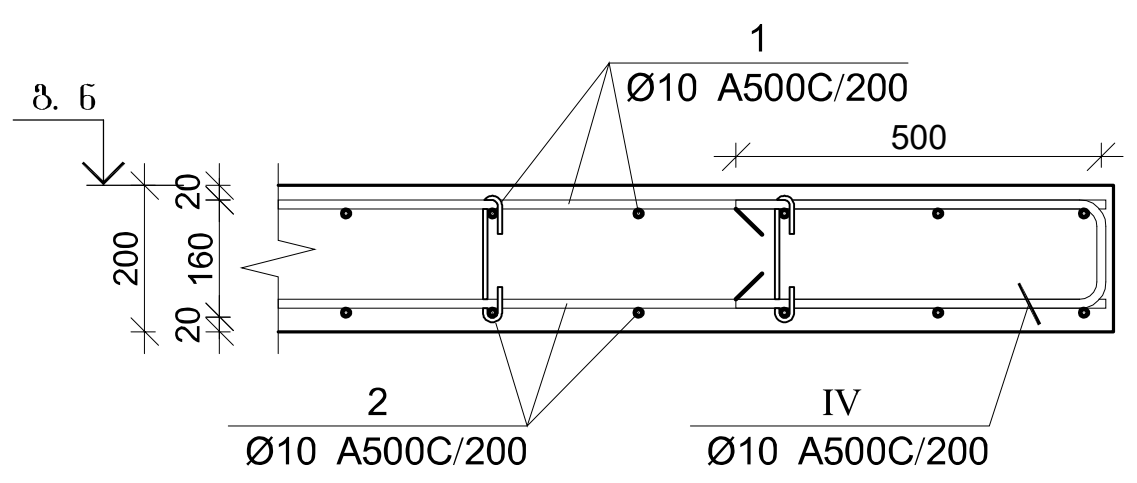

ფილის არმირების კვეთი ღიობთან

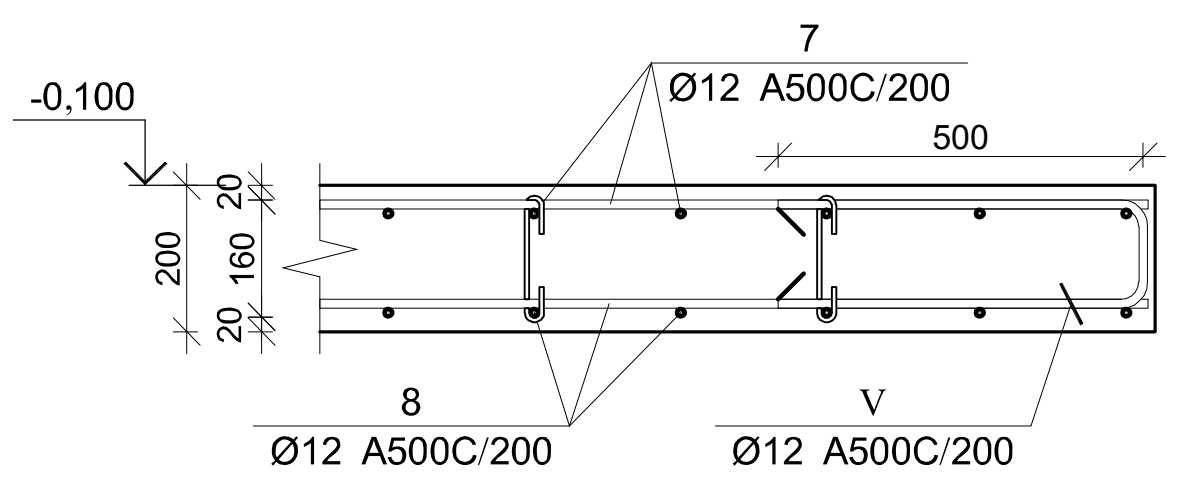

პოზ.	Ø [მმ.]	ესკიზი [მმ.]	სიგრძე [მმ.]
⑤	Ø10	2850; 150	3000
⑥	Ø10	2850; 150	3000
⑯	Ø12	2850; 150	3000
⑲	Ø12	3750; 250	4000
⑳	Ø12	3750; 250	4000
Ⅰ	Ø10	400; 130; 200; 130; 400	1260
Ⅱ	Ø8	155; 180; 50; 50; 180	255
Ⅲ	Ø12	400; 130; 200; 130; 400	1260
Ⅳ	Ø10	500; 135; 500	1135
Ⅴ	Ø12	500; 135; 500	1135
Ⅵ	Ø8	150; 130; 100; 100; 130; 150	760

ფილის არმირების კვეთი კედელთან

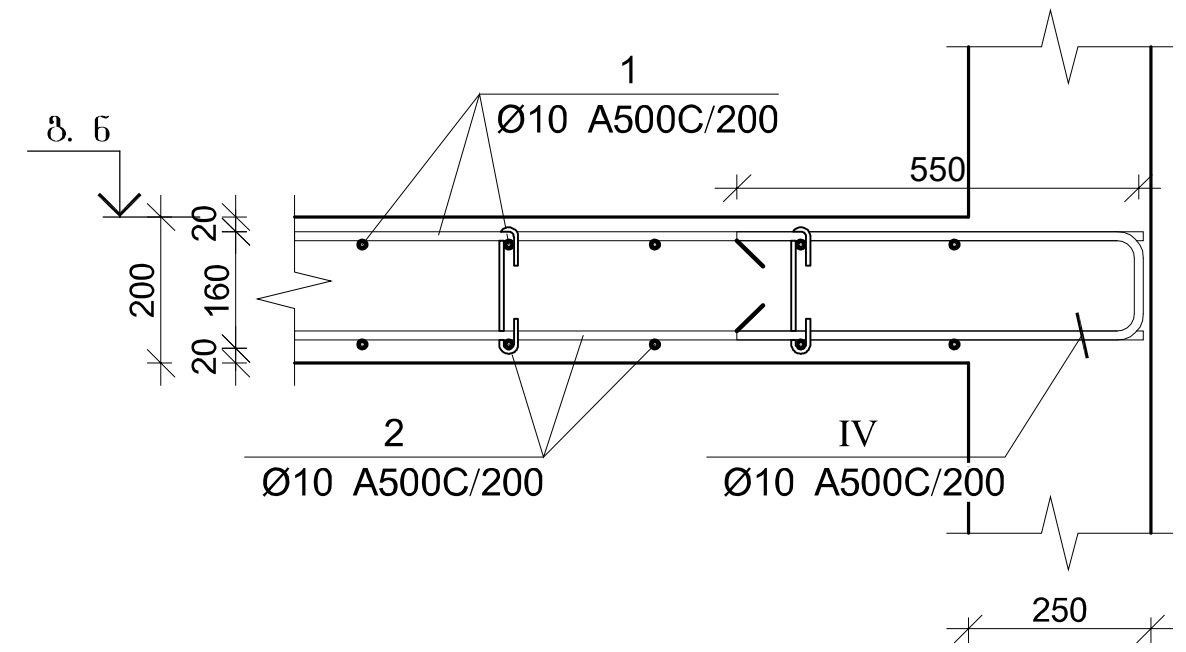

ფილის არმირების კვეთი კიბესთან

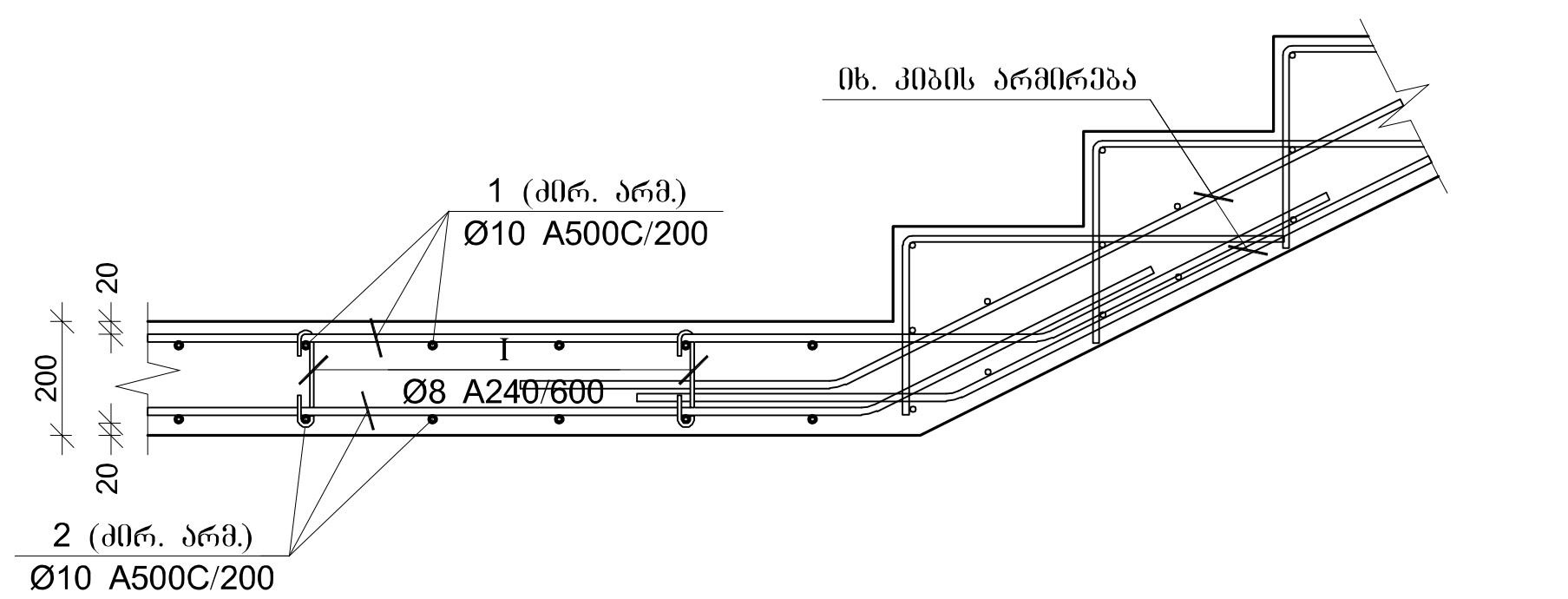

კარკასი №1

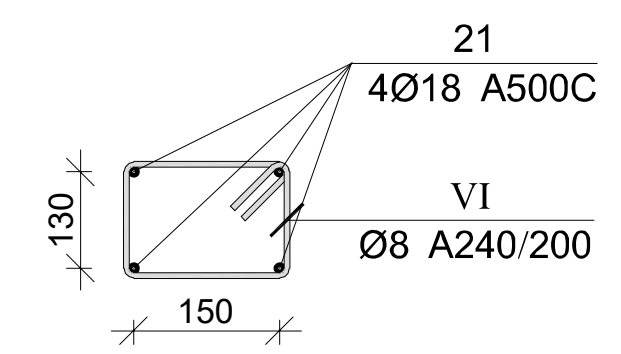

ფილის არმირების კვეთი კედელთან

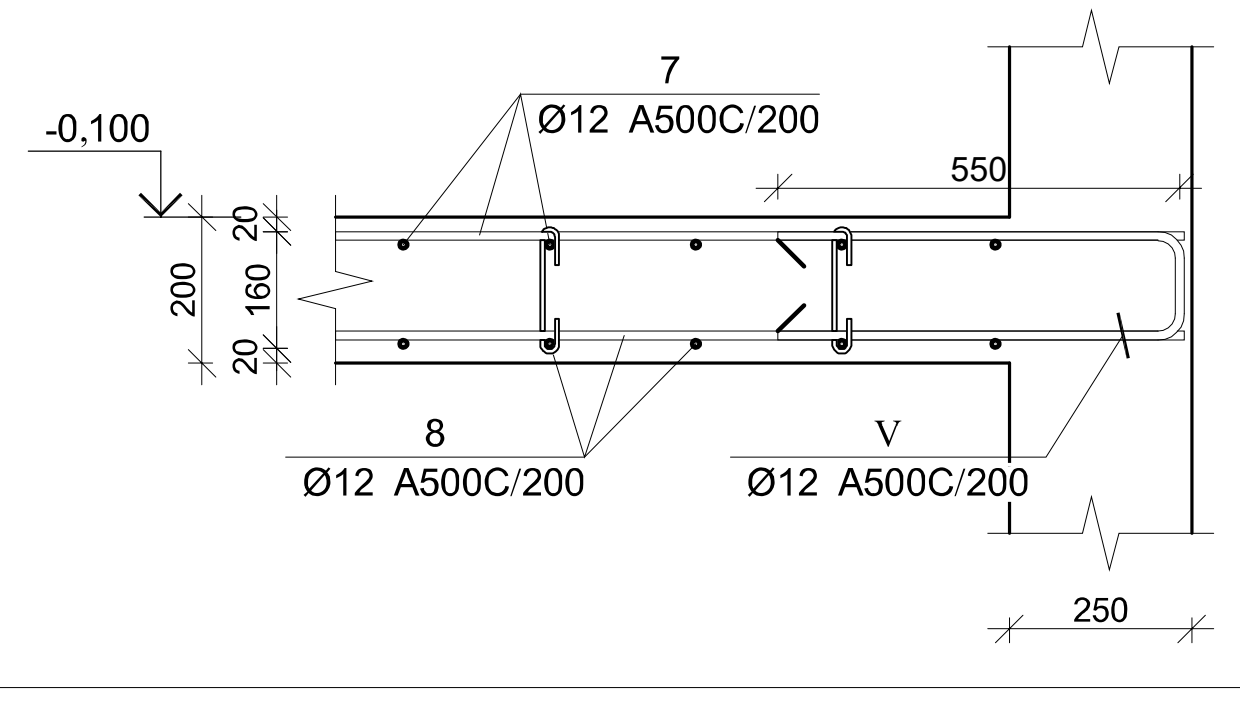

ფილის არმირების კვეთი კიბესთან

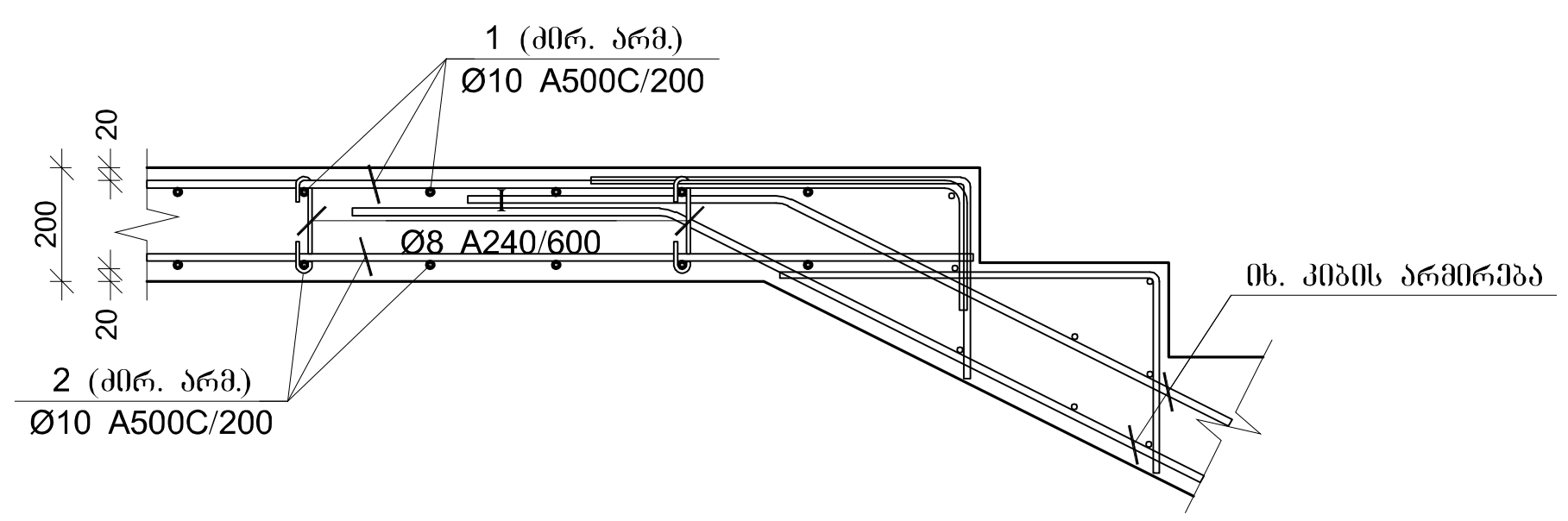

კვეთი 1-1

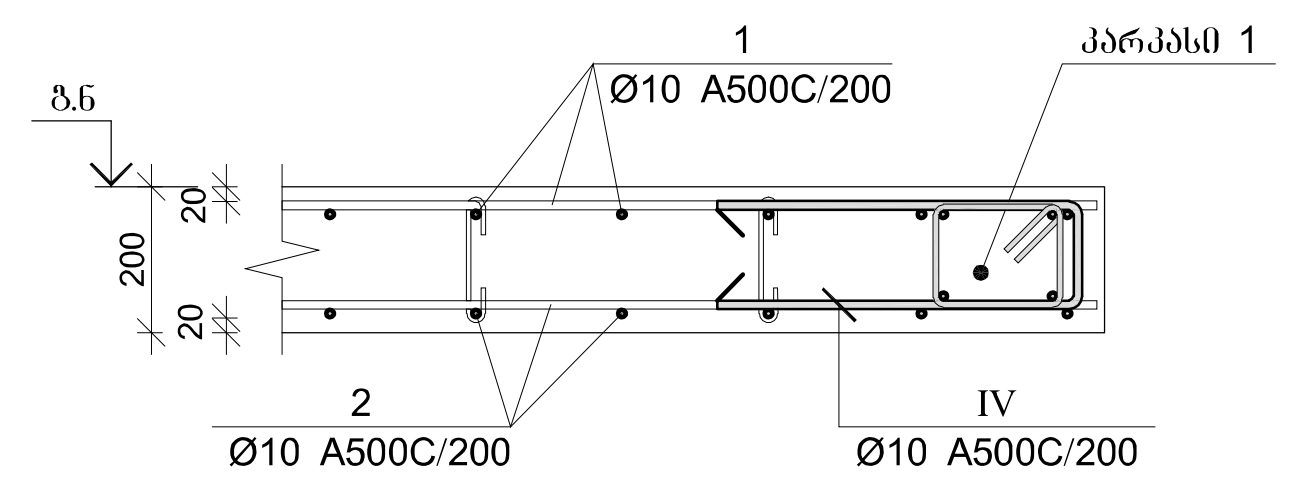

პროექტის დასახელება

მრავალფუნქციური კომპლექსი

პროექტის მისამართი

ქ. თბილისი დიღომი
(ს/კ 01.72.14.014.434)

დამკვეთი

სტადია	თარიღი	განმარტება
მპ	2022.10.14	

დაკვეთის №

CAD DWG ფაილი 06.pilebi.dwg

მთ. კონსტრუქტორი:

შეასრულა

შეამოწმა

საავტორო უფლებები

ნახაზის დასახელება

გადახურვის ფილის არმირების კვეთები

კ-6.18

A3

გადახურვის ფილის სპეციფიკაცია -3,400 ნიშნულზე

არმატურის სპეციფიკაცია					არმატურის ამოკრეფა					ბეტონი B 25
პოზ. №	Ø	L მმ.	n ცალი	Ln მ.	Ø	∑ Ln მ.	გრძივი მეტრის წონა კგ.	წონა კგ.		V; მ³
								A240	A500C	
1	2	3	4	5	6	7	8	9	10	11
1	10 A500C	-	-	6030.55	8 A240	347.29	0.39	137.03		98.06
2	10 A500C	-	-	5883.46	10 A500C	13606.92	0.62		8389.20	
3	10 A500C	8000	26	208.00						
4	10 A500C	3000	225	675.00						
5	10 A500C	3000	15	45.00						
6	10 A500C	3000	15	45.00						
I	10 A500C	1260	490	617.76						
II	8 A240	255	1362	347.29						
IV	10 A500C	1135	90	102.15						
							∑	137.03	8389.20	98.06
						n= 1		137.03	8389.20	98.06
									86.95	კგ/მ³

გადახურვის ფილის სპეციფიკაცია -0,100 ნიშნულზე

არმატურის სპეციფიკაცია					არმატურის ამოკრეფა					ბეტონი B 25
პოზ. №	Ø	L მმ.	n ცალი	Ln მ.	Ø	∑ Ln მ.	გრძივი მეტრის წონა კგ.	წონა კგ.		V; მ³
								A240	A500C	
1	2	3	4	5	6	7	8	9	10	11
7	12 A500C	-	-	5972.51	8 A240	343.95	0.39	135.72		97.11
8	12 A500C	-	-	5826.84	12 A500C	13601.72	0.89		12075.83	
9	12 A500C	8000	36	288.00						
10	12 A500C	4000	50	200.00						
11	12 A500C	6000	35	210.00						
12	12 A500C	4200	5	21.00						
13	12 A500C	3000	55	165.00						
14	12 A500C	12000	8	96.00						
15	12 A500C	6000	5	30.00						
16	12 A500C	3000	11	33.00						
III	12 A500C	1260	486	611.82						
II	8 A240	255	1349	343.95						
V	12 A500C	1135	130	147.55						
							∑	135.72	12075.83	97.11
						n= 1		135.72	12075.83	97.11
									125.74	კგ/მ³

გადახურვის ფილის სპეციფიკაცია +4,850 ნიშნულზე

არმატურის სპეციფიკაცია					არმატურის ამოკრეფა					ბეტონი B 25
პოზ. №	Ø	L მმ.	n ცალი	Ln მ.	Ø	∑ Ln მ.	გრძივი მეტრის წონა კგ.	წონა კგ.		V; მ³
								A240	A500C	
1	2	3	4	5	6	7	8	9	10	11
1	10 A500C	-	-	7176.22	8 A240	436.06	0.39	172.06		116.69
2	10 A500C	-	-	7001.19	10 A500C	16597.86	0.62		10233.23	
4	10 A500C	3000	445	1335.00	12 A500C	505.00	0.89		448.35	
6	10 A500C	3000	43	129.00	18 A500C	27.00	2.00		53.93	
17	12 A500C	3500	30	105.00						
18	12 A500C	4000	35	140.00						
19	12 A500C	4000	30	120.00						
20	12 A500C	4000	35	140.00						
21	18 A500C	-	-	27.00						
I	10 A500C	1260	583	735.12						
II	8 A240	255	1621	413.26						
IV	10 A500C	1135	195	221.33						
VI	8 A240	760	30	22.80			∑	172.06	10735.51	116.69
						n= 1		172.06	10735.51	116.69
									93.48	კგ/მ³

გადახურვის ფილის სპეციფიკაცია +8,150 ნიშნულზე

არმატურის სპეციფიკაცია					არმატურის ამოკრეფა					ბეტონი B 25
პოზ. №	Ø	L მმ.	n ცალი	Ln მ.	Ø	∑ Ln მ.	გრძივი მეტრის წონა კგ.	წონა კგ.		V; მ³
								A240	A500C	
1	2	3	4	5	6	7	8	9	10	11
1	10 A500C	-	-	7293.90	8 A240	477.04	0.39	188.23		118.60
2	10 A500C	-	-	7116.00	10 A500C	16920.24	0.62		10431.99	
4	10 A500C	3000	461	1383.00	12 A500C	505.00	0.89		448.35	
6	10 A500C	3000	45	135.00	18 A500C	71.00	2.00		141.83	
17	12 A500C	3500	30	105.00						
18	12 A500C	4000	35	140.00						
19	12 A500C	4000	30	120.00						
20	12 A500C	4000	35	140.00						
21	18 A500C	-	-	71.00						
I	10 A500C	1260	593	747.18						
II	8 A240	255	1647	420.04						
IV	10 A500C	1135	216	245.16						
VI	8 A240	760	75	57.00			∑	188.23	11022.16	118.60
						n= 1		188.23	11022.16	118.60
									94.52	კგ/მ³

გადახურვის ფილის სპეციფიკაცია +11,450 ნიშნულზე

არმატურის სპეციფიკაცია					არმატურის ამოკრეფა					ბეტონი B 25
პოზ. №	Ø	L მმ.	n ცალი	Ln მ.	Ø	∑ Ln მ.	გრძივი მეტრის წონა კგ.	წონა კგ.		V; მ³
								A240	A500C	
1	2	3	4	5	6	7	8	9	10	11
1	10 A500C	-	-	7293.90	8 A240	477.04	0.39	188.23		118.60
2	10 A500C	-	-	7116.00	10 A500C	17083.13	0.62		10532.42	
4	10 A500C	3000	500	1500.00	12 A500C	505.00	0.89		448.35	
6	10 A500C	3000	55	165.00	18 A500C	71.00	2.00		141.83	
17	12 A500C	3500	30	105.00						
18	12 A500C	4000	35	140.00						
19	12 A500C	4000	30	120.00						
20	12 A500C	4000	35	140.00						
21	18 A500C	-	-	71.00						
I	10 A500C	1260	593	747.18						
II	8 A240	255	1647	420.04						
IV	10 A500C	1135	230	261.05						
VI	8 A240	760	75	57.00			∑	188.23	11122.59	118.60
						n= 1		188.23	11122.59	118.60
									95.37	კგ/მ³

გადახურვის ფილის სპეციფიკაცია +14,750 ნიშნულზე

არმატურის სპეციფიკაცია					არმატურის ამოკრეფა					ბეტონი B 25
პოზ. №	Ø	L მმ.	n ცალი	Ln მ.	Ø	∑ Ln მ.	გრძივი მეტრის წონა კგ.	წონა კგ.		V; მ³
								A240	A500C	
1	2	3	4	5	6	7	8	9	10	11
1	10 A500C	-	-	7309.40	8 A240	477.93	0.39	188.59		118.85
2	10 A500C	-	-	7131.12	10 A500C	17047.64	0.62		10510.54	
4	10 A500C	3000	485	1455.00	12 A500C	260.00	0.89		230.83	
6	10 A500C	3000	55	165.00	18 A500C	71.00	2.00		141.83	
19	12 A500C	4000	30	120.00						
20	12 A500C	4000	35	140.00						
21	18 A500C	-	-	71.00						
I	10 A500C	1260	594	748.77						
II	8 A240	255	1651	420.93						
IV	10 A500C	1135	210	238.35						
VI	8 A240	760	75	57.00			∑	188.59	10883.20	118.85
						n= 1		188.59	10883.20	118.85
									93.16	კგ/მ³

გადახურვის ფილის სპეციფიკაცია +18,050 ნიშნულზე

არმატურის სპეციფიკაცია					არმატურის ამოკრეფა					ბეტონი B 25
პოზ. №	Ø	L მმ.	n ცალი	Ln მ.	Ø	∑ Ln მ.	გრძივი მეტრის წონა კგ.	წონა კგ.		V; მ³
								A240	A500C	
1	2	3	4	5	6	7	8	9	10	11
1	10 A500C	-	-	7306.20	8 A240	477.75	0.39	188.51		118.80
2	10 A500C	-	-	7128.00	10 A500C	17040.99	0.62		10506.43	
4	10 A500C	3000	485	1455.00	12 A500C	260.00	0.89		230.83	
6	10 A500C	3000	55	165.00	18 A500C	71.00	2.00		141.83	
19	12 A500C	4000	30	120.00						
20	12 A500C	4000	35	140.00						
21	18 A500C	-	-	71.00						
I	10 A500C	1260	594	748.44						
II	8 A240	255	1650	420.75						
IV	10 A500C	1135	210	238.35						
VI	8 A240	760	75	57.00			∑	188.51	10879.10	118.80
						n= 1		188.51	10879.10	118.80
									93.16	კგ/მ³

გადახურვის ფილის სპეციფიკაცია +21,350 ნიშნულზე

არმატურის სპეციფიკაცია					არმატურის ამოკრეფა					ბეტონი B 25
პოზ. №	Ø	L მმ.	n ცალი	Ln მ.	Ø	∑ Ln მ.	გრძივი მეტრის წონა კგ.	წონა კგ.		V; მ³
								A240	A500C	
1	2	3	4	5	6	7	8	9	10	11
1	10 A500C	-	-	7343.10	8 A240	479.87	0.39	189.35		119.40
2	10 A500C	-	-	7164.00	10 A500C	17117.67	0.62		10553.71	
4	10 A500C	3000	485	1455.00	12 A500C	260.00	0.89		230.83	
6	10 A500C	3000	55	165.00	18 A500C	71.00	2.00		141.83	
19	12 A500C	4000	30	120.00						
20	12 A500C	4000	35	140.00						
21	18 A500C	-	-	71.00						
I	10 A500C	1260	597	752.22						
II	8 A240	255	1658	422.87						
IV	10 A500C	1135	210	238.35						
VI	8 A240	760	75	57.00			∑	189.35	10926.37	119.40
						n= 1		189.35	10926.37	119.40
									93.10	კგ/მ³

გადახურვის ფილის სპეციფიკაცია +24,650 ნიშნულზე

არმატურის სპეციფიკაცია					არმატურის ამოკრეფა					ბეტონი B 25
პოზ. №	Ø	L მმ.	n ცალი	Ln მ.	Ø	∑ Ln მ.	გრძივი მეტრის წონა კგ.	წონა კგ.		V; მ³
								A240	A500C	
1	2	3	4	5	6	7	8	9	10	11
1	10 A500C	-	-	7158.60	8 A240	469.25	0.39	185.16		116.40
2	10 A500C	-	-	6984.00	10 A500C	16569.27	0.62		10215.60	
4	10 A500C	3000	430	1290.00	12 A500C	260.00	0.89		230.83	
6	10 A500C	3000	55	165.00	18 A500C	71.00	2.00		141.83	
19	12 A500C	4000	30	120.00						
20	12 A500C	4000	35	140.00						
21	18 A500C	-	-	71.00						
I	10 A500C	1260	582	733.32						
II	8 A240	255	1617	412.25						
IV	10 A500C	1135	210	238.35						
VI	8 A240	760	75	57.00			∑	185.16	10588.26	116.40
						n= 1		185.16	10588.26	116.40
									92.56	კგ/მ³

პროექტის დასახელება

მრავალფუნქციური კომპლექსი

პროექტის მისამართი

ქ. თბილისი დიღომი
(ს/კ 01.72.14.014.434)

დამკვეთი

სტადია	თარიღი	განმარტება
მპ	2022.10.14	

დაკვეთის №

CAD DWG ფაილი 06.pilebi.dwg

მთ. კონსტრუქტორი:

შეასრულა

შეამოწმა

საავტორო უფლებები

ნახაზის დასახელება

მონ. რ/ბ გადახურვის ფილის სპეციფიკაციები

კ-6.19

A3

Схема расстановки свай +34.550 Группа №1 Вариант 1

Обозначение	Наименование	Кол.	Масса ед., кг	Примечание
	Железобетонные изделия			
1.010-1/87	Свая С90.30-АIIIв	1	2200	
1.010-1/87	Свая С100.30-АIIIв	1	2450	
1.010-1/87	Свая С110.30-АIIIв	1	2700	
	Материалы			
	Бетон В25	1	0.5	м³
	Арматура А500С	1	0.1	т

Поз.	Обозначение	Наименование	Кол.	Масса ед., кг	Примечание
1	1.010-1/87	Свая С90.30-АIIIв	1	2200	
2	1.010-1/87	Свая С100.30-АIIIв	1	2450	
3	1.010-1/87	Свая С110.30-АIIIв	1	2700	
4		Бетон В25	1	0.5	м³
5		Арматура А500С	1	0.1	т

Схема расстановки свай +27.950 Группа №1 Вариант 1

Марка сваи	Кол.	Масса ед., кг	Примечание
С90.30-АIIIв	1	2200	
С100.30-АIIIв	1	2450	
С110.30-АIIIв	1	2700	

Схема расстановки свай +31.250 Группа №1 Вариант 1

Марка сваи	Кол.	Масса ед., кг	Примечание
С90.30-АIIIв	1	2200	
С100.30-АIIIв	1	2450	
С110.30-АIIIв	1	2700	

Схема расстановки свай +37.850 Группа №1 Вариант 1

Марка сваи	Кол.	Масса ед., кг	Примечание
С90.30-АIIIв	1	2200	
С100.30-АIIIв	1	2450	
С110.30-АIIIв	1	2700	

Схема расстановки свай +40.200 Группа №1 Вариант 1

Марка сваи	Кол.	Масса ед., кг	Примечание
С90.30-АIIIв	1	2200	
С100.30-АIIIв	1	2450	
С110.30-АIIIв	1	2700	

Ведомость свайных работ

Ф6.03.ЭМ.ОВ

Жилой дом с офисными помещениями

Изм.	Кол. уч.	Лист	№ док.	Подп.	Дата
Разраб.					2022.10.14
Пров.					
Н. контр.					
ГИП					

Стадия Р | Лист 3 | Листов 11

ООО «ПроектСтрой»

Схема расстановки свай

Копировал | Формат А3

Схема расстановки свай

მრნ. რ/ბ კიბის კიბე №1-ის საყალიბე ჭრილი 1-1

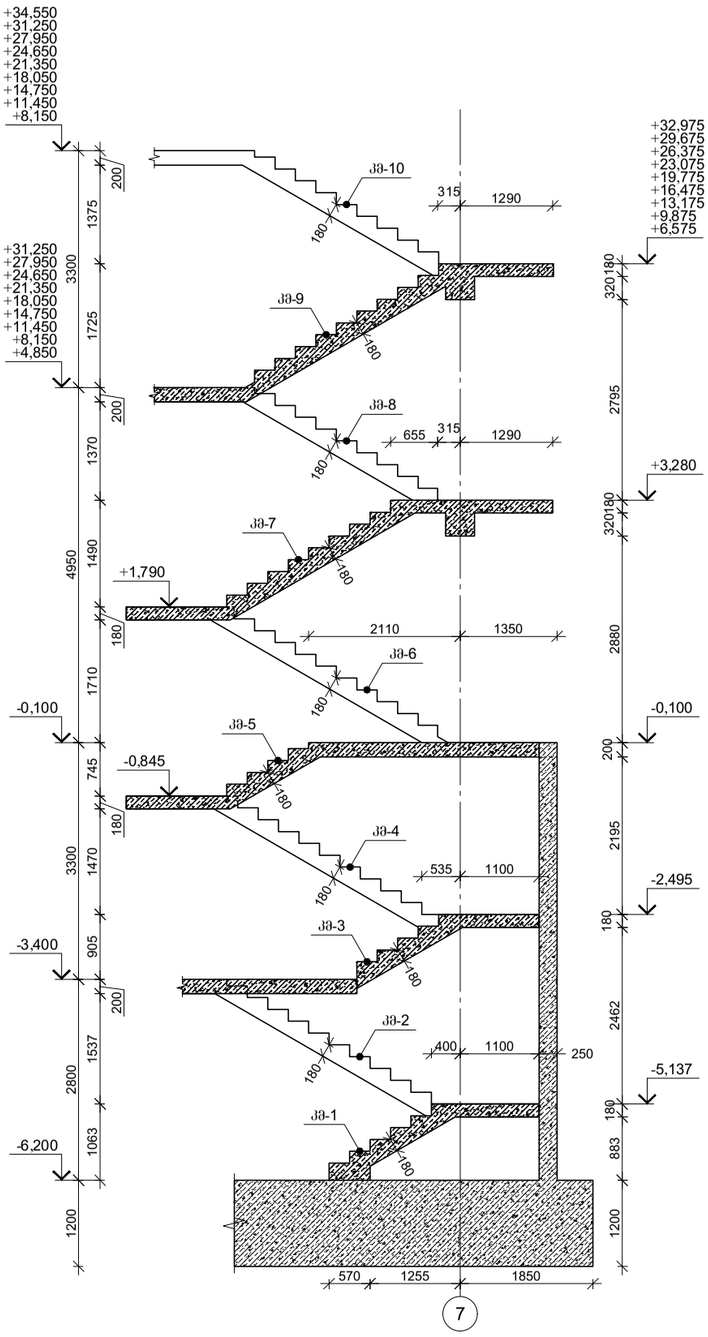

მრნ. რ/ბ კიბის კიბე №1-ის საყალიბე გეგმა -6,200 ნიშნულზე

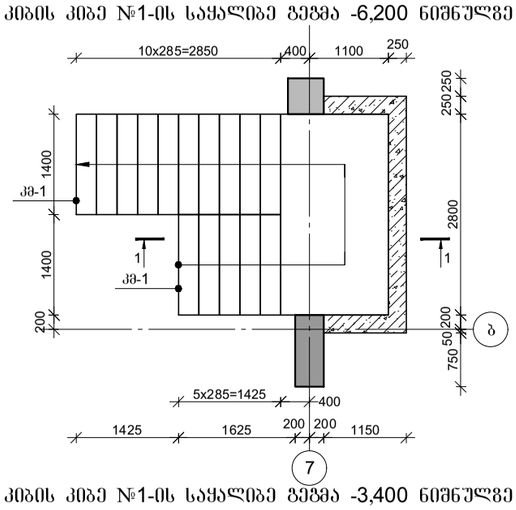

მრნ. რ/ბ კიბის კიბე №1-ის საყალიბე გეგმა -3,400 ნიშნულზე

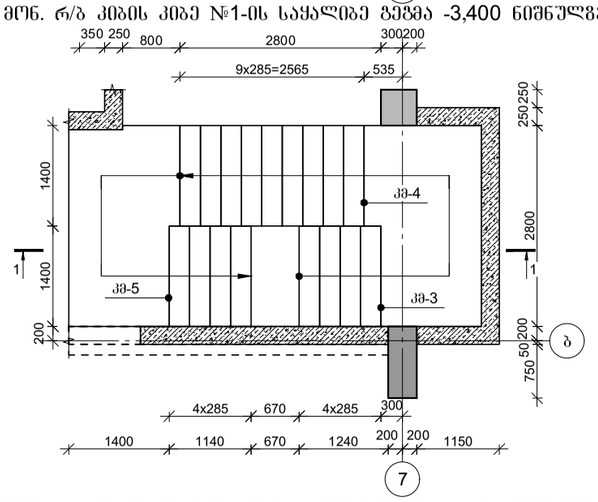

მრნ. რ/ბ კიბის კიბე №1-ის საყალიბე გეგმა -0,100 ნიშნულზე (კმ-6;კმ-7)

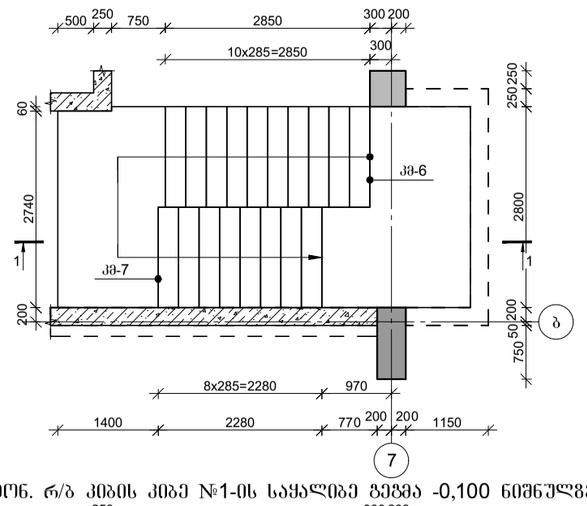

მრნ. რ/ბ კიბის კიბე №1-ის საყალიბე გეგმა -0,100 ნიშნულზე (კმ-7;კმ-8)

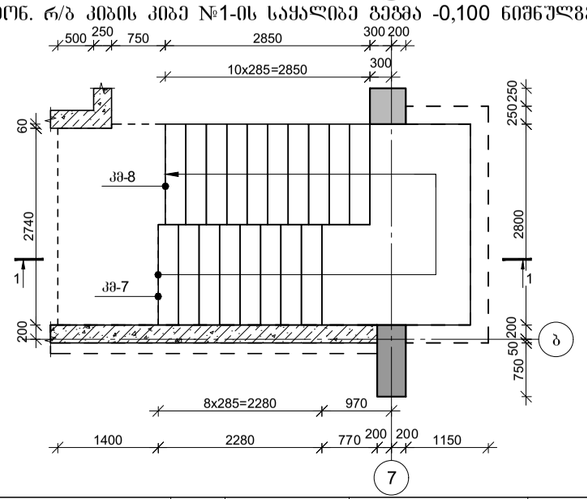

მრნ. რ/ბ კიბის კიბე №1-ის საყალიბე გეგმა +4,850 ნიშნულზე

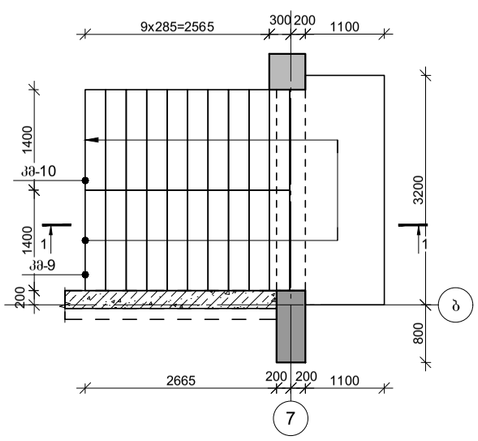

პროექტის დასახელება	მრავალფუნქციური კომპლექსი
პროექტის მისამართი	ქ. მცხეთაში დიდგორის (ს/კ 01.72.14.014.434)
დამკვეთი	
სტადია მისაღები	პროექტის ნაწილი
მე 2022.10.15	
დამკვეთის №	
CAD DWG ფაილი 07.kibeebi.dwg	
მთ. არქიტექტორი:	ბ. კრონგაზ
შემსრულა	გ. ვარამიძე
შემოწმება	ნ. ხუბულავა
სამუშაოების უფლებები	
ნახაზის დასახელება	
მრნ. რ/ბ კიბის კიბე №1-ის საყალიბე გეგმა და ჭრილი	
ნახაზის №	ჯ-7.01
ფორმატი	A3

ფილის ქვედა შრის არმატურების გადაბმის დეტალი

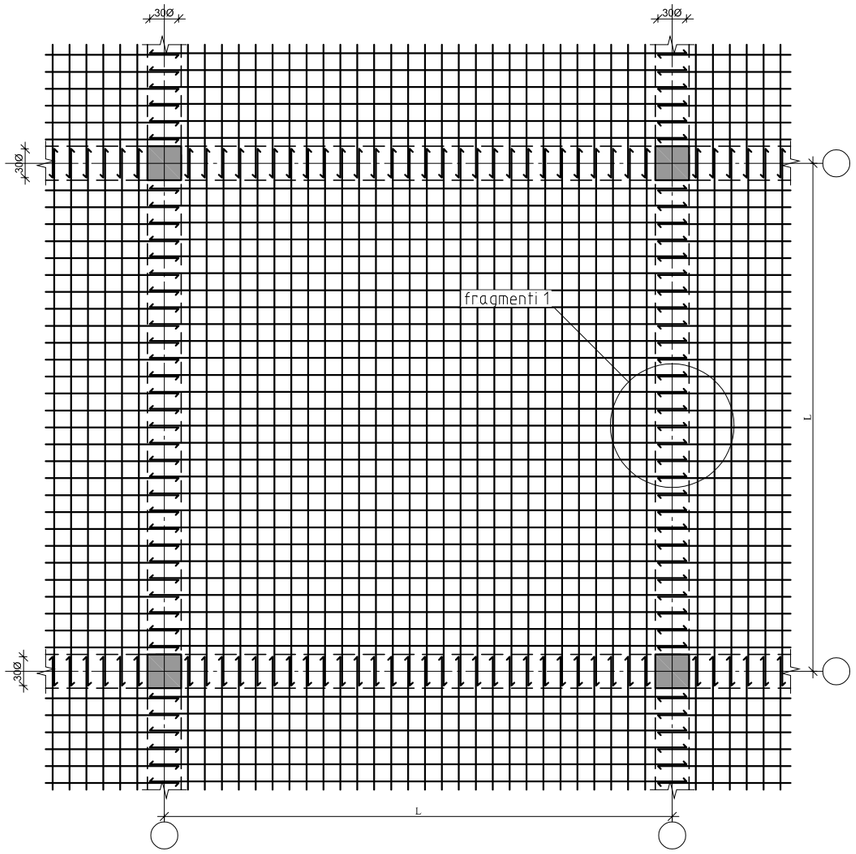

ფილის გედა შრის არმატურების გადაბმის დეტალი

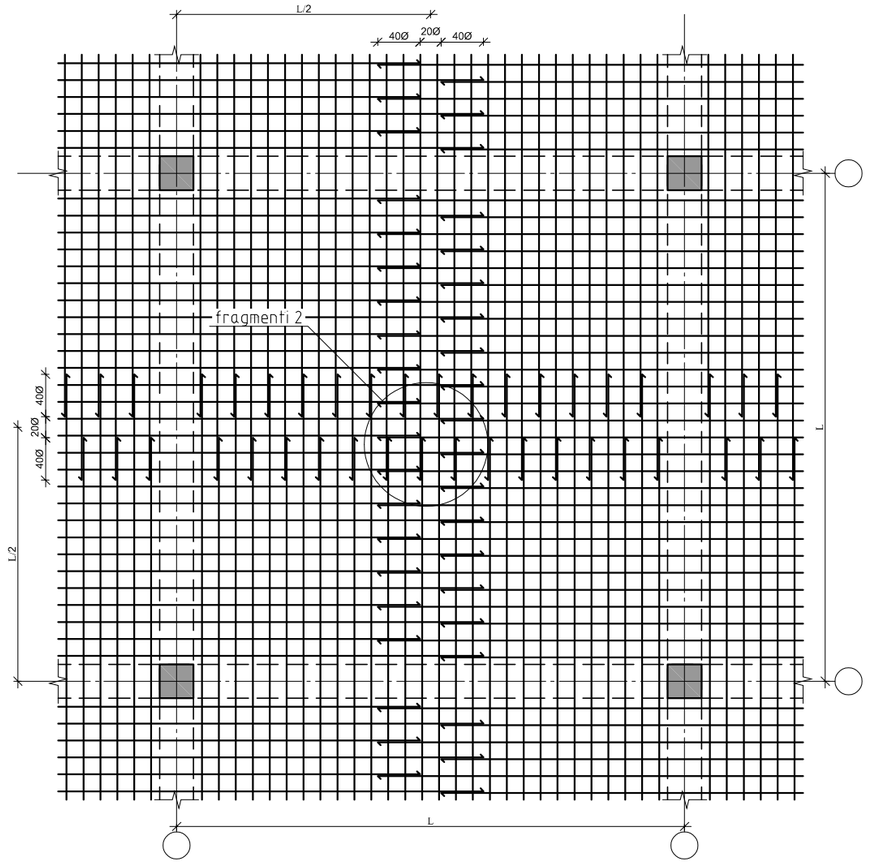

გადახურვის ფილაში ღიობის მოწყობის დეტალი

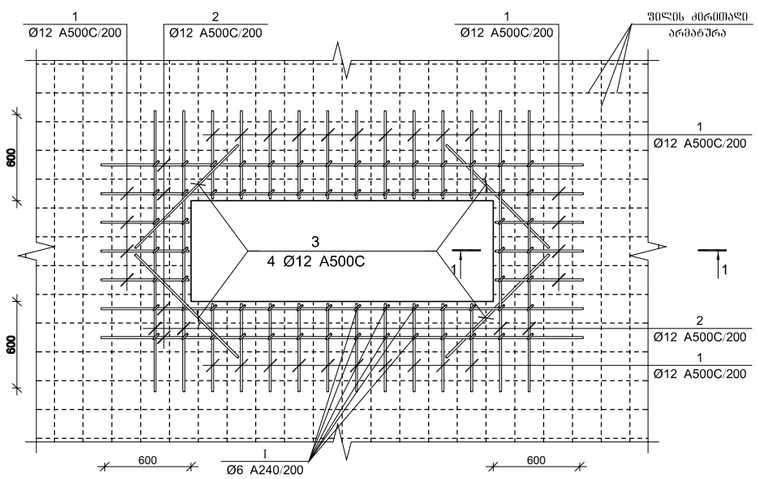

ფრაგმენტი №1

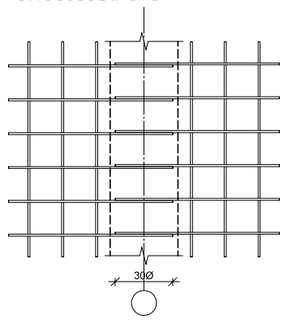

ფრაგმენტი №2

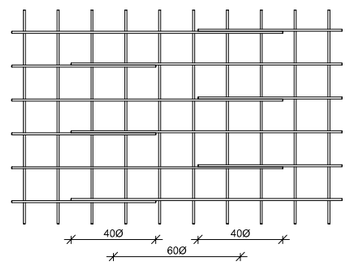

ჭრილი 1-1

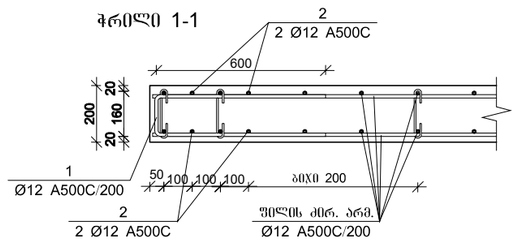

პროექტის დასახელება

მრავალფუნქციური კომპლექსი

პროექტის მისამართი

ქ. თბილისი დიღომი
(ს/კ 01.72.14.014.434)

დამკვეთი

სტადია	მარცხ	განმარტება
მპ	2022.10.14	

დაკვეთის №

CAD DWG ფაილი 06.pilebi.dwg

მთ. კონსტრუქტორი:

შესრულა

შეამოწმა

სააპტრორო უწყებები

ნახაზის დასახელება

ფილის არმატურების
გადაბმის დეტალი

კ-6.21

A3

მონ. რ/ბ კიბე №1-ის კიბის მარშის კმ-1-ის არმირება

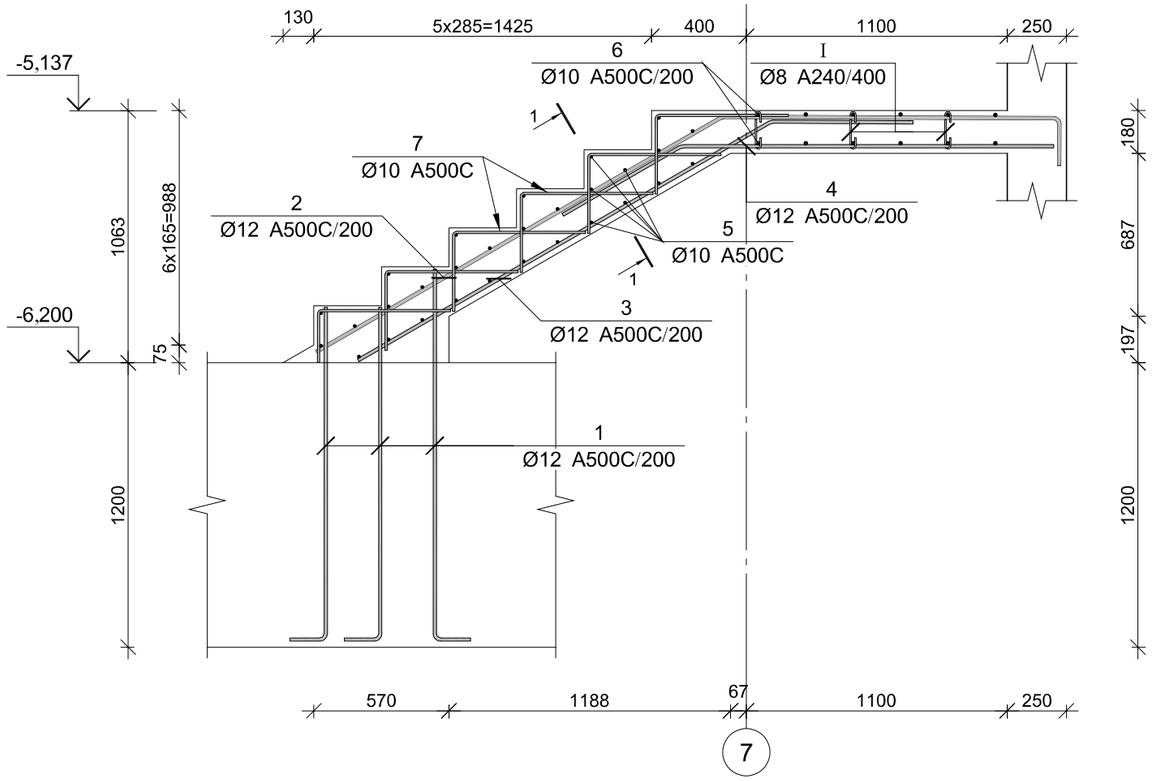

პოზ.	Ø [მმ.]	ესკიზი [მმ.]	სიგრძე [მმ.]
①	Ø12	1550, 200	1750
②	Ø12	1400, 200, 1980	3580
③	Ø12	600, 2000	4150
④	Ø12	1570, 600	2170
⑤	Ø10	1400	1400
⑥	Ø10	3250, 150, 150	3550
⑦	Ø10	600, 300	900
Ⅰ	Ø8	140, 180, 75, 75, 180	290

პროექტის დასახელება

მრავალფუნქციური კომპლექსი

პროექტის მისამართი

ქ. თბილისი დიღომი
(ს/კ 01.72.14.014.434)

დამკვეთი

სტადია მარცხ. განმარტება

მპ 2022.10.15

დაკვეთის №

CAD DWG ფაილი 07.kibeebi.dwg

მთ. კონსტრუქტორი:

შესრულა

შემოწმა

საპეტრო უფლებები

ნახაზის დასახელება

მონ. რ/ბ კიბე №1-ის კიბის მარშის კმ-1-ის არმირება

კ-7.02

A3

მონ. რ/ბ კიბე №1-ის კიბის მარშის კმ-1-ის სპეციფიკაცია

არმატურის სპეციფიკაცია					არმატურის ამოკრეფა					ბეტონი B 25
პოზ. №	Ø	L მმ.	n ცალი	Ln მ.	Ø	∑ Ln მ.	1მ.მის წონა კგ.	წონა კგ. A240	წონა კგ. A500C	V; მ³
1	2	3	4	5	6	7	8	9	10	11
1	12 A500C	1750	24	42.00	8 A240	6.38	0.39	2.52		
2	12 A500C	3580	8	28.64	10 A500C	104.80	0.62		64.61	1.30
3	12 A500C	4150	8	33.20	12 A500C	121.20	0.89		107.60	
4	12 A500C	2170	8	17.36						
5	10 A500C	1400	29	40.60						
6	10 A500C	3550	12	42.60						
7	10 A500C	900	24	21.60						
Ⅰ	8 A240	290	22	6.38						
							∑	2.52	172.22	1.30
						n= 1		2.52	172.22	1.30
									134.02	კგ/მ³

კვეთი 1-1

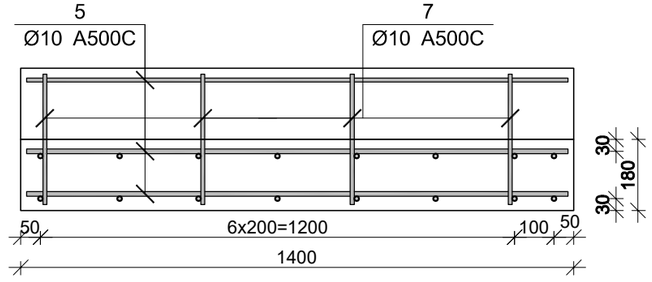

მონ. რ/ბ კიბე №1-ის კიბის მარშის კმ-2-ის არმირება

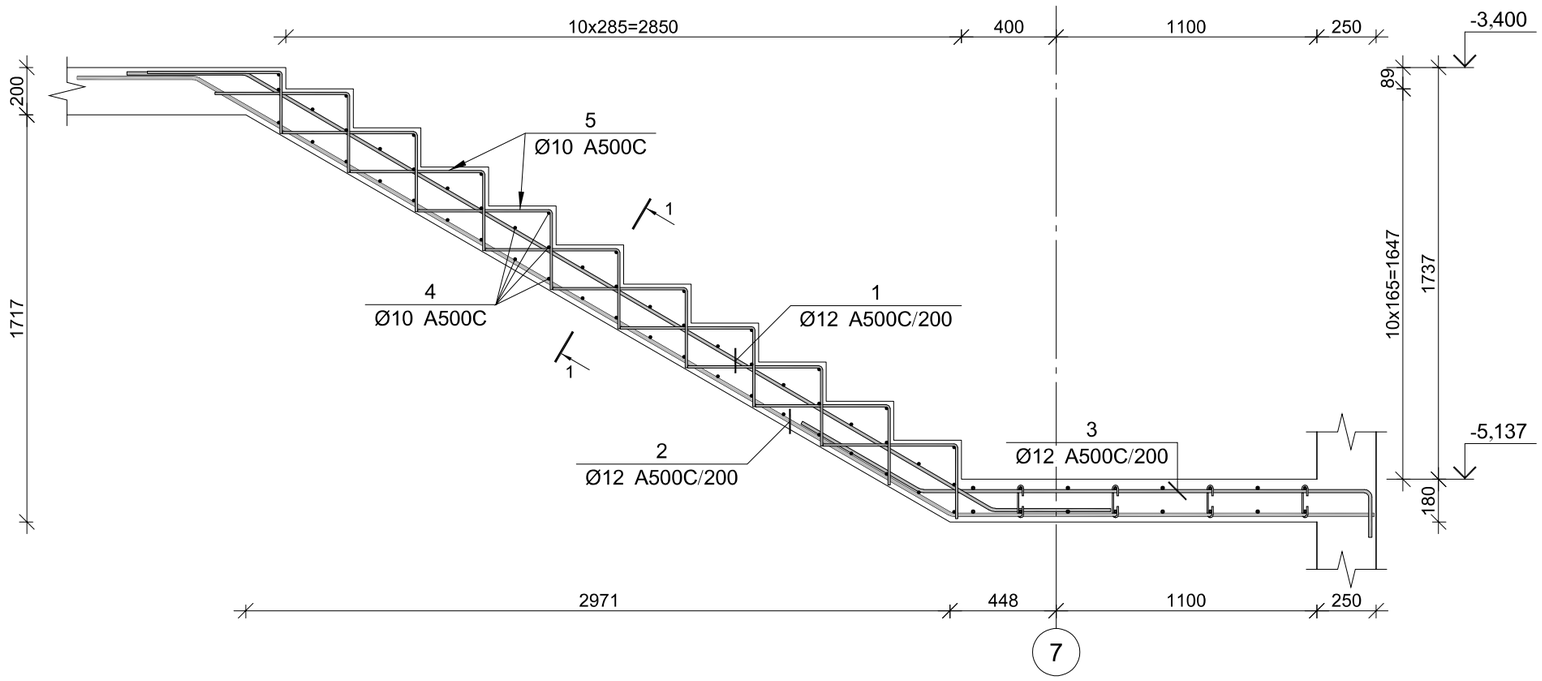

პოზ.	Ø [მმ.]	ესკიზი [მმ.]	სიგრძე [მმ.]
①	Ø12	500 / 3650 / 500	4650
②	Ø12	500 / 3650 / 1780	5960
③	Ø12	500 / 1900 / 200	2600
④	Ø10	1400	1400
⑤	Ø10	600 / 300	900

მონ. რ/ბ კიბე №1-ის კიბის მარშის კმ-2-ის სპეციფიკაცია

არმატურის სპეციფიკაცია					არმატურის ამოკრეფა					ბეტონი B 25
პოზ. №	Ø	L მმ.	n ცალი	Ln მ.	Ø	∑ Ln მ.	ერთეულის წონა კგ.	წონა კგ. A240	წონა კგ. A500C	V; მ³
1	2	3	4	5	6	7	8	9	10	11
1	12 A500C	4650	8	37.20	10 A500C	113.80	0.62		70.16	1.19
2	12 A500C	5960	8	47.68	12 A500C	105.68	0.89		93.82	
3	12 A500C	2600	8	20.80						
4	10 A500C	1400	53	74.20						
5	10 A500C	900	44	39.60						
						∑			163.99	1.19
						n= 1			163.99	1.19
									138.23	კგ/მ³

კვეთი 1-1

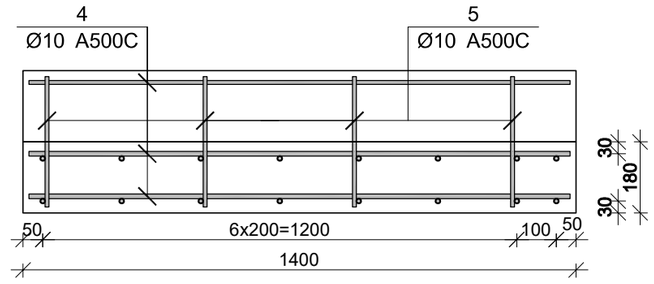

პროექტის დასახელება

მრავალფუნქციური კომპლექსი

პროექტის მისამართი

ქ. თბილისი დიღომი
(ს/კ 01.72.14.014.434)

დამკვეთი

სტადია	მარცხი	განმარტება
მკ	2022.10.15	

დამკვეთის №

CAD DWG ფაილი 07.kibeebi.dwg

მთ. კონსტრუქტორი:

შესრულა

შემოწმა

საპეტრო უწყებები

ნახაზის დასახელება

მონ. რ/ბ კიბე №1-ის კიბის მარშის კმ-2-ის არმირება

კ-7.03

A3

მონ. რ/ბ კიბე №1-ის კიბის მარშის კმ-3-ის არმირება

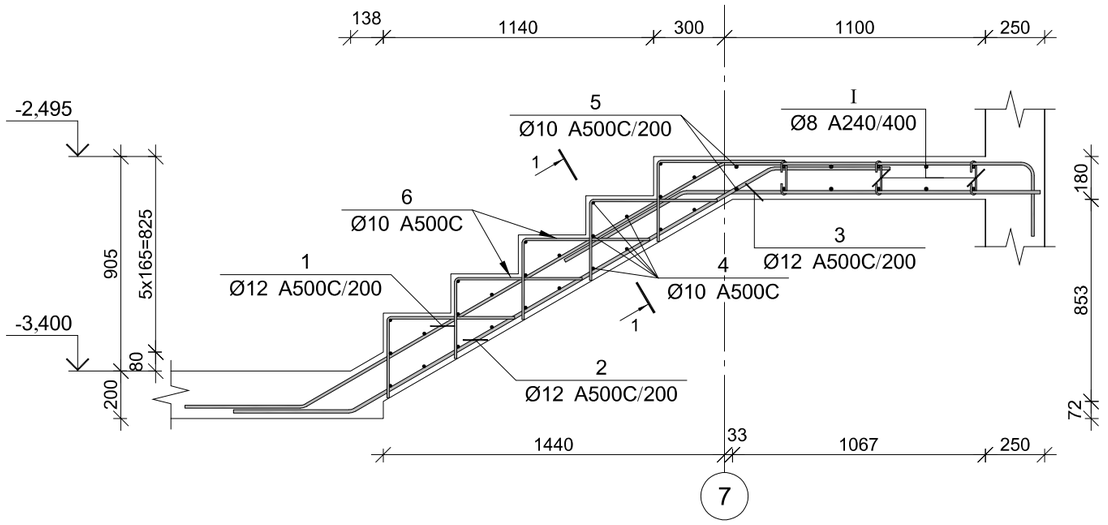

პოზ.	Ø [მმ.]	ესკიზი [მმ.]	სიგრძე [მმ.]
①	Ø12	1300, 2050, 300, 600	4250
②	Ø12	500, 2050, 500	3050
③	Ø12	1500, 500	2000
④	Ø10	1400	1400
⑤	Ø10	3250, 150, 150	3550
⑥	Ø10	600, 300	900
Ⅰ	Ø8	150, 180, 75, 75, 180	300

პროექტის დასახელება

მრავალფუნქციური კომპლექსი

პროექტის მისამართი

ქ. თბილისი დიღომი
(ს/კ 01.72.14.014.434)

დამკვეთი

სტადია	მარცხ.	განმარტება
მკ	2022.10.15	

დამკვეთის №

CAD DWG ფაილი 07.kibeebi.dwg

მთ. კონსტრუქტორი:

შესრულა

შეამოწმა

საპატრო უწყებები

ნახაზის დასახელება

მონ. რ/ბ კიბე №1-ის კიბის მარშის კმ-3-ის არმირება

კ-7.04

A3

მონ. რ/ბ კიბე №1-ის კიბის მარშის კმ-3-ის სპეციფიკაცია

არმატურის სპეციფიკაცია					არმატურის ამოკრეფა					ბეტონი B 25
პოზ. №	Ø	L მმ.	n ცალი	Ln მ.	Ø	∑ Ln მ.	ბრაკის ვეტრის წონა კგ.	წონა კგ. A240	წონა კგ. A500C	V; მ³
1	2	3	4	5	6	7	8	9	10	11
1	12 A500C	4250	8	34.00	8 A240	6.09	0.39	2.40		
2	12 A500C	3050	8	24.40	10 A500C	95.60	0.62		58.94	1.18
3	12 A500C	2000	8	16.00	12 A500C	74.40	0.89		66.05	
4	10 A500C	1400	25	35.00						
5	10 A500C	3550	12	42.60						
6	10 A500C	900	20	18.00						
I	8 A240	290	21	6.09						
						∑		2.40	124.99	1.18
						n= 1		2.40	124.99	1.18
									107.68	კგ/მ³

კვეთი 1-1

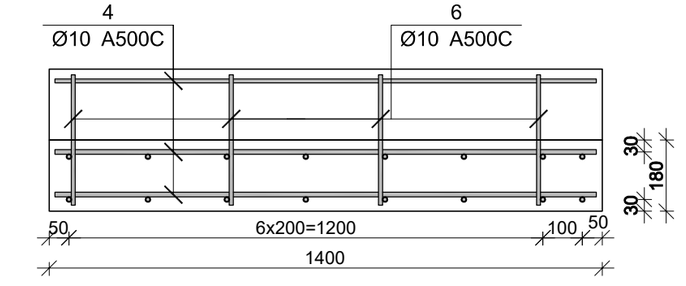

მრნ. რ/ბ კიბე №1-ის კიბის მარშის კმ-4-ის არმირება

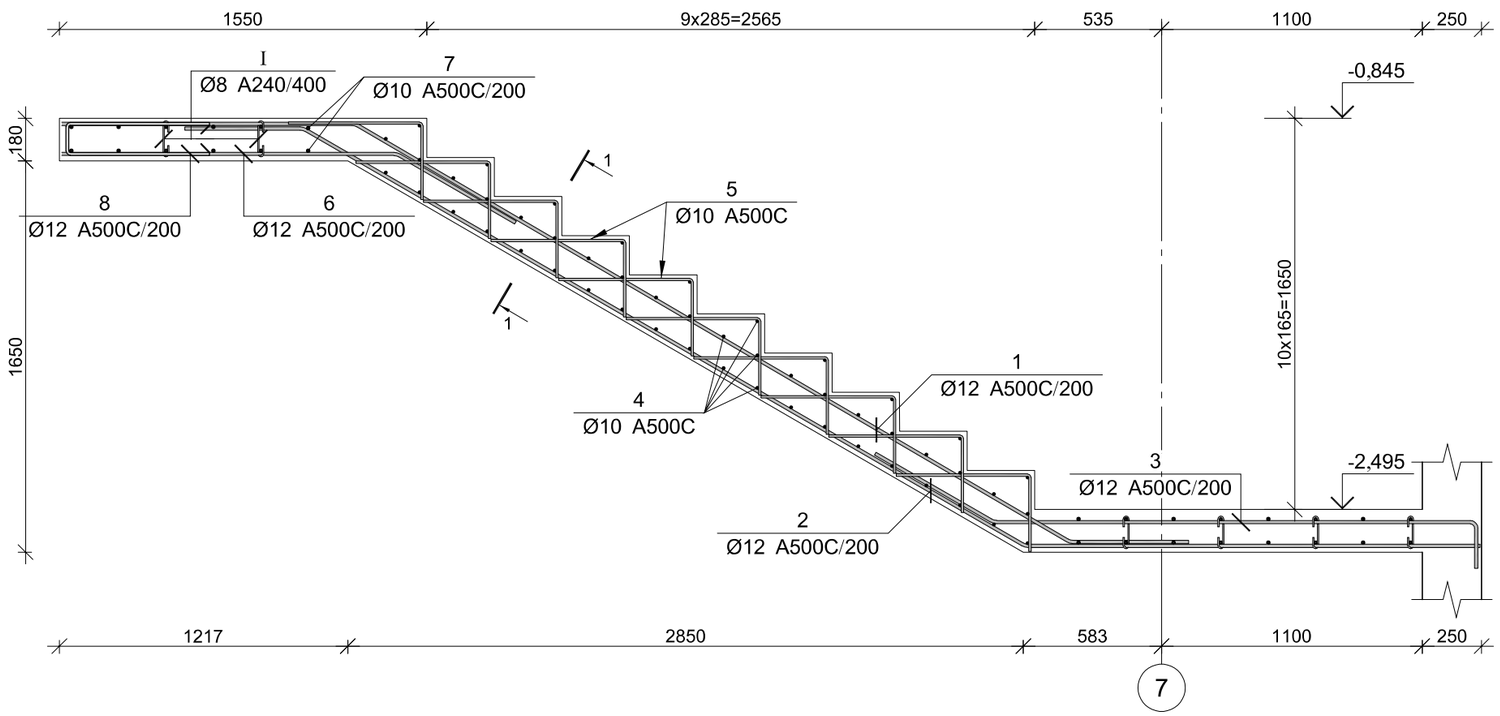

პოზ.	Ø [მმ.]	ესკიზი [მმ.]	სიგრძე [მმ.]
①	Ø12		5250
②	Ø12	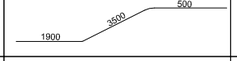	5900
③	Ø12	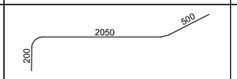	2750
④	Ø10	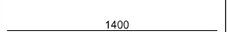	1400
⑤	Ø10	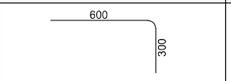	900
⑥	Ø12	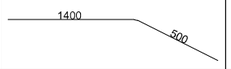	1900
⑦	Ø10	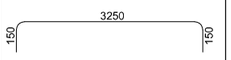	3550
⑧	Ø12	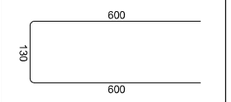	1330
Ⅰ	Ø8	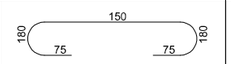	300

მრნ. რ/ბ კიბე №1-ის კიბის მარშის კმ-4-ის სპეციფიკაცია

არმატურის სპეციფიკაცია					არმატურის ამოკრეფა					ბეტონი B 25
პოზ. №	Ø	L მმ.	n ცალი	Ln მ.	Ø	∑ Ln მ.	ერთეული წონა კგ.	წონა კგ. A240	წონა კგ. A500C	V; მ³
1	2	3	4	5	6	7	8	9	10	11
1	12 A500C	5250	8	42.00	8 A240	6.09	0.39	2.40		1.82
2	12 A500C	5900	8	47.20	10 A500C	151.80	0.62		93.59	
3	12 A500C	2750	8	22.00	12 A500C	175.80	0.89		156.08	
4	10 A500C	1400	50	70.00						
5	10 A500C	900	12	10.80						
6	12 A500C	1900	20	38.00						
7	10 A500C	3550	20	71.00						
8	12 A500C	1330	20	26.60						
Ⅰ	8 A240	290	21	6.09						
						∑		2.40	249.67	1.82
						n= 1		2.40	249.67	1.82
									138.34	კგ/მ³

კვეთი 1-1

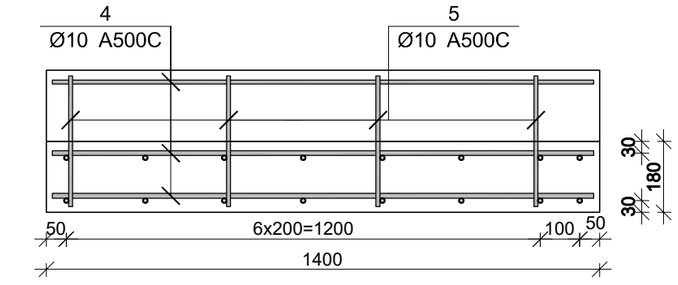

პროექტის დასახელება

მრავალფუნქციური კომპლექსი

პროექტის მისამართი

ქ. თბილისი დიღომი
(ს/კ 01.72.14.014.434)

დამკვეთი

სტადია	მარტლი	განმარტება
მკ	2022.10.15	

დაკვეთის №

CAD DWG ფაილი 07.kibeebi.dwg

მმ. კონსტრუქტორი:

შესრულა

შემოწმა

საავტორო უფლებები

ნახაზის დასახელება

მრნ. რ/ბ კიბე №1-ის კიბის მარშის კმ-4-ის არმირება

კ-7.05

A3

მონ. რ/ბ კიბე №1-ის კიბის მარშის კმ-5-ის არმირება

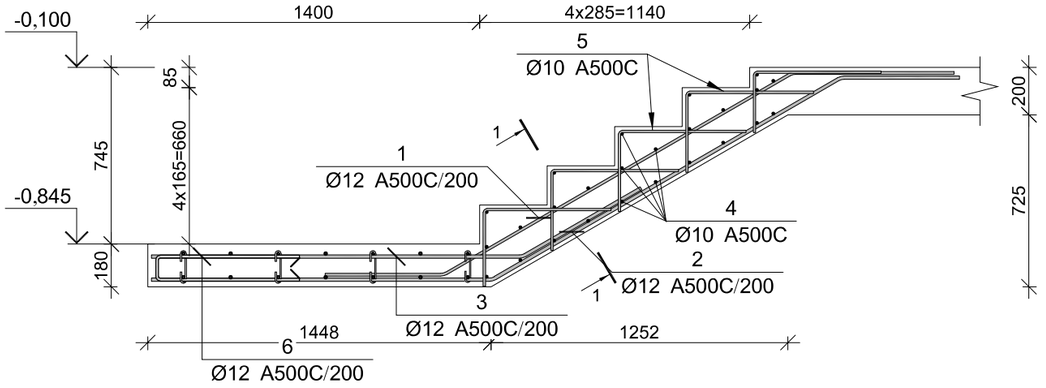

პოზ.	Ø [მმ.]	ესკიზი [მმ.]	სიგრძე [მმ.]
①	Ø12	500, 1700, 700	2900
②	Ø12	1450, 1700, 500	3650
③	Ø12	1500, 600	2100
④	Ø10	1400	1400
⑤	Ø10	600, 300	900
⑥	Ø12	600, 100, 600	1300

მონ. რ/ბ კიბე №1-ის კიბის მარშის კმ-5-ის სპეციფიკაცია

არმატურის სპეციფიკაცია					არმატურის ამოკრეფა					ბეტონი B 25
პოზ. №	Ø	L მმ.	n ცალი	Ln მ.	Ø	∑ Ln მ.	ერთეულ მეტრის წონა კგ.	წონა კგ. A240	წონა კგ. A500C	V; მ³
1	2	3	4	5	6	7	8	9	10	11
1	12 A500C	2900	8	23.20	10 A500C	53.00	0.62		32.68	0.50
2	12 A500C	3650	8	29.20	12 A500C	79.60	0.89		70.67	
3	12 A500C	2100	8	16.80						
4	10 A500C	1400	25	35.00						
5	10 A500C	900	20	18.00						
6	12 A500C	1300	8	10.40			∑		103.35	0.50
						n= 1			103.35	0.50
									208.53	კგ/მ³

კვეთი 1-1

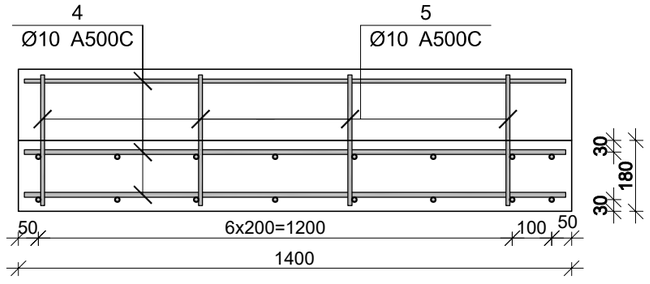

პროექტის დასახელება

მრავალფუნქციური კომპლექსი

პროექტის მისამართი

ქ. თბილისი დიღომი
(ს/კ 01.72.14.014.434)

დამკვეთი

სტადია	მარტლი	განმარტება
მკ	2022.10.15	

დაკვეთის №

CAD DWG ფაილი 07.kibeebi.dwg

მთ. კონსტრუქტორი:

შესრულა

შემოწმა

საპატრო უწყებები

ნახაზის დასახელება

მონ. რ/ბ კიბე №1-ის კიბის მარშის კმ-5-ის არმირება

კ-7.06

A3

მონ. რ/ბ კიბე №1-ის კიბის მარშის კმ-6-ის არმირება

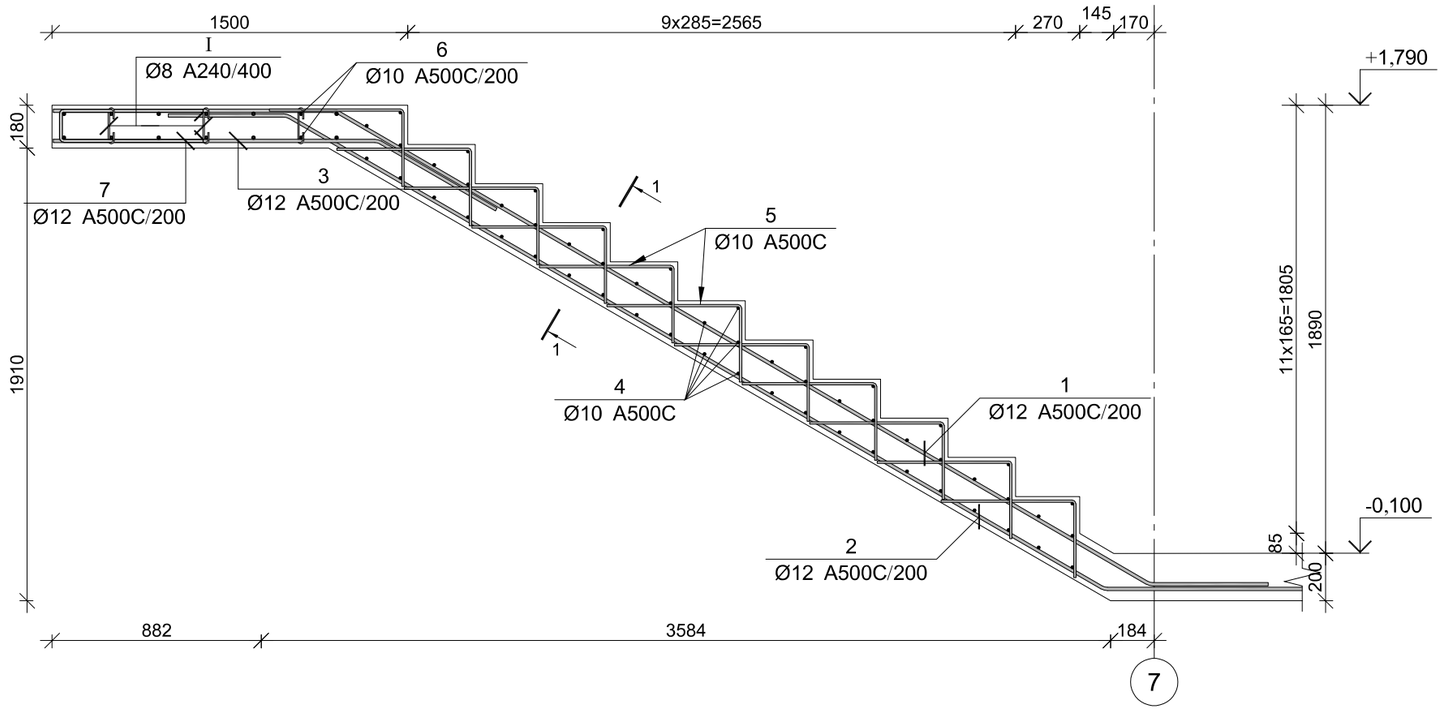

პოზ.	Ø [მმ.]	ესკიზი [მმ.]	სიგრძე [მმ.]
①	Ø12		5650
②	Ø12		5350
③	Ø12	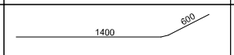	2000
④	Ø10		1400
⑤	Ø10	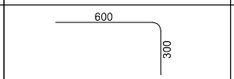	900
⑥	Ø10	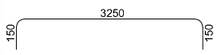	3550
⑦	Ø12	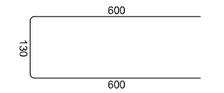	1330
Ⅰ	Ø8	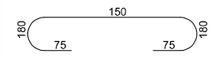	300

პროექტის დასახელება

მრავალფუნქციური კომპლექსი

პროექტის მისამართი

ქ. თბილისი დიღომი
(ს/კ 01.72.14.014.434)

დამკვეთი

სტადია მიმდინარე განმარტება

მპ 2022.10.15

დაკვეთის №

CAD DWG ფაილი 07.kibeebi.dwg

მთ. კონსტრუქტორი:

შესრულა

შეამოწმა

საავტორო უფლებები

ნახაზის დასახელება

მონ. რ/ბ კიბე №1-ის კიბის მარშის კმ-6-ის არმირება

კ-7.07

A3

მონ. რ/ბ კიბე №1-ის კიბის მარშის კმ-6-ის სპეციფიკაცია

არმატურის სპეციფიკაცია					არმატურის ამოკრეფა					ბეტონი B 25
პოზ. №	Ø	L მმ.	n ცალი	Ln მ.	Ø	∑ Ln მ.	არმატურის წონა კგ.	წონა კგ. A240	წონა კგ. A500C	V; მ³
1	2	3	4	5	6	7	8	9	10	11
1	12 A500C	5650	8	45.20	8 A240	6.09	0.39	2.40		1.98
2	12 A500C	5350	8	42.80	10 A500C	166.30	0.62		102.53	
3	12 A500C	2000	8	16.00	12 A500C	114.64	0.89		101.78	
4	10 A500C	1400	55	77.00						
5	10 A500C	900	44	39.60						
6	10 A500C	3550	14	49.70						
7	12 A500C	1330	8	10.64						
Ⅰ	8 A240	290	21	6.09						
						∑		2.40	204.31	1.98
						n= 1		2.40	204.31	1.98
									104.53	კგ/მ³

კვეთი 1-1

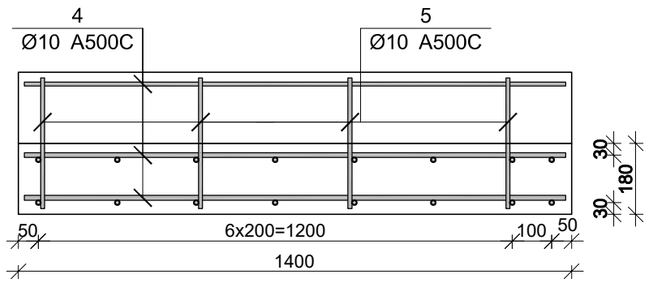

მონ. რ/ბ კიბე №1-ის კიბის მარშის კმ-7-ის არმირება

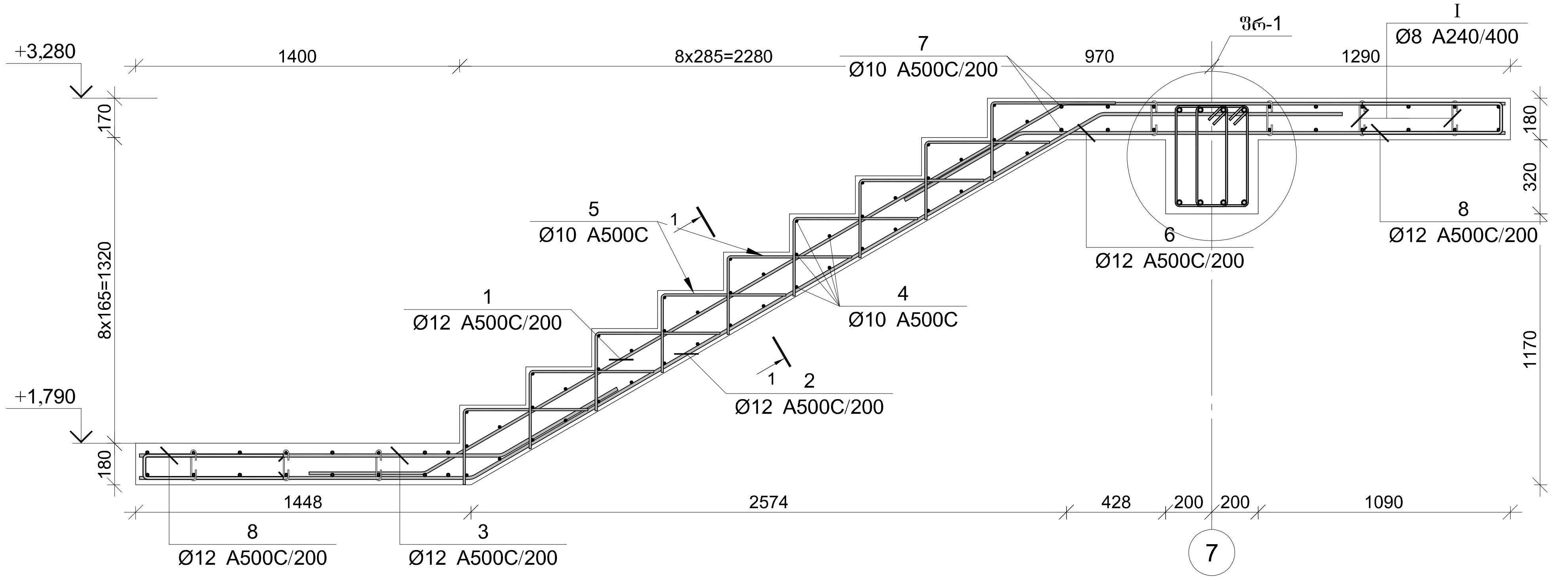

პოზ.	Ø [მმ.]	ესკიზი [მმ.]	სიგრძე [მმ.]	პოზ.	Ø [მმ.]	ესკიზი [მმ.]	სიგრძე [მმ.]	პოზ.	Ø [მმ.]	ესკიზი [მმ.]	სიგრძე [მმ.]	პოზ.	Ø [მმ.]	ესკიზი [მმ.]	სიგრძე [მმ.]
①	Ø12	500 / 3200 / 1900	5600	④	Ø10	1400	1400	⑦	Ø10	3200	3200	Ⅰ	Ø8	180 / 150 / 75 / 75 / 180	300
②	Ø12	1450 / 3150 / 1050	5650	⑤	Ø10	600 / 300	900	⑧	Ø12	600 / 130 / 600	1330	Ⅱ	Ø8	200 / 100 / 100 / 430 / 430 / 200	1460
③	Ø12	1565 / 500	2065	⑥	Ø12	2100 / 500	2600	⑨	Ø18	150 / 4000 / 150	4300				

ფრაგმენტი-1

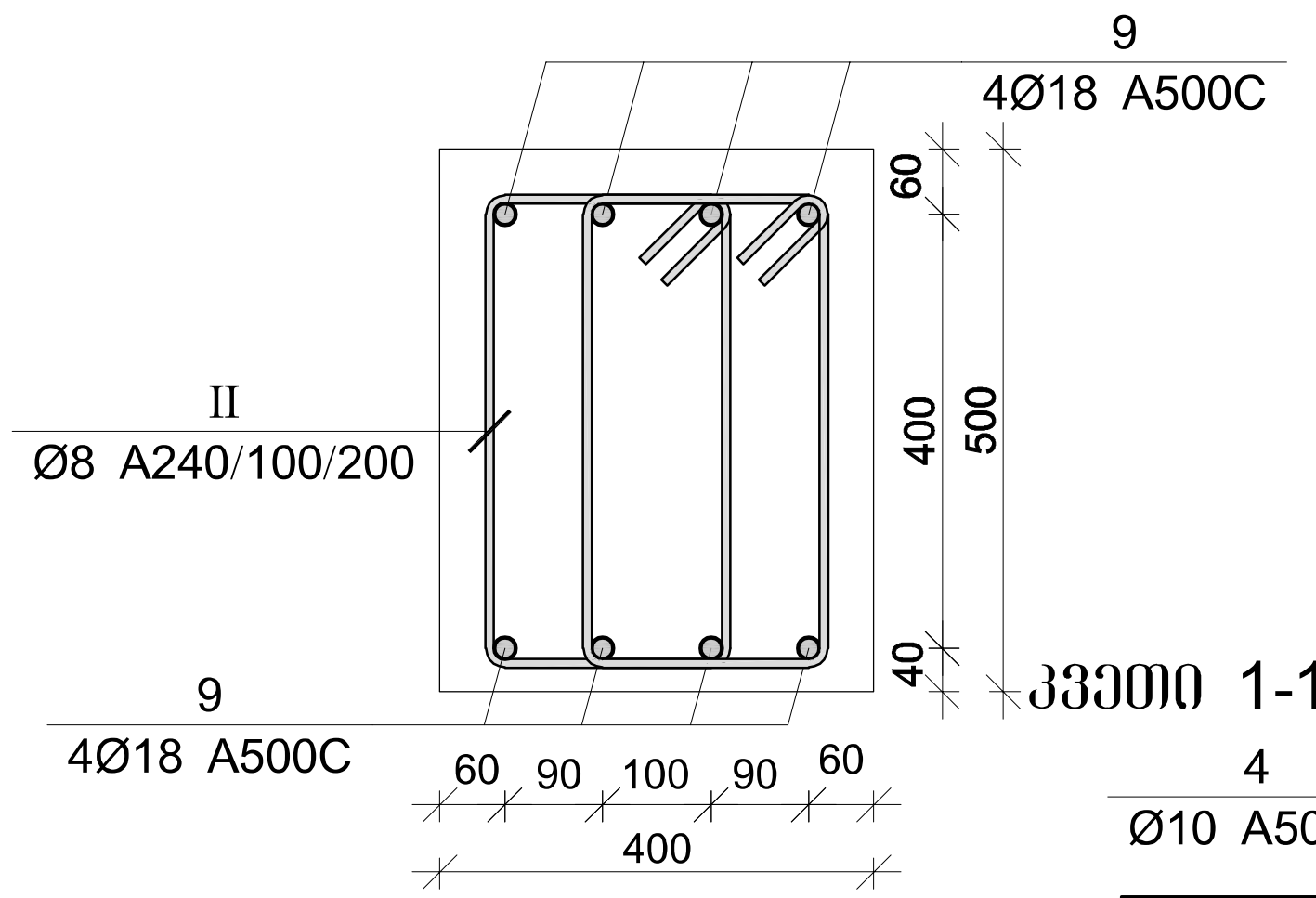

კვეთი 1-1

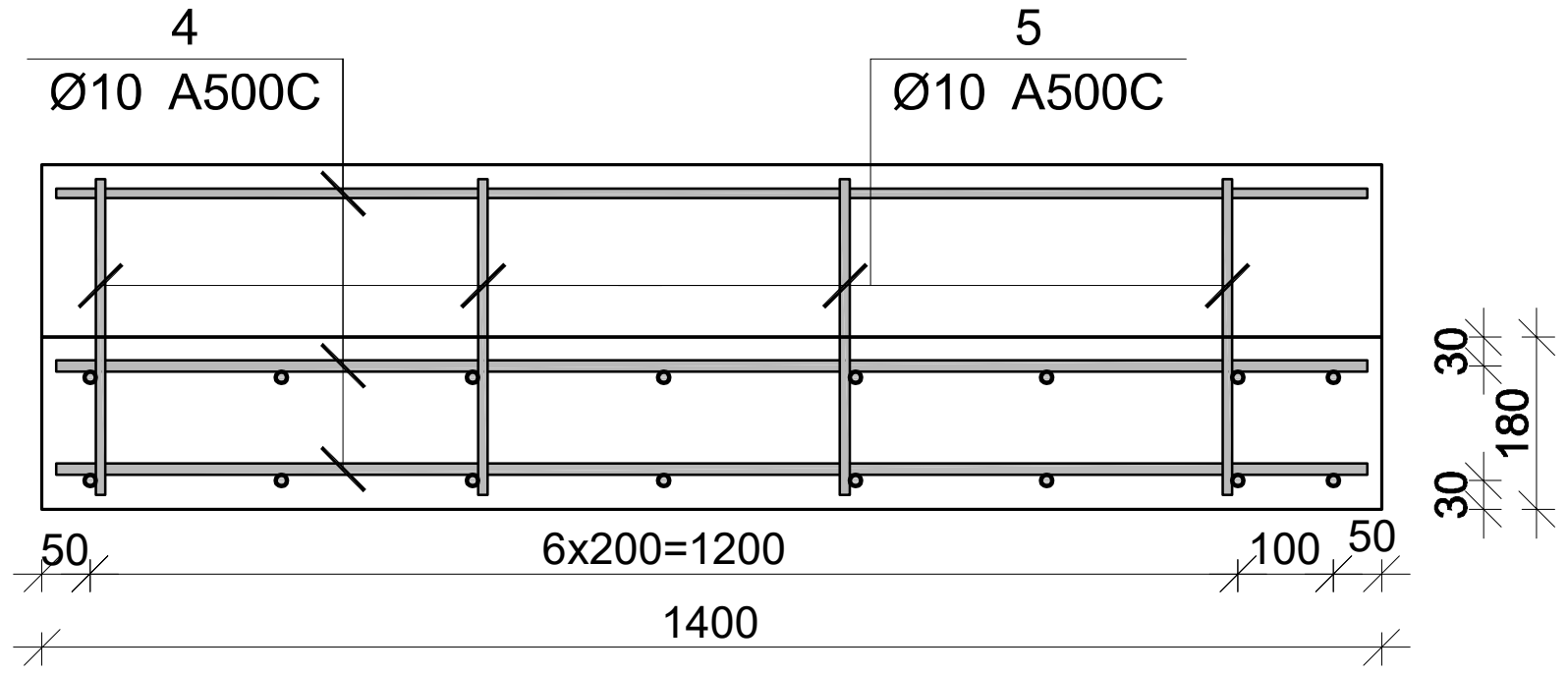

მონ. რ/ბ კიბე №1-ის კიბის მარშის კმ-7-ის სპეციფიკაცია

არმატურის სპეციფიკაცია					არმატურის ამოკრეფა					ბეტონი B 25
პოზ. №	Ø	L მმ.	n ცალი	Ln მ.	Ø	∑ Ln მ.	გრძივი მეტრის წონა კგ.	წონა კგ. A240	წონა კგ. A500C	V; მ³
1	2	3	4	5	6	7	8	9	10	11
1	12 A500C	5600	8	44.80	8 A240	61.57	0.39	24.29		2.20
2	12 A500C	5650	8	45.20	10 A500C	95.40	0.62		58.82	
3	12 A500C	2065	8	16.52	12 A500C	206.20	0.89		183.07	
4	10 A500C	1400	45	63.00	18 A500C	34.40	2.00		68.72	
5	10 A500C	900	36	32.40						
6	12 A500C	2600	8	20.80						
7	12 A500C	3200	18	57.60						
8	12 A500C	1330	16	21.28						
9	18 A500C	4300	8	34.40						
I	8 A240	290	21	6.09						
II	8 A240	1460	38	55.48			∑	24.29	310.60	2.20
						n= 1		24.29	310.60	2.20
									151.93	კგ/მ³

პროექტის დასახელება

მრავალფუნქციური კომპლექსი

პროექტის მისამართი

ქ. თბილისი დიღომი (ს/კ 01.72.14.014.434)

დამკვეთი

სტადია	თარიღი	განმარტება
მპ	2022.10.15	

დაკვეთის №

CAD DWG ფაილი 07.kibeebi.dwg

მთ. კონსტრუქტორი:

შეასრულა

შეამოწმა

საავტორო უფლებები

ნახაზის დასახელება

მონ. რ/ბ კიბე №1-ის კიბის მარშის კმ-7-ის არმირება

კ-7.08

A3

მონ. რ/ბ კიბე №1-ის კიბის მარშის კმ-8-ის არმირება

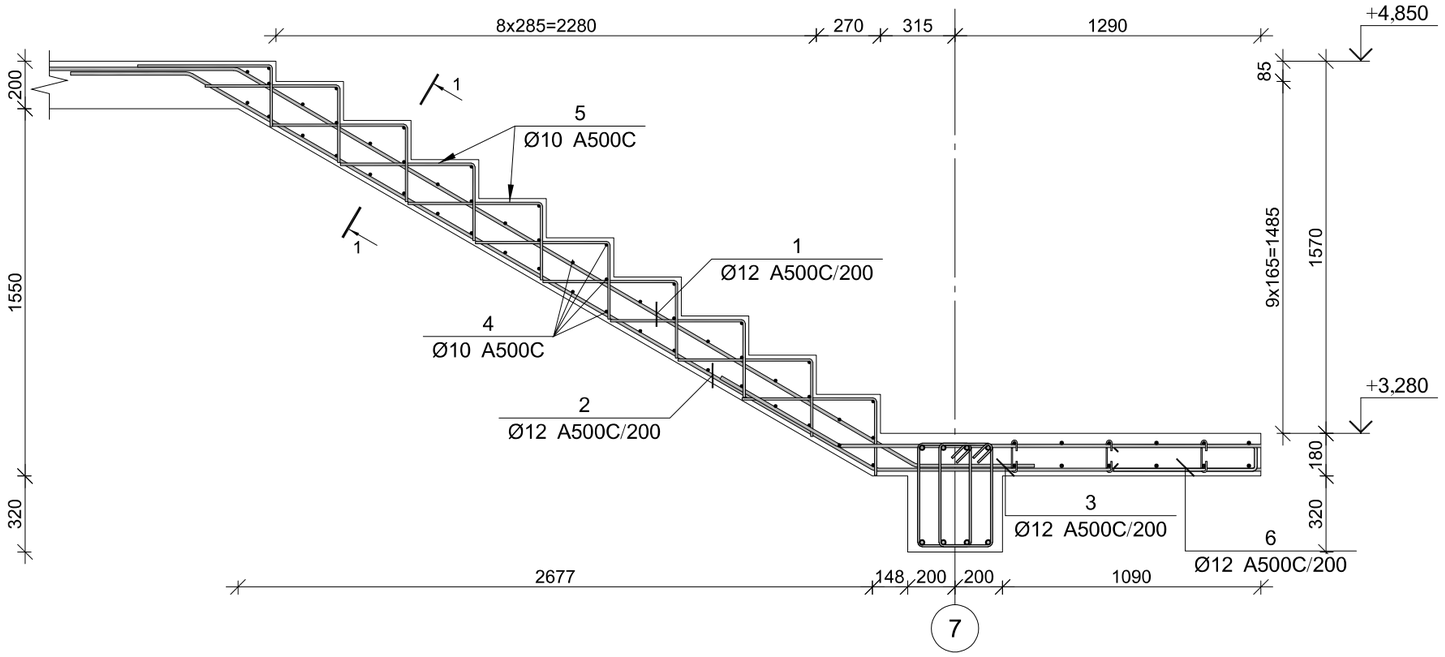

პოზ.	Ø [მმ.]	ესკიზი [მმ.]	სიგრძე [მმ.]
①	Ø12	500, 3300, 500	4300
②	Ø12	1600, 3350, 500	5450
③	Ø12	1800, 500	2300
④	Ø10	1400	1400
⑤	Ø10	600, 300	900

მონ. რ/ბ კიბე №1-ის კიბის მარშის კმ-8-ის სპეციფიკაცია

არმატურის სპეციფიკაცია					არმატურის ამოკრეფა					ბეტონი B 25
პოზ. №	Ø	L მმ.	n ცალი	Ln მ.	Ø	∑ Ln მ.	ერთეულ ზედაპირის წონა კგ.	წონა კგ. A240	წონა კგ. A500C	V; მ³
1	2	3	4	5	6	7	8	9	10	11
1	12 A500C	4300	8	34.40	10 A500C	106.00	0.62		65.35	1.06
2	12 A500C	5450	8	43.60	12 A500C	96.40	0.89		85.59	
3	12 A500C	2300	8	18.40						
4	10 A500C	1400	50	70.00						
5	10 A500C	900	40	36.00						
						∑			150.94	1.06
						n= 1			150.94	1.06
									141.90	კგ/მ³

კვეთი 1-1

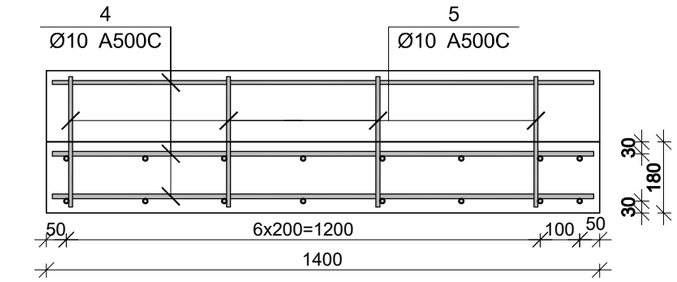

პროექტის დასახელება

მრავალფუნქციური კომპლექსი

პროექტის მისამართი

ქ. თბილისი დიღომი
(ს/კ 01.72.14.014.434)

დამკვეთი

სტადია	მარცხი	განმარტება
მპ	2022.10.15	

დაკვეთის №

CAD DWG ფაილი 07.kibeebi.dwg

მმ. კონსტრუქტორი:

შესრულა

შეამოწმა

საპატრო უფლებები

ნახაზის დასახელება

მონ. რ/ბ კიბე №1-ის კიბის მარშის კმ-8-ის არმირება

კ-7.09

A3

მონ. რ/ბ კიბე №1-ის კიბის მარშის კმ-9-ის არმირება

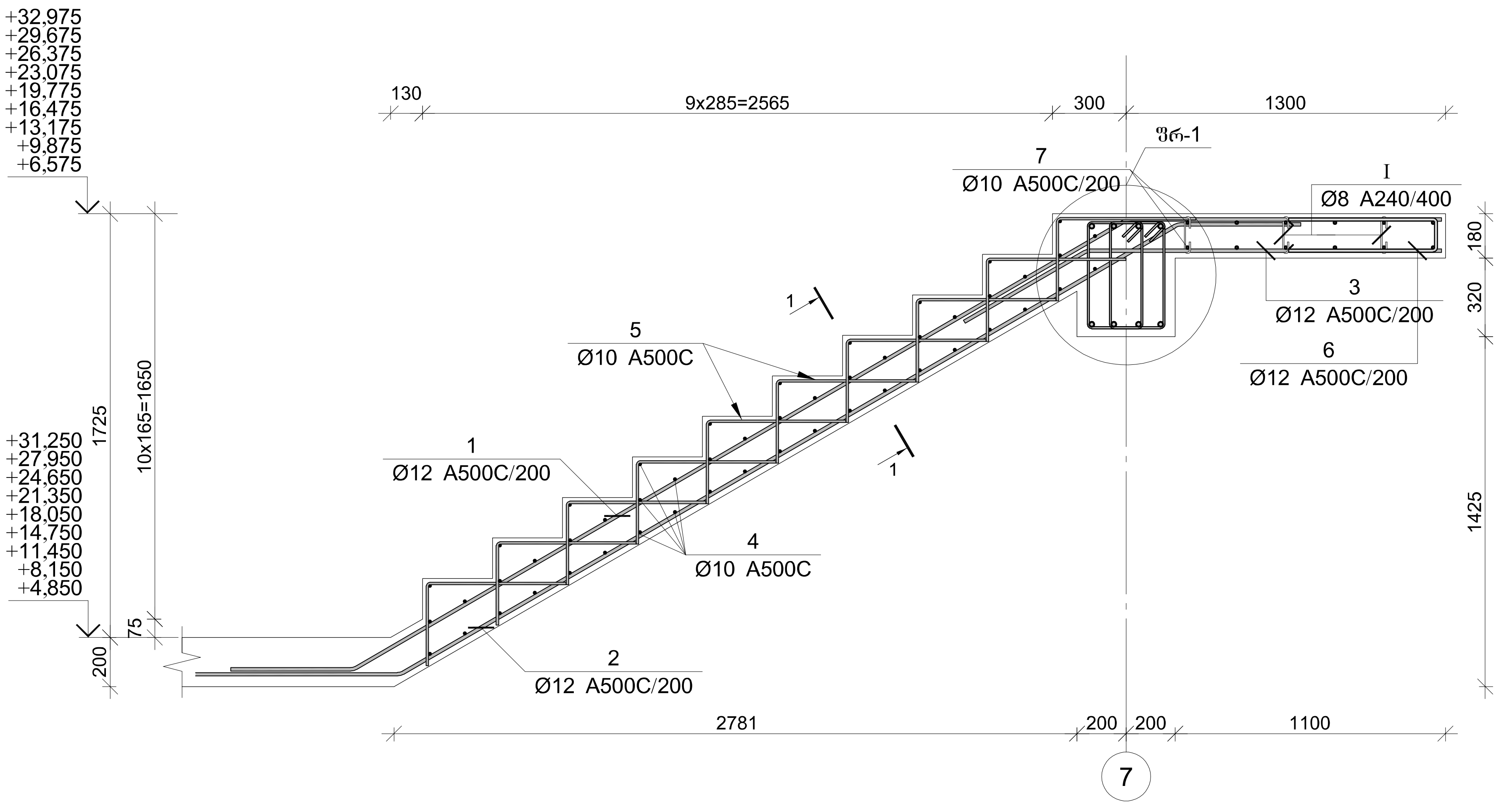

პოზ.	Ø [მმ.]	ესკიზი [მმ.]	სიგრძე [მმ.]
①	Ø12	500 / 3650 / 1250	5400
②	Ø12	500 / 3650 / 500	4650
③	Ø12	1450 / 500	1950
④	Ø10	1400	1400
⑤	Ø10	600 / 300	900
⑥	Ø12	600 / 130 / 600	1330
⑦	Ø10	3200	3200
⑧	Ø18	150 / 4000 / 150	4300
Ⓘ	Ø8	180 / 150 / 75 / 75 / 180	300
Ⓘ Ⓘ	Ø8	200 / 100 / 100 / 430 / 430 / 200	1460

ფრაგმენტი-1

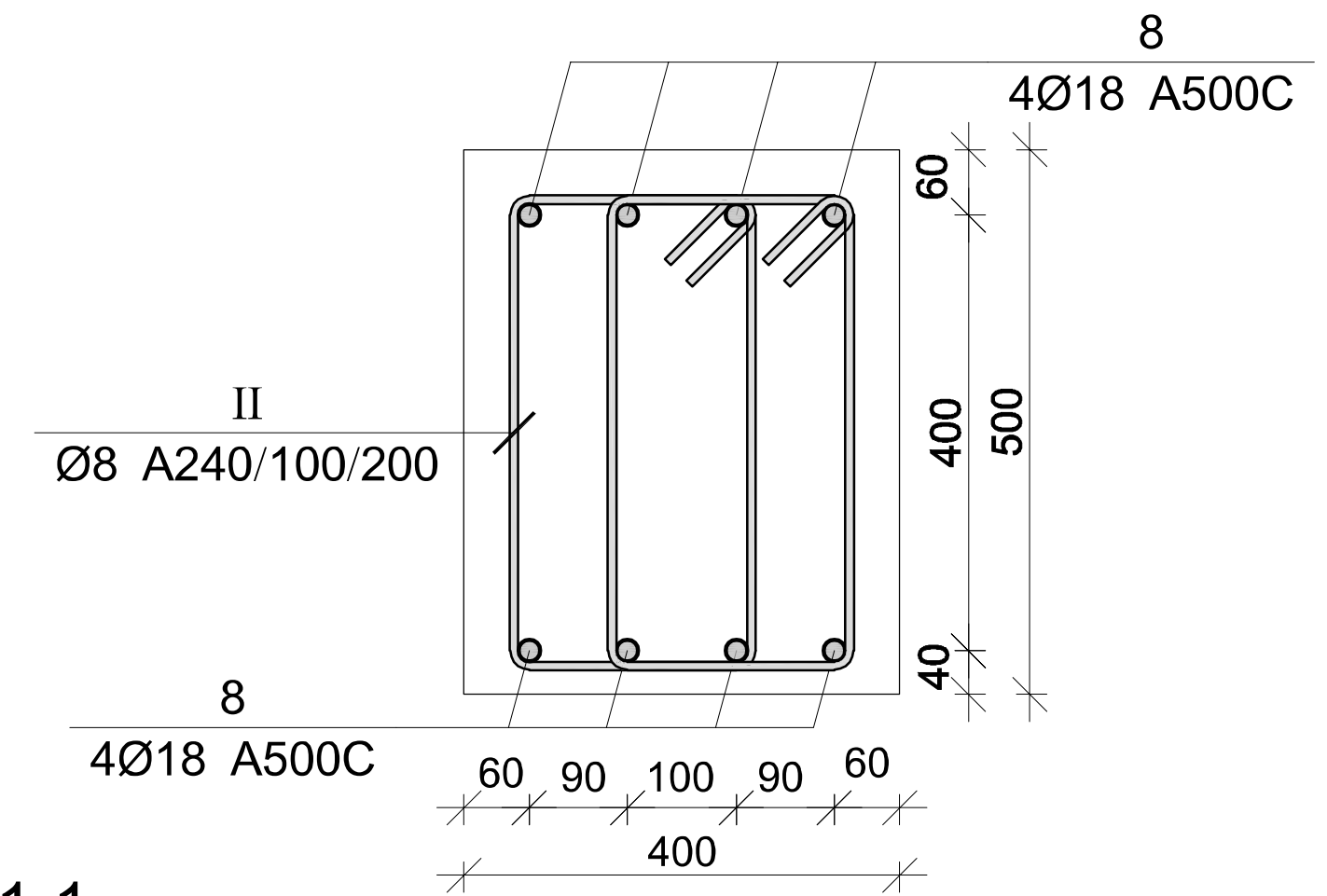

კვეთი 1-1

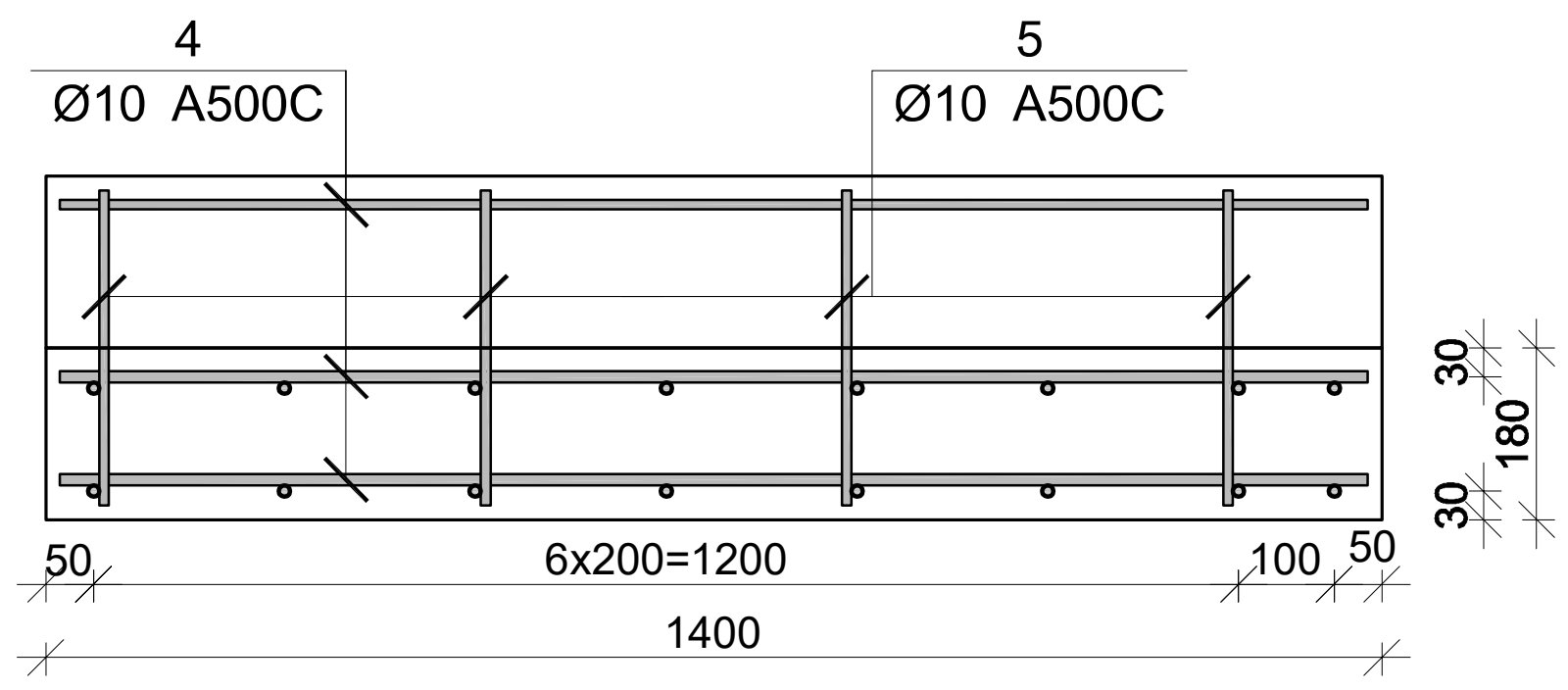

მონ. რ/ბ კიბე №1-ის კიბის მარშის კმ-9-ის სპეციფიკაცია

არმატურის სპეციფიკაცია					არმატურის ამოკრეფა					ბეტონი B 25
პოზ. №	Ø	L მმ.	n ცალი	Ln მ.	Ø	∑ Ln მ.	გრძივი მეტრის წონა კგ.	წონა კგ. A240	წონა კგ. A500C	V; მ³
1	2	3	4	5	6	7	8	9	10	11
1	12 A500C	5400	8	43.20	8 A240	61.57	0.39	24.29		2.30
2	12 A500C	4650	8	37.20	10 A500C	106.00	0.62		65.35	
3	12 A500C	1950	8	15.60	12 A500C	145.04	0.89		128.77	
4	10 A500C	1400	50	70.00	18 A500C	34.40	2.00		68.72	
5	10 A500C	900	40	36.00						
6	12 A500C	1330	8	10.64						
7	12 A500C	3200	12	38.40						
9	18 A500C	4300	8	34.40						
I	8 A240	290	21	6.09						
II	8 A240	1460	38	55.48			∑	24.29	262.84	2.30
						n= 9		218.65	2365.55	20.69
									124.92	კგ/მ³

პროექტის დასახელება

მრავალფუნქციური კომპლექსი

პროექტის მისამართი

ქ. თბილისი დიღომი
(ს/კ 01.72.14.014.434)

დამკვეთი

სტადია	თარიღი	განმარტება
მპ	2022.10.15	

დაკვეთის №

CAD DWG ფაილი 07.kibeebi.dwg

მთ. კონსტრუქტორი:

შეასრულა

შეამოწმა

საავტორო უფლებები

ნახაზის დასახელება

მონ. რ/ბ კიბე №1-ის კიბის მარშის კმ-9-ის არმირება

კ-7.10

A3

მონ. რ/ბ კიბე №1-ის კიბის მარშის კმ-10-ის არმირება

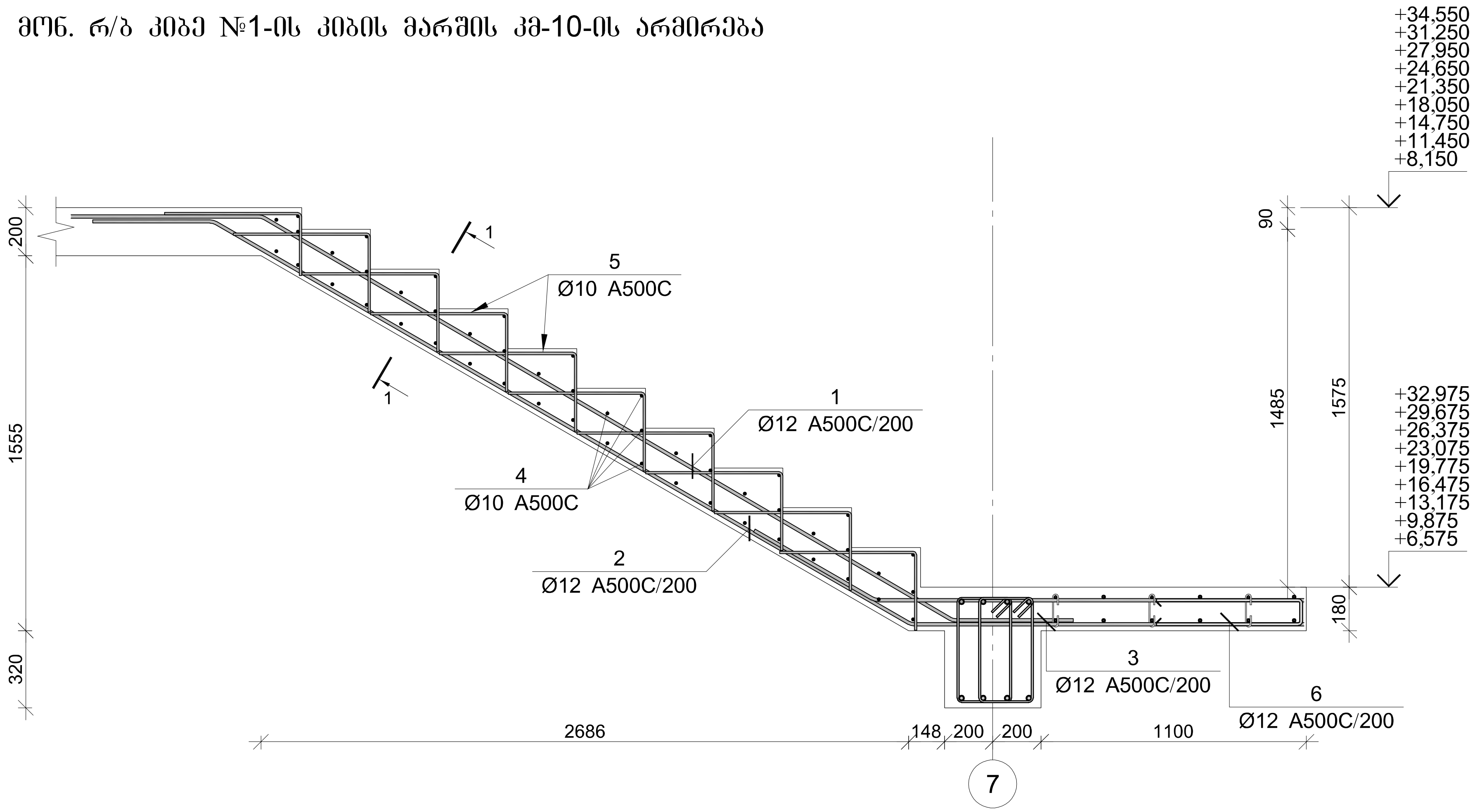

პოზ.	Ø [მმ.]	ესკიზი [მმ.]	სიგრძე [მმ.]
①	Ø12	500 / 3300 / 500	4300
②	Ø12	1600 / 3350 / 500	5450
③	Ø12	1800 / 500	2300
④	Ø10	1400	1400
⑤	Ø10	600 / 300	900

მონ. რ/ბ კიბე №1-ის კიბის მარშის კმ-10-ის სპეციფიკაცია

არმატურის სპეციფიკაცია					არმატურის ამოკრეფა					ბეტონი B 25
პოზ. №	Ø	L მმ.	n ცალი	Ln მ.	Ø	∑ Ln მ.	ერთეული მეტრის წონა კგ.	წონა კგ. A240	წონა კგ. A500C	V; მ³
1	2	3	4	5	6	7	8	9	10	11
1	12 A500C	4300	8	34.40	10 A500C	106.00	0.62		65.35	1.06
2	12 A500C	5450	8	43.60	12 A500C	96.40	0.89		85.59	
3	12 A500C	2300	8	18.40						
4	10 A500C	1400	50	70.00						
5	10 A500C	900	40	36.00						
							∑		150.94	1.06
						n= 9			1358.45	9.57
									141.90	კგ/მ³

კვეთი 1-1

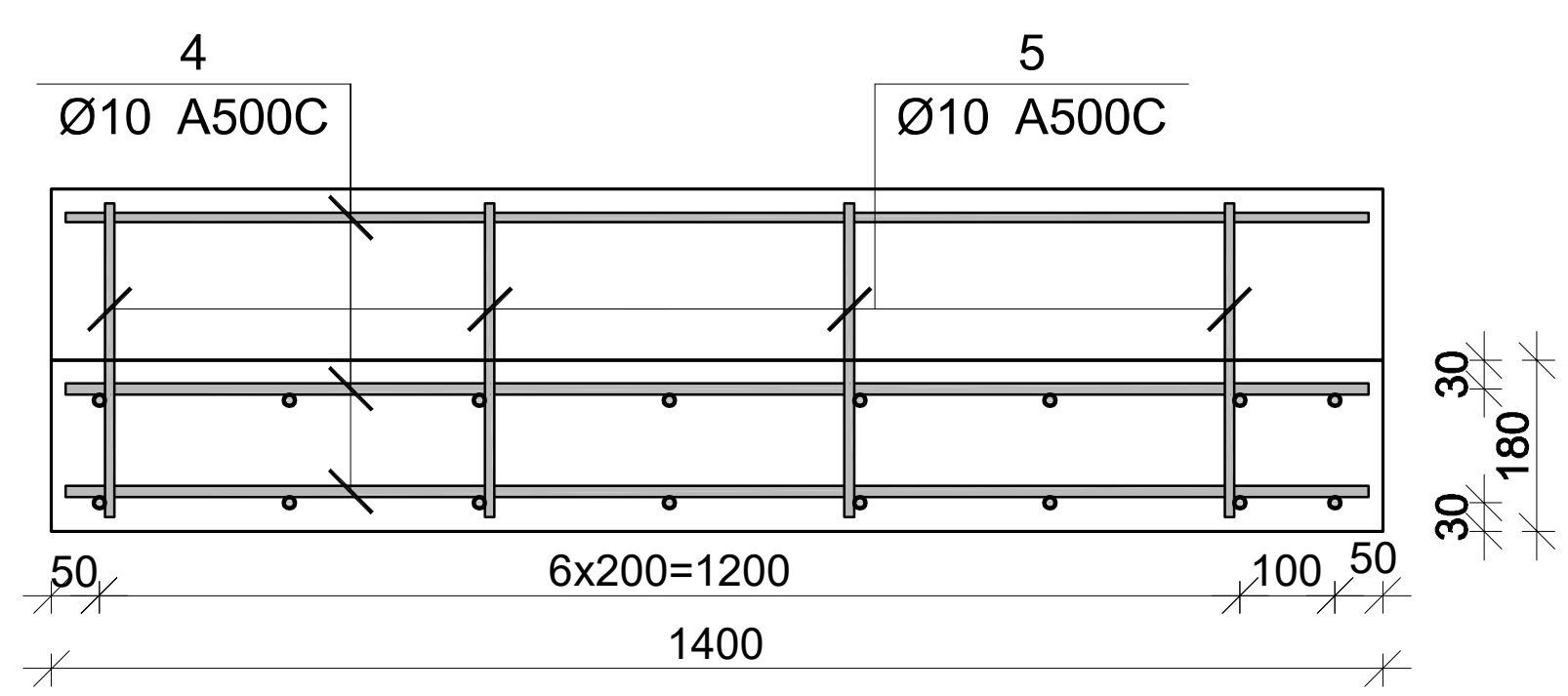

პროექტის დასახელება

მრავალფუნქციური კომპლექსი

პროექტის მისამართი

ქ. თბილისი დიღომი (ს/კ 01.72.14.014.434)

დამკვეთი

სტადია	თარიღი	განმარტება
მპ	2022.10.15	

დაკვეთის №

CAD DWG ფაილი 07.kibeebi.dwg

მთ. კონსტრუქტორი:

შეასრულა

შეამოწმა

საავტორო უფლებები

ნახაზის დასახელება

მონ. რ/ბ კიბე №1-ის კიბის მარშის კმ-10-ის არმირება

კ-7.11

A3

მონ. რ/ბ კიბის კიბე №2-ის საყალიბე ჭრილი 1-1

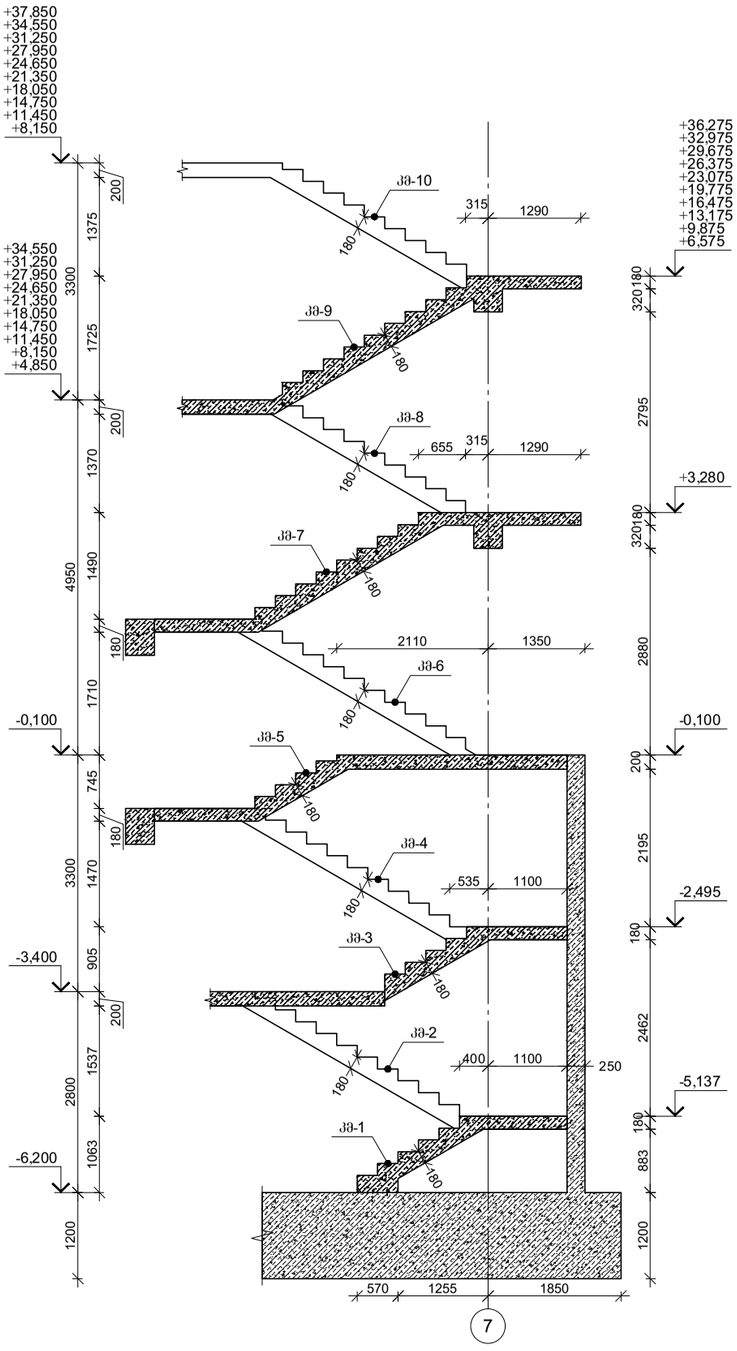

მონ. რ/ბ კიბის კიბე №2-ის საყალიბე გეგმა +4,850 ნიშნულზე

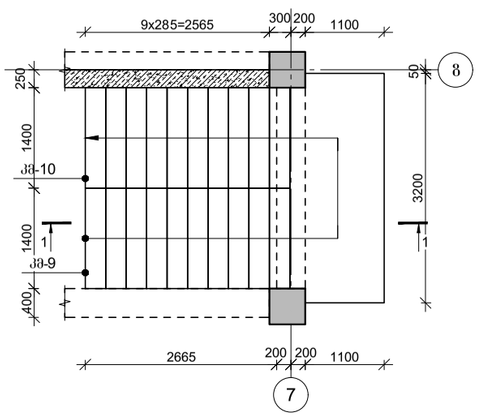

მონ. რ/ბ კიბის კიბე №2-ის საყალიბე გეგმა -6,200 ნიშნულზე

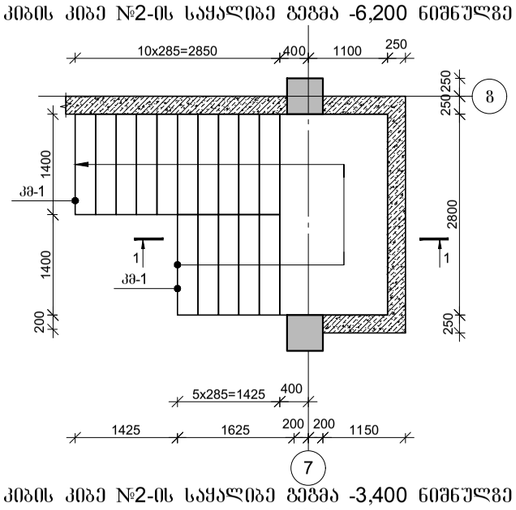

მონ. რ/ბ კიბის კიბე №2-ის საყალიბე გეგმა -3,400 ნიშნულზე

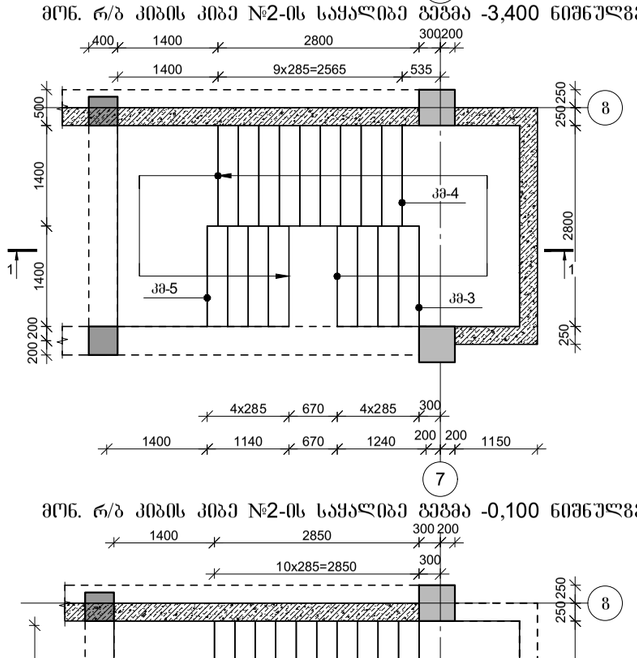

მონ. რ/ბ კიბის კიბე №2-ის საყალიბე გეგმა -0,100 ნიშნულზე (კმ-6;კმ-7)

მონ. რ/ბ კიბის კიბე №2-ის საყალიბე გეგმა -0,100 ნიშნულზე (კმ-7;კმ-8)

პროექტის დასახელება	მრავალფენიანი კომპლექსი
პროექტის მისამართი	ქ. თბილისი დიღომი (ს/კ 01.72.14.014.434)
დამკვეთი	
ხარისხი მისაღები	პასუხისმგებელი
ფაზა 2022.10.15	დამკვეთის №
CAD DWG ფაილი 07.kibeebi.dwg	
შემსრულებლები:	ა. ქრისტავა
შემხედავი	ვ. ბაბანაძე
შესაფერება	ნ. ხახანაშვილი
საკონტროლო უფლებამოსილი	
ნახაზის დასახელება	მონ. რ/ბ კიბის კიბე №2-ის საყალიბე გეგმა და ჭრილი
	კ-7.12
	A3

მონ. რ/ბ კიბე №2-ის კიბის მარშის კმ-1-ის არმირება

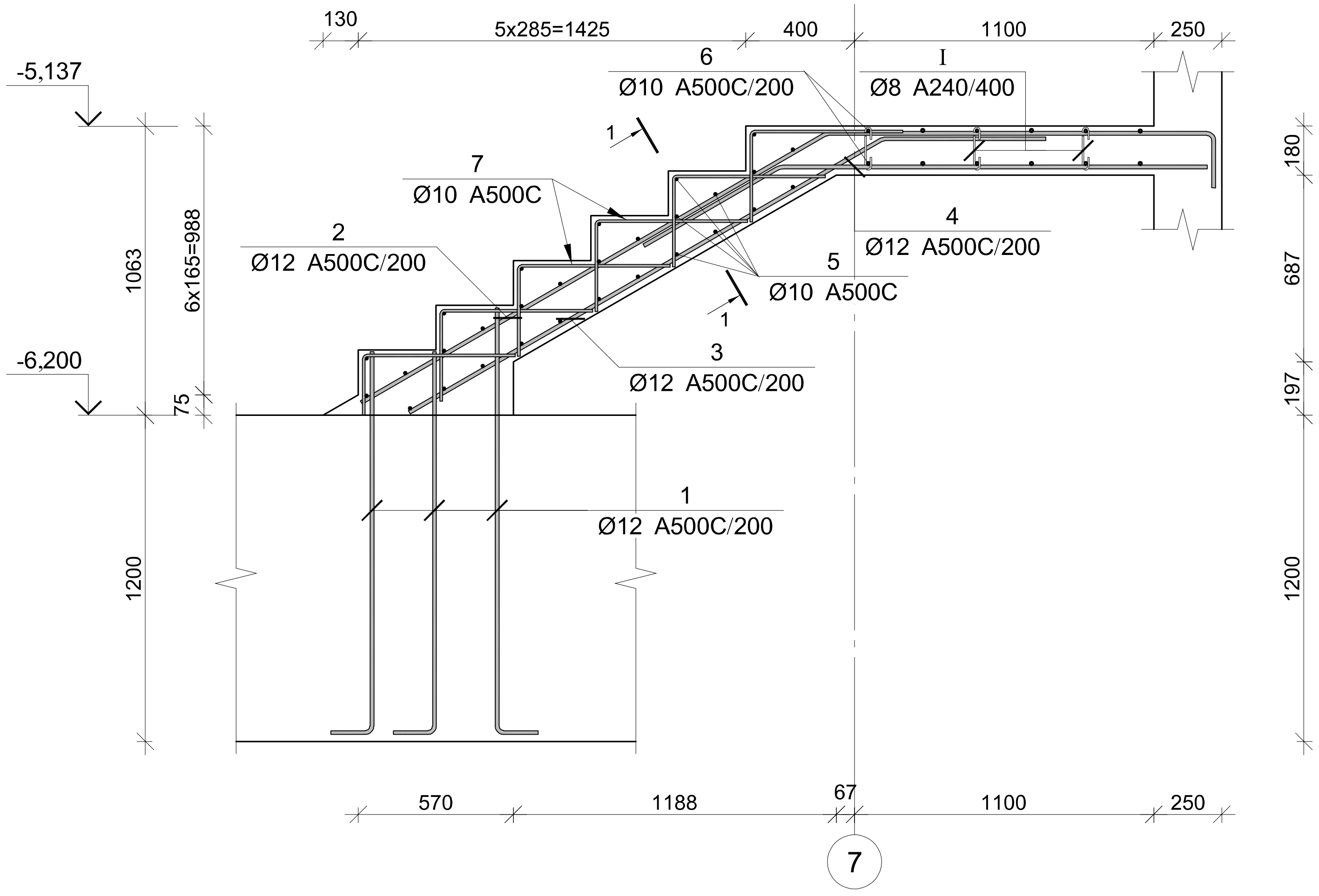

პოზ.	Ø [მმ.]	ესკიზი [მმ.]	სიგრძე [მმ.]
①	Ø12	1550; 200	1750
②	Ø12	200; 1400; 1980	3580
③	Ø12	600; 2000	4150
④	Ø12	1570; 600	2170
⑤	Ø10	1400	1400
⑥	Ø10	150; 3250; 150	3550
⑦	Ø10	300; 600	900
Ⅰ	Ø8	180; 140; 75; 75; 180	290

პროექტის დასახელება

მრავალფუნქციური კომპლექსი

პროექტის მისამართი

ქ. თბილისი დიღომი
(ს/კ 01.72.14.014.434)

დამკვეთი

სტადია	თარიღი	განმარტება
მპ	2022.10.15	

დაკვეთის №

CAD DWG ფაილი 07.kibeebi.dwg

მთ. კონსტრუქტორი:

შეასრულა

შეამოწმა

საავტორო უფლებები

ნახაზის დასახელება

მონ. რ/ბ კიბე №2-ის კიბის მარშის კმ-1-ის არმირება

კ-7.13

A3

მონ. რ/ბ კიბე №2-ის კიბის მარშის კმ-1-ის სპეციფიკაცია

არმატურის სპეციფიკაცია					არმატურის ამოკრეფა					ბეტონი B 30
პოზ. №	Ø	L მმ.	n ცალი	Ln მ.	Ø	∑ Ln მ.	გრძივი მეტრის წონა კგ.	წონა კგ. A240	წონა კგ. A500C	V; მ³
1	2	3	4	5	6	7	8	9	10	11
1	12 A500C	1750	24	42.00	8 A240	6.38	0.39	2.52		1.30
2	12 A500C	3580	8	28.64	10 A500C	104.80	0.62		64.61	
3	12 A500C	4150	8	33.20	12 A500C	121.20	0.89		107.60	
4	12 A500C	2170	8	17.36						
5	10 A500C	1400	29	40.60						
6	10 A500C	3550	12	42.60						
7	10 A500C	900	24	21.60						
I	8 A240	290	22	6.38						
							∑	2.52	172.22	1.30
						n= 1		2.52	172.22	1.30
									134.02	კგ/მ³

კვეთი 1-1

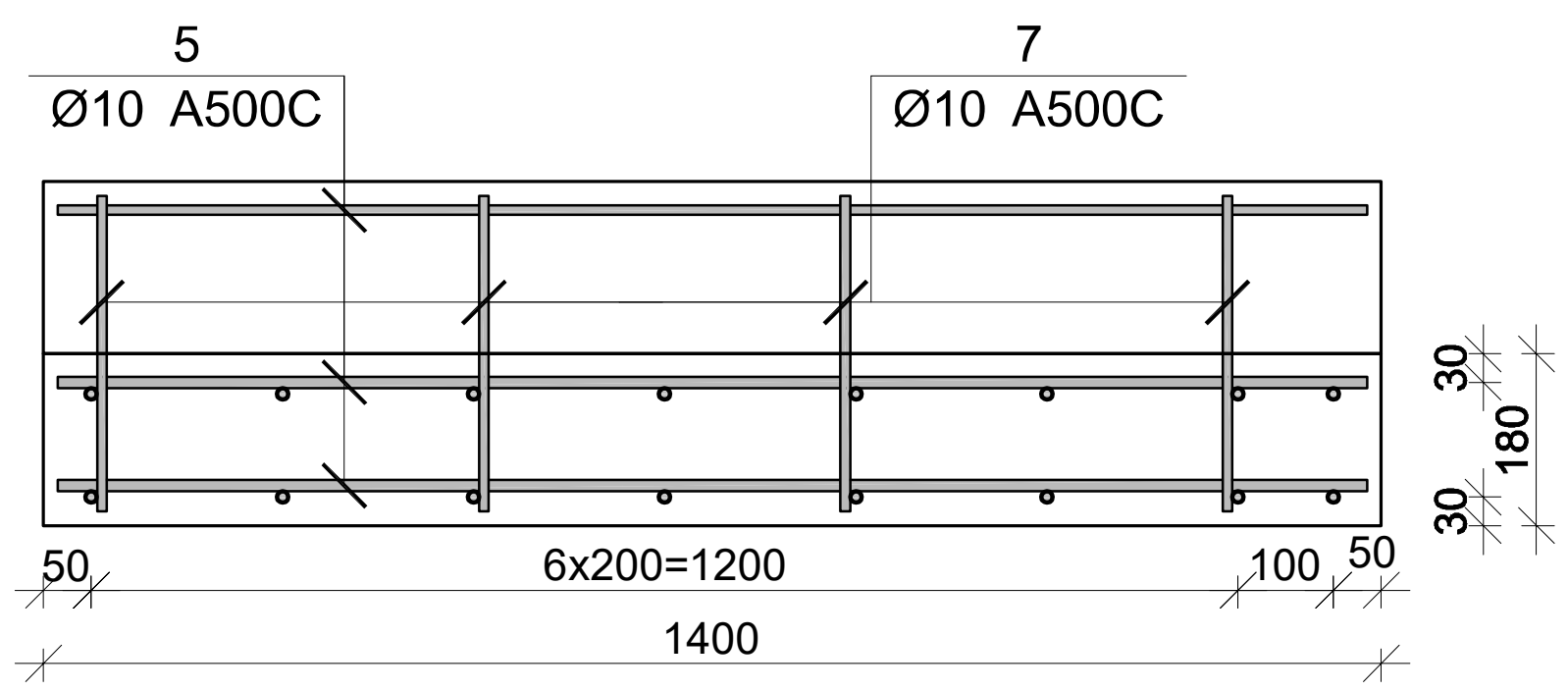

მონ. რ/ბ კიბე №2-ის კიბის მარშის კმ-2-ის არმირება

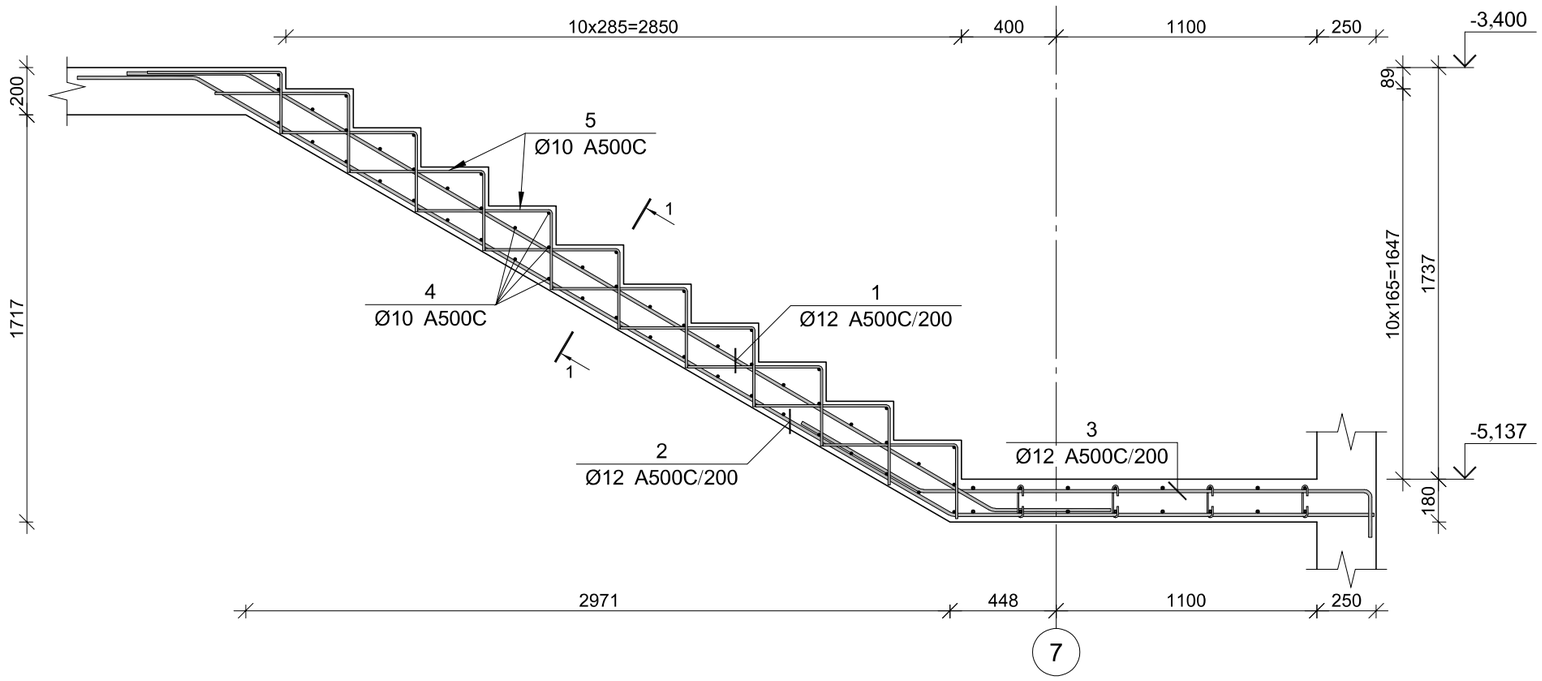

პოზ.	Ø [მმ.]	ესკიზი [მმ.]	სიგრძე [მმ.]
①	Ø12	500 / 3650 / 500	4650
②	Ø12	1780 / 3650 / 500	5960
③	Ø12	200 / 1900 / 500	2600
④	Ø10	1400	1400
⑤	Ø10	600 / 300	900

კვეთი 1-1

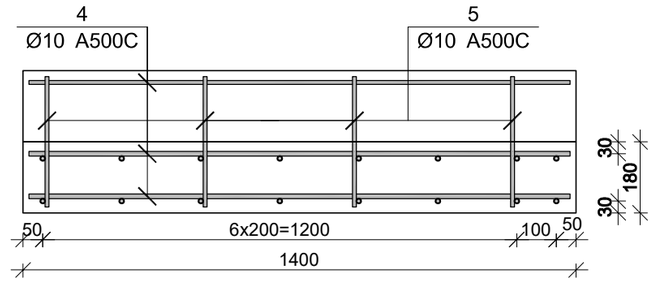

მონ. რ/ბ კიბე №2-ის კიბის მარშის კმ-2-ის სპეციფიკაცია

არმატურის სპეციფიკაცია					არმატურის ამოკრეფა					ბეტონი B 30
პოზ. №	Ø	L მმ.	n ცალი	Ln მ.	Ø	∑ Ln მ.	წარმად. ვეტრის წონა კგ.	წონა კგ. A240	წონა კგ. A500C	V; მ³
1	2	3	4	5	6	7	8	9	10	11
1	12 A500C	4650	8	37.20	10 A500C	113.80	0.62		70.16	1.19
2	12 A500C	5960	8	47.68	12 A500C	105.68	0.89		93.82	
3	12 A500C	2600	8	20.80						
4	10 A500C	1400	53	74.20						
5	10 A500C	900	44	39.60						
						∑			163.99	1.19
						n= 1			163.99	1.19
									138.23	კგ/მ³

სტადია	მარტლი	განმარტება
მპ	2022.10.15	
დაკვეთის №		
CAD DWG ფაილი	07.kibeebi.dwg	

პროექტის დასახელება

მრავალფუნქციური კომპლექსი

პროექტის მისამართი

ქ. თბილისი დიღომი
(ს/კ 01.72.14.014.434)

დამკვეთი

მთ. კონსტრუქტორი:

შესრულა

შემოწმა

საავტორო უფლებები

ნახაზის დასახელება

მონ. რ/ბ კიბე №1-ის კიბის მარშის კმ-2-ის არმირება

კ-7.14

A3

მონ. რ/ბ კიბე №2-ის კიბის მარშის კმ-3-ის არმირება

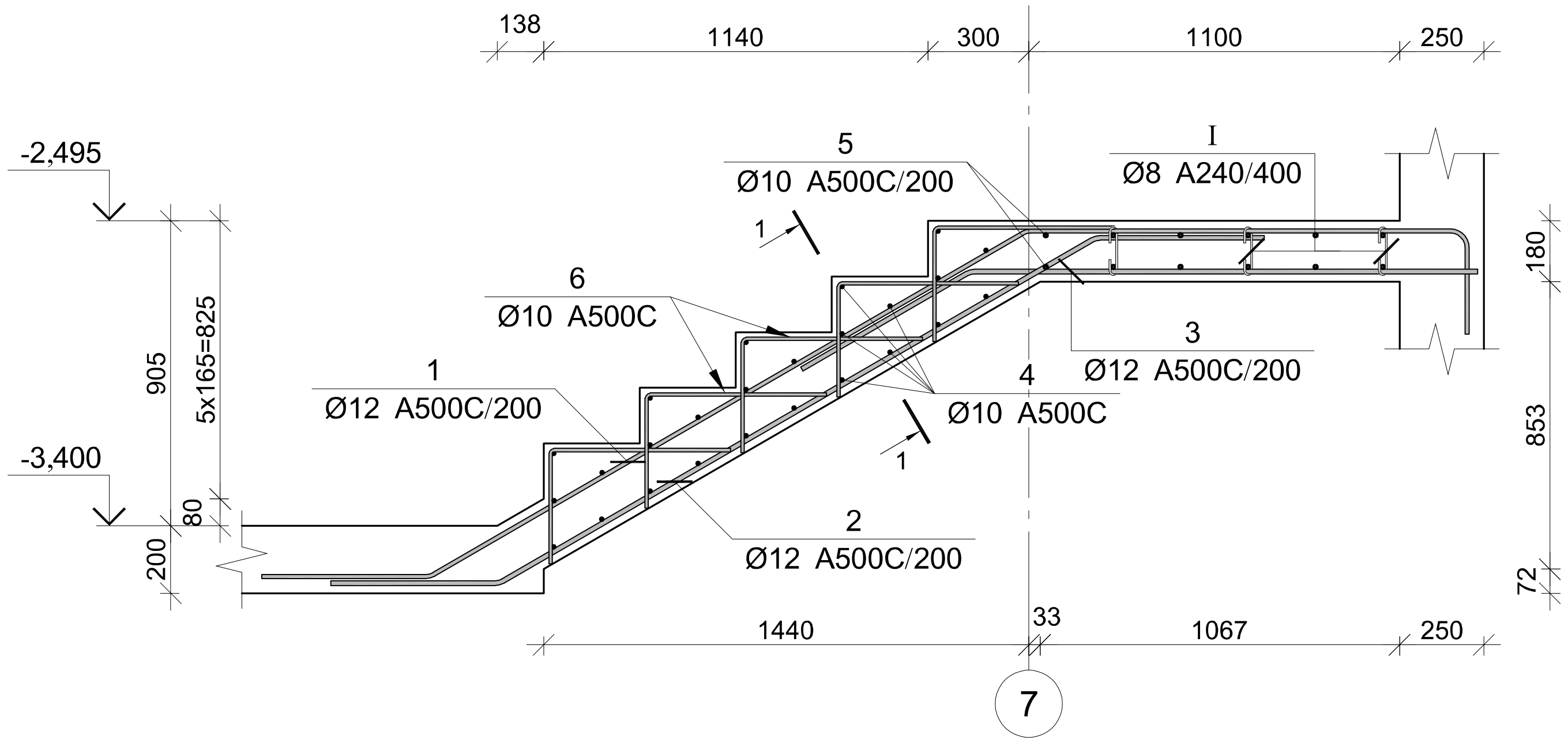

პოზ.	Ø [მმ.]	ესკიზი [მმ.]	სიგრძე [მმ.]
①	Ø12	300 / 1300 / 2050 / 600	4250
②	Ø12	500 / 2050 / 500	3050
③	Ø12	1500 / 500	2000
④	Ø10	1400	1400
⑤	Ø10	150 / 3250 / 150	3550
⑥	Ø10	300 / 600	900
Ⓘ	Ø8	180 / 75 / 150 / 75 / 180	300

მონ. რ/ბ კიბე №2-ის კიბის მარშის კმ-3-ის სპეციფიკაცია

არმატურის სპეციფიკაცია					არმატურის ამოკრეფა					ბეტონი B 30
პოზ. №	Ø	L მმ.	n ცალი	Ln მ.	Ø	∑ Ln მ.	გრძივი მეტრის წონა კგ.	წონა კგ. A240	წონა კგ. A500C	V; მ³
1	2	3	4	5	6	7	8	9	10	11
1	14 A500C	4250	8	34.00	8 A240	6.09	0.39	2.40		1.18
2	14 A500C	3050	8	24.40	10 A500C	95.60	0.62		58.94	
3	14 A500C	2000	8	16.00	12 A500C	74.40	0.89		66.05	
4	10 A500C	1400	25	35.00						
5	10 A500C	3550	12	42.60						
6	10 A500C	900	20	18.00						
I	8 A240	290	21	6.09						
							∑	2.40	124.99	1.18
						n= 1		2.40	124.99	1.18
									107.68	კგ/მ³

კვეთი 1-1

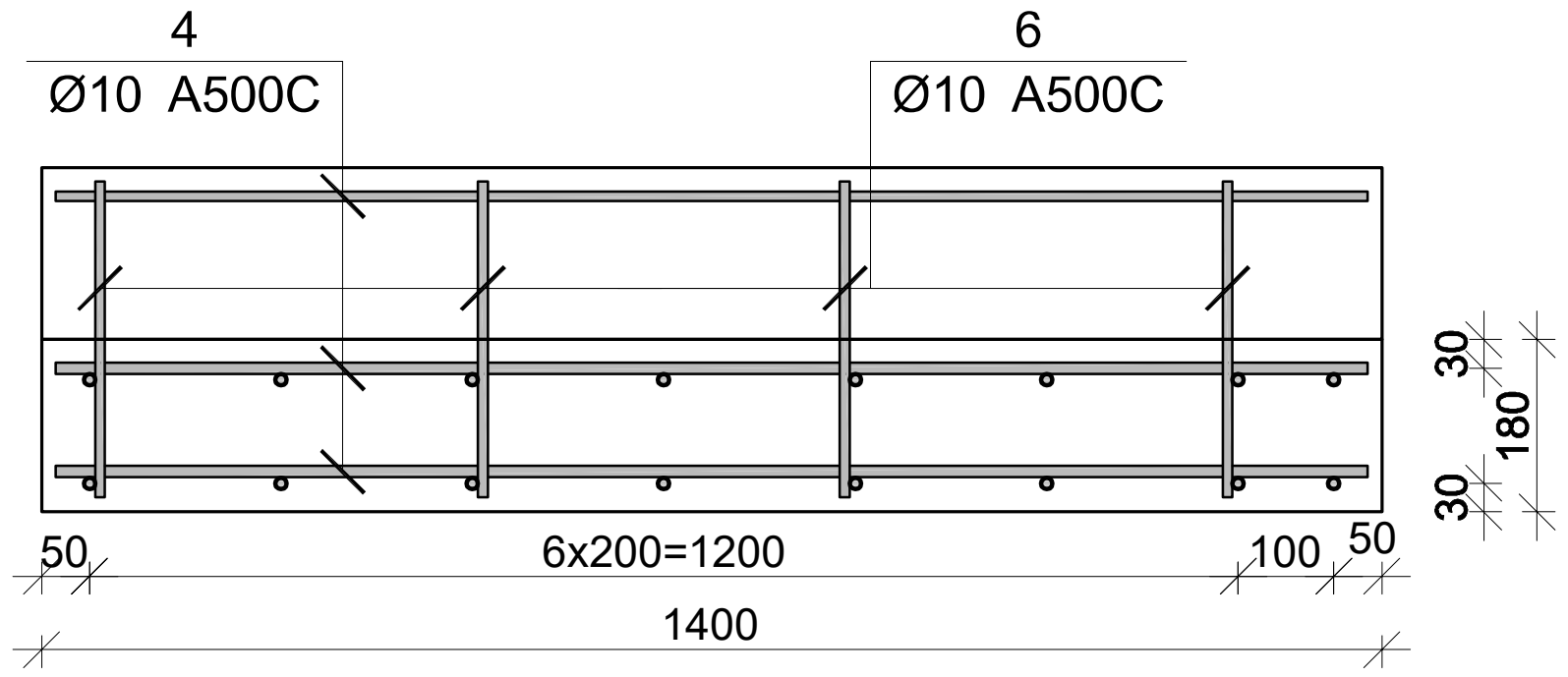

პროექტის დასახელება

მრავალფუნქციური კომპლექსი

პროექტის მისამართი

ქ. თბილისი დიღომი
(ს/კ 01.72.14.014.434)

დამკვეთი

სტადია	თარიღი	განმარტება
მპ	2022.10.15	

დაკვეთის №

CAD DWG ფაილი 07.kibeebi.dwg

მთ. კონსტრუქტორი:

შეასრულა

შეამოწმა

საავტორო უფლებები

ნახაზის დასახელება

მონ. რ/ბ კიბე №2-ის კიბის მარშის კმ-3-ის არმირება

კ-7.15

A3

მონ. რ/ბ კიბე №2-ის კიბის მარშის კმ-4-ის არმირება

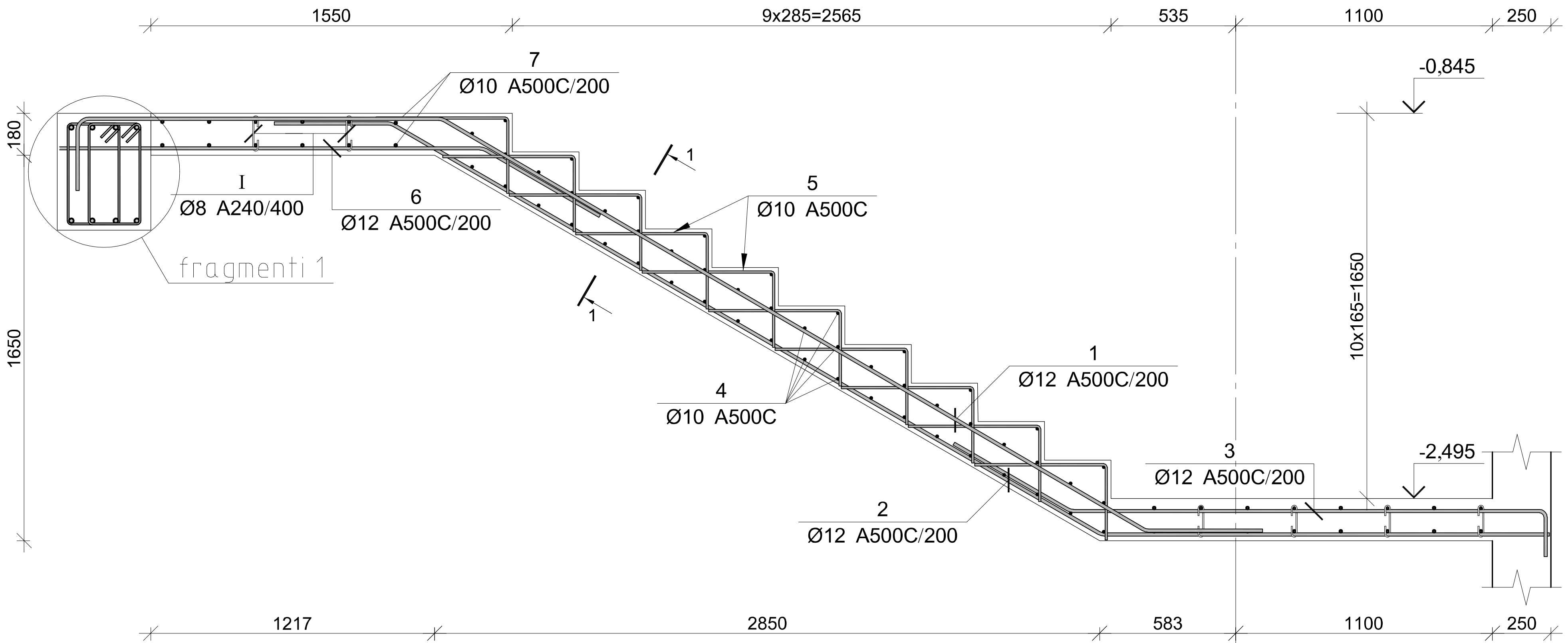

პოზ.	Ø [მმ.]	ესკიზი [მმ.]	სიგრძე [მმ.]
①	Ø12	300 / 1650 / 3500 / 500	5950
②	Ø12	1900 / 3500 / 500	5900
③	Ø12	200 / 2050 / 500	2750

პოზ.	Ø [მმ.]	ესკიზი [მმ.]	სიგრძე [მმ.]
④	Ø10	1400	1400
⑤	Ø10	600 / 300	900
⑥	Ø12	1800 / 500	2300

პოზ.	Ø [მმ.]	ესკიზი [მმ.]	სიგრძე [მმ.]
⑦	Ø10	150 / 3250 / 150	3550
⑧	Ø18	150 / 4000 / 150	4300
Ⅰ	Ø8	180 / 75 / 150 / 75 / 180	300
Ⅱ	Ø8	200 / 100 / 430 / 430 / 200	1460

მონ. რ/ბ კიბე №2-ის კიბის მარშის კმ-4-ის სპეციფიკაცია

არმატურის სპეციფიკაცია					არმატურის ამოკრეფა					ბეტონი B 25
პოზ. №	Ø	L მმ.	n ცალი	Ln მ.	Ø	∑ Ln მ.	გრძივი მეტრის წონა კგ.	წონა კგ. A240	წონა კგ. A500C	V; მ³
1	2	3	4	5	6	7	8	9	10	11
1	12 A500C	5950	8	47.60	8 A240	64.49	0.39	25.45		
2	12 A500C	5900	8	47.20	10 A500C	151.80	0.62		93.59	2.32
3	12 A500C	2750	8	22.00	12 A500C	197.20	0.89		175.08	
4	10 A500C	1400	50	70.00	18 A500C	22.00	2.00		43.95	
5	10 A500C	900	12	10.80						
6	12 A500C	2300	20	46.00						
7	10 A500C	3550	20	71.00						
8	18 A500C	4300	8	34.40						
I	8 A240	290	21	6.09						
II	8 A240	1460	40	58.40			∑	25.45	312.61	2.32
						n= 1		25.45	312.61	2.32
									145.58	კგ/მ³

ფრაგმენტი-1

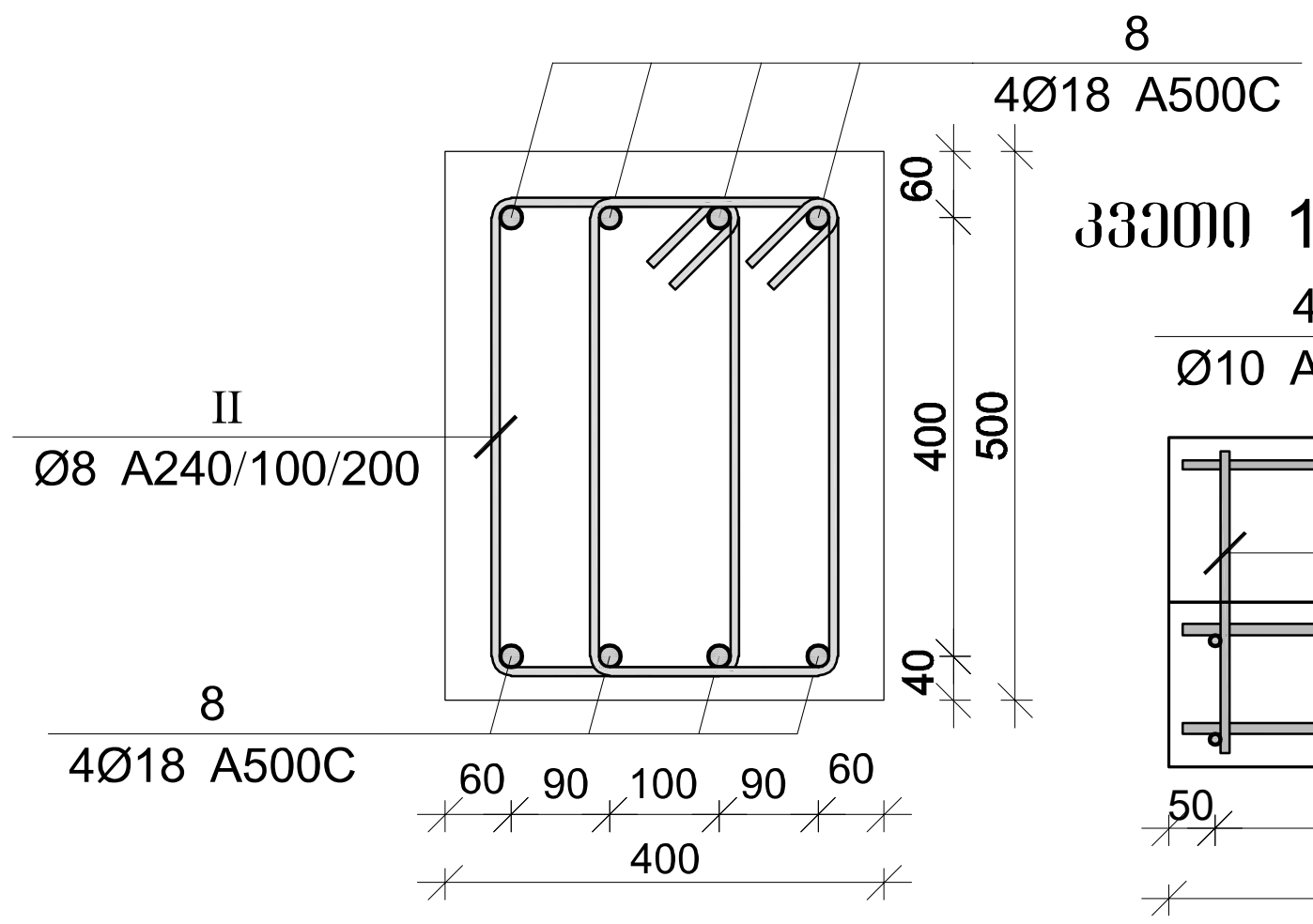

კვეთი 1-1

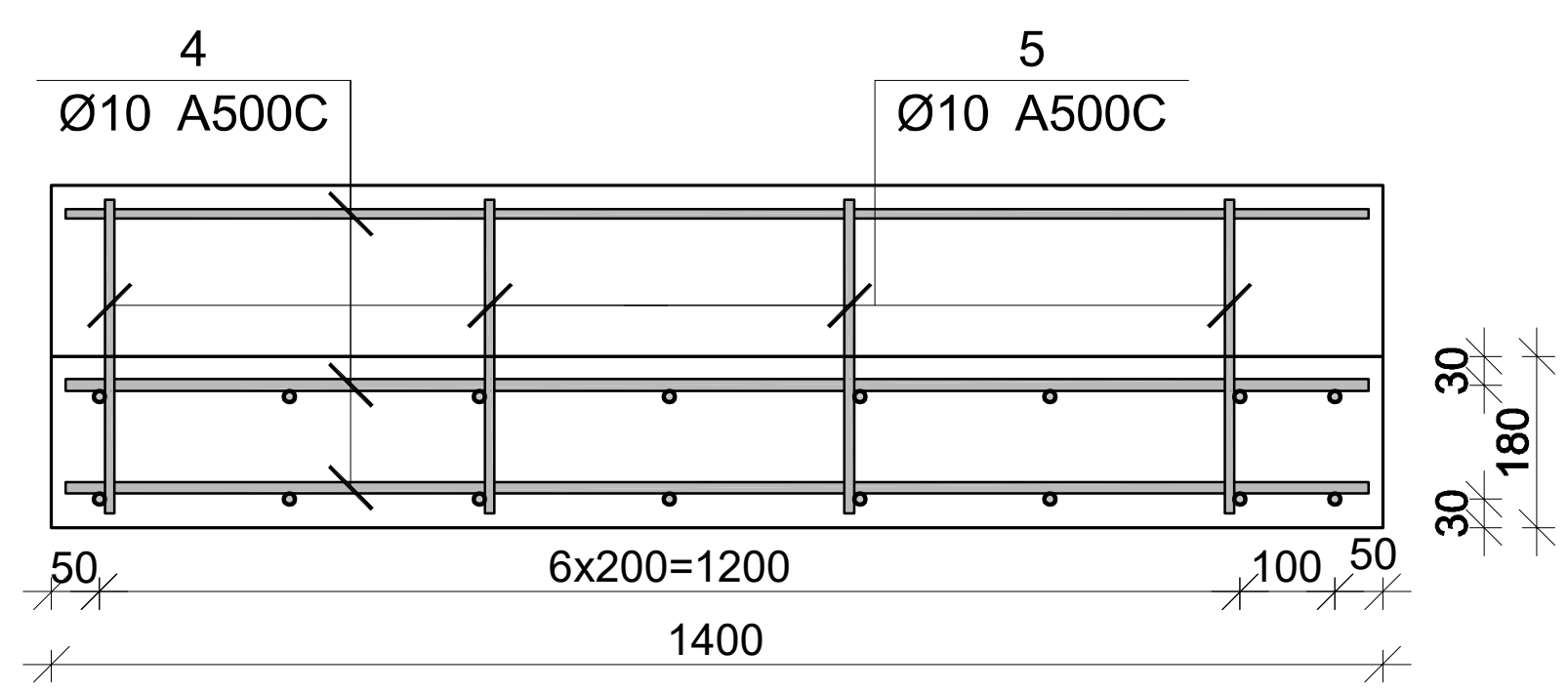

პროექტის დასახელება

მრავალფუნქციური კომპლექსი

პროექტის მისამართი

ქ. თბილისი დიღომი
(ს/კ 01.72.14.014.434)

დამკვეთი

სტადია	თარიღი	განმარტება
მპ	2022.10.15	

დაკვეთის №

CAD DWG ფაილი 07.kibeebi.dwg

მთ. კონსტრუქტორი:

შეასრულა

შეამოწმა

საავტორო უფლებები

ნახაზის დასახელება

მონ. რ/ბ კიბე №2-ის კიბის მარშის კმ-4-ის არმირება

კ-7.16

A3

მონ. რ/ბ კიბე №2-ის კიბის მარშის კმ-5-ის არმირება

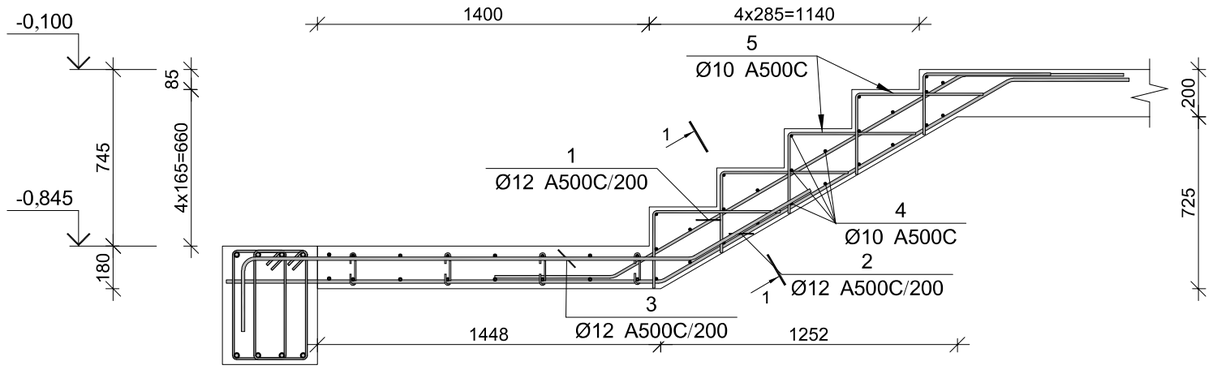

პოზ.	Ø [მმ.]	ესკიზი [მმ.]	სიგრძე [მმ.]
①	Ø12		2900
②	Ø12	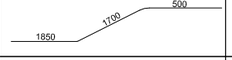	4050
③	Ø12	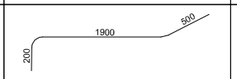	2600
④	Ø10		1400
⑤	Ø10	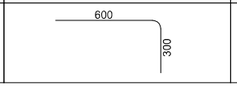	900

მონ. რ/ბ კიბე №2-ის კიბის მარშის კმ-5-ის სპეციფიკაცია

არმატურის სპეციფიკაცია					არმატურის ამოკრეფა					ბეტონი B 25
პოზ. №	Ø	L მმ.	n ცალი	Ln მ.	Ø	∑ Ln მ.	1მ-ის წონა კგ.	წონა კგ. A240	წონა კგ. A500C	V; მ³
1	2	3	4	5	6	7	8	9	10	11
1	12 A500C	2900	8	23.20	10 A500C	53.00	0.62		32.68	0.50
2	12 A500C	4050	8	32.40	12 A500C	75.60	0.89		67.12	
3	12 A500C	2500	8	20.00						
4	10 A500C	1400	25	35.00						
5	10 A500C	900	20	18.00						
						∑			99.80	0.50
						n= 1			99.80	0.50
									201.36	კგ/მ³

კვეთი 1-1

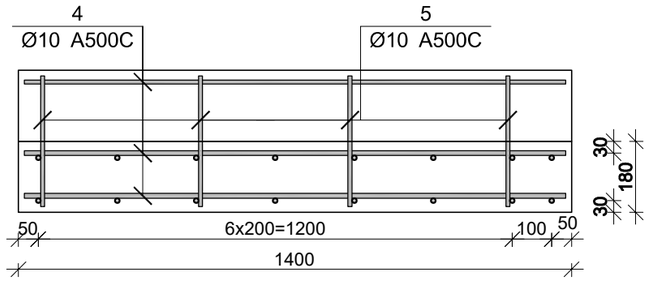

პროექტის დასახელება

მრავალფუნქციური კომპლექსი

პროექტის მისამართი

ქ. თბილისი დიღომი
(ს/კ 01.72.14.014.434)

დამკვეთი

სტადია	მარტლი	განმარტება
მკ	2022.10.15	

დაკვეთის №

CAD DWG ფაილი 07.kibeebi.dwg

მმ. კონსტრუქტორი:

შესრულა

შემოწმა

საკონტროლო უწყებები

ნახაზის დასახელება

მონ. რ/ბ კიბე №2-ის კიბის მარშის კმ-5-ის არმირება

კ-7.17

A3

მონ. რ/ბ კიბე №2-ის კიბის მარშის კმ-6-ის არმირება

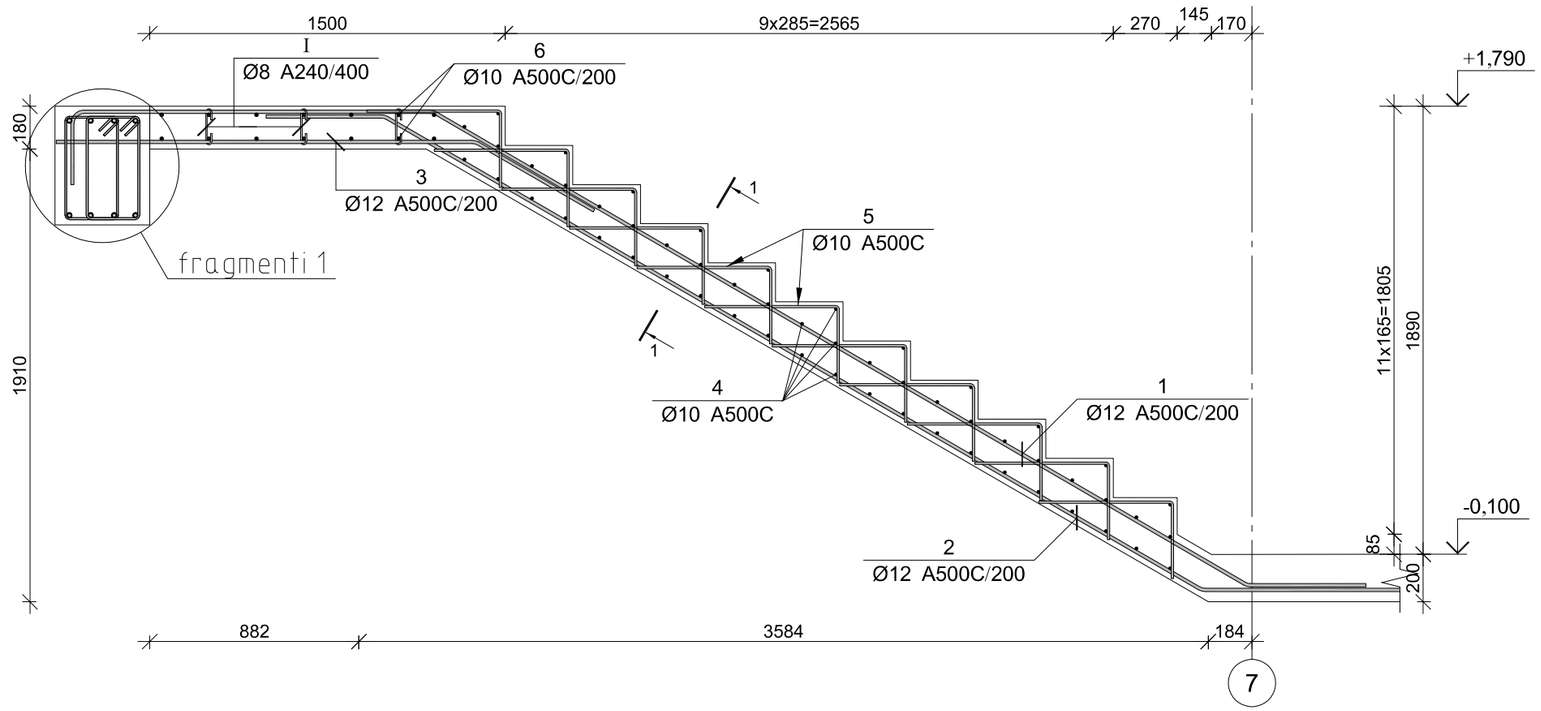

პოზ.	Ø [მმ.]	ესკიზი [მმ.]	სიგრძე [მმ.]
①	Ø12	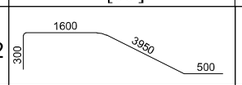	6350
②	Ø12		5350
③	Ø12	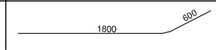	2400

პოზ.	Ø [მმ.]	ესკიზი [მმ.]	სიგრძე [მმ.]
④	Ø10	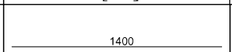	1400
⑤	Ø10	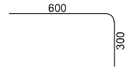	900
⑥	Ø10	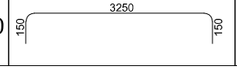	3550

პოზ.	Ø [მმ.]	ესკიზი [მმ.]	სიგრძე [მმ.]
⑦	Ø18	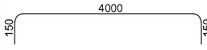	4300
Ⅰ	Ø8	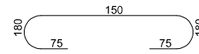	300
Ⅱ	Ø8	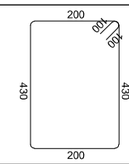	1460

მონ. რ/ბ კიბე №2-ის კიბის მარშის კმ-6-ის სპეციფიკაცია

არმატურის სპეციფიკაცია					არმატურის ამოკრეფა					ბეტონი B 25
პოზ. №	Ø	L მმ.	n ცალი	Ln მ.	Ø	∑ Ln მ.	არმატ. ჭერის წონა კგ.	წონა კგ. A240	წონა კგ. A500C	V; მ³
1	2	3	4	5	6	7	8	9	10	11
1	12 A500C	6350	8	50.80	8 A240	64.49	0.39	25.45		2.48
2	12 A500C	5350	8	42.80	10 A500C	166.30	0.62		102.53	
3	12 A500C	2400	8	19.20	12 A500C	147.20	0.89		130.69	
4	10 A500C	1400	55	77.00	18 A500C	34.40	2.00		68.72	
5	10 A500C	900	44	39.60						
6	10 A500C	3550	14	49.70						
7	12 A500C	4300	8	34.40						
Ⅰ	8 A240	290	21	6.09						
Ⅱ	8 A240	1460	40	58.40		∑		25.45	301.93	2.48
						n= 1		25.45	301.93	2.48
									132.13	კგ/მ³

ფრაგმენტი-1

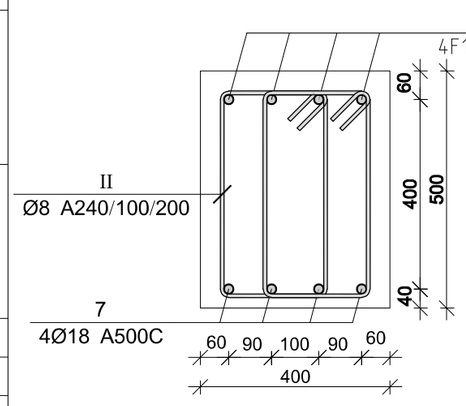

კვეთი 1-1

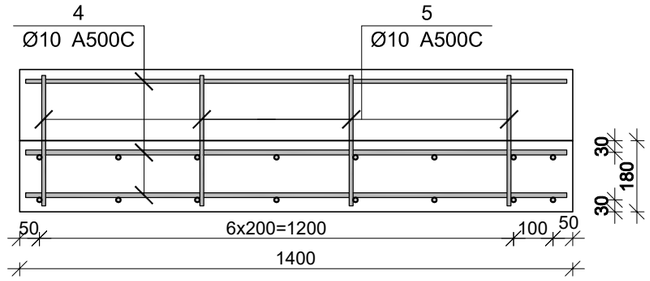

პროექტის დასახელება

მრავალფუნქციური კომპლექსი

პროექტის მისამართი

ქ. თბილისი დიღომი
(ს/კ 01.72.14.014.434)

დამკვეთი

სტადია	მარცილი	ფანმარტება
მპ	2022.10.15	

დაკვეთის №

CAD DWG ფაილი 07.kibeebi.dwg

მმ. კონსტრუქტორი:

შეასრულა

შეამოწმა

საავტორო უფლებები

ნახაზის დასახელება

მონ. რ/ბ კიბე №2-ის კიბის მარშის კმ-6-ის არმირება

კ-7.18

A3

მონ. რ/ბ კიბე №2-ის კიბის მარშის კმ-7-ის არმირება

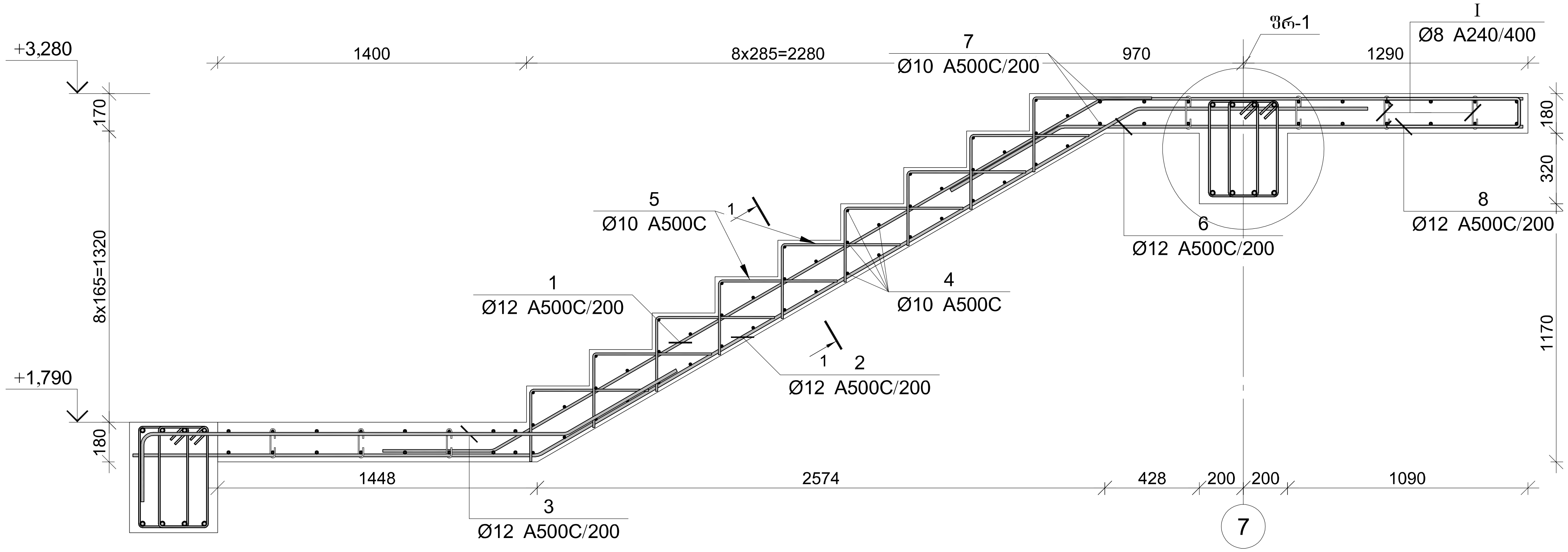

პოზ.	Ø [მმ.]	ესკიზი [მმ.]	სიგრძე [მმ.]	პოზ.	Ø [მმ.]	ესკიზი [მმ.]	სიგრძე [მმ.]	პოზ.	Ø [მმ.]	ესკიზი [მმ.]	სიგრძე [მმ.]	პოზ.	Ø [მმ.]	ესკიზი [მმ.]	სიგრძე [მმ.]
①	Ø12	500 / 3200 / 1900	5600	④	Ø10	1400	1400	⑦	Ø10	3200	3200	I	Ø8	150 / 180 / 75 / 75 / 180	300
②	Ø12	1850 / 3150 / 1050	6050	⑤	Ø10	600 / 300	900	⑧	Ø12	600 / 130 / 600	1330	II	Ø8	200 / 100 / 100 / 430 / 430 / 200	1460
③	Ø12	200 / 2000 / 500	2700	⑥	Ø12	2100 / 500	2600	⑨	Ø18	150 / 4000 / 150	4300				

მონ. რ/ბ კიბე №2-ის კიბის მარშის კმ-7-ის სპეციფიკაცია

არმატურის სპეციფიკაცია					არმატურის ამოკრეფა					ბეტონი B 25
პოზ. №	Ø	L მმ.	n ცალი	Ln მ.	Ø	∑Ln მ.	გრძივი მეტრის წონა კგ.	წონა კგ. A240	წონა კგ. A500C	V; მ³
1	2	3	4	5	6	7	8	9	10	11
1	12 A500C	5600	8	44.80	8 A240	61.57	0.39	24.29		2.20
2	12 A500C	6050	8	48.40	10 A500C	95.40	0.62		58.82	
3	12 A500C	2700	8	21.60	12 A500C	214.48	0.89		190.42	
4	10 A500C	1400	45	63.00	18 A500C	34.40	2.00		68.72	
5	10 A500C	900	36	32.40						
6	12 A500C	2600	8	20.80						
7	12 A500C	3200	18	57.60						
8	12 A500C	1330	16	21.28						
9	18 A500C	4300	8	34.40						
I	8 A240	290	21	6.09						
II	8 A240	1460	38	55.48			∑	24.29	317.95	2.20
						n= 1		24.29	317.95	2.20
									155.27	კგ/მ³

ფრაგმენტი-1

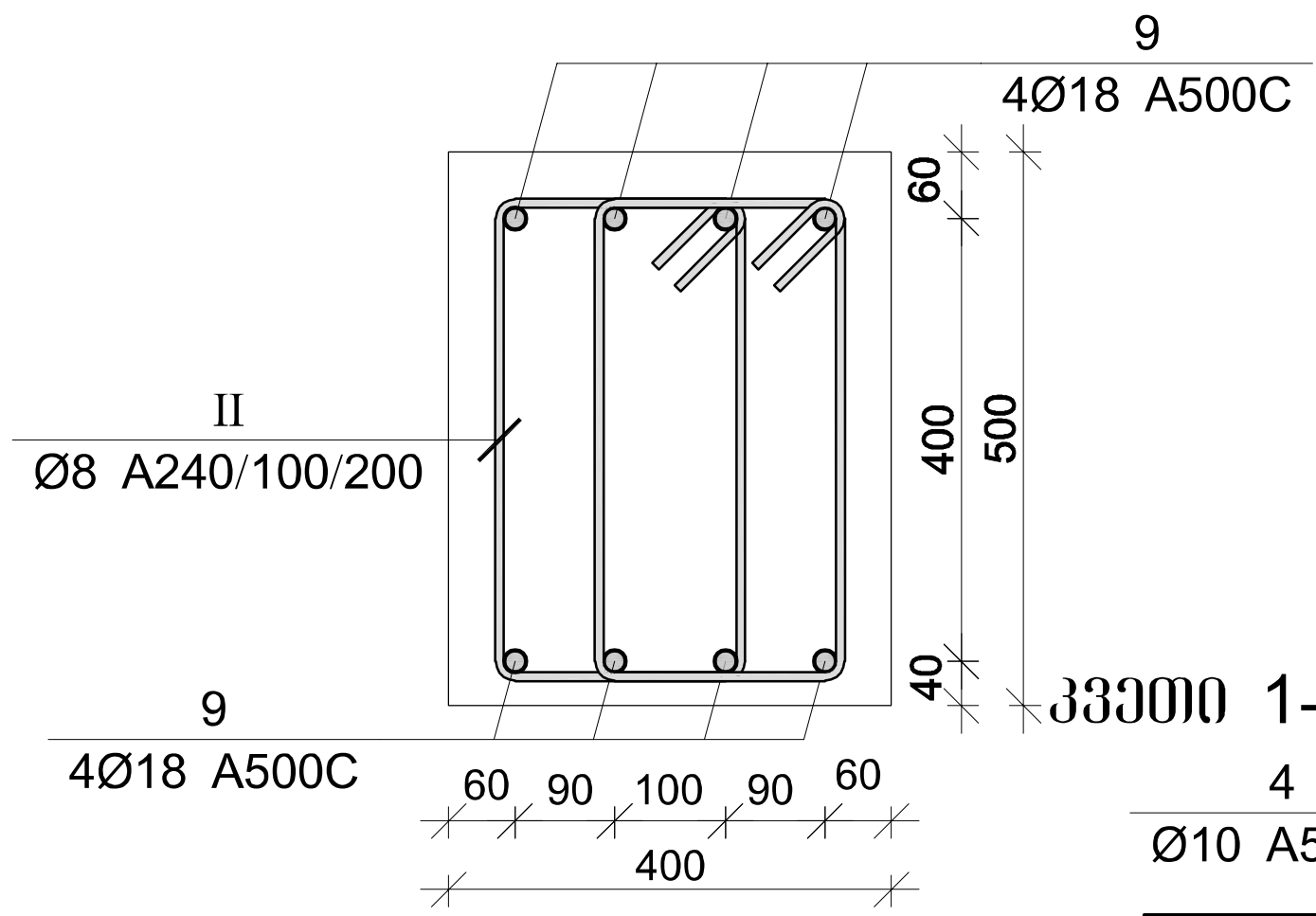

კვეთი 1-1

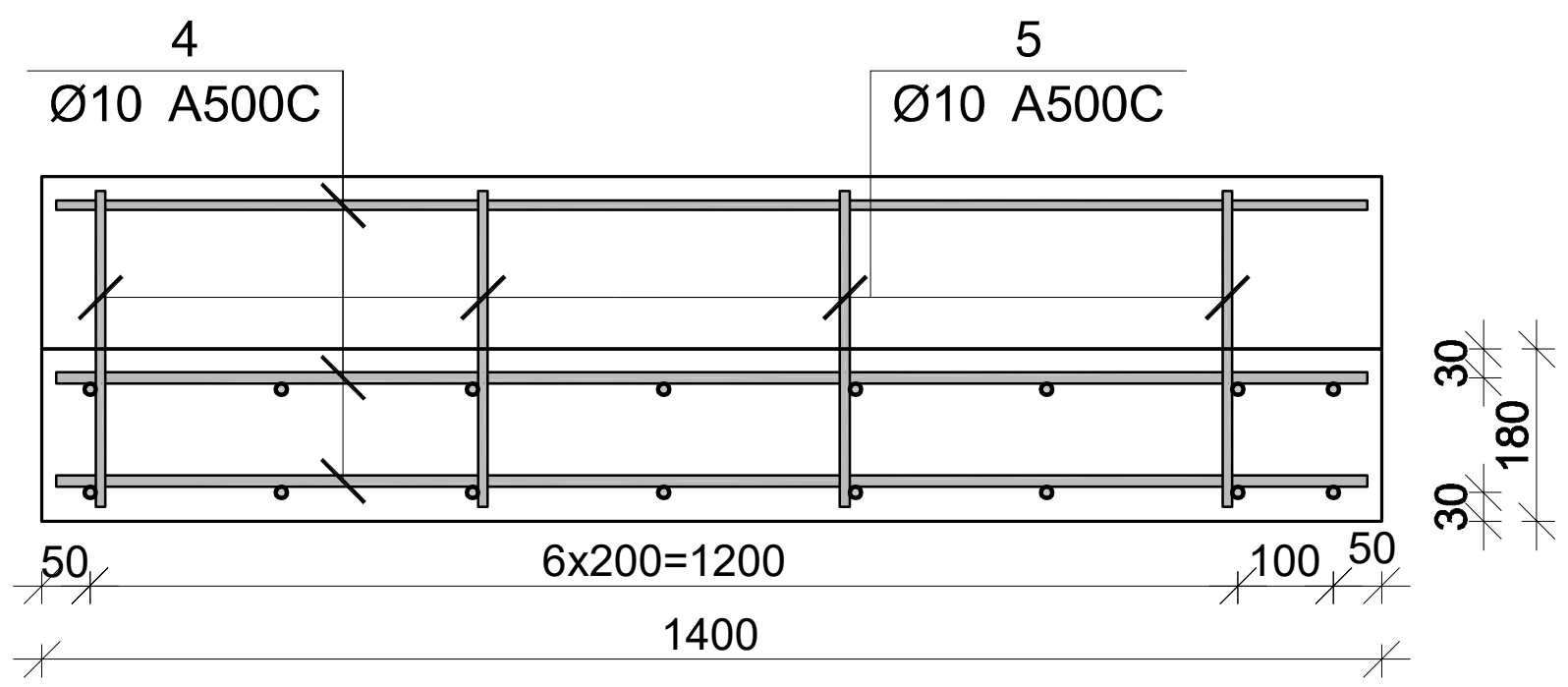

პროექტის დასახელება

მრავალფუნქციური კომპლექსი

პროექტის მისამართი

ქ. თბილისი დიღომი (ს/კ 01.72.14.014.434)

დამკვეთი

სტადია	თარიღი	განმარტება
მპ	2022.10.15	

დაკვეთის №

CAD DWG ფაილი 07.kibeebi.dwg

მთ. კონსტრუქტორი:

შეასრულა

შეამოწმა

საავტორო უფლებები

ნახაზის დასახელება

მონ. რ/ბ კიბე №2-ის კიბის მარშის კმ-7-ის არმირება

კ-7.19

A3

მონ. რ/ბ კიბე №2-ის კიბის მარშის კმ-8-ის არმირება

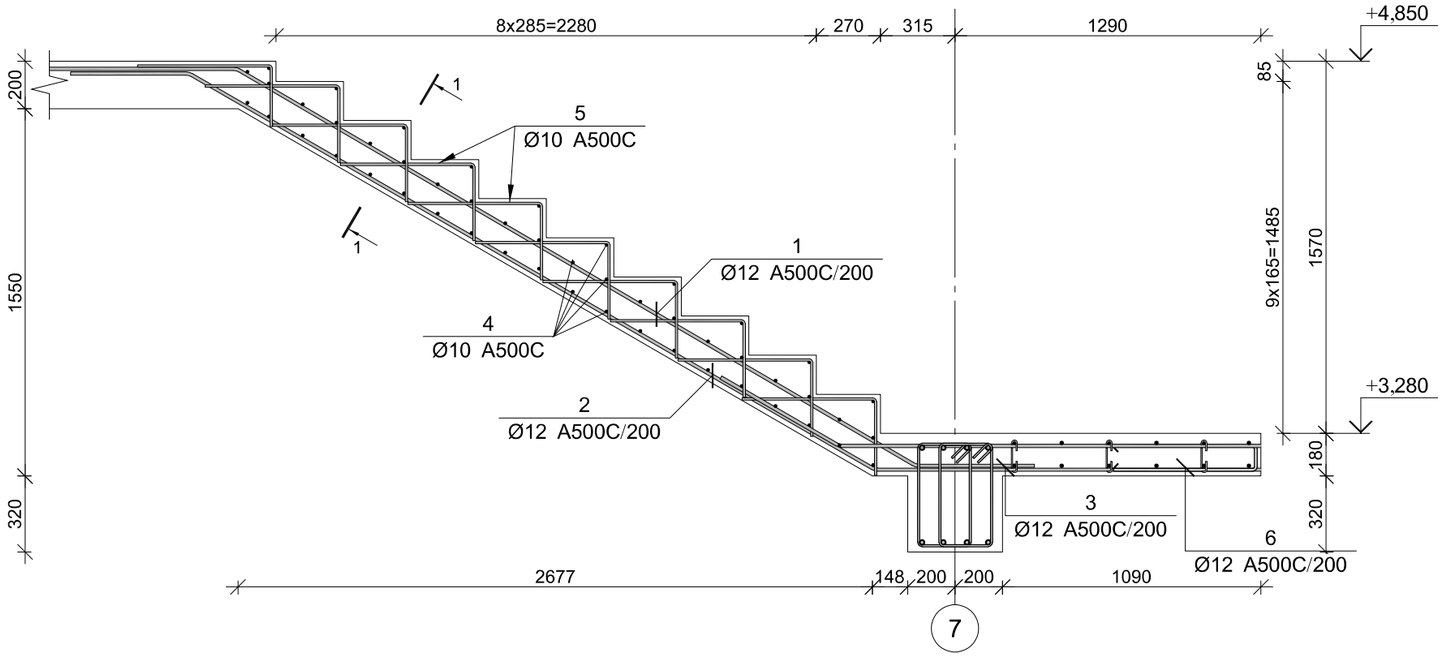

პოზ.	Ø [მმ.]	ესკიზი [მმ.]	სიგრძე [მმ.]
①	Ø12	500 3000 500 500	4300
②	Ø12	500 3350 1600	5450
③	Ø12	1800 500	2300
④	Ø10	1400	1400
⑤	Ø10	600 300	900

მონ. რ/ბ კიბე №2-ის კიბის მარშის კმ-8-ის სპეციფიკაცია

არმატურის სპეციფიკაცია					არმატურის ამოკრეფა					ბეტონი B 25
პოზ. №	Ø	L მმ.	n ცალი	Ln მ.	Ø	∑ Ln მ.	ერთეულ ზედაპირის წონა კგ.	წონა კგ. A240	წონა კგ. A500C	V; მ³
1	2	3	4	5	6	7	8	9	10	11
1	12 A500C	4300	8	34.40	10 A500C	106.00	0.62		65.35	1.06
2	12 A500C	5450	8	43.60	12 A500C	96.40	0.89		85.59	
3	12 A500C	2300	8	18.40						
4	10 A500C	1400	50	70.00						
5	10 A500C	900	40	36.00						
						∑			150.94	1.06
						n= 1			150.94	1.06
									141.90	კგ/მ³

კვეთი 1-1

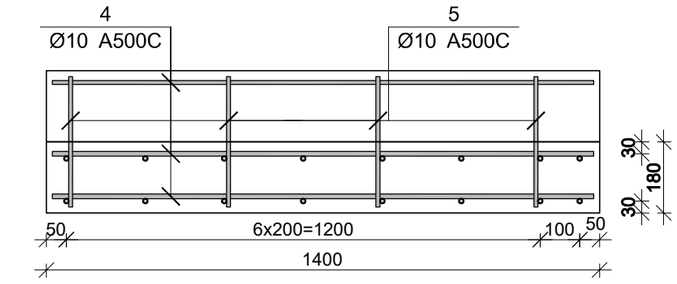

პროექტის დასახელება

მრავალფუნქციური კომპლექსი

პროექტის მისამართი

ქ. თბილისი დიღომი
(ს/კ 01.72.14.014.434)

დამკვეთი

სტადია მარცხი განმარტება

მპ 2022.10.15

დაკვეთის №

CAD DWG ფაილი 07.kibeebi.dwg

მთ. კონსტრუქტორი:

შესრულა

შეამოწმა

საარქიტექტორო უწყებები

ნახაზის დასახელება

მონ. რ/ბ კიბე №2-ის კიბის მარშის კმ-8-ის არმირება

კ-7.20

A3

მონ. რ/ბ კიბე №2-ის კიბის მარშის კმ-9-ის არმირება

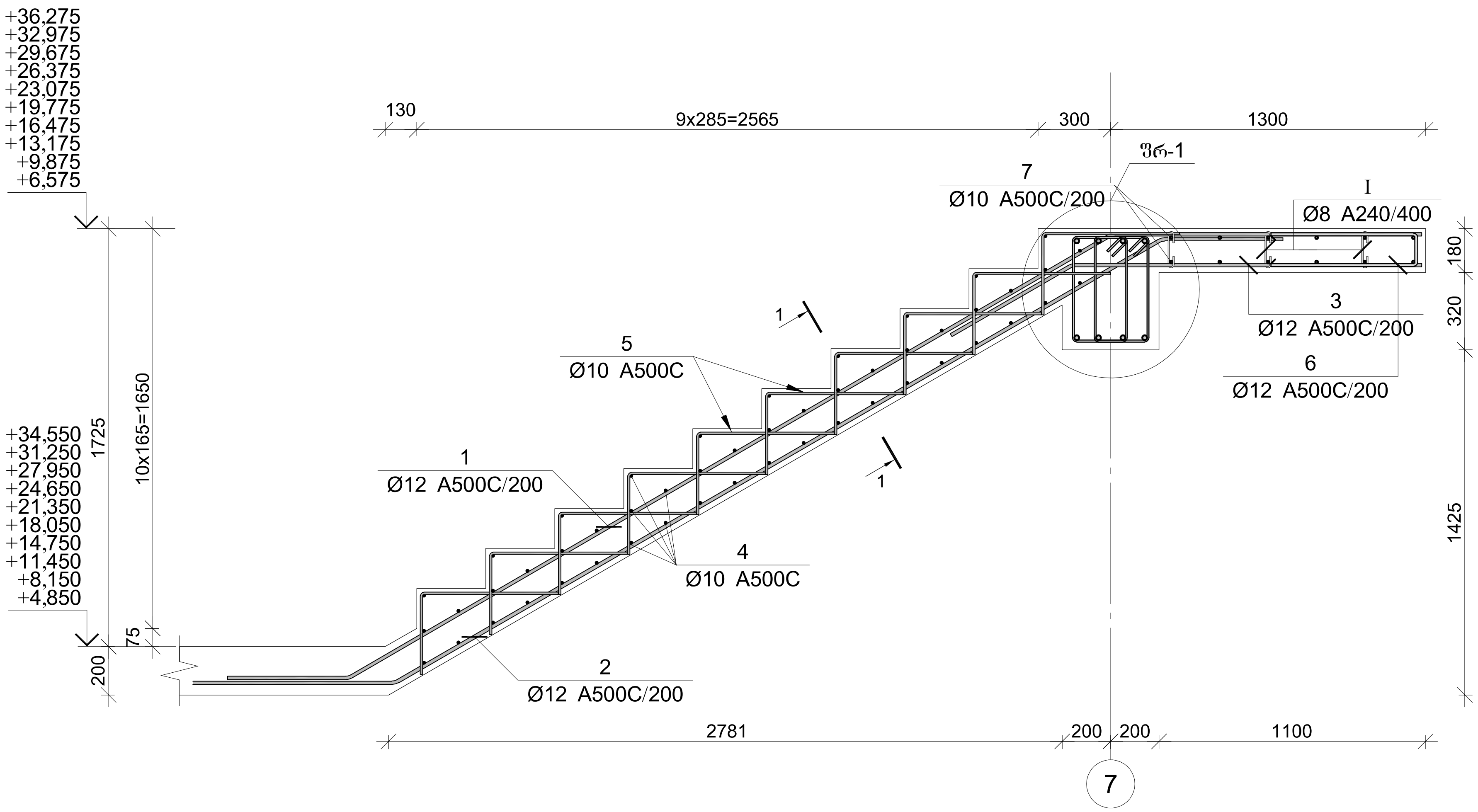

პოზ.	Ø [მმ.]	ესკიზი [მმ.]	სიგრძე [მმ.]
①	Ø12	500 / 3650 / 1250	5400
②	Ø12	500 / 3650 / 500	4650
③	Ø12	1450 / 500	1950
④	Ø10	1400	1400
⑤	Ø10	600 / 300	900
⑥	Ø12	600 / 130 / 600	1330
⑦	Ø10	3200	3200
⑧	Ø18	150 / 4000 / 150	4300
Ⅰ	Ø8	180 / 75 / 150 / 75 / 180	300
Ⅱ	Ø8	200 / 100 / 100 / 430 / 430 / 200	1460

ფრაგმენტი-1

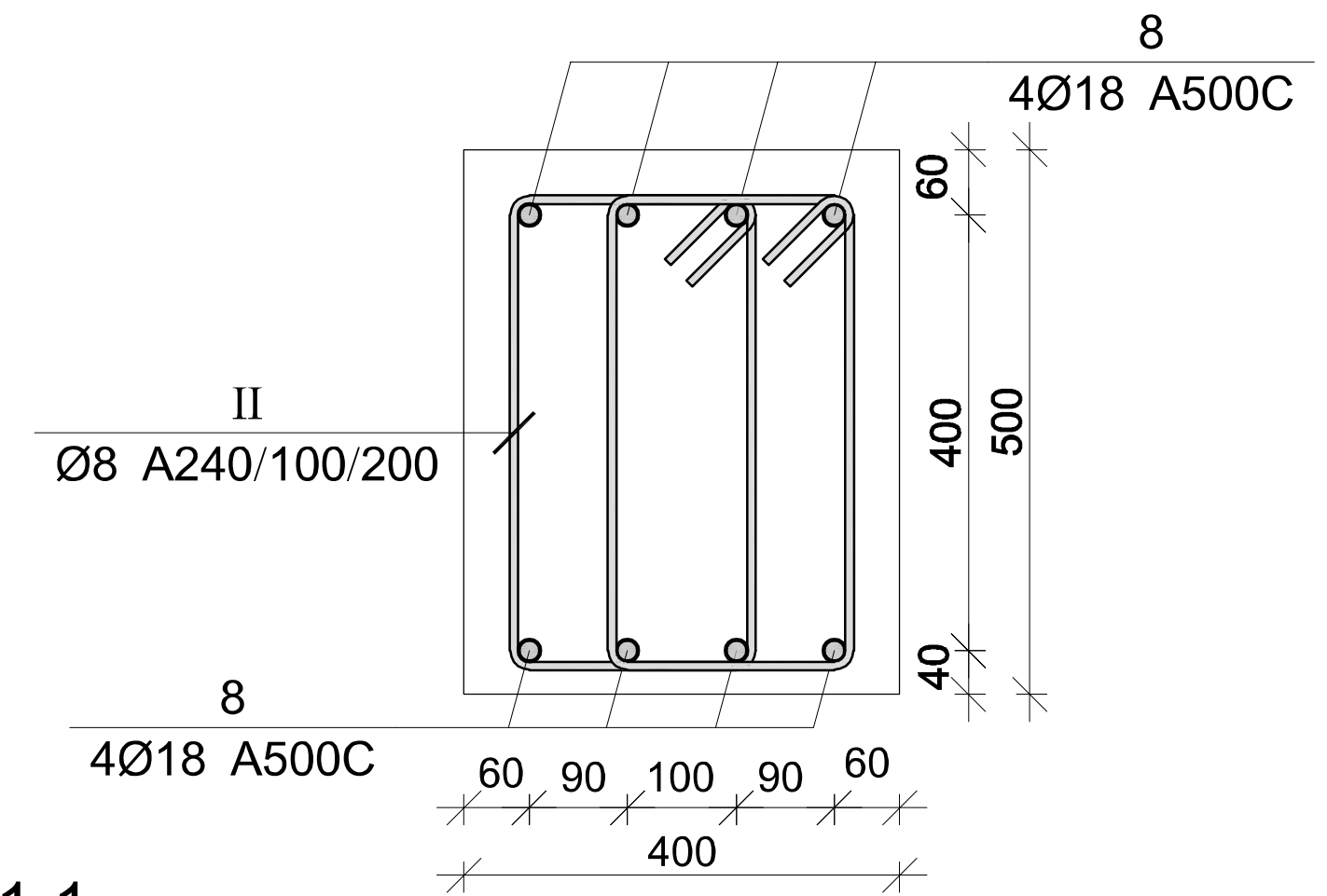

კვეთი 1-1

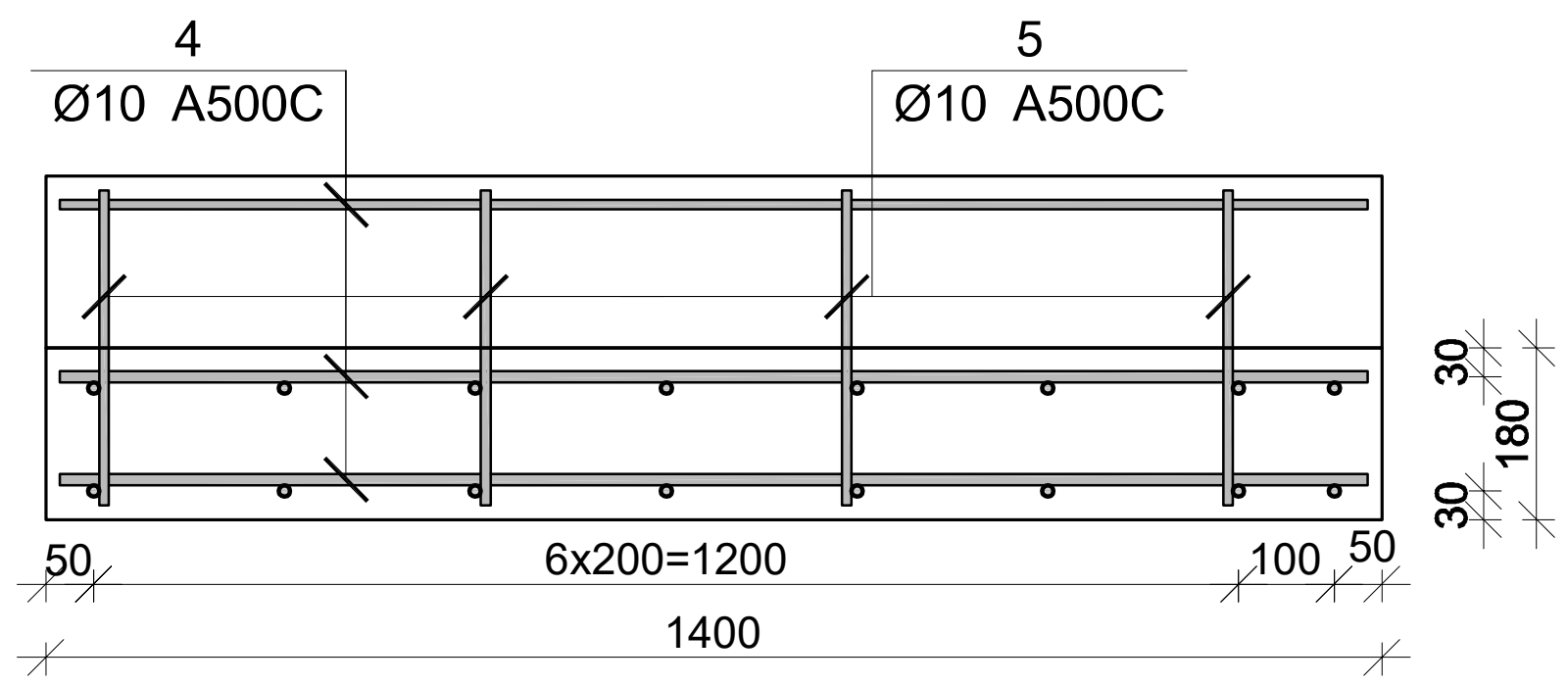

მონ. რ/ბ კიბე №2-ის კიბის მარშის კმ-9-ის სპეციფიკაცია

არმატურის სპეციფიკაცია					არმატურის ამოკრეფა					ბეტონი B 25
პოზ. №	Ø	L მმ.	n ცალი	Ln მ.	Ø	∑ Ln მ.	გრძივი მეტრის წონა კგ.	წონა კგ. A240	წონა კგ. A500C	V; მ³
1	2	3	4	5	6	7	8	9	10	11
1	12 A500C	5400	8	43.20	8 A240	61.57	0.39	24.29		2.30
2	12 A500C	4650	8	37.20	10 A500C	106.00	0.62		65.35	
3	12 A500C	1950	8	15.60	12 A500C	145.04	0.89		128.77	
4	10 A500C	1400	50	70.00	18 A500C	34.40	2.00		68.72	
5	10 A500C	900	40	36.00						
6	12 A500C	1330	8	10.64						
7	12 A500C	3200	12	38.40						
9	18 A500C	4300	8	34.40						
I	8 A240	290	21	6.09						
II	8 A240	1460	38	55.48			∑	24.29	262.84	2.30
						n= 10		242.95	2628.39	22.99
									124.92	კგ/მ³

პროექტის დასახელება

მრავალფუნქციური კომპლექსი

პროექტის მისამართი

ქ. თბილისი დიღომი (ს/კ 01.72.14.014.434)

დამკვეთი

სტადია	თარიღი	განმარტება
მპ	2022.10.15	

დაკვეთის №

CAD DWG ფაილი 07.kibeebi.dwg

მთ. კონსტრუქტორი:

შეასრულა

შეამოწმა

საავტორო უფლებები

ნახაზის დასახელება

მონ. რ/ბ კიბე №2-ის კიბის მარშის კმ-9-ის არმირება

კ-7.21

A3

მონ. რ/ბ კიბე №2-ის კიბის მარშის კმ-10-ის არმირება

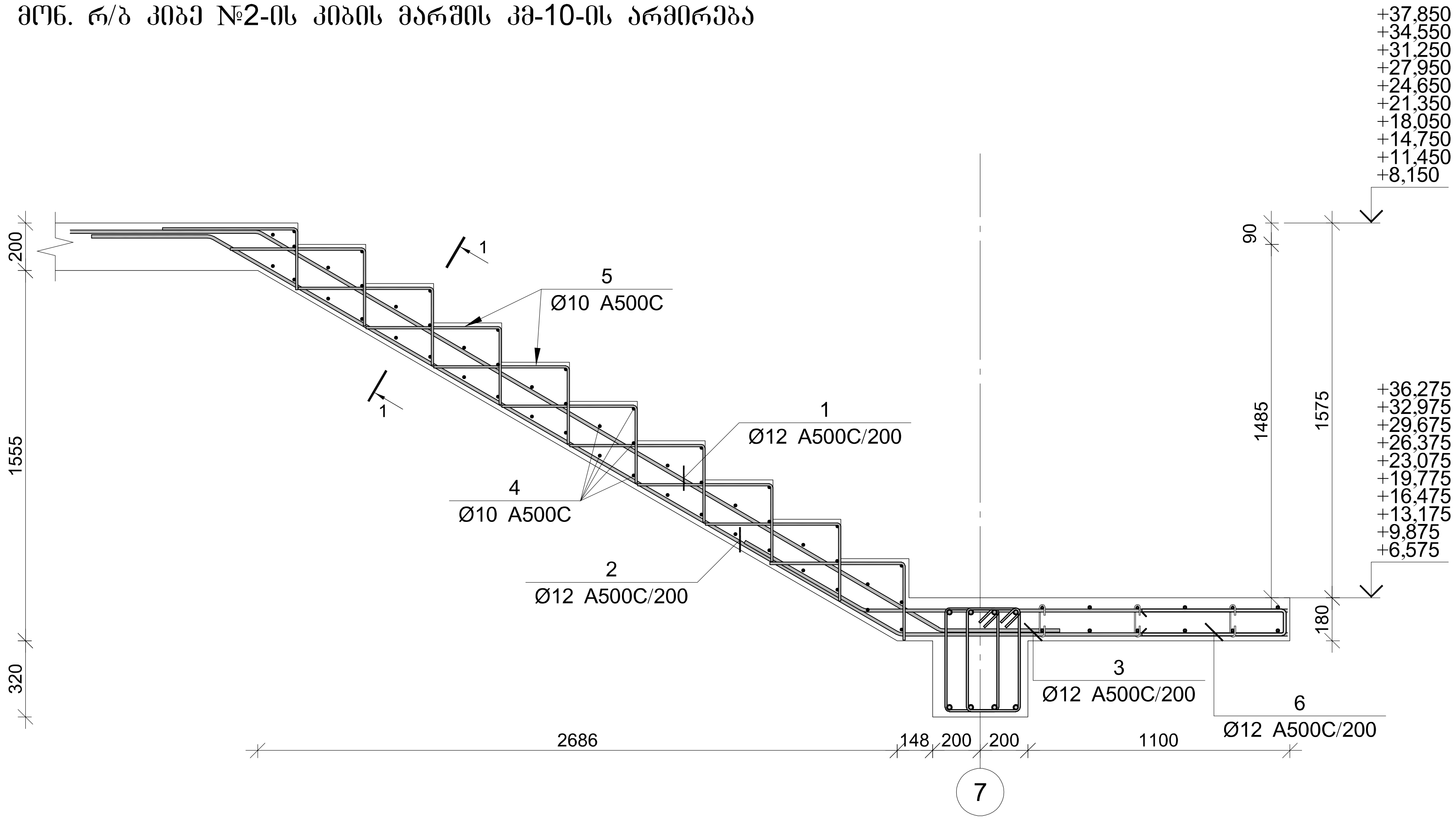

პოზ.	Ø [მმ.]	ესკიზი [მმ.]	სიგრძე [მმ.]
①	Ø12	500 / 3300 / 500	4300
②	Ø12	1600 / 3350 / 500	5450
③	Ø12	1800 / 500	2300
④	Ø10	1400	1400
⑤	Ø10	600 / 300	900

მონ. რ/ბ კიბე №2-ის კიბის მარშის კმ-10-ის სპეციფიკაცია

არმატურის სპეციფიკაცია					არმატურის ამოკრეფა					ბეტონი B 25
პოზ. №	Ø	L მმ.	n ცალი	Ln მ.	Ø	∑ Ln მ.	გრძივი მეტრის წონა კგ.	წონა კგ. A240	წონა კგ. A500C	V; მ³
1	2	3	4	5	6	7	8	9	10	11
1	12 A500C	4300	8	34.40	10 A500C	106.00	0.62		65.35	1.06
2	12 A500C	5450	8	43.60	12 A500C	96.40	0.89		85.59	
3	12 A500C	2300	8	18.40						
4	10 A500C	1400	50	70.00						
5	10 A500C	900	40	36.00						
							∑		150.94	1.06
						n= 10			1509.39	10.64
									141.90	კგ/მ³

კვეთი 1-1

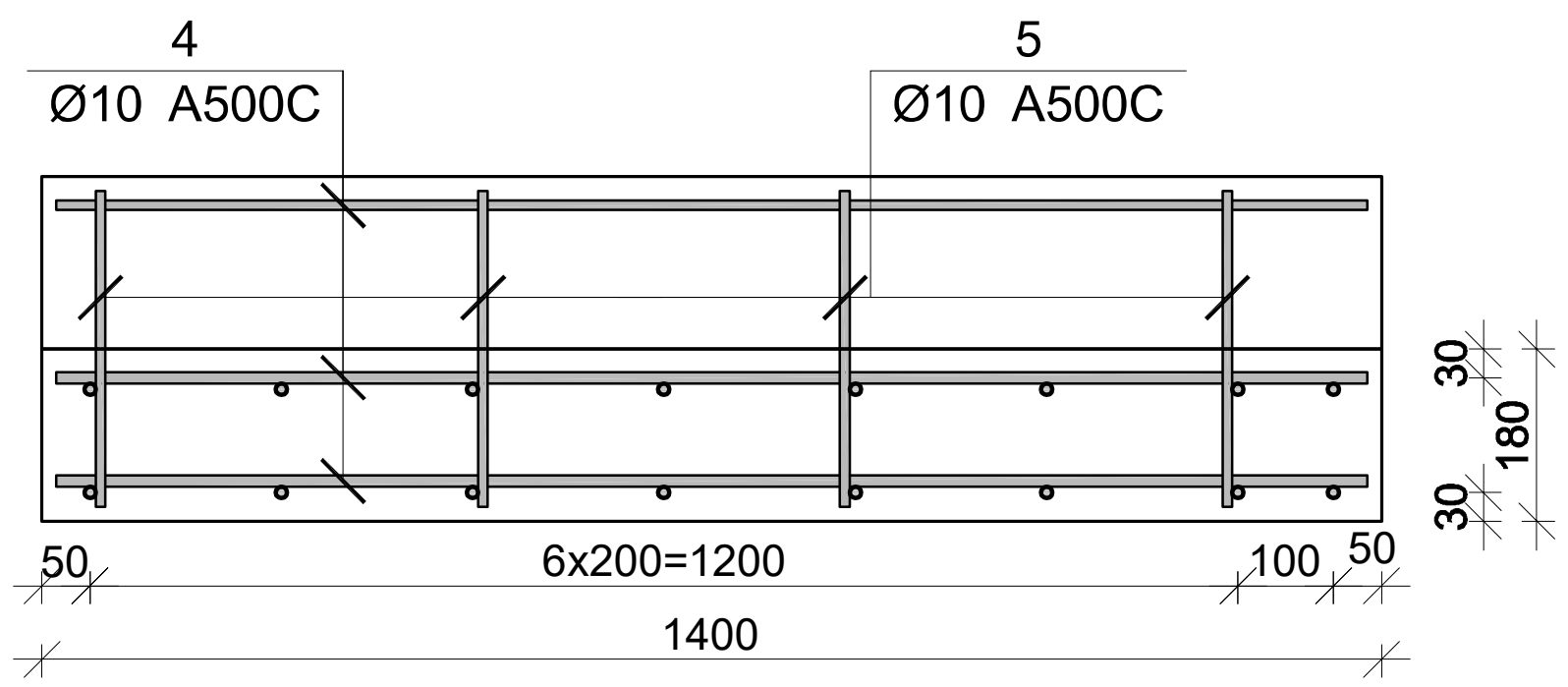

პროექტის დასახელება

მრავალფუნქციური კომპლექსი

პროექტის მისამართი

ქ. თბილისი დიღომი
(ს/კ 01.72.14.014.434)

დამკვეთი

სტადია	თარიღი	განმარტება
მპ	2022.10.15	

დაკვეთის №

CAD DWG ფაილი 07.kibeebi.dwg

მთ. კონსტრუქტორი:

შეასრულა

შეამოწმა

საავტორო უფლებები

ნახაზის დასახელება

მონ. რ/ბ კიბე №2-ის კიბის მარშის კმ-10-ის არმირება

კ-7.22

A3

მასალის ამოკრება

ელემენტის მარკა	ოდენობა	არმატურის ნაკეთობები არმატურის კლასი A 240 Ø 6	8	10	12	ჯამი	A 500C Ø 8	10	12	14	16	18	20	22	25	28	32	ჯამი	ბეტონი ბაზისის ტ	ბეტონი B25 მ³	ფარი?
საძირკვლის შიდა საკიდებიანი	1											46475.01			5134.81			51609.82	51609.82	785.23	65.7250
სვეტების და კედლების არმატურის ნაკვთების საკიდებიანი	1		109.12			109.12			2277.25				1982.05		801.5			5080.8	5189.92		
მრც. რა სვეტის სვ-1-ის საკიდებიანი	8		318.16			318.16							599.76					599.76	917.92	4.64	197.828
მრც. რა სვეტის სვ-2-ის საკიდებიანი	2		79.54			79.54							299.88					299.88	379.42	1.16	327.086
მრც. რა სვეტის სვ-3-ის საკიდებიანი	9		433.53			433.53							1349.46					1349.46	1782.99	8.28	215.337
მრც. რა სვეტის სვ-4-ის საკიდებიანი	6		289.02			289.02									1498.2			1498.2	1787.22	5.52	323.772
მრც. რა სვეტის სვ-5-ის საკიდებიანი	1		61.54			61.54							262.4					262.4	323.94	0.92	352.108
მრც. რა სვეტის სვ-6-ის საკიდებიანი	2		61.88			61.88							149.94					149.94	211.82	0.74	286.243
მრც. რა სვეტის სვ-7-ის საკიდებიანი	8		375.04			375.04							678.72					678.72	1053.76	5.6	188.171
მრც. რა სვეტის სვ-8-ის საკიდებიანი	8		454.16			454.16							1357.36					1357.36	1811.52	8.96	202.179
მრც. რა სვეტის სვ-9-ის საკიდებიანი	5		283.85			283.85							848.35					848.35	1132.2	5.6	202.179
მრც. რა სვეტის სვ-10-ის საკიდებიანი	1		72.53			72.53							296.93					296.93	369.46	1.12	329.875
მრც. რა სვეტის სვ-11-ის საკიდებიანი	2		72.92			72.92							169.68					169.68	242.6	0.9	269.556
მრც. რა სვეტის სვ-12-ის საკიდებიანი	1		28.13			28.13							268.32					268.32	296.45	1.12	264.688
მრც. რა სვეტის სვ-13-ის საკიდებიანი	1		28.13			28.13							268.32					268.32	296.45	1.12	264.688
მრც. რა სვეტის სვ-14-ის საკიდებიანი	2		93.76			93.76							339.34					339.34	433.1	1.4	309.357
მრც. რა სვეტის სვ-15-ის საკიდებიანი	8		409.12			409.12							939.12					939.12	1348.24	8.88	151.829
მრც. რა სვეტის სვ-16-ის საკიდებიანი	15		928.95			928.95							3521.7					3521.7	4450.65	26.7	166.691
მრც. რა სვეტის სვ-17-ის საკიდებიანი	1		79.12			79.12							410.86					410.86	489.98	1.78	275.27
მრც. რა სვეტის სვ-18-ის საკიდებიანი	2		79.54			79.54							195.32					195.32	274.86	1.42	193.563
მრც. რა სვეტის სვ-19-ის საკიდებიანი	2		102.28			102.28							469.56					469.56	571.84	2.22	257.586
მრც. რა სვეტის სვ-20-ის საკიდებიანი	16		908.32			908.32						2147.84						2147.84	3056.16	17.92	170.545
მრც. რა სვეტის სვ-21-ის საკიდებიანი	8		375.04			375.04						536.96						536.96	912	5.6	162.857
მრც. რა სვეტის სვ-22-ის საკიდებიანი	128		7266.56			7266.56						17182.72						17182.72	24449.28	143.36	170.545
მრც. რა სვეტის სვ-23-ის საკიდებიანი	81		3797.28			3797.28						5436.72						5436.72	9234	56.7	162.857
მრც. რა სვეტის სვ-24-ის საკიდებიანი	2		93.76			93.76						100.68						100.68	194.44	1.4	138.886
მრც. რა სვეტის სვ-25-ის საკიდებიანი	16		908.32			908.32						1610.88						1610.88	2519.2	17.92	140.58
მრც. რა სვეტის სვ-26-ის საკიდებიანი	3		98.01			98.01						105.48						105.48	203.49	1.38	147.457
მრც. რა სვეტის სვ-27-ის საკიდებიანი	1		25.77			25.77						71.91						71.91	97.68	0.3	325.6
მრც. რა სვეტის სვ-28-ის საკიდებიანი	4		94.12			94.12						274.88						274.88	369	1.04	354.808
მრც. რა კედლის არმირების საკიდებიანი -6.200 ნიშნულზე	1		126.07			126.07			7498.14									7498.14	7624.21	67.12	133.477
მრც. რა წყაროების ფრ-1-ის არმირების საკიდებიანი -3.400 ნიშნულიდან -0.100 ნიშნულიდე	2		10.36			10.36			603									603	613.36	6.16	99.5714
მრც. რა წყაროების ფრ-1-ის არმირების საკიდებიანი -0.100 ნიშნულიდან +4.850 ნიშნულიდე	2		16.58			16.58			889.48									889.48	906.06	9.8	92.4561
მრც. რა წყაროების ფრ-1-ის არმირების საკიდებიანი +4.850 ნიშნულიდან +34.550 ნიშნულიდე	18		93.24			93.24			5427									5427	5520.24	55.44	99.5714
მრც. რა წყაროების ფრ-1-ის არმირების საკიდებიანი +34.550 ნიშნულიდან +37.850 ნიშნულიდე	2		10.36			10.36			525.4									525.4	535.76	6.16	85.974
მრც. რა წყაროების ფრ-2-ის არმირების საკიდებიანი -3.400 ნიშნულიდან -0.100 ნიშნულიდე	1		5.18			5.18			469									469	474.18	3.35	141.546
მრც. რა წყაროების ფრ-2-ის არმირების საკიდებიანი -0.100 ნიშნულიდან +4.850 ნიშნულიდე	1		10.65			10.65			662.54									662.54	673.19	6.29	107.025
მრც. რა წყაროების ფრ-1-ის არმირების საკიდებიანი +34.550 ნიშნულიდან +37.850 ნიშნულიდე	9		46.62			46.62			3004.74									3004.74	3051.36	26.19	116.508
მრც. რა წყაროების ფრ-1-ის არმირების საკიდებიანი +34.550 ნიშნულიდან +37.850 ნიშნულიდე	1		5.18			5.18			295.07									295.07	300.25	2.91	103.179
მრც. რა წყაროების ფრ-3-ის არმირების საკიდებიანი -3.400 ნიშნულიდან -0.100 ნიშნულიდე	1		7.4			7.4			436.21									436.21	443.61	3.95	112.306
მრც. რა წყაროების ფრ-3-ის არმირების საკიდებიანი -3.400 ნიშნულიდან -0.100 ნიშნულიდე	1		11.84			11.84			641.38									641.38	653.2	6.28	104.013
მრც. რა წყაროების ფრ-3-ის არმირების საკიდებიანი -3.400 ნიშნულიდან -0.100 ნიშნულიდე	1		8.14			8.14			417.32									417.32	425.46	4.24	100.344
მრც. რა წყაროების ფრ-3-ის არმირების საკიდებიანი +8.150 ნიშნულიდან +37.850 ნიშნულიდე	9		73.26			73.26			3704.76									3704.76	3778.02	38.16	99.0047
მრც. რა წყაროების ფრ-3-ის არმირების საკიდებიანი +37.850 ნიშნულიდან +40.200 ნიშნულიდე	1		6.51			6.51			303.68									303.68	310.19	2.8	110.782
მრც. რა კედლის პანის მკე-1-ის არმირების საკიდებიანი -3.400 ნიშნულიდან -0.100 ნიშნულიდე	1		19.98			19.98			577.65	1160.08								1737.73	1757.71	9.49	185.217
მრც. რა კედლის პანის მკე-1-ის არმირების საკიდებიანი -0.100 ნიშნულიდან +4.850 ნიშნულიდე	1		28.41			28.41			1081.11	1638.61								2719.72	2748.13	14.79	185.81
მრც. რა კედლის პანის მკე-1-ის არმირების საკიდებიანი +4.850 ნიშნულიდან +8.150 ნიშნულიდე	1		19.98			19.98			1296									1296	1315.98	9.47	138.963
მრც. რა კედლის პანის მკე-1-ის არმირების საკიდებიანი +8.150 ნიშნულიდან +11.450 ნიშნულიდე	1		19.98			19.98			1114.6									1114.6	1134.58	9.47	119.808
მრც. რა კედლის პანის მკე-1-ის არმირების საკიდებიანი +11.450 ნიშნულიდან +34.550 ნიშნულიდე	7		124.32			124.32			6810.58									6810.58	6934.9	61.81	112.197
მრც. რა კედლის პანის მკე-1-ის არმირების საკიდებიანი +34.550 ნიშნულიდან +37.850 ნიშნულიდე	7		124.32			124.32			6425.3									6425.3	6549.62	61.88	105.844
მრც. რა ტიხრების მტ-1-ის საკიდებიანი	13		2037.1			2037.1						4186.13						4186.13	6223.23	50.05	124.34
მრც. რა ტიხრების მტ-2-ის საკიდებიანი	16		2488.8			2488.8						6203.36						5203.36	7692.16	60	128.203
მრც. რა ტიხრების მტ-3-ის საკიდებიანი	2		329.88			329.88						705.14						705.14	1035.02	8.06	128.414
მრც. რა ტიხრების მტ-4-ის საკიდებიანი	1		285.74			285.74						568.91						568.91	854.65	5.94	143.88
მრც. რა ტიხრების მტ-5-ის საკიდებიანი	3		936.72			936.72						1706.73						1706.73	2643.45	18.27	144.688
მრც. რა ტიხრების მტ-6-ის საკიდებიანი	2		366.4			368.4						715.94						715.94	1082.34	7.62	142.039
მრც. რა ტიხრების მტ-7-ის საკიდებიანი	3		117.51			117.51						299.64						299.64	417.15	3.18	131.179
მრც. რა ტიხრების მტ-8-ის საკიდებიანი	3		162.45			162.45						364.35						364.35	526.8	3.66	143.934
მრც. რა ტიხრების მტ-9-ის საკიდებიანი	36		5599.8			5599.8						13433.4						13433.4	19033.2	135	140.987
მრც. რა ტიხრების მტ-10-ის საკიდებიანი	1		155.55			155.55						422.69						422.69	578.24	3.75	154.197
მრც. რა ტიხრების მტ-11-ის საკიდებიანი	1		164.94			164.94						376.55						376.55	541.49	4.03	134.365
მრც. რა ტიხრების მტ-12-ის საკიდებიანი	9		1451.16			1451.16						3388.95						3388.95	4840.11	37.35	129.588
მრც. რა ტიხრების მტ-13-ის საკიდებიანი	2		112.66			112.66						305.64						305.64	418.3	3.52	118.835
მრც. რა ტიხრების მტ-14-ის საკიდებიანი	1		56.33			56.33						121.45						121.45	177.78	1.79	99.3184
მრც. რა ტიხრების მტ-15-ის საკიდებიანი	1		285.74			285.74						686.67	59.19					745.86	1031.6	5.94	173.87
მრც. რა ტიხრების მტ-16-ის საკიდებიანი	10		2857.4			2857.4						6707.9			1849.6			8557.5	11414.9	59.4	192.17
მრც. რა ტიხრების მტ-17-ის საკიდებიანი	10		3122.4			3122.4						6408.3						6408.3	9530.7	60.9	156.498
მრც. რა ტიხრების მტ-18-ის საკიდებიანი	1		312.24			312.24						640.83						640.83	953.07	6.09	156.498
მრც. რა ტიხრების მტ-19-ის საკიდებიანი	10		3122.4			3122.4						6048.7			1040.4			7089.1	10211.5	60.9	167.677
მრც. რა ტიხრების მტ-20-ის საკიდებიანი	10		1832			1832						4298.8						4298.8	6130.8	38.1	160.913
მრც. რა ტიხრების მტ-21-ის საკიდებიანი	9		352.53			352.53						1060.74						1060.74	1413.27	9.54	148.142
მრც. რა ტიხრების მტ-22-ის საკიდებიანი	1		217.76			217.76						469.83						469.83	687.59	4.8	143.248
მრც. რა ტიხრების მტ-23-ის საკიდებიანი	1		238.5			238.5						449.06						449.06	687.56	4.74	145.055
მრც. რა ტიხრების მტ-24-ის საკიდებიანი	1		312.24			312.24						593.68			69.36			663.04	975.28	6.09	160.144
მრც. რა ტიხრების მტ-25-ის საკიდებიანი	1		285.74			285.74						565.72						565.72	851.46	5.99	142.147
მრც. რა ტიხრების მტ-26-ის საკიდებიანი	2		101.4			101.4						282.86						282.86	384.26	2.36	162.822
მრც. რა ტიხრების მტ-27-ის საკიდებიანი	2		62.22			62.22						134.24						134.24	196.46	1.12	175.411
მრც. რა ტიხრების მტ-28-ის საკიდებიანი	2		50.7			50.7						137.76						137.76	188.46	1.48	127.338
მრც. რა ტიხრების მტ-29-ის საკიდებიანი	2		62.22			62.22						167.8						167.8	230.02	1.54	149.364
პარამეტრის შიდა საკიდებიანი -3.400 ნიშნულზე	1		137.03			137.03		8389.2										8389.2	8526.23	98.06	86.9491
პარამეტრის შიდა საკიდებიანი -0.100 ნიშნულზე	1		135.72			135.72			12075.83									12075.83	12211.55	97.11	125.75
პარამეტრის შიდა საკიდებიანი +4.850 ნიშნულზე	1		172.06			172.06		10233.23	448.35			53.93						10735.51	10907.57	116.69	93.4748
პარამეტრის შიდა საკიდებიანი +8.150 ნიშნულზე	1		188.23			188.23		10431.99	448.35			141.83						11022.17	11210.4	118.6	94.5228
პარამეტრის შიდა საკიდებიანი +11.450 ნიშნულზე	1		188.23			188.23		10632.42	448.35			141.83						11122.6	11310.83	118.6	95.3696
პარამეტრის შიდა საკიდებიანი +14.750 ნიშნულზე	1		188.69			188.69		10510.54	230.83			141.83						10883.2	11071.79	118.85	93.1577
პარამეტრის შიდა საკიდებიანი +18.050 ნიშნულზე	1		188.51			188.51		10506.43	230.83			141.83						10879.09	11067.6	118.8	93.1616
პარამეტრის შიდა საკიდებიანი +21.350 ნიშნულზე	1		189.35			189.35		10553.71	230.83			141.83						10926.37	11115.72	119.4	93.0986
პარამეტრის შიდა საკიდებიანი +24.650 ნიშნულზე	1		185.16			185.16		10215.6	230.83			141.83						10588.26	10773.42	116.4	92.5552
პარამეტრის შიდა საკიდებიანი +27.950 ნიშნულზე	1		185.16			185.16		10215.6	230.83			141.83						10588.26	10773.42	116.4	92.5552
პარამეტრის შიდა საკიდებიანი +31.250 ნიშნულზე	1		185.16			185.16		10215.6	230.83			141.83						10588.26	10773.42	116.4	92.5552
პარამეტრის შიდა საკიდებიანი +34.550 ნიშნულზე	1		183.01			183.01		9979.83	230.83			141.83						10352.49	10535.5	114.86	91.7247
პარამეტრის შიდა საკიდებიანი +37.850 ნიშნულზე	1		135			135		7951.94										7951.94	8086.94	96.6	83.7157
პარამეტრის შიდა საკიდებიანი +40.200 ნიშნულზე	1		17.05			17.05		961.26										961.26	978.33	12.2	80.191
მრც. რა ჯიბე N1-ის ჯიბის ხარჩის კმ-1-ის საკიდებიანი	1		2.52			2.52		64.61	107.6									172.21	174.73	1.3	134.408
მრც. რა ჯიბე N1-ის ჯიბის ხარჩის კმ-2-ის საკიდებიანი	1							70.16	93.82									163.98	163.98	1.19	137.798
მრც. რა ჯიბე N1-ის ჯიბის ხარჩის კმ-3-ის საკიდებიანი	1		2.4			2.4		58.94	66.05									124.99	127.39	1.18	107.958
მრც. რა ჯიბე N1-ის ჯიბის ხარჩის კმ-4-ის საკიდებიანი	1		2.4			2.4		93.59	156.08									249.67	252.07	1.82	138.5
მრც. რა ჯიბე N1-ის ჯიბის ხარჩის კმ-5-ის საკიდებიანი	1							32.68	70.67									103.35	103.35	0.5	206.7
მრც. რა ჯიბე N1-ის ჯიბის ხარჩის კმ-6-ის საკიდებიანი	1		2.4			2.4		102.53	101.78									204.31	206.71	1.98	104.399
მრც. რა ჯიბე N1-ის ჯიბის ხარჩის კმ-7-ის საკიდებიანი	1		24.29			24.29		58.82	183.07			68.72						310.61	334.9	2.2	152.227
მრც. რა ჯიბე N1-ის ჯიბის ხარჩის კმ-8-ის საკიდებიანი	1							65.35	85.59									150.94	150.94	1.06	142.396
მრც. რა ჯიბე N1-ის ჯიბის ხარჩის კმ-9-ის საკიდებიანი	9		218.61			218.61		588.15	1158.93			618.48						2365.56	2584.17	20.7	124.839
მრც. რა ჯიბე N1-ის ჯიბის ხარჩის კმ-10-ის საკიდებიანი	9							588.15	770.31									1358.46	1358.46	9.54	142.396
მრც. რა ჯიბე N2-ის ჯიბის ხარჩის კმ-1-ის საკიდებიანი	1		2.52			2.52		64.61	107.6									172.21	174.73	1.3	134.408
მრც. რა ჯიბე N2-ის ჯიბის ხარჩის კმ-2-ის საკიდებიანი	1							70.16	93.82									163.98	163.98	1.19	137.798
მრც. რა ჯიბე N2-ის ჯიბის ხარჩის კმ-3-ის საკიდებიანი	1		2.4			2.4		58.94	66.05									124.99	127.39	1.18	107.958
მრც. რა ჯიბე N2-ის ჯიბის ხარჩის კმ-4-ის საკიდებიანი	1		25.45			25.45		93.59	175.08			43.95						312.62	338.07	2.32	145.72
მრც. რა ჯიბე N2-ის ჯიბის ხარჩის კმ-5-ის საკიდებიანი	1							32.68	67.12									99.8	99.8	0.5	199.6
მრც. რა ჯიბე N2-ის ჯიბის ხარჩის კმ-6-ის საკიდებიანი	1		25.45			25.45		102.53	130.69			68.72						301.94	327.39	2.48	132.012
მრც. რა ჯიბე N2-ის ჯიბის ხარჩის კმ-7-ის საკიდებიანი	1		24.29			24.29		58.82	190.42			68.72						317.96	342.25	2.2	155.568
მრც. რა ჯიბე N2-ის ჯიბის ხარჩის კმ-8-ის საკიდებიანი	1							65.35	85.59									150.94	150.94	1.06	142.396
მრც. რა ჯიბე N2-ის ჯიბის ხარჩის კმ-9-ის საკიდებიანი	10		242.9			242.9		653.5	1287.7			687.2						2628.4	2871.3	23	124.839
მრც. რა ჯიბე N2-ის ჯიბის ხარჩის კმ-10-ის საკიდებიანი	10							653.5	855.9									1509.4	1509.4	10.6	142.396
ჯამი			49,030.30			49,030.30		124,274.03	65,350.75	2,798.69		137,281.04	14,466.26		10,393.67			354,564.44	403,594.74	3,692.17	109.31

პროექტის დასახელება

მრავალფუნქციური კომპლექსი

პროექტის მისამართი

ქ. ობილისი დიღომი
(ს/კ 01.72.14.014.434)

დამკვეთი

სტადია	ობილი	განმარტება
მპ	2022.10.15	

დაკვეთის №

CAD DWG ფაილი 07.kibeebi.dwg

მთ. კონსტრუქტორი:

შესრულა

შემოწმა

საინჟინრო უწყებები

ნახაზის დასახელება

მასალის ამოკრება

ჯ-7.23

A3

ქ. თბილისი დიღომი (ს/კ 01.72.14.014.434)
მრავალფუნქციური კომპლექსი

კონსტრუქციული ნაწილი

მუშა პროექტი

თბილისი 2022

საძირკვლის კონსტრუქციების საყალიბე გეგმა -6,200 ნიშნულზე

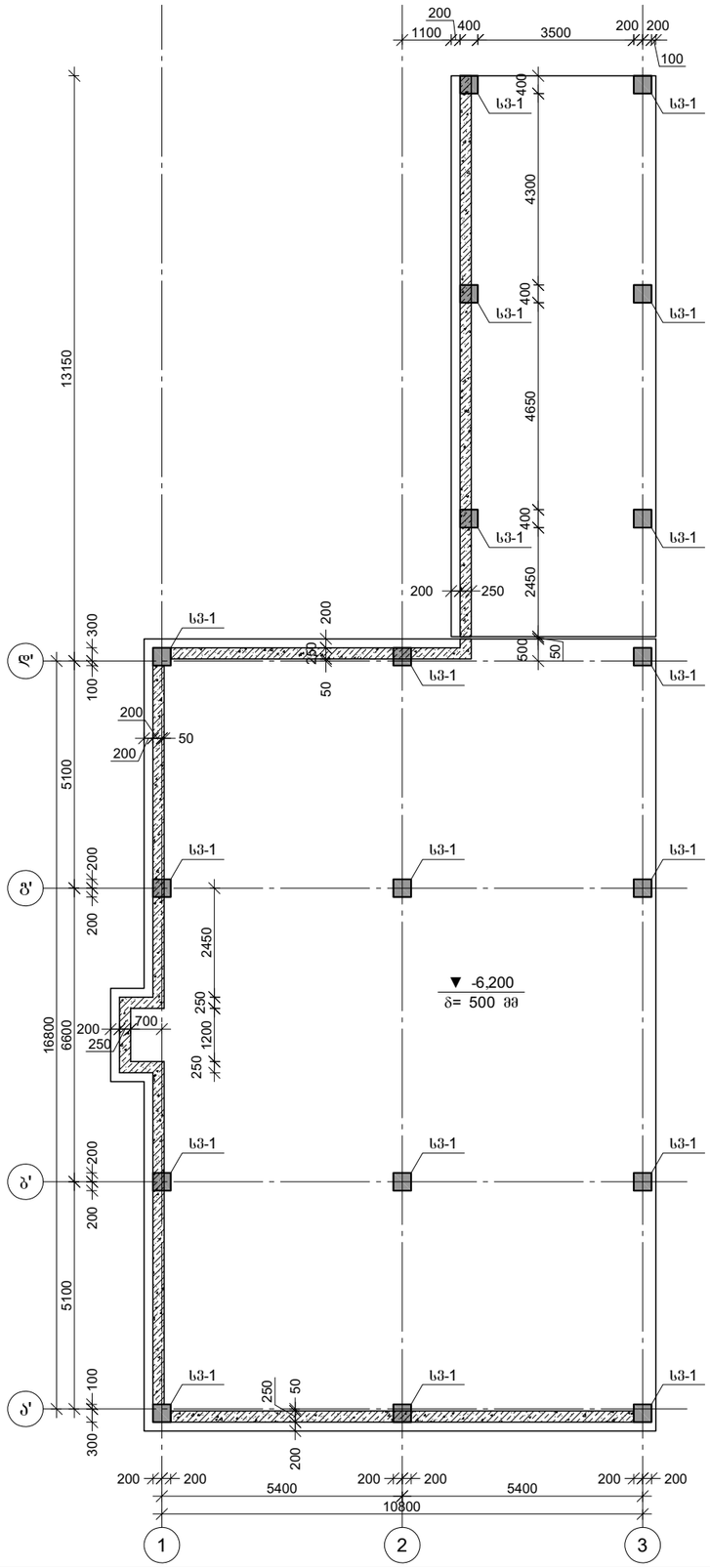

გადახურვის კონსტრუქციების საყალიბე გეგმა -3,400 ნიშნულზე

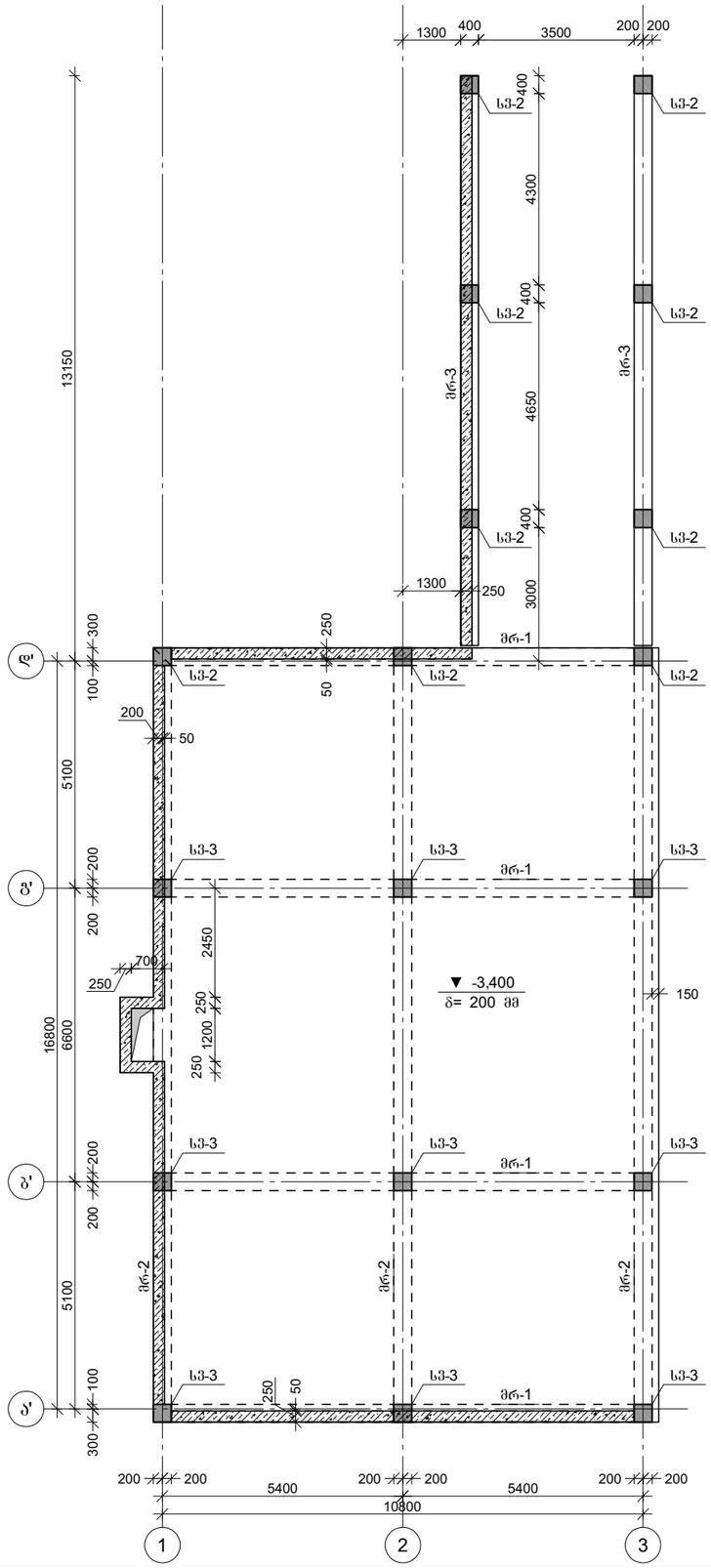

პროექტის დასახელება

მრავალფუნქციური კომპლექსი

პროექტის მისამართი

ქ. თბილისი დიღომი
(ს/კ 01.72.14.014.434)

დამკვეთი

სტადია	თარიღი	განმარტება
მპ	2022.09.15	

დაკვეთის №

CAD DWG ფაილი 01.sqema.dwg

მთ. კონსტრუქტორი: ა. კორტავა

შესრულა: გ. ვაშაკიძე

შემოწმა: ნ. ხუბულავა

საავტორო უფლებები

ნახაზის დასახელება

საძირკვლის კონსტრუქციების საყალიბე გეგმა -6,200 ნიშნულზე

კ-1.01

A3

გადახურვის კონსტრუქციების საყალიბე გეგმა -0,100 ნიშნულზე

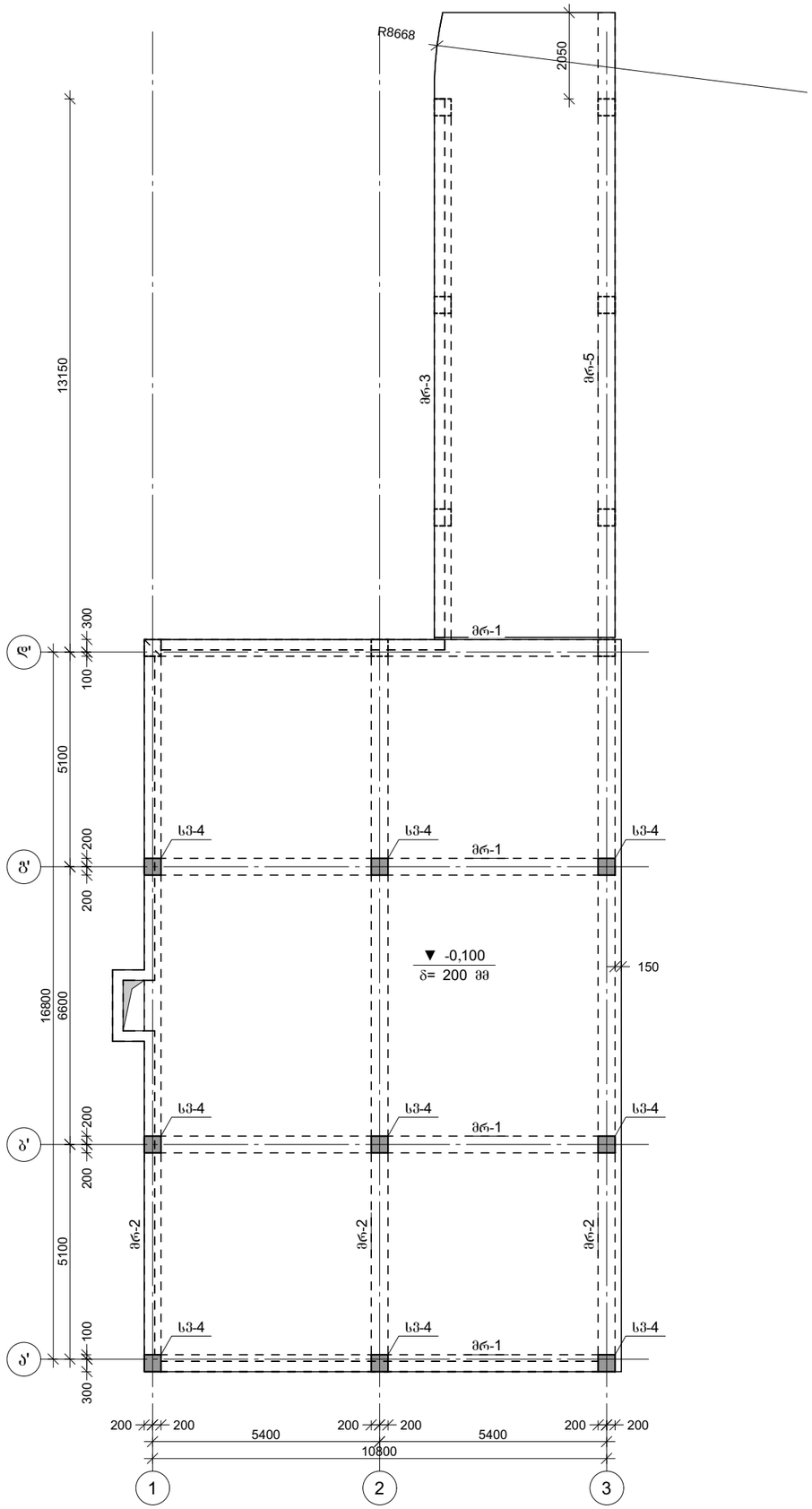

გადახურვის კონსტრუქციების საყალიბე გეგმა +4,850 ნიშნულზე

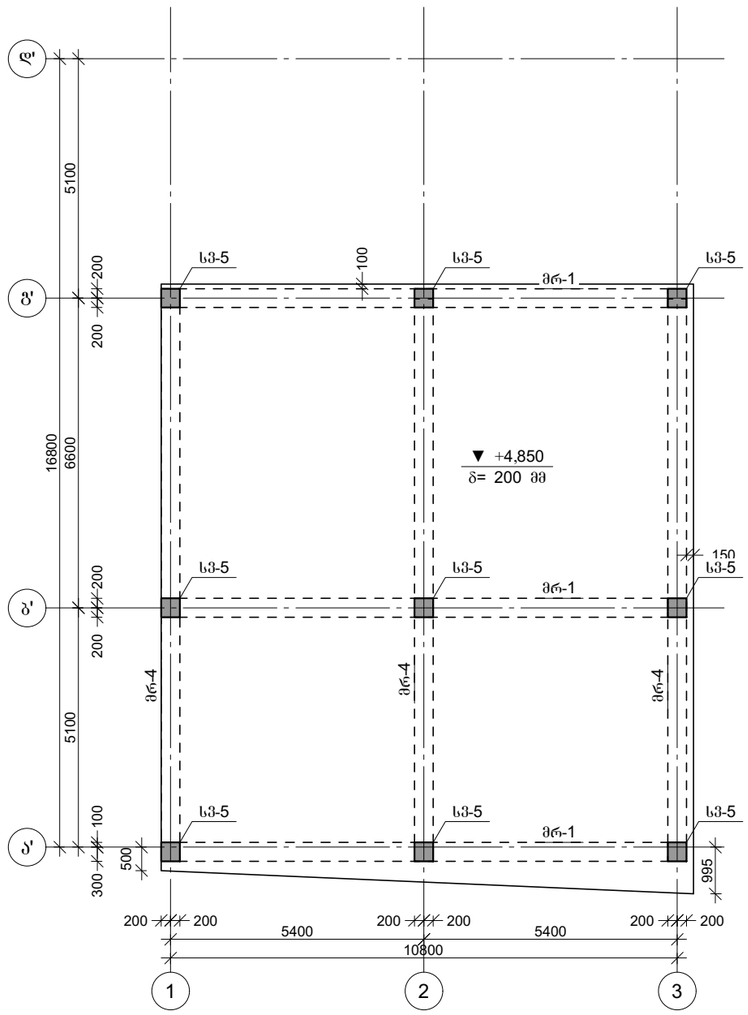

პროექტის დასახელება

მრავალფუნქციური კომპლექსი

პროექტის მისამართი

ქ. თბილისი დიღომი
(ს/კ 01.72.14.014.434)

დამკვეთი

სტადია	თარიღი	განმარტება
მპ	2022.09.08	

დაკვეთის №

CAD DWG ფაილი 01.sqema.dwg

მთ. კონსტრუქტორი: ა. კორტავა

შესრულა გ. ვაშაკიძე

შეამოწმა ნ. ხუბულავა

საავტორო უფლებები

ნახაზის დასახელება

საძირკვლის კონსტრუქციების საყალიბე გეგმა -6,200 ნიშნულზე

კ-1.01

A3

გადახურვის კონსტრუქციების საყალიბე გეგმა +8,150 ნიშნულზე

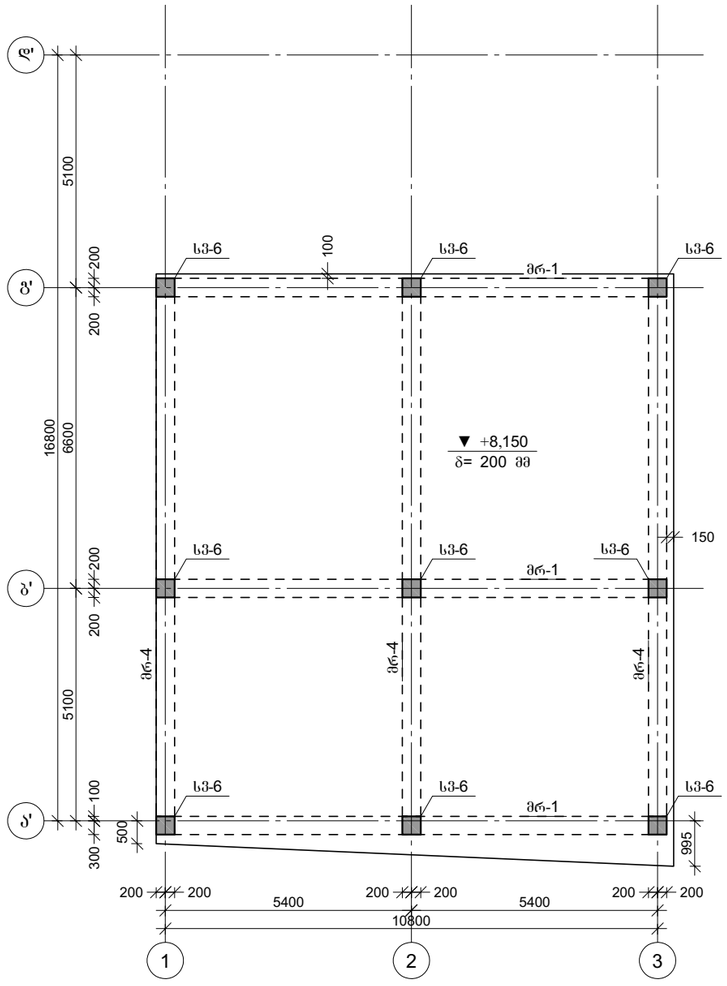

გადახურვის კონსტრუქციების საყალიბე გეგმა +11,450 ნიშნულზე

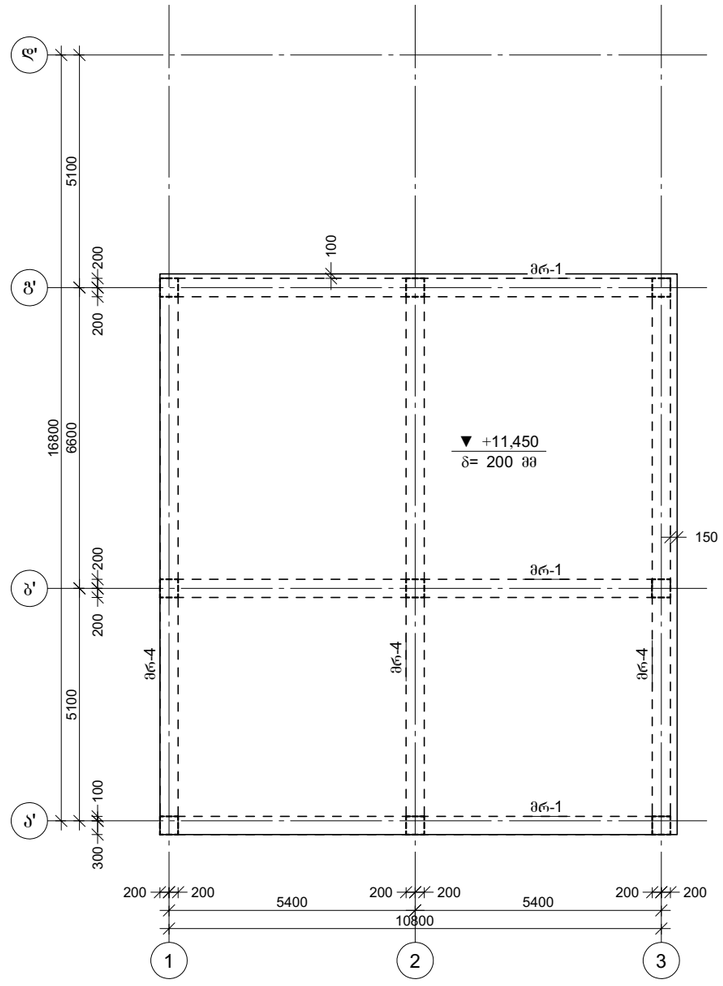

პროექტის დასახელება

მრავალფუნქციური კომპლექსი

პროექტის მისამართი

ქ. თბილისი დიღომი
(ს/კ 01.72.14.014.434)

დამკვეთი

სტადია	მარილი	განმარტება
მპ	2022.09.15	

დაკვეთის №

CAD DWG ფაილი 01.sqema.dwg

მთ. კონსტრუქტორი: ა. კორტავა

შეასრულა ზ. ვაშაკიძე

შეამოწმა ნ. ხუბულავა

საავტორო უფლებები

ნახაზის დასახელება

საძირკვლის კონსტრუქციების საყალიბე გეგმა
-6,200 ნიშნულზე

კ-1.01

A3

საძირკვლის შილის ქვედა შრის არმირების გეგმა -6,200 ნიშნულზე

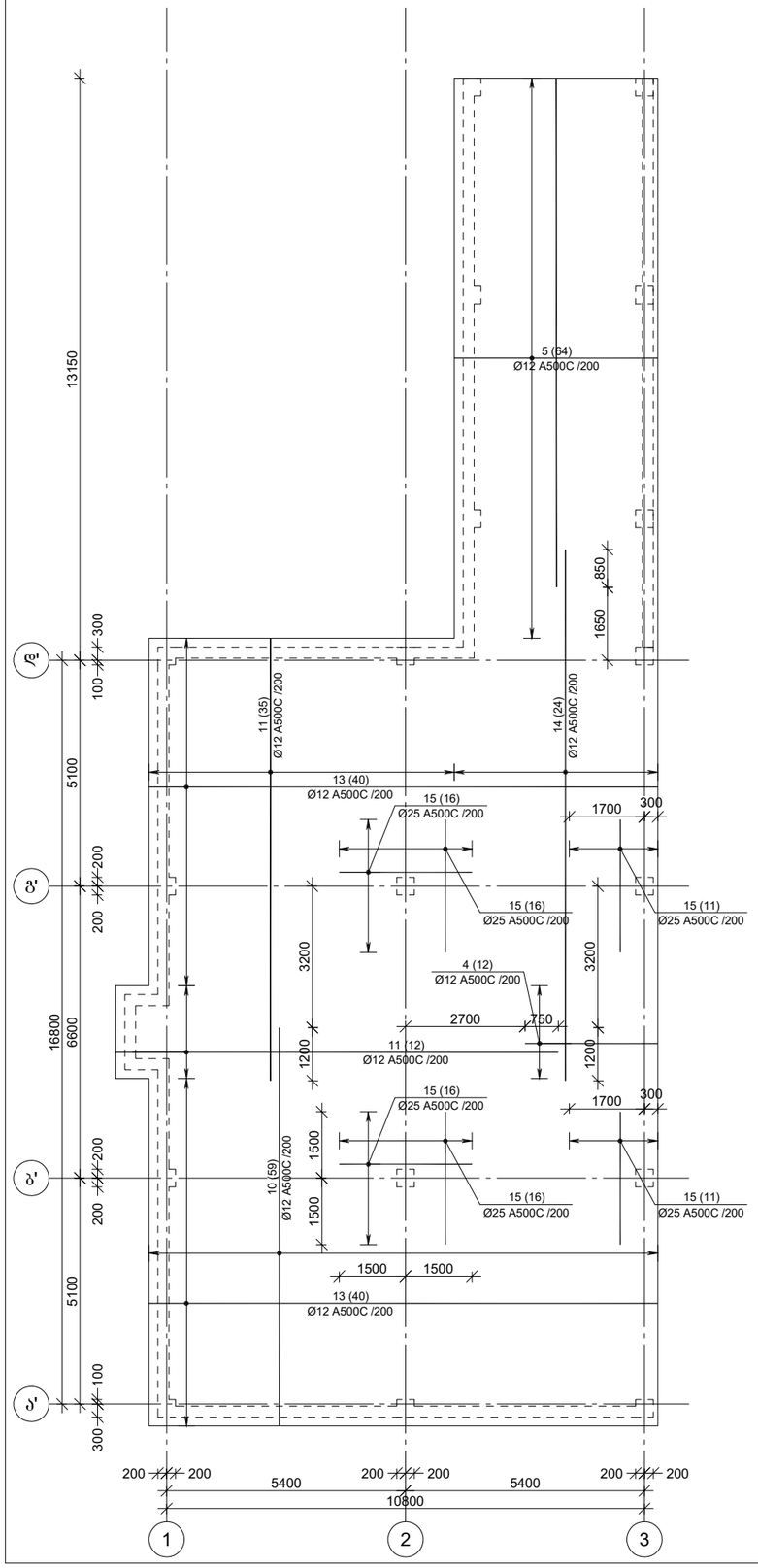

საძირკვლის შილის გედა შრის არმირების გეგმა -6,200 ნიშნულზე

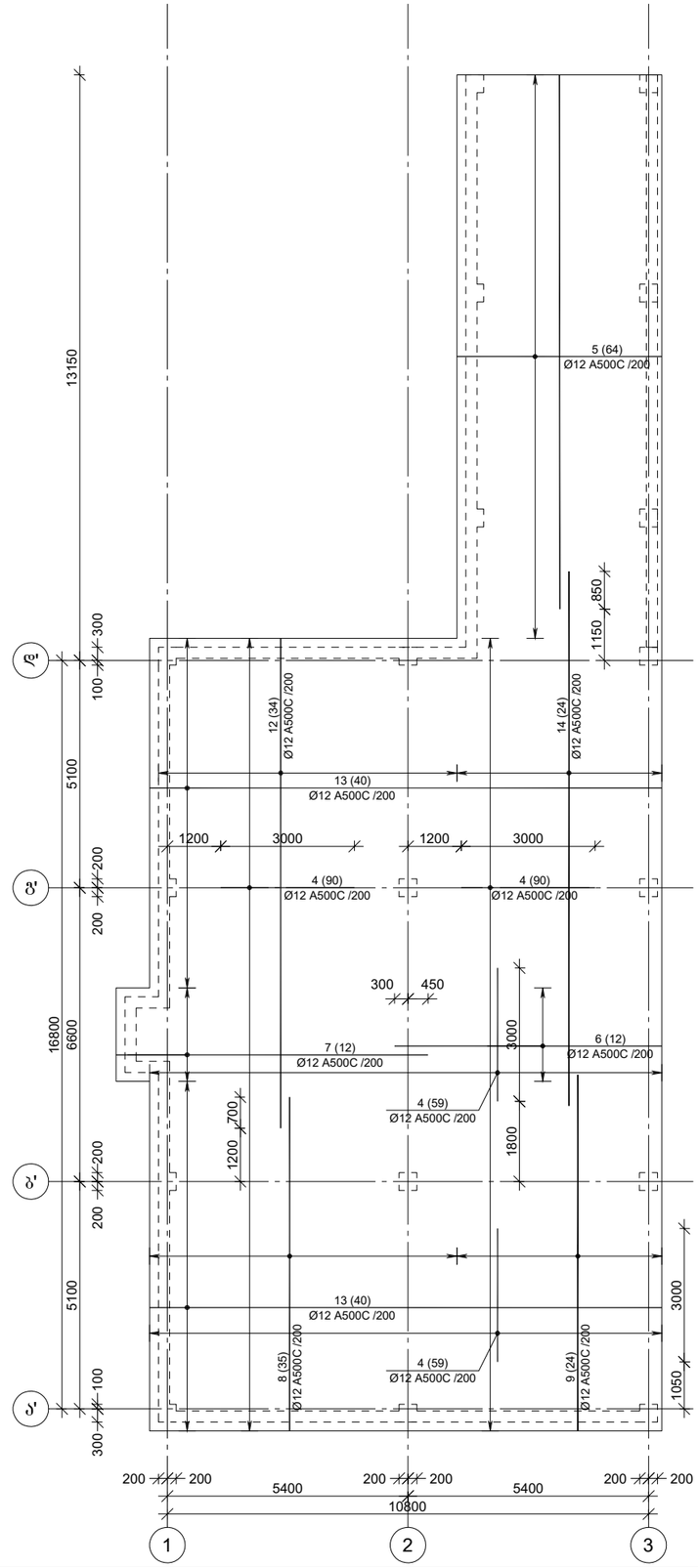

პროექტის დასახელება

მრავალბინიანი საცხოვრებელი სახლი.

პროექტის მისამართი

ქ. ობილისი, ნაძალადევის რაიონი ნაკვ. №01.12.11.026.072.

დამკვეთი

სტადია	მარილი	განმარტება
მპ	2022.10.07	

დაკვეთის №

CAD DWG ფაილი nimushi.dwg

მთ. კონსტრუქტორი		ა. კორძაია
შესრულა		ზ. ვაშაკიძე
შეამოწმა		ნ. ხუბულავა

ნახაზის დასახელება

საძირკვლის შილის გედა და ქვედა შრის არმირება

კ-2.01

A3

საძირკვლის ფილის განივი არმირების გეგმა -6,200 ნიშნულზე

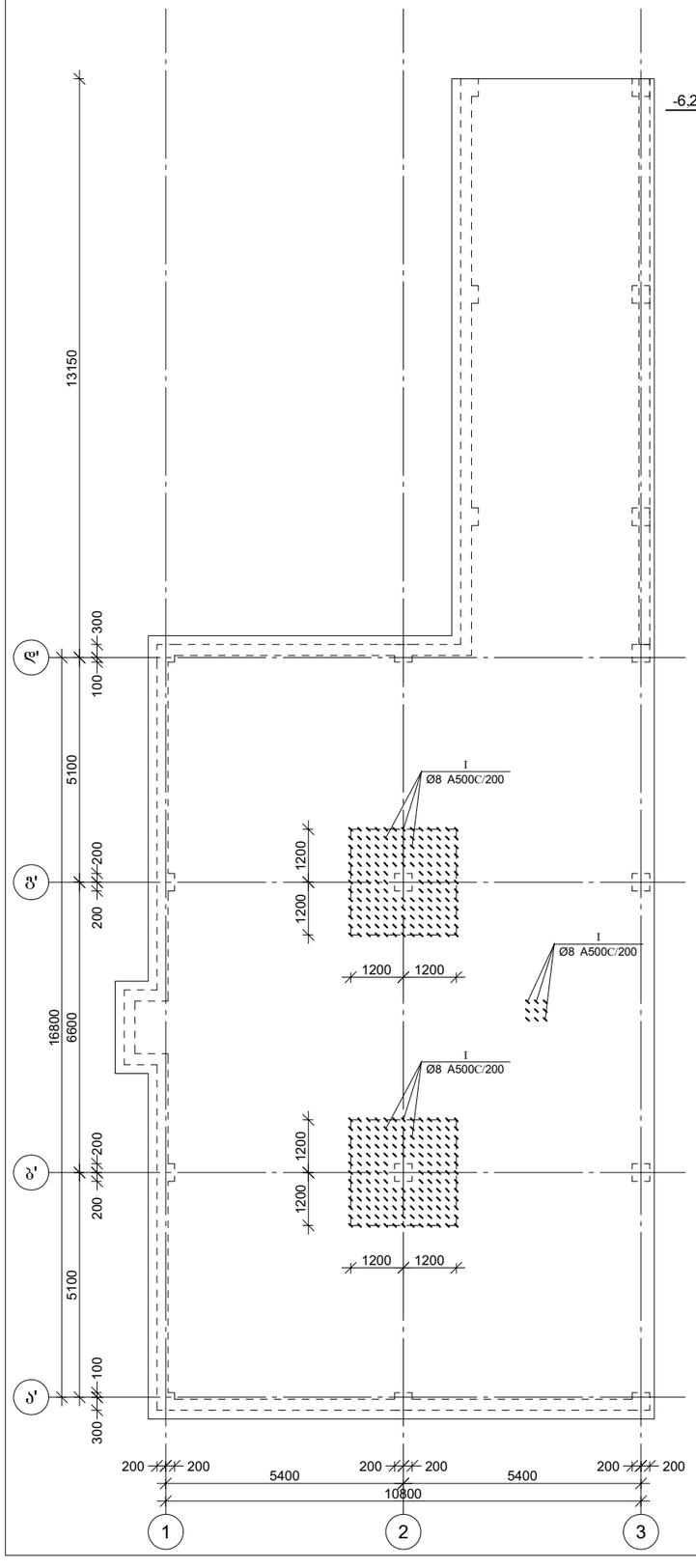

საძირკვლის ფილის არმირების ფრაგმენტი

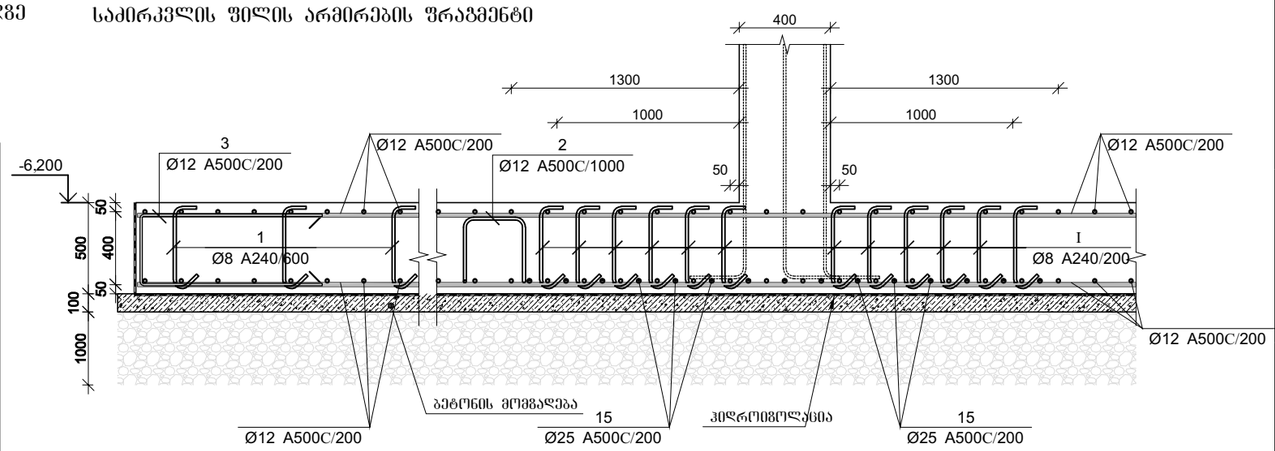

პოზ.	Ø [მმ.]	ესკიზი [მმ.]	სიგრძე [მმ.]
①	Ø8	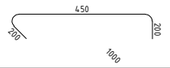	850
②	Ø12	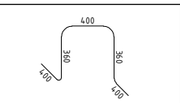	1920
③	Ø12	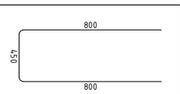	2050

მონ. რ/ბ საძირკვლის ფილის სპეციფიკაცია

არმატურის სპეციფიკაცია					არმატურის ამოკრეფა					ბეტონი B 25
პოზ. №	Ø	L მმ	n ცალი	Ln მ	Ø	∑ Ln მ	ტარიული მეტრის წონა კგ.	წონა კგ.		V; მ³
								A240	A500C	
1	2	3	4	5	6	7	8	9	10	11
1	8 A240	850	1023	869.55	8 A240	869.5	0.39	343.1		132
2	12 A500C	1920	264	506.88	12 A500C	7321.93	0.89		6500.53	
3	12 A500C	2050	425	871.3	25 A500C	258.00	3.85		994.17	
4	12 A500C	3000	310	930.00						
5	12 A500C	4600	128	588.80						
6	12 A500C	6000	12	72.00						
7	12 A500C	7000	12	84.00						
8	12 A500C	7500	35	262.50						
9	12 A500C	8000	24	192.00						
10	12 A500C	9000	59	531.00						
11	12 A500C	10000	47	470.00						
12	12 A500C	11000	34	374.00						
13	12 A500C	11500	161	1851.50						
14	12 A500C	12000	49	588.00						
15	25 A500C	3000	86	258.00						
						∑		343.1	7494.7	132.0
						n= 1		343.1	7494.7	132.0
									59.38	კგ/მ³

პროექტის დასახელება

მრავალბინიანი საცხოვრებელი სახლი.

პროექტის მისამართი

ქ. თბილისი, ნაძალადევის რაიონი ნაკვ. №01.12.11.026.072.

დამკვეთი

სტადია	მარილი	განმარტება
მპ	2022.10.07	

დაკვეთის №

CAD DWG ფაილი nimushi.dwg

მთ. კონსტრუქტორი	ა. კორტავა
შესრულა	ზ. ვაშაკიძე
შეამოწმა	ნ. ხუბულავა

ნახაზის დასახელება

საძირკვლის ფილის განივი არმირება და სპეციფიკაცია

კ-2.02

A3

საძირკვლის ფილაში ნაშვერების მოწყობის გეგმა

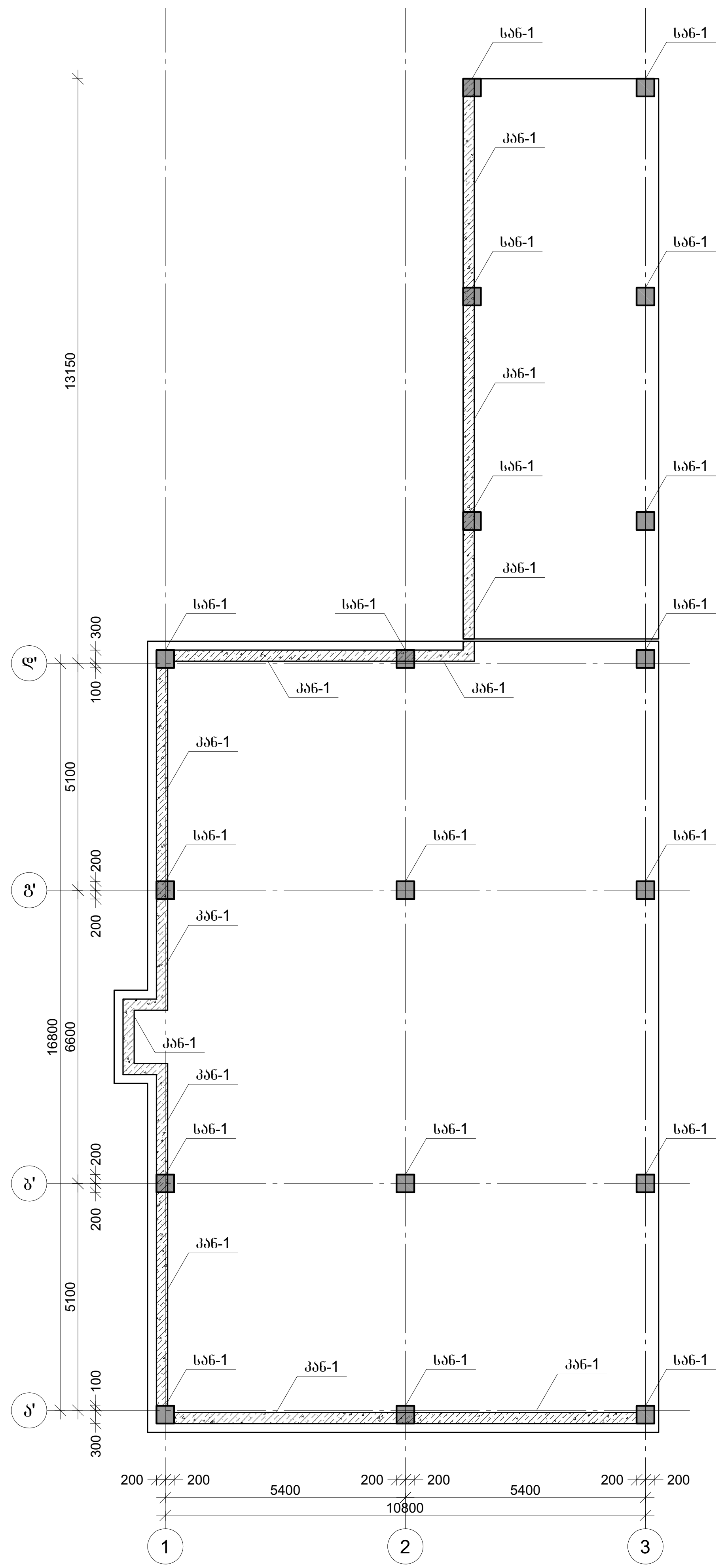

სვეტის არმატურის ნაშვერი სან-1

n=18 ცალი

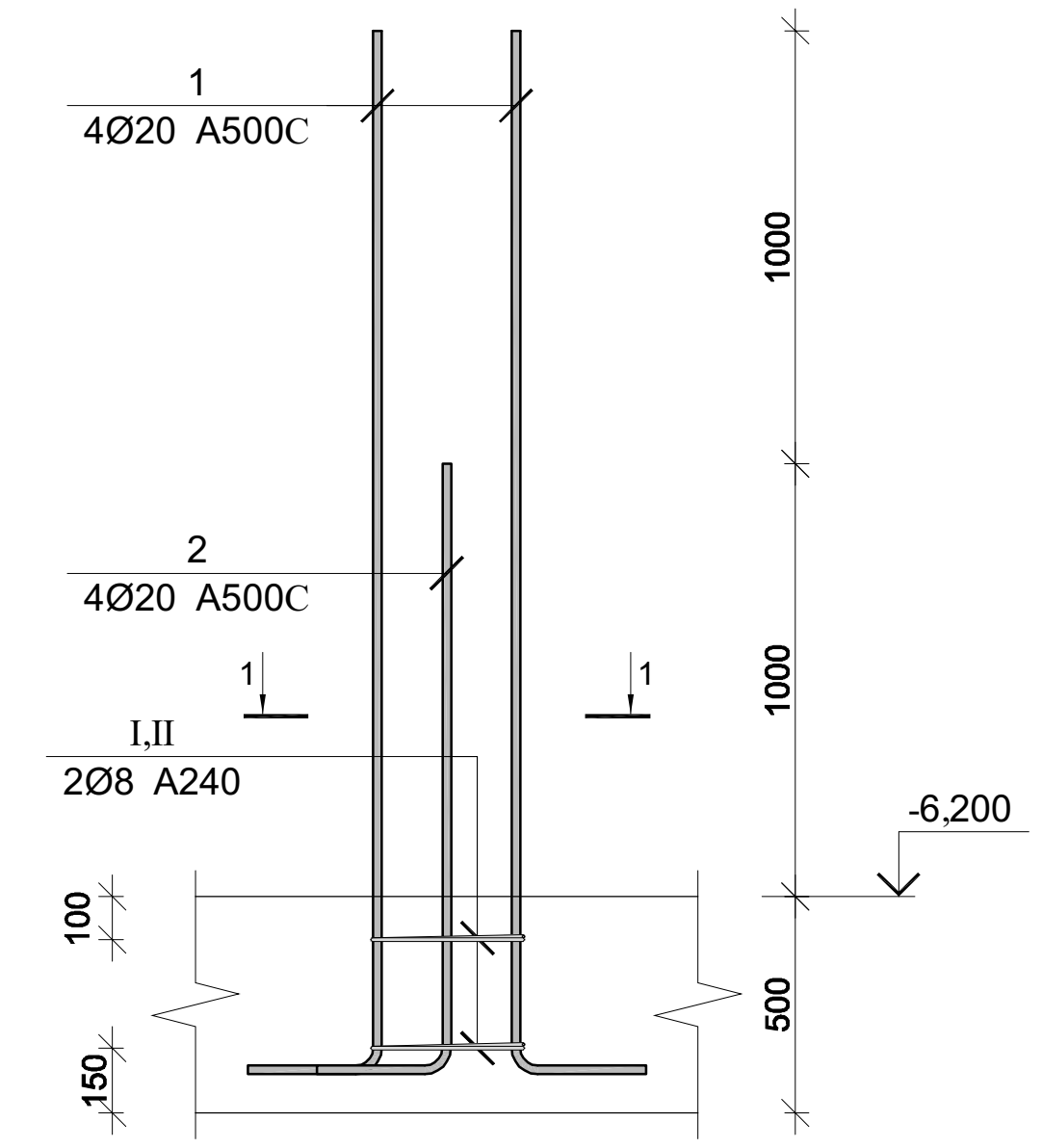

კედლის არმატურის ნაშვერი კან-1

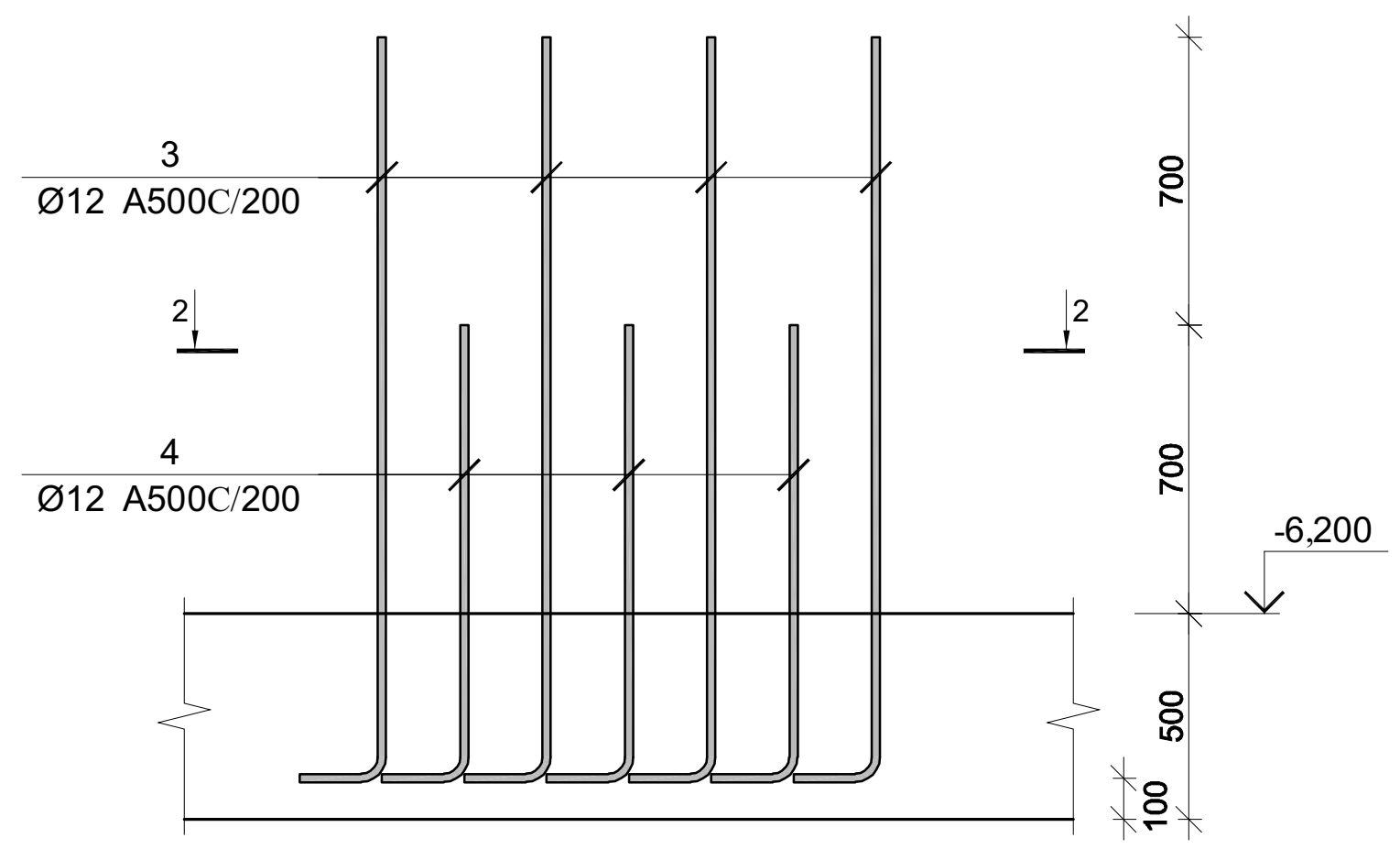

კვეთი 2-2

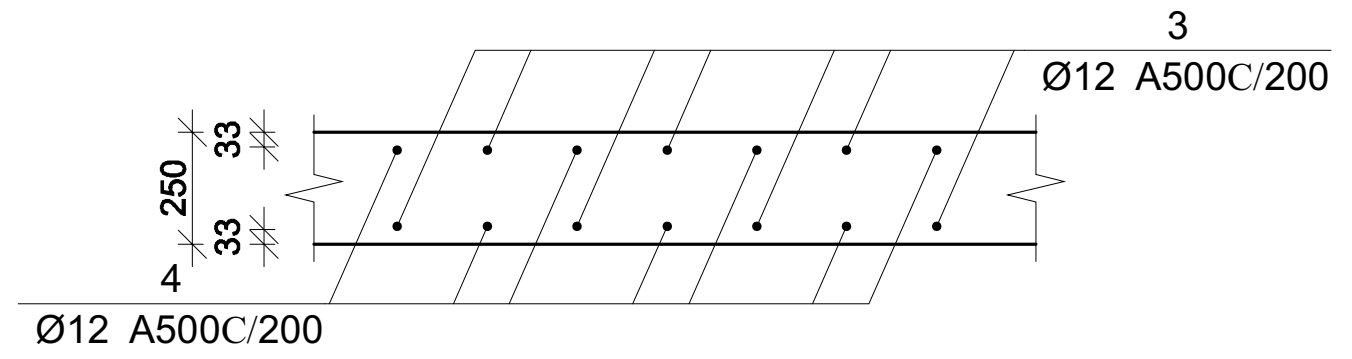

კვეთი 1-1

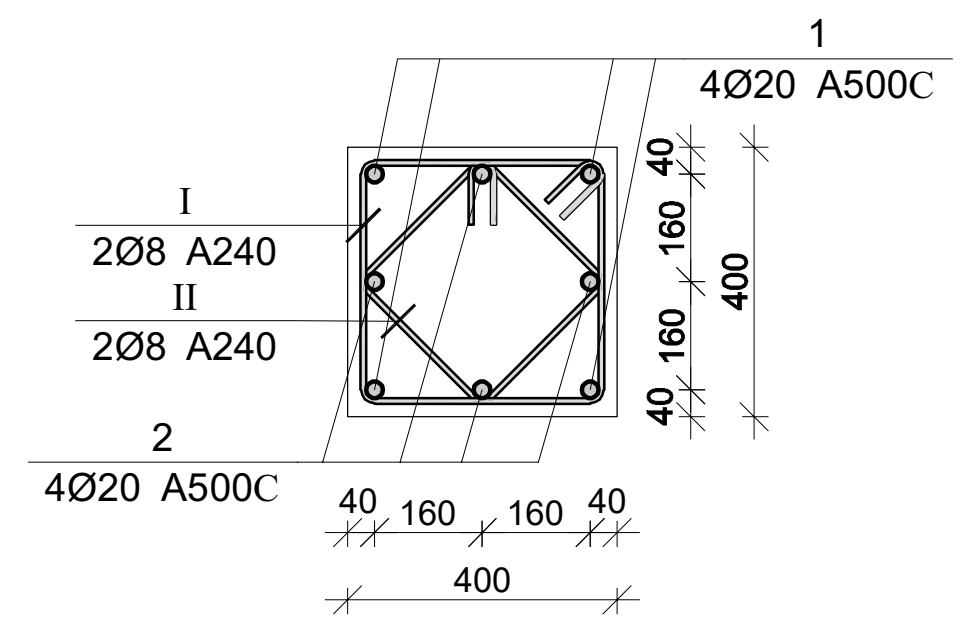

პოზ.	Ø [მმ.]	ესკიზი [მმ.]	სიგრძე [მმ.]
①	Ø20	2400; 250	2650
②	Ø20	1400; 250	1650
③	Ø12	1700; 250	1950
④	Ø12	1100; 250	1350
Ⅰ	Ø8	350; 350; 350; 350; 100	1600
Ⅱ	Ø8	260; 260; 260; 260; 100	1240

სვეტების და კედლების არმატურის ნაშვერების სპეციფიკაცია

არმატურის სპეციფიკაცია					არმატურის ამოკრეფა					ბეტონი B 25
პოზ. №	Ø	L მმ.	n ცალი	Ln მ.	Ø	∑ Ln მ.	ერთი გრძივი მეტრის წონა კგ.	წონა კგ. A240	წონა კგ. A500C	V; მ³
1	2	3	4	5	6	7	8	9	10	11
1	20 A500C	2650	72	190.80	8 A240	102.24	0.39	40.34		
2	20 A500C	1650	72	118.80	12 A500C	745.80	0.89		662.13	
3	12 A500C	1950	226	440.70	20 A500C	309.60	2.47		763.52	
4	12 A500C	1350	226	305.10						
I	8 A240	1600	36	57.60						
II	8 A240	1240	36	44.64						
							∑	40.34	1425.66	
						n= 1		40.34	1425.66	
										კგ/მ³

პროექტის დასახელება

მრავალბინიანი საცხოვრებელი სახლი.

პროექტის მისამართი

ქ. თბილისი, ნაძალადევის რაიონი ნაკვ. №01.12.11.026.072.

დამკვეთი

სტადია	თარიღი	განმარტება
მპ	2022.10.07	

დაკვეთის №

CAD DWG ფაილი nimushi.dwg

მთ. კონსტრუქტორი ა. კორტავა

შეასრულა გ. ვაშაკიძე

შეამოწმა ნ. ხუბულავა

ნახაზის დასახელება

საძირკვლის ფილაში ნაშვერების მოწყობის გეგმა

კ-2.03

A3

მონ. რ/ბ სვეტის სვ-1-ის არმირება

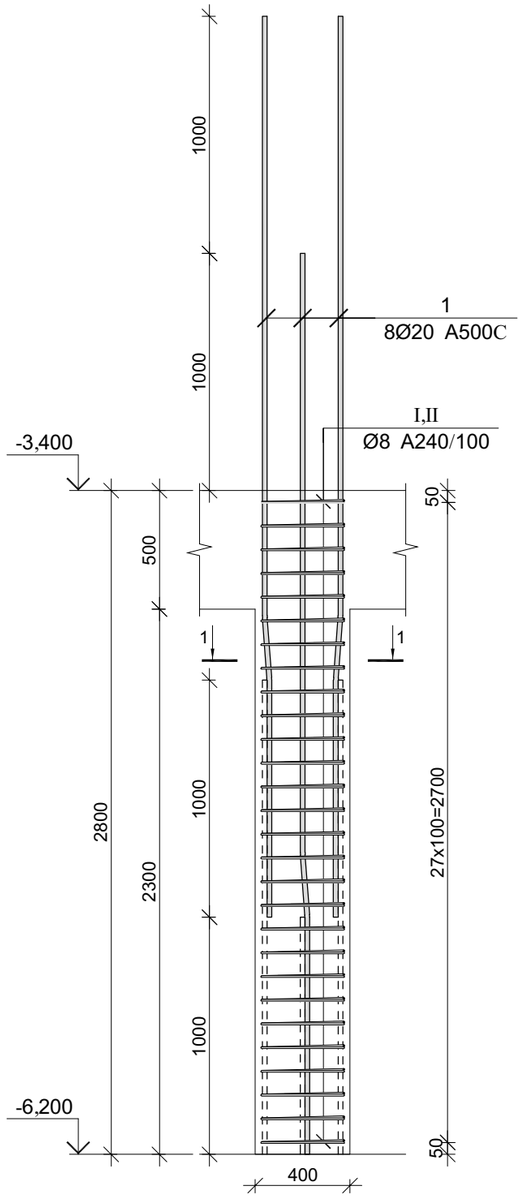

კვეთი 1-1

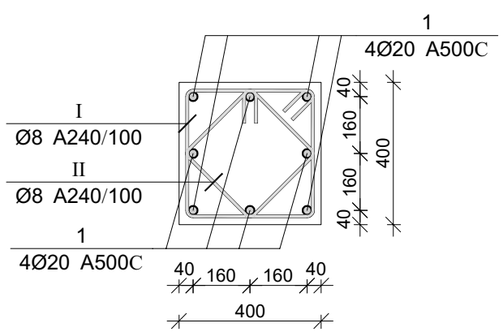

პოზ.	Ø [მმ.]	ესკიზი [მმ.]	სიგრძე [მმ.]
1	Ø20		3800
I	Ø8	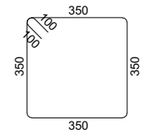	1600
II	Ø8	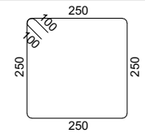	1200

მონ. რ/ბ სვეტის სვ-1-ის სპეციფიკაცია

არმატურის სპეციფიკაცია					არმატურის ამოკრეფა					ბეტონი B 25
პოზ. №	Ø	L მმ.	n ცალი	Ln მ.	Ø	∑ Ln მ.	ერთეული მეტრის წონა კგ.	წონა კგ. A240	წონა კგ. A500C	V; მ³
1	2	3	4	5	6	7	8	9	10	11
1	20 A500C	3800	8	30.40	8 A240	78.40	0.39	30.94		0.37
I	8 A240	1600	28	44.80	20 A500C	30.40	2.47		74.97	
II	8 A240	1200	28	33.60						
							∑	30.94	74.97	0.37
						n= 18		556.84	1349.48	6.62
									287.79	კგ/მ³

პროექტის დასახელება

პროექტის მისამართი

დამკვეთი

სტადია	მარილი	განმარტება
მპ	2022.09.28	
დაკვეთის №		
CAD DWG ფაილი	03.svetebi.dwg	
მთ. კონსტრუქტორი:		ა. კორტავა
შეასრულა		გ. ვაშაკიძე
შეამოწმა		ნ. ხუბულავა

საავტორო უფლებები

ნახაზის დასახელება

მონ. რ/ბ სვეტის სვ-1-ის არმირება

კ-3.01

A3

მონ. რ/ბ სვეტის სვ-2-ის არმირება

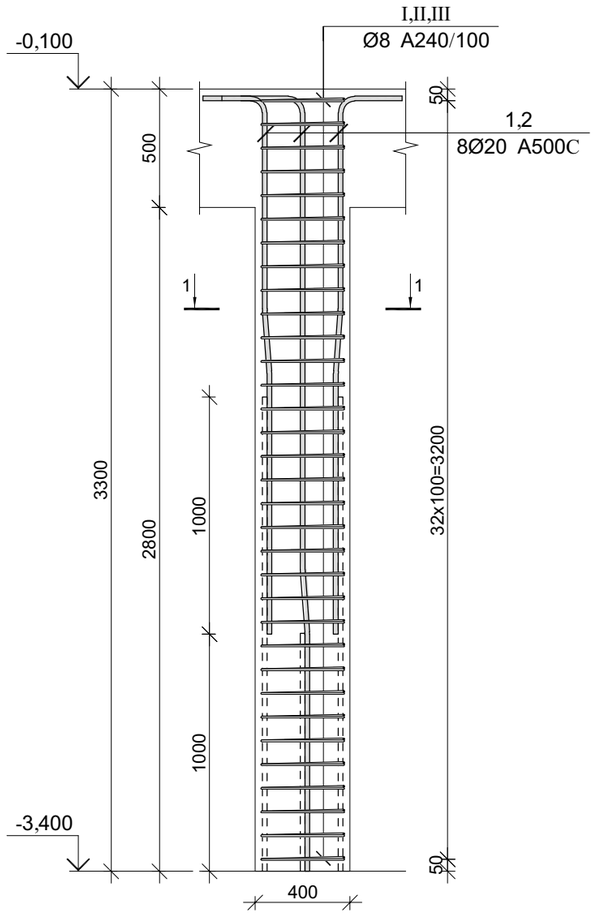

კვეთი 1-1

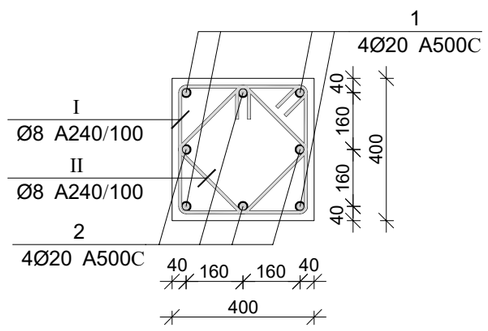

პოზ.	Ø [მმ.]	ესკიზი [მმ.]	სიგრძე [მმ.]
①	Ø20	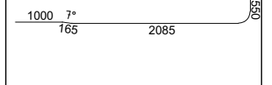	3800
②	Ø20	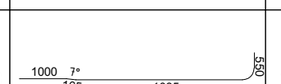	2800
Ⅰ	Ø8	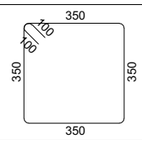	1600
Ⅱ	Ø8	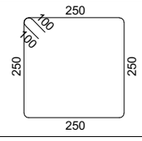	1200

მონ. რ/ბ სვეტის სვ-2-ის სპეციფიკაცია

არმატურის სპეციფიკაცია					არმატურის ამოკრეფა					ბეტონი B 25
პოზ. №	Ø	L მმ.	n ცალი	Ln მ.	Ø	∑ Ln მ.	ერთეულის მეტრის წონა კგ.	წონა კგ.		V; მ³
								A240	A500C	
1	2	3	4	5	6	7	8	9	10	11
1	20 A500C	3800	4	15.20	8 A240	92.40	0.39	36.46		0.45
2	20 A500C	2800	4	11.20	20 A500C	26.40	2.47		65.11	
I	8 A240	1600	33	52.80						
II	8 A240	1200	33	39.60						
							∑	36.46	65.11	0.45
						n= 9		328.14	585.96	4.03
									226.71	კგ/მ³

პროექტის დასახელება

პროექტის მისამართი

დამკვეთი

სტადია	მარცხი	განმარტება
მპ	2022.09.28	

დაკვეთის №

CAD DWG ფაილი 03.svetebi.dwg

მთ. კონსტრუქტორი: ა. კორტავა

შესრულა ზ. ვაშაკიძე

შეამოწმა ნ. ხუბულავა

საავტორო უფლებები

ნახაზის დასახელება

მონ. რ/ბ სვეტის სვ-2-ის არმირება

კ-3.02

A3

მონ. რ/ბ სვეტის სვ-3-ის არმირება

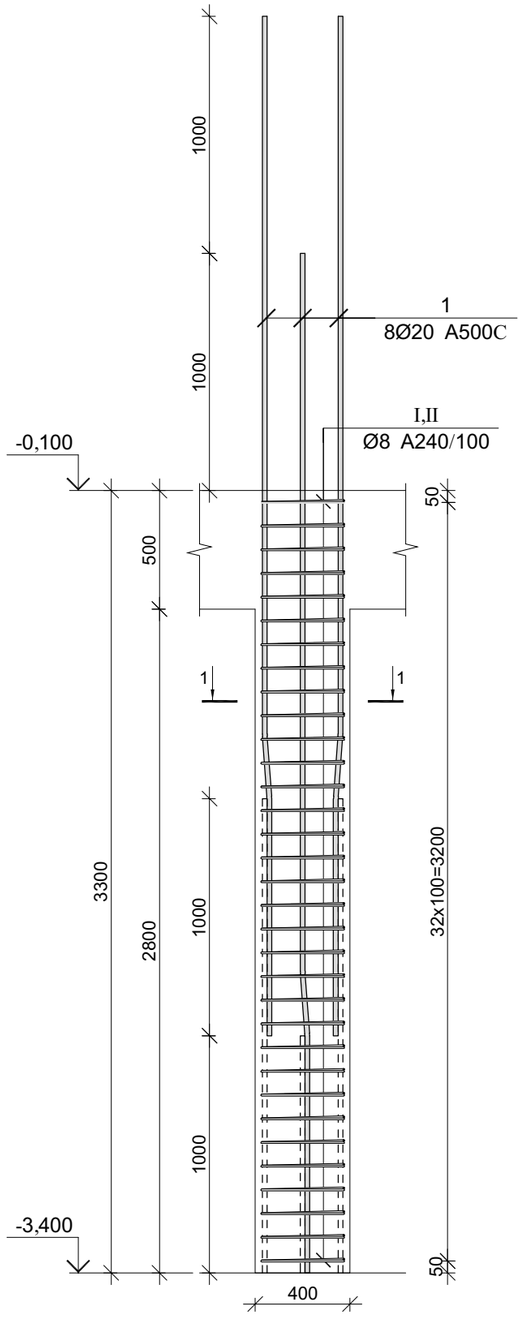

კვეთი 1-1

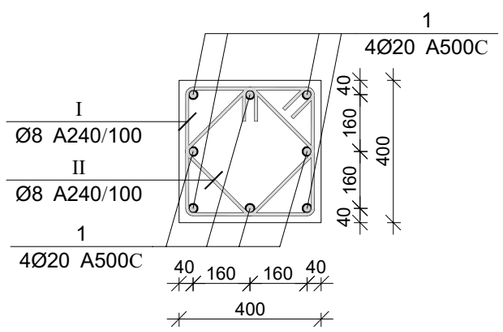

პოზ.	Ø [მმ.]	ესკიზი [მმ.]	სიგრძე [მმ.]
1	Ø20	1000 7° 165 3135	4300
I	Ø8	350 350 350 350	1600
II	Ø8	250 250 250 250	1200

მონ. რ/ბ სვეტის სვ-3-ის სპეციფიკაცია

არმატურის სპეციფიკაცია					არმატურის ამოკრეფა					ბეტონი B 25
პოზ. №	Ø	L მმ.	n ცალი	Ln მ.	Ø	∑ Ln მ.	არმირების წონა კგ.	წონა კგ. A240	წონა კგ. A500C	V; მ³
1	2	3	4	5	6	7	8	9	10	11
1	20 A500C	4300	8	34.40	8 A240	92.40	0.39	36.46		0.45
I	8 A240	1600	33	52.80	20 A500C	34.40	2.47		84.84	
II	8 A240	1200	33	39.60						
							∑	36.46	84.84	0.45
						n= 9		328.14	763.52	4.03
									270.75	კგ/მ³

პროექტის დასახელება

პროექტის მისამართი

ღამკვეთი

სტადია	მარილი	განმარტება
მპ	2022.09.28	
ღამკვეთის №		
CAD DWG ფაილი	03.svetebi.dwg	
მთ. კონსტრუქტორი:		ა. კორტავა
შეასრულა		გ. ვაშაკიძე
შეამოწმა		ნ. ხუბულავა

საავტორო უფლებები

ნახაზის დასახელება

მონ. რ/ბ სვეტის სვ-3-ის არმირება

კ-3.03

A3

მონ. რ/ბ სვეტის სვ-4-ის არმირება

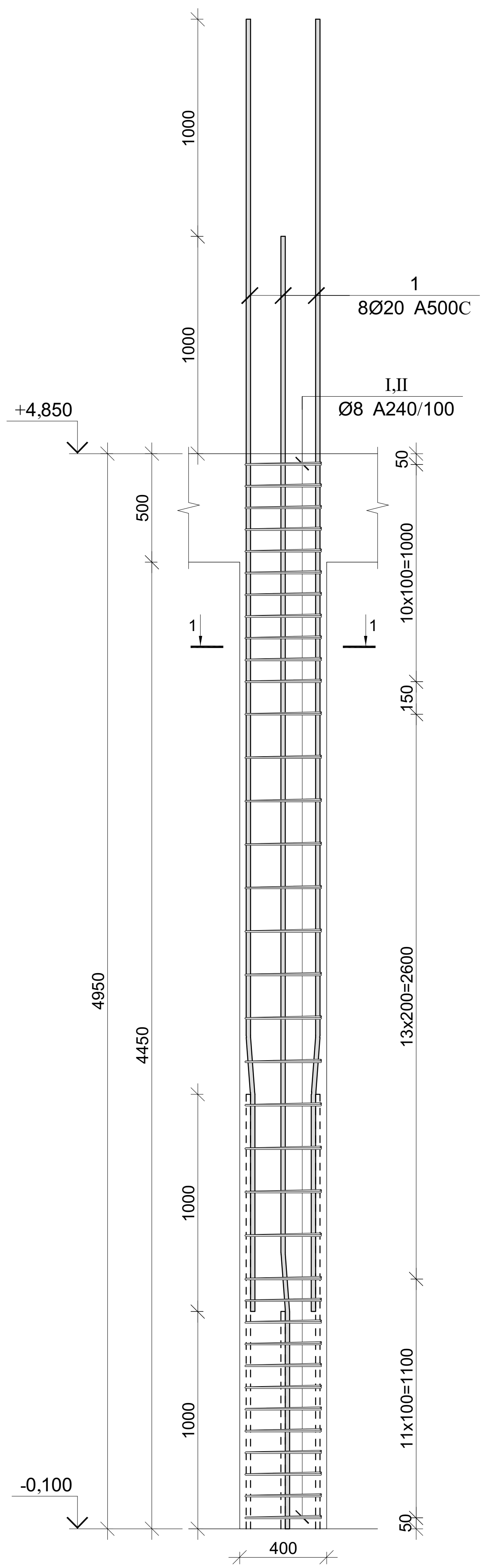

კვეთი 1-1

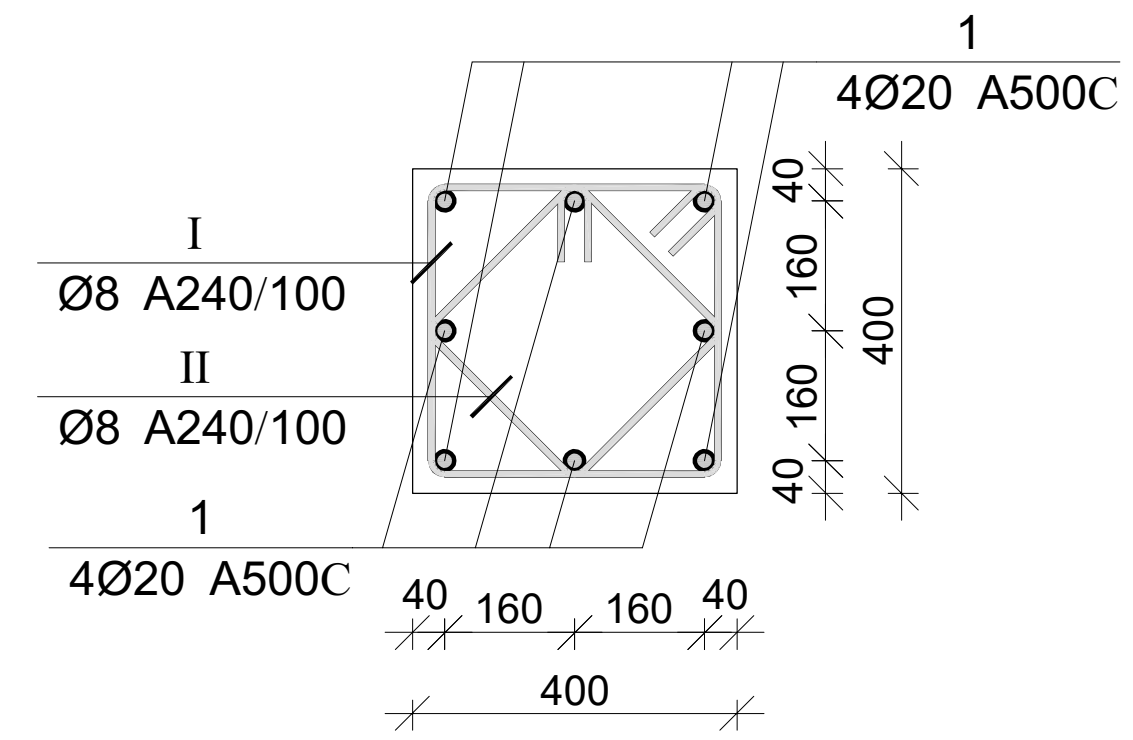

პოზ.	Ø [მმ.]	ესკიზი [მმ.]	სიგრძე [მმ.]
1	Ø20	1000 7° 165 4785	5950
I	Ø8	350 100 100 350 350 350	1600
II	Ø8	250 100 100 250 250 250	1200

მონ. რ/ბ სვეტის სვ-4-ის სპეციფიკაცია

არმატურის სპეციფიკაცია					არმატურის ამოკრეფა					ბეტონი B 25
პოზ. №	Ø	L მმ.	n ცალი	Ln მ.	Ø	∑ Ln მ.	გრძივი მეტრის წონა კგ.	წონა კგ. A240	წონა კგ. A500C	V; მ³
1	2	3	4	5	6	7	8	9	10	11
1	20 A500C	5950	8	47.60	8 A240	100.80	0.39	39.77		0.71
I	8 A240	1600	36	57.60	20 A500C	47.60	2.47		117.39	
II	8 A240	1200	36	43.20						
							∑	39.77	117.39	0.71
						n= 9		357.97	1056.50	6.41
									220.73	კგ/მ³

პროექტის დასახელება

პროექტის მისამართი

დამკვეთი

სტადია	თარიღი	განმარტება
მპ	2022.09.28	

დაკვეთის №

CAD DWG ფაილი 03.svetebi.dwg

მთ. კონსტრუქტორი: ა. კორტავა

შეასრულა გ. ვაშაკიძე

შეამოწმა ნ. ხუბულავა

საავტორო უფლებები

ნახაზის დასახელება

მონ. რ/ბ სვეტის სვ-4-ის არმირება

კ-3.04

A3

მონ. რ/ბ სვეტის სვ-5-ის არმირება

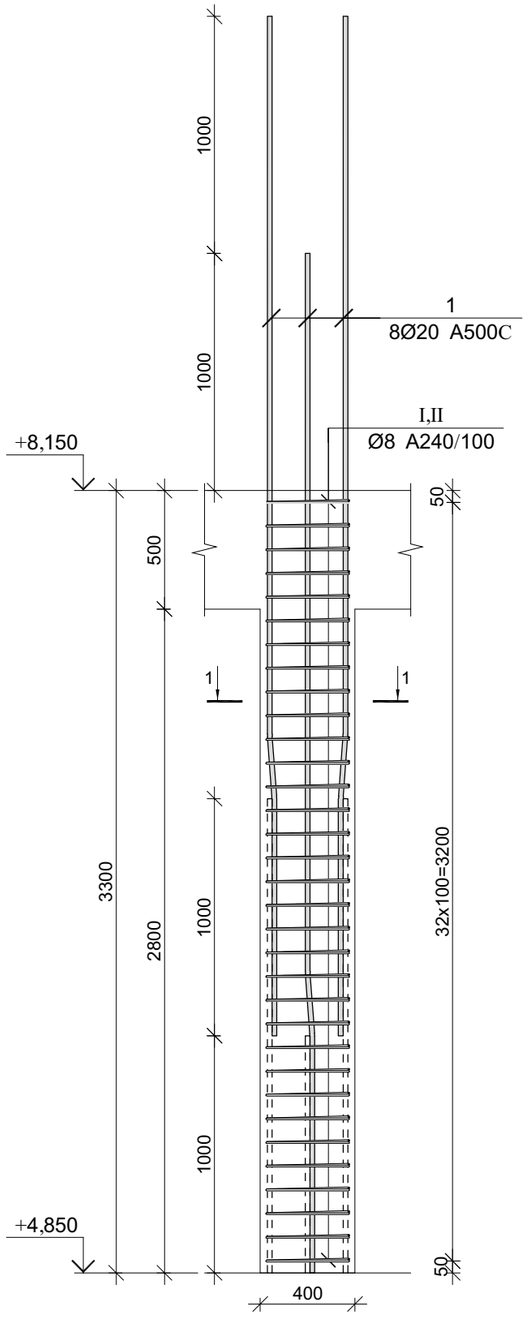

კვეთი 1-1

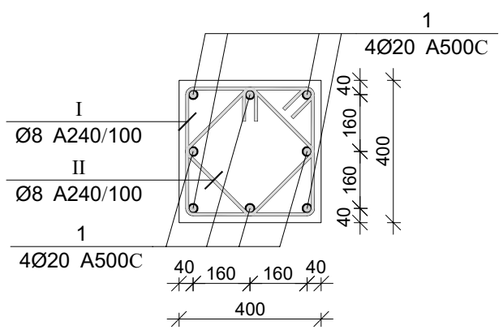

პოზ.	Ø [მმ.]	ესკიზი [მმ.]	სიგრძე [მმ.]
1	Ø20	1000 7° 165 3135	4300
I	Ø8	350 350 350 350	1600
II	Ø8	250 250 250 250	1200

მონ. რ/ბ სვეტის სვ-5-ის სპეციფიკაცია

არმატურის სპეციფიკაცია					არმატურის ამოკრეფა					ბეტონი B 25
პოზ. №	Ø	L მმ.	n ცალი	Ln მ.	Ø	∑ Ln მ.	არმირების წონა კგ.	წონა კგ. A240	წონა კგ. A500C	V; მ³
1	2	3	4	5	6	7	8	9	10	11
1	20 A500C	4300	8	34.40	8 A240	92.40	0.39	36.46		0.45
I	8 A240	1600	33	52.80	20 A500C	34.40	2.47		84.84	
II	8 A240	1200	33	39.60						
							∑	36.46	84.84	0.45
						n= 9		328.14	763.52	4.03
									270.75	კგ/მ³

პროექტის დასახელება

პროექტის მისამართი

დამკვეთი

სტადია	მარილი	განმარტება
მპ	2022.09.28	
დაკვეთის №		
CAD DWG ფაილი	03.svetebi.dwg	
მთ. კონსტრუქტორი:		ა. კორტავა
შესრულა		გ. ვაშაკიძე
შეამოწმა		ნ. ხუბულავა

საავტორო უფლებები

ნახაზის დასახელება

მონ. რ/ბ სვეტის სვ-5-ის არმირება

კ-3.05

A3

მონ. რ/ბ სვეტის სვ-6-ის არმირება

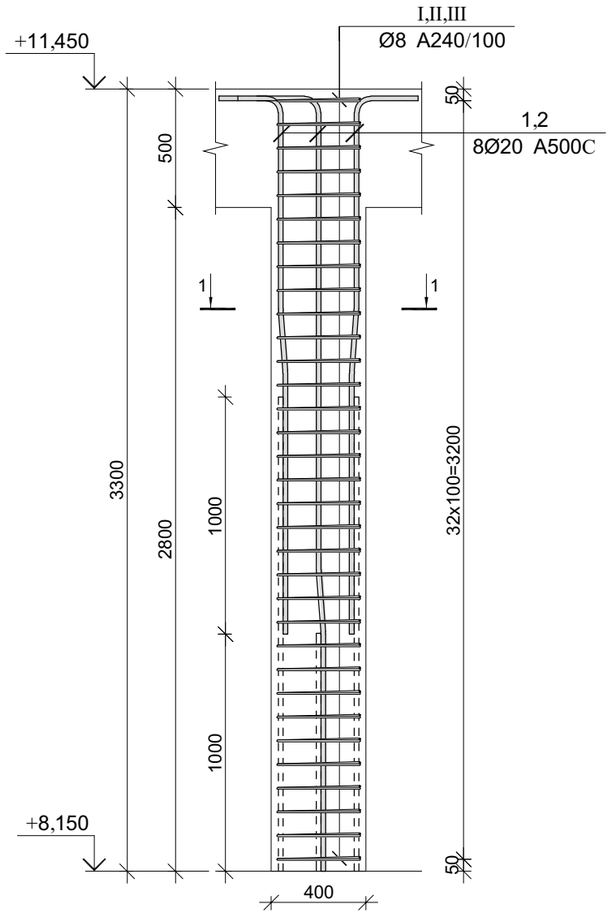

კვეთი 1-1

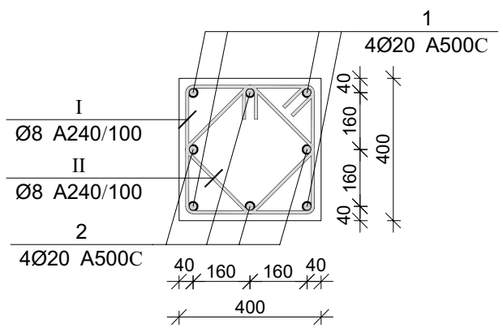

პოზ.	Ø [მმ.]	ესკიზი [მმ.]	სიგრძე [მმ.]
①	Ø20		3800
②	Ø20	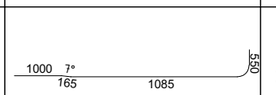	2800
Ⅰ	Ø8	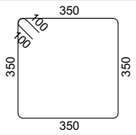	1600
Ⅱ	Ø8	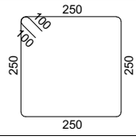	1200

მონ. რ/ბ სვეტის სვ-6-ის სპეციფიკაცია

არმატურის სპეციფიკაცია					არმატურის ამოკრეფა					ბეტონი B 25
პოზ. №	Ø	L მმ.	n ცალი	Ln მ.	Ø	∑ Ln მ.	ერთეულის წონა კგ.	წონა კგ. A240	წონა კგ. A500C	V; მ³
1	2	3	4	5	6	7	8	9	10	11
1	20 A500C	3800	4	15.20	8 A240	92.40	0.39	36.46		0.45
2	20 A500C	2800	4	11.20	20 A500C	26.40	2.47		65.11	
I	8 A240	1600	33	52.80						
II	8 A240	1200	33	39.60						
							∑	36.46	65.11	0.45
						n= 9		328.14	585.96	4.03
									226.71	კგ/მ³

პროექტის დასახელება

პროექტის მისამართი

დამკვეთი

სტადია	მარილი	განმარტება
მპ	2022.09.28	
დაკვეთის №		
CAD DWG ფაილი	03.svetebi.dwg	
მთ. კონსტრუქტორი:	ა. კორტავა	
შეასრულა	ზ. ვაშაკიძე	
შეამოწმა	ნ. ხუბულავა	

საავტორო უფლებები

ნახაზის დასახელება

მონ. რ/ბ სვეტის სვ-6-ის არმირება

კ-3.06

A3

სარდაფის კედლის არმირების გეგმა -6,200 ნიშნულზე

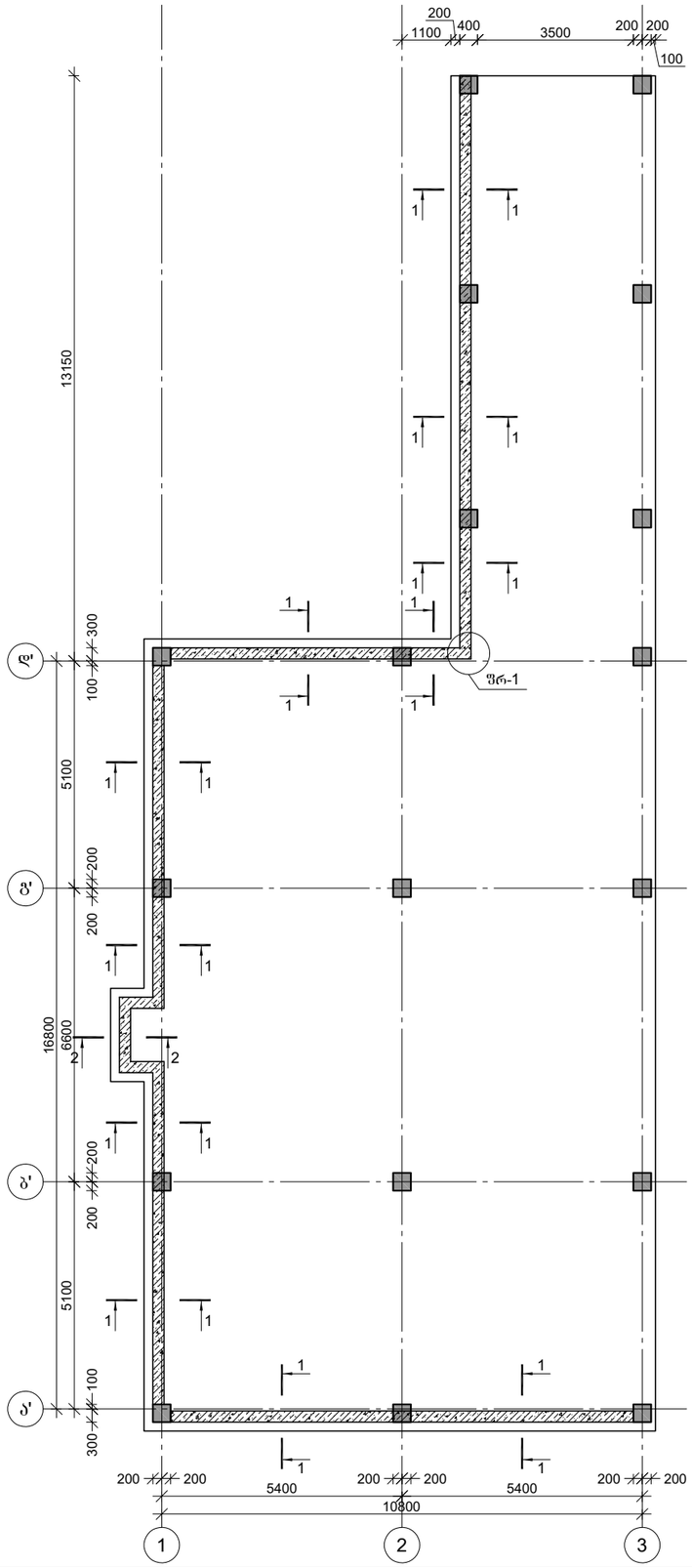

სარდაფის კედლის არმირების გეგმა -3,400 ნიშნულზე

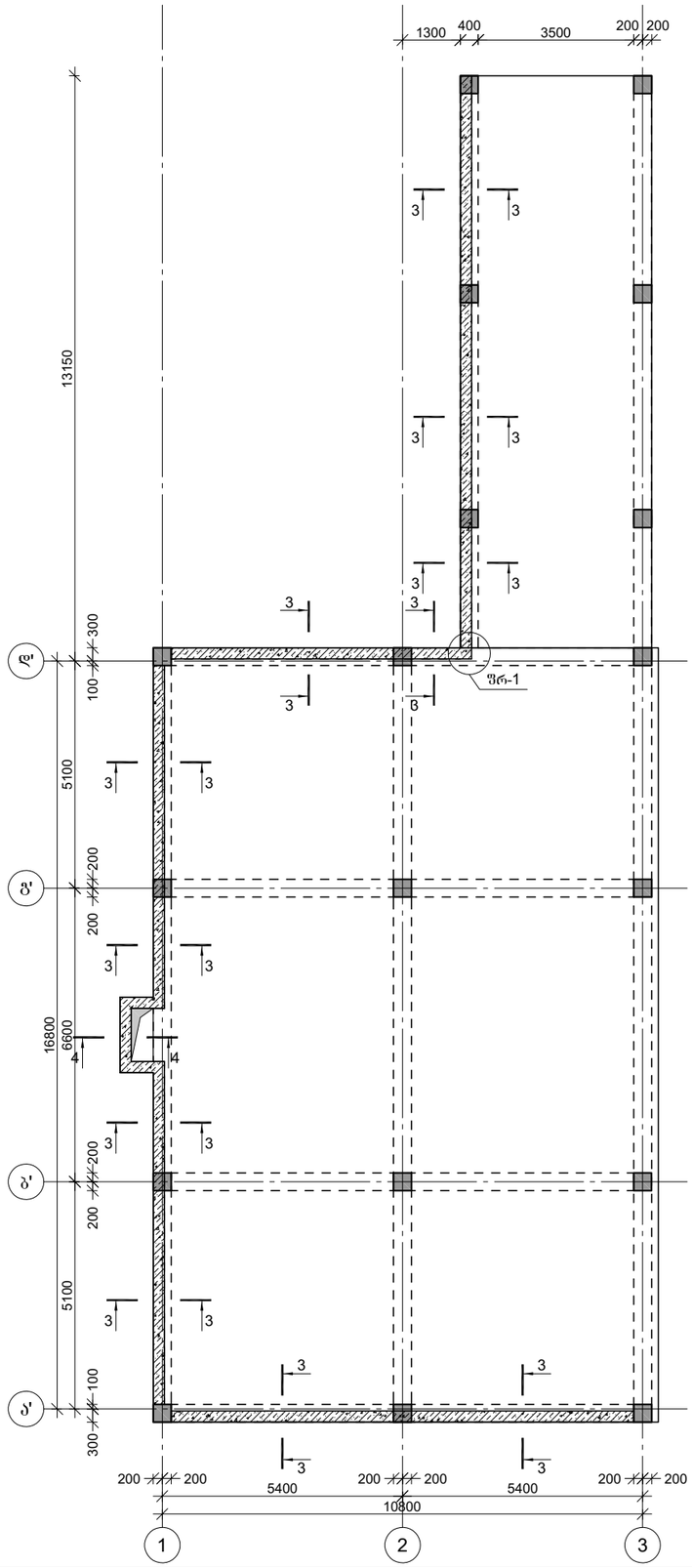

პროექტის დასახელება

მრავალფუნქციური კომპლექსი

პროექტის მისამართი

ქ. თბილისი დიღომი
(ს/კ 01.72.14.014.434)

დამკვეთი

სტადია	მარილი	განმარტება
მპ	2022.09.28	

დაკვეთის №

CAD DWG ფაილი 04.kedlebi.dwg

მთ. კონსტრუქტორი: ა. კორტავა

შესრულა ზ. ვაშაკიძე

შეამოწმა ნ. ხუბულავა

საავტორო უფლებები

ნახაზის დასახელება

სარდაფის კედლის არმირების გეგმა -6,200 და -3,400 ნიშნულებზე

კ-4.01

A3

კვეთი 1-1

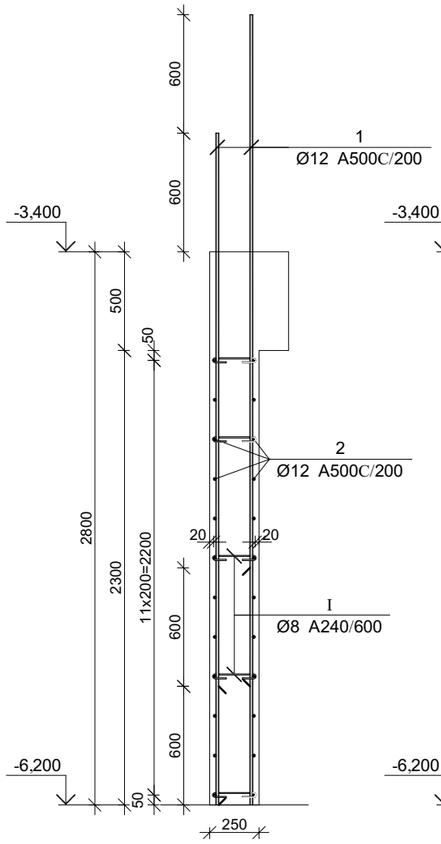

კვეთი 2-2

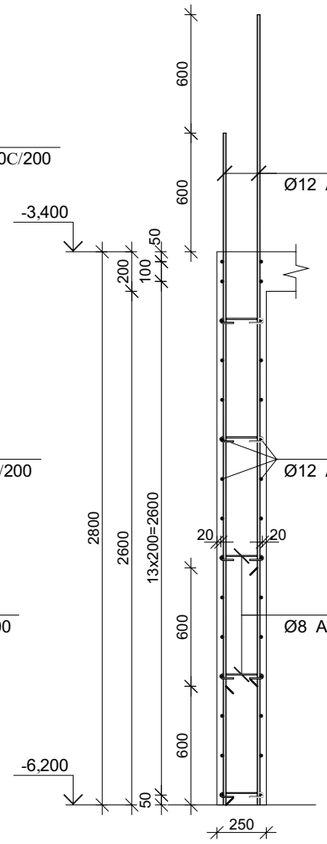

კვეთი 3-3

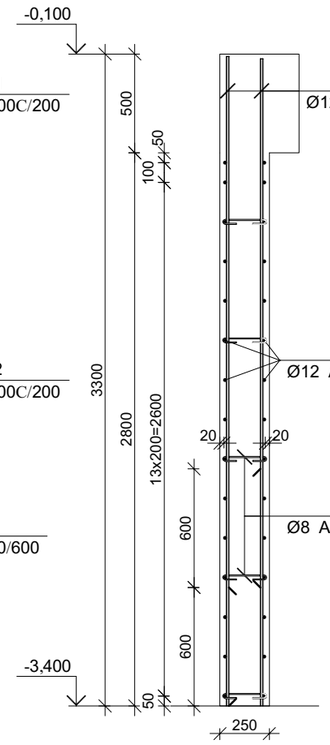

კვეთი 4-4

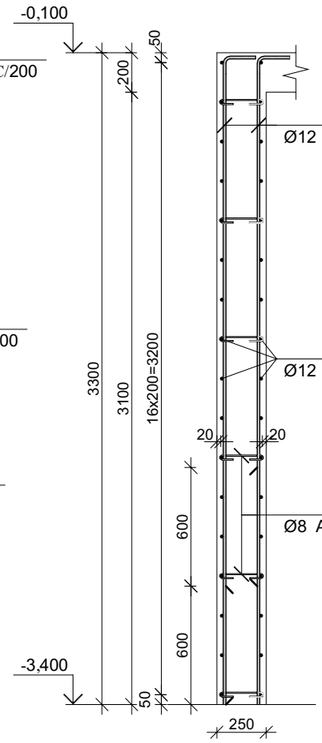

ფრაგმენტი-1

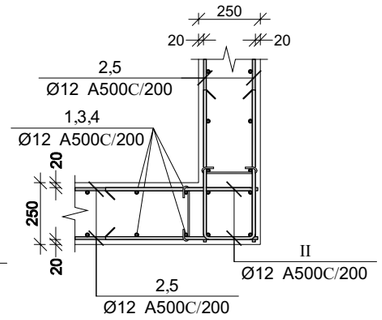

პოზ.	Ø [მმ.]	ესკიზი [მმ.]	სიგრძე [მმ.]	პოზ.	Ø [მმ.]	ესკიზი [მმ.]	სიგრძე [მმ.]
①	Ø12	3400	3400	⑦	Ø12	350 2650	3000
②	Ø12	----	----	Ⅰ	Ø8	75 75 90° 90° 225	375
③	Ø12	3250	3250	Ⅱ	Ø12	600 200 600	1400
④	Ø12	2650	2650				
⑤	Ø12	----	----				
⑥	Ø12	350 3250	3600				

მონ. რ/ბ კედლის არმირების სპეციფიკაცია -6,200 და -3,400 ნიშნულებზე

არმატურის სპეციფიკაცია					არმატურის ამოკრეფა					ბეტონი B 25
პოზ. №	Ø	L მმ.	n ცალი	Ln მ.	Ø	∑ Ln მ.	არაცენტრული მეტრის წონა კგ.	წონა კგ. A240	წონა კგ. A500C	V; მ³
1	2	3	4	5	6	7	8	9	10	11
1	12 A500C	3400	448	1523.20	8 A240	311.63	0.39	122.96		57.92
2	12 A500C	----	----	1269.00	12 A500C	6113.40	0.89		5427.58	
3	12 A500C	3250	216	702.00						
4	12 A500C	2650	216	572.40						
5	12 A500C	----	----	1574.00						
6	12 A500C	3600	8	28.80						
7	12 A500C	3000	8	24.00						
I	8 A240	375	831	311.63						
II	12 A500C	1400	300	420.00		∑		122.96	5427.58	57.92
						n= 1		122.96	5427.58	57.92
									95.83	კგ/მ³

პროექტის დასახელება

მრავალფუნქციური კომპლექსი

პროექტის მისამართი

ქ. თბილისი დიღომი
(ს/კ 01.72.14.014.434)

დამკვეთი

სტადია	მარცხი	განმარტება
მპ	2022.09.28	

დაკვეთის №

CAD DWG ფაილი 04.kedlebi.dwg

მთ. კონსტრუქტორი: ა. კორტავა

შესრულა ზ. ვაშაკიძე

შეამოწმა ნ. ხუბულავა

საავტორო უფლებები

ნახაზის დასახელება

მონ. რ/ბ კედლის არმირების კვეთები ესკიზები და სპეციფიკაცია -6,200 და -3,400 ნიშნულებზე

კ-4.02

A3

მონ. რ/ბ რიგელის მრ-1-ის არმირება

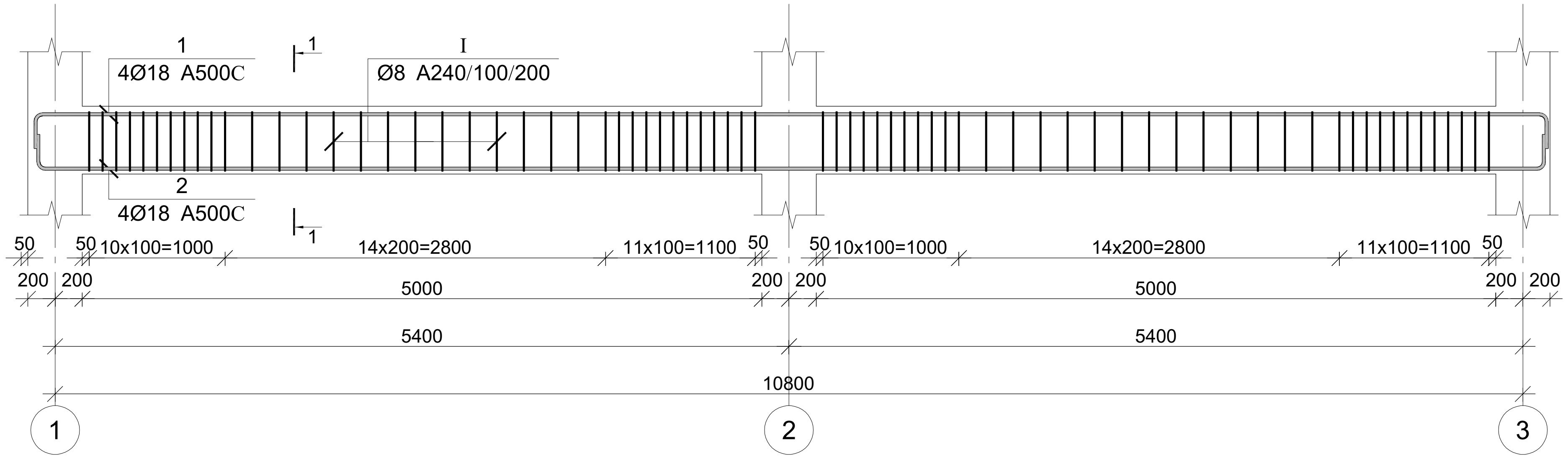

კვეთი 1-1

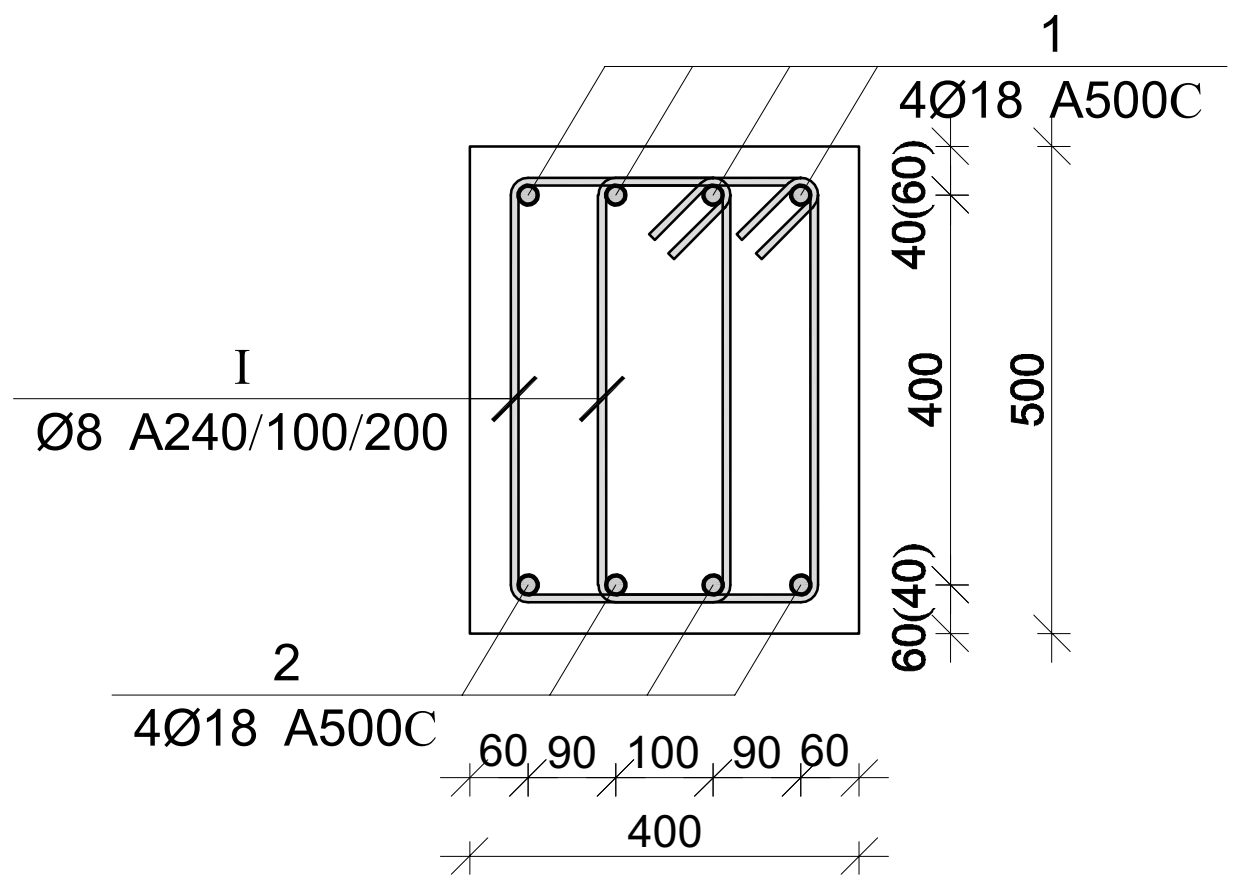

პოზ.	Ø [მმ.]	ესკიზი [მმ.]	სიგრძე [მმ.]
1	Ø18	350 / 11100 / 350	11800
2	Ø18	350 / 11100 / 350	11800
I	Ø8	200 / 100 / 100 / 430 / 430 / 200	1460

მონ. რ/ბ რიგელის მრ-1-ის სპეციფიკაცია

არმატურის სპეციფიკაცია					არმატურის ამოკრეფა					ბეტონი B 25
პოზ. №	Ø	L მმ	n ცალი	Ln მ	Ø	∑ Ln მ	გრძივი მეტრის წონა კგ.	წონა კგ. A240	წონა კგ. A500C	V; მ³
1	2	3	4	5	6	7	8	9	10	11
1	18 A500C	11800	4	47.20	8 A240	210.24	0.39	82.96		2.24
2	18 A500C	11800	4	47.20	18 A500C	94.40	2.00		188.57	
I	8 A240	1460	144	210.24						
							∑	82.96	188.57	2.24
						n= 17		1410.28	3205.73	38.08
									121.22	კგ/მ³

პროექტის დასახელება

მრავალფუნქციური კომპლექსი

პროექტის მისამართი

ქ. თბილისი დიღომი
(ს/კ 01.72.14.014.434)

დამკვეთი

სტადია	თარიღი	განმარტება
მპ	2022.10.11	

დაკვეთის №

CAD DWG ფაილი 05.rigelebi.dwg

მთ. კონსტრუქტორი: ა. კორტავა

შეასრულა გ. ვაშაკიძე

შეამოწმა ნ. ხუბულავა

საავტორო უფლებები

ნახაზის დასახელება

მონ. რ/ბ რიგელის მრ-1-ის არმირება

კ-5.01

A3

მონ. რ/ბ რიგელის მრ-2-ის არმირება

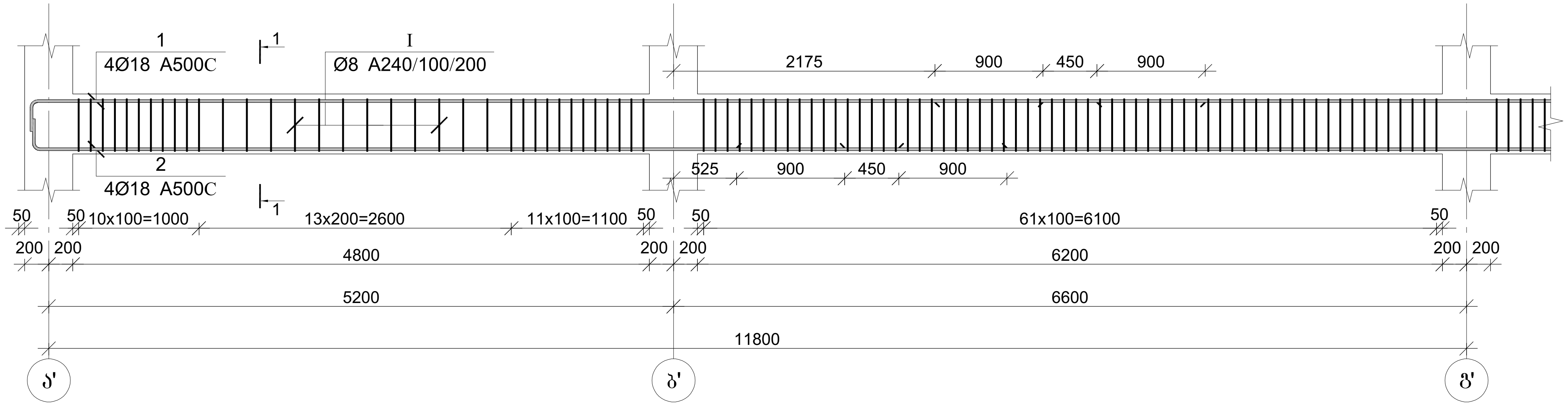

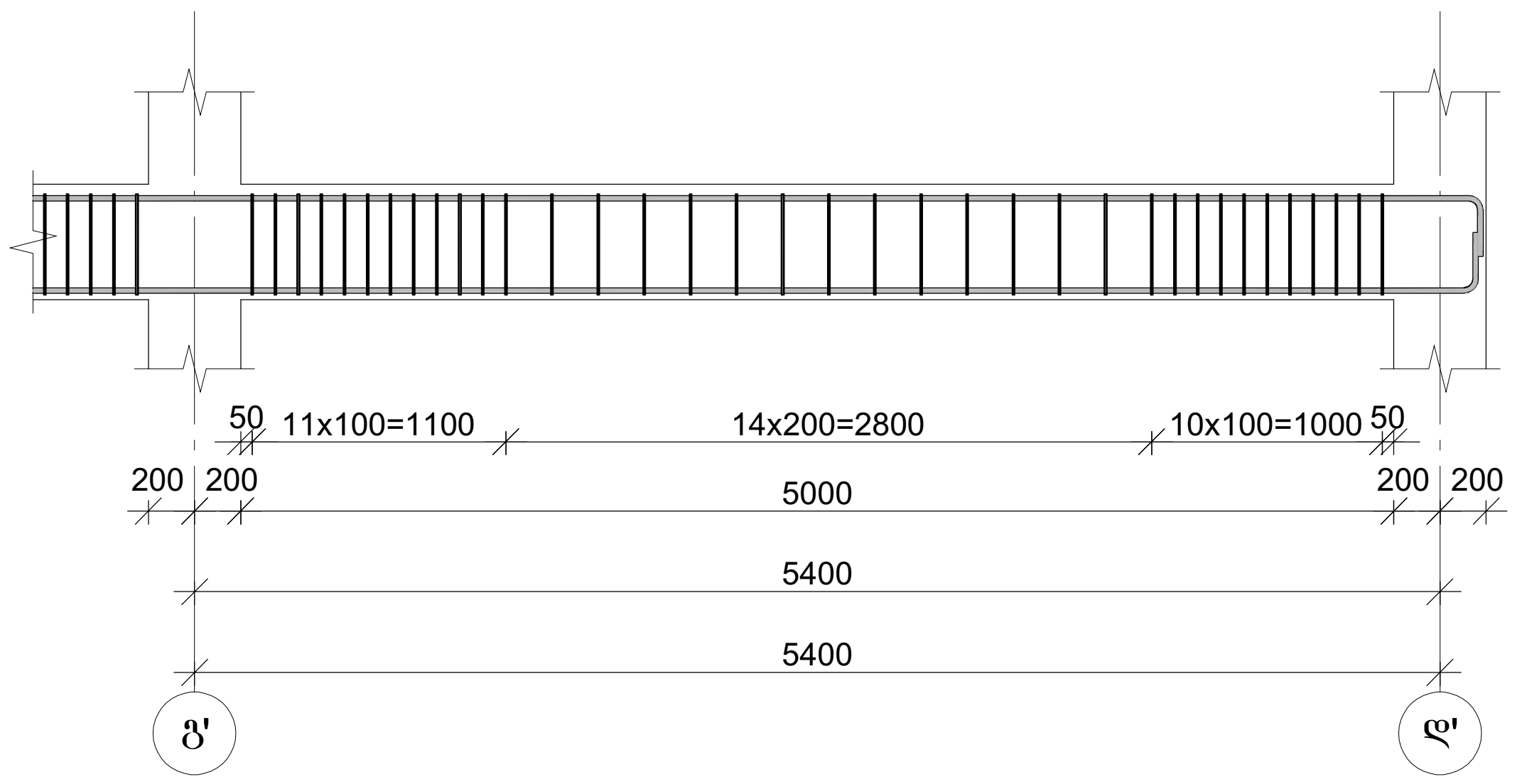

კვეთი 1-1

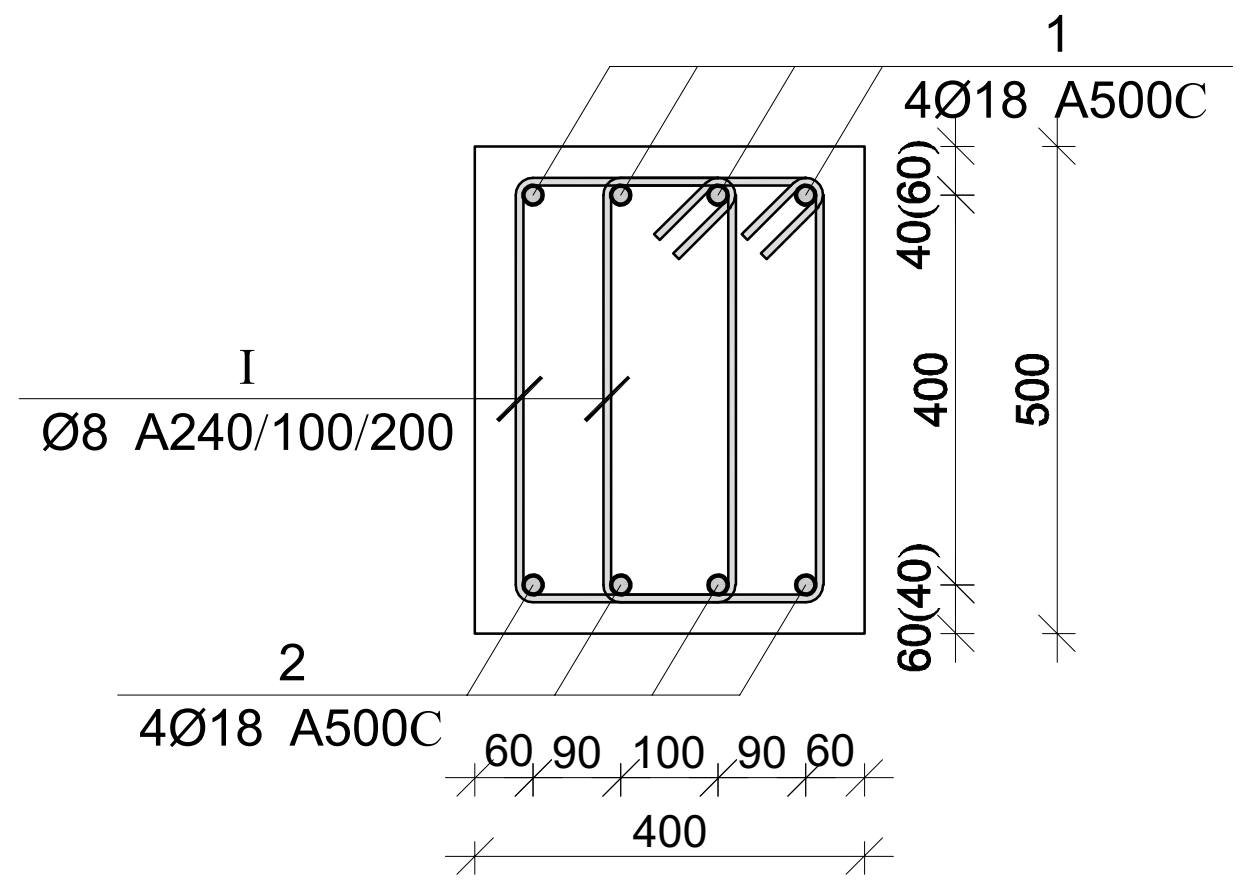

პოზ.	Ø [მმ.]	ესკიზი [მმ.]	სიგრძე [მმ.]
①	Ø18	18400; 350; 350	19100
②	Ø18	350; 350; 18400	19100
Ⓘ	Ø8	200; 100; 100; 430; 430; 200	1460

მონ. რ/ბ რიგელის მრ-2-ის სპეციფიკაცია

არმატურის სპეციფიკაცია					არმატურის ამოკრეფა					ბეტონი B 25
პოზ. №	Ø	L მმ	n ცალი	Ln მ	Ø	∑ Ln მ	გრძივი მეტრის წონა კგ.	წონა კგ. A240	წონა კგ. A500C	V; მ^3
1	2	3	4	5	6	7	8	9	10	11
1	18 A500C	19100	4	76.40	8 A240	388.36	0.39	153.24		3.16
2	18 A500C	19100	4	76.40	18 A500C	152.80	2.00		305.23	
I	8 A240	1460	266	388.36						
							∑	153.24	305.23	3.16
						n= 6		919.45	1831.39	18.96
									145.09	კგ/მ^3

პროექტის დასახელება

მრავალფუნქციური კომპლექსი

პროექტის მისამართი

ქ. თბილისი დიღომი
(ს/კ 01.72.14.014.434)

დამკვეთი

სტადია	თარიღი	განმარტება
მპ	2022.10.11	

დაკვეთის №

CAD DWG ფაილი 05.rigelebi.dwg

მთ. კონსტრუქტორი: ა. კორტავა

შეასრულა გ. ვაშაკიძე

შეამოწმა ნ. ხუბულავა

საავტორო უფლებები

ნახაზის დასახელება

მონ. რ/ბ რიგელის მრ-2-ის არმირება

კ-5.02

A3

მონ. რ/ბ რიგელის მრ-3-ის არმირება

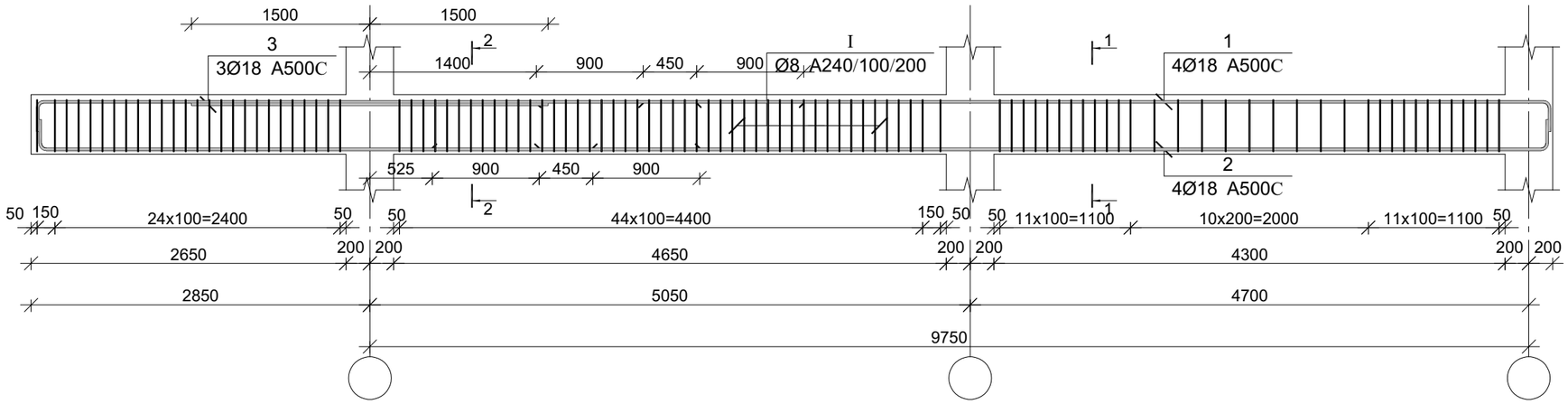

კვეთი 1-1

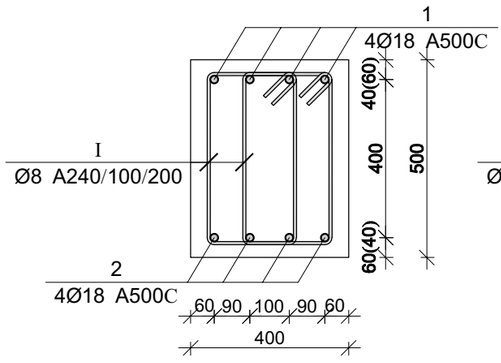

კვეთი 2-2

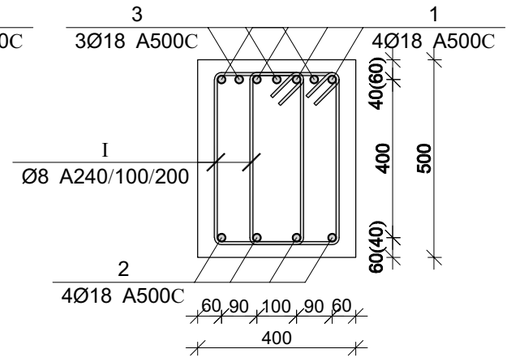

პოზ.	Ø [მმ.]	ესკიზი [მმ.]	სიგრძე [მმ.]
①	Ø18	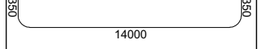	14700
②	Ø18		14700
Ⓘ	Ø8	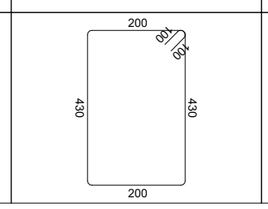	1460

მონ. რ/ბ რიგელის მრ-3-ის სპეციფიკაცია

არმატურის სპეციფიკაცია					არმატურის ამოკრეფა					ბეტონი B 25
პოზ. №	Ø	L მმ	n ცალი	Ln მ	Ø	∑ Ln მ	ვარცვი ვების წონა კგ.	წონა კგ.		V; მ³
								A240	A500C	
1	2	3	4	5	6	7	8	9	10	11
1	18 A500C	14700	4	58.80	8 A240	306.60	0.39	120.98		2.56
2	18 A500C	14700	4	58.80	18 A500C	126.60	2.00		252.89	
3	18 A500C	3000	3	9.00						
I	8 A240	1460	210	306.60		∑		120.98	252.89	2.56
						n= 4		483.92	1011.58	10.24
									146.04	კგ/მ³

პროექტის დასახელება

მრავალფუნქციური კომპლექსი

პროექტის მისამართი

ქ. თბილისი დიღომი
(ს/კ 01.72.14.014.434)

დამკვეთი

სტადია	ფარული	განმარტება
მპ	2022.10.11	

დაკვეთის №

CAD DWG ფაილი 05.rigelebi.dwg

მთ. კონსტრუქტორი: ა. კორტავა

შესრულა ზ. ვაშაკიძე

შეამოწმა ნ. ხუბულავა

საავტორო უფლებები

ნახაზის დასახელება

მონ. რ/ბ რიგელის მრ-3-ის არმირება

კ-5.03

A3

მონ. რ/ბ რიგელის მრ-4-ის არმირება

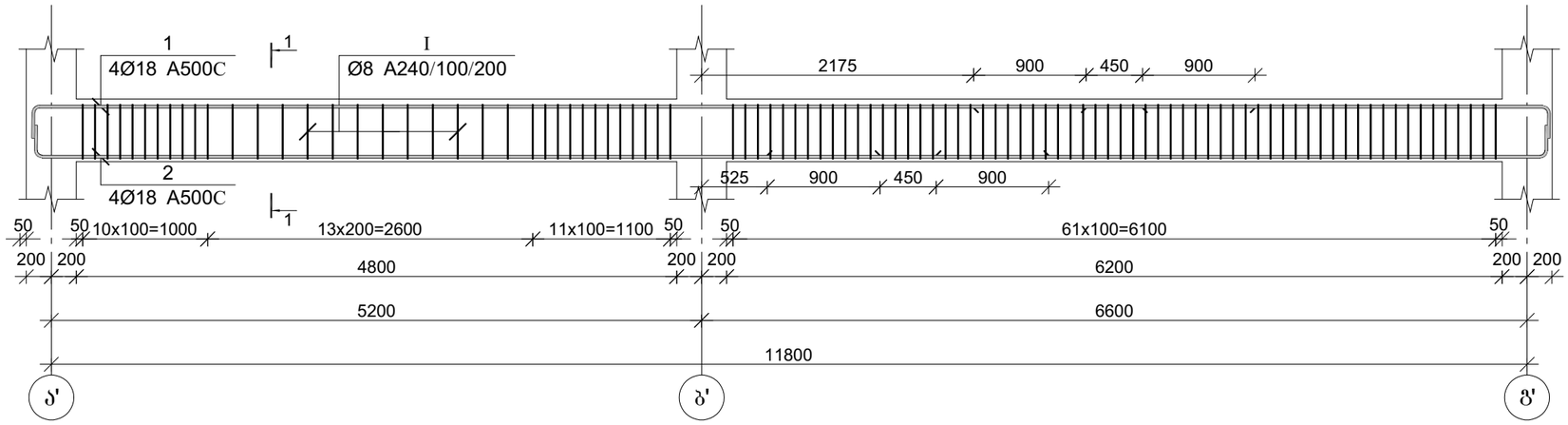

კვეთი 1-1

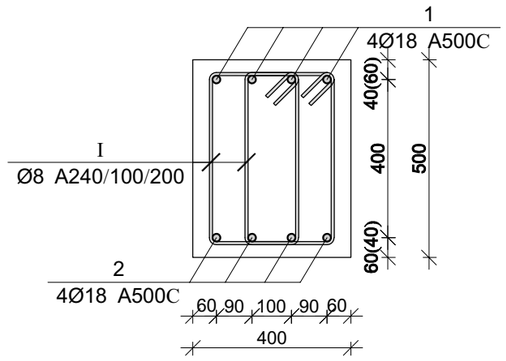

პოზ.	Ø [მმ.]	ესკიზი [მმ.]	სიგრძე [მმ.]
①	Ø18	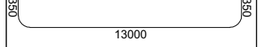	13700
②	Ø18		13700
Ⓘ	Ø8	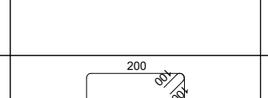	1460

მონ. რ/ბ რიგელის მრ-4-ის სპეციფიკაცია

არმატურის სპეციფიკაცია					არმატურის ამოკრეფა					ბეტონი B 25
პოზ. №	Ø	L მმ	n ცალი	Ln მ	Ø	∑ Ln მ	ვრცივი ვეტრის წონა კგ.	წონა კგ.		V; მ³
								A240	A500C	
1	2	3	4	5	6	7	8	9	10	11
1	18 A500C	13700	4	54.80	8 A240	283.24	0.39	111.76		2.20
2	18 A500C	13700	4	54.80	18 A500C	109.60	2.00		218.94	
I	8 A240	1460	194	283.24						
						∑		111.76	218.94	2.20
						n= 17		1899.96	3721.90	37.40
									150.32	კგ/მ³

პროექტის დასახელება

მრავალფუნქციური კომპლექსი

პროექტის მისამართი

ქ. თბილისი დიღომი
(ს/კ 01.72.14.014.434)

დამკვეთი

სტადია	ფარული	განმარტება
მპ	2022.10.11	

დაკვეთის №

CAD DWG ფაილი 05.rigelebi.dwg

მთ. კონსტრუქტორი: ა. კორტავა

შესრულა ზ. ვაშაკიძე

შეამოწმა ნ. ხუბულავა

საავტორო უფლებები

ნახაზის დასახელება

მონ. რ/ბ რიგელის მრ-4-ის არმირება

კ-5.04

A3

მონ. რ/ბ რიგელის მრ-5-ის არმირება

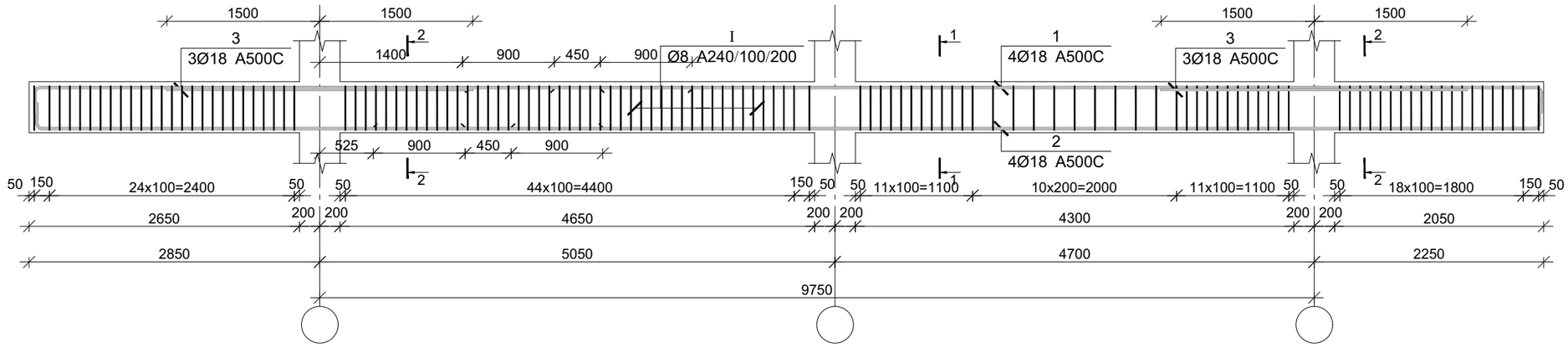

კვეთი 1-1

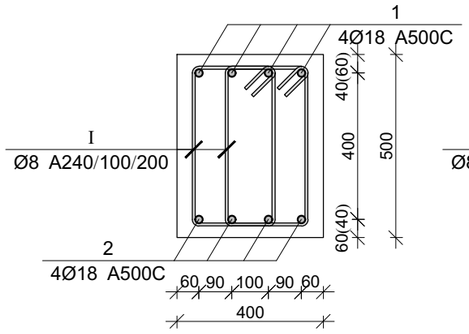

კვეთი 2-2

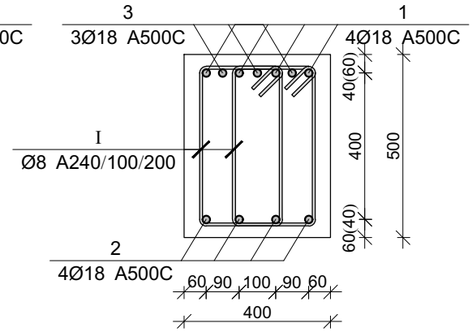

პოზ.	Ø [მმ.]	ესკიზი [მმ.]	სიგრძე [მმ.]
①	Ø18	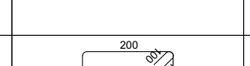	14700
②	Ø18		14700
Ⓘ	Ø8	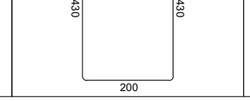	1460

მონ. რ/ბ რიგელის მრ-5-ის სპეციფიკაცია

არმატურის სპეციფიკაცია					არმატურის ამოკრეფა					ბეტონი B 25
პოზ. №	Ø	L მმ	n ცალი	Ln მ	Ø	∑ Ln მ	ვარაუდი ვეტრის წონა კგ.	წონა კგ.		V; მ³
								A240	A500C	
1	2	3	4	5	6	7	8	9	10	11
1	18 A500C	16700	4	66.80	8 A240	365.00	0.39	144.02		2.97
2	18 A500C	16700	4	66.80	18 A500C	151.60	2.00		302.83	
3	18 A500C	3000	6	18.00						
I	8 A240	1460	250	365.00		∑		144.02	302.83	2.97
						n= 1		144.02	302.83	2.97
									150.46	კგ/მ³

პროექტის დასახელება

მრავალფუნქციური კომპლექსი

პროექტის მისამართი

ქ. თბილისი დიღომი
(ს/კ 01.72.14.014.434)

დამკვეთი

სტადია მარილი განმარტება

მპ 2022.10.11

დაკვეთის №

CAD DWG ფაილი 05.rigelebi.dwg

მთ. კონსტრუქტორი: ა. კორტავა

შეასრულა გ. ვაშაკიძე

შეამოწმა ნ. ხუბულავა

საავტორო უფლებები

ნახაზის დასახელება

მონ. რ/ბ რიგელის მრ-5-ის არმირება

კ-5.05

A3

გადახურვის ფილის არმირების გეგმა -3,400 ნიშნულზე

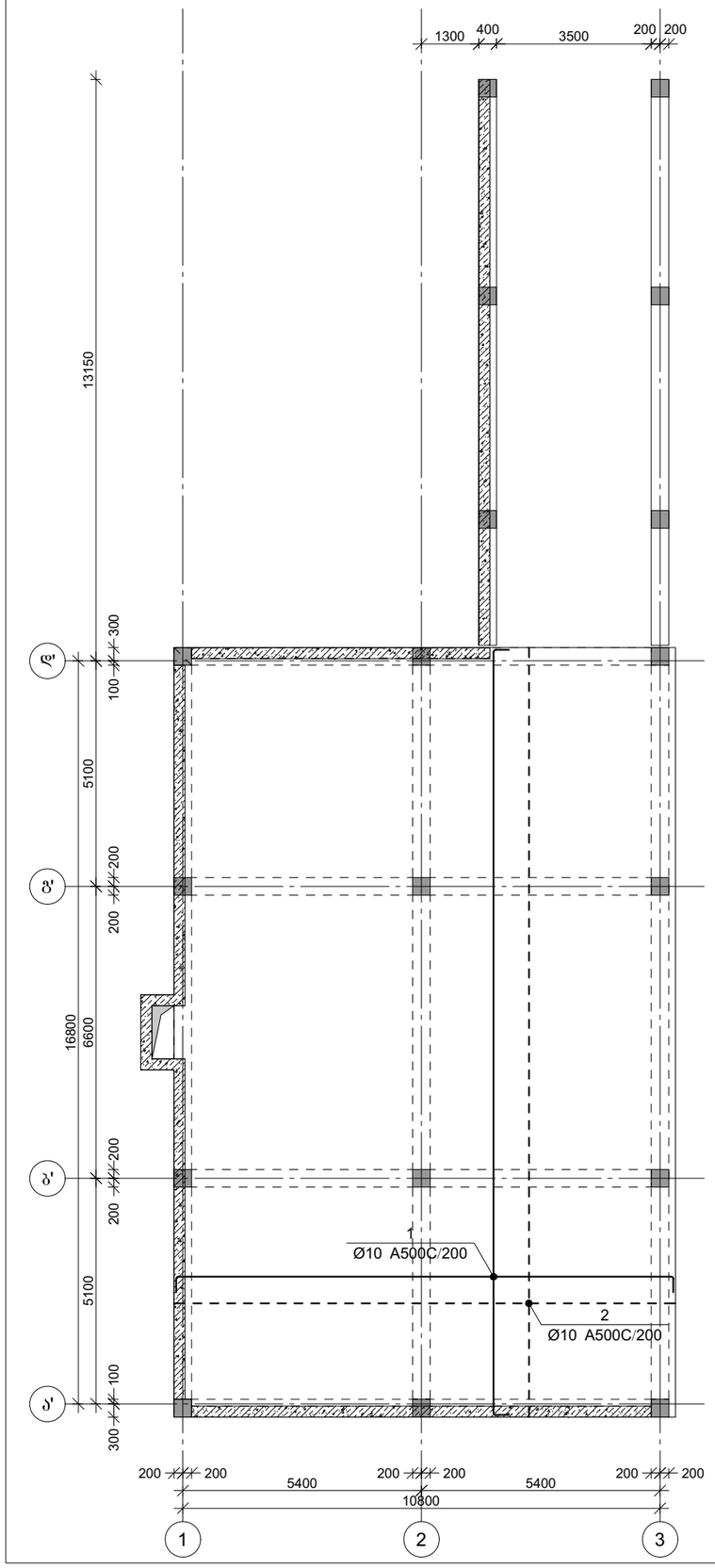

გადახურვის ფილის არმირების გეგმა -0,100 ნიშნულზე

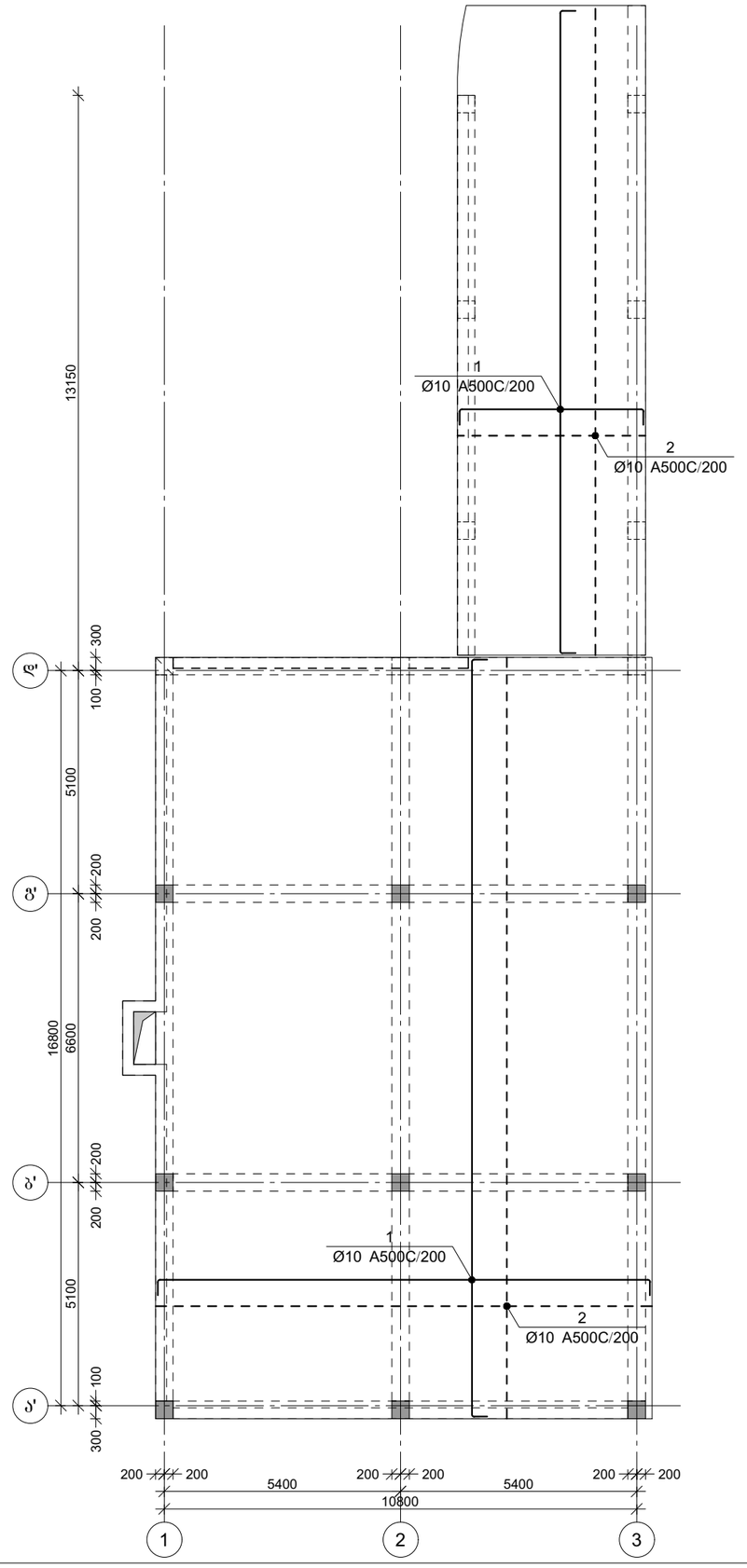

პროექტის დასახელება

მრავალფუნქციური კომპლექსი

პროექტის მისამართი

ქ. თბილისი დიღომი
(ს/კ 01.72.14.014.434)

დამკვეთი

სტადია	მარილი	განმარტება
მპ	2022.10.14	

დაკვეთის №

CAD DWG ფაილი 06.pilebi.dwg

მთ. კონსტრუქტორი:		ა. კორტავა
შეასრულა		გ. ვაშაკიძე
შეამოწმა		ნ. ხუბულავა

საავტორო უფლებები

ნახაზის დასახელება

გადახურვის ფილის არმირება -3,400 და -0.100 ნიშნულზე

კ-5.01

A3

გადახურვის ფილის არმირების გეგმა +4,850 ნიშნულზე

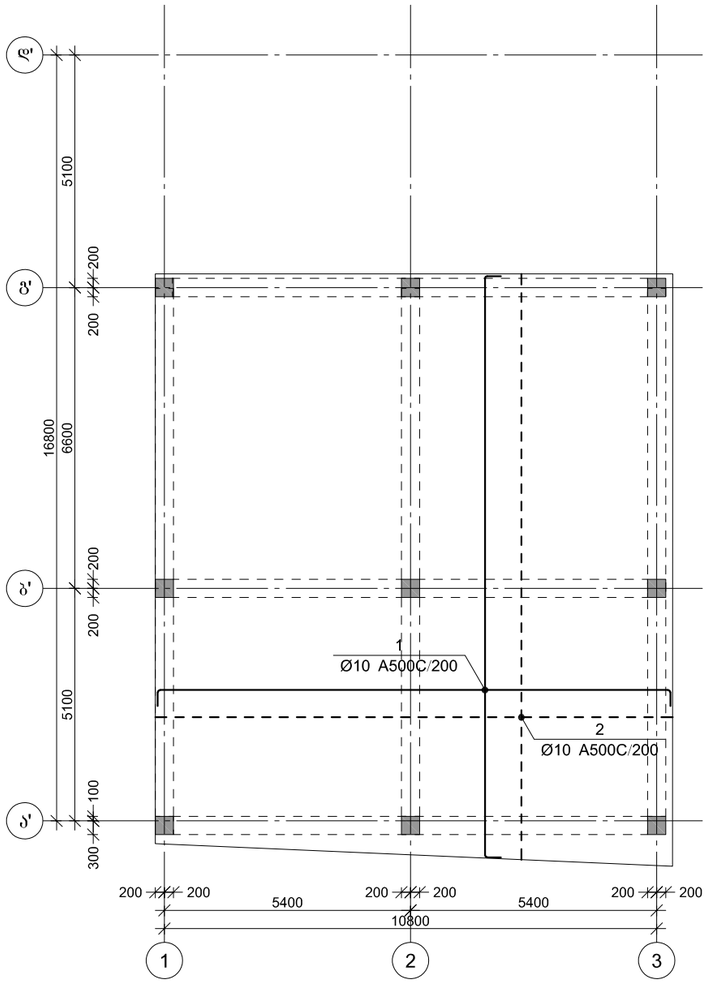

გადახურვის ფილის არმირების გეგმა +8,150 ნიშნულზე

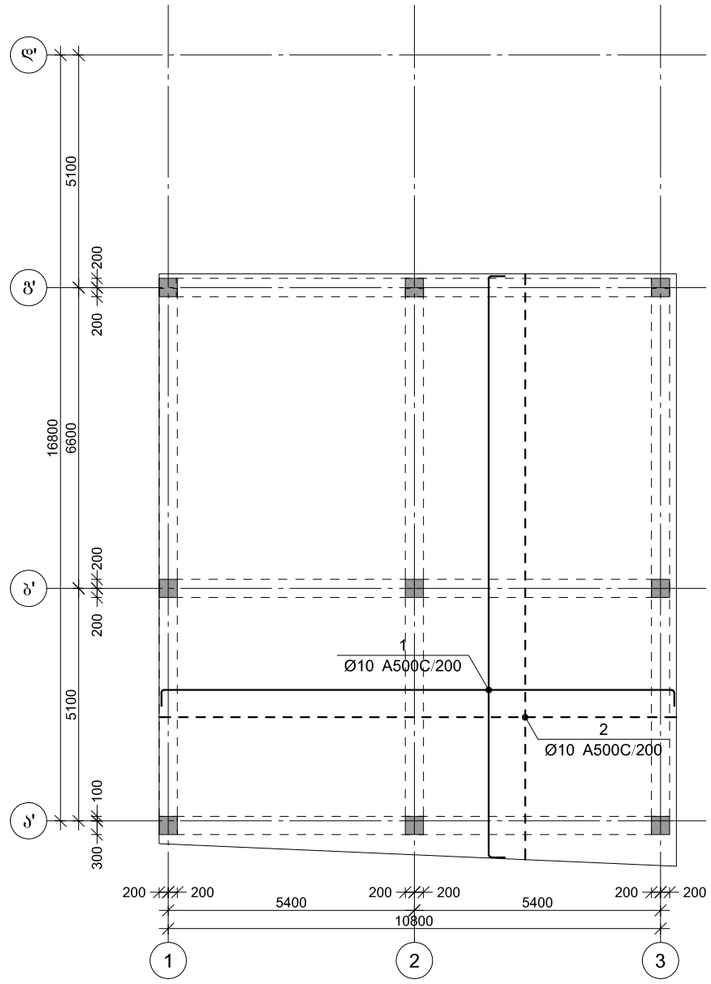

პროექტის დასახელება

მრავალფუნქციური კომპლექსი

პროექტის მისამართი

ქ. თბილისი დიღომი
(ს/კ 01.72.14.014.434)

დამკვეთი

სტადია	მარილი	განმარტება
მპ	2022.10.14	

დაკვეთის №

CAD DWG ფაილი 06.pilebi.dwg

მთ. კონსტრუქტორი: ა. კორტავა

შეასრულა ვ. ვაშაკიძე

შეამოწმა ნ. ხუბულავა

საავტორო უფლებები

ნახაზის დასახელება

გადახურვის ფილის არმირება +4.850 და +8.150 ნიშნულზე

კ-5.02

A3

ბალახურვის ფილის არმირების გეგმა +11,450 ნიშნულზე

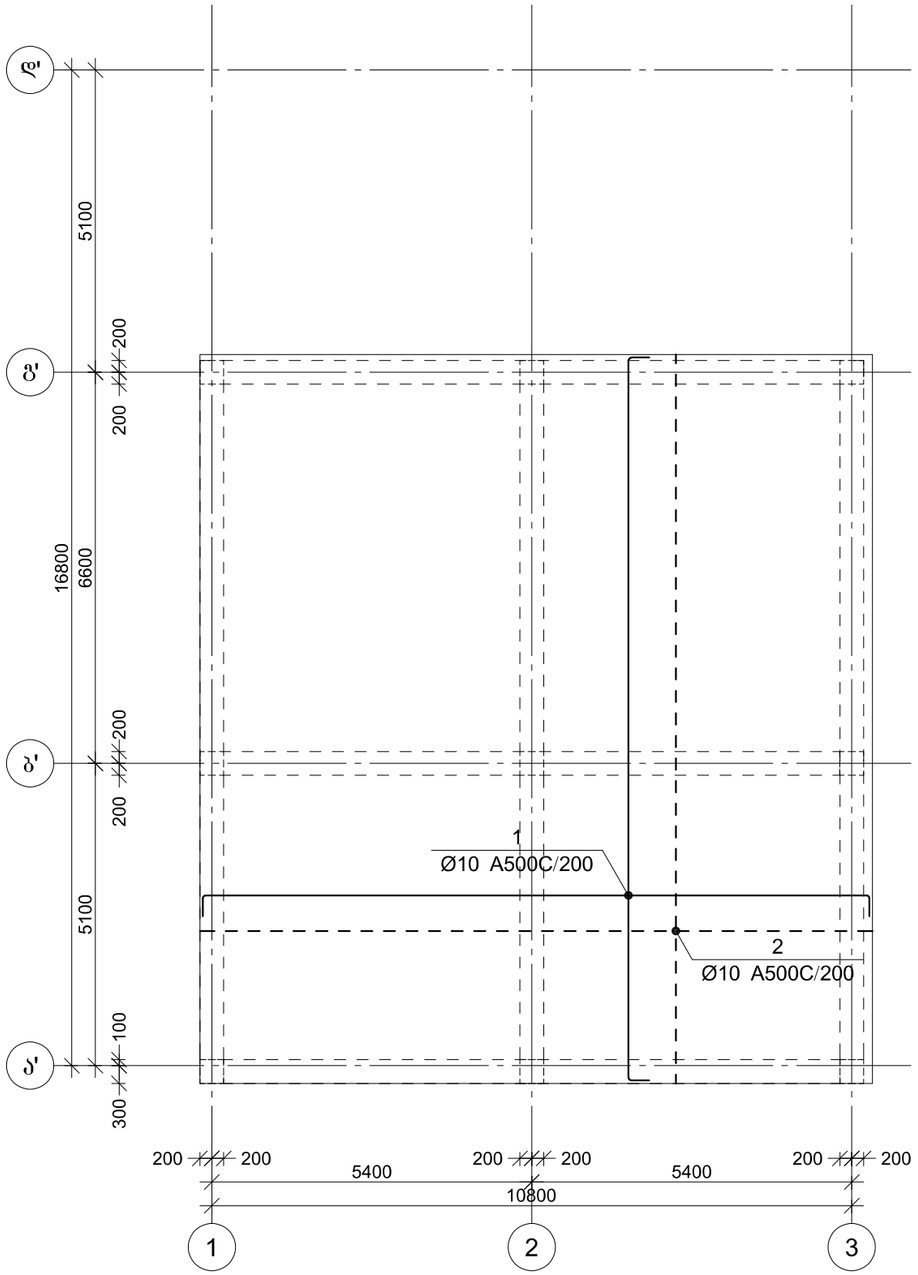

პროექტის დასახელება

მრავალფუნქციური კომპლექსი

პროექტის მისამართი

ქ. თბილისი დიღომი
(ს/კ 01.72.14.014.434)

დამკვეთი

სტადია	მარილი	განმარტება
ვე	2022.10.14	

დაკვეთის №

CAD DWG ფაილი 06.pilebi.dwg

მთ. კონსტრუქტორი: ა. კორტავა

შესრულა ზ. ვაშაკიძე

შემოწმა ნ. ხუბულავა

საავტორო უფლებები

ნახაზის დასახელება

ბალახურვის ფილის არმირების გეგმა +11,450 ნიშნულზე

ბ-1.01

A3

ფილის არმირების ფრაგმენტი

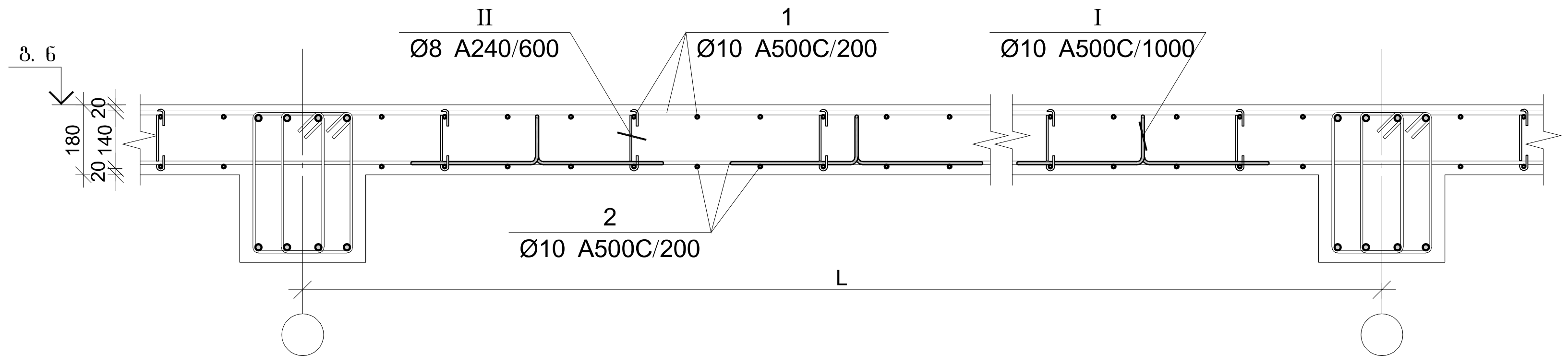

პოზ.	Ø [მმ.]	ესკიზი [მმ.]	სიგრძე [მმ.]
I	Ø10	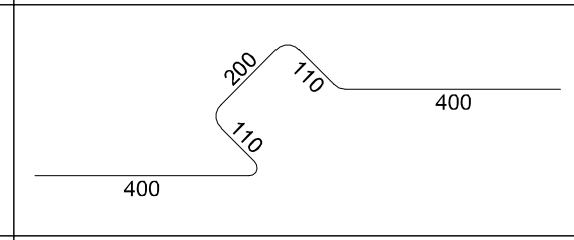	1220
II	Ø8	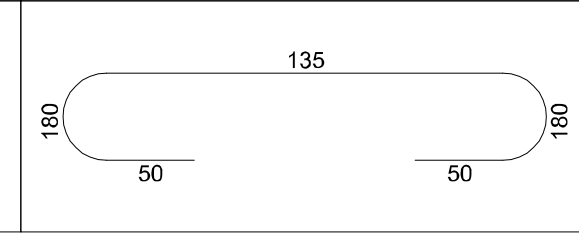	235

ფილის არმირების კვეთი რიგელთან

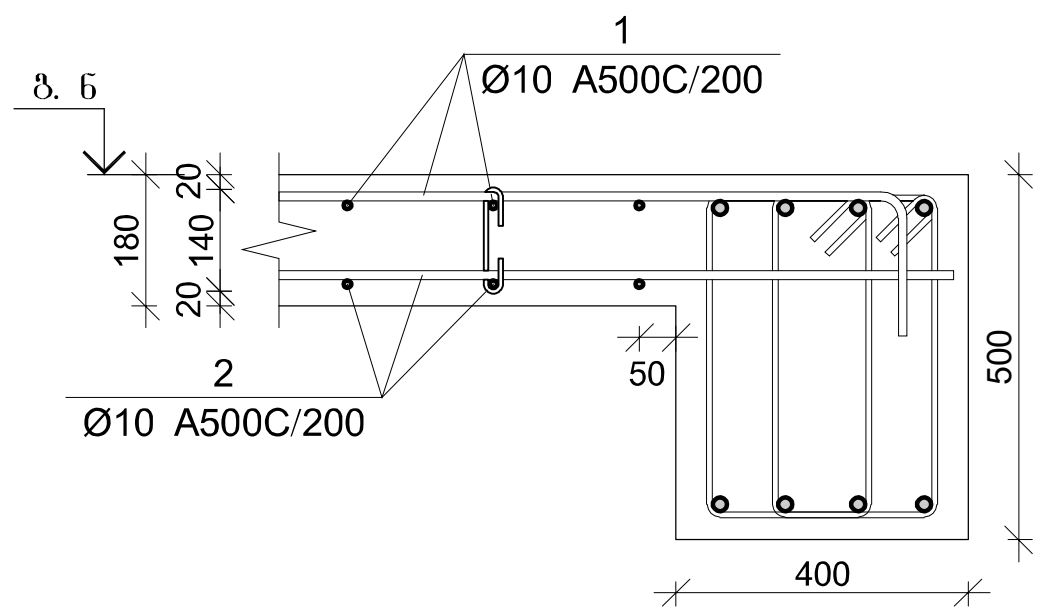

გადახურვის ფილის სპეციფიკაცია +4,850 ნიშნულზე

არმატურის სპეციფიკაცია					არმატურის ამოკრეფა					ბეტონი B 25
პოზ. №	Ø	L მმ.	n ცალი	Ln მ.	Ø	∑Ln მ.	გრძივი მეტრის წონა კგ.	წონა კგ. A240	წონა კგ. A500C	V; მ³
1	2	3	4	5	6	7	8	9	10	11
1	10 A500C	-	-	1451.40	8 A240	77.03	0.39	30.39		21.24
2	10 A500C	-	-	1416.00	10 A500C	3011.36	0.62		1856.62	
I	10 A500C	1220	118	143.96						
II	8 A240	235	328	77.03						
							∑	30.39	1856.62	21.24
						n= 1		30.39	1856.62	21.24
									88.84	კგ/მ³

გადახურვის ფილის სპეციფიკაცია -3,400 ნიშნულზე

არმატურის სპეციფიკაცია					არმატურის ამოკრეფა					ბეტონი B 25
პოზ. №	Ø	L მმ.	n ცალი	Ln მ.	Ø	∑Ln მ.	გრძივი მეტრის წონა კგ.	წონა კგ. A240	წონა კგ. A500C	V; მ³
1	2	3	4	5	6	7	8	9	10	11
1	10 A500C	-	-	1980.30	8 A240	105.10	0.39	41.47		28.98
2	10 A500C	-	-	1932.00	10 A500C	4108.72	0.62		2533.19	
I	10 A500C	1220	161	196.42						
II	8 A240	235	447	105.10						
							∑	41.47	2533.19	28.98
						n= 1		41.47	2533.19	28.98
									88.84	კგ/მ³

გადახურვის ფილის სპეციფიკაცია +8,150 ნიშნულზე

არმატურის სპეციფიკაცია					არმატურის ამოკრეფა					ბეტონი B 25
პოზ. №	Ø	L მმ.	n ცალი	Ln მ.	Ø	∑Ln მ.	გრძივი მეტრის წონა კგ.	წონა კგ. A240	წონა კგ. A500C	V; მ³
1	2	3	4	5	6	7	8	9	10	11
1	10 A500C	-	-	1451.40	8 A240	77.03	0.39	30.39		23.60
2	10 A500C	-	-	1416.00	10 A500C	3011.36	0.62		1856.62	
I	10 A500C	1220	118	143.96						
II	8 A240	235	328	77.03						
							∑	30.39	1856.62	23.60
						n= 1		30.39	1856.62	23.60
									79.96	კგ/მ³

გადახურვის ფილის სპეციფიკაცია -0,100 ნიშნულზე

არმატურის სპეციფიკაცია					არმატურის ამოკრეფა					ბეტონი B 25
პოზ. №	Ø	L მმ.	n ცალი	Ln მ.	Ø	∑Ln მ.	გრძივი მეტრის წონა კგ.	წონა კგ. A240	წონა კგ. A500C	V; მ³
1	2	3	4	5	6	7	8	9	10	11
1	10 A500C	-	-	2496.90	8 A240	132.51	0.39	52.29		36.54
2	10 A500C	-	-	2436.00	10 A500C	5180.56	0.62		3194.02	
I	10 A500C	1220	203	247.66						
II	8 A240	235	564	132.51						
							∑	52.29	3194.02	36.54
						n= 1		52.29	3194.02	36.54
									88.84	კგ/მ³

გადახურვის ფილის სპეციფიკაცია +11,450 ნიშნულზე

არმატურის სპეციფიკაცია					არმატურის ამოკრეფა					ბეტონი B 25
პოზ. №	Ø	L მმ.	n ცალი	Ln მ.	Ø	∑Ln მ.	გრძივი მეტრის წონა კგ.	წონა კგ. A240	წონა კგ. A500C	V; მ³
1	2	3	4	5	6	7	8	9	10	11
1	10 A500C	-	-	1389.90	8 A240	73.76	0.39	29.11		22.60
2	10 A500C	-	-	1356.00	10 A500C	2883.76	0.62		1777.95	
I	10 A500C	1220	113	137.86						
II	8 A240	235	314	73.76						
							∑	29.11	1777.95	22.60
						n= 1		29.11	1777.95	22.60
									79.96	კგ/მ³

პროექტის დასახელება

მრავალფუნქციური კომპლექსი

პროექტის მისამართი

ქ. თბილისი დიღომი (ს/კ 01.72.14.014.434)

დამკვეთი

სტადია	თარიღი	განმარტება
მპ	2022.10.14	

დაკვეთის №

CAD DWG ფაილი 06.pilebi.dwg

მთ. კონსტრუქტორი: ა. კორტავა

შეასრულა გ. ვაშაკიძე

შეამოწმა ნ. ხუბულავა

საავტორო უფლებები

ნახაზის დასახელება

გადახურვის ფილის არმირების კვეთები

კ-6.18

A3

მონ. რ/ბ პანდუსის საყალიბე გეგმა

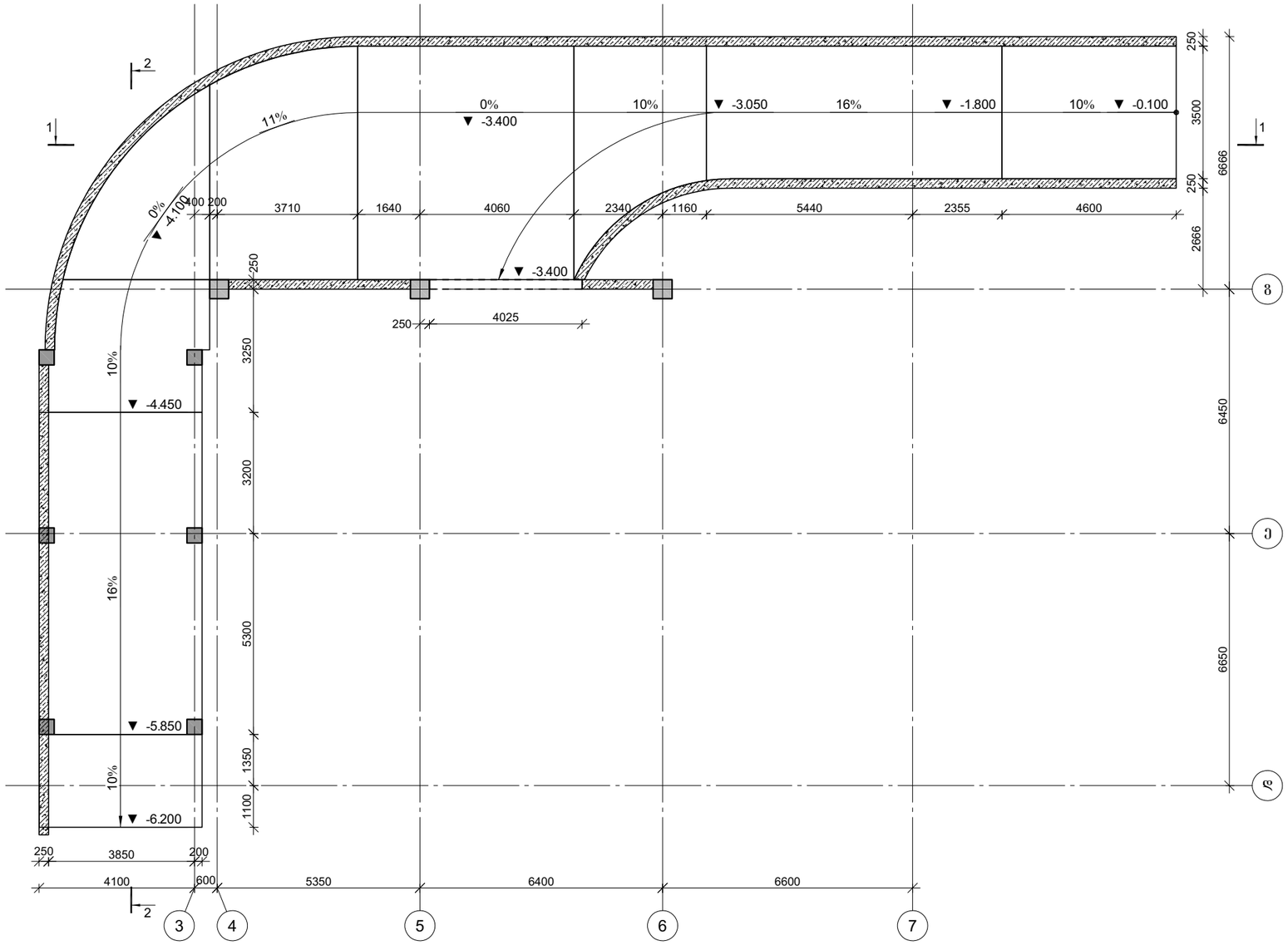

პროექტის დასახელება

მრავალფუნქციური კომპლექსი

პროექტის მისამართი

ქ. თბილისი დიღომი
(ს/კ 01.72.14.014.434)

დამკვეთი

სტადია	მარილი	განმარტება
მპ	2022.10.15	

დაკვეთის №

CAD DWG ფაილი 07.kibeebi.dwg

მთ. კონსტრუქტორი: ა. კორტავა

შესრულა ზ. ვაშაკიძე

შეამოწმა ნ. ხუბულავა

საავტორო უფლებები

ნახაზის დასახელება

მონ. რ/ბ პანდუსის საყალიბე გეგმა

კ-7.01

A3

ჭრილი 1-1

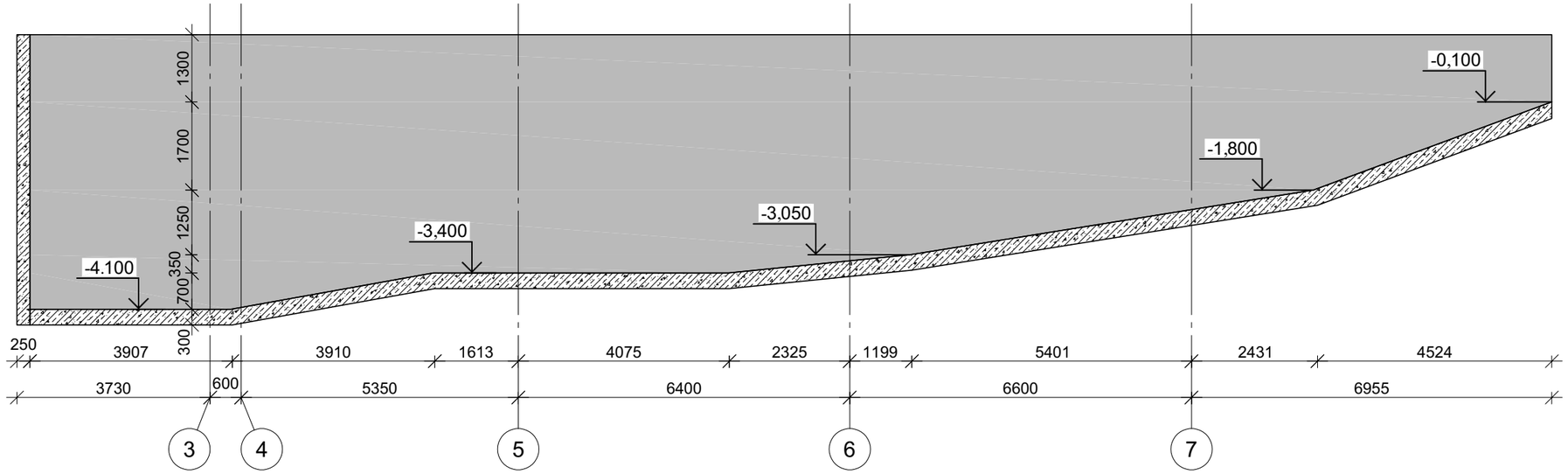

ჭრილი 2-2

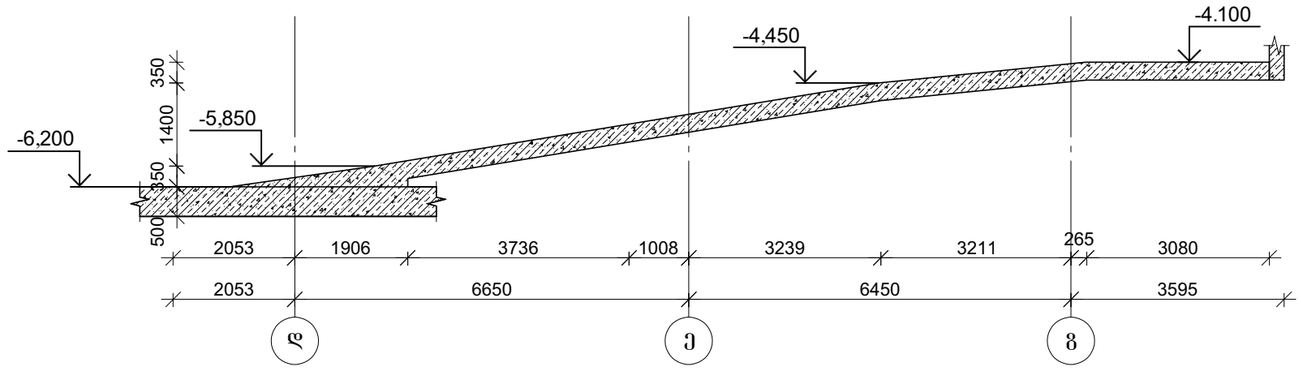

პროექტის დასახელება

მრავალფუნქციური კომპლექსი

პროექტის მისამართი

ქ. თბილისი დიღომი
(ს/კ 01.72.14.014.434)

დამკვეთი

სტადია	მარილი	განმარტება
ვე	2022.10.15	

დაკვეთის №

CAD DWG ფაილი 07.kibeebi.dwg

მთ. კონსტრუქტორი: ა. კორტავა

შესრულა ჯ. ვაშაკიძე ჯ. ვაშაკიძე

შეამოწმა ნ. ხუბულავა

საავტორო უფლებები

ნახაზის დასახელება

ჭრილი 1-1 და ჭრილი 2-2

კ-7.02

A3

მონ. რ/ბ პანდუსის არმირება

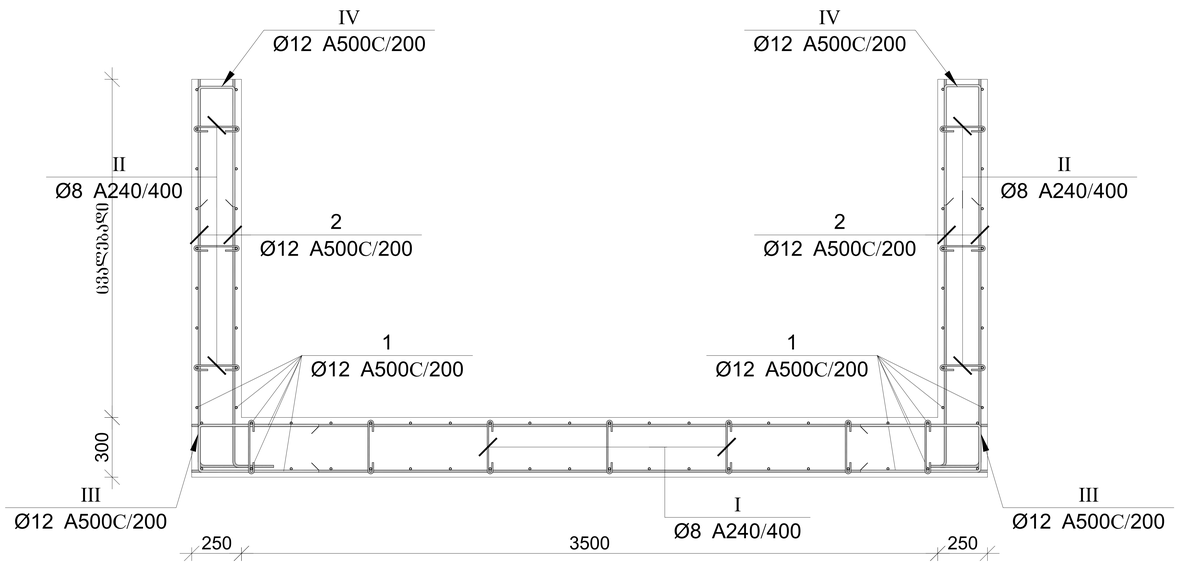

პოზ.	Ø [მმ.]	ესკიზი [მმ.]	სიგრძე [მმ.]
1	Ø12	1---	---
2	Ø12	ცვალებადი 250	---
I	Ø8	270; 70; 70	410
II	Ø8	230; 70; 70	370
III	Ø12	600; 240; 600	1440
IV	Ø12	600; 190; 600	1390
V	Ø12	200; 225; 225; 400; 400	1450

მონ. რ/ბ პანდუსის სპეციფიკაცია

არმატურის სპეციფიკაცია					არმატურის ამოკრეფა					ბეტონი B 25
პოზ. №	Ø	L მმ.	n ცალი	Ln მ.	Ø	∑ Ln მ.	ბრაკით მეტრის წონა კგ.	წონა კგ. A240	წონა კგ. A500C	V; მ³
1	2	3	4	5	6	7	8	9	10	11
1	12 A500C	---	---	5000.00	8 A240C	363.20	0.39	143.31		96.20
2	12 A500C	3000	510	1530.00	12 A500C	7822.75	0.89		6945.16	
I	8 A240C	410	570	233.70						
II	8 A240C	370	350	129.50						
III	12 A500C	1440	450	648.00						
IV	12 A500C	1390	250	347.50						
V	12 A500C	1450	205	297.25			∑	143.31	6945.16	96.20
						n= 1		143.31	6945.16	96.20
									73.68	კგ/მ³

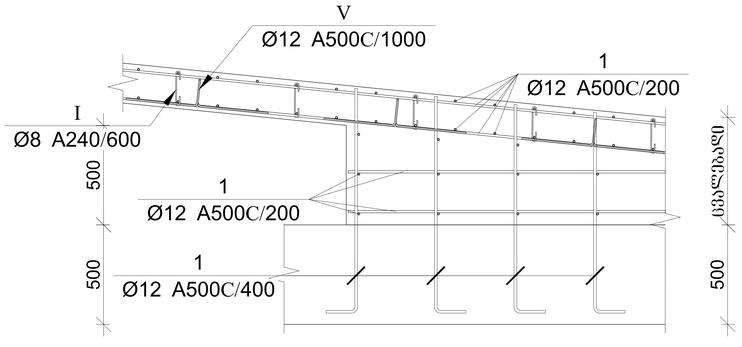

პროექტის დასახელება

მრავალფუნქციური კომპლექსი

პროექტის მისამართი

ქ. თბილისი დიღომი
(ს/კ 01.72.14.014.434)

დამკვეთი

სტადია	ოარილი	განმარტება
მპ	2022.10.15	

დაკვეთის №

CAD DWG ფაილი 07.kibeebi.dwg

მთ. კონსტრუქტორი: ა. კორტავა

შესრულა ბ. ვაშაკიძე

შეამოწმა ნ. ხუბულავა

საავტორო უფლებები

ნახაზის დასახელება

მონ. რ/ბ პანდუსის არმირება

კ-7.03

A3

მასალის ამოკრება

ელემენტის მარკა	რაოდენობა	არმატურის ნაკეთობები																	საერთო ხარჯი, კბ	ბეტონი B25 მ³	კბ/მ³
		არმატურის კლასი																			
		A 240					A 500C														
		Ø				ჯამი	Ø											ჯამი			
		6	8	10	12		8	10	12	14	16	18	20	22	25	28	32				
მრწ. რ/ბ საძირკვლის ფილის სპეციფიკაცია	1		343.1			343.1			6500.53						994.17			7494.7	7837.8	132	59.3773
სვეტების და კედლების არმატურის ნაშვრების სპეციფიკაცია	1		40.34			40.34			662.13				763.52					1425.65	1465.99		
მრწ. რ/ბ სვეტის სვ-1-ის სპეციფიკაცია	18		556.92			556.92							1349.46					1349.46	1906.38	6.66	286.243
მრწ. რ/ბ სვეტის სვ-2-ის სპეციფიკაცია	9		328.14			328.14							585.99					585.99	914.13	4.05	225.711
მრწ. რ/ბ სვეტის სვ-3-ის სპეციფიკაცია	9		328.14			328.14							763.56					763.56	1091.7	4.05	269.556
მრწ. რ/ბ სვეტის სვ-4-ის სპეციფიკაცია	9		357.93			357.93							1056.51					1056.51	1414.44	6.39	221.352
მრწ. რ/ბ სვეტის სვ-5-ის სპეციფიკაცია	9		328.14			328.14							763.56					763.56	1091.7	4.05	269.556
მრწ. რ/ბ სვეტის სვ-6-ის სპეციფიკაცია	9		328.14			328.14							585.99					585.99	914.13	4.05	225.711
მრწ. რ/ბ კედლის არმირების სპეციფიკაცია -6,200 და -3,400 ნიშნულებზე	1		122.96			122.96			5427.58									5427.58	5550.54	57.92	95.8311
მრწ. რ/ბ რიგელის მრ-1-ის სპეციფიკაცია	17		1410.32			1410.32						3205.69						3205.69	4616.01	38.08	121.219
მრწ. რ/ბ რიგელის მრ-2-ის სპეციფიკაცია	6		919.44			919.44						1831.38						1831.38	2750.82	18.96	145.085
მრწ. რ/ბ რიგელის მრ-3-ის სპეციფიკაცია	4		483.92			483.92						1011.56						1011.56	1495.48	10.24	146.043
მრწ. რ/ბ რიგელის მრ-4-ის სპეციფიკაცია	17		1899.92			1899.92						3721.98						3721.98	5621.9	37.4	150.318
გაღახურვის ფილის სპეციფიკაცია -3,400 ნიშნულზე	1		41.47			41.47		2533.19										2533.19	2574.66	28.98	88.8427
გაღახურვის ფილის სპეციფიკაცია -0,100 ნიშნულზე	1		53.06			53.06		3241.22										3241.22	3294.28	37.08	88.8425
გაღახურვის ფილის სპეციფიკაცია +4,850 ნიშნულზე	1		30.39			30.39		1856.62										1856.62	1887.01	21.24	88.8423
გაღახურვის ფილის სპეციფიკაცია +8,150 ნიშნულზე	1		30.39			30.39		1856.62										1856.62	1887.01	23.6	79.9581
გაღახურვის ფილის სპეციფიკაცია +11,450 ნიშნულზე	1		29.11			29.11		1777.95										1777.95	1807.06	22.6	79.9584
მრწ. რ/ბ პანდუსის სპეციფიკაცია	1		143.31			143.31			6945.16									6945.16	7088.47	96.2	73.6847
ჯამი			7,775.14			7,775.14		11,265.60	19,535.40			9,770.61	5,868.59		994.17			47,434.37	55,209.51	553.55	99.74

პროექტის დასახელება

მრავალფუნქციური კომპლექსი

პროექტის მისამართი

ქ. თბილისი დიღომი
(ს/კ 01.72.14.014.434)

დამკვეთი

სტადია	თარიღი	განმარტება
მპ	2022.10.15	

დაკვეთის №

CAD DWG ფაილი 07.kibeebi.dwg

მთ. კონსტრუქტორი: ა. კორტავა

შეასრულა ზ. ვაშაკიძე

შეამოწმა ნ. ხუბულავა

საავტორო უფლებები

ნახაზის დასახელება

მასალის ამოკრება

კ-7.04

A3