შენობა-ნაგებობის უსაფრთხოების წესებთან შესაბამისობის ანალიზი

გამოყენებული წესები - **„შენობა-ნაგებობის უსაფრთხოების წესები“**

ჩამოთვალეთ შენობის დაკავებულებები და აღწერეთ თითოეული გამოყენება
მცირე საფრთხის შემცველი სასაწყობო ჯგუფი სწ-2 (ავტოსადგომი, სატუმბი და დამხმარე ოთახები -3.30 და -6.10 ნიშნულებზე და ცალკე მდგომი გენერატორის ოთახი);
სავაჭრო ჯგუფი სვ (სავაჭრო ფართი 0.00 ნიშნულზე);
საქმიანი ჯგუფი სქ (საოფისე ფართები +4.95 და +8.25 ნიშნულებზე);
საცხოვრებელი ჯგუფი სც-2 (საცხოვრებელი ბინები +8.25 - +34.65 ნიშნულებზე);

კონსტრუქციის ტიპი:	
განსაზღვრეთ კონსტრუქციის ტიპი ახალი შენობისთვის: მაგალითი: II-A, II-B, V-A, V-B	**I-B**

სიმაღლის შეზღუდვები ცხრილი 503 -ის მიხედვით		
დაკავებულობები	**დასაშვები სართულიანობა**	**შემოთავაზებული სართულიანობა**
მცირე საფრთხის შემცველი სასაწყობო ჯგუფი სწ-2	11	2
სავაჭრო ჯგუფი სვ	11	1
საქმიანი ჯგუფი სქ	11	2
საცხოვრებელი ჯგუფი სც-2	11	9
	დასაშვები სიმაღლე	**შემოთავაზებული სიმაღლე**
შენობის სიმაღლე =	48.8მ.	41.25მ.
მიწის დონის ზემოთ სართულ(ებ)ის რაოდენობა =	11 (+ ორი მიწის დონის ქვედა)	

ფართობის შეზღუდვები ცხრილი 503 -ის მიხედვით		
დაკავებულობები	**დასაშვები ფართობი (სართულზე)**	**შემოთავაზებული ფართობი (სართულზე)**
მცირე საფრთხის შემცველი სასაწყობო ჯგუფი სწ-2 (-3.30 და -6.10 ნიშნულზე);	7340 კვ.მ	628.2კვ.მ 628.2კვ.მ
სავაჭრო ჯგუფი სვ (0.00 ნიშნულზე);	შეზღუდავი	I სართულზე 629.4კვ.მ
საქმიანი ჯგუფი სქ (+4.95 და +8.25 ნიშნულზე);	შეზღუდავი	711კვ.მ 370.2კვ.მ
საცხოვრებელი ჯგუფი სც-2 (+8.25 - +34.65 ნიშნულებზე);	შეზღუდავი	III - XI სართულზე 4895კვ.მ III სართული 340.8კვ.მ IV სართული 695.7კვ.მ V სართული 567.6 VI სართული 563.2 VII- X სართული 545.1 XI სართული 547.3კვ.მ
შემოთავაზებული ფართობების ჯამი =	7862კვ.მ	
სართულების რაოდენობა =	11 (+ორი მიწის დონის ქვედა)	
შენობის საერთო ფართობი =	9044.6კვ.მ.	

გარე კედლის ცეცხლმედეგობისა და ღიობისადმი მოთხოვნები ცხრილების 602-ის და 705.8 -ის მიხედვით									
გარე კედელი	**ხანძარსაწინააღმდეგო მანძილი** (მეტრი)	**ცეცხლმედეგობის ხარისხი** (საათი)		**კედლის ღიობების ფართობი** (კედლის %)					
		მოთხოვნილი	**გათვალისწინებული**	**დასაშვები**			**გათვალისწინებული**		
				დაცული	**დაუცველი საშხეფებით**	**დაუცველი**	**დაცული**	**დაუცველი საშხეფებით**	**დაუცველი**
ა-ზ ღერძებში	9 <	0სთ	2სთ	შეუზღუდავია	შეუზღუდავია	შეუზუდავია	არ იზღუდება	არ იზღუდება	არ იზღუდება
ზ-ა ღერძებში ზ-გ ღერძებში +0.00 და +4.95 ნიშნულებზე	9 <	0სთ	2სთ	შეუზღუდავია	შეუზღუდავია	შეუზუდავია	არ იზღუდება	არ იზღუდება	არ იზღუდება
გ-ა ღერძებში +0.00 და +4.95	3.0-4.5	1 სთ	2სთ	45%	45%	15%	0%	0%	0%
1-7 ღერძებში	9 <	0სთ	2სთ	შეუზღუდავია	შეუზღუდავია	შეუზუდავია	არ იზღუდება	არ იზღუდება	არ იზღუდება
7-4 ღერძებში	7.5-9.0	1 სთ	2სთ	დაუშვებელია	დაუშვებელია	დაუშვებელია	0%	0%	0%
3-1 ღერძებში	9 <	0სთ	2სთ	შეუზღუდავია	შეუზღუდავია	70%	არ იზღუდება	არ იზღუდება	<70%

ხანძრისაგან დაცვის სისტემებისადმი მოთხოვნები							
დაკავებულობები/ სივრცეები/გასასვლელი საშუალებები	ავტოსაშხეფი სისტემა	ალტერნატიული ავტომატური ცეცხლსაქრობი სისტემები	სახანძრო განგაშისა, კვამლაღმომჩენი და ცეცხლაღმომჩენი სისტემები	სახანძრო მილდგარების სისტემები	კვამლის საკონტროლო სისტემები	ხელის ცეცხლმაქრები	საავარიო განგაშის სისტემები
სავაჭრო ჯგუფი	კი	-	(სახანძრო განგაშის ხელით სამართავი სისტემა, რომელიც ააქტიურებს დამკავებელთა შეტყობინების სისტემას); (კვამლაღმომჩენები) (მხედველობითი განგაშის მოწყობილობები);		-	კი	-
საქმიანი ჯგუფი სქ	კი	-	(სახანძრო განგაშის ხელით სამართავი სისტემა, რომელიც ააქტიურებს დამკავებელთა შეტყობინების სისტემას); (კვამლაღმომჩენები) (მხედველობითი განგაშის მოწყობილობები);	კი	-	კი	-
მცირე საფრთხის შემცველი სასაწყობო ჯგუფი სწ-2 (-3.00 ნიშნულზე)	კი		(კვამლის ავტომატური აღმომჩენი - ავტოსადგომზე, ელექტრომექანიკური მოწყობილობის და სახანძრო ტუმბოს ოთახებში); (მხედველო ბითი განგაშის და შეტყობინების მოწყობილობები ავტოსადგომზე)		-	კი	
საცხოვრებელი ჯგუფი სც-2	-		(კვამლზე მორეაგირე მაუწყებლის ერთი და მრავალბლოკიანი მოწყობილობები -საძინებლებში);		-		
გზა-კიბეები			(კვამლაღმომჩენი)				
ლიფტები							
დერეფნები			(სახანძრო განგაშის ხელით სამართავი სისტემა, რომელიც ააქტიურებს დამკავებელთა შეტყობინების სისტემას);				

			(კვამლაღმომჩენები) (მხედველობითი განგაშის მოწყობილობები);				
სახანძრო-სამაშველო სამსახურის მიერ გამოსაყენებელი მისაერთებლები				კი			
სახანძრო ტუმბოები და წყლის რეზერვუარი				კი			

განიავებისადმი მოთხოვნები		
დაკავებულობები/სივრცეები/გასასვლელი საშუალებები	ბუნებრივი განიავება	ხელოვნური განიავება
სავაჭრო ჯგუფი სვ	კი ბუნებრივი განიავება აღემატება იატაკის 4%-ს	
საქმიანი ჯგუფი სქ	კი ბუნებრივი განიავება აღემატება იატაკის 4%-ს	-
მცირე საფრთხის შემცველი სასაწყობო ჯგუფი სწ-2	-	კი
საცხოვრებელი ჯგუფი სც-2	კი ბუნებრივი განიავება აღემატება იატაკის 4%-ს	კი (ტუალეტებსა და აბაზანებში)
კიბის უჯრედი	-	კი
დერეფანი	-	კი

თითოეული სართულიდან გასასვლელი საშუალება									
სართულები	დაკავებულობა და დაკავებულობის დატვირთვის ჯამური მაჩვენებელი	მოთხოვნილი გასასვლელების/გასასვლელთან მისადგომის რაოდენობა	გათვალისწინებული გასასვლელების/ გასასვლელთან მისადგომის რაოდენობა და ტიპი	გასასვლელი საშუალებების სიგანე(მეტრი)					
				გზა-კიბეები		დერაფანი,		გასასვლელის გზა-კარი	
				მოთხოვნილი	გათვალისწინებული	მოთხოვნილი	გათვალისწინებული	მოთხოვნილი	გათვალისწინებული
-I და -II სართული	სწ-2 ჯგუფი *(დ.დ.34 თითოეულ სართულზე)*	2	2	1.20	1.20	-	-	0.82	0.90
I სართული	სვ ჯგუფი *(დ.დ.109 და დ.დ. 111)*	2 (თითოეული ფართიდან)	2 (თითოეული ფართიდან)	-	-	-	-	0.82	0.90
II და III სართული	სქ ჯგუფი *(დ.დ.116)*	2	2	1.20	1.20	-	1.60	0.82	0.90
III-XI სართული	სც-2 ჯგუფი *(დ.დ. 29 თითოეულ სართულზე)*	2	2	1.20	1.20	1.20	1.60	0.82	0.90

წყალსადენი სისტემის ფიქსირებული მოწყობილობების რაოდენობა ცხრილი 1602.1-ის მიხედვით											
სართულები	საცხოვრებელი ერთეულები	ფიქსირებული მოწყობილობები									
		უნიტაზი		ტუალეტის ხელსაბანები		აბაზანა/შხაპი		სასმელი წყლის აპარატი		სამომსახურებო ნიჟარა	
		ოპერირებადი	ფიქსირებული	ოპერირებადი	ფიქსირებული	ოპერირებადი	ფიქსირებული	ოპერირებადი	ფიქსირებული	ოპერირებადი	ფიქსირებული
-I და I სართულები	(სწ-2 ჯგუფი)	ვინაიდან ავტოსადგომებს არ ემსახურებიან მეთვალყურეები, აღნიშნული სივრცეებისთვის არ არის გათვალისწინებული ცალკე წყალსადენი სისტემები, თანახმად 1602.3 პუნქტის გამონაკლისისა									
I სართული	(სვ ჯგუფი, თითოეული ფართი)	1 ქ/კ - შშმპ	1 ქ/კ - შშმპ	1	1	-	-	1	1	1	1
II და III სართული	(სქ ჯგუფი)	1 ქ/კ - შშმპ	1 ქ/კ - შშმპ	1	1	-	-	1	1	1	1

წყალსადენი სისტემის ფიქსირებული მოწყობილობების რაოდენობა-საცხოვრებელი ჯგუფი სც-2 ქვეჯგუფი ცხრილი 1602.1-ის მიხედვით											
სართულები	საცხოვრებელი ერთეულები	ფიქსირებული მოწყობილობები									
		უნიტაზი (ერთ საცხოვრებელ ერთეულზე)		ტუალეტის ხელსაბანები (ერთ საცხოვრებელ ერთეულზე)		აბაზანა/შხაპი (ერთ საცხოვრებელ ერთეულზე)		სამზარეულოს ნიჟარა (ერთ საცხოვრებელ ერთეულზე)		ავტომატური სარეცხი მანქანის მისაერთებელი	
		ჩათვლით	წინმსწრები გათვლის	ჩათვლით	წინმსწრები გათვლის	ჩათვლით	წინმსწრები გათვლის	ჩათვლით	წინმსწრები გათვლის	ჩათვლით	წინმსწრები გათვლის
II-VII სართული	(სც-2 ჯგუფი საცხოვრებელი ერთეულები)	1	1	1	1	1	1	1	1	1 ავტომატური სარეცხი მანქანის მისაერთებელი ყოველ 20 საცხოვრებელ ერთეულზე	1 (ბინაზე)

-2 სართულის გეგმა -6 100 ნიშნულზე

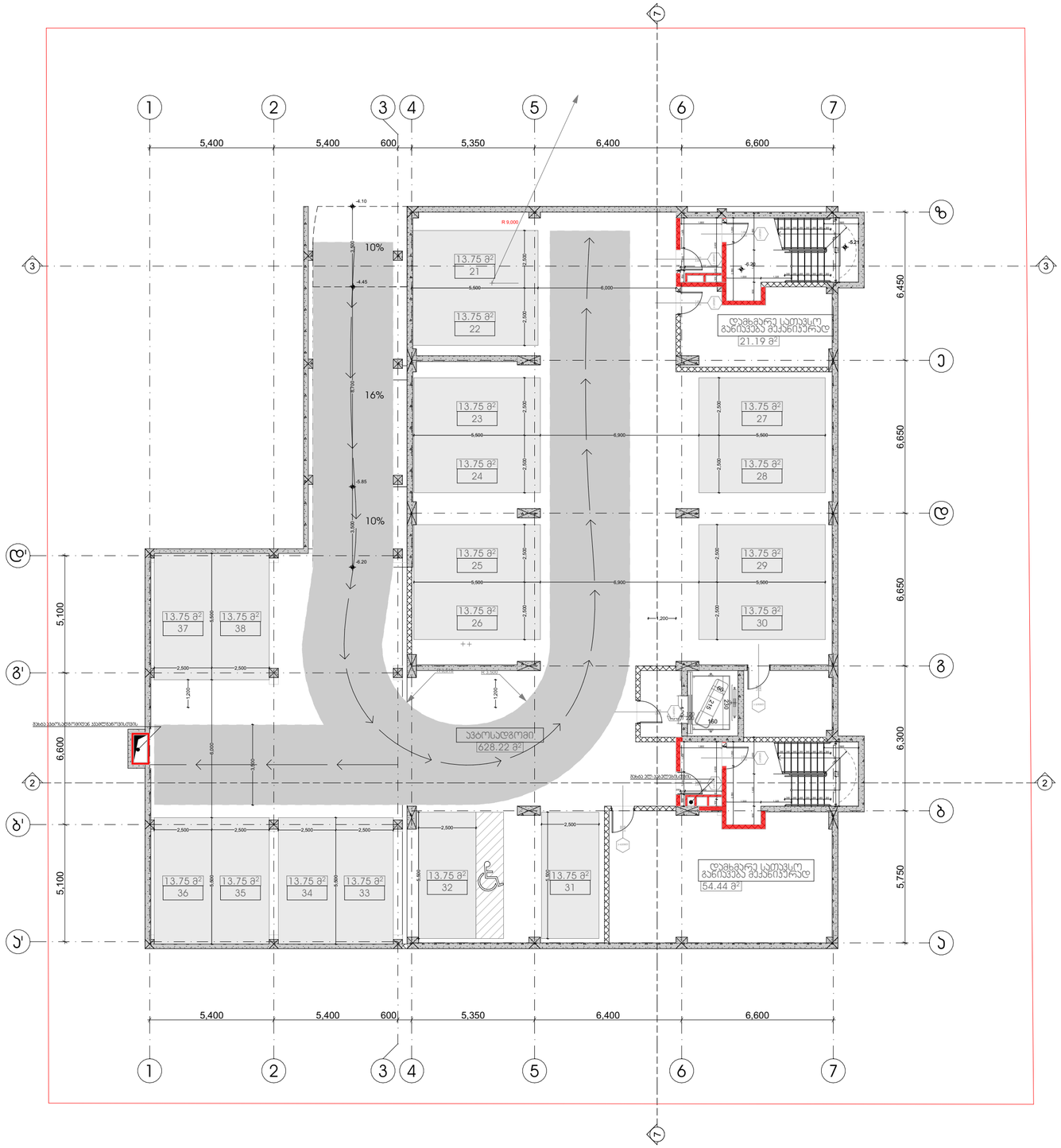

პროექტის სახელწოდება

მრავალფუნქციური კომპლექსი დიდ დიღომში

სტადია	პროექტის შეთანხმება
თარიღი	20.04.2020

პირობითი აღნიშვნები

ჭრილის ხაზი

+36.00 11 სართული

იატაკის საკორექტო ნიშნული

სართულიანობა

საკადასტრო საზღვარი

ტექნიკურ ეკონომიკური მონაცემები

განაშენიანების ფართობი 806 კვ.მ
პირის უჯრედი - 44,6 კვ.მ
ავტოსადგომი - 628,2 კვ.მ
დამხმარე - 75,6

შენიშვნები

ობიექტის მისამართი

ქ. თბილისი, დიღომი
(ს.კ №01.72.14.014.434)

დამკვეთი

ზაზა ირქიტიძე

პრ. ავტორი / შემსრულებელი	გიორგი	ვარდოსანიძე
	გიორგი	ცუცქირიძე

ფორმატი	მასშტაბი	ჯოდი	გვერდი
A3	1:150		1

-1 სართულის გეგმა -3 300 ნიშნულზე

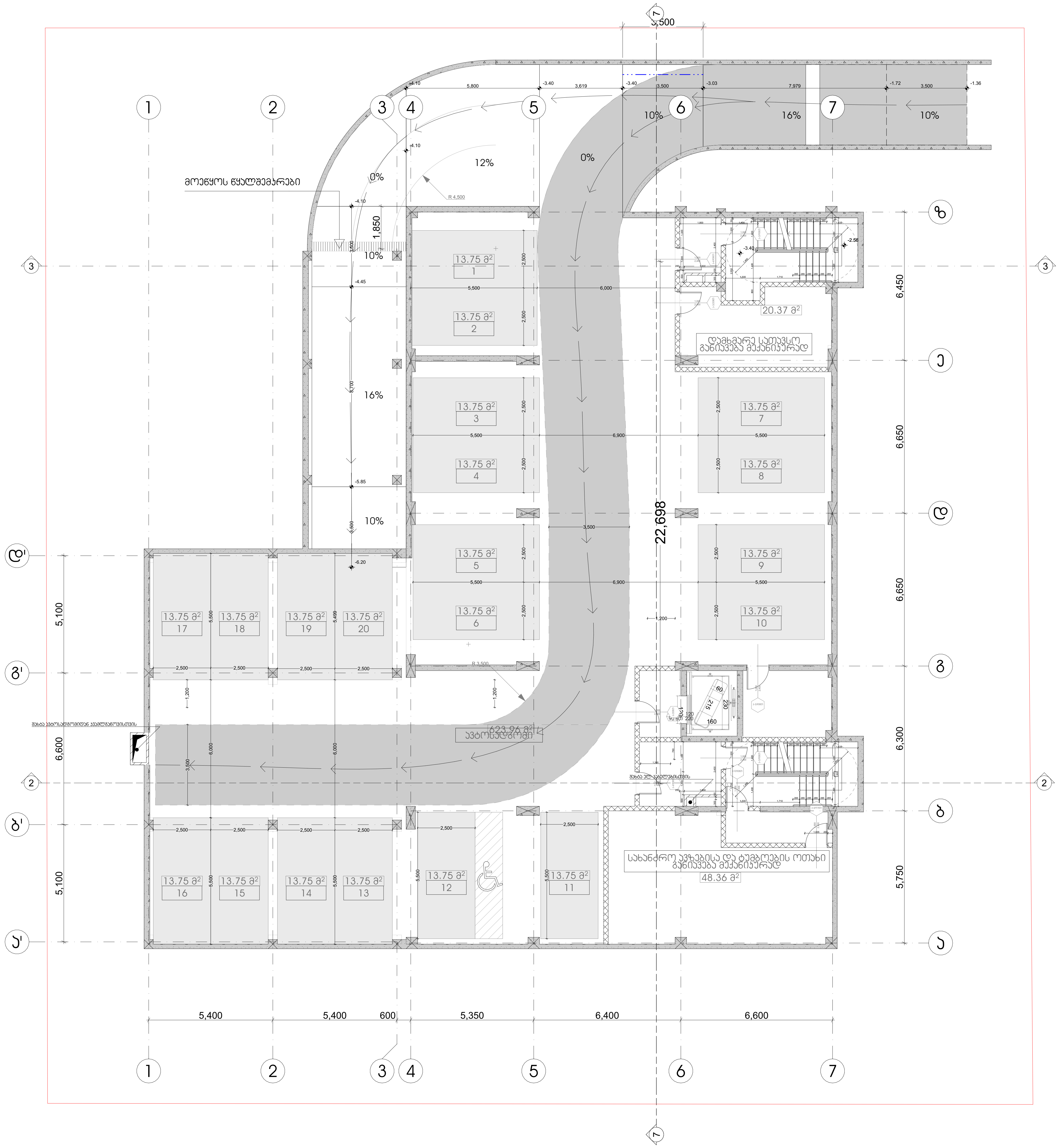

პროექტის სახელწოდება

მრავალფუნქციური კომპლექსი
დიდ დიღომში

სტადია	პროექტის შეთანხმება
თარიღი	20.04.2020

პირობითი აღნიშვნები

1	ჭრილის ხაზი
+36,00 11 სართული	იატაკის საპროექტო ნიშნული სართულიანობა
	საკადასტრო საზღვარი

ტექნიკურ ეკონომიკური მონაცემები

განაშენიანების ფართობი 806 კვ.მ
კიბის უჯრედი - 56 კვ.მ
ავტოსადგომი - 624,0 კვ.მ
დამხმარე - 20,4
სახანძრო ტუმბოებისა და ავზების ოთახი- 48,4

შენიშვნები

ობიექტის მისამართი

ქ. თბილისი, დიღომი
(ს.კ №01.72.14.014.434)

დამკვეთი

ზაზა იჩქიტიძე

პრ. ავტორი / შემსრულებელი	გიორგი	კარდოსანიძე
	გიორგი	ცუცქირიძე

ფორმატი	მასშტაბი	კოდი	გვერდი
A3	1:150		2

0 სართულის გეგმა 0.00 (+444,0) ნიშნულზე

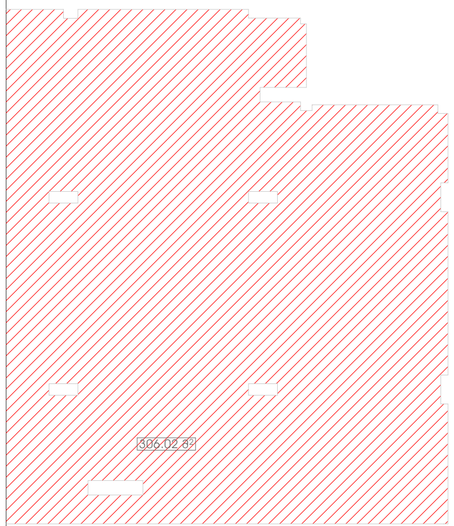

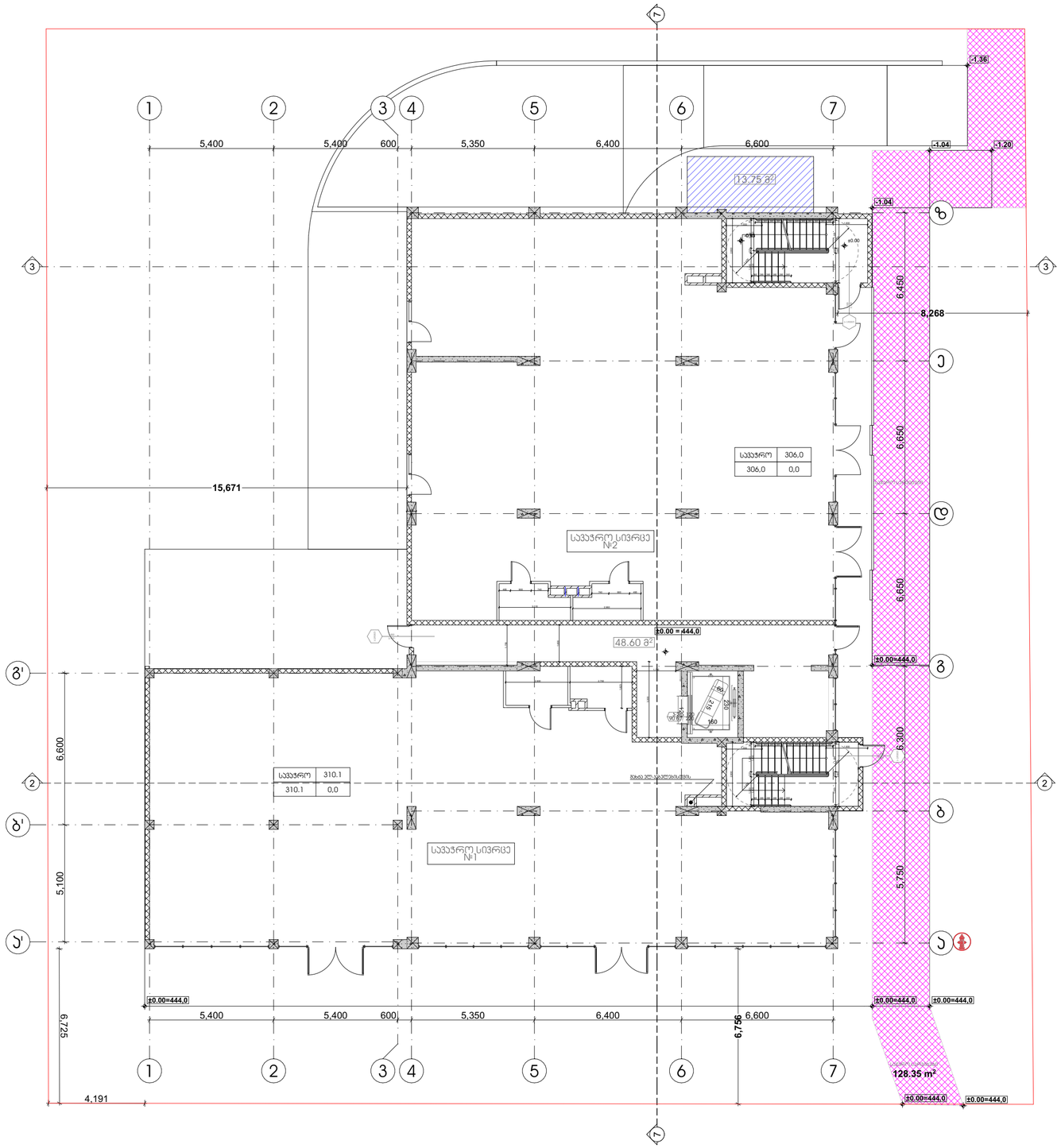
1
2
3
4
5
6
7
5,400
5,400
600
5,350
6,400
6,600
-1.36
-1.04
-1.20
13.75 მ²
±0.00
6,450
8,268
15,671
6,650
6,650
სველი წერტილი
სველი წერტილი
სველი წერტილი

1 სართულის გეგმა +4 950 ნიშნულზე

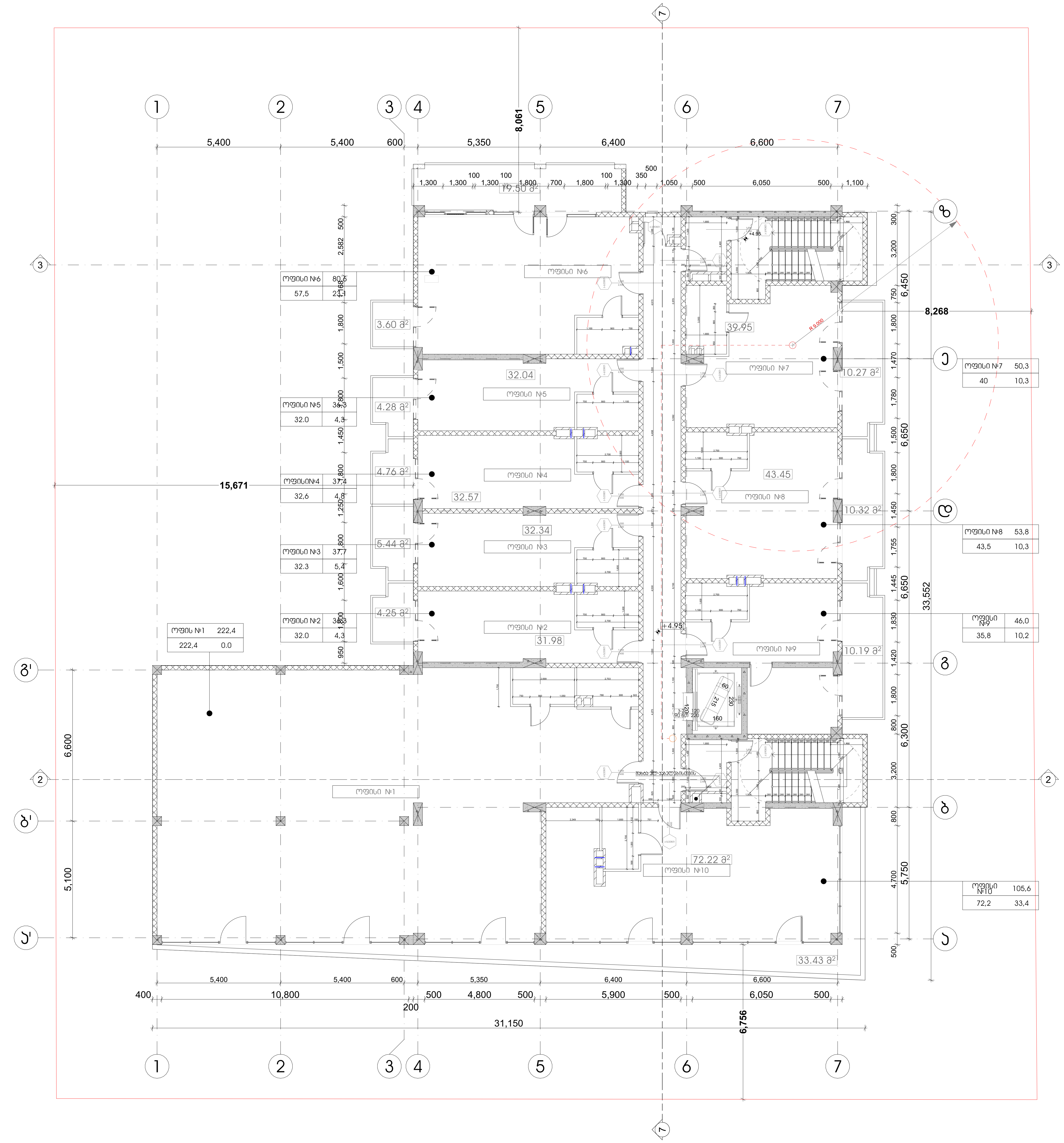

პროექტის სახელწოდება	
მრავალფუნქციური კომპლექსი დიდ დიღომში	
სტადია	პროექტის შეთანხმება
თარიღი	20.04.2020

პირობითი აღნიშვნები

1	ჭრილის ხაზი
+36,00	იატაკის საპროექტო ნიშნული
11 სართული	სართულიანობა
	საკადასტრო საზღვარი

ტექნიკურ ეკონომიკური მონაცემები
განაშენიანების ფართობი 844 (100% კომერციული)
კიბის უჯრედი - 44,6 კვ.მ
დერეფანი- 41,8 კვ.მ
საოფისე - 600,9 კვ.მ
საზაფხულო- 106,1
კ-2=747,5

შენიშვნები

ობიექტის მისამართი
ქ. თბილისი, დიღომი
(ს.კ №01.72.14.014.434)

დამკვეთი

ზაზა იჩქიტიძე

პრ. ავტორი / შემსრულებელი	გიორგი	ვარდოსანიძე
	გიორგი	ცუცქირიძე

ფორმატი	მასშტაბი	კოდი	გვერდი
A3	1:150		4

2 სართულის გეგმა +8 250 ნიშნულზე

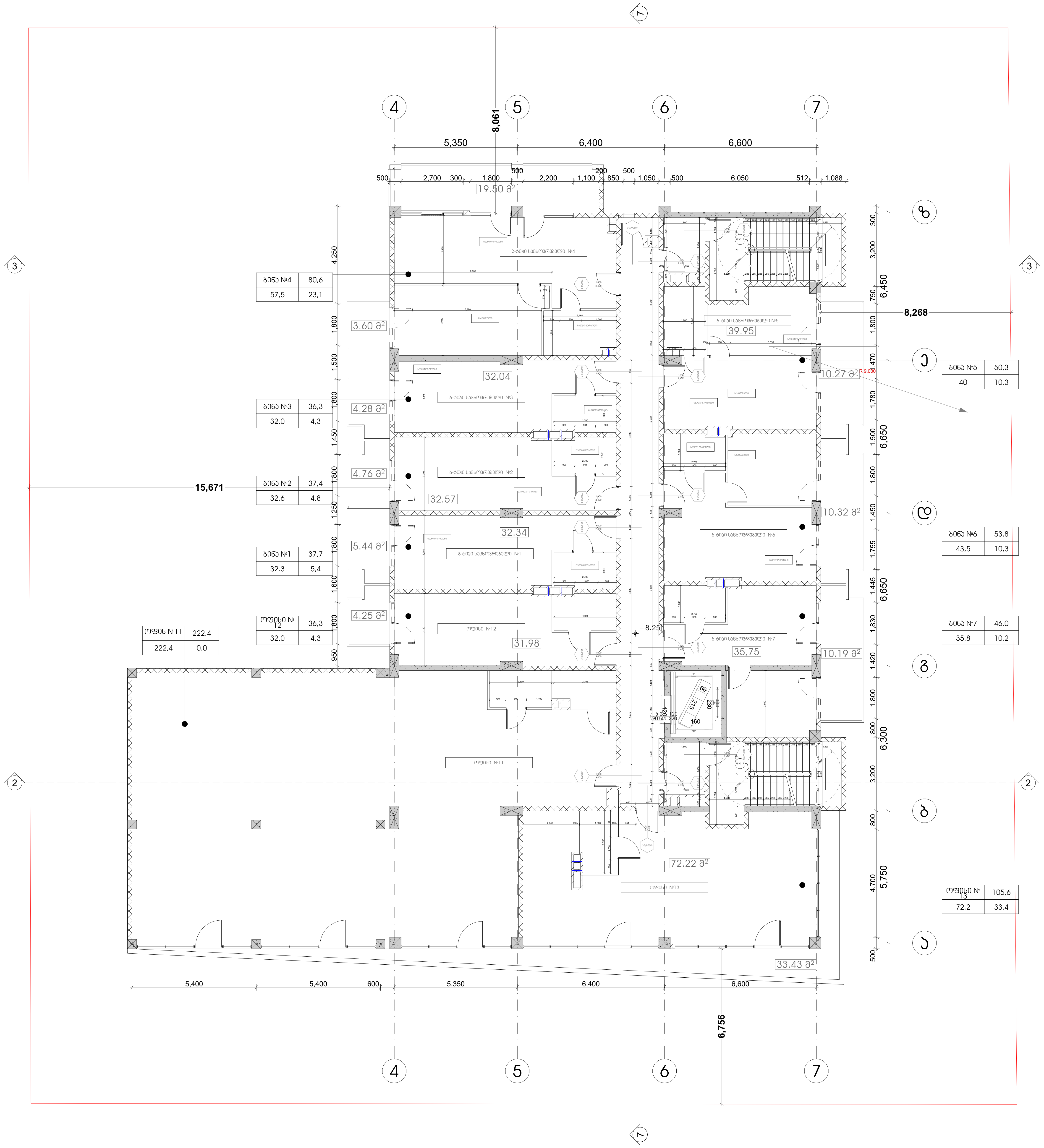

პროექტის სახელწოდება
მრავალფუნქციური კომპლექსი
დიდ დიღომში

სტადია	პროექტის შეთანხმება
თარიღი	20.04.2020

პირობითი აღნიშვნები

ჭრილის ხაზი

+36,00
11 სართული

იატაკის საპროექტო ნიშნული

სართულიანობა

საკადასტრო საზღვარი

ტექნიკურ ეკონომიკური მონაცემები
განაშენიანების ფართობი 844
(45,7% კომერციული, 54,3% საცხოვრებელი)
კიბის უჯრედი - 44,6 კვ.მ
დერეფანი- 41,8 კვ.მ
საოფისე - 327,2 კვ.მ
საცხოვრებელი- 273,7
საზაფხულო- 106,1
კ-2=747,5

შენიშვნები

ობიექტის მისამართი

ქ. თბილისი, დიღომი
(ს.კ №01.72.14.014.434)

დამკვეთი

ზაზა იჩქიტიძე

პრ. ავტორი / შემსრულებელი	გიორგი	ვარდოსანიძე
	გიორგი	ცუცქირიძე

ფორმატი	მასშტაბი	კოდი	გვერდი
A3	1:150		5

3 სართულის გეგმა +11 550 ნიშნულზე

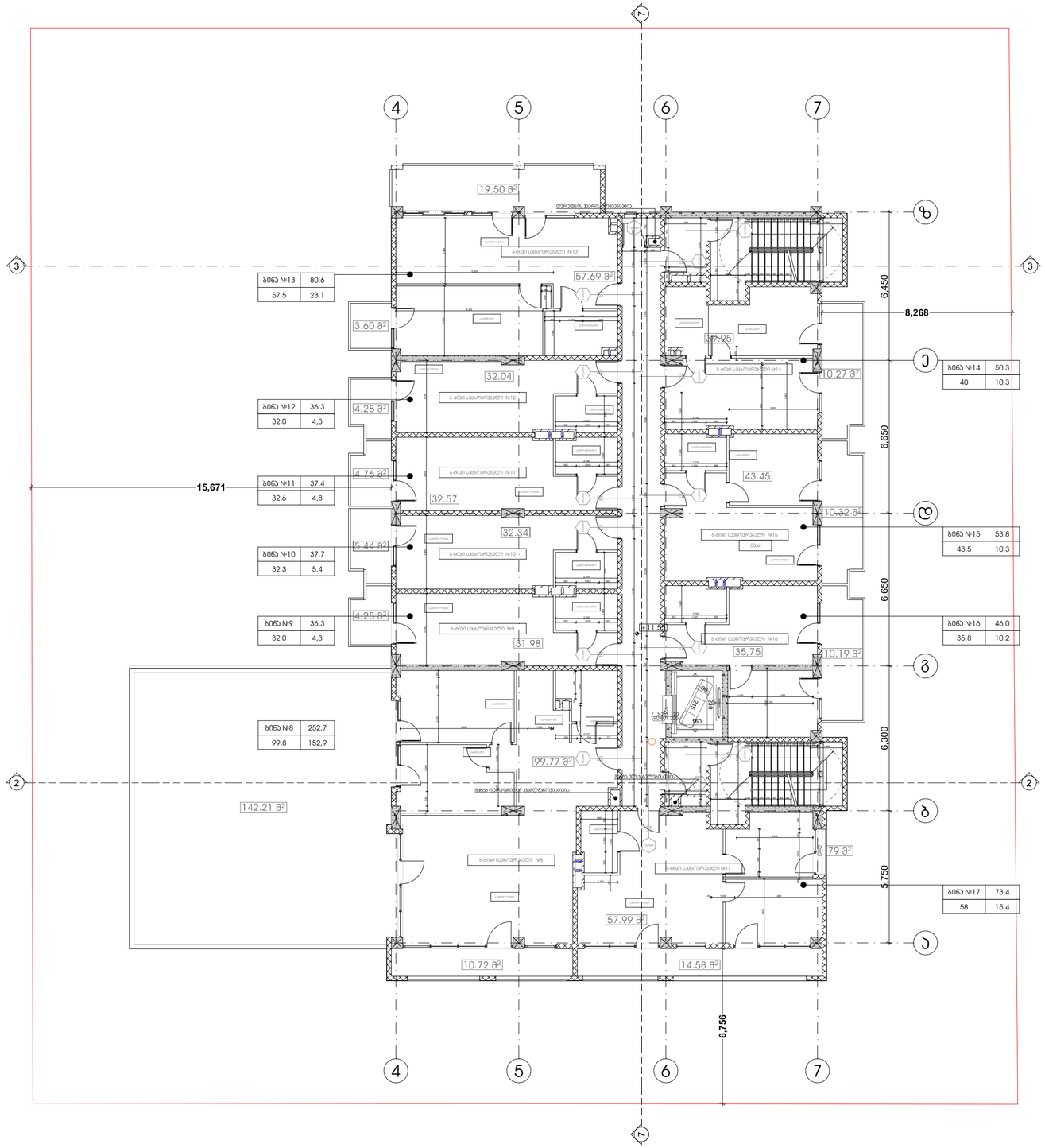

პროექტის სახელწოდება

მრავალფუნქციური კომპლექსი დიდ დიღომში

სტადია	პროექტის შეთანხმება
თარიღი	20.04.2020

პირობითი აღნიშვნები

ჭრილის ხაზი

იატაკის საკორექტო ნიშნული

+36.00
11 სართული

სართულიანობა

საკადასტრო საზღვარი

ტექნიკურ ეკონომიკური მონაცემები

განაშენიანების ფართობი 832 (100% საცხოვრებელი)
პირის უჯრედი - 44,6 კვ.მ
დერეფანი- 41,8 კვ.მ
საცხოვრებელი - 463,5 კვ.მ
საზაფხულო- 241,0
კ-2=616,7

შენიშვნები

ობიექტის მისამართი

ქ. თბილისი, დიღომი
(ს.კ №01.72.14.014.434)

დამკვეთი

ზაზა ირქიტიძე

პრ. ავტორი / შემსრულებელი	გიორგი	ვარდოსანიძე
	გიორგი	ცუცქირიძე

ფორმატი	მასშტაბი	ჯოდი	გვერდი
A3	1:150		6

4 სართულის გეგმა +14 850 ნიშნულზე

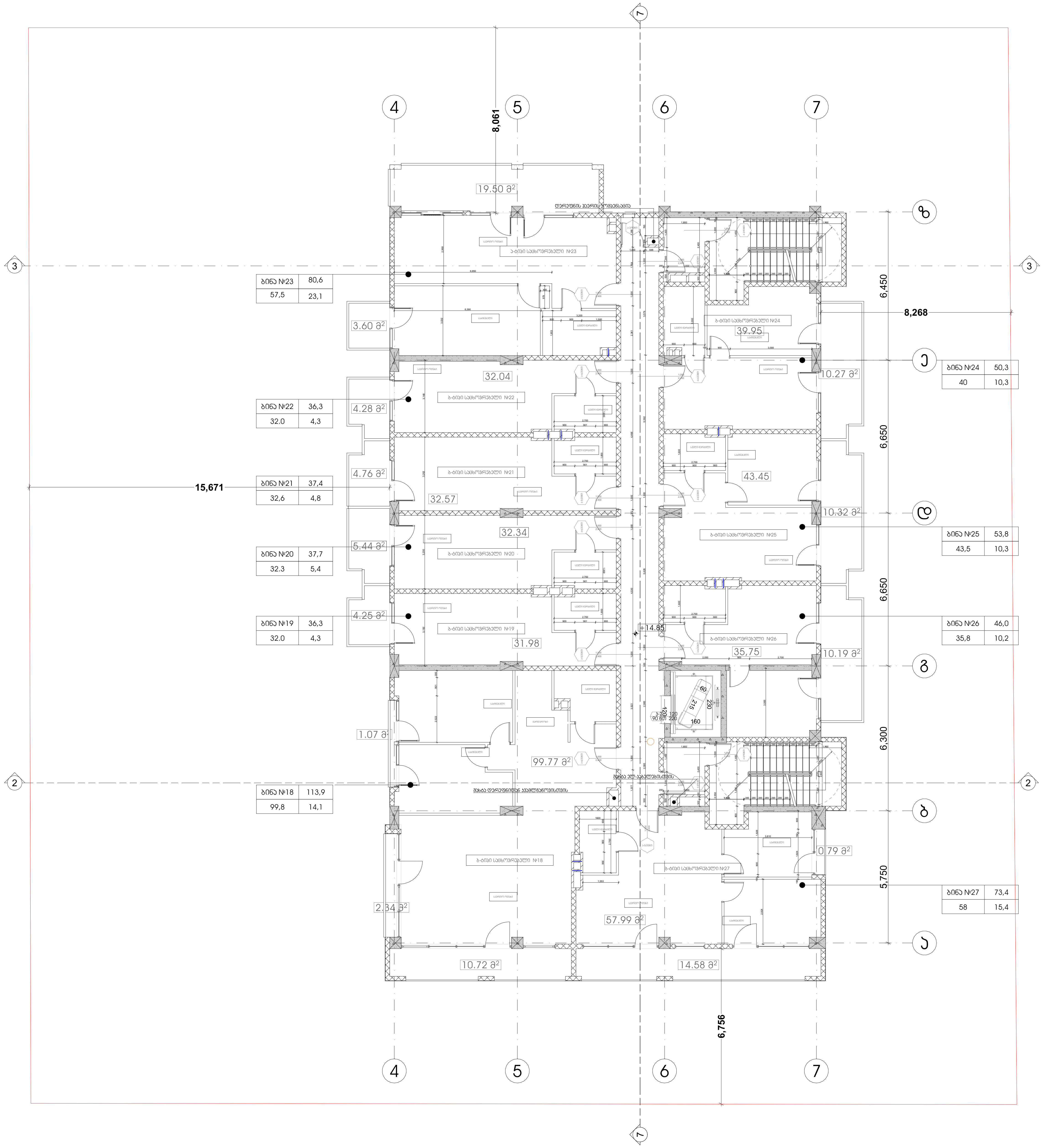

პროექტის სახელწოდება მრავალფუნქციური კომპლექსი დიდ დიღომში	
სტადია	პროექტის შეთანხმება
თარიღი	20.04.2020

პირობითი აღნიშვნები

1	ჭრილის ხაზი
+36,00	იატაკის საპროექტო ნიშნული
11 სართული	სართულიანობა
	საკადასტრო საზღვარი

ტექნიკურ ეკონომიკური მონაცემები

განაშენიანების ფართობი 697კვ.მ (100% საცხოვრებელი)
კიბის უჯრედი - 44,6 კვ.მ
დერეფანი- 41,8 კვ.მ
საცხოვრებელი - 463,5 კვ.მ
საზაფხულო- 102,2
კ-2=616,7

შენიშვნები

ობიექტის მისამართი

ქ. თბილისი, დიღომი
(ს.კ №01.72.14.014.434)

დამკვეთი

ზაზა იჩქიტიძე

პრ. ავტორი / შემსრულებელი	გიორგი	ვარდოსანიძე
	გიორგი	ცუცქირიძე

ფორმატი	მასშტაბი	კოდი	გვერდი
A3	1:150		7

5 სართულის გეგმა +18 150 ნიშნულზე

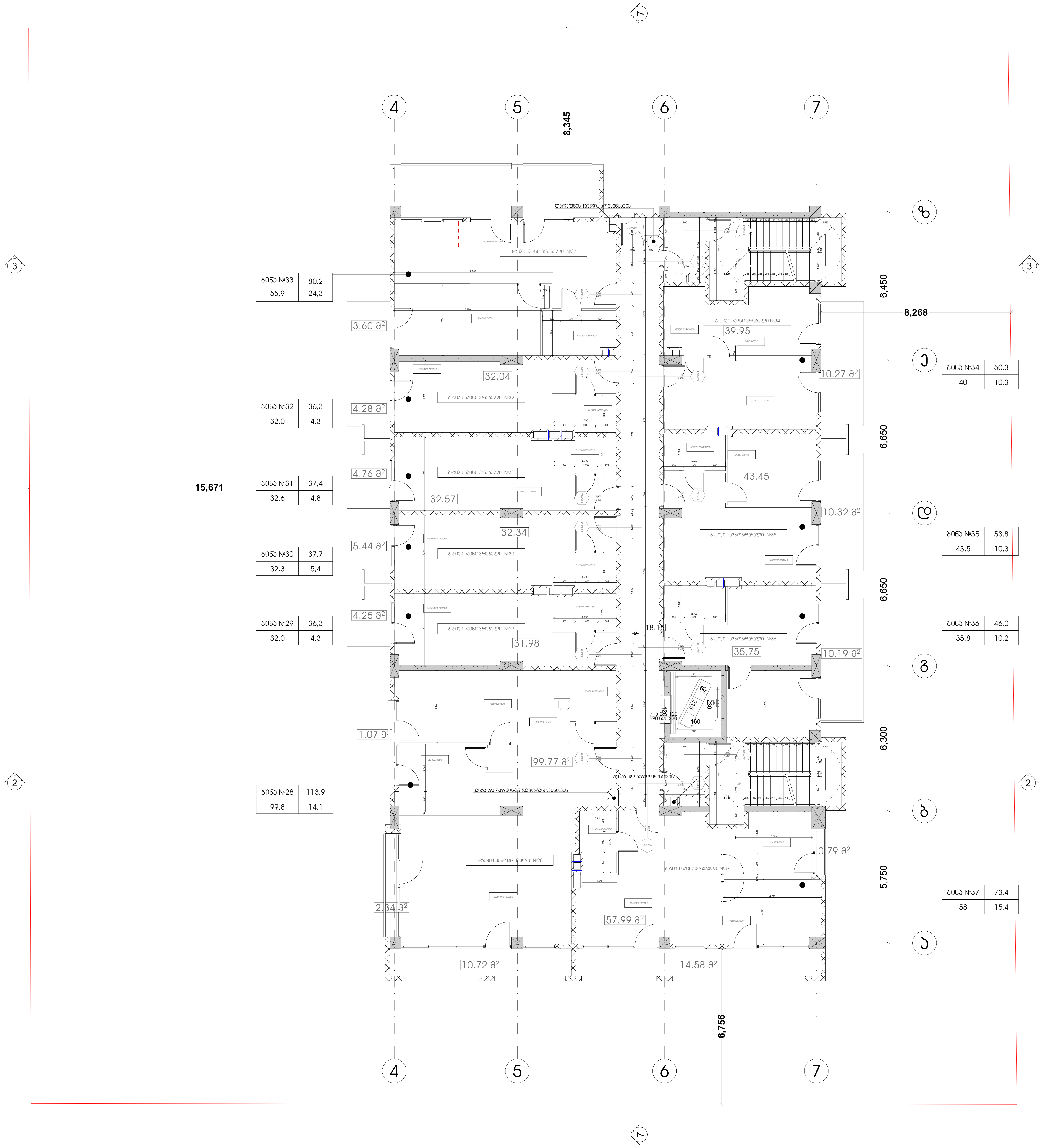

პროექტის სახელწოდება
მრავალფუნქციური კომპლექსი
დიდ დიღომში

სტადია	პროექტის შეთანხმება
თარიღი	20.04.2020

პირობითი აღნიშვნები

1	ჭრილის ხაზი
+36,00	იატაკის საპროექტო ნიშნული
11 სართული	სართულიანობა
	საკადასტრო საზღვარი

ტექნიკურ ეკონომიკური მონაცემები
განაშენიანების ფართობი 697 (100% საცხოვრებელი)
კიბის უჯრედი - 44,6 კვ.მ
დერეფანი- 41,8 კვ.მ
საცხოვრებელი - 461,9 კვ.მ
საზაფხულო- 103,4
კ-2=615,2

შენიშვნები

ობიექტის მისამართი
ქ. თბილისი, დიღომი
(ს.კ №01.72.14.014.434)

დამკვეთი
ზაზა იჩქიტიძე

პრ. ავტორი / შემსრულებელი	გიორგი	პარდოსანიძე
	გიორგი	ცუცქირიძე

ფორმატი	მასშტაბი	კოდი	გვერდი
A3	1:150		8

6 სართულის გეგმა +21 450 ნიშნულზე

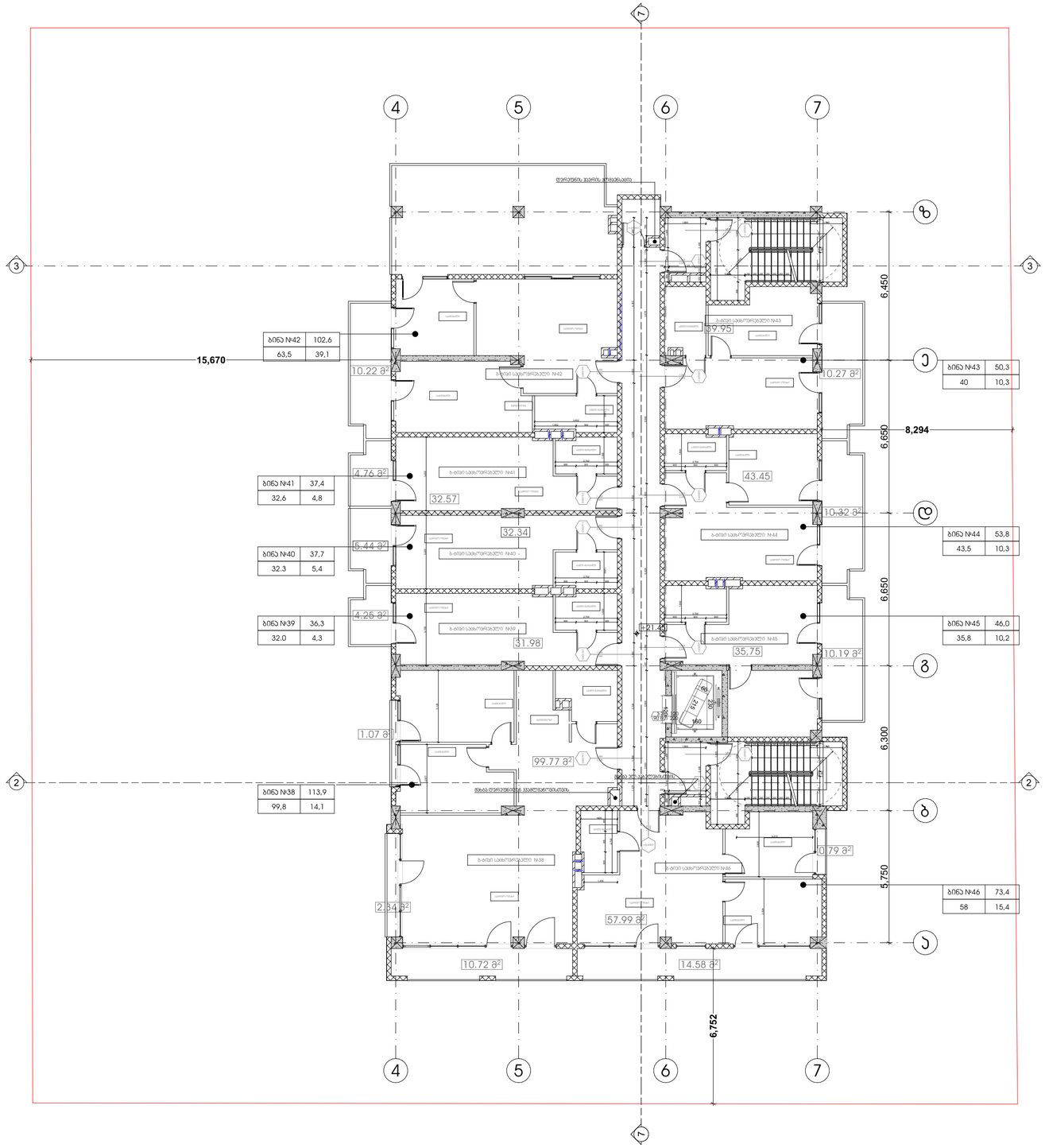

პროექტის სახელწოდება

მრავალფუნქციური კომპლექსი დიდ დიღომში

სტადია	პროექტის შეთანხმება
თარიღი	20.04.2020

პირობითი აღნიშვნები

ჭრილის ხაზი

იატაკის საკორექტო ნიშნული

+36.00
11 სართული

სართულიანობა

საკადასტრო საზღვარი

ტექნიკურ ეკონომიკური მონაცემები

განაშენიანების ფართობი 682 (100% საცხოვრებელი)
პინის უჯრედი - 44,6 კვ.მ
დერეფანი- 41,8 კვ.მ
საცხოვრებელი - 437,5 კვ.მ
საზაფხულო- 113,9
კ-2=601,4

შენიშვნები

ობიექტის მისამართი

ქ. თბილისი, დიღომი
(ს.კ №01.72.14.014.434)

დამკვეთი

ზაზა იჩქიტიძე

პრ. ავტორი / შემსრულებელი	გიორგი	ვარდოსანიძე
	გიორგი	ცუცქირიძე

ფორმატი	მასშტაბი	ჯოდი	გვერდი
A3	1:150		9

7 სართულის გეგმა +24 750 ნიშნულზე

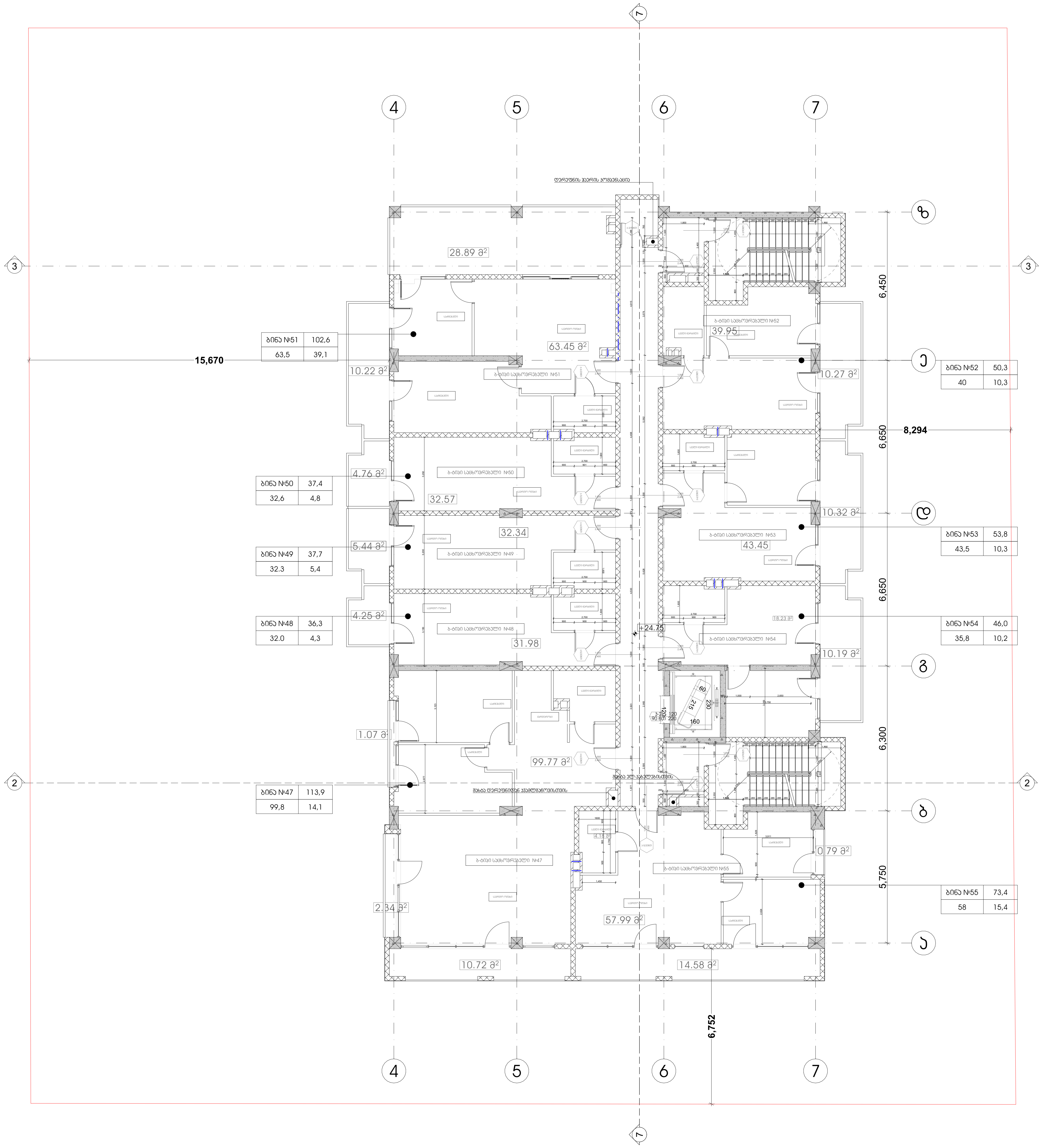

პროექტის სახელწოდება
მრავალფუნქციური კომპლექსი
დიდ დიღომში

სტადია	პროექტის შეთანხმება
თარიღი	20.04.2020

პირობითი აღნიშვნები

1	ჭრილის ხაზი
+36,00 / 11 სართული	იატაკის საპროექტო ნიშნული / სართულიანობა
	საკადასტრო საზღვარი

ტექნიკურ ეკონომიკური მონაცემები
განაშენიანების ფართობი 682 (100% საცხოვრებელი)
კიბის უჯრედი - 44,6 კვ.მ
დერეფანი- 41,8 კვ.მ
საცხოვრებელი - 437,5 კვ.მ
საზაფხულო- 113,9
კ-2=601,4

შენიშვნები

ობიექტის მისამართი
ქ. თბილისი, დიღომი
(ს.კ №01.72.14.014.434)

დამკვეთი
ზაზა იჩქიტიძე

პრ. ავტორი / შემსრულებელი	გიორგი	კარდოსანიძე
	გიორგი	ცუცქირიძე

ფორმატი	მასშტაბი	კოდი	გვერდი
A3	1:150		10

8 სართულის გეგმა +28 050 ნიშნულზე

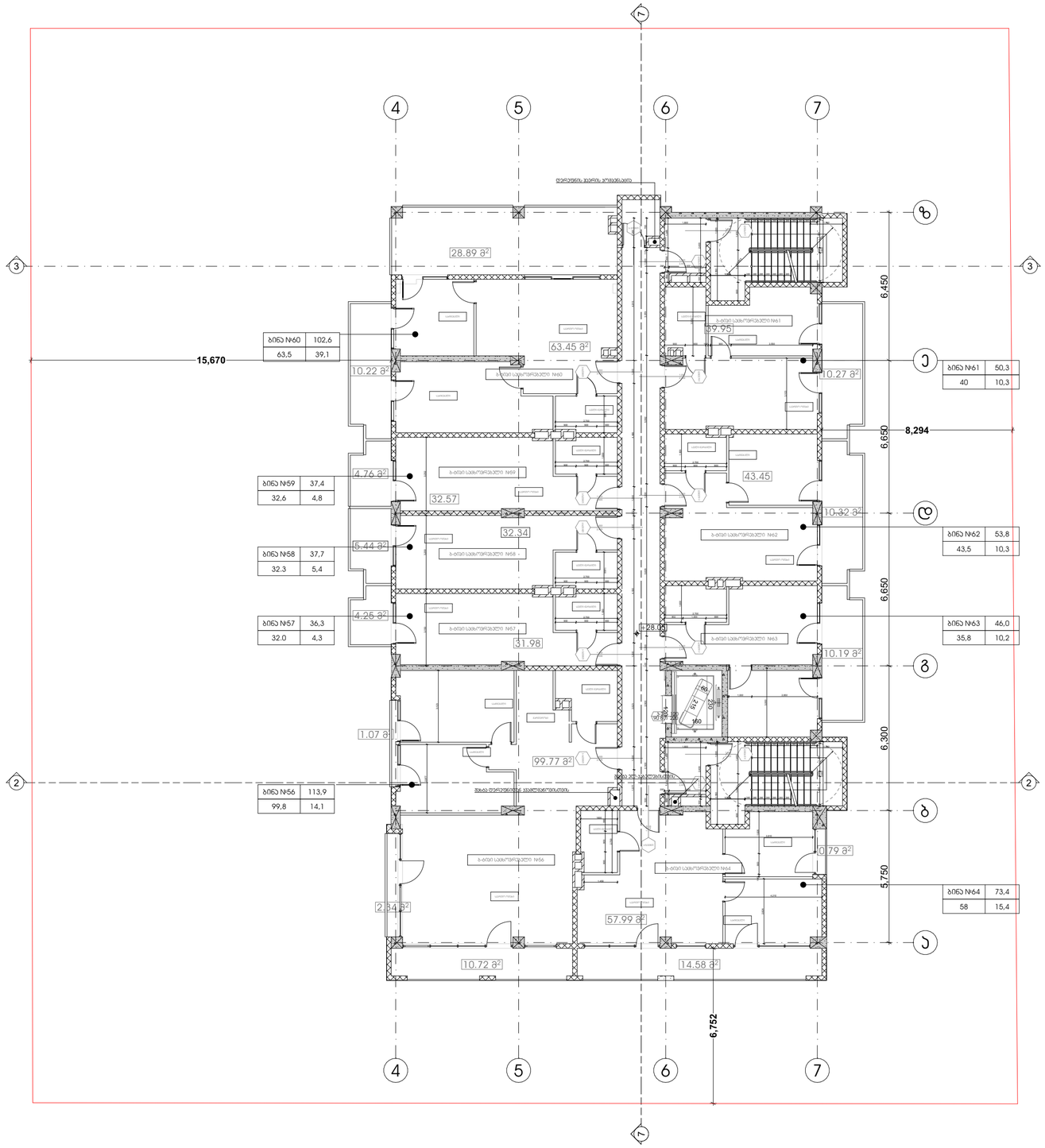

პროექტის სახელწოდება

მრავალფუნქციური კომპლექსი დიდ დიღომში

სტადია	პროექტის შეთანხმება
თარიღი	20.04.2020

პირობითი აღნიშვნები

ჭრილის ხაზი

იატაკის საკორექტო ნიშნული

+36.00 11 სართული

სართულიანობა

საკადასტრო საზღვარი

ტექნიკურ ეკონომიკური მონაცემები

განაშენიანების ფართობი 682 (100% საცხოვრებელი)
ბინის უსრედი - 44,6 კვ.მ
დერეფანი- 41,8 კვ.მ
საცხოვრებელი - 437,5 კვ.მ
საზაფხულო- 113,9
ბ-2=601,4

შენიშვნები

ობიექტის მისამართი

ქ. თბილისი, დიღომი
(ს.კ №01.72.14.014.434)

დამკვეთი

ზაზა იჩქიტიძე

პრ. ავტორი / შემსრულებელი	გიორგი	ვარდოსანიძე
	გიორგი	ცუცქირიძე

ფორმატი	მასშტაბი	ჯოდი	გვერდი
A3	1:150		11

9 სართულის გეგმა +31 350 ნიშნულზე

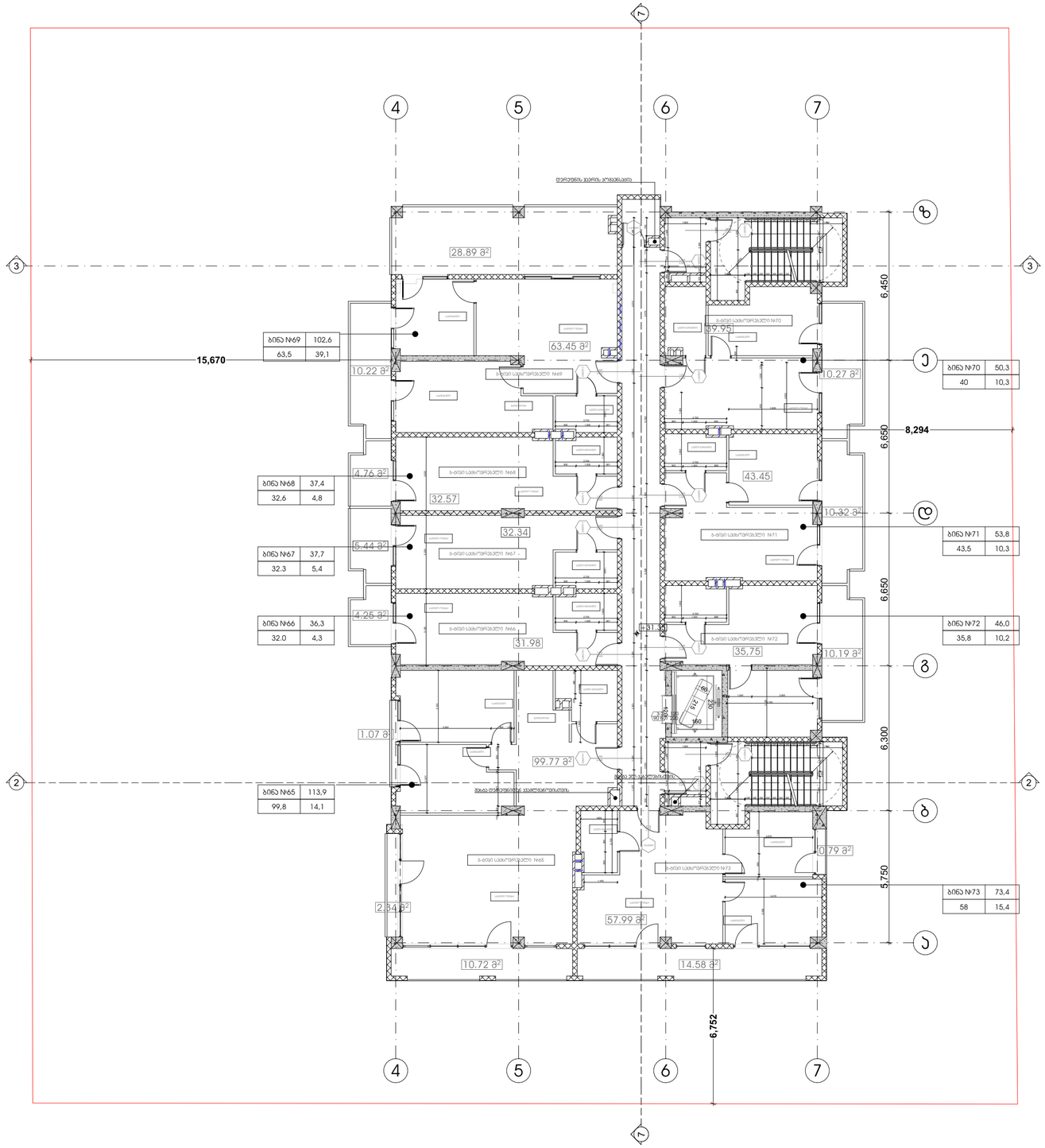

პროექტის სახელწოდება

მრავალფუნქციური კომპლექსი დიდ დიღომში

სტადია	პროექტის შეთანხმება
თარიღი	20.04.2020

პირობითი აღნიშვნები

ჭრილის ხაზი

იატაკის საორიენტირო ნიშნული +36,00

სართულიანობა 11 სართული

საკადასტრო საზღვარი

ტექნიკურ ეკონომიკური მონაცემები

განაშენიანების ფართობი 682 (100% საცხოვრებელი)
ბინის უძრავი - 44,6 კვ.მ
დერეფანი- 41,8 კვ.მ
საცხოვრებელი - 437,5 კვ.მ
საზაფხულო- 113,9
კ-2=601,4

შენიშვნები

ობიექტის მისამართი

ქ. თბილისი, დიღომი
(ს.კ №01.72.14.014.434)

დამკვეთი

ზაზა იჩქიტიძე

პრ. ავტორი / შემსრულებელი	გიორგი	ვარდოსანიძე
	გიორგი	ცუცქირიძე

ფორმატი	მასშტაბი	კოდი	გვერდი
A3	1:150		12

10 სართულის გეგმა +34 650 ნიშნულზე

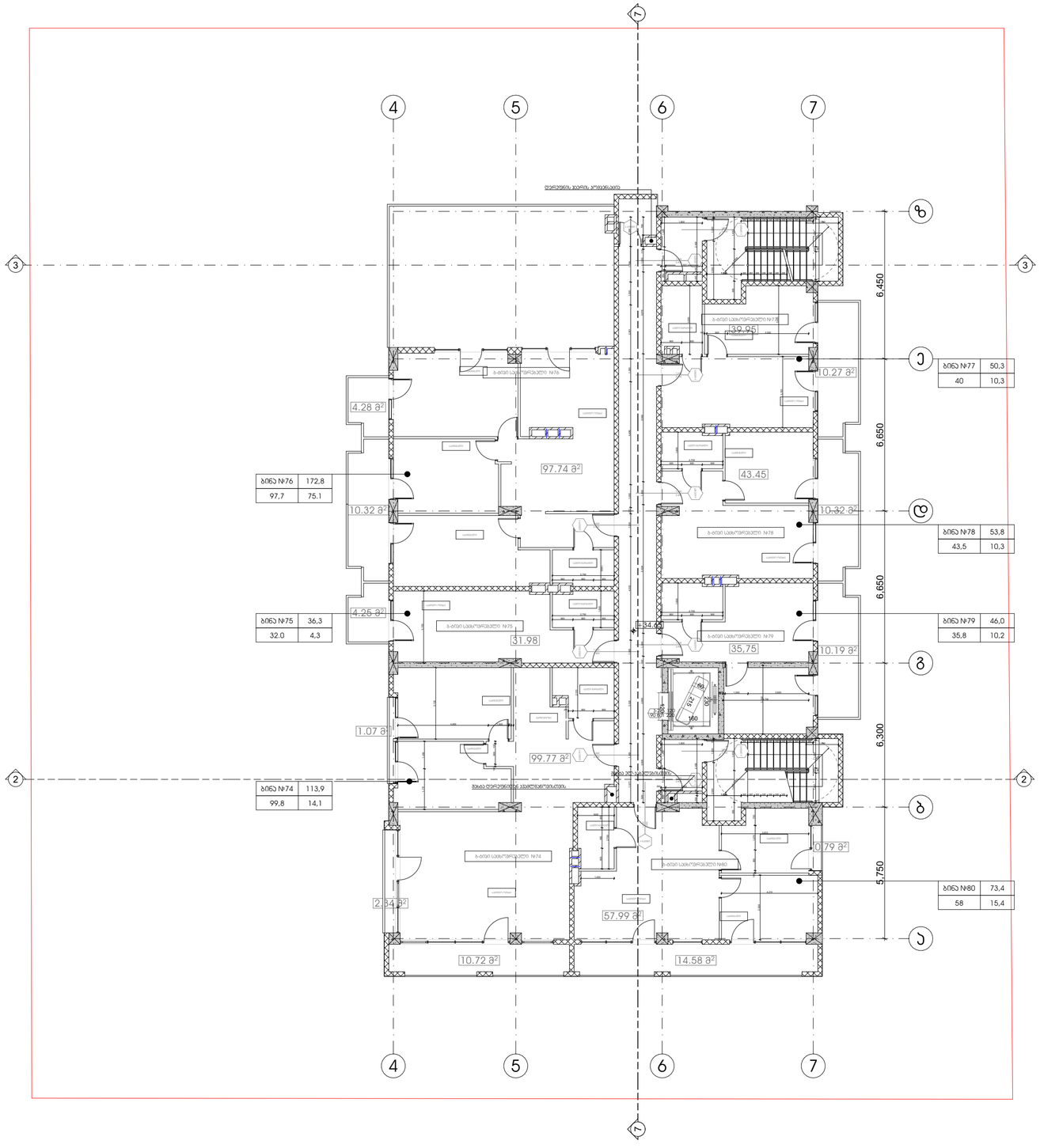
4
5
6
7
3
2
ბ
ბ
ბ

სახურავის გეგმა +37 950 ნიშნულზე

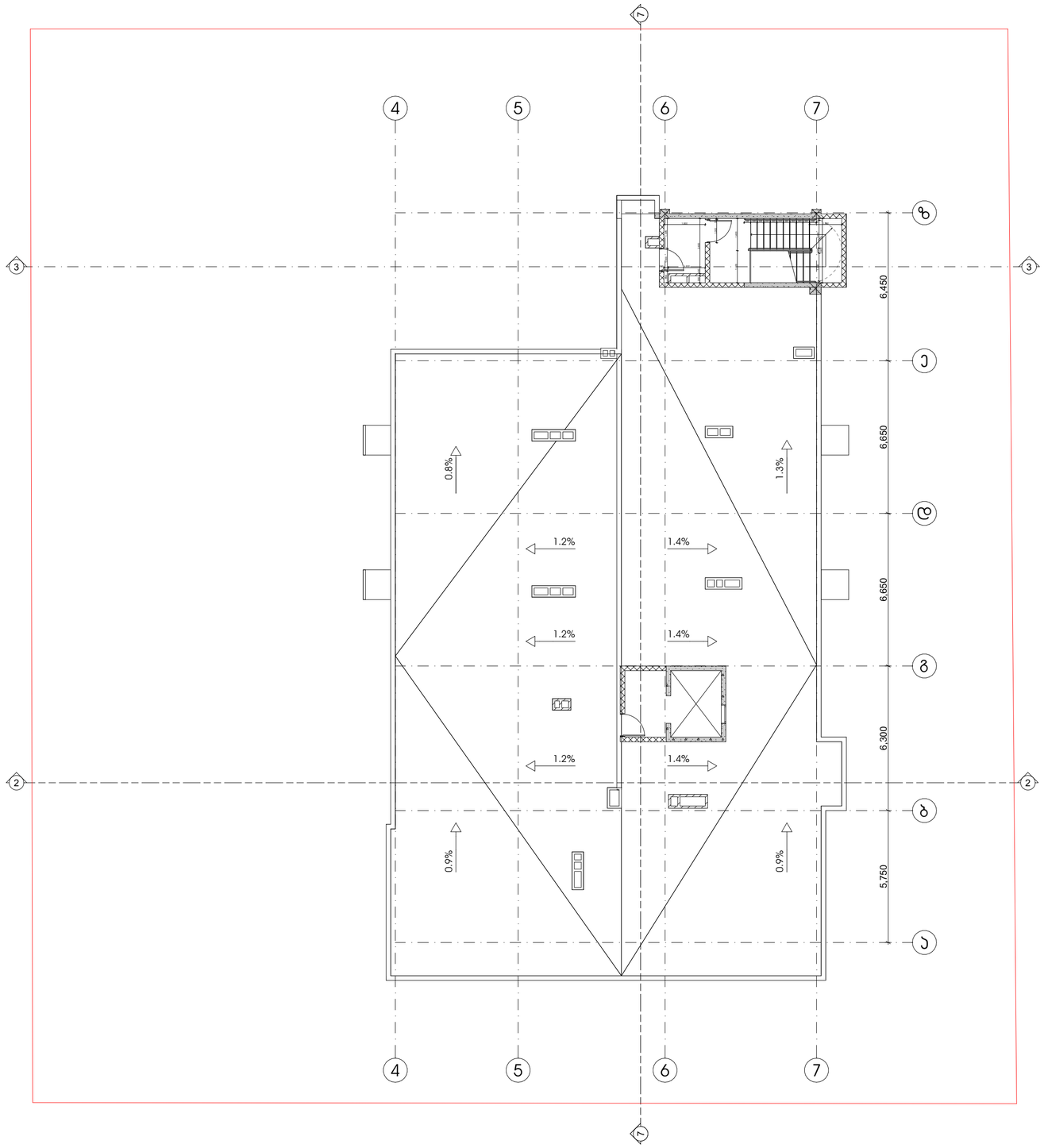

პროექტის სახელწოდება
მრავალფუნქციური კომპლექსი დიდ დიღომში

სტადია	პროექტის შეთანხმება
თარიღი	20.04.2020

პირობითი აღნიშვნები

1	ჭრილის ხაზი
+36.00 11 სართული	იატაკის საკრედიტო ნიშნული
	სართულიანობა
	საკადასტრო საზღვარი

ტექნიკურ ეკონომიკური მონაცემები
ა-2=13,2

შენიშვნები

ობიექტის მისამართი
ქ. თბილისი, დიდოგი
(ს.კ №01.72.14.014.434)

დამკვეთი
ზაზა იჩქიტიძე

პრ. ავტორი / შემსრულებელი	გიორგი	ვარდოსანიძე
	გიორგი	ცუცქირიძე

ფორმატი	მასშტაბი	კოდი	გვერდი
A3	1:150		14

სახურავის გეგმა +40 300 ნიშნულზე

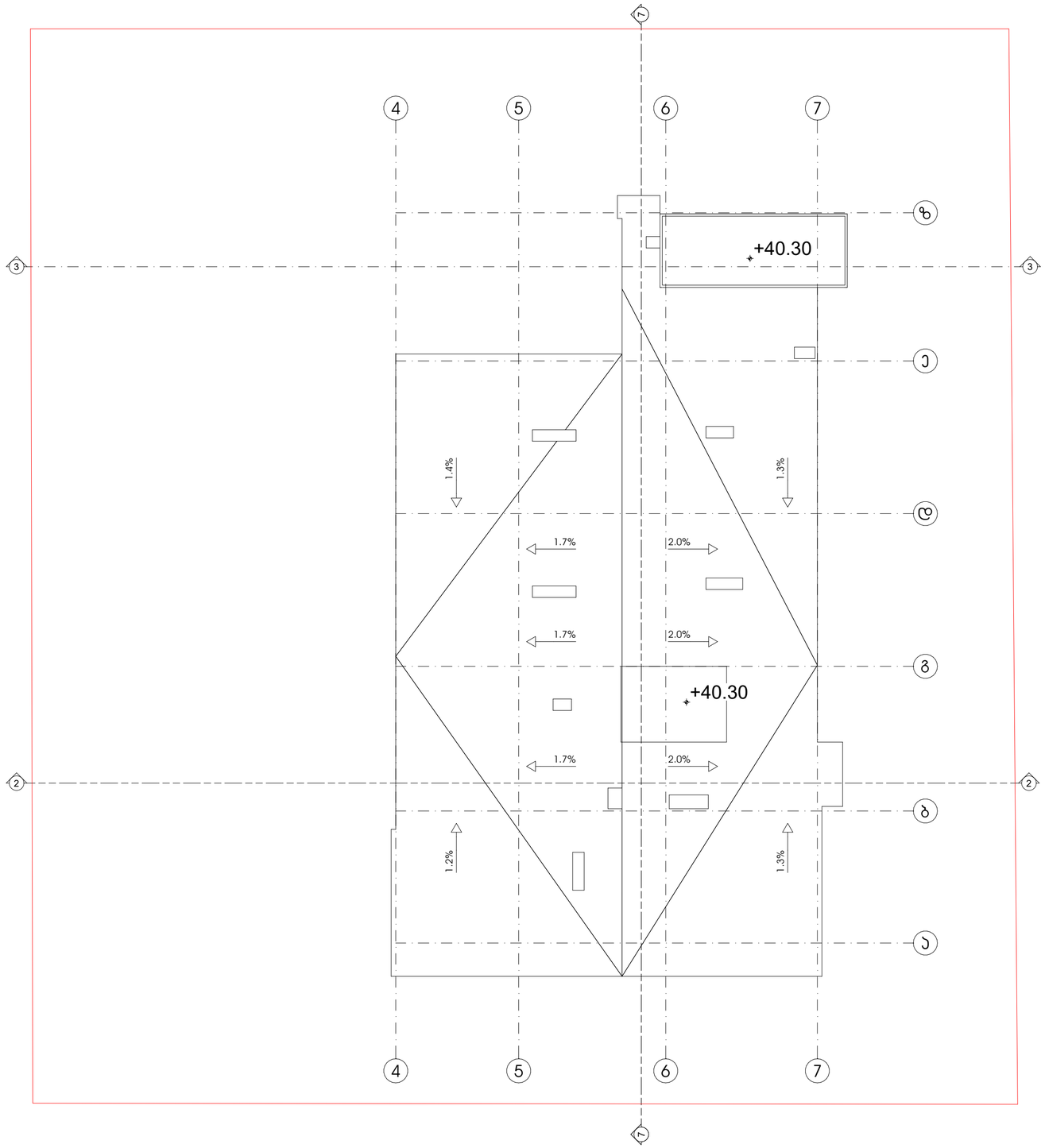

პროექტის სახელწოდება

მრავალფუნქციური კომპლექსი დიდ დიღომში

სტადია	პროექტის შეთანხმება
თარიღი	20.04.2020

პირობითი აღნიშვნები

1	ჭრილის ხაზი
+36.00 11 სართული	იატაკის საკორექტო ნიშნული
	სართულიანობა
	საკადასტრო საზღვარი

შენიშვნები

ობიექტის მისამართი

ქ. თბილისი, დიდოგი (ს.კ №01.72.14.014.434)

დამკვეთი

ზაზა ირჩიტიძე

პრ. პატრონი / შემსრულებელი	გიორგი	ვარდოსანიძე
	გიორგი	ცუცქირიძე

ფორმატი	მასშტაბი	კოდი	გვერდი
A3	1:150		15

ავტომანქანების სახელმწიფო ნომრების დაშვებული/აკრძალული ტიპები

სახელი	ავტომანქანის ფირნიშები
თარიღი	20.04.2020

ავტომანქანის ელნომრებში

ფირნიშის ფერი

მოსაზღვრებული სივრცეები

ფირნიშები 1



ფირნიშები 2



ფირნიშები 3



ფირნიშები 4



ჯარის წინ მოსისუფთავებელი სივრცე

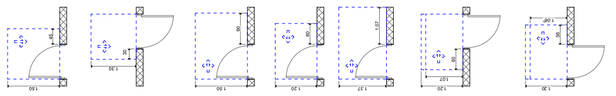

შენიშვნა:

ფირნიშის ზედაპირები გოფრირებული არ უნდა იყოს და ბრტყელი უნდა იყოს.

ბარიერის ბარიერისები, ელემენტები ბარიერებელემენტი, ელემენტები ბარიერისები და ღვედისებრები ბარიერისები ბარიერებელემენტი ბარიერისები ბარიერისებრები ბარიერისები ბარიერისები და ბარიერისები.

ტროტუარი ბარიერისები სისქებები ბარიერისები ა "ბრიტანული ბარიერისები" გოფრირებულ ბარიერებებზე ბარიერისები 3099-3 ბარიერის ბარიერისებზე

სიწმინდის ბარიერისები ელემენტები, ბარიერისები ღვედისებრების ბარიერისები ბარიერისებრები ელემენტები ბარიერისები ბარიერისები ბარიერის

არქიტექტურული ნაწილი

ავტოსადგომების განთავსების გეგმა

სტადია	პროექტის მომზადება
თარიღი	20.04.2020

პროექტის ლეგენდები

ასოციაციური სიმბოლო

მოსაჭრელადგომი სივრცეები

მანიშნებელი 1

მანიშნებელი 2

მანიშნებელი 3

მანიშნებელი 4

ჯარის წინ მანევრული სივრცე

მანიშნებელი სქემის მანიშნებლის - ასოციაციის ტიპის მანიშნებლის ნომრისა და მოსაჭრელადგომი - ადგილის ტიპის

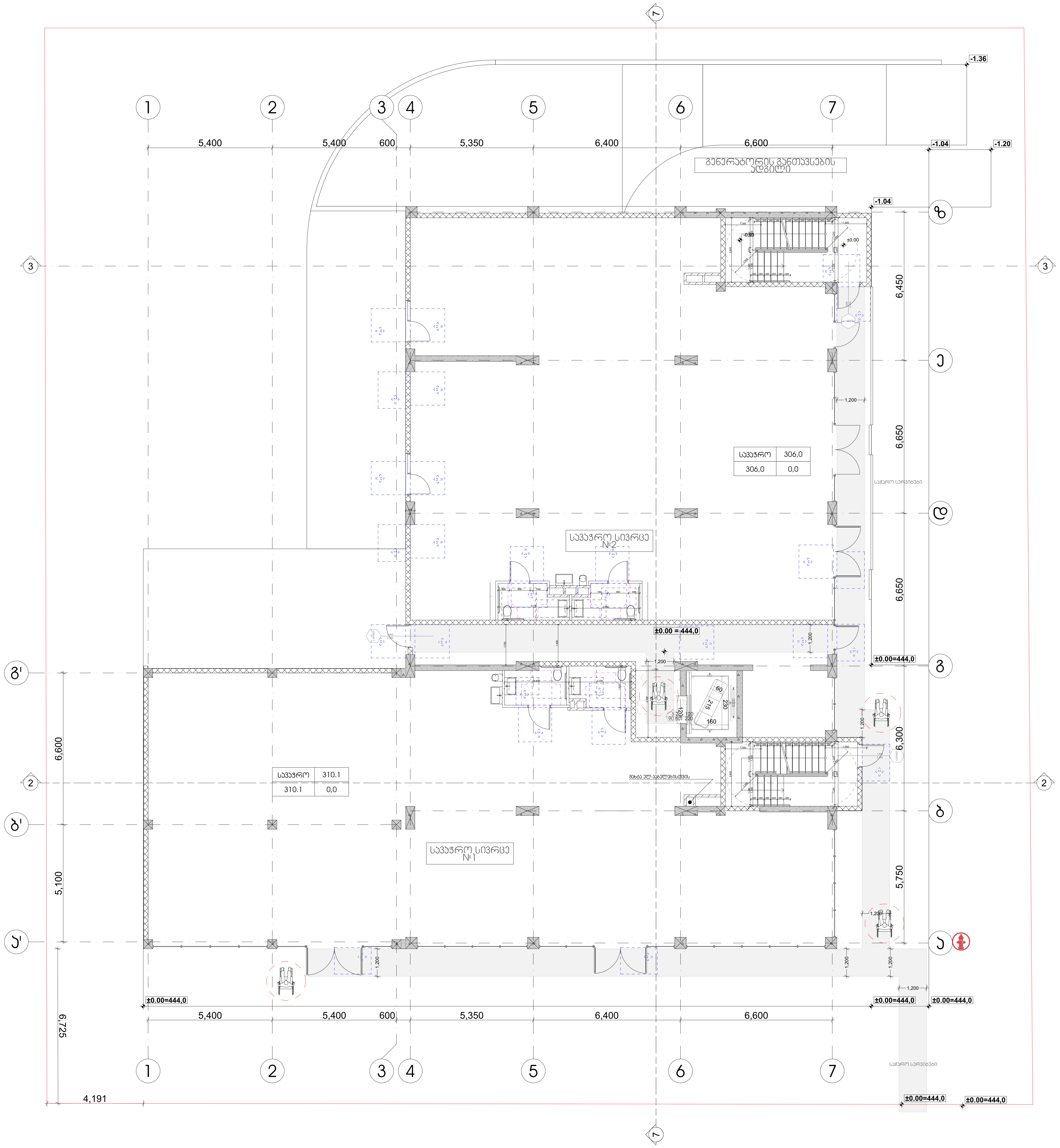

პროექტის სახელწოდება
მრავალფუნქციური კომპლექსი დიდ დიღომში

სტადია	პროექტის შეთანხმება
თარიღი	20.04.2020

პირობითი აღნიშვნები

მისაწვდომი სვლაგეზი

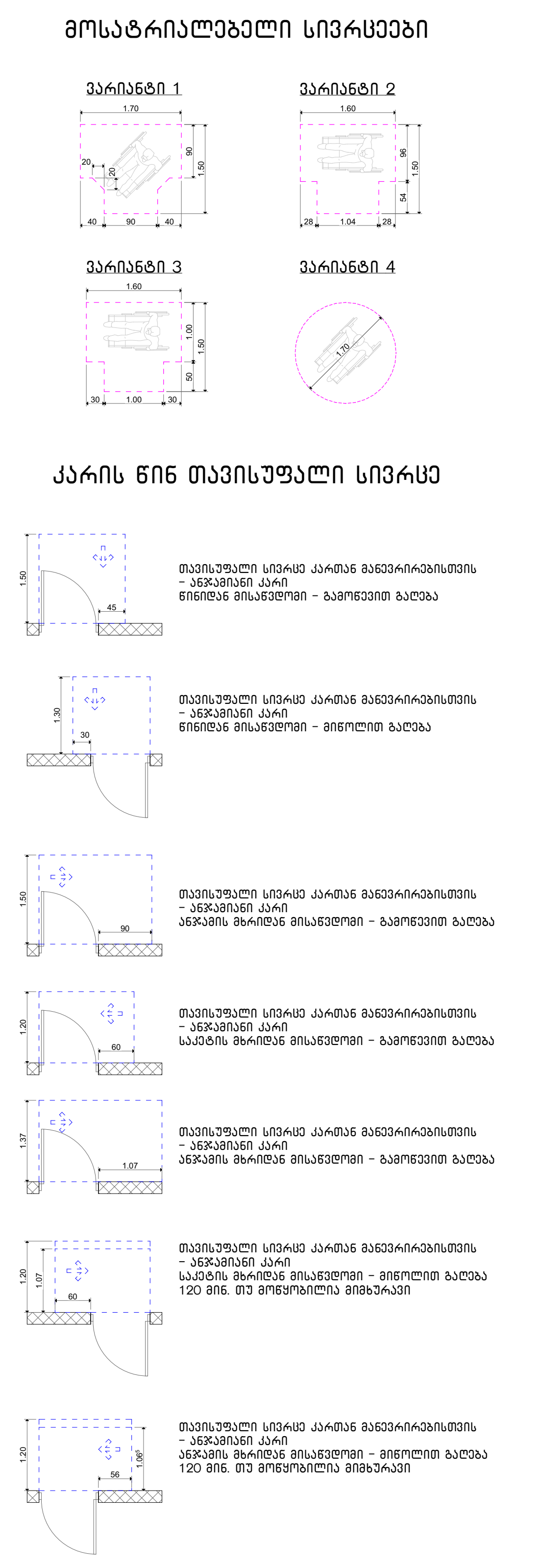

შენიშვნა:

იატაკის ზედაპირები მოეწყოს ის, რომ იქნება მყარი და არასრიალა.

განათების სამართავები, ელექტრო გამანაწილებლები, ელექტრო ჩამრთველები და დენსართები,ტემპერატურის მარეგულირებლები მოწყობილობების სამართავები, წყალსადენი სისტემის მოწყობილობების მარეგულირებლები და დამცავი.

ორმხრივი საკომუნიკაციო სისტემების სამართავები ა "ტიპის ერთეულში მოეწყობა სტანდარტის 309-ე ქვეთავის შესაბამისად"

სინათლის ჩამრთველები ელექტრო, ჩამრთველები დენსართები, ტემპერატურის მარეგულირებლები, ელექტრო გამანაწილებლები და უსაფრთხოების ან შიდასაკომუნიკაციო სისტემების სამართავები ბ "ტიპის ერთეულებში მოეწყობა სტანდარტის 309.2 და 1104.1.1 ქვეთავების მიხედვით.

ობიექტის მისამართი
ქ. თბილისი, დიღომი
(ს.კ №01.72.14.014.434)

დამკვეთი
ზაზა იჩქიტიძე

პრ. ავტორი / შემსრულებელი	გიორგი	ვარდოსანიძე
	გიორგი	ცუცქირიძე

ფორმატი	მასშტაბი	კოდი	გვერდი
A3	1:150		18

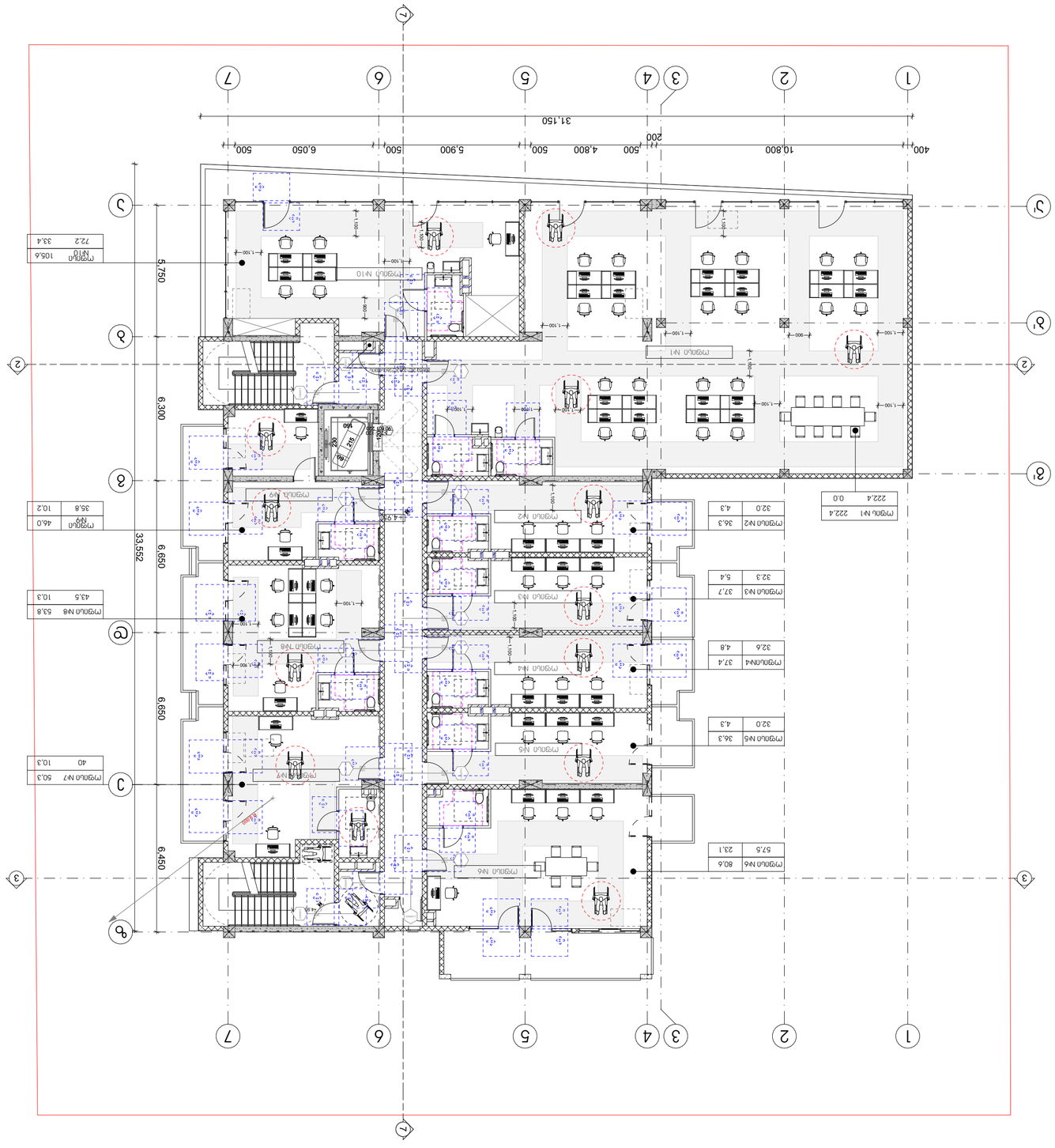

Формат А3	Масштаб 1:150	Лист	Листов 19

Разработал Надеждин	20.04.2020
Проверил	
Н.контр.	
ГИП	

Архитектурно-планировочное решение

Экспликация помещений

Условные обозначения

Перечень элементов заполнения проемов

Спецификация элементов заполнения проемов

Ведомость отделки помещений

Ведомость элементов благоустройства

Ведомость малых архитектурных форм

Ведомость ограждений

Ведомость покрытий

Ведомость конструктивных элементов

Ведомость перемычек

Ведомость перекрытий

Ведомость полов

Ведомость стен и перегородок

Ведомость оконных блоков

Ведомость дверных блоков

Ведомость ворот

Ведомость металлических изделий

Ведомость деревянных изделий

Ведомость прочих изделий

Ведомость прочих работ

Ведомость прочих материалов

Ведомость прочих оборудований

Ведомость прочих систем

Ведомость прочих документов

Ведомость прочих чертежей

Ведомость прочих схем

Ведомость прочих таблиц

Ведомость прочих графиков

Ведомость прочих диаграмм

Ведомость прочих рисунков

Ведомость прочих фотографий

Ведомость прочих изображений

Ведомость прочих символов

Ведомость прочих обозначений

Ведомость прочих условных обозначений

Ведомость прочих сокращений

Ведомость прочих терминов

Ведомость прочих определений

Ведомость прочих понятий

Ведомость прочих категорий

Ведомость прочих классификаций

Ведомость прочих систем классификации

Ведомость прочих кодов

Ведомость прочих шифров

Ведомость прочих номеров

Ведомость прочих индексов

Ведомость прочих маркировок

Ведомость прочих меток

Ведомость прочих знаков

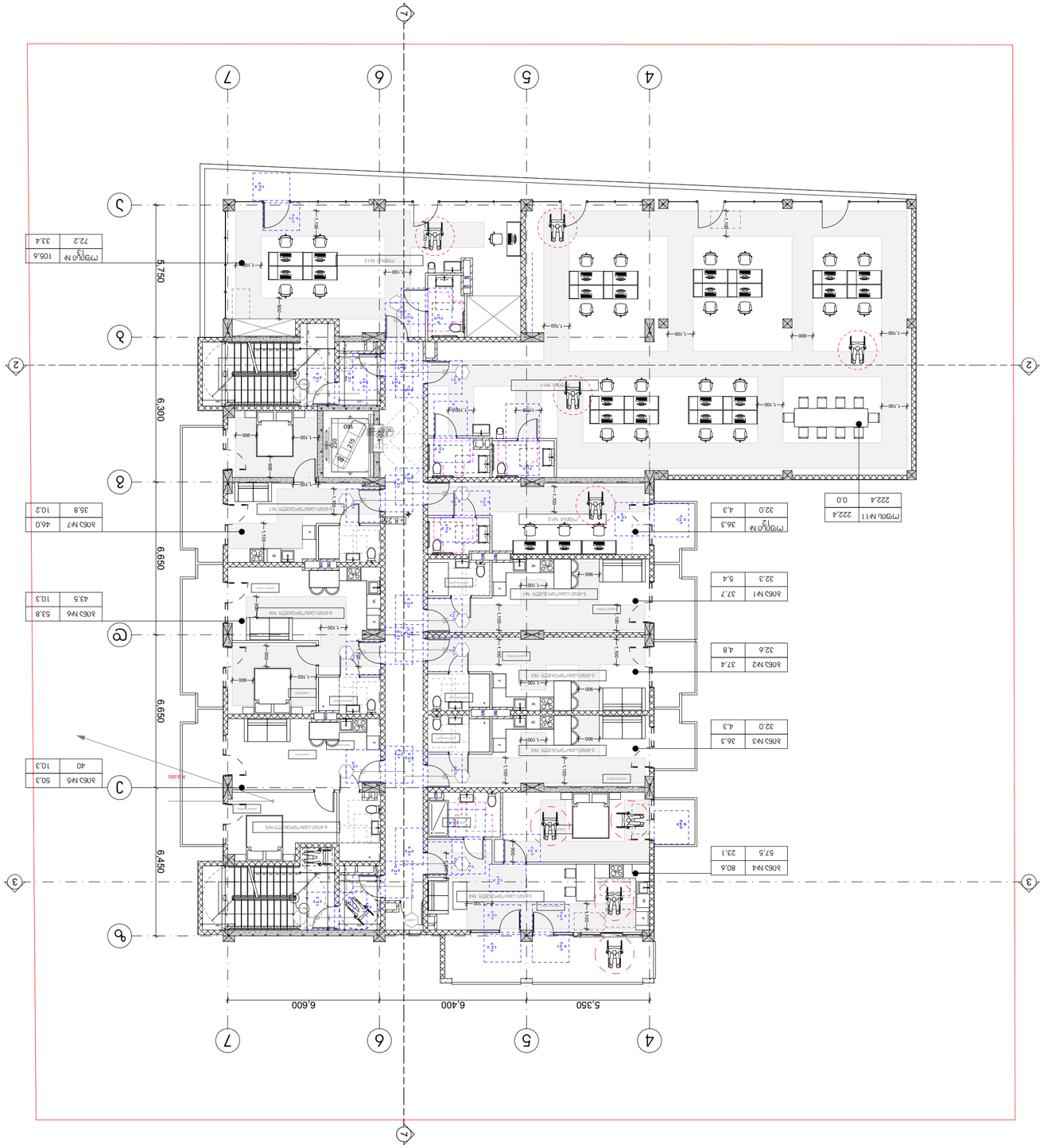

Экспликация помещений

Наименование	Площадь, кв.м
Комната №1	37,7
Комната №2	37,4
Комната №3	36,3
Комната №4	80,6
Комната №5	53,8
Комната №6	40
Комната №7	46,0
Прихожая №1	222,4
Прихожая №2	36,3
Прихожая №3	105,6

Ведомость перемычек

Марка	Кол.	Сечение	Примечание
1ПБ 13-37-п	1	120 мм, при ширине проема до 1200 мм	Для наружных несущих стен - армирование 2 сетками С-1

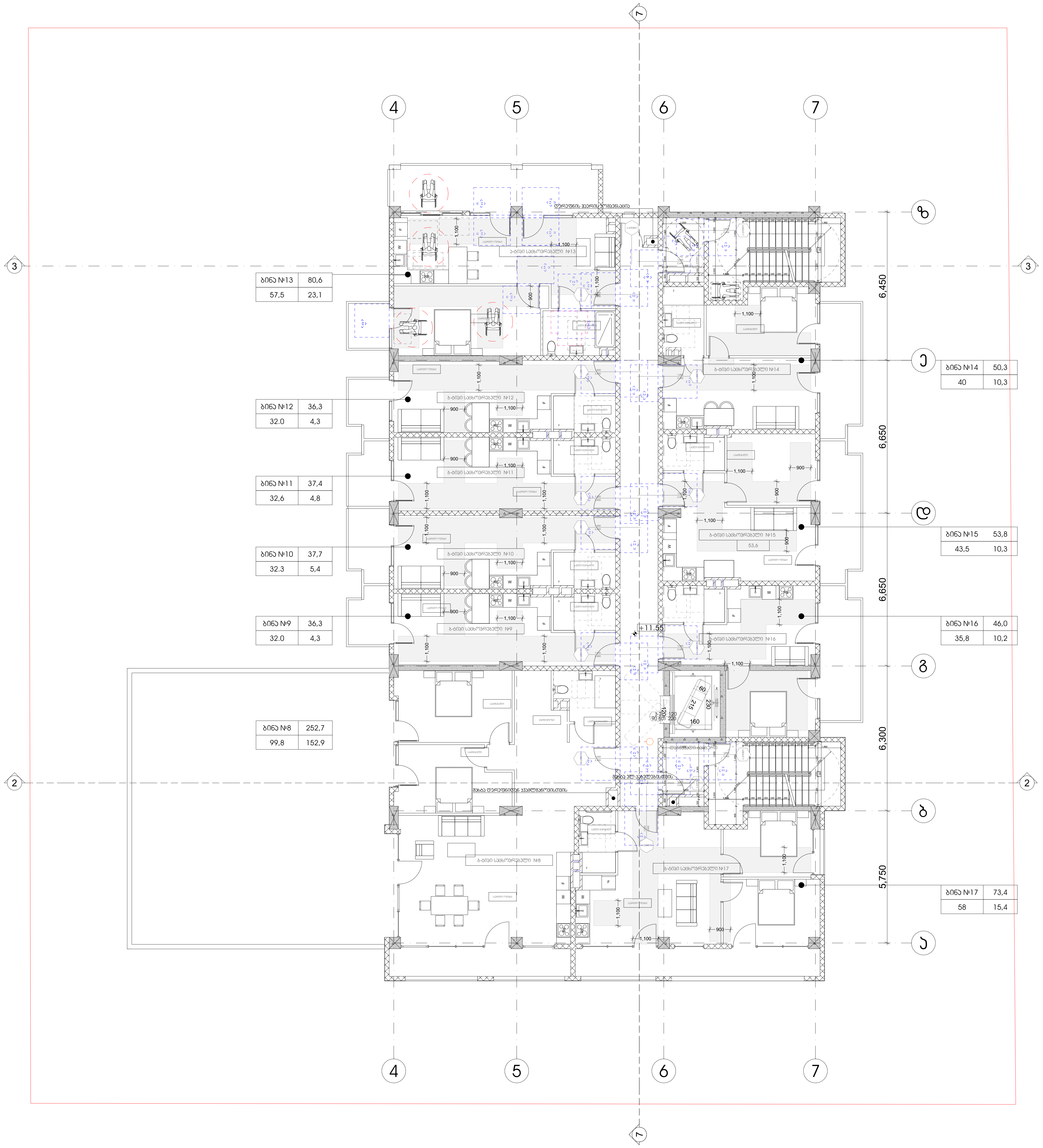

პროექტის სახელწოდება
მრავალფუნქციური კომპლექსი
დიდ დიღომში

სტადია	პროექტის შეთანხმება
თარიღი	20.04.2020

პირობითი აღნიშვნები

მისაწვდომი სვლაგეზი

მოსატრიალებელი სივრცეები

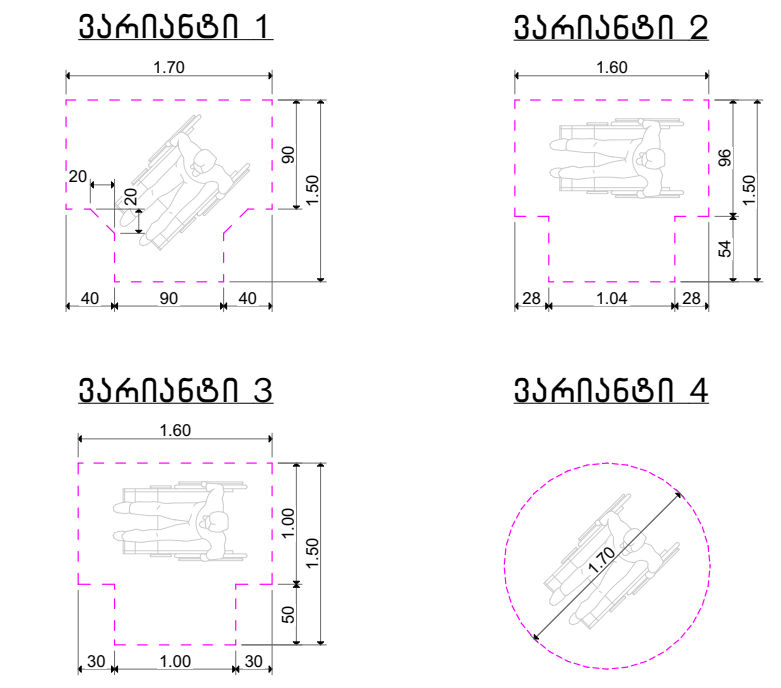

კარის წინ თავისუფალი სივრცე

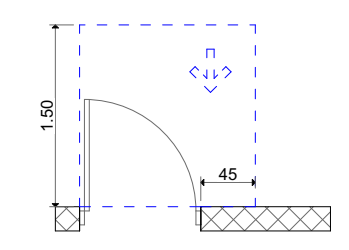

თავისუფალი სივრცე კართან მანევრირებისთვის
– ანჯამიანი კარი
წინიდან მისაწვდომი – გამოწევით გაღება

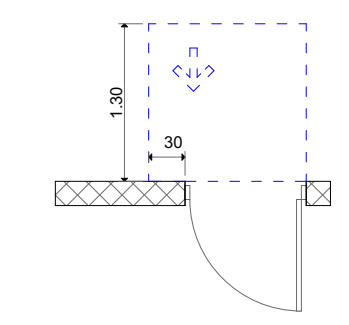

თავისუფალი სივრცე კართან მანევრირებისთვის
– ანჯამიანი კარი
წინიდან მისაწვდომი – მიწოლით გაღება

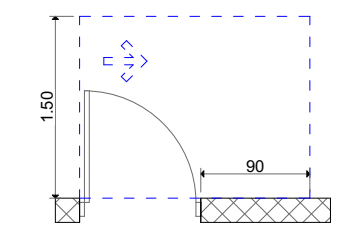

თავისუფალი სივრცე კართან მანევრირებისთვის
– ანჯამიანი კარი
ანჯამის მხრიდან მისაწვდომი – გამოწევით გაღება

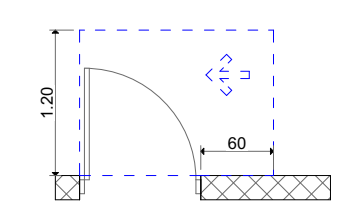

თავისუფალი სივრცე კართან მანევრირებისთვის
– ანჯამიანი კარი
საკეტის მხრიდან მისაწვდომი – გამოწევით გაღება

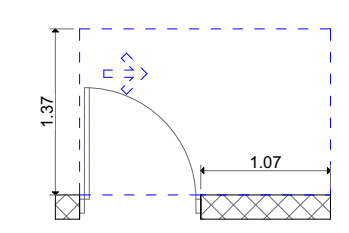

თავისუფალი სივრცე კართან მანევრირებისთვის
– ანჯამიანი კარი
ანჯამის მხრიდან მისაწვდომი – გამოწევით გაღება

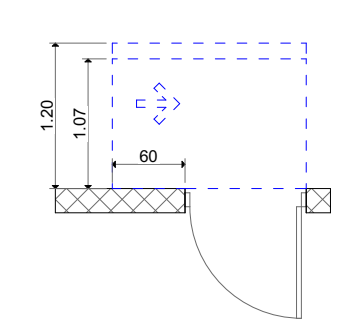

თავისუფალი სივრცე კართან მანევრირებისთვის
– ანჯამიანი კარი
საკეტის მხრიდან მისაწვდომი – მიწოლით გაღება
120 მინ. თუ მოწყობილია მიმხურავი

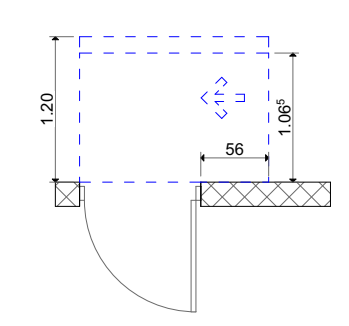

თავისუფალი სივრცე კართან მანევრირებისთვის
– ანჯამიანი კარი
ანჯამის მხრიდან მისაწვდომი – მიწოლით გაღება
120 მინ. თუ მოწყობილია მიმხურავი

შენიშვნა:

იატაკის ზედაპირები მოეწყოს ის, რომ იქნება მყარი და არასრიალა.

განათების სამართავები, ელექტრო გამანაწილებლები, ელექტრო ჩამრთველები და დენსართები,ტემპერატურის მარეგულირებლები მოწყობილობების სამართავები, წყალსადენი სისტემის მოწყობილობების მარეგულირებლები და დამცავი.

ორმხრივი საკომუნიკაციო სისტემების სამართავები ა "ტიპის ერთეულში მოეწყობა სტანდარტის 309-ე ქვეთავის შესაბამისად"

სინათლის ჩამრთველები ელექტრო, ჩამრთველები დენსართები, ტემპერატურის მარეგულირებლები, ელექტრო გამანაწილებლები და უსაფრთხოების ან შიდასაკომუნიკაციო სისტემების სამართავები ბ "ტიპის ერთეულებში მოეწყობა სტანდარტის 309.2 და 1104.1.1 ქვეთავების მიხედვით.

ობიექტის მისამართი

ქ. თბილისი, დიღომი
(ს.კ №01.72.14.014.434)

დამკვეთი

ზაზა იჩქიტიძე

პრ. ავტორი / შემსრულებელი	გიორგი	ვარდოსანიძე
	გიორგი	ცუცქირიძე

ფორმატი	მასშტაბი	კოდი	გვერდი
A3	1:150		21

არქიტექტურული ნაწილი
ბინების საბოლოო დაგეგმარება

სტადია	პროექტის მომზადება
თარიღი	20.04.2020

პროექტის ელემენტები

ამოსაჭრელი ელემენტი

ფილიგრანული ელემენტები სიგრძით

ბეტონის ფილის სისქეში ჩასაწყობ ფოლადის ბადეებთან ერთად მოსაწყობი ფილიგრანი - ბალკონის ბალიშა

არქიტექტურული ნაწილი

ცვლილებები საბეტონე ფილის დონეზე

სტადია	პროექტის ცვლილება
თარიღი	20.04.2020

პროექტის ლეგენდები

ამოსაღები ელემენტები

ფილაზე დატანებული სიმაღლეები



ჯარის წინ თავისუფალი სივრცე


ფასადის ზედაპირიდან ბეტონის ფილის ბოლომდე მანძილის მინიმალური ზომა - 1,100 მმ

არქიტექტონიკა

ცხელი
თარიღი

ავტორიული უფლებები

ასოციაციური სტუდიები

მოსაზღვრედები სივრცები

ბაღისბანაკი 1

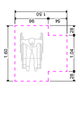

ბაღისბანაკი 2

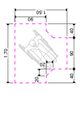

ბაღისბანაკი 3

ბაღისბანაკი 4

ბაღის წინ მაღისუფალი სივრცე

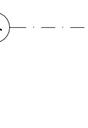

არქიტექტურული ნაწილი

ცვლილებები საბეტონე ფილის ნიშნულზე

ობიექტი	არქიტექტურული ნაწილი
თარიღი	20.04.2020

ავტორთა კოლექტივი

ალექსანდრე ლაზარაშვილი

ფრაგმენტული სიგრძეები

ბეტონმავთული 1



ბეტონმავთული 2



ბეტონმავთული 3



ბეტონმავთული 4



ბეტონის წინ მოსასხმელი სიგრძე



მავთულის სქელი ბეტონის ბლოკის/ბლოკის ნაწილის ბეტონში ჩაშვების სიგრძე - ბეტონის ბლოკამდე

არქიტექტურული ნაწილი

ბინების საბოლოო ფასდაკლებული ღირებულებები

სახელი	არქიტექტის ფასდაკლება
თარიღი	20.04.2020

ვერტიკალური ვერტიკალები

ასანაცვლებელი ფასდაკლება

ფილაჭრილობები სივრცეში

ბაზისური 1



ბაზისური 2



ბაზისური 3



ბაზისური 4



ჯარის წინ თავისუფალი სივრცე



მეზობელ ბინასთან საერთო კედლის მასალა - ბეტონის ბლოკი, სისქე 160მმ



მეზობელ ბინასთან საერთო კედლის მასალა - ბეტონის ბლოკი, სისქე 160მმ



მეზობელ ბინასთან საერთო კედლის მასალა - ბეტონის ბლოკი, სისქე 160მმ



მეზობელ ბინასთან საერთო კედლის მასალა - ბეტონის ბლოკი, სისქე 160მმ



მეზობელ ბინასთან საერთო კედლის მასალა - ბეტონის ბლოკი, სისქე 160მმ



მეზობელ ბინასთან საერთო კედლის მასალა - ბეტონის ბლოკი, სისქე 160მმ



მეზობელ ბინასთან საერთო კედლის მასალა - ბეტონის ბლოკი, სისქე 160მმ

შენიშვნა:

ფილაჭრის ზუსტი ადგილმდებარეობა და ზომები დაზუსტდება პროექტირების ეტაპზე.

ბინების საბოლოო ფასდაკლებული ღირებულება, ავეჯით ან ავეჯის გარეშე, ასევე ფასდაკლების ოდენობა დამოკიდებულია ბინის ფართობზე, სართულზე, ხედებზე, ორიენტაციაზე, ბინის ტიპზე და სხვა ფაქტორებზე. ბინების საბოლოო ფასდაკლებული ღირებულება დაზუსტდება ინდივიდუალურად.

ნორმატიული ადმინისტრაციული სისტემის გამართვის ა "ბინის ეროვნული ტიპების შესახებ" ტექნიკური რეგლამენტის დამტკიცების შესახებ 309-ე დადგენილება

სრული ინფორმაციის მისაღებად, გთხოვთ დაუკავშირდეთ გაყიდვების მენეჯერს.

ფასდაკლების ოდენობა განისაზღვრება ბინის ფართობის მიხედვით.

ფასდაკლების ოდენობა განისაზღვრება ბინის ფართობის მიხედვით.

ფასდაკლების ოდენობა განისაზღვრება ბინის ფართობის მიხედვით.

ფასდაკლების ოდენობა განისაზღვრება ბინის ფართობის მიხედვით.

ფასდაკლების ოდენობა განისაზღვრება ბინის ფართობის მიხედვით.

ფასდაკლების ოდენობა განისაზღვრება ბინის ფართობის მიხედვით.

ფასდაკლების ოდენობა განისაზღვრება ბინის ფართობის მიხედვით.

ფასდაკლების ოდენობა განისაზღვრება ბინის ფართობის მიხედვით.

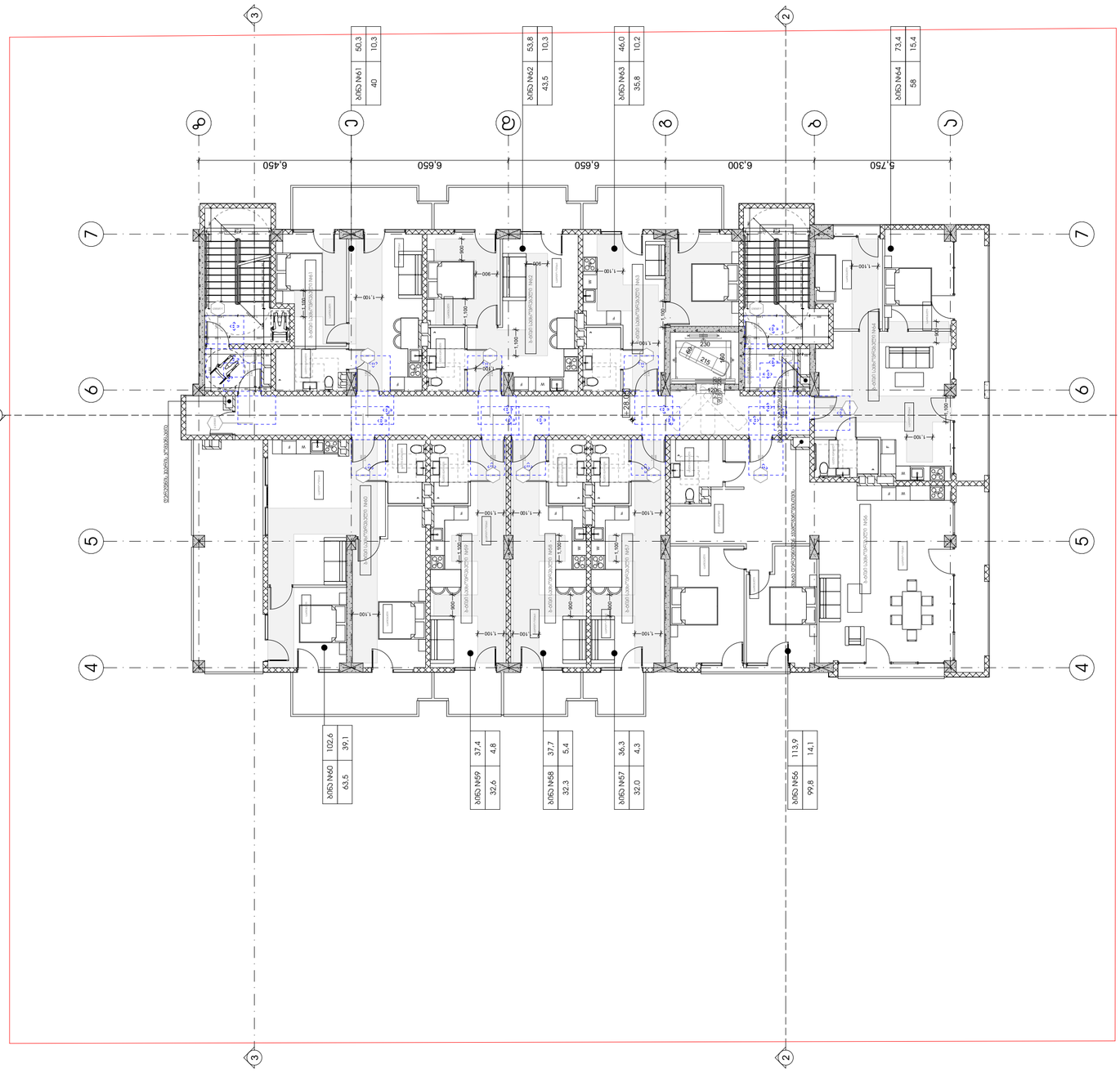

ტიპობრივი ბინების ტიპი

ქ. თბილისი, დიდუბე (ს.კ №01.72.14.014.434)

დასახელება

ზოგადი ინფორმაცია

პროექტის ეტაპი	პროექტირების ეტაპი
ფორმატი	A3
მასშტაბი	1:150
ფურცლების რაოდენობა	26

არქიტექტურული ნაწილი
ბინების ფანჯრების ტიპები და ელემენტები

სტადია	პროექტის მომზადება
თარიღი	20.04.2020

პროექტის ლეგენდები

ამოსაღები ფანჯრები

ფანჯრების ტიპები

ფანჯარა 1



ფანჯარა 2



ფანჯარა 3



ფანჯარა 4



ჯარის წინ მოპირკეთებული სივრცე















შენიშვნა:

პანელის ზედაპირები მოისპოს ის, რომ ისინი ბეტონის პარალელურია.

ბანისების საჭიროებები, ელემენტები გამანაწილებელ ელემენტებთან ჩამოსაბმელი და დენსაკონტაქტო ელემენტების ჩამოსაბმელად გამაშვებელ ელემენტებთან ერთად ბანისების ელემენტების ბეტონირების ბეტონის ნარევში ჩასამატებელი ბეტონის ნარევის ინექციის ელემენტები ბეტონის ნარევის ინექციის ელემენტები

ნორმატიული საკონსტრუქციო სისტემები საბარელების ა "ტიპის პარალელური ელემენტის სანებართვო პროექტის ბეტონის ნარევში ჩასამატებელი

სიწყვეტის ჩამოსაბმელი ელემენტები, ჩამოსაბმელი დენსაკონტაქტო ბეტონის ნარევში ჩასამატებელი ელემენტები, ელემენტების ბეტონირების ბეტონის ნარევში ჩასამატებელი ელემენტები სანებართვო პროექტის ა "ტიპის ბანისების ბეტონის ნარევში ჩასამატებელი ელემენტები

ობიექტის მისამართი
ქ. თბილისი, დიდუბე
(ს.კ №01.72.14.014.434)

დამკვეთი
ზაზა ონაშვილი

პროექტის ავტორი/ ხელმძღვანელი	მთავარი	ვარლამიშვილი
	მთავარი	ცისკარიძე

დეტალები	მასშტაბი	ტიპი	ფურცელი
A3	1:150		27

არქიტექტურული სახელოსნო
არქიტექტორი ანა ბერიძე
ტელ: 577078880

სახელი	არქიტექტის მემორანდუმი
თარიღი	20.04.2020

პროექტის ლეგენდა

ასოსაწყობი ელემენტები

ფილაქანელის სალესი

ბანაკანაში 1 | ბანაკანაში 2

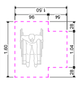

ბანაკანაში 3 | ბანაკანაში 4

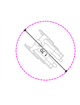

კედლის ნაწილ მასალისეული სივრცე

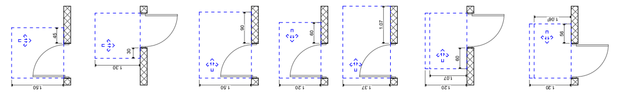
მასალა:ფასადის სანაპირო პანელი - სანაპირო პანელი
ფინიშის ბრილიანტი - ბაკოსანი ბაზალტი

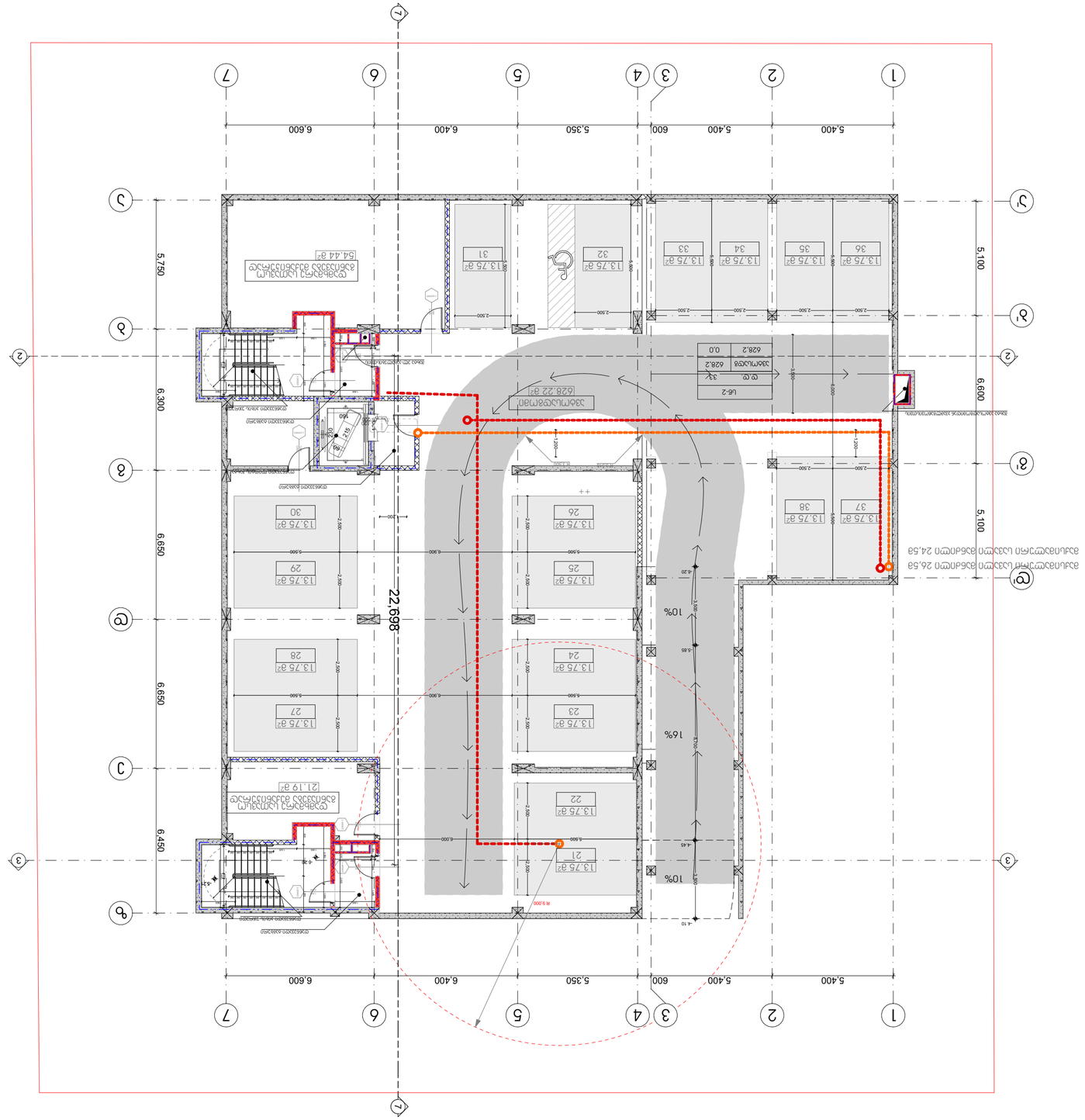

תוכנית קומת קרקע

קנה מידה 1:150

מקרא			
מבנה חדש			
מבנה קיים להריסה			
מבנה קיים לשימור			
מבנה קיים לשימור מיוחד			
מבנה קיים לשימור מיוחד - חזית			
מבנה קיים לשימור מיוחד - מעלית			
מבנה קיים לשימור מיוחד - גג			
מבנה קיים לשימור מיוחד - חלל			
מבנה קיים לשימור מיוחד - חלל כפול			
מבנה קיים לשימור מיוחד - חלל כפול - חזית			
מבנה קיים לשימור מיוחד - חלל כפול - גג			
מבנה קיים לשימור מיוחד - חלל כפול - חלל

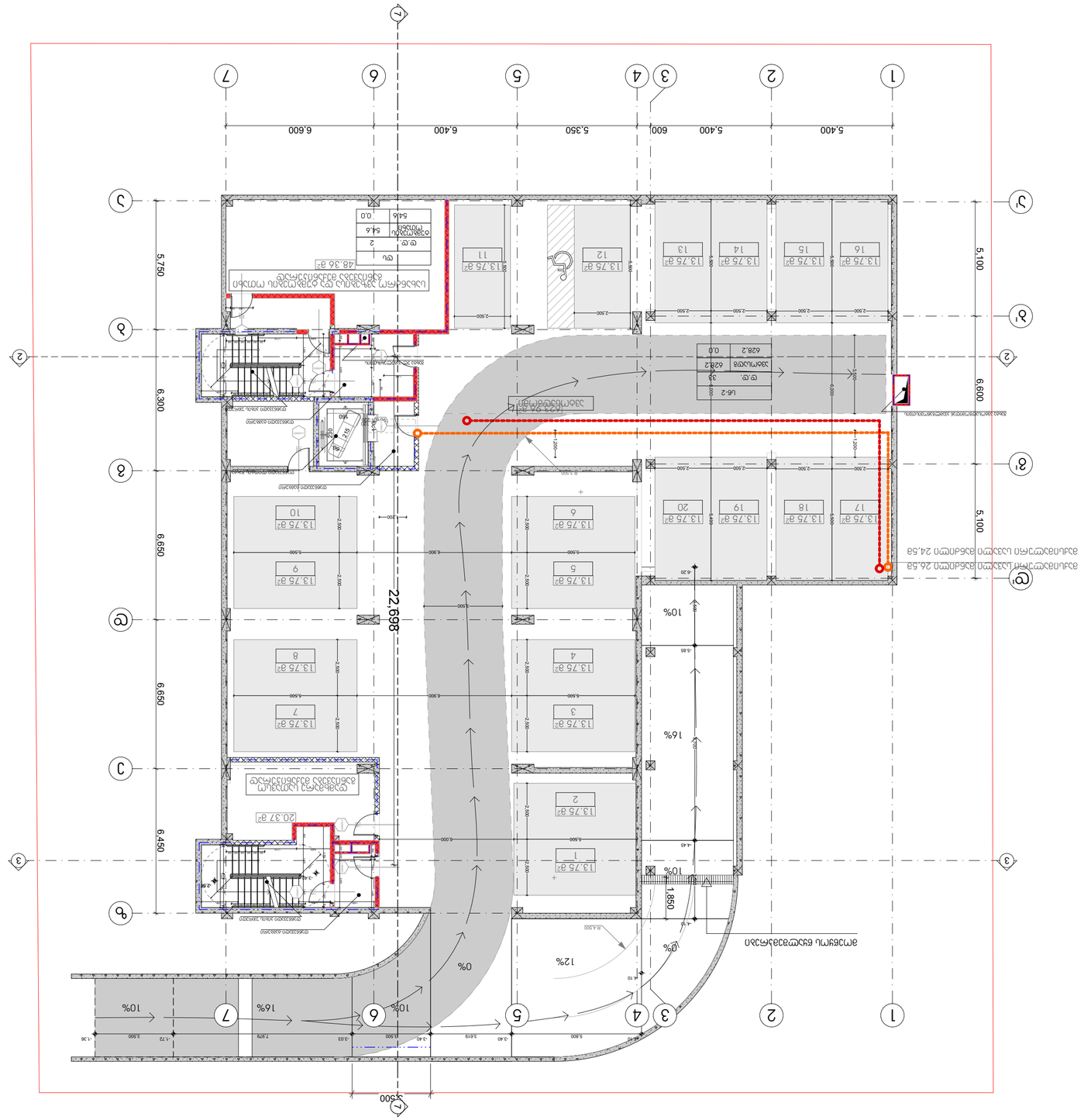
22,698
6,500
5,400
600
5,400
5,350
6,400
6,600
6,650
6,300
6,450
5,750
5,100
6,600
5,100
10%
16%
10%
0%
12%
0%
10%
16%
10%
1,880
מדרגות חיצוניות
מעלית
מבואה
חדר אשפה
חדר חשמל
חדר גנרטור
חדר משאבות
חדר אשפה
חדר חשמל
חדר גנרטור
חדר משאבות
מבואה
מעלית
מדרגות חיצוניות
מדרגות חיצוניות
מעלית
מבואה

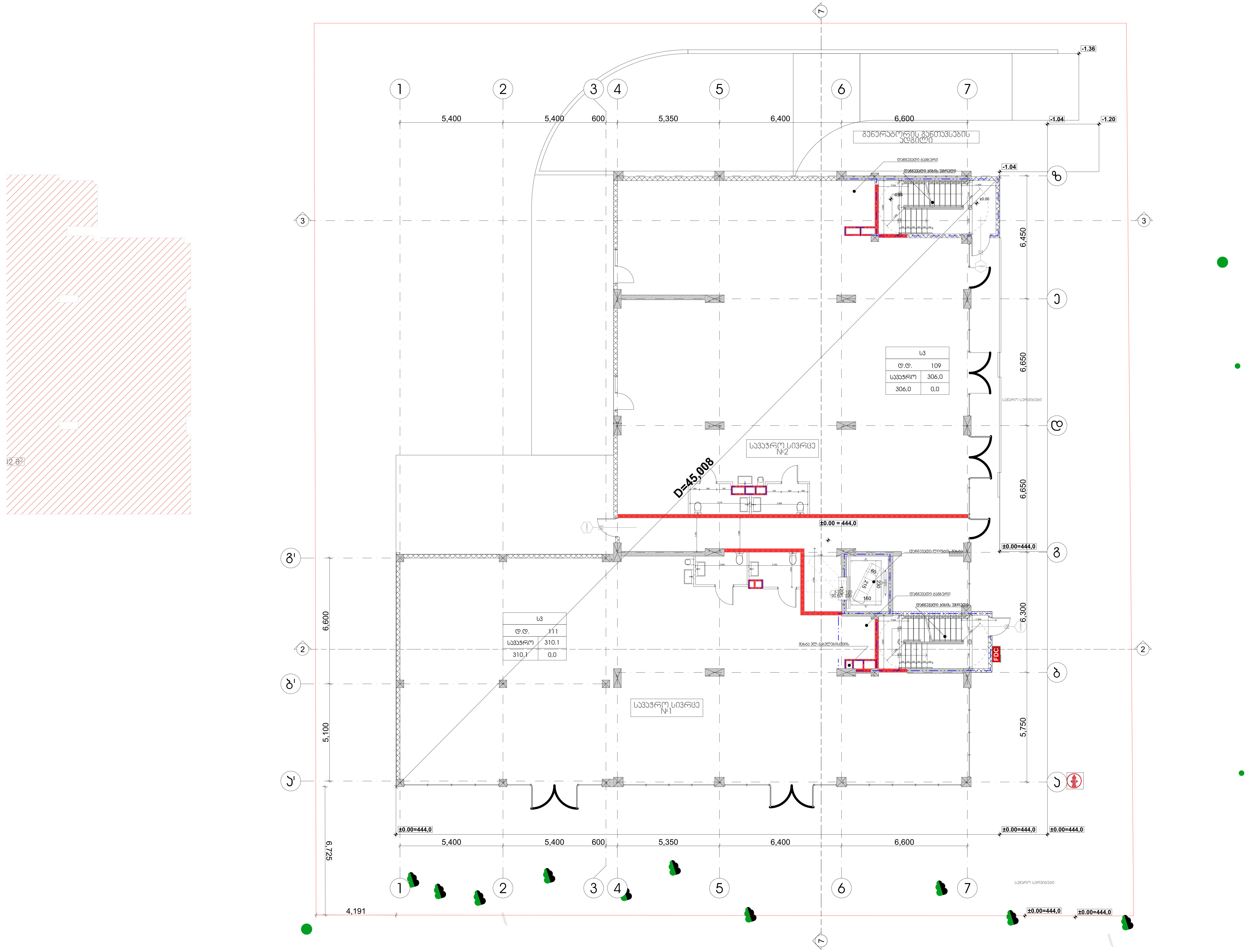

პროექტის სახელწოდება
მრავალფუნქციური კომპლექსი დიდ დიღომში

სტადია	პროექტის შეთანხმება
თარიღი	20.04.2020

პირობითი აღნიშვნები

	ჭრილის ხაზი
+36,00 11 სართული	იატაკის საპროექტო ნიშნული
	სართულიანობა
	საკადასტრო საზღვარი
	ერთსათიანი ცეცხლმედეგობა
	ორსათიანი ცეცხლმედეგობა
	სამსათიანი ცეცხლმედეგობა
	გასასვლელამდე სავალი მაქსიმალური მანძილი
	მისაწვდომი სვლა გეზი
	საერთო სავალი ბილიკი
1,000 2,300	კარის ცეცხლმედეგობის ხარისხი

დაკავებულობის ჯგუფების აღნიშვნა

დაკავებულობის ჯგუფი	დაკავებულობის ჯგუფის აღნიშვნა	ფერის კოდი
თავშეყრის ჯგუფი (თვ)		RGB (34.139.34)
საქმიანი ჯგუფი (სქ)		RGB (34.139.34)
საგანმანათლებლო ჯგუფი (სგ)		RGB (34.139.34)
სამრეწველო ჯგუფი (სმ)		RGB (34.139.34)
დიდი საფრთხის შემცველი ჯგუფი (დსშ)		RGB (34.139.34)
დაწესებულებითი ჯგუფი (დწ)		RGB (34.139.34)
სავაჭრო ჯგუფი (სვ)		RGB (34.139.34)
საცხოვრებელი ჯგუფი (სვ)		RGB (34.139.34)
სასაწყობო ჯგუფი (სწ)		RGB (34.139.34)
დამხმარე ჯგუფი (დს)		RGB (34.139.34)

ობიექტის მისამართი
ქ. თბილისი, დიღომი
(ს.კ №01.72.14.014.434)

დამკვეთი
ზაზა იჩქიტიძე

პრ. ავტორი / შემსრულებელი	გიორგი	ვარდოსანიძე
	გიორგი	ცუცქირიძე

ფორმატი	მასშტაბი	კოდი	გვერდი
A3	1:150		31

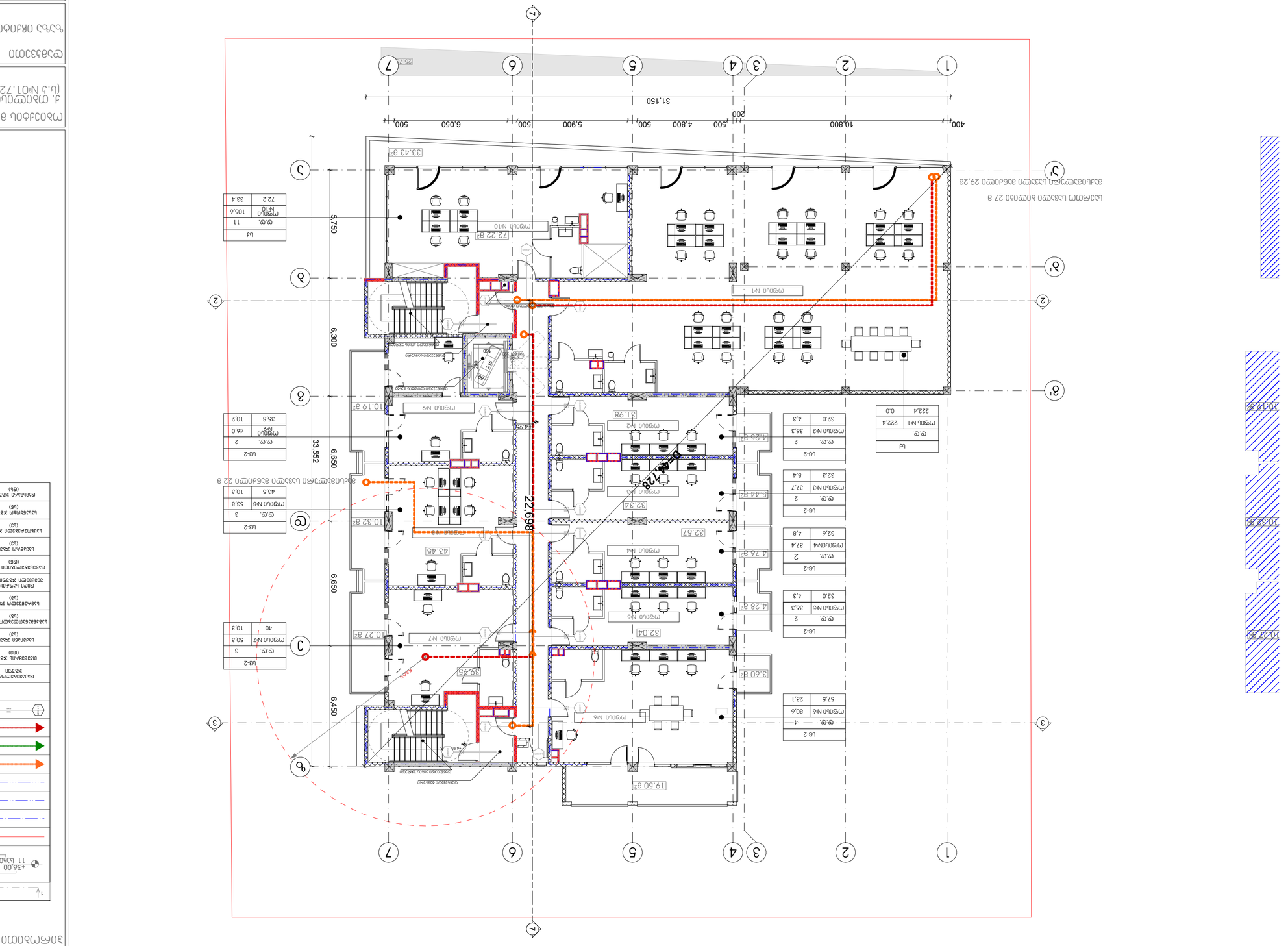
1
2
3
4
5
6
7
1'
2'
3'
400
10,800
200
500
4,800
500
5,900
500
6,050
500
31,150
25.7°
33.43 מ"ר
72.22 מ"ר
מסעדה N1
מסעדה N10
מטבח
10.27 מ"ר
מסעדה N7
32.04
מסעדה N5
4.28 מ"ר
מסעדה N6
19.50 מ"ר
מסעדה N4
32.57
4.76 מ"ר
מסעדה N3
32.34
5.44 מ"ר
מסעדה N2
31.98
4.25 מ"ר
מסעדה N9
10.19 מ"ר
מסעדה N8
43.45
10.32 מ"ר
מסעדה N11
10.32 מ"ר
4.99
4.99
4.99

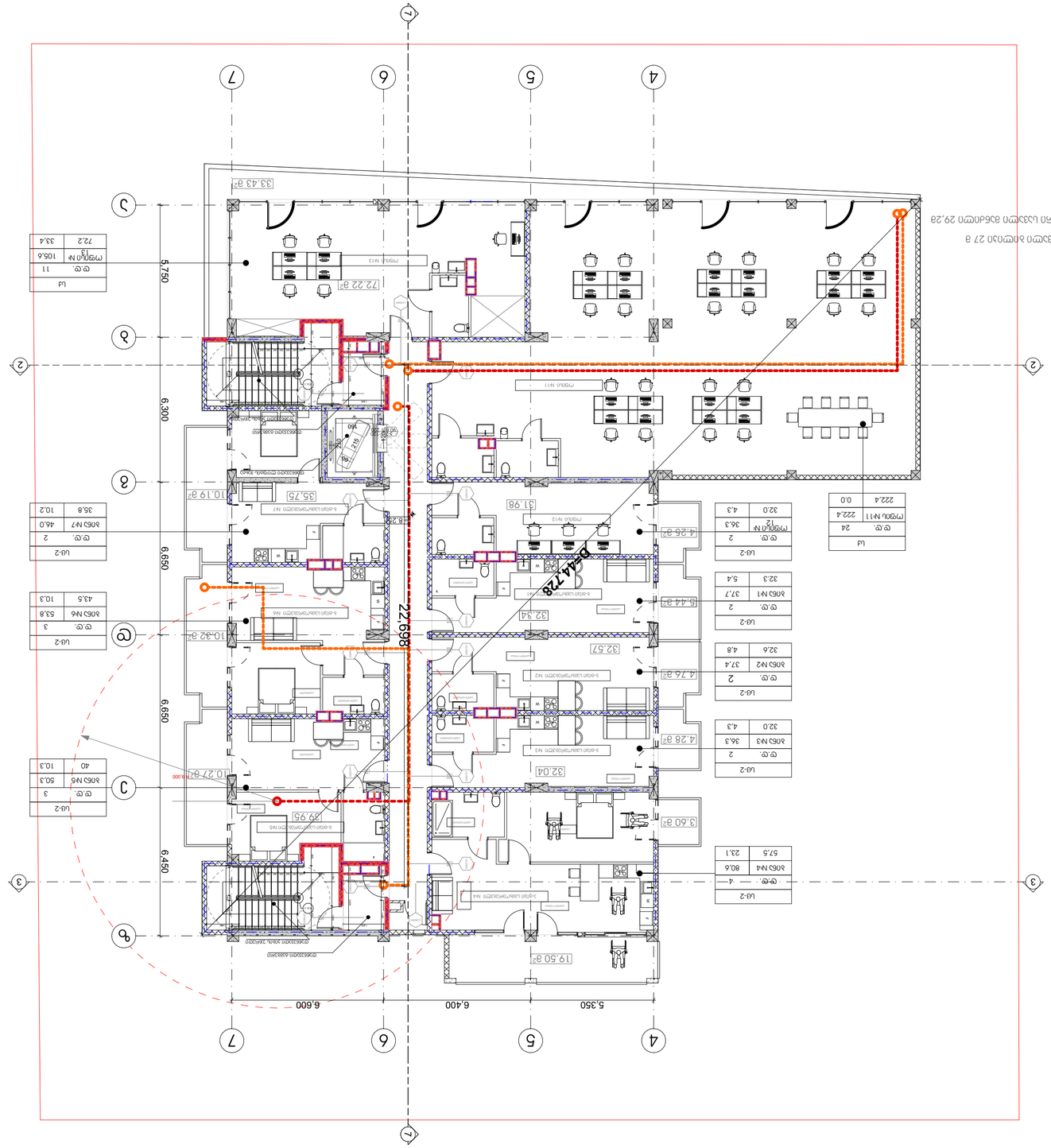

ש"ע	מ"מ	מספר שרטוט
33	1:150	A3

מספר תיק	מהנדס	שם השרטוט / תכנית קומת קרקע
2020	אדריכל	

שם המתכנן	חתימה
אדריכל ומהנדס אזרחי	

שם המתכנן	חתימה
אדריכל ומהנדס אזרחי	

שם היועץ	חתימה

שם היועץ	חתימה

שם היועץ	חתימה

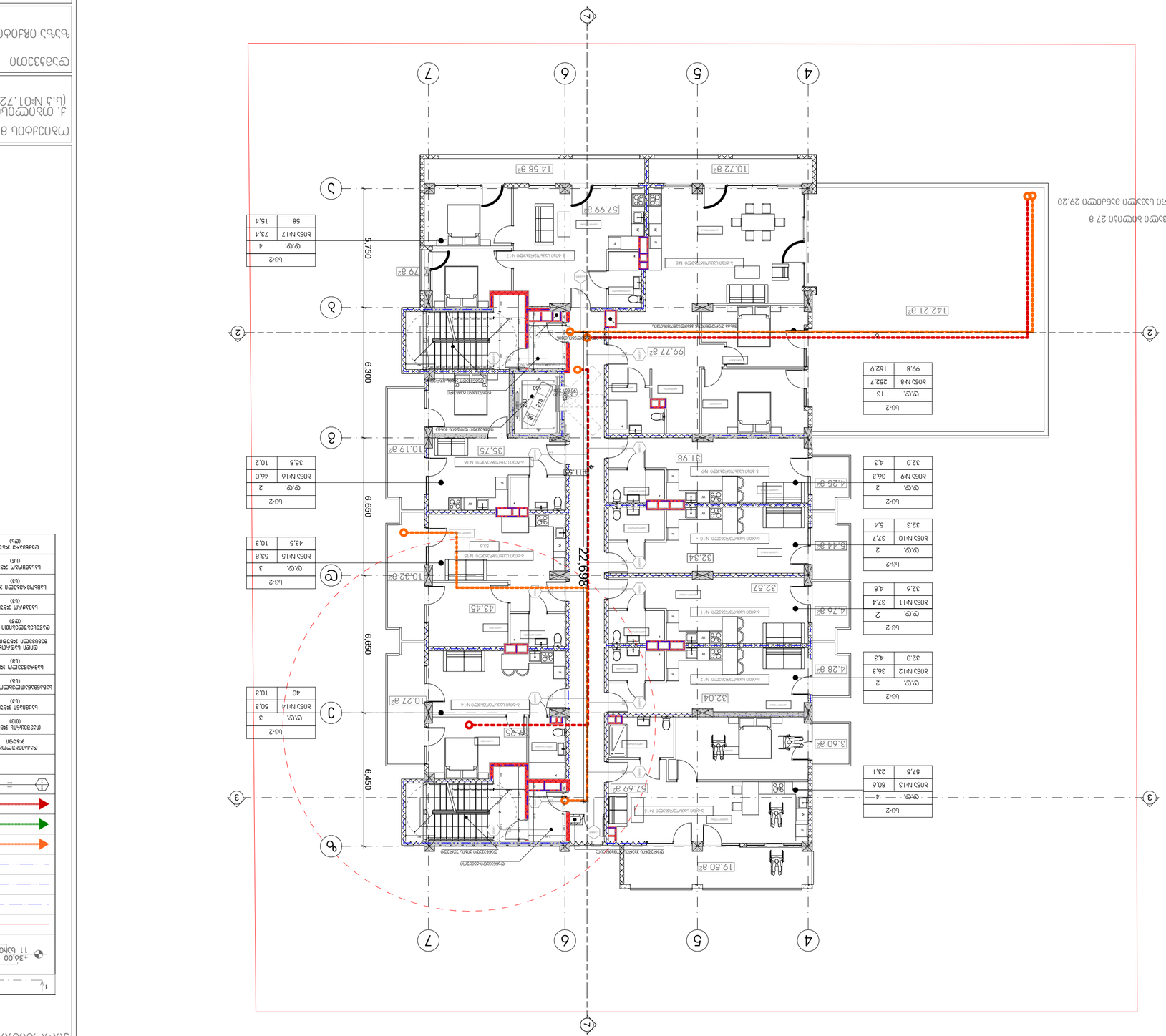
22.698
6.450
6.650
6.650
6.300
5.750
1
2
3
4
5
6
7
10.72 a²
14.58 a²
57.99 a²
10.79 a²
99.77 a²
142.21 a²
10.19 a²
35.75
31.98
4.26 a²
10.27 a²
32.04
3.60 a²
57.69 a²
19.50 a²
10.32 a²
43.45
32.34
32.57
5.44 a²
4.76 a²
4.28 a²
Ub-2
Ub-2
Ub-2

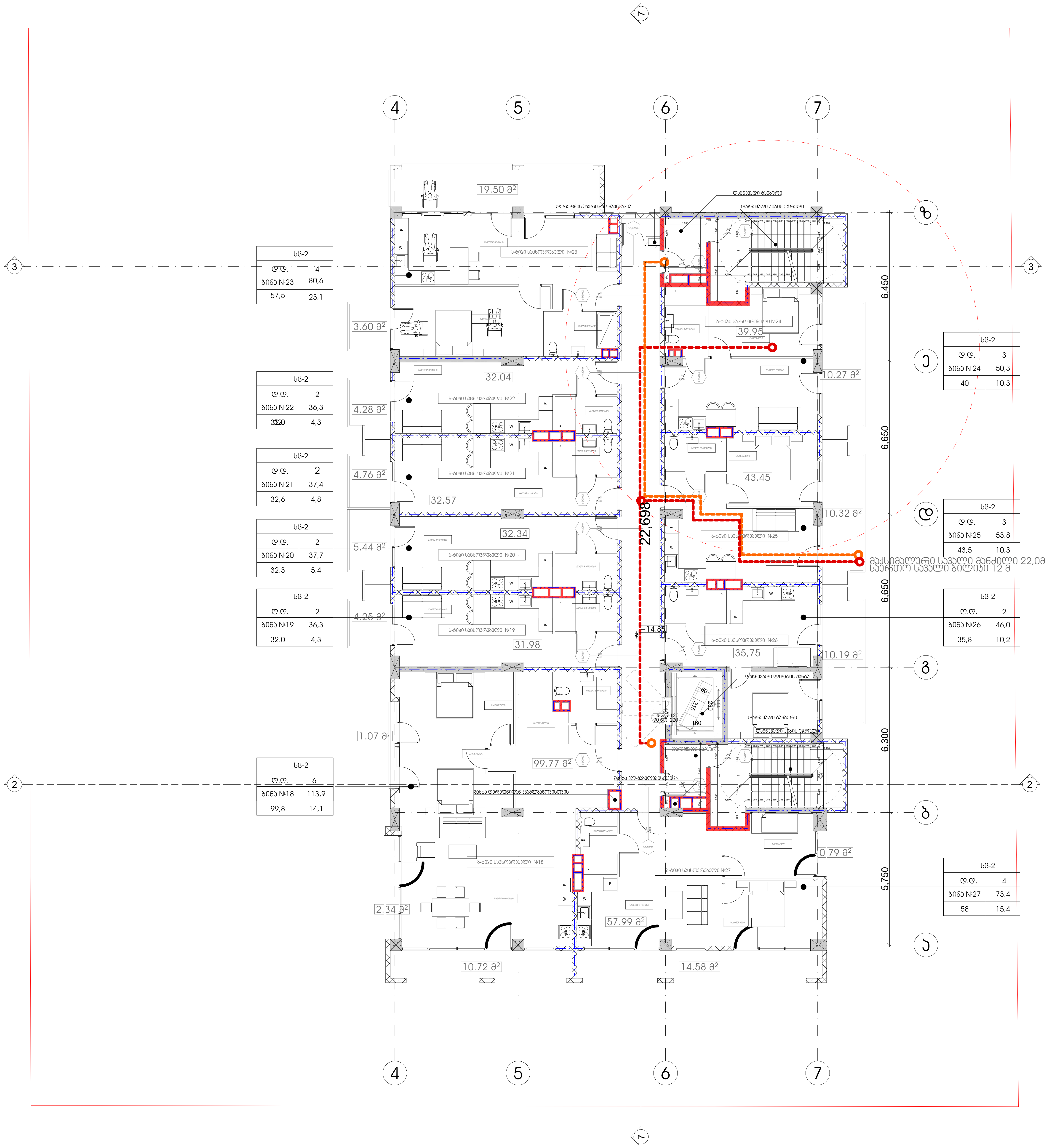

პროექტის სახელწოდება	მრავალფუნქციური კომპლექსი დიდ დიღომში
სტადია	პროექტის შეთანხმება
თარიღი	20.04.2020

პირობითი აღნიშვნები

1	ჭრილის ხაზი
+36,00 / 11 სართული	იატაკის საპროექტო ნიშნული / სართულიანობა
	საკადასტრო საზღვარი
	ერთსაათიანი ცეცხლმედეგობა
	ორსაათიანი ცეცხლმედეგობა
	სამსაათიანი ცეცხლმედეგობა
	გასასვლელამდე სავალი მაქსიმალური მანძილი
	მისაწვდომი სვლა გზა
	საერთო სავალი ბილიკი
	კარის ცეცხლმედეგობის ხარისხი

დაკავებულობის ჯგუფების აღნიშვნა

დაკავებულობის ჯგუფი	დაკავებულობის ჯგუფის აღნიშვნა	ფერის კოდი
თავშეყრის ჯგუფი (თვ)		RGB (34.139.34)
საქმიანი ჯგუფი (სქ)		RGB (34.139.34)
საგანმანათლებლო ჯგუფი (სგ)		RGB (34.139.34)
სამრეწველო ჯგუფი (სმ)		RGB (34.139.34)
დიდი საფრთხის შემცველი ჯგუფი (დსშ)		RGB (34.139.34)
დაწესებულებითი ჯგუფი (დწ)		RGB (34.139.34)
სავაჭრო ჯგუფი (სვ)		RGB (34.139.34)
საცხოვრებელი ჯგუფი (სც)		RGB (34.139.34)
სასაწყობო ჯგუფი (სწ)		RGB (34.139.34)
დამხმარე ჯგუფი (დს)		RGB (34.139.34)

ობიექტის მისამართი	ქ. თბილისი, დიღომი (ს.კ №01.72.14.014.434)
დამკვეთი	ზაზა იჩქიტიძე

პრ. ავტორი / შემსრულებელი	გიორგი	ვარდოსანიძე
	გიორგი	ცუცქირიძე

ფორმატი	მასშტაბი	კოდი	გვერდი
A3	1:150		35

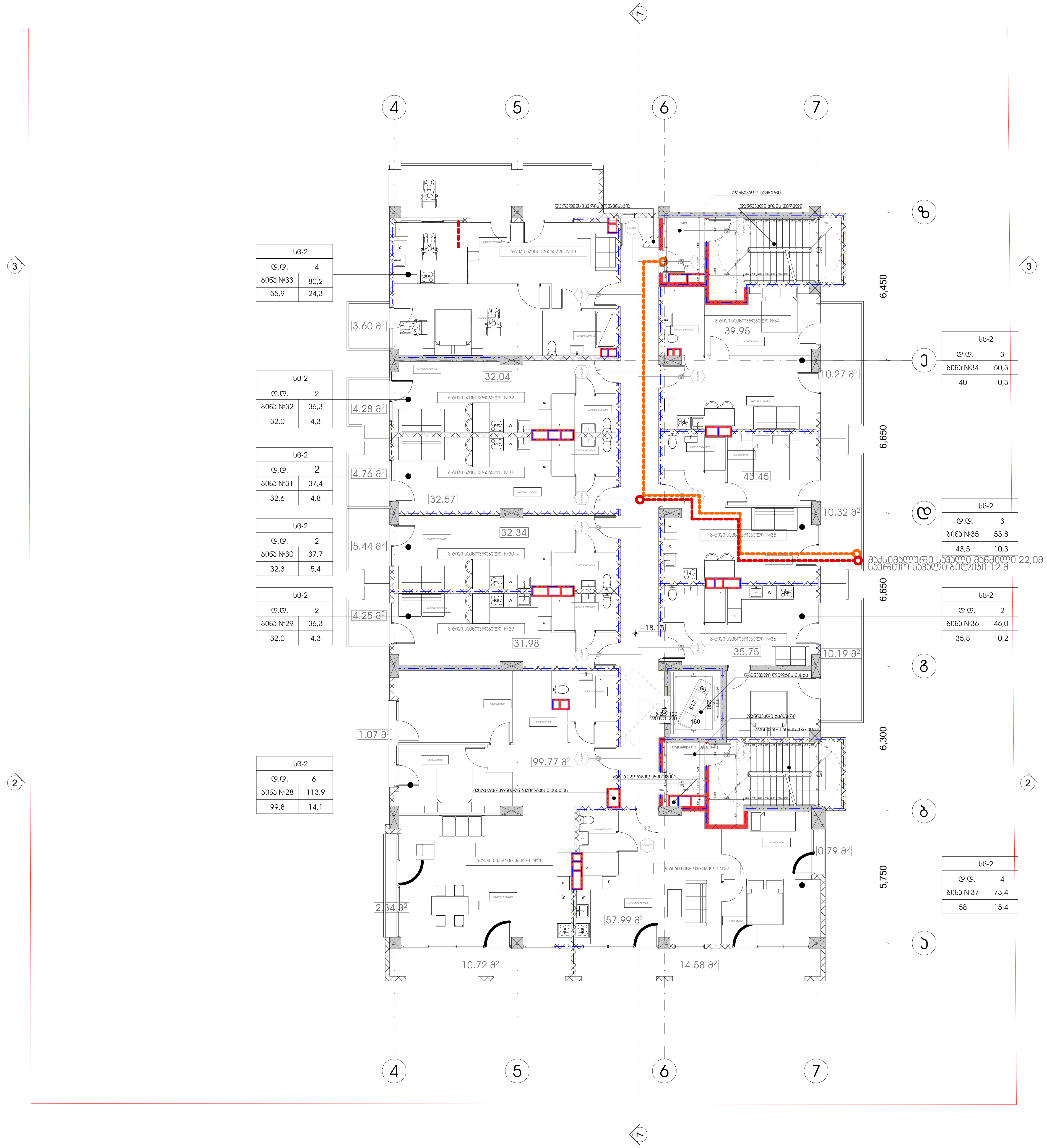

პროექტის სახელწოდება	
მრავალფუნქციური კომპლექსი დიდ დიღომში	
სტადია	პროექტის შეთანხმება
თარიღი	20.04.2020

პირობითი აღნიშვნები

1	ჭრილის ხაზი
+36,00 11 სართული	იატაკის საპროექტო ნიშნული / სართულიანობა
	საკადასტრო საზღვარი
	ერთსაათიანი ცეცხლმედეგობა
	ორსაათიანი ცეცხლმედეგობა
	სამსაათიანი ცეცხლმედეგობა
	გასასვლელამდე სავალი მაქსიმალური მანძილი
	მისაწვდომი სვლა გზა
	საერთო სავალი ბილიკი
1.000 / 2.300	კარის ცეცხლმედეგობის ხარისხი

დაკავებულობის ჯგუფების აღნიშვნა

დაკავებულობის ჯგუფი	დაკავებულობის ჯგუფის აღნიშვნა	ფერის კოდი
თავშეყრის ჯგუფი (თვ)		RGB (34.139.34)
საქმიანი ჯგუფი (სქ)		RGB (34.139.34)
საგანმანათლებლო ჯგუფი (სგ)		RGB (34.139.34)
სამრეწველო ჯგუფი (სმ)		RGB (34.139.34)
დიდი საფრთხის შემცველი ჯგუფი (დსშ)		RGB (34.139.34)
დაწესებულებითი ჯგუფი (დწ)		RGB (34.139.34)
სავაჭრო ჯგუფი (სვ)		RGB (34.139.34)
საცხოვრებელი ჯგუფი (სც)		RGB (34.139.34)
სასაწყობო ჯგუფი (სწ)		RGB (34.139.34)
დამხმარე ჯგუფი (დხ)		RGB (34.139.34)

ობიექტის მისამართი

ქ. თბილისი, დიღომი
(ს.კ №01.72.14.014.434)

დამკვეთი

ზაზა იჩქიტიძე

პრ. ავტორი / შემსრულებელი	გიორგი	ვარდოსანიძე
	გიორგი	ცუცქირიძე

ფორმატი	მასშტაბი	კოდი	გვერდი
A3	1:150		36

מבנה מגורים בן 6 קומות מעל קומת עמודים	
רחוב הרב יצחק נסים 14, ירושלים	
תוכנית קומת גג	20.04.2020

מהנדס הקונסטרוקציה	
יועץ הבטיחות	
יועץ הנגישות	
יועץ הכיבוי	
יועץ הסביבתי	
יועץ הפיזיקה של הבניין	
יועץ התנועה	
יועץ הגינון	
יועץ הניקוז	
יועץ הביוב	
יועץ המים	
יועץ החשמל	
יועץ התקשורת	
יועץ הגז	
יועץ הכבאות	
יועץ הסולארי	
יועץ הקרינה	
יועץ הרעש	
יועץ האקוסטיקה	
יועץ הבטון	
יועץ הפלדה	
יועץ הקירות הבלתי תלויים	
יועץ הקירות התומכים	
יועץ הקרקע	
יועץ הכבישים	
יועץ הגשרים	
יועץ המנהרות	
יועץ הרציפים	
יועץ הנמלים	
יועץ הסכרים	
יועץ הנתיבים	
יועץ הרכבות	
יועץ הנתיב

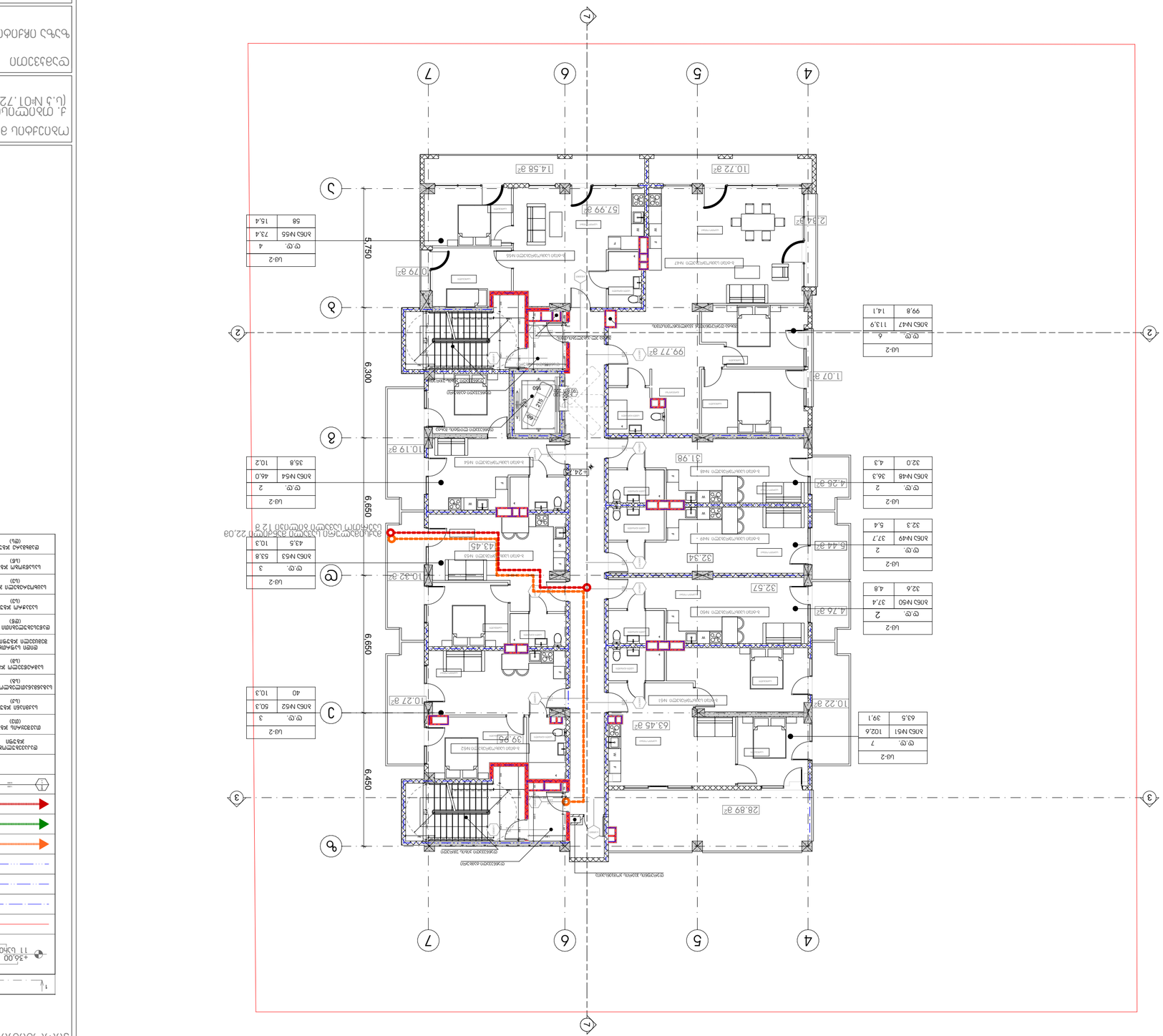
4
5
6
7
1
2
3
6,300
6,650
6,650
6,450
5,750
1.07 מ"ר
99.77 מ"ר
31.98
10.19 מ"ר
24.0
10.27 מ"ר
39.85
63.45 מ"ר
28.89 מ"ר
10.32 מ"ר
43.45
32.34
32.57
10.22 מ"ר
4.26 מ"ר
5.44 מ"ר
4.76 מ"ר
2.34 מ"ר
57.99 מ"ר
0.79 מ"ר
10.72 מ"ר
14.58 מ"ר
לובי
חדר מדרגות
מעלית
מחסן
חדר אשפה
חדר טכני
חדר חשמל
חדר תקשורת
חדר עגלות
חדר אופניים
מחסן דיירים
חניה
חניה נכים
חניה מקורה
חניה לרכב חשמלי
חניה לאופנועים
חניה לאופניים
חניה לרכב משא
חניה לרכב משא מקורה
חניה לרכב משא נכים
חניה לרכב משא חשמלי
חניה לרכב משא נכים חשמלי
חניה לרכב משא מקורה נכים
חניה לרכב משא מקורה חשמלי
חניה לרכב משא מקורה נכים חשמלי
חניה לרכב משא מקורה נכים חשמלי
חניה לרכב משא מקורה נכים

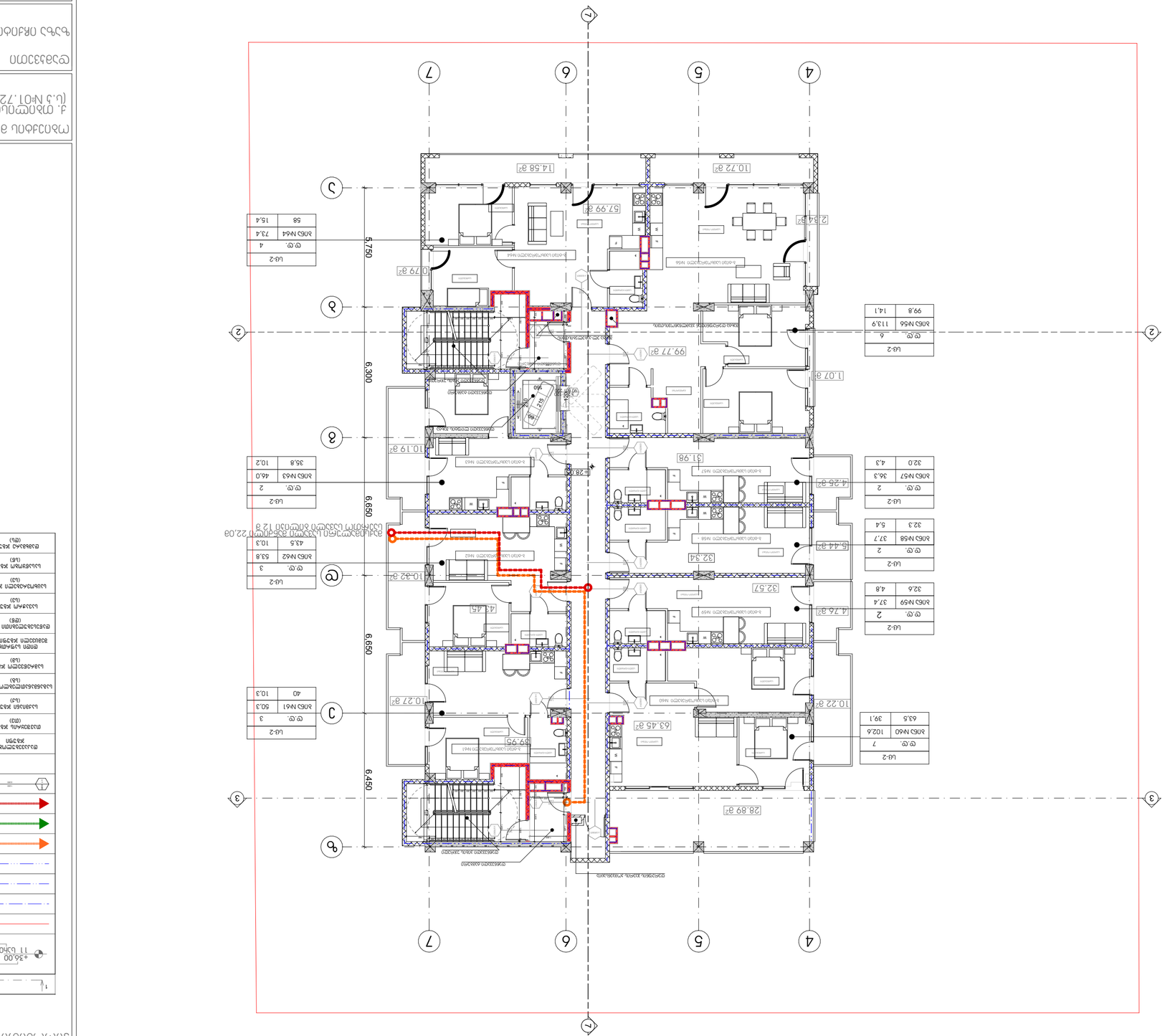

מהנדס:	
מתכנן:	
יועץ:	

שלב:	תכנית מפורטת
קנ"מ:	1:150
גודל:	A3
תאריך:	20.04.2020
גרסה:	39

מגורים בקיבוץ מעוז חיים
תוספת 2 יחידות דיור בבניין קיים

כתובת הנכס: רח' מעוז חיים 14, מעוז חיים

גוש:	30036
חלקה:	43
מגרש:	1
תת חלקה:	1

מבצע:	
מתכנן:	
מודד:	

מצב קיים	
מצב מוצע	
הריסה	
בניה חדשה	
קווי בניין	
גבול מגרש	
גבול חלקה	
גבול תת חלקה	
גבול מבנה	
קו חשמל	
קו מים	
קו ביוב	
קו גז	
קו תקשורת	
קו ניקוז	
קו מים כבאי	
קו מים חמים	
קו מים קרים	
קו ביוב	
קו ניקוז	
קו חשמל	
קו תקשורת	
קו ג

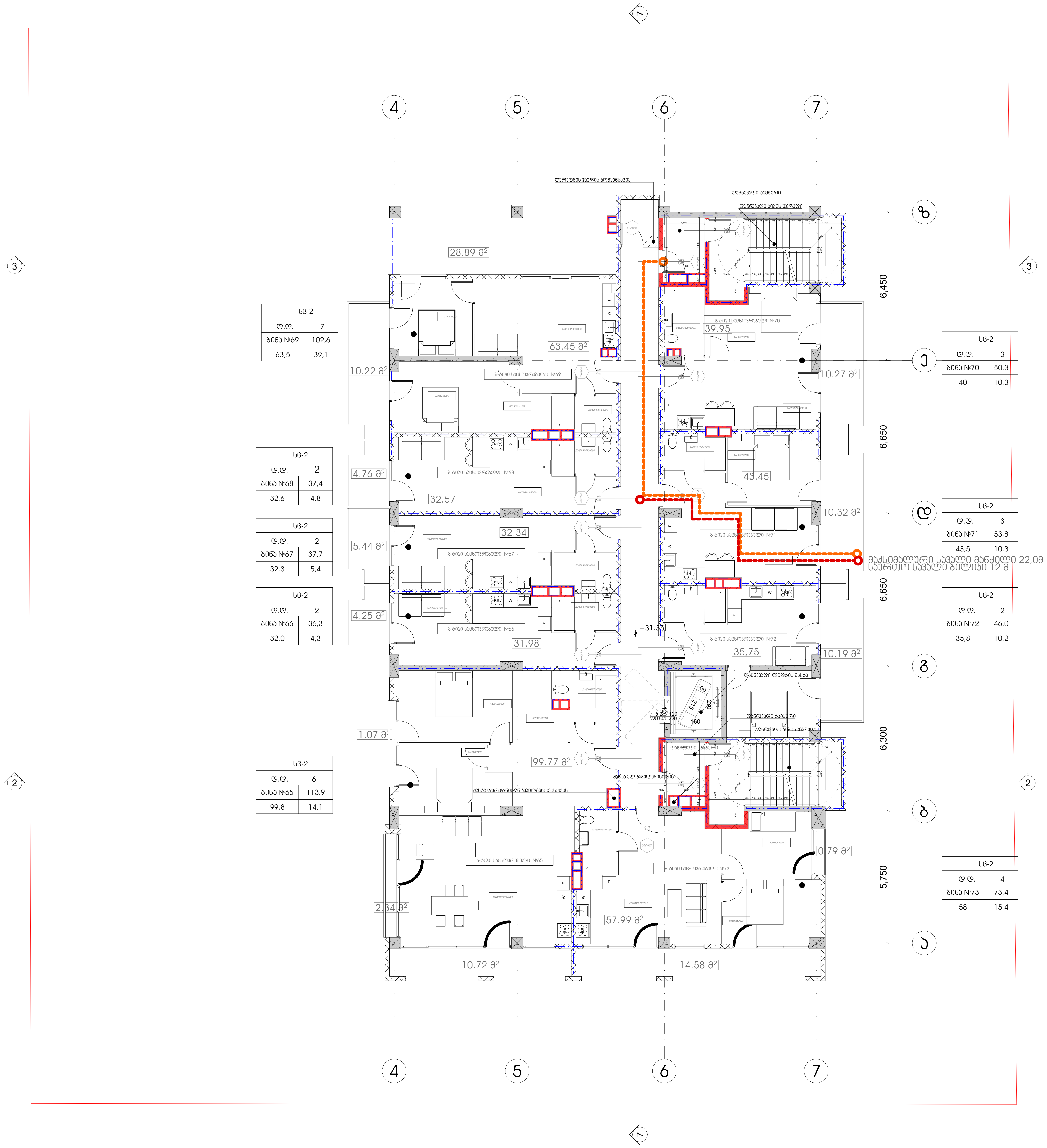

პროექტის სახელწოდება

მრავალფუნქციური კომპლექსი
დიდ დიღომში

სტადია	პროექტის შეთანხმება
თარიღი	20.04.2020

პირობითი აღნიშვნები

1	ჭრილის ხაზი
+36,00 11 სართული	იატაკის საპროექტო ნიშნული; სართულიანობა
	საკადასტრო საზღვარი
	ერთსაათიანი ცეცხლმედეგობა
	ორსაათიანი ცეცხლმედეგობა
	სამსაათიანი ცეცხლმედეგობა
	გასასვლელამდე სავალი მაქსიმალური მანძილი
	მისაწვდომი სვლა გზა
	საერთო სავალი ბილიკი
1.000 2.300	კარის ცეცხლმედეგობის ხარისხი

დაკავებულობის ჯგუფების აღნიშვნა

დაკავებულობის ჯგუფი	დაკავებულობის ჯგუფის აღნიშვნა	ფერის კოდი
თავშეყრის ჯგუფი (თშ)		RGB (34.139.34)
საქმიანი ჯგუფი (სქ)		RGB (34.139.34)
საგანმანათლებლო ჯგუფი (სგ)		RGB (34.139.34)
სამრეწველო ჯგუფი (სმ)		RGB (34.139.34)
დიდი საფრთხის შემცველი ჯგუფი (დსშ)		RGB (34.139.34)
დაწესებულებითი ჯგუფი (დწ)		RGB (34.139.34)
სავაჭრო ჯგუფი (სვ)		RGB (34.139.34)
საცხოვრებელი ჯგუფი (სც)		RGB (34.139.34)
სასაწყობო ჯგუფი (სწ)		RGB (34.139.34)
დამხმარე ჯგუფი (დხ)		RGB (34.139.34)

ობიექტის მისამართი

ქ. თბილისი, დიღომი
(ს.კ №01.72.14.014.434)

დამკვეთი

ზაზა იჩქიტიძე

პრ. ავტორი / შემსრულებელი	გიორგი	ვარდოსანიძე
	გიორგი	ცუცქირიძე

ფორმატი	მასშტაბი	კოდი	გვერდი
A3	1:150		40

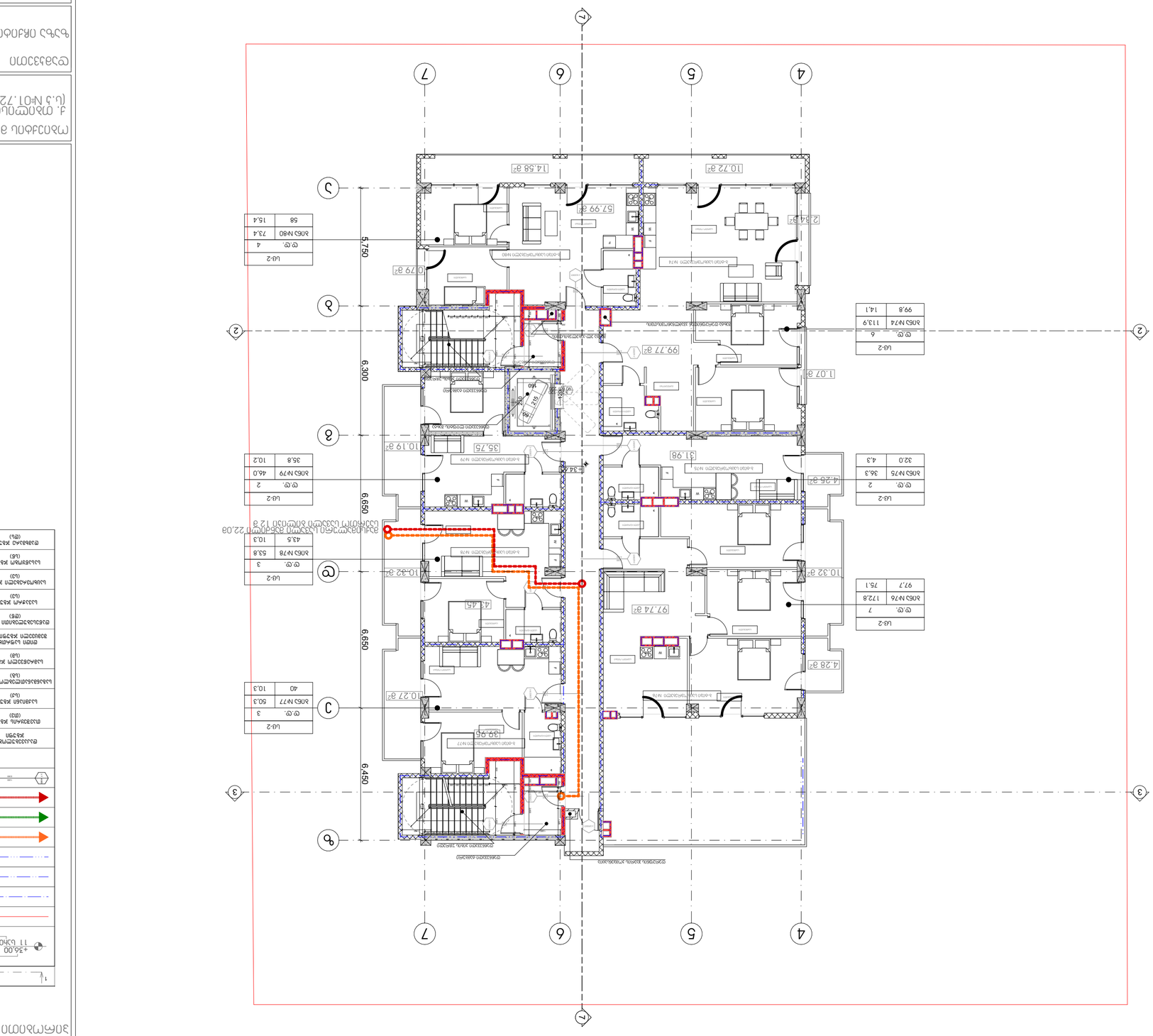

Ф.Ф.	Фасад
Ц-2	Цоколь
ЛОБ	Лобовое стекло

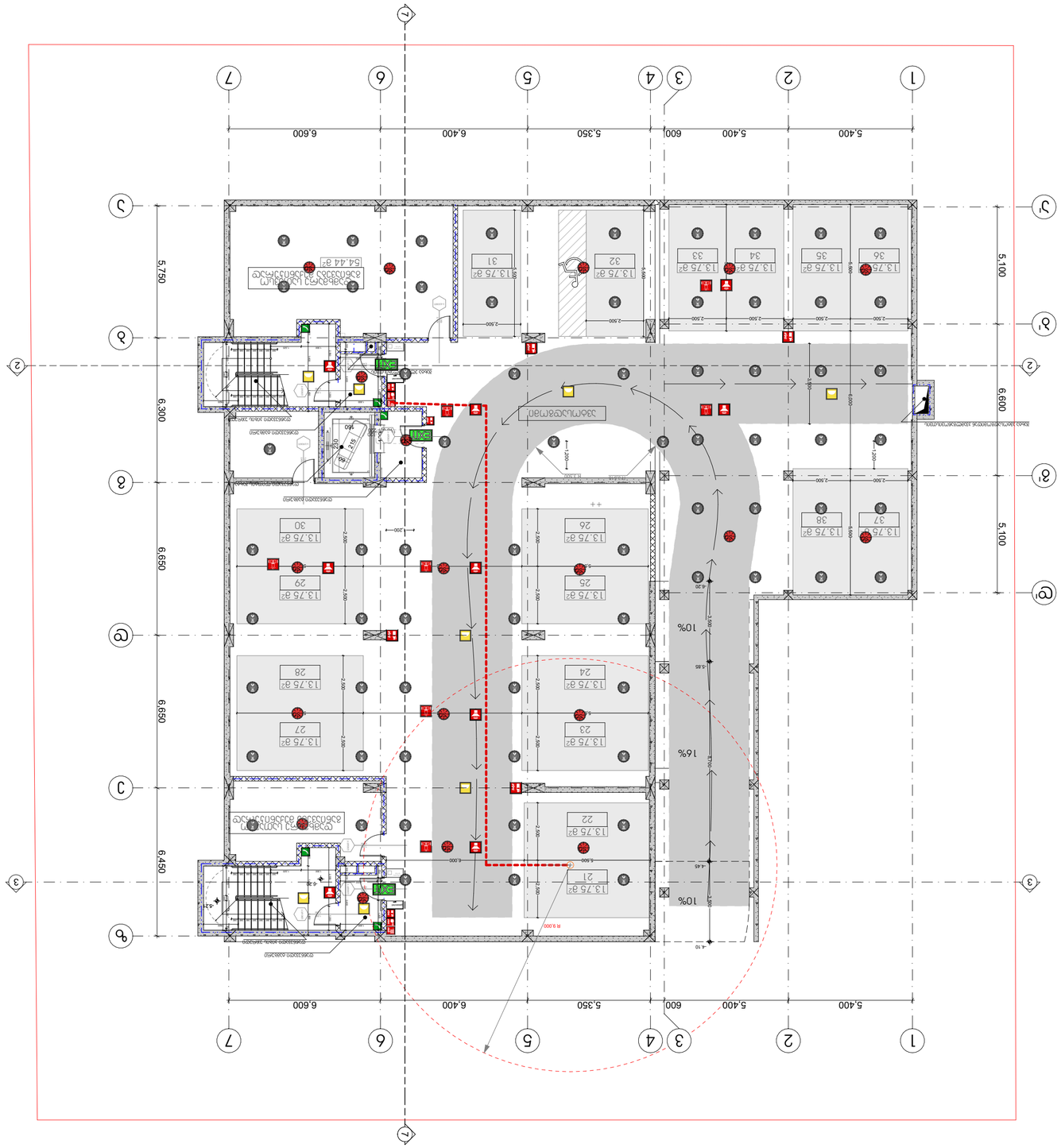

מבנה חדש	
קווי גבול מגרש	
קווי בניין	
מסלול פינוי מבנה	
מדרגות חיצוניות	
מעלית כיבוי אש	
מסלול פינוי מבנה לאחר שריפה	
מסלול פינוי מבנה לאחר שריפה	
מסלול פינוי מבנה לאחר שריפה

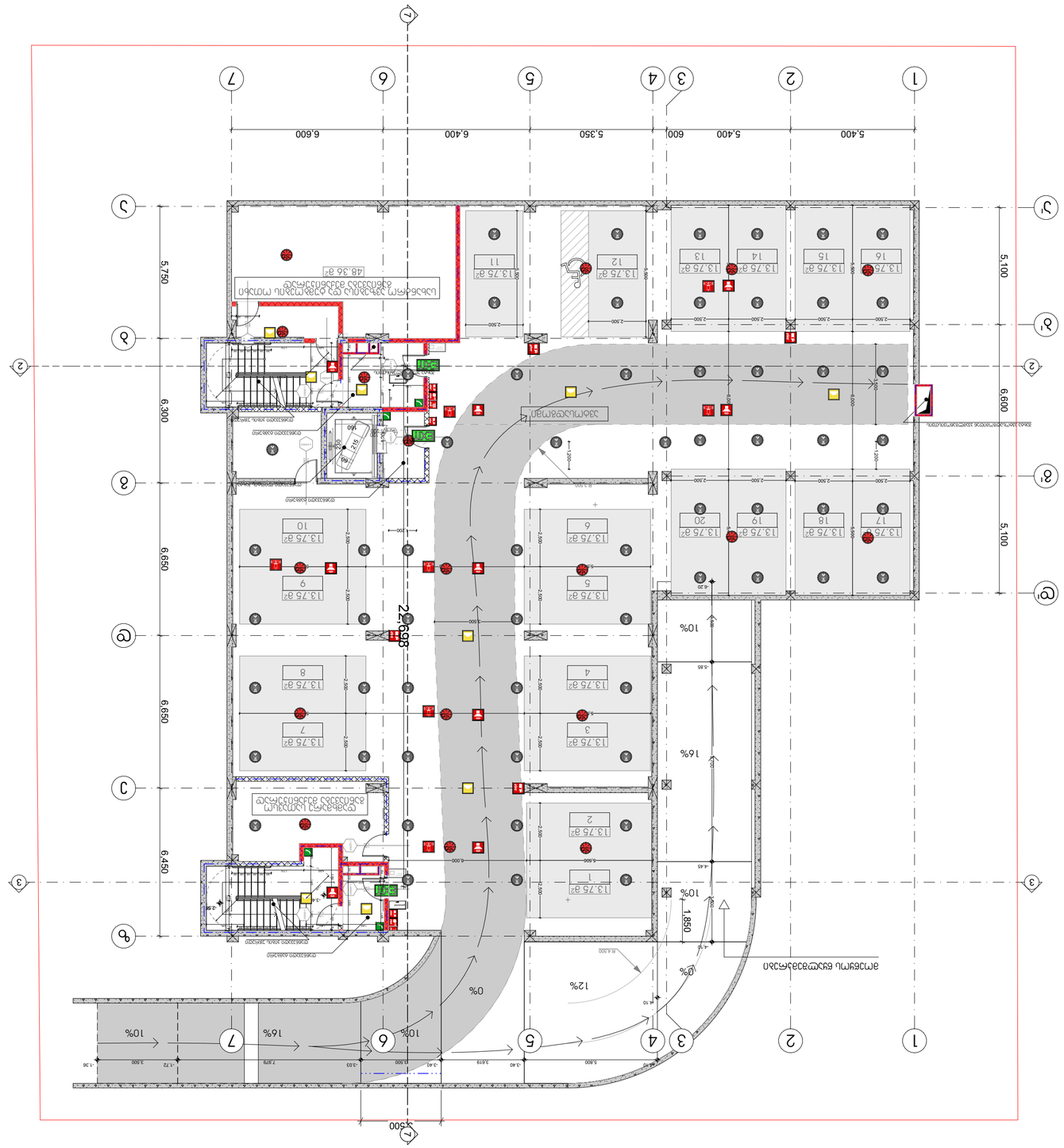

ΑΡΧΙΤΕΚΤΟΝΙΚΗ ΜΕΛΕΤΗ ΠΥΡΟΠΡΟΣΤΑΣΙΑΣ	
ΚΑΤΟΨΗ ΙΣΟΓΕΙΟΥ	
ΚΛΙΜΑΚΑ	1:150
ΗΜΕΡΟΜΗΝΙΑ	20.04.2020
ΑΡΙΘΜΟΣ ΣΧΕΔΙΟΥ	43

ΚΑΤΑΣΚΕΥΑΣΤΗΣ	
ΜΕΛΕΤΗΤΗΣ / ΜΗΧΑΝΟΛΟΓΟΣ ΜΗΧΑΝΙΚΟΣ	
ΑΡΙΘΜΟΣ ΜΕΛΕΤΗΣ	
ΑΡΙΘΜΟΣ ΑΔΕΙΑΣ ΔΟΜΗΣΗΣ	
ΔΙΕΥΘΥΝΣΗ ΟΙΚΟΠΕΔΟΥ	

ΠΡΟΜΕΛΕΤΗΣΗ ΠΥΡΟΠΡΟΣΤΑΣΙΑΣ
Δ. ΘΕΣΣΑΛΟΝΙΚΗΣ, ΓΕΩΤΕΜΑΧΙΟ 14.014.434 (Ω.Σ. Νº01.72)

ΥΠΟΜΝΗΜΑ

ΚΑΤΟΨΗ ΟΡΟΦΟΥ ΚΤΙΡΙΟΥ

ΣΥΜΒΟΛΟ	ΠΕΡΙΓΡΑΦΗ
	ΟΡΙΑ ΠΥΡΟΔΙΑΜΕΡΙΣΜΑΤΩΝ
	ΟΡΙΑ ΠΥΡΟΔΙΑΜΕΡΙΣΜΑΤΩΝ ΕΙΔΙΚΗΣ ΧΡΗΣΗΣ
	ΟΡΙΑ ΠΥΡΟΔΙΑΜΕΡΙΣΜΑΤΩΝ ΜΕΤΑΞΥ ΔΙΑΦΟΡΕΤΙΚΩΝ ΙΔΙΟΚΤΗΣΙΩΝ
	ΟΡΙΑ ΠΥΡΟΔΙΑΜΕΡΙΣΜΑΤΩΝ ΜΕΤΑΞΥ ΔΙΑΦΟΡΕΤΙΚΩΝ ΧΡΗΣΕΩΝ
	ΟΡΙΑ ΠΥΡΟΔΙΑΜΕΡΙΣΜΑΤΩΝ ΜΕΤΑΞΥ ΔΙΑΦΟΡΕΤΙΚΩΝ ΚΤΙΡΙΩΝ
	ΟΡΙΑ ΠΥΡΟΔΙΑΜΕΡΙΣΜΑΤΩΝ ΜΕΤΑΞΥ ΔΙΑΦΟΡΕΤΙΚΩΝ ΙΔΙΟΚΤΗΣΙΩΝ
	ΟΡΙΑ ΠΥΡΟΔΙΑΜΕΡΙΣΜΑΤΩΝ ΜΕΤΑΞΥ ΔΙΑΦΟΡΕΤΙΚΩΝ ΚΤΙΡΙΩΝ
	ΟΡΙΑ ΠΥΡΟΔΙΑΜΕΡΙΣΜΑΤΩΝ ΜΕΤΑΞΥ ΔΙΑΦΟΡΕΤΙΚΩΝ ΧΡΗΣΕΩΝ
	ΟΡΙΑ ΠΥΡΟΔΙΑΜΕΡΙΣΜΑΤΩΝ ΜΕΤΑΞΥ ΔΙΑΦΟΡΕΤΙΚΩΝ ΚΤΙΡΙΩΝ ΚΑΙ ΙΔΙΟΚΤΗΣΙΩΝ
	ΟΡΙΑ ΠΥΡΟΔΙΑΜΕΡΙΣΜΑΤΩΝ ΜΕΤΑΞΥ ΔΙΑΦΟΡΕΤΙΚΩΝ ΚΤΙΡΙΩΝ ΚΑΙ ΧΡΗΣΕΩΝ
	ΟΡΙΑ ΠΥΡΟΔΙΑΜΕΡΙΣΜΑΤΩΝ ΜΕΤΑΞΥ ΔΙΑΦΟΡΕΤΙΚΩΝ ΙΔΙΟΚΤΗΣΙΩΝ ΚΑΙ ΧΡΗΣΕΩΝ
	ΟΡΙΑ ΠΥΡΟΔΙΑΜΕΡΙΣΜΑΤΩΝ ΜΕΤΑΞΥ ΔΙΑΦΟΡΕΤΙΚΩΝ ΚΤΙΡΙΩΝ ΚΑΙ ΙΔΙΟΚΤΗΣ

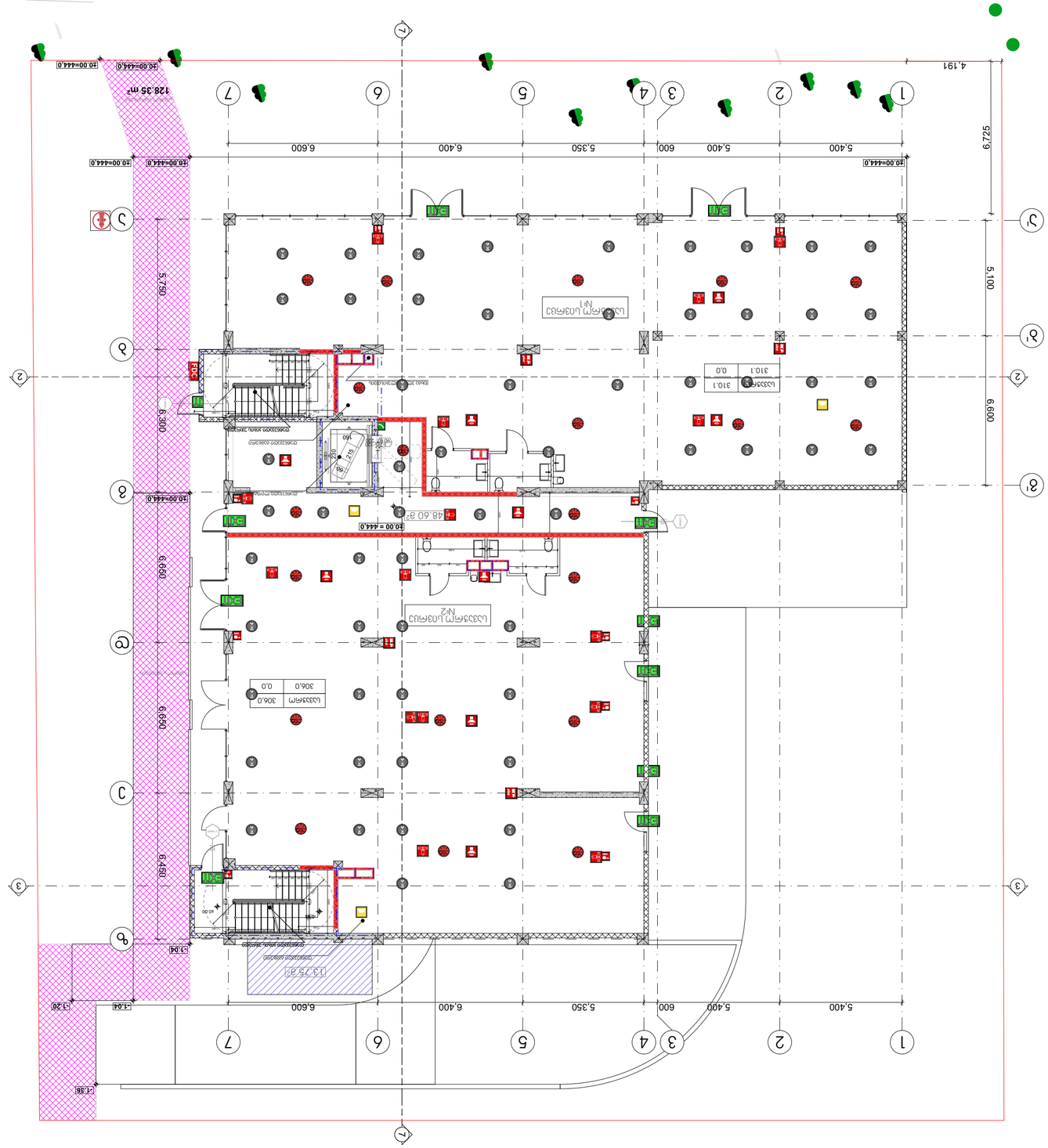
128.35 m²
48.60 m²
13.75 m²
30.00=444.0
5.400
600
5.350
6.400
6.600
4.191
6.725
5.100
6.600
5.750
6.300
6.650
6.450
1.04
1.20
1.36
ПОМЕЩЕНИЕ №1
ПОМЕЩЕНИЕ №2
ЭЛЕКТРОЩИТОВАЯ
310.1
0.0
306.0
ТАМБУР
ВЕСТИБЮЛЬ
ЛИФТОВОЙ ХОЛЛ
ЛИФТ
ЛИФТ
ЛИФТ

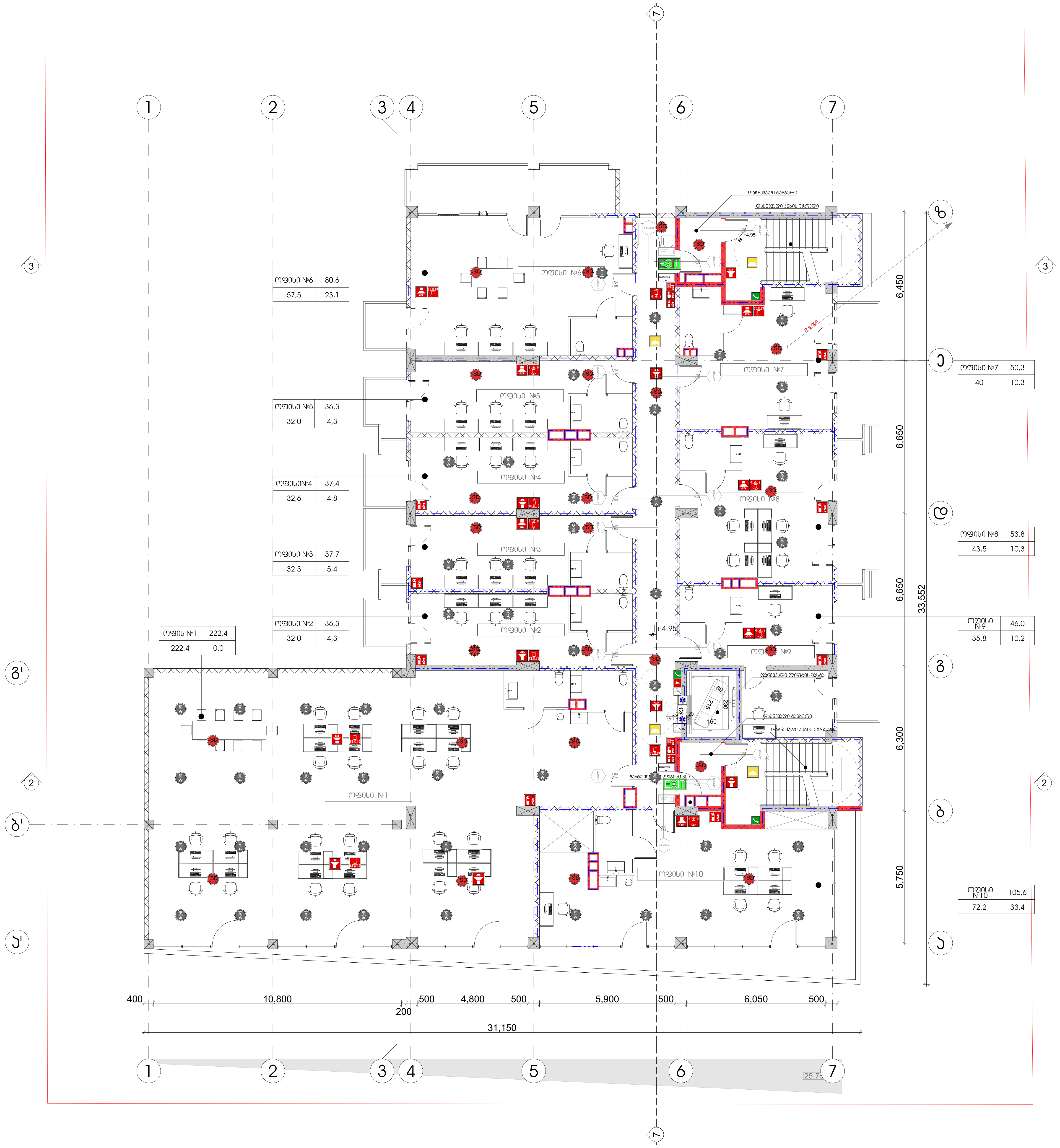

პროექტის სახელწოდება

მრავალფუნქციური კომპლექსი დიდ დიღომში

სტადია	პროექტის შეთანხმება
თარიღი	20.04.2020

პირობითი აღნიშვნები

- ჭრილის ხაზი
- +36,00 / 11 სართული — იატაკის საპროექტო ნიშნული; სართულიანობა
- საკადასტრო საზღვარი
- ერთსათიანი ცეცხლმედეგობა
- ორსათიანი ცეცხლმედეგობა
- სამსათიანი ცეცხლმედეგობა
- გასასვლელამდე სავალი მაქსიმალური მანძილი
- მისაწვდომი სვლა გზა
- საერთო სავალი ბილიკი
- კარის ცეცხლმედეგობის ხარისხი
- სახანძრო მილდგარი (III კლასის სახანძრო მილდგარი)
- სახანძრო განგაშის საყვირი მოწყობილობა
- FDC — სახანძრო-სამაშველო სამსახურის მიერ გამოსაყენებელი მისაერთებელი
- სახანძრო განგაშის ხელით სამართავი კოლოფი
- ხელის ცეცხლმაქრი
- ჰიდრანტი
- მხედველობითი განგაშის სიგნალი
- სიცოცხლის ვარსკვლავი
- EXIT — გასასვლელის განათებული ნიშანი
- გასასვლელი EXIT — გასასვლელის ნიშანი ბრაილის შრიფტით
- თავშესაფრის ფართობი AREA OF REFUGE — თავშესაფრის ფართობი
- ორმხრივი კავშირი
- SD — კვამლზე მორეაგირე მაუწყებელი
- SD — კვამლის ავტომატური ალმომჩენი
- ავტოსაშხეფი სისტემა
- სახანძრო-სამაშველო დანაყოფებისთვის მისადგომი ლიფტის სიმბოლო
- ხანძრის დროს ლიფტი არ მუშაობს
- საავარიო განათების ნიშანი
- მისაწვდომობის სიმბოლო

ობიექტის მისამართი

ქ. თბილისი, დიღომი (ს.კ №01.72.14.014.434)

დამკვეთი

ზაზა იჩქიტიძე

პრ. ავტორი / შემსრულებელი	გიორგი	ვარდოსანიძე
	გიორგი	ცუცქირიძე

ფორმატი	მასშტაბი	კოდი	ფურცელი
A3	1:150		45

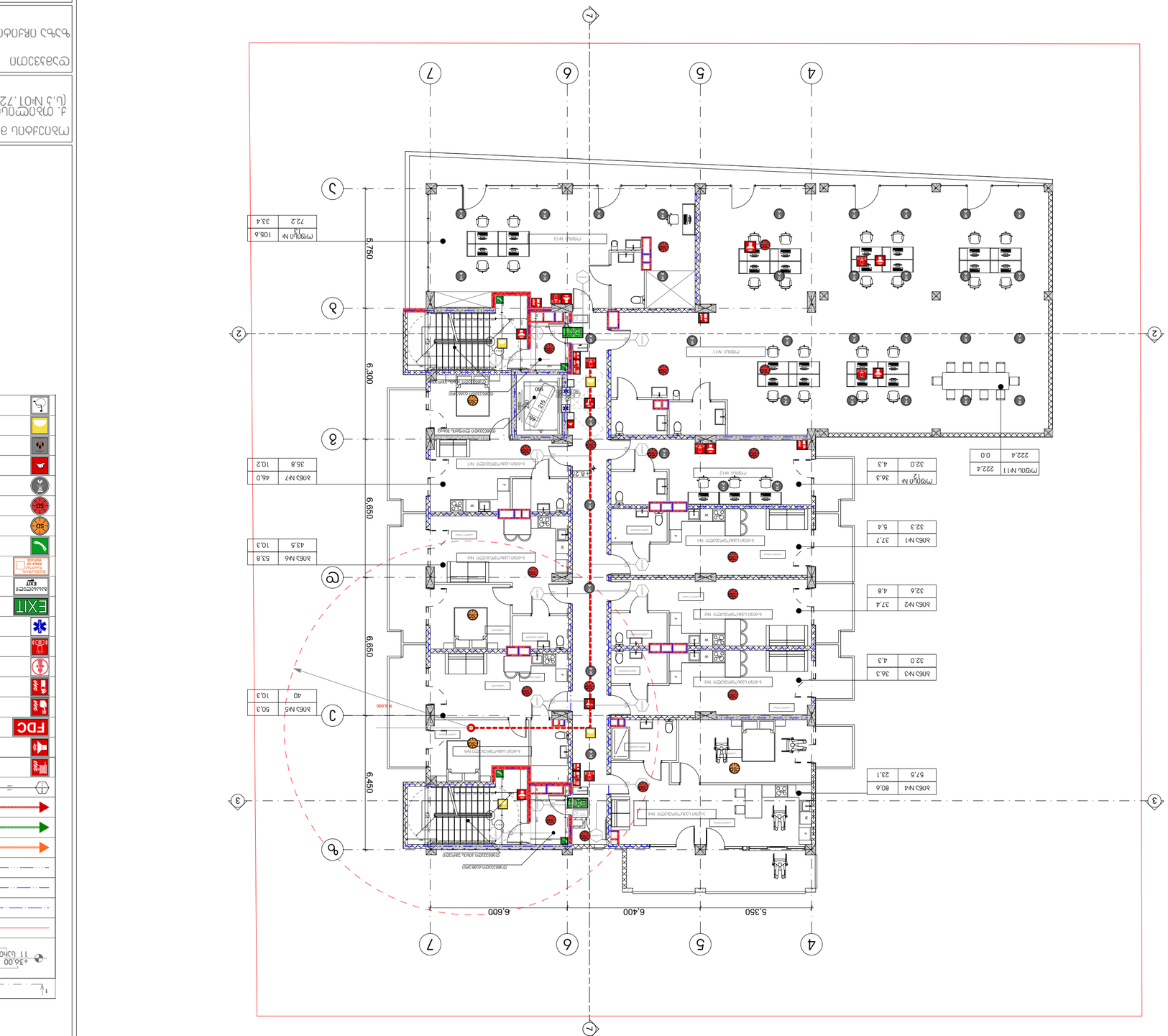
7
6
5
4
2
3
1
5,350
6,400
6,600
6,450
6,300
5,750
6,650
מסדרון N11
מסדרון N12
מסדרון N13
חדר מדרגות
מעלית
חדר מכונות
חדר חשמל
חדר שרתים
חדר מחשבים
חדר ישיבות
חדר מנהלים
חדר מורים
חדר מורות
חדר מורים-נשים
חדר מורות-גברים
חדר מורים-נשים
חדר מורות-גברים
חדר מורים-נשים
חדר מורות-גברים

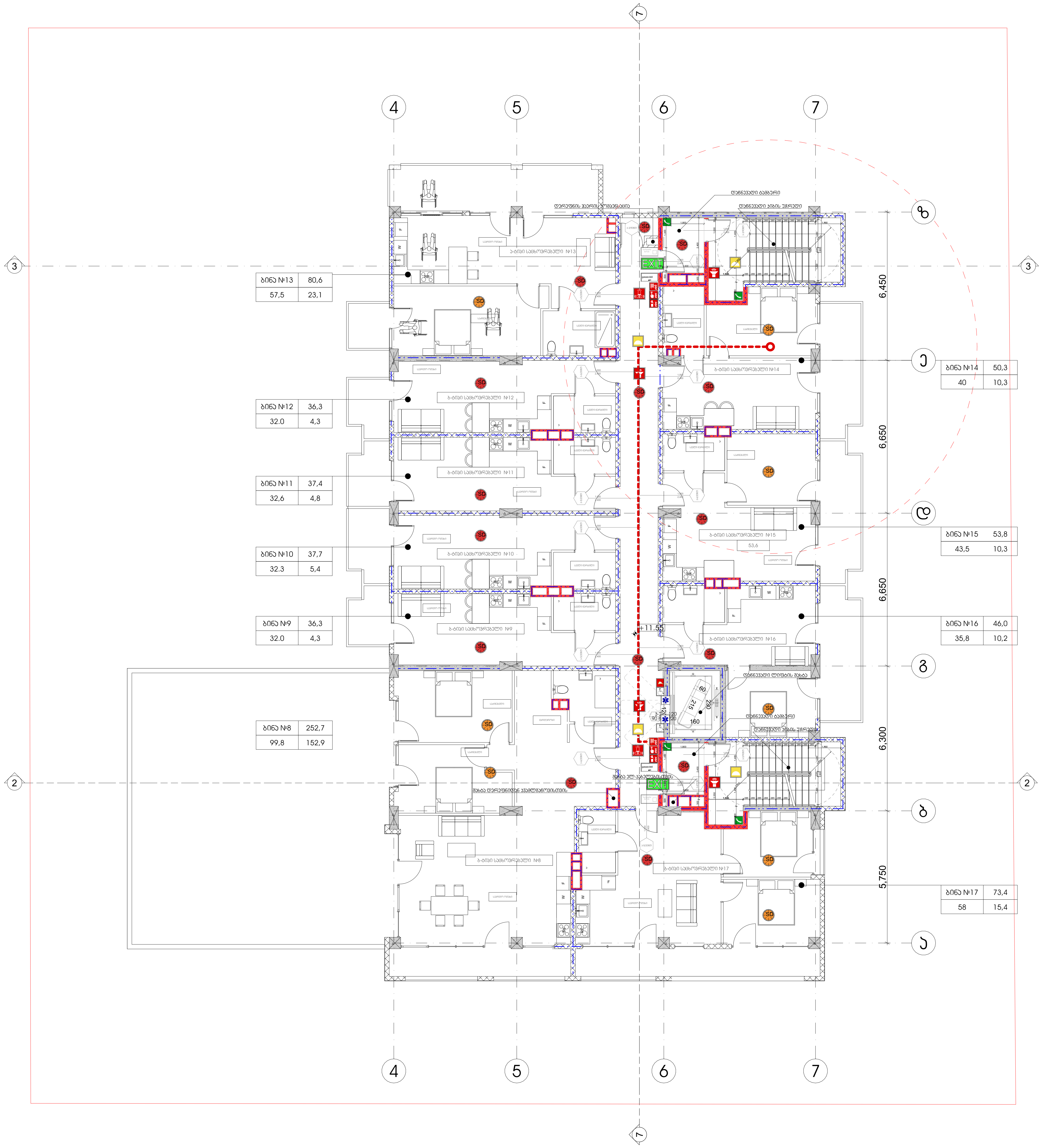

პროექტის სახელწოდება

მრავალფუნქციური კომპლექსი დიდ დიღომში

სტადია	პროექტის შეთანხმება
თარიღი	20.04.2020

პირობითი აღნიშვნები

1	ჭრილის ხაზი
+36,00 11 სართული	იატაკის საპროექტო ნიშნული; სართულიანობა
	საკადასტრო საზღვარი
	ერთსაათიანი ცეცხლმედეგობა
	ორსაათიანი ცეცხლმედეგობა
	სამსაათიანი ცეცხლმედეგობა
	გასასვლელამდე სავალი მაქსიმალური მანძილი
	მისაწვდომი სვლა გზა
	საერთო სავალი ბილიკი
	კარის ცეცხლმედეგობის ხარისხი
	სახანძრო მილდგარი (III კლასის სახანძრო მილდგარი)
	სახანძრო განგაშის საყვირი მოწყობილობა
FDC	სახანძრო-სამაშველო სამსახურის მიერ გამოსაყენებელი მისაერთებელი
	სახანძრო განგაშის ხელით სამართავი კოლოფი
	ხელის ცეცხლმაქრი
	ჰიდრანტი
	მხედველობითი განგაშის სიგნალი
	სიცოცხლის ვარსკვლავი
EXIT	გასასვლელის განათებული ნიშანი
გასასვლელი EXIT	გასასვლელის ნიშანი ბრაილის შრიფტით
თავშესაფრის ფართობი AREA OF REFUGE	თავშესაფრის ფართობი
	ორმხრივი კავშირი
SD	კვამლზე მორეაგირე მაუწყებელი
SD	კვამლის ავტომატური ალმომჩენი
	ავტოსაშხეფი სისტემა
	სახანძრო-სამაშველო დანაყოფებისთვის მისადგომი ლიფტის სიმბოლო
	ხანძრის დროს ლიფტი არ მუშაობს
	საავარიო განათების ნიშანი
	მისაწვდომობის სიმბოლო

ობიექტის მისამართი

ქ. თბილისი, დიღომი
(ს.კ №01.72.14.014.434)

დამკვეთი

ზაზა იჩქიტიძე

პრ. ავტორი / შემსრულებელი	გიორგი	ვარდოსანიძე
	გიორგი	ცუცქირიძე

ფორმატი	მასშტაბი	კოდი	გვერდი
A3	1:150		47

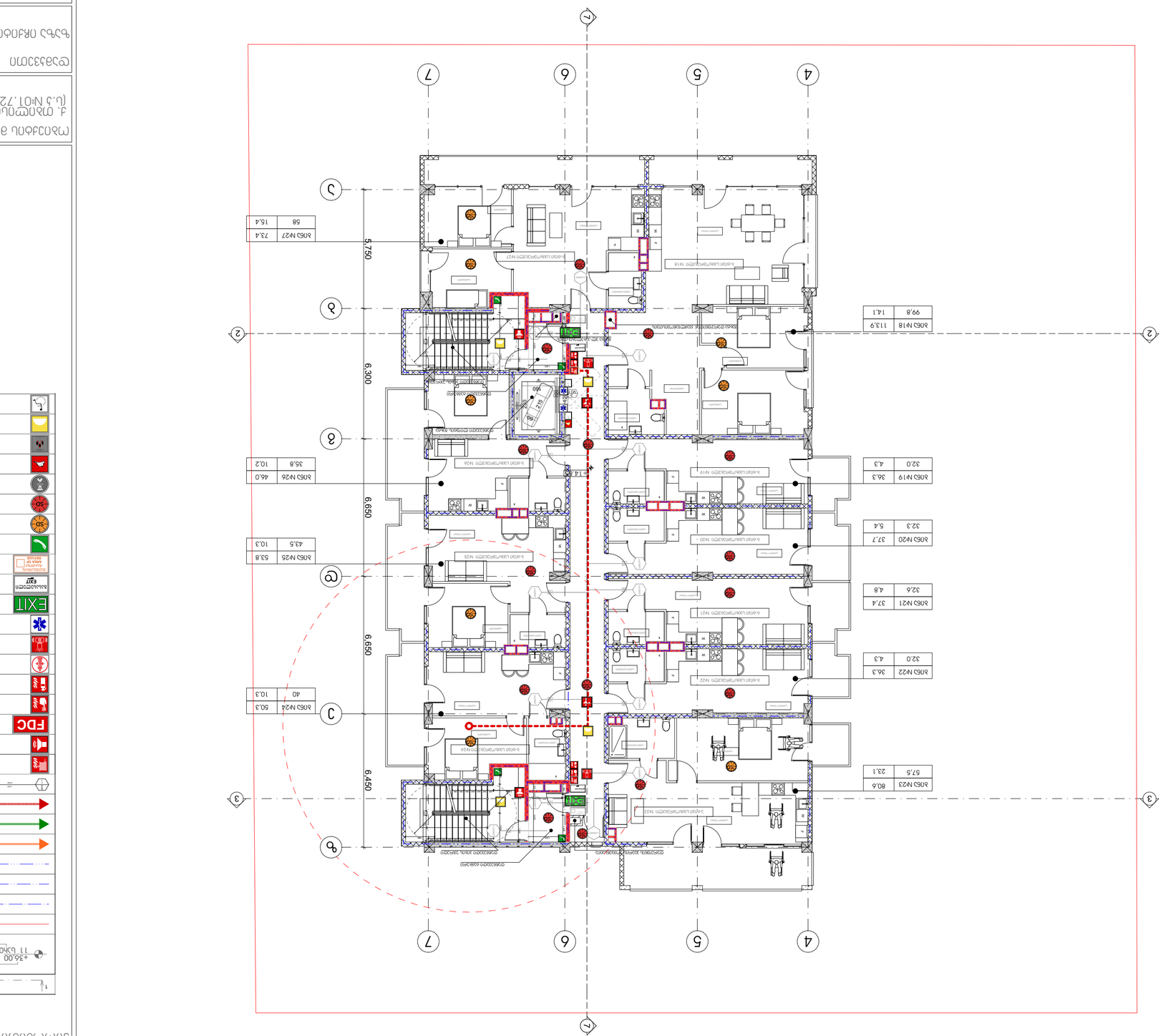

Ведомость рабочих чертежей основного комплекта	
Ведомость ссылочных и прилагаемых документов	
Спецификация оборудования, изделий и материалов	
Общие данные	
Ситуационный план	
Экспликация помещений	
План этажа	
Условные графические обозначения	
Условные обозначения	
Планировочные ограничения	
Планировочные ограничения	
Планировочные огранич

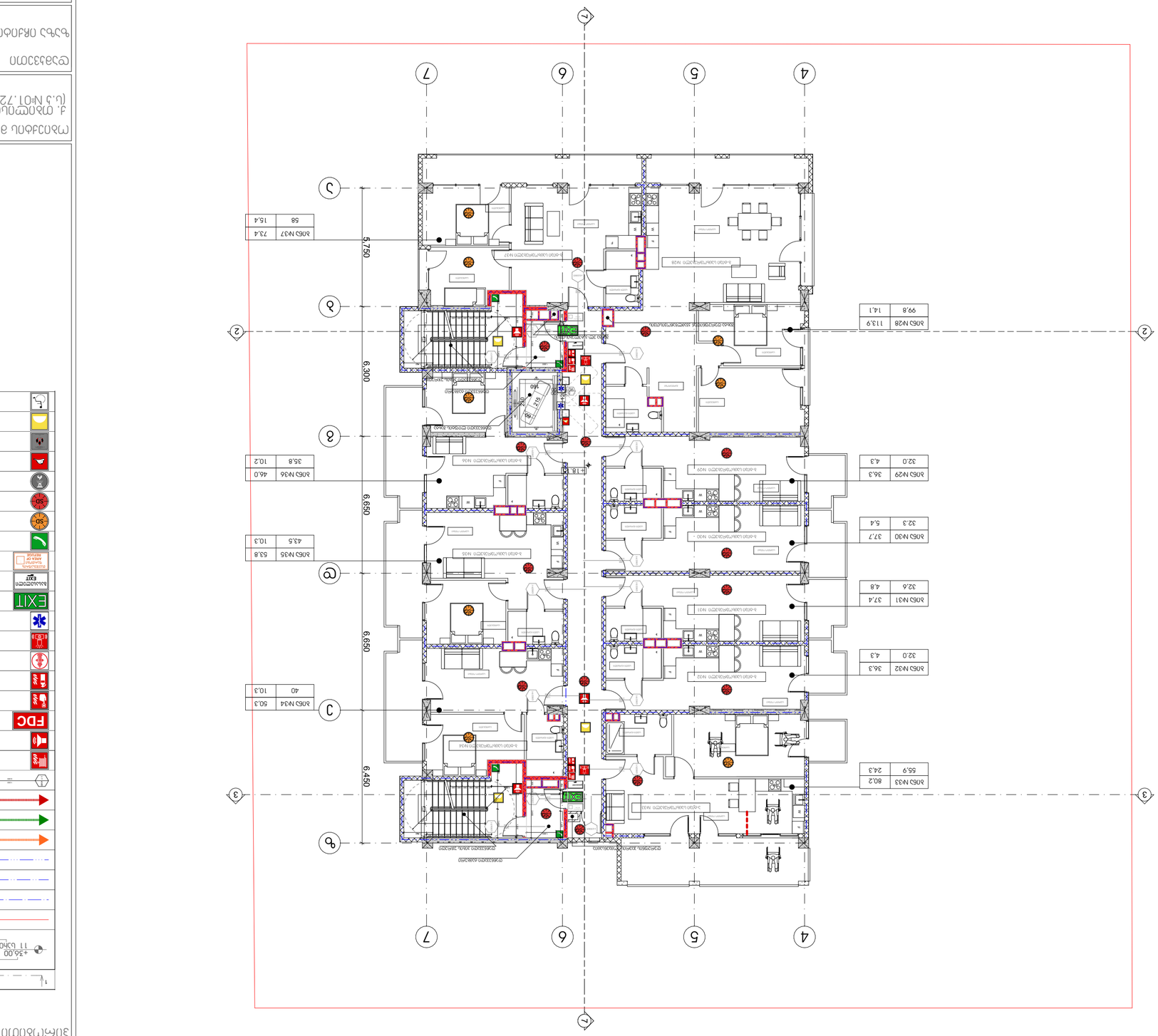

Общая площадь квартиры	
Площадь квартиры	
Площадь лоджии	
Площадь балкона	
Площадь террасы	
Площадь помещения	
Площадь помещения	
Площадь помещения

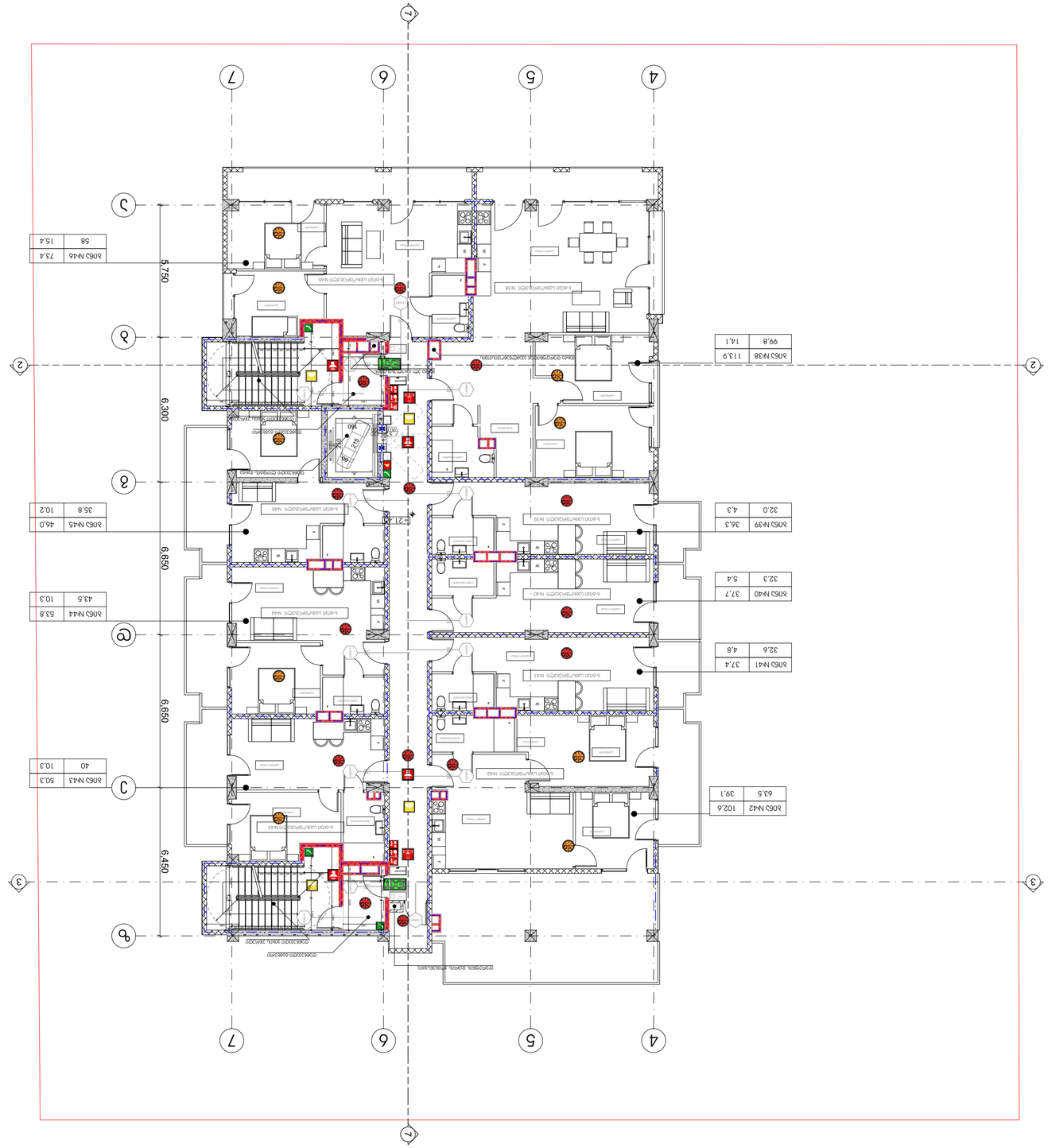

Условные обозначения	
Наименование	Примечание
Граница земельного участка	
Граница зоны с особыми условиями использования территории	
Граница зоны планируемого размещения объекта капитального строительства	
Красная линия	
Линия регулирования застройки	
Граница территории объекта культурного наследия	
Граница территории выявленного объекта культурного наследия	
Граница территории, подлежащей комплексному развитию	
Граница территории, в отношении которой предусматривается осуществление комплексного развития территории по инициативе правообладателей	
Граница территории, в отношении которой предусматривается осуществление комплексного развития территории по инициативе органа местного самоуправления	
Граница территории, в отношении которой предусматривается осуществление комплексного развития территории по инициативе иных лиц	
Граница территории, в отношении которой предусматривается осуществление комплексного развития территории по инициативе правообладателей и органа местного самоуправления	
Граница территории, в отношении которой предусматривается осуществление комплексного развития территории по инициативе правообладателей и иных лиц	
Граница территории, в отношении которой предусматривается осуществление комплексного развития территории по инициативе органа местного самоуправления и иных лиц	
Граница территории, в отношении которой предусматривается осуществление комплексного развития территории по инициативе правообладателей,

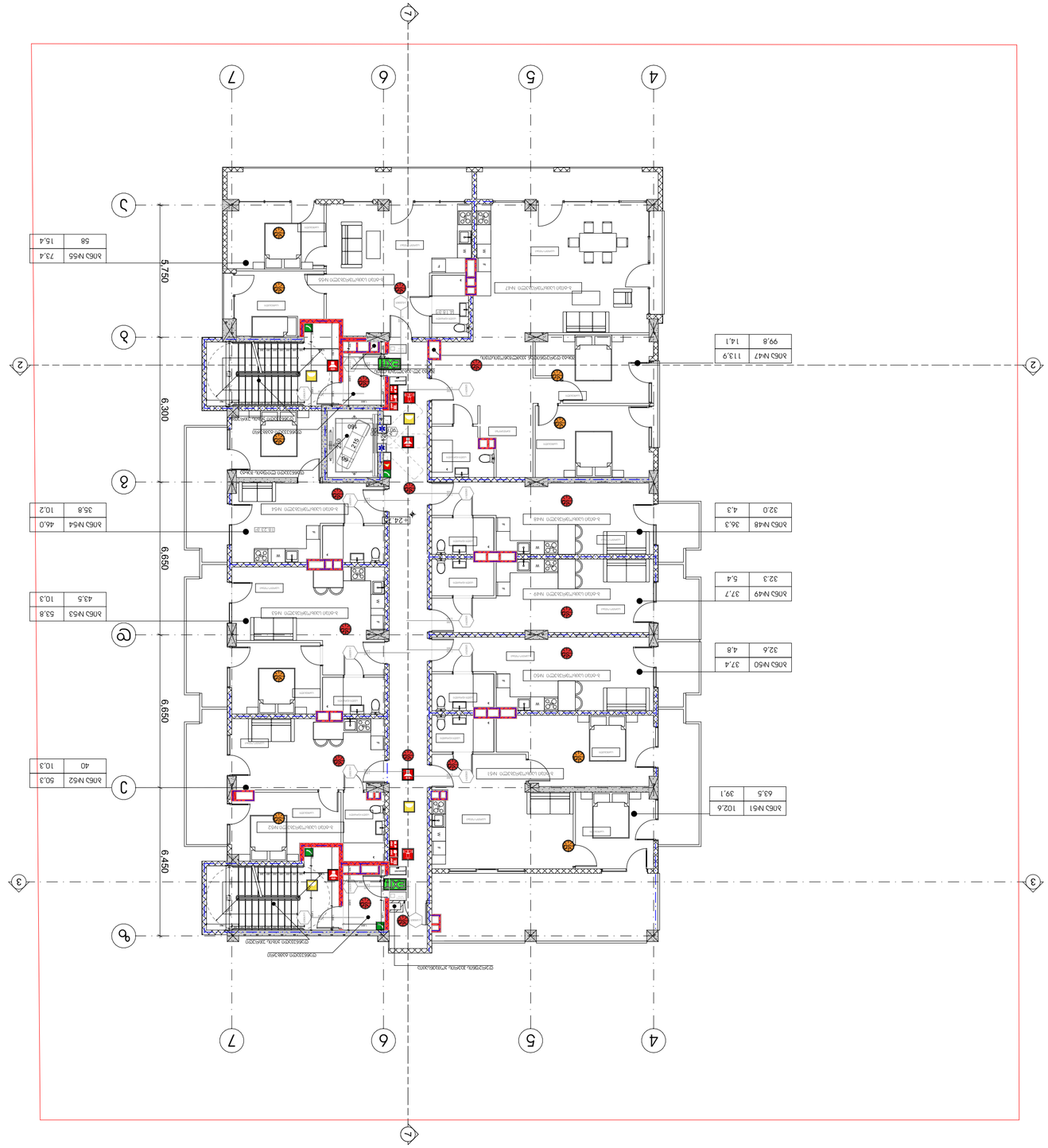

Архитектурно планировочное решение	
Объект: Жилой дом с подземной автостоянкой и встроенными помещениями общественного назначения	
Адрес объекта: г. Москва, ул. Тверская, вл. 7, кад. № 77:01:0004012:1234	
Стадия	Лист
П	3
Наименование листа: План 1-го этажа. Экспликация помещений. Ведомость отделки.	
Организация: ООО «Архитектурная мастерская «Горизонт»	
Главный архитектор проекта	Иванов А.С.
Разработал	Петрова Е.Н.
Проверил	Сидоров М.В.
Н. контроль	Кузнецова О.Д.
ГИП	Иванов А.С.
Дата	20.04.2020

Согласовано:
Главный инженер проекта — Смирнов В.Г.
Начальник ПТО — Орлова Т.А.
Главный энергетик — Лебедев Р.М.
Начальник отдела ОВиК — Фомина Н.К.
Начальник отдела ВК — Белов Д.И.
Начальник отдела ЭОМ — Громов С.Ю.
Начальник отдела АПС — Тихонов К.Р.
Начальник отдела СС — Зайцев П.О.
Начальник отдела ГП — Романова И.В.
Начальник отдела ПОС — Кириллов А.Н.
Начальник отдела ОТ и ПБ — Соколова М.Д.
Начальник отдела ГО и ЧС — Медведев Ю.А.
Начальник отдела ТМ — Васильева Л.С.
Начальник отдела ВН — Никитина Г.Ф.
Начальник отдела ЭМ — Захаров Б.Э.
Начальник отдела ЭС — Петров Н.Г.
Начальник отдела ЭТ — Федорова О.К.
Начальник отдела ЭЛ — Кузьмин Р.А.
Начальник отдела ЭЗ — Белова Т.В.
Начальник отдела ЭП — Орлов Д.С.
Начальник отдела ЭК — Сергеева М.И.
Начальник отдела ЭА — Тихонова Е.Ю.
Начальник отдела ЭВ — Морозов А.П.
Начальник отдела ЭГ — Лебедева Н.К.
Начальник отдела ЭД — Кузнецов В.М.
Начальник отдела ЭИ — Соколов Г.Р.
Начальник отдела ЭО — Попова Л.Т.
Начальник отдела ЭР — Волков И.Н.
Начальник отдела ЭТ — Зайцева О.М.
Начальник отдела ЭЛ — Романов К.С.
Начальник отдела ЭЗ — Белов Т.В.
Начальник отдела ЭП — Орлов Д.С.
Начальник отдела ЭК — Сергеева М.И.
Начальник отдела ЭА — Тихонова Е.Ю.
Начальник отдела ЭВ — Морозов А.П.
Начальник отдела ЭГ — Лебедева Н.К.
Начальник отдела ЭД — Кузнецов В.М.
Начальник отдела ЭИ — Соколов Г.Р.
Начальник отдела ЭО — Попова Л.Т.
Начальник отдела ЭР — Волков И.Н.

Экспликация помещений

№	Наименование	Площадь, м²	Категория
1	Тамбур	4.2	В4
2	Вестибюль	18.6	В4
3	Коридор	12.4	В4
4	Лестничная клетка	14.8	В4
5	Лифтовой холл	6.5	В4
6	Электрощитовая	8.3	В4
7	Слаботочная	5.1	В4
8	Венткамера	22.0	В4
9	Насосная	16.7	В4
10	ИТП	24.5	В4
11	Водомерный узел	3.8	В4
12	Кладовая уборочного инвентаря	2.9	В4
13	Помещение охраны	9.6	В4
14	Санузел	3.4	В4
15	Душевая	4.1	В4
16	Раздевалка	11.2	В4
17	Помещение уборочного инвентаря	2.9	В4
18	Помещение для хранения мусора	6.8	В4
19	Помещение для сортировки мусора	7.5	В4
20	Помещение для хранения мусора	6.8	В4
21	Помещение для сортировки мусора	7.5	В4
22	Помещение для хранения мусора	6.8	В4
23	Помещение для сортировки мусора	7.5	В4
24	Помещение для хранения мусора	6.8	В4
25	Помещение для сортировки мусора	7.5	В4
26	Помещение для хранения мусора	6.8	В4
27	Помещение для сортировки мусора	7.5	В4
28	Помещение для хранения мусора	6.8	В4
29	Помещение для сортировки мусора	7.5	В4
30	Помещение для хранения мусора	6.8	В4
31	Помещение для сортировки мусора	7.5	В4
32	Помещение для хранения мусора	6.8	В4
33	Помещение для сортировки мусора	7.5	В4
34	Помещение для хранения мусора	6.8	В4
35	Помещение для сортировки мусора	7.5	В4
36	Помещение для хранения мусора	6.8	В4
37	Помещение для сортировки мусора	7.5	В4
38	Помещение для хранения мусора	6.8	В4
39	Помещение для сортировки мусора	7.5	В4
40	Помещение для хранения мусора	6.8	В4
41	Помещение для сортировки мусора	7.5	В4
42	Помещение для хранения мусора	6.8	В4
43	Помещение для сортировки мусора	7.5	В4
44	Помещение для хранения мусора	6.8	В4
45	Помещение для сортировки мусора	7.5	В4
46	Помещение для хранения мусора	6.8	В4
47	Помещение для сортировки мусора	7.5	В4
48	Помещение для хранения мусора	6.8	В4
49	Помещение для сортировки мусора	7.5	В4
50	Помещение для хранения мусора	6.8	В4
51	Помещение для сортировки мусора	7.5	В4
52	Помещение для хранения мусора	6.8	В4
53	Помещение для сортировки мусора	7.5	В4
54	Помещение для хранения мусора	6.8	В4
55	Помещение для сортировки мусора	7.5	В4
56	Помещение для хранения мусора	6.8	В4
57	Помещение для сортировки мусора	7.5	В4
58	Помещение для хранения мусора	6.8	В4
59	Помещение для сортировки мусора	7.5	В4
60	Помещение для хранения мусора	6.8	В4
61	Помещение для сортировки мусора	7.5	В4
62	Помещение для хранения мусора	6.8	В4
63	Помещение для сортировки мусора	7.5	В4
64	Помещение для хранения мусора	6.8	В4
65	Помещение для сортировки мусора	7.5	В4
66	Помещение для хранения мусора	6.8	В4
67	Помещение для сортировки мусора	7.5	В4
68	Помещение для хранения мусора	6.8	В4
69	Помещение для сортировки мусора	7.5	В4
70	Помещение для хранения мусора	6.8	В4
71	Помещение для сортировки мусора	7.5	В4
72	Помещение для хранения мусора	6.8	В4
73	Помещение для сортировки мусора	7.5	В4
74	Помещение для хранения мусора	6.8	В4
75	Помещение для сортировки мусора	7.5	В4
76	Помещение для хранения мусора	6.8	В4
77	Помещение для сортировки мусора	7.5	В4
78	Помещение для хранения мусора	6.8	В4
79	Помещение для сортировки мусора	7.5	В4
80	Помещение для хранения мусора	6.8	В4
81	Помещение для сортировки мусора	7.5	В4
82	Помещение для хранения мусора	6.8	В4
83	Помещение для сортировки мусора	7.5	В4
84	Помещение для хранения мусора	6.8	В4
85	Помещение для сортировки мусора	7.5	В4
86	Помещение для хранения мусора	6.8	В4
87	Помещение для сортировки мусора	7.5	В4
88	Помещение для хранения мусора	6.8	В4
89	Помещение для сортировки мусора	7.5	В4
90	Помещение для хранения мусора	6.8	В4
91	Помещение для сортировки мусора	7.5	В4
92	Помещение для хранения мусора	6.8	В4
93	Помещение для сортировки мусора	7.5	В4
94	Помещение для хранения мусора	6.8	В4
95	Помещение для сортировки мусора	7.5	В4
96	Помещение для хранения мусора	6.8	В4
97	Помещение для сортировки мусора	7.5	В4
98	Помещение для хранения мусора	6.8	В4
99	Помещение для сортировки мусора	7.5	В4
100	Помещение для хранения мусора	6.8	В4

Ведомость отделки

№	Наименование	Площадь, м²	Категория
1	Тамбур	4.2	В4
2	Вестибюль	18.6	В4
3	Коридор	12.4	В4
4	Лестничная клетка	14.8	В4
5	Лифтовой холл	6.5	В4
6	Электрощитовая	8.3	В4
7	Слаботочная	5.1	В4
8	Венткамера	22.0	В4
9	Насосная	16.7	В4
10	ИТП	24.5	В4
11	Водомерный узел	3.8	В4
12	Кладовая уборочного инвентаря	2.9	В4
13	Помещение охраны	9.6	В4
14	Санузел	3.4	В4
15	Душевая	4.1	В4
16	Раздевалка	11.2	В4
17	Помещение уборочного инвентаря	2.9	В4
18	Помещение для хранения мусора	6.8	В4
19	Помещение для сортировки мусора	7.5	В4
20	Помещение для хранения мусора	6.8	В4
21	Помещение для сортировки мусора	7.5	В4
22	Помещение для хранения мусора	6.8	В4
23	Помещение для сортировки мусора	7.5	В4
24	Помещение для хранения мусора	6.8	В4
25	Помещение для сортировки мусора	7.5	В4
26	Помещение для хранения мусора	6.8	В4
27	Помещение для сортировки мусора	7.5	В4
28	Помещение для хранения мусора	6.8	В4
29	Помещение для сортировки мусора	7.5	В4
30	Помещение для хранения мусора	6.8	В4
31	Помещение для сортировки мусора	7.5	В4
32	Помещение для хранения мусора	6.8	В4
33	Помещение для сортировки мусора	7.5	В4
34	Помещение для хранения мусора	6.8	В4
35	Помещение для сортировки мусора	7.5	В4
36	Помещение для хранения мусора	6.8	В4
37	Помещение для сортировки мусора	7.5	В4
38	Помещение для хранения мусора	6.8	В4
39	Помещение для сортировки мусора	7.5	В4
40	Помещение для хранения мусора	6.8	В4
41	Помещение для сортировки мусора	7.5	В4
42	Помещение для хранения мусора	6.8	В4
43	Помещение для сортировки мусора	7.5	В4
44	Помещение для хранения мусора	6.8	В4
45	Помещение для сортировки мусора	7.5	В4
46	Помещение для хранения мусора	6.8	В4
47	Помещение для сортировки мусора	7.5	В4
48	Помещение для хранения мусора	6.8	В4
49	Помещение для сортировки мусора	7.5	В4
50	Помещение для хранения мусора	6.8	В4
51	Помещение для сортировки мусора	7.5	В4
52	Помещение для хранения мусора	6.8	В4
53	Помещение для сортировки мусора	7.5	В4
54	Помещение для хранения мусора	6.8	В4
55	Помещение для сортировки мусора	7.5	В4
56	Помещение для хранения мусора	6.8	В4
57	Помещение для сортировки мусора	7.5	В4
58	Помещение для хранения мусора	6.8	В4
59	Помещение для сортировки мусора	7.5	В4
60	Помещение для хранения мусора	6.8	В4
61	Помещение для сортировки мусора	7.5	В4
62	Помещение для хранения мусора	6.8	В4
63	Помещение для сортировки мусора	7.5	В4
64	Помещение для хранения мусора	6.8	В4
65	Помещение для сортировки мусора	7.5	В4
66	Помещение для хранения мусора	6.8	В4
67	Помещение для сортировки мусора	7.5	В4
68	Помещение для хранения мусора	6.8	В4
69	Помещение для сортировки мусора	7.5	В4
70	Помещение для хранения мусора	6.8	В4
71	Помещение для сортировки мусора	7.5	В4
72	Помещение для хранения мусора	6.8	В4
73	Помещение для сортировки мусора	7.5	В4
74	Помещение для хранения мусора	6.8	В4
75	Помещение для сортировки мусора	7.5	В4
76	Помещение для хранения мусора	6.8	В4
77	Помещение для сортировки мусора	7.5	В4
78	Помещение для хранения мусора	6.8	В4
79	Помещение для сортировки мусора	7.5	В4
80	Помещение для хранения мусора	6.8	В4
81	Помещение для сортировки мусора	7.5	В4
82	Помещение для хранения мусора	6.8	В4
83	Помещение для сортировки мусора	7.5	В4
84	Помещение для хранения мусора	6.8	В4
85	Помещение для сортировки мусора	7.5	В4
86	Помещение для хранения мусора	6.8	В4
87	Помещение для сортировки мусора	7.5	В4
88	Помещение для хранения мусора	6.8	В4
89	Помещение для сортировки мусора	7.5	В4
90	Помещение для хранения мусора	6.8	В4
91	Помещение для сортировки мусора	7.5	В4
92	Помещение для хранения мусора	6.8	В4
93	Помещение для сортировки мусора	7.5	В4
94	Помещение для хранения мусора	6.8	В4
95	Помещение для сортировки мусора	7.5	В4
96	Помещение для хранения мусора	6.8	В4
97	Помещение для сортировки мусора	7.5	В4
98	Помещение для хранения мусора	6.8	В4
99	Помещение для сортировки мусора	7.5	В4
100	Помещение для хранения мусора	6.8	В4

Изм.	Кол.уч.
Лист	№ док.
Подпись	Дата
Инв. № подл.	Взам. инв. №
Инв. № дубл.	Подпись и дата

Стадия	Лист
П	3
Листов	
1	

Формат	Масштаб
A3	1:150
Копировал	
51	

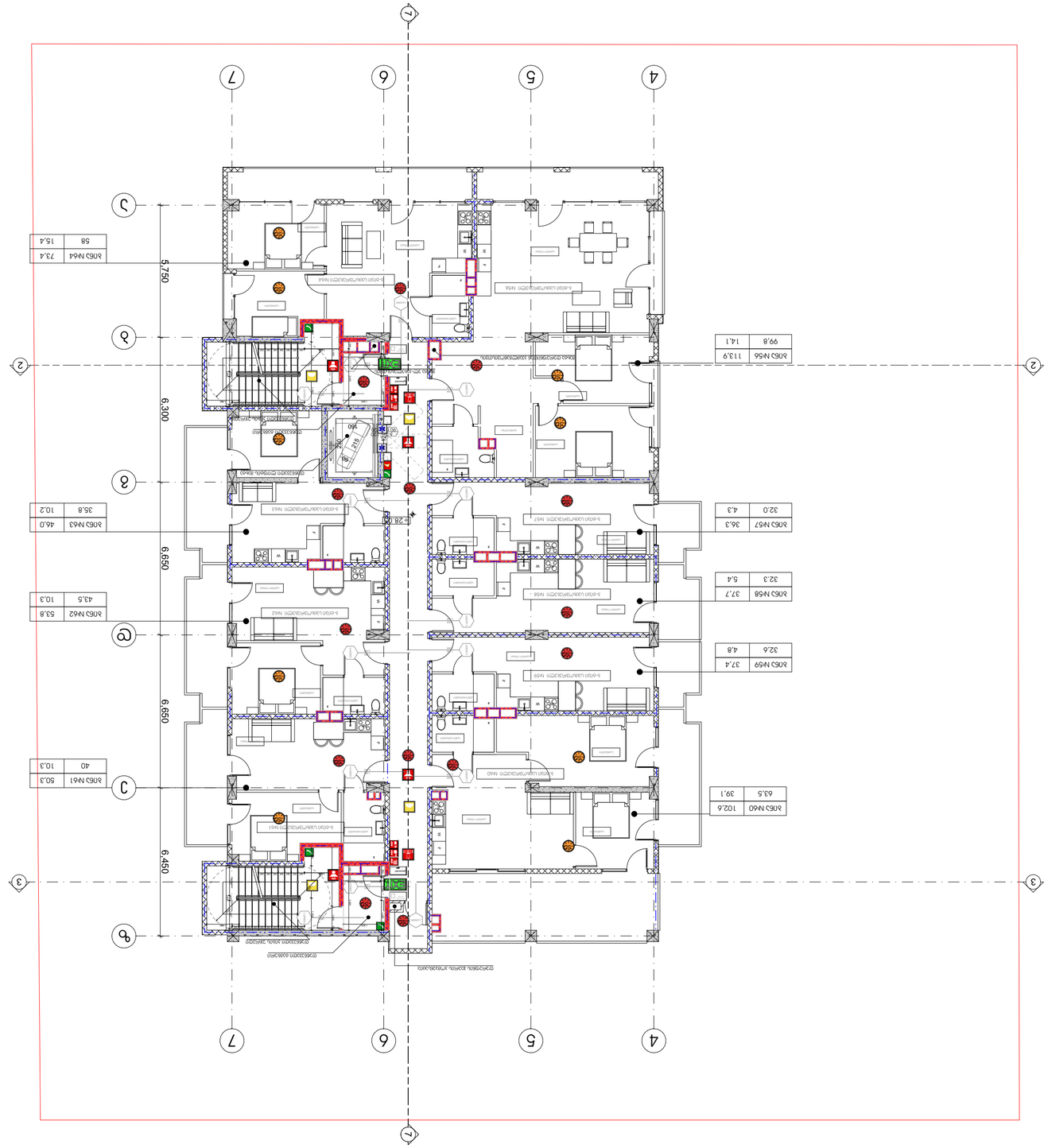
1
2
3
4
5
6
7
6,300
6,650
6,450
5,750
78.8
Комната
Кухня
Спальня
Ванная комната
Коридор
Лоджия
Балкон
Кладовая
Гостиная
Санузел
Прихожая
Кухня-гостиная

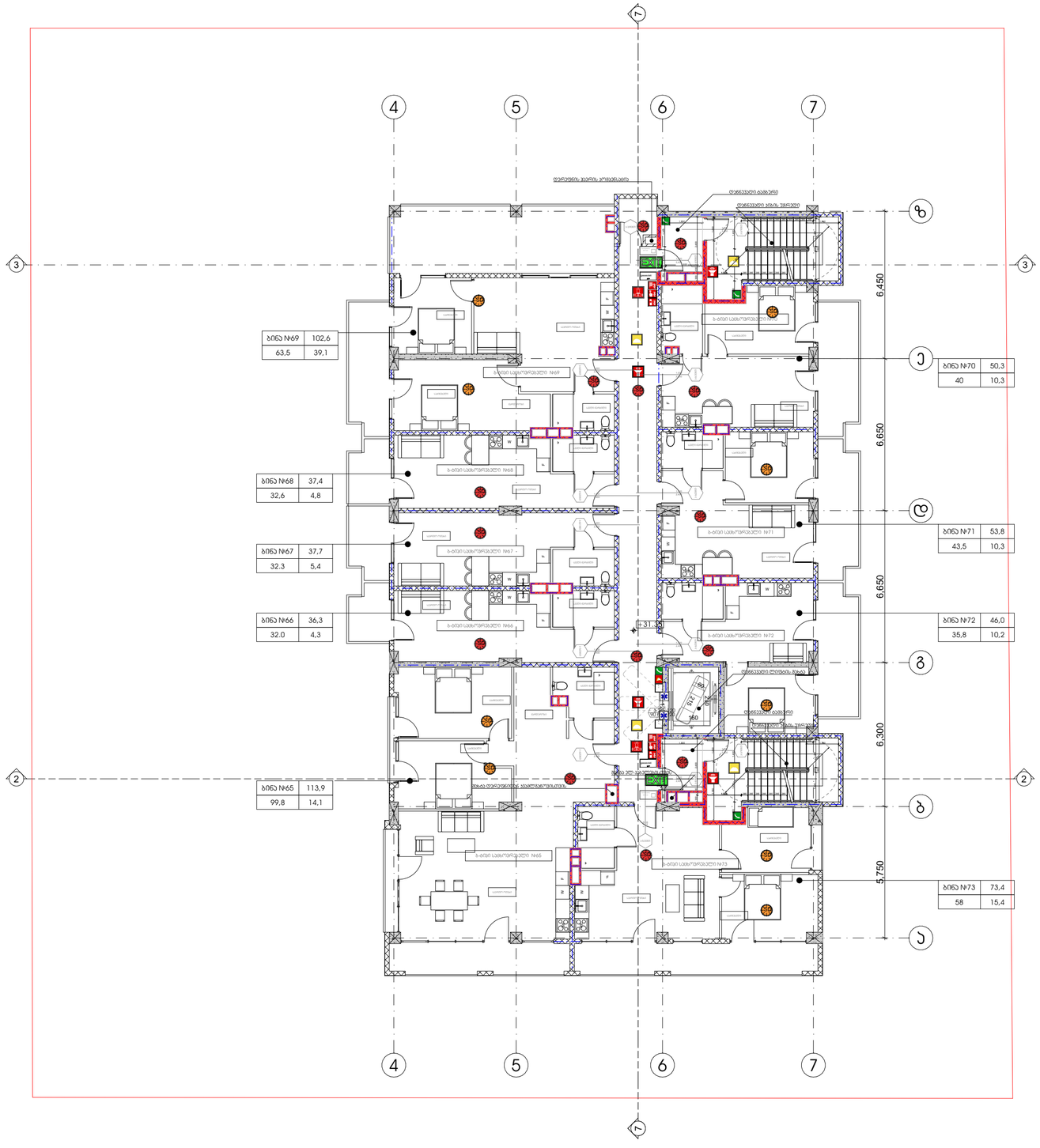

პროექტის სახელწოდება

მრავალფუნქციური კომპლექსი დიდ დიღომში

სტადია	პროექტის შეთანხმება
თარიღი	20.04.2020

პირობითი აღნიშვნები

ჭრილის ხაზი

იატაკის საკორექტო ნიშნული

სართულიანობა

საკადასტრო საზღვარი

შენიშვნები

ობიექტის მისამართი

ქ. თბილისი, დიღომი
(ს.კ №01.72.14.014.434)

დამკვეთი

ზაზა იჩქიტიძე

პრ. ავტორი / შემსრულებელი	გიორგი	ვარდოსანიძე
	გიორგი	ცუცქირიძე

ფორმატი	მასშტაბი	ჯოდი	გვერდი
A3	1:150		53

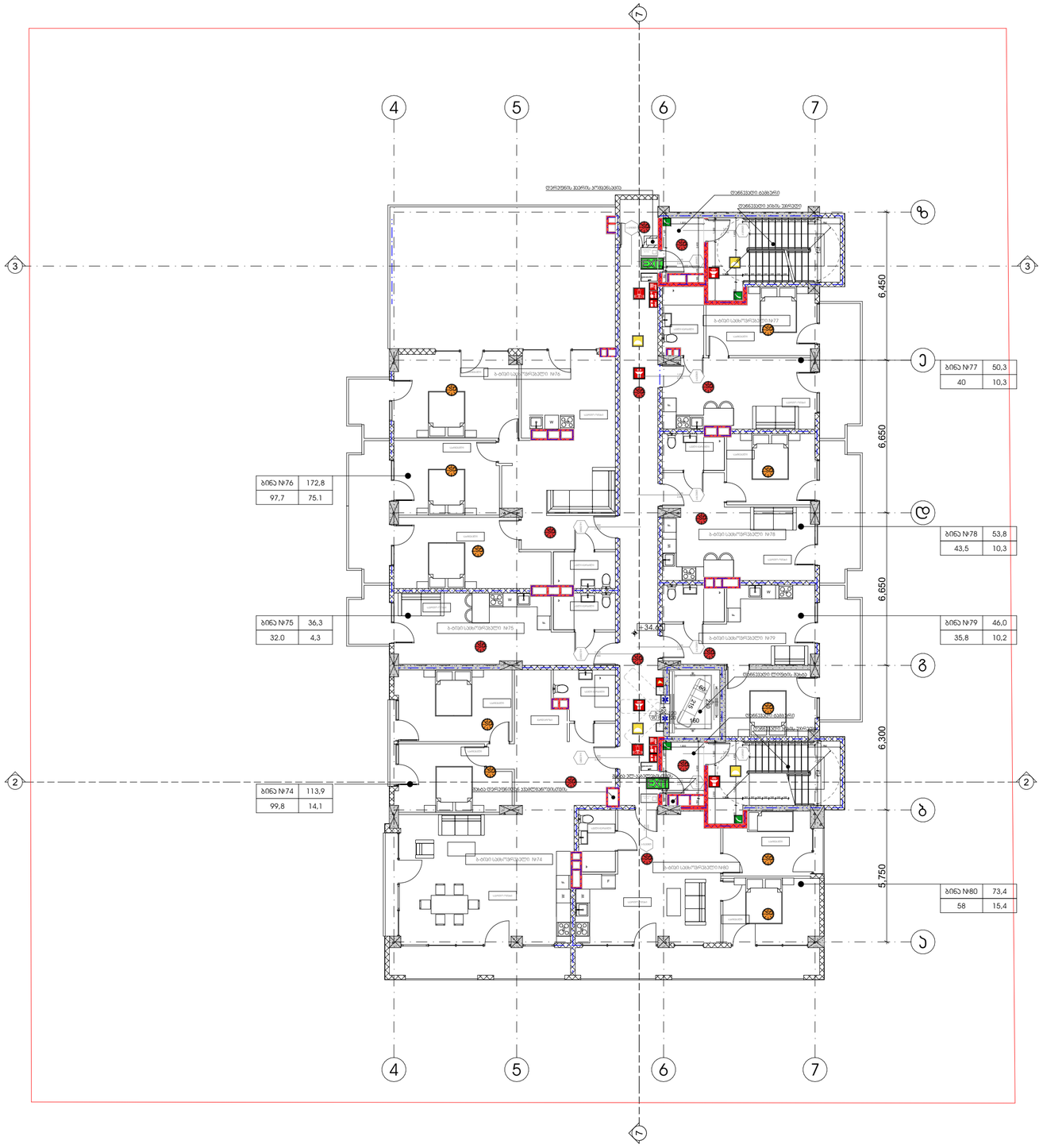

პროექტის სახელწოდება

მრავალფუნქციური კომპლექსი დიდ დიღომში

სტადია	პროექტის შეთანხმება
თარიღი	20.04.2020

პირობითი აღნიშვნები

1	ჭრილის ხაზი
+36.00 11 სართული	იატაკის საორიენტირო ნიშნული
	სართულიანობა
	საკადასტრო საზღვარი

შენიშვნები

ობიექტის მისამართი

ქ. თბილისი, დიდოგი (ს.კ №01.72.14.014.434)

დამკვეთი

ზაზა იჩქიტიძე

პრ. ავტორი / შემსრულებელი	გიორგი	ვარდოსანიძე
	გიორგი	ცუცქირიძე

ფორმატი	მასშტაბი	კოდი	გვერდი
A3	1:150		54

ფასადის დეტალი

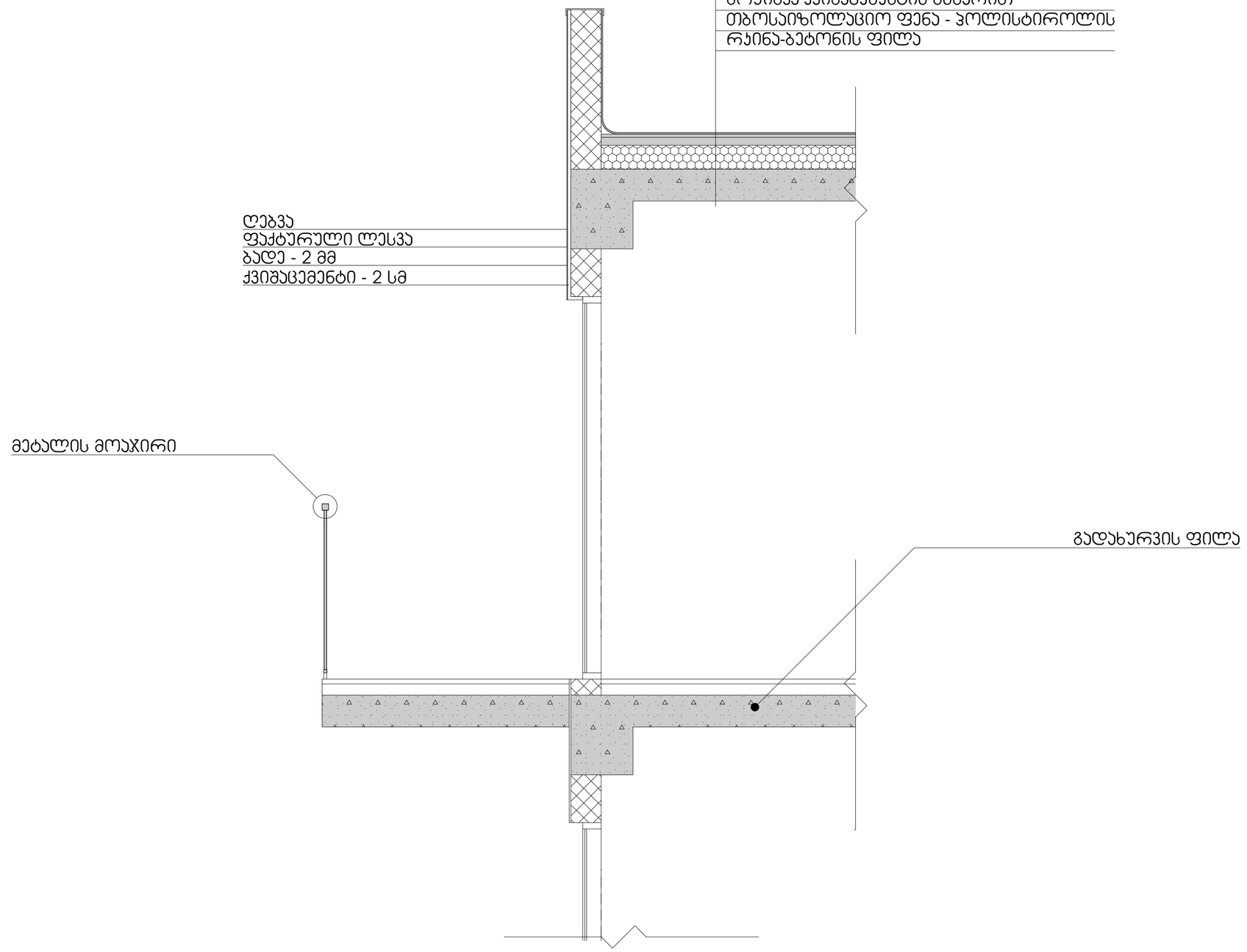

პროექტის სახელწოდება
მრავალფუნქციური კომპლექსი დიდ დიღომში

სტადია	პროექტის შეთანხმება
თარიღი	20.04.2020

პირობითი აღნიშვნები

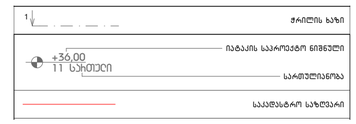

შენიშვნები

ობიექტის მისამართი
ქ. თბილისი, დიდოგი
(ს.კ №01.72.14.014.434)

დამკვეთი
ზაზა იჩქიტიძე

პრ. ავტორი / შემსრულებელი	გიორგი	ვარდოსანიძე
	გიორგი	ცუცქირიძე

ფორმატი	მასშტაბი	ჯოდი	გვერდი
A3	1:20		

გზა-ჯიბე -3.30 ნიშნულზე (ბ-გ ღერძებს შორის)

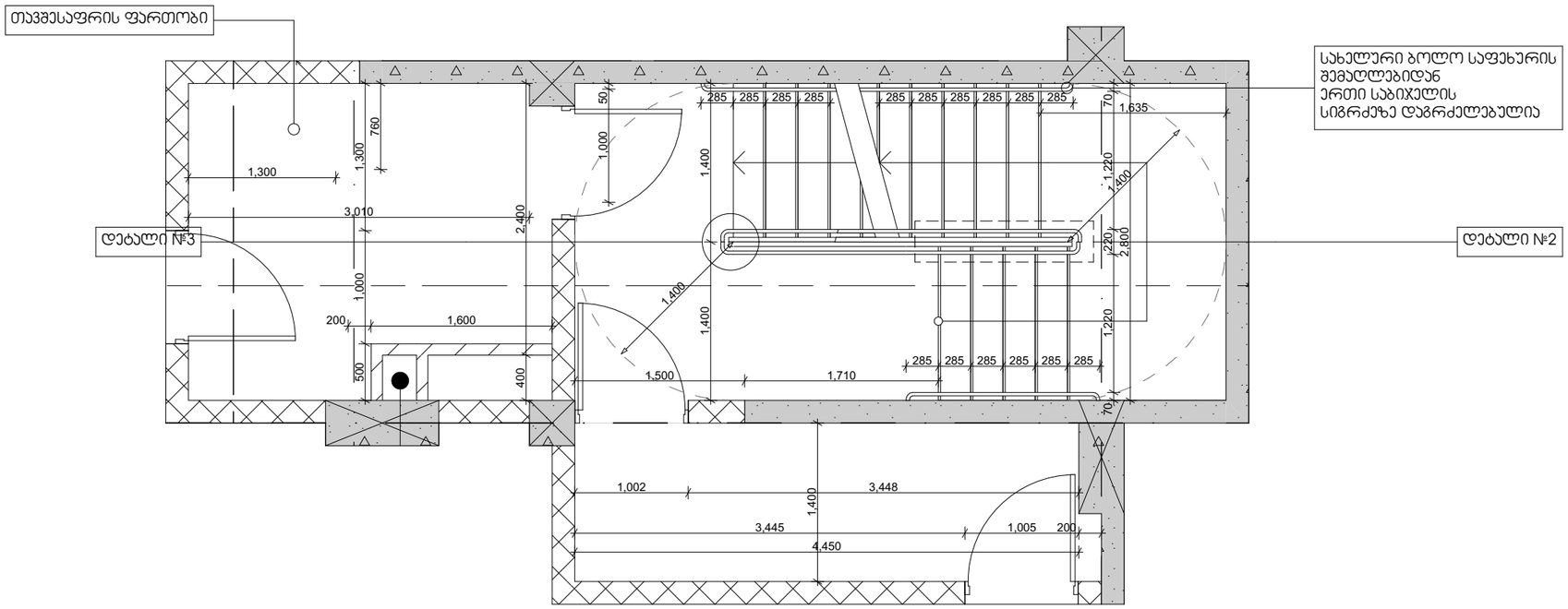

გზა-ჯიბე -3.30 ნიშნულზე (ე-ზ ღერძებს შორის)

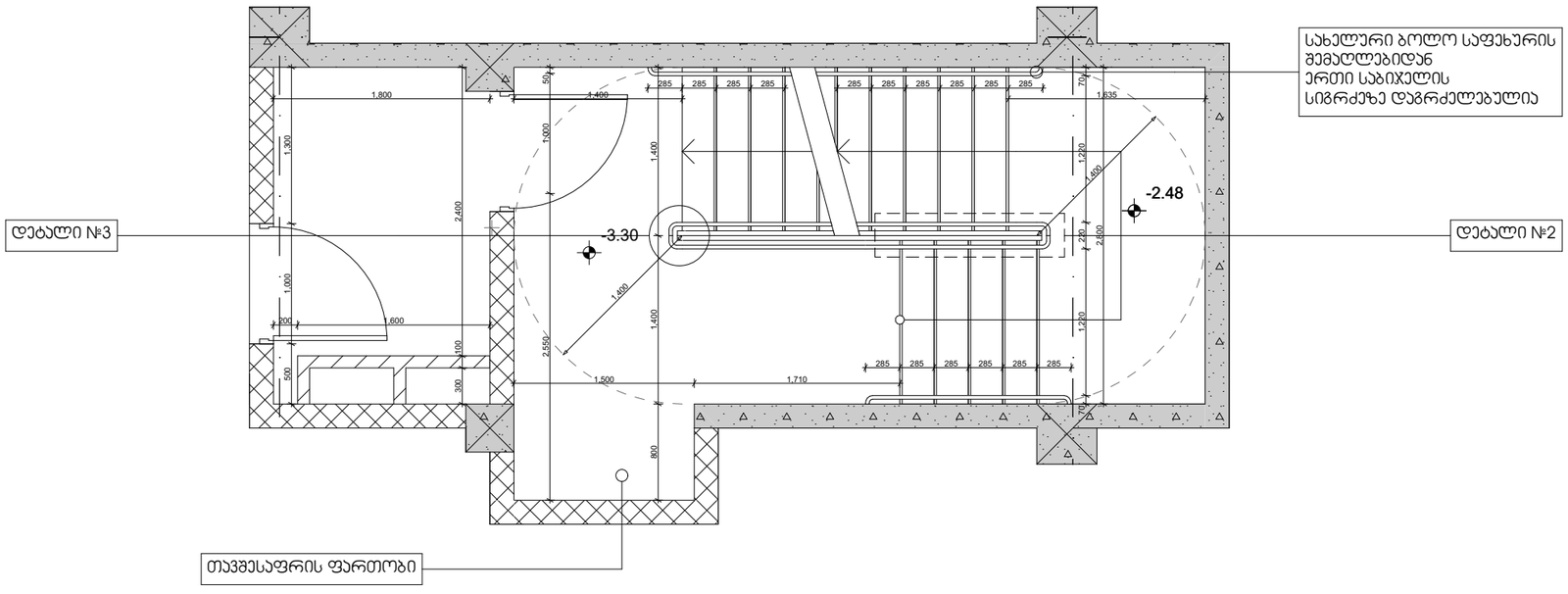

შენიშვნა:
1. ყველა ჯიბის (მათ შორის გარე ჯიბის) ყოველი საფეხურის და საბიჯლის 40 მმ სავალ ნაწილს, რომელიც იზომება საფეხურის ნაშვერიდან თარაზულად, ექნება ერთგვაროვანი ფერის მქრქალ ზედაპირი, რომელიც საფეხურის ერთი ჯიდიდან საფეხურის მეორე ჯიდამდეა.
2. მისაწვდომი გზა-ჯიბის საზღვრებში იატაკის ზედაპირები იქნება მდგრადი, მყარი და არასრიალა.
3. ჯიბის საფეხურების განსხვავებული მონიშვნა იქნება გამძლე.
4. ჯიბის სახელურების ზედაპირები არ იქნება ბასრი ან უხეში ელემენტების შემცველი.
5. ჯიბის სახელურები არ იტრიალებს მათი ბუდეების საზღვრებში
6. შენობის გარეთ მდებარე ჯიბის საფეხურები და ბაქნები ისე დაგეგმარდება, რომ სავალ ზედაპირზე წყალი არ დაგროვდება.
7. გასანათებელი საშუალებები უზრუნველყოფს ჯიბეების განათებას, რომელიც გაიზომება საბიჯლების ზედაპირების და ბაქნების ზედაპირების ცენტრში გაზომვისას საფეხურის წინაპირიდან 600მმ-ის საზღვრებში, შემდეგი წესის შესაბამისად:

- არაუმცირეს 11 ლუქსი განათება.
- არაუმცირეს 110 ლუქსი განათება, ჯიბით სარგებლობის დროს.
- ჯიბეების გამოყენებისას 11 ლუქსიდან 110 ლუქსზე გადასვლა შესაძლებელი უნდა იყოს განათების სამართავებით უზრუნველყოფილი ავტომატური, მოძრავი სენსორული ტიპის განათების ჩამრთველებით, რომლებიც შეესაბამება ყველა ქვემოთ ჩამოთვლილს:
- განათების სამართავები აღჭურვილი იქნება საიმედო ოპერაციული სისტემით და შეფასებული იქნება ამ მიზნით გამოყენებისთვის.
- მოძრავი სენსორი გაჭიანურდება დამაყვანებლის მოძრაობით საფეხურებზე ან საფეხურების ბაქნებზე.
- განათების გამააქტიურებლები დაყენებული იქნება არაუმცირეს 15 წუთიანი მოქმედების პერიოდით.
- ჯიბეების გამოყენებისას 11 ლუქსიდან 110 ლუქსზე გადასვლა შესაძლებელი უნდა იყოს განათების სამართავებით უზრუნველყოფილი ავტომატური, მოძრავი სენსორული ტიპის განათების ჩამრთველებით, რომლებიც შეესაბამება ყველა ქვემოთ ჩამოთვლილს.
- გზა-ჯიბის განათება ჩაირთვება ავტომატური სენსორული ჩამრთველებით, ასეთის არსებობის შემთხვევაში, ისე, რომ შესასვლელში მდებარე ბაქნზე, შესასვლელში მდებარე ბაქნის მოსაზღვრე თითოეულ ჯიბის მარშსა და შესასვლელში მდებარე ბაქნის ზემოთ და ქვემოთ მდებარე ბაქნებზე მე-4 სენტიტით დადგენილი განათებულობის დონე საფეხურის გამოყენებამდე იქნება უზრუნველყოფილი.

პროექტის სახელწოდება

საცხოვრებელი სახლი დიდ დიღომში

სტადია	
თარიღი	

ჰირობითი აღნიშვნები

შენიშვნები

ობიექტის მისამართი

დამკვეთი

საპროექტო ორგანიზაცია

დირექტორი		
პრ. აქტორი / მემსრულებელი		

ნახაზის დასახელება

ჯიბის დეტალები

ფორმატი	მასშტაბი	ჯოდი	გვერდი
A3	1:50		55

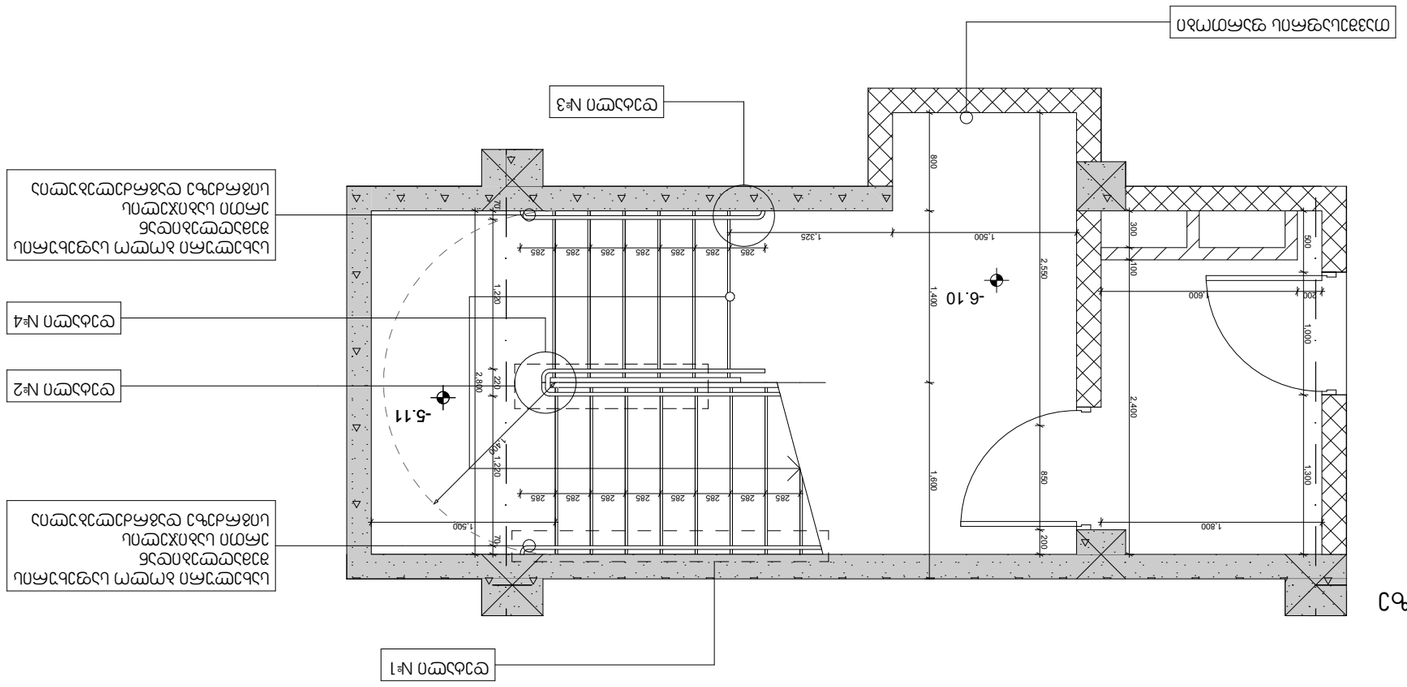

קנה"מ	1:50	מבנה מגורים ומשרדים	56
תאריך			
שרטט	מבנה מגורים ומשרדים	A3	

		עורך הפרויקט
		מתכנן השלד
		מתכנן אינסטלציה
		מתכנן חשמל
		מתכנן מיזוג אוויר
		מתכנן כבאות
		מתכנן תנועה
		מתכנן נגישות
		יועץ אקוסטי
		יועץ בטיחות אש
		יועץ איטום
		יועץ תאורה
		יועץ פיתוח
		יועץ סביבתי
		יועץ אנרגיה
		יועץ אחר

		מהנדס הרישוי
		מפקח
		יזם / מנהל הפרויקט
		מנהל הפרויקט
		מנהל העבודה
		אחראי ביצוע

	מנהל הפרויקט
	מנהל העבודה

תכנית קומת גג +4.95 סולם עלייה לגג

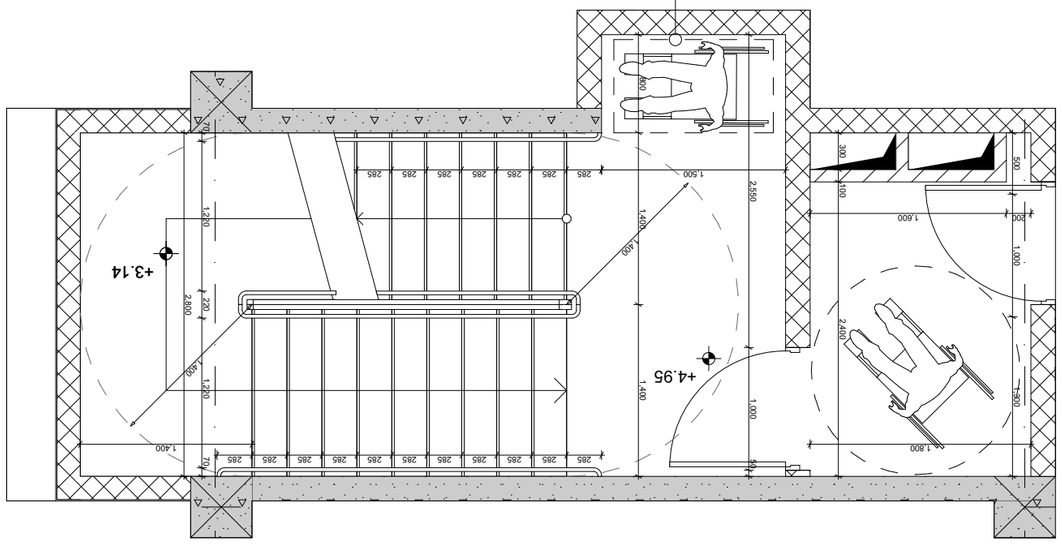

מעקה מאושר עם מעקות יד

תכנית קומת קרקע +0.00 סולם עלייה לגג

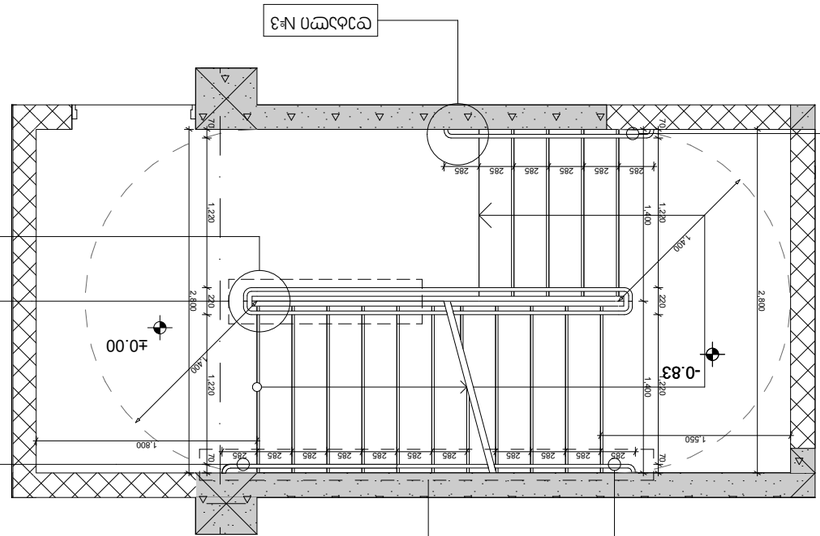

פרט מס' 1
פרט מס' 2
פרט מס' 3
פרט מס' 4
מעקה מאושר עם מעקות יד

1. יציאה לגג תותר רק לבעלי תפקידים המורשים לכך בלבד.
2. אין להשאיר ציוד או חפצים על הגג ללא השגחה.
3. אין לבצע עבודות על הגג בתנאי רוח חזקה, גשם או קרח.
4. אין לגעת בחלקים חשמליים חשופים ויש לוודא כי כל הציוד מוארק כראוי.
5. אין לאחסן חומרים דליקים או מסוכנים על הגג.
6. יש לוודא כי כל הציוד מאובטח היטב ואינו עלול ליפול.
7. יש לשמור על מרחק בטיחות מקצוות הגג ומפתחי אוורור.
- יש לעבוד בזוגות ולוודא כי קיים קשר רציף בין העובדים.
- יש להשתמש בציוד מגן אישי מתאים, כגון נעלי בטיחות, קסדה וחגורת בטיחות.
- יש לוודא כי כל הציוד נבדק ואושר לשימוש לפני העלייה לגג.
- יש לבצע הדרכת בטיחות לכל העובדים לפני תחילת העבודה.
- יש לוודא כי קיים ציוד כיבוי אש מתאים בגג.
- יש לוודא כי קיים ציוד עזרה ראשונה מתאים בגג.
- יש לוודא כי קיים ציוד תקשורת תקין בגג.
- יש לוודא כי קיים ציוד הצלה מתאים בגג.
- יש לוודא כי קיים ציוד מגן אישי מתאים לכל העובדים.
- יש לוודא כי קיים ציוד עזרה ראשונה מתאים בגג.
- יש לוודא כי קיים ציוד תקשורת תקין בגג.
- יש לוודא כי קיים ציוד הצלה מתאים בגג.
- יש לוודא כי קיים ציוד מגן אישי מתאים לכל העובדים.

קנה מידה	1:50
תאריך	
שרטט	
מספר גיליון	A3
מספר שינוי	
תאריך	
שרטט	
מספר גיליון	5

გზა-ჯიბე +8,25 ნიშნულზე

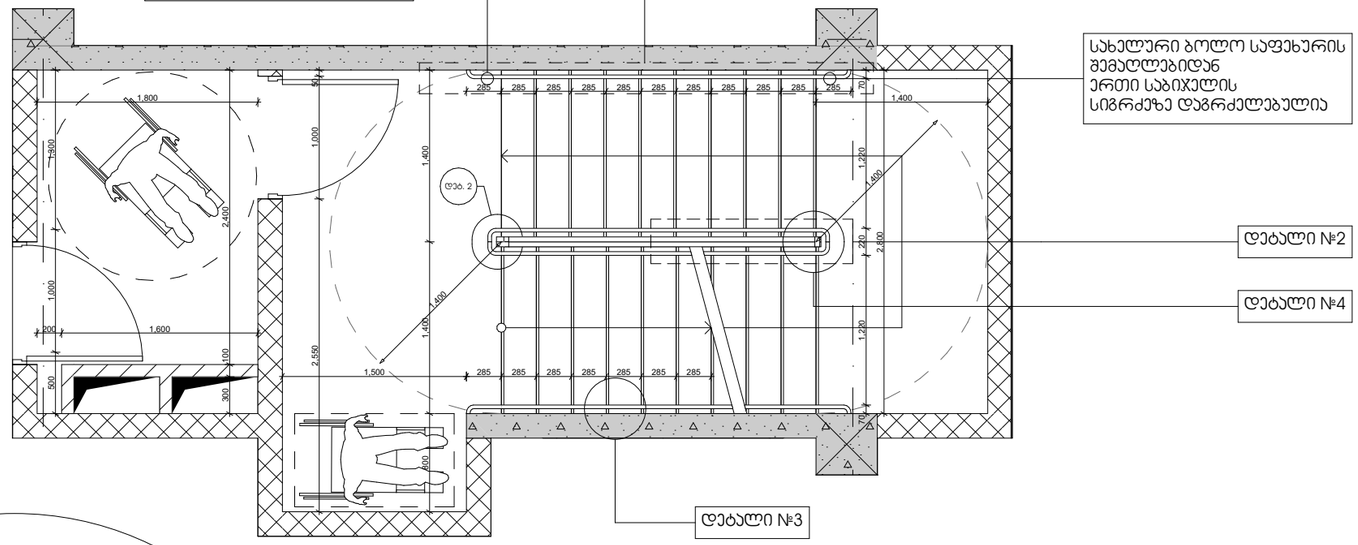

დეტ. 1
1:50

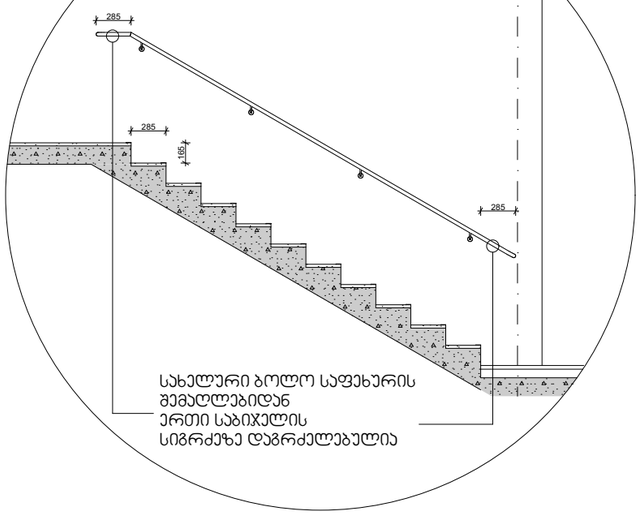

დეტ. 2
1:10

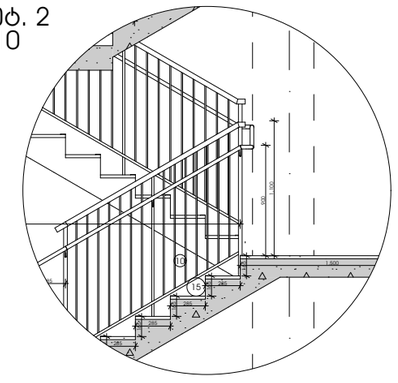

დეტ. 3
1:10

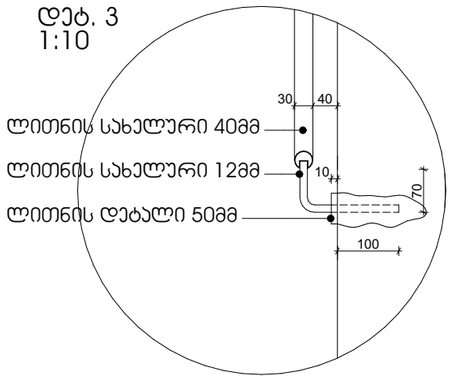

აივნის მოაჯირი
1:50

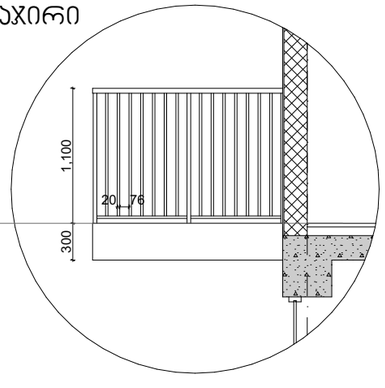

დეტ. 4
1:10

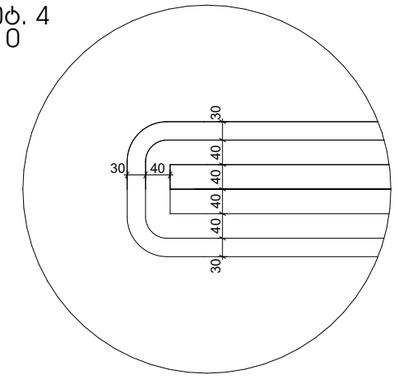

დეტ. 4
1:10

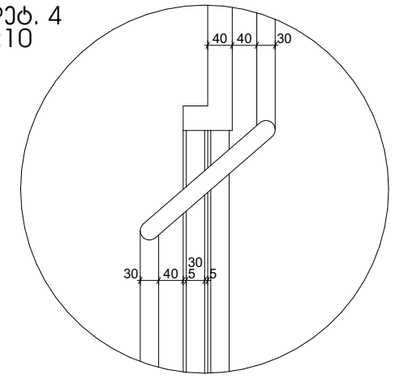

შენიშვნა:
1. ყველა ჯიბის (მათ შორის გარე ჯიბის) ყოველი საფეხურის და საბიჯელის 40 მმ სავალ ნაწილს, რომელიც იზომება საფხურის ნაშვერიდან თარაზულად, ექნება ერთგვაროვანი ფერის მქრქალ ზედაპირი, რომელიც საფეხურის ერთი ჯიდიდან საფეხურის მეორე ჯიდამდეა.
2. მისაწვდომი გზა-ჯიბის საზღვრებში იატაკის ზედაპირები იქნება მდგრადი, მყარი და არასრიალა.
3. ჯიბის საფეხურების განსხვავებული მონიშვნა იქნება გამძლე.
4. ჯიბის სახელურების ზედაპირები არ იქნება ბასრი ან უხეში ელემენტების შემცველი.
5. ჯიბის სახელურები არ იტრიალებს მათი ბუდეების საზღვრებში
6. შენობის გარეთ მდებარე ჯიბის საფეხურები და ბაქნები ისე დაგეგმარდება, რომ სავალ ზედაპირზე წყალი არ დაგროვდეა.
7. გასანათებელი საშუალებები უზრუნველყოფს ჯიბეების განათებას, რომელიც გაიზომება საბიჯელების ზედაპირების და ბაქნების ზედაპირების ცენტრში გაზომვისას საფეხურის წინაპირიდან 600მმ-ის საზღვრებში, შემდეგი წესის შესაბამისად:
- არაუმცირეს 11 ლუქსი განათება.
- არაუმცირეს 110 ლუქსი განათება, ჯიბით სარგებლობის დროს.
- ჯიბეების გამოყენებისას 11 ლუქსიდან 110 ლუქსზე გადასვლა შესაძლებელი უნდა იყოს განათების სამართავებით უზრუნველყოფილი ავტომატური, მოძრავი სენსორული ტიპის განათების ჩამრთველებით, რომლებიც შეესაბამება ყველა ქვემოთ ჩამოთვლილს:
- განათების სამართავები აღჭურვილი იქნება საიმედო ოპერაციული სისტემით და შეფასებული იქნება ამ მიზნით გამოყენებისთვის.
- მოძრავი სენსორი გაქტიურდება დამჯავებლის მოძრაობით საფეხურებზე ან საფეხურების ბაქნებზე.
- განათების გამააქტიურებლები დაყენებული იქნება არაუმცირეს 15 წუთიანი მოქმედების პერიოდით.
- ჯიბეების გამოყენებისას 11 ლუქსიდან 110 ლუქსზე გადასვლა შესაძლებელი უნდა იყოს განათების სამართავებით უზრუნველყოფილი ავტომატური, მოძრავი სენსორული ტიპის განათების ჩამრთველებით, რომლებიც შეესაბამება ყველა ქვემოთ ჩამოთვლილს.
- გზა-ჯიბის განათება ჩაირთვება ავტომატური სენსორული ჩამრთველებით, ასეთის არსებობის შემთხვევაში, ისე, რომ შესასვლელში მდებარე ბაქანზე, შესასვლელში მდებარე ბაქნის მოსაზღვრე თითოეულ ჯიბის მარშსა და შესასვლელში მდებარე ბაქნის ზემოთ და ქვემოთ მდებარე ბაქნებზე მე-4 პუნქტით დადგენილი განათებულობის დონე საფეხურის გამოყენებამდე იქნება უზრუნველყოფილი.

პროექტის სახელწოდება
საცხოვრებელი სახლი დიდ დიღომში

სტადია	
თარიღი	

ჯირობითი აღნიშვნები

შენიშვნები

ობიექტის მისამართი

დამკვეთი

საპროექტო ორგანიზაცია

დირექტორი		
პრ. აქტორი / მშმსრულებელი		

ნახაზის დასახელება
ჯიბის დეტალები

ფორმატი	მასშტაბი	ჯოდი	გვერდი
A3	1:50		6

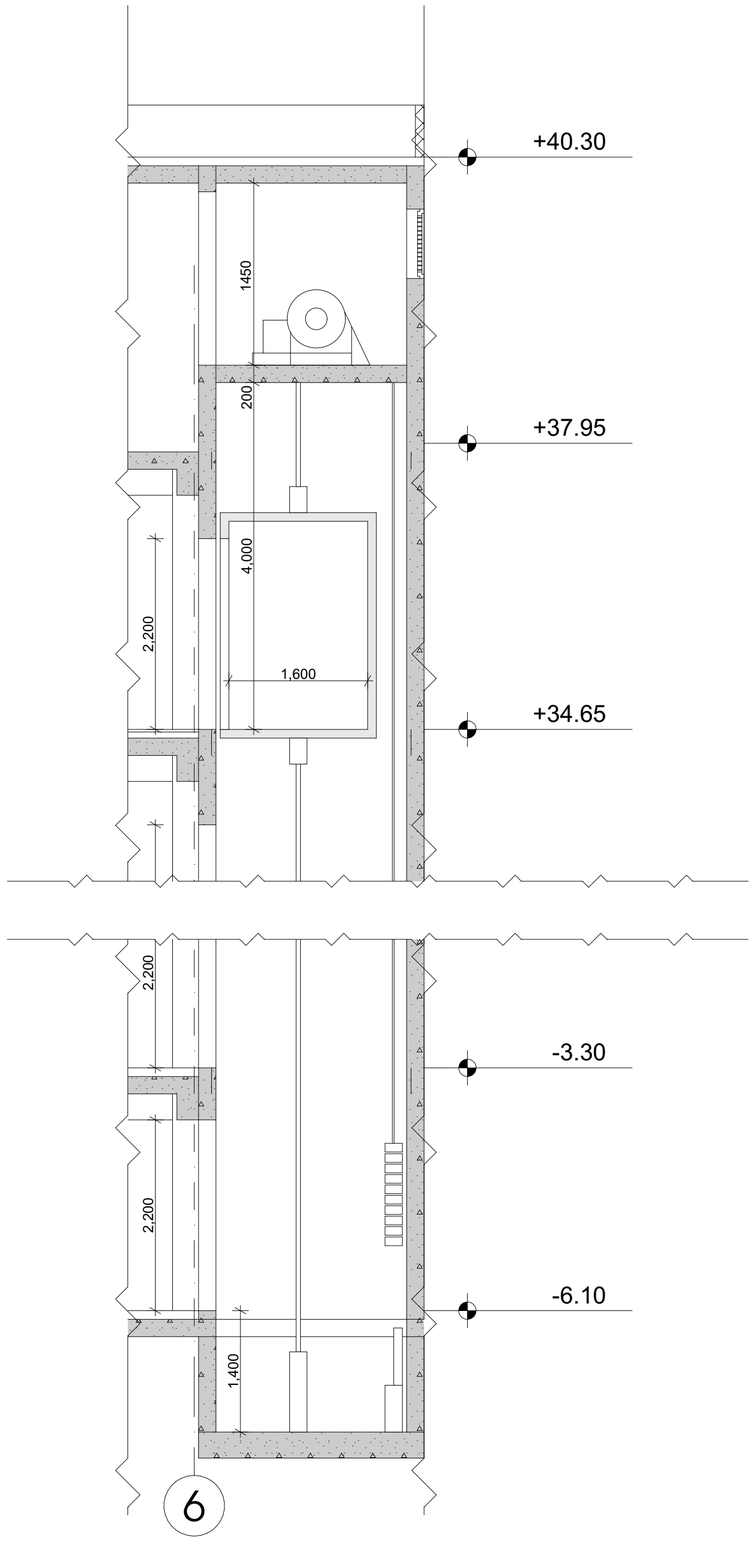

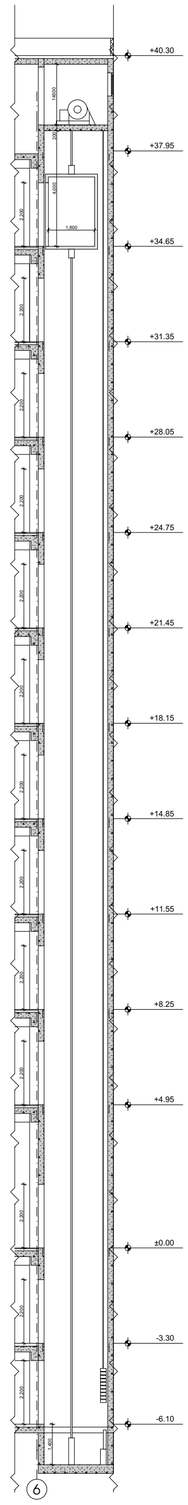

პროექტის სახელწოდება
მრავალფუნქციური კომპლექსი დიდ დიღომში

სტადია	პროექტის შეთანხმება
თარიღი	20.04.2020

პირობითი აღნიშვნები

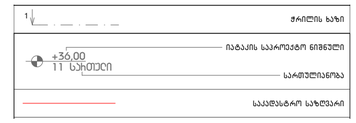

შენიშვნები

ობიექტის მისამართი
ქ. თბილისი, დიდოგი
(ს.კ №01.72.14.014.434)

დამკვეთი
ზაზა იჩქიტიძე

პრ. ავტორი / შემსრულებელი	გიორგი	ვარდოსანიძე
	გიორგი	ცუცქირიძე

ფორმატი	მასშტაბი	ჯოდი	გვერდი
A3	1:150, 1:50		

გზა-კიბის ამოსასცნობი ნიშანი, გზა - კიბის საზღვრებში,
დერეფანში გამავალი კარის საკეტის მომიჯნავედ

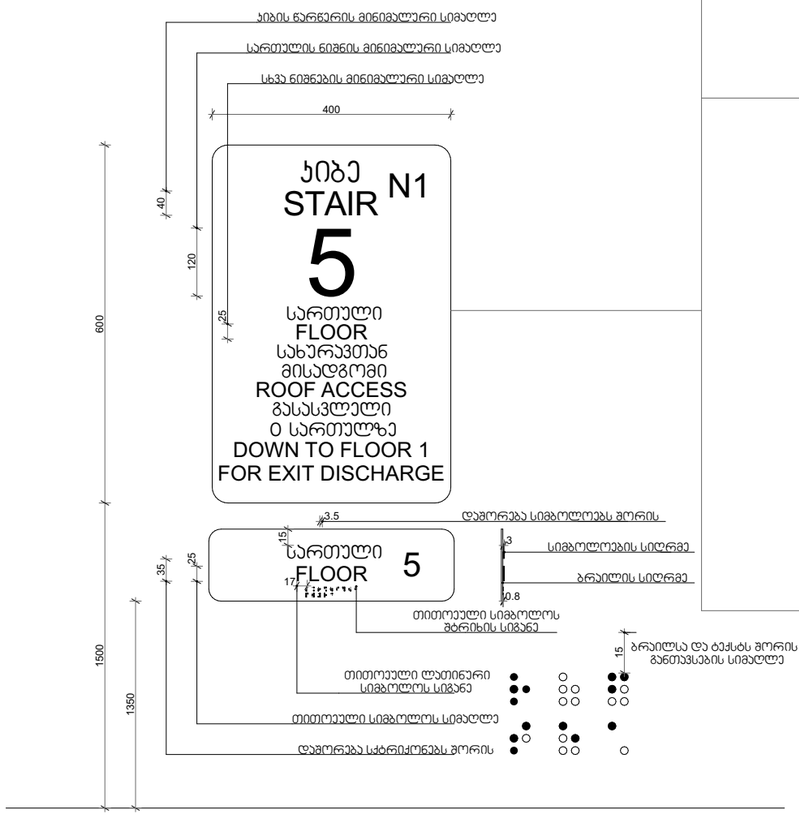

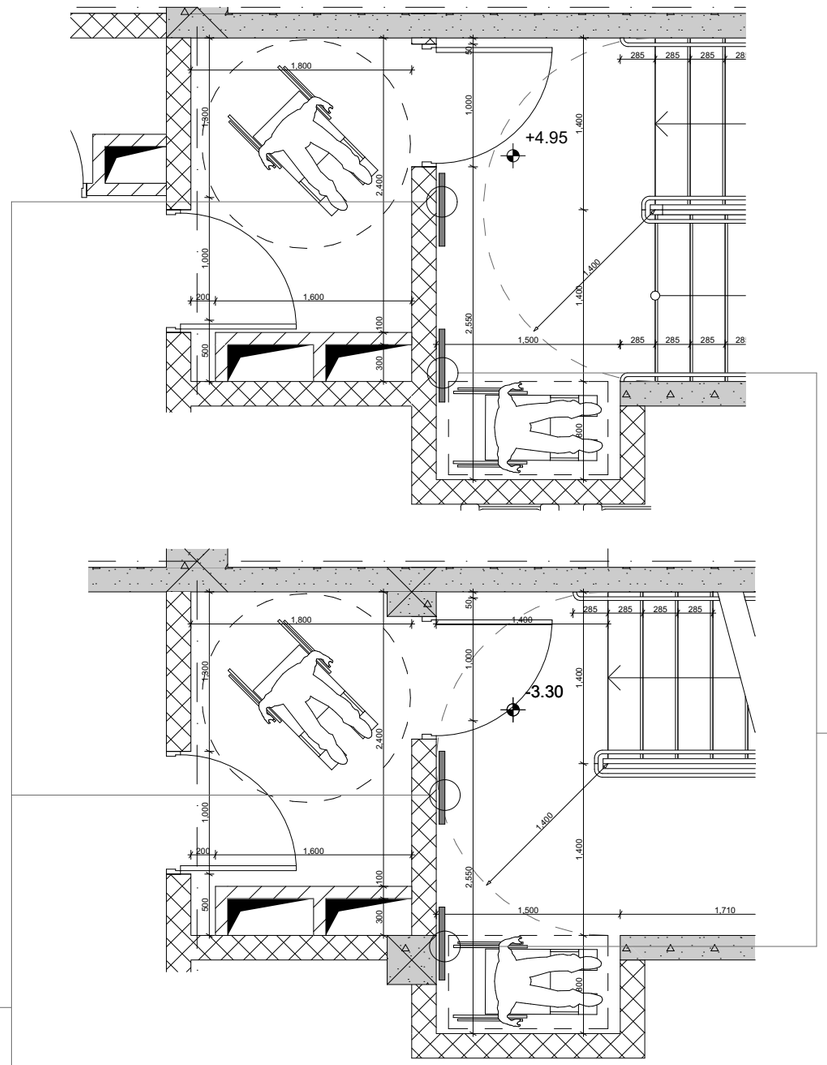

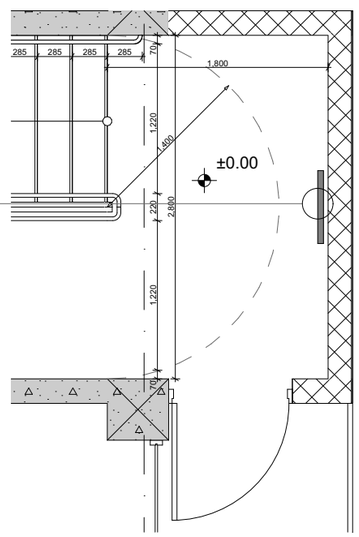

ორმხრივი კავშირის გამოყენების წესები
ნიშანი უნდა გაიკრას თავშესაფრის ფართობთან

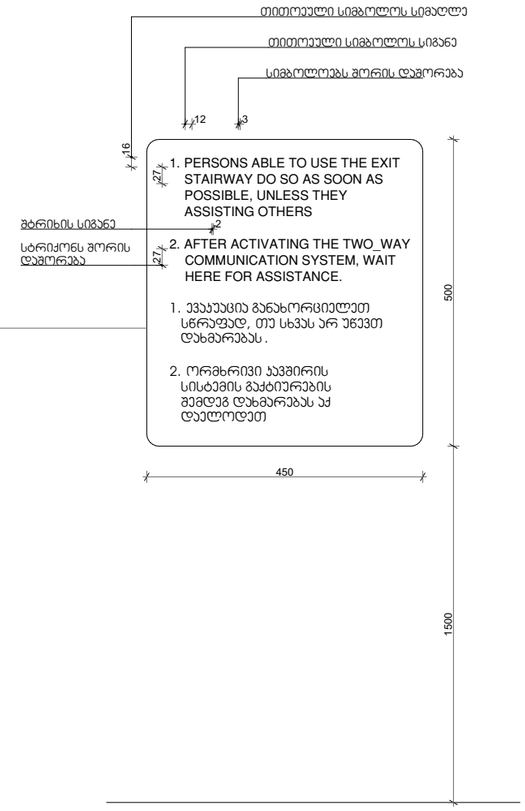

შენიშვნა

სართულის აღმნიშვნელი ნიშანი და ბრაილი
დაკორექტირდეს შესაბამისი სართულის მიხედვით

პროექტის სახელწოდება

საცხოვრებელი სახლი დიდ დიღომში

სტადია	
თარიღი	

პირობითი აღნიშვნები

შენიშვნები

ობიექტის მისამართი

დამკვეთი

საპროექტო ორგანიზაცია

დირექტორი		
პრ. ავტორი / შემსრულებელი		

ნახაზის დასახელება

ფორმატი	მასშტაბი	კოდი	გვერდი
A3	1:50		7

ბასასვლელის ბანათებული ნიშანი

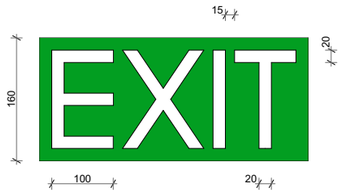

ბანათებული ნიშანი თავშესაფრის ფართობთან მიმავალ ჯაჭვთან

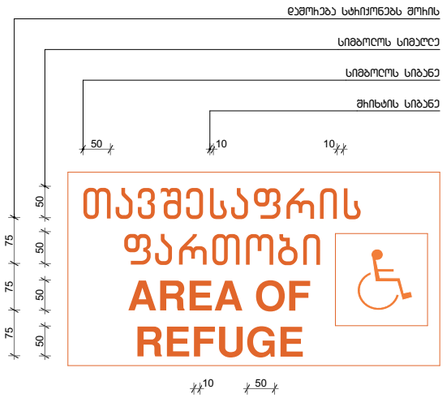

ნიშანი ამობეჭდული სიმბოლოებით და ბრაილით ბზა - ჯიბის შესასვლელებთან და გაჩეთ გამავალ ყველა ჯაჭთან

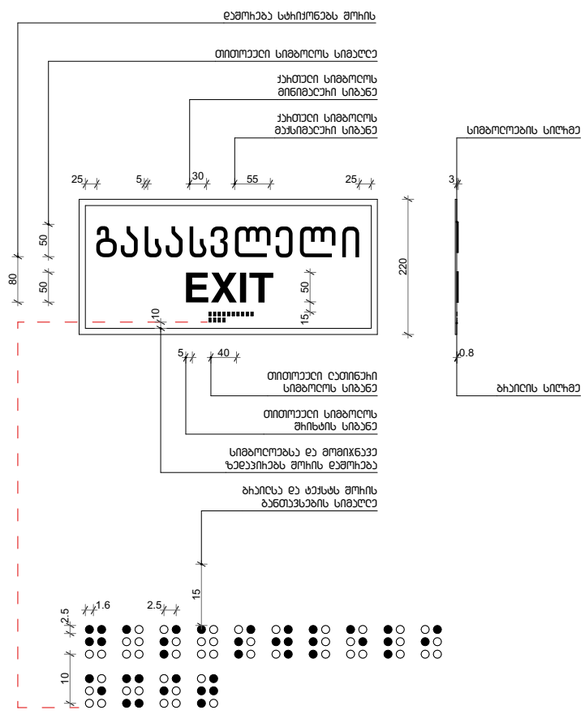

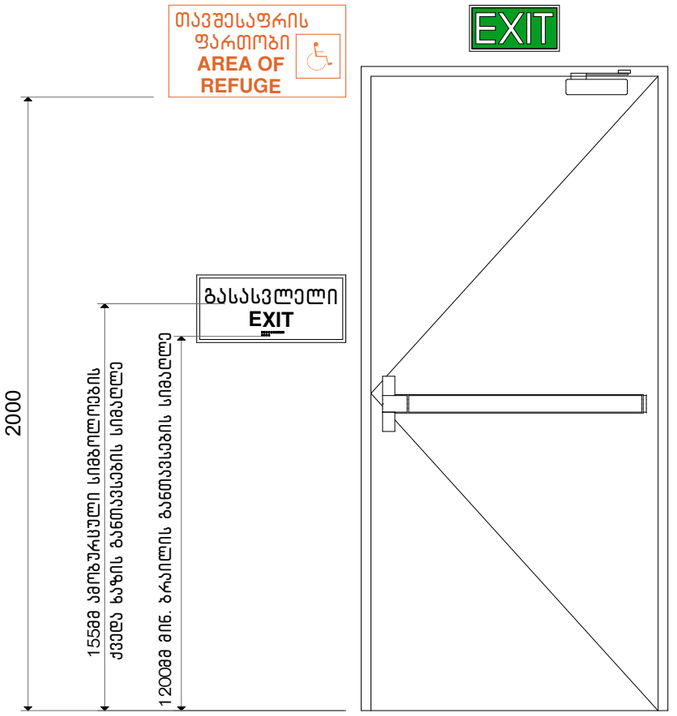

ნიშნების განთავსების არეალები

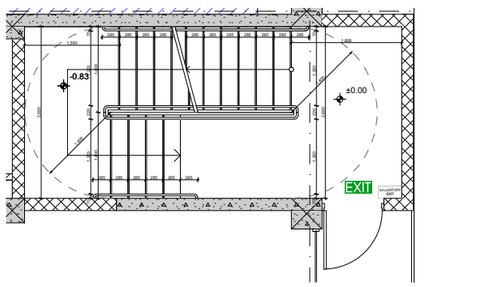

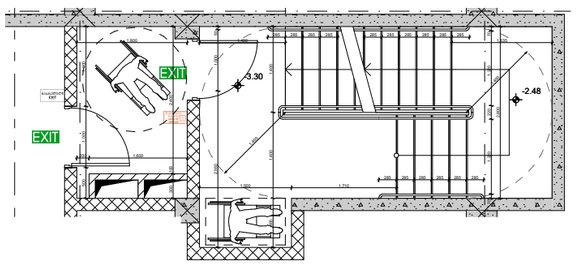

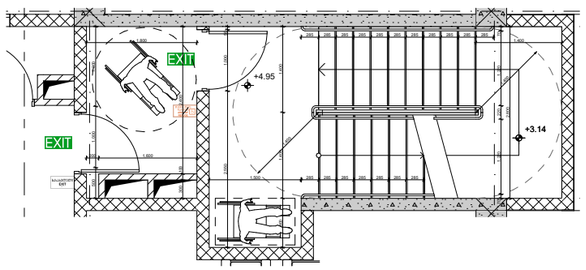

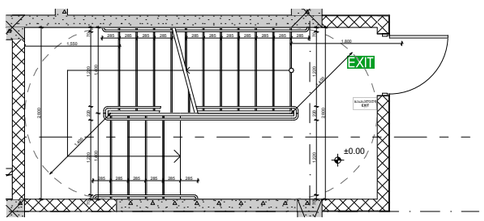

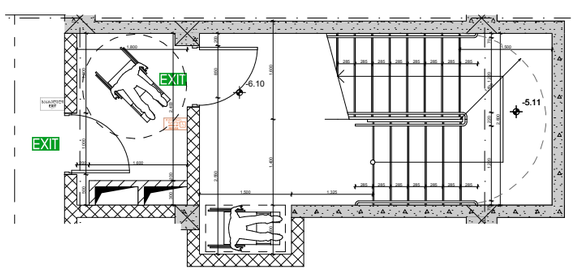

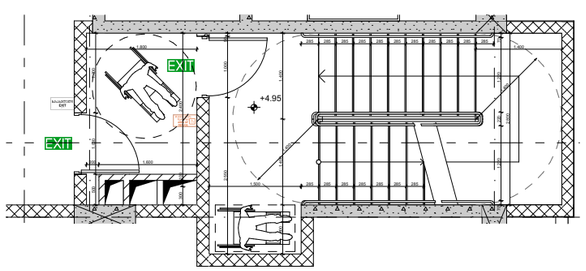

პროექტის სახელწოდება

საცხოვრებელი სახლი დიდ დიღომში

სტადია	
თარიღი	

პირობითი აღნიშვნები

შენიშვნები

ობიექტის მისამართი

დამკვეთი

საპროექტო ორგანიზაცია

დირექტორი		
პრ. აქტორი / შემსრულებელი		

ნახაზის დასახელება

ფორმატი	მასშტაბი	კოდი	გვერდი
A3	1:100		8

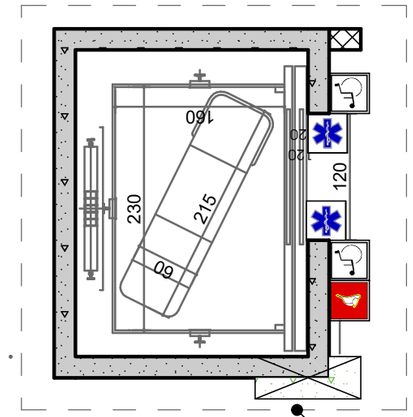

מיקום מיטת אלונקה על גבי מיטת אלונקה

1980 _ 2150 מ"מ

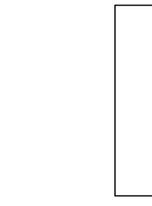



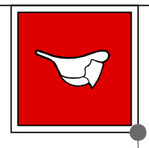

מיקום שלט הוראה לשימוש בגלאי דופק חיצוני אוטומטי (AED) ומיקום ארון ציוד



שלט הוראה לשימוש בגלאי דופק חיצוני אוטומטי (AED) - מיקום ארון ציוד ומיקום ארון הטיפול ב 5,7 דקות שכלו משקל הארון

שלט הוראה לשימוש בגלאי דופק חיצוני אוטומטי (AED) ומיקום ארון הציוד

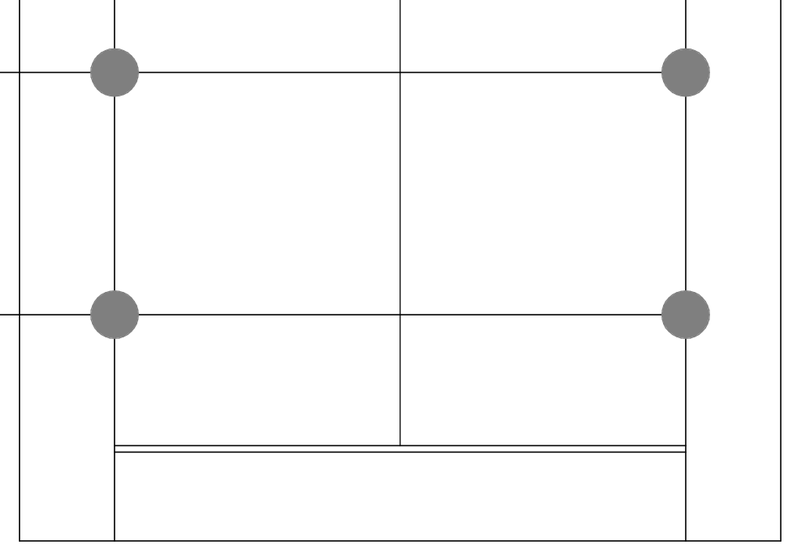





ნიშანი განთავსდება მისაწვდომ ავტოსადგომთან

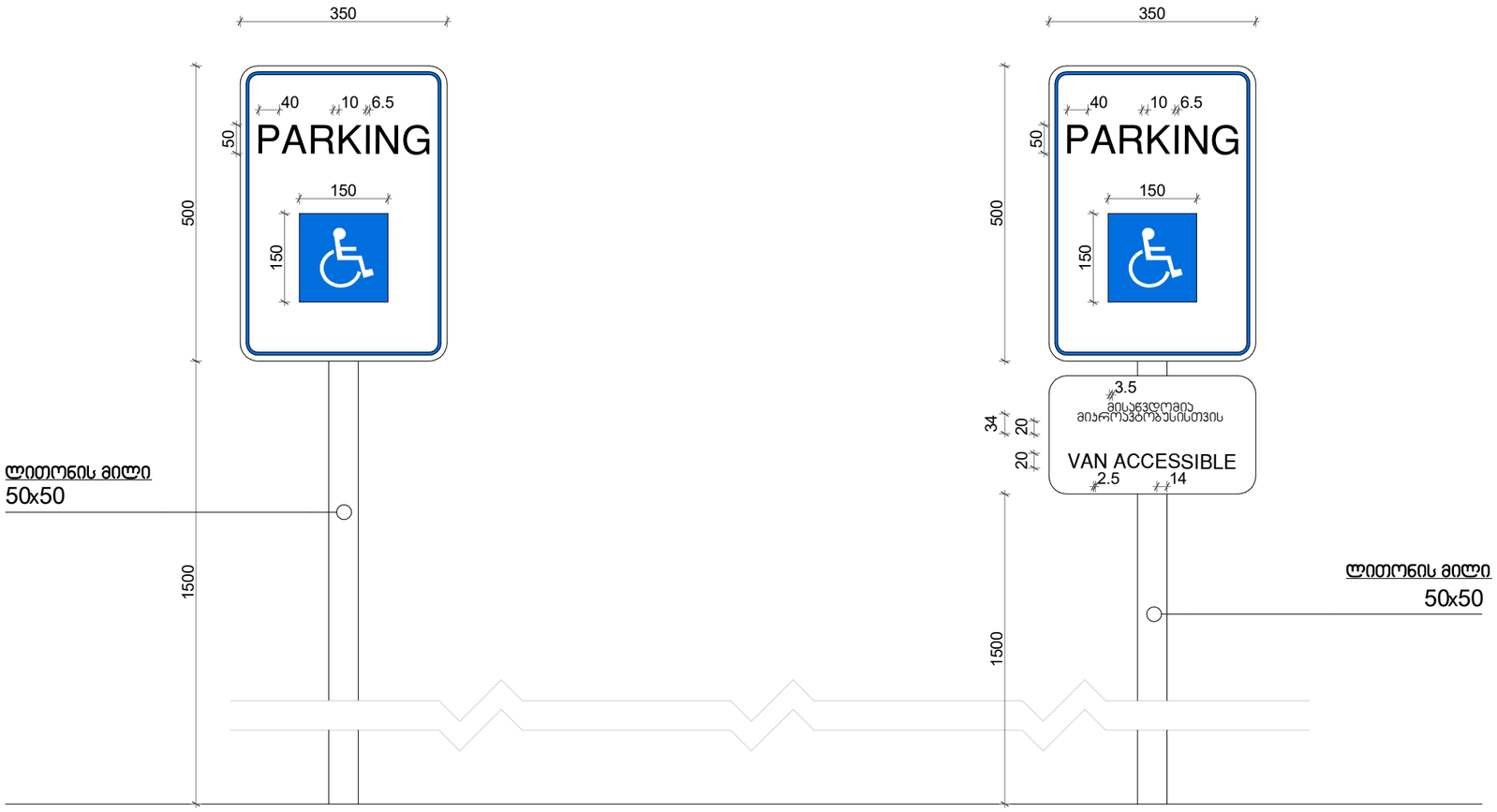

niSani ganTavsdeba misawvdom mikroavtbusis sadgomTan

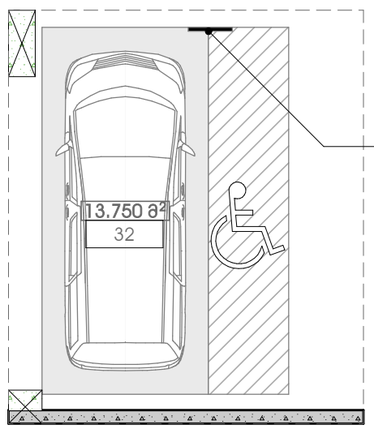

ავტოსადგომზე ნიშნის განთავსების ადგილი

West Elevation

ნიშნები

გეგმა

N

masStabi 1:25

0 1 2 3 4 5

მისაწვდომი ტუალეტი საოფისე ერთეულში ოფისი № 2; 3; 4; 5; 6; 7; 8; 9; 11

ხელსაბანის ადგილმდებარეობა

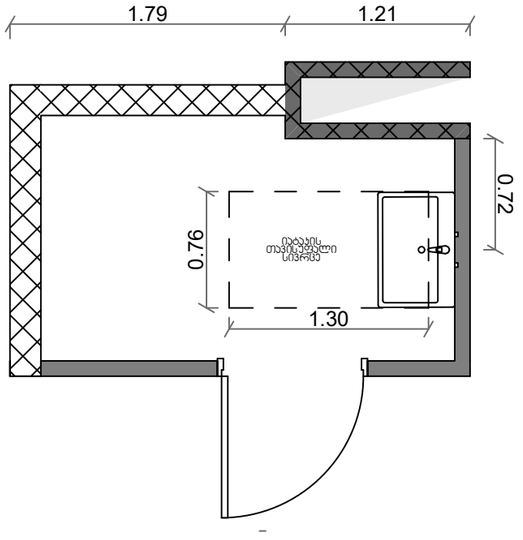

უნიტაზის ადგილმდებარეობა

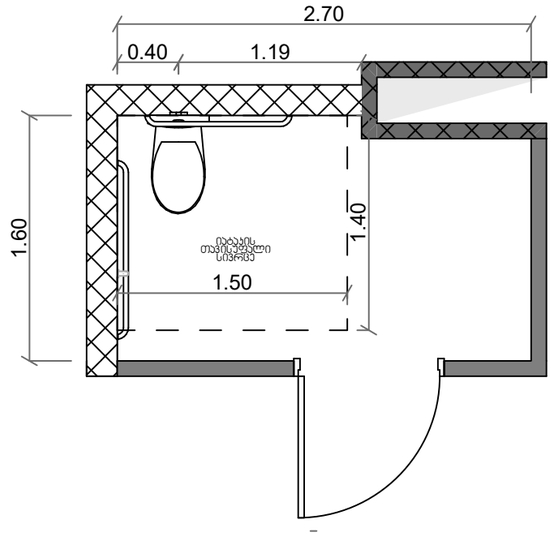

ხელსაბანის სიმაღლე

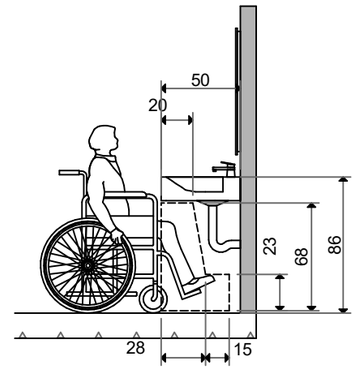

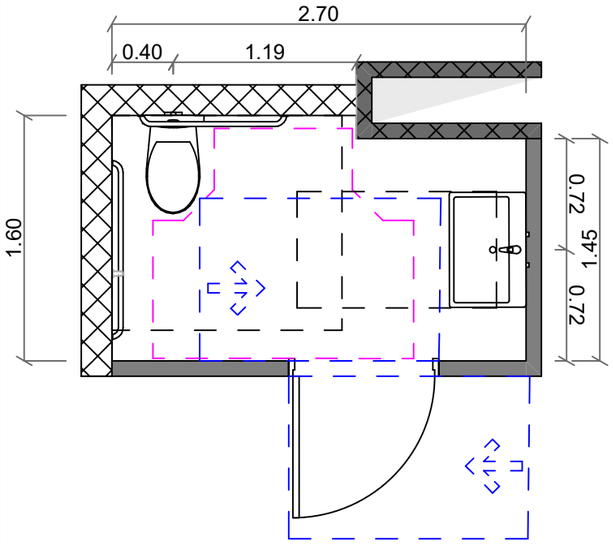

თავისუფალი სივრცე კართან მანევრირებისთვის ანჯამიანი კარი წინიდან მისაწვდომი- მიწოლით გაღება

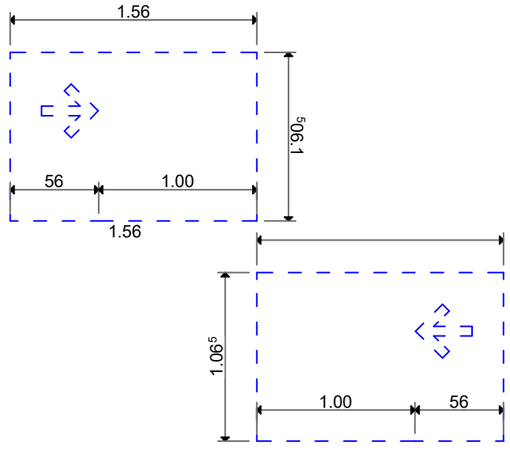

მოსატრიალებელი სივრცე

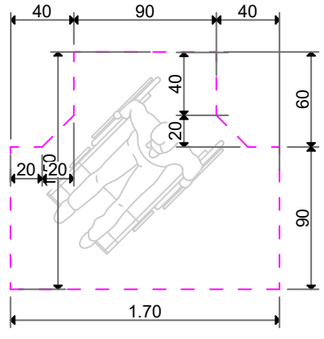

უნიტაზისა და ხელმოსაჯიდი ძელის (საჭიროების შემთხვევაში) მდებარეობა

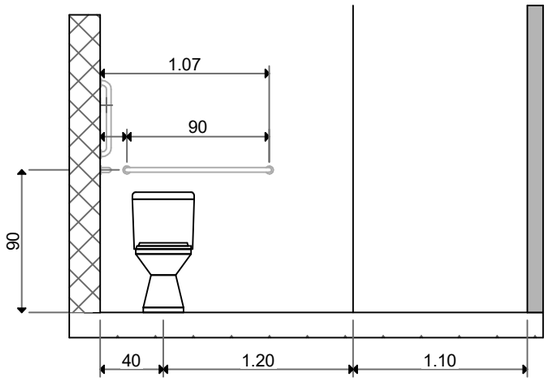

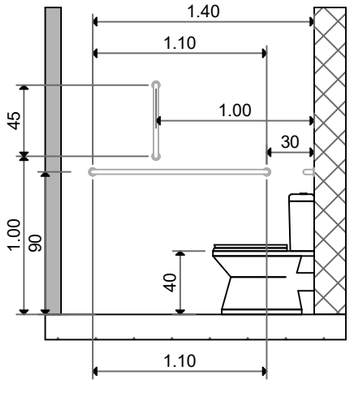

მისაწვდომი ტუალეტი საოფისე ერთეულში სავაჭრო სივრცე №2

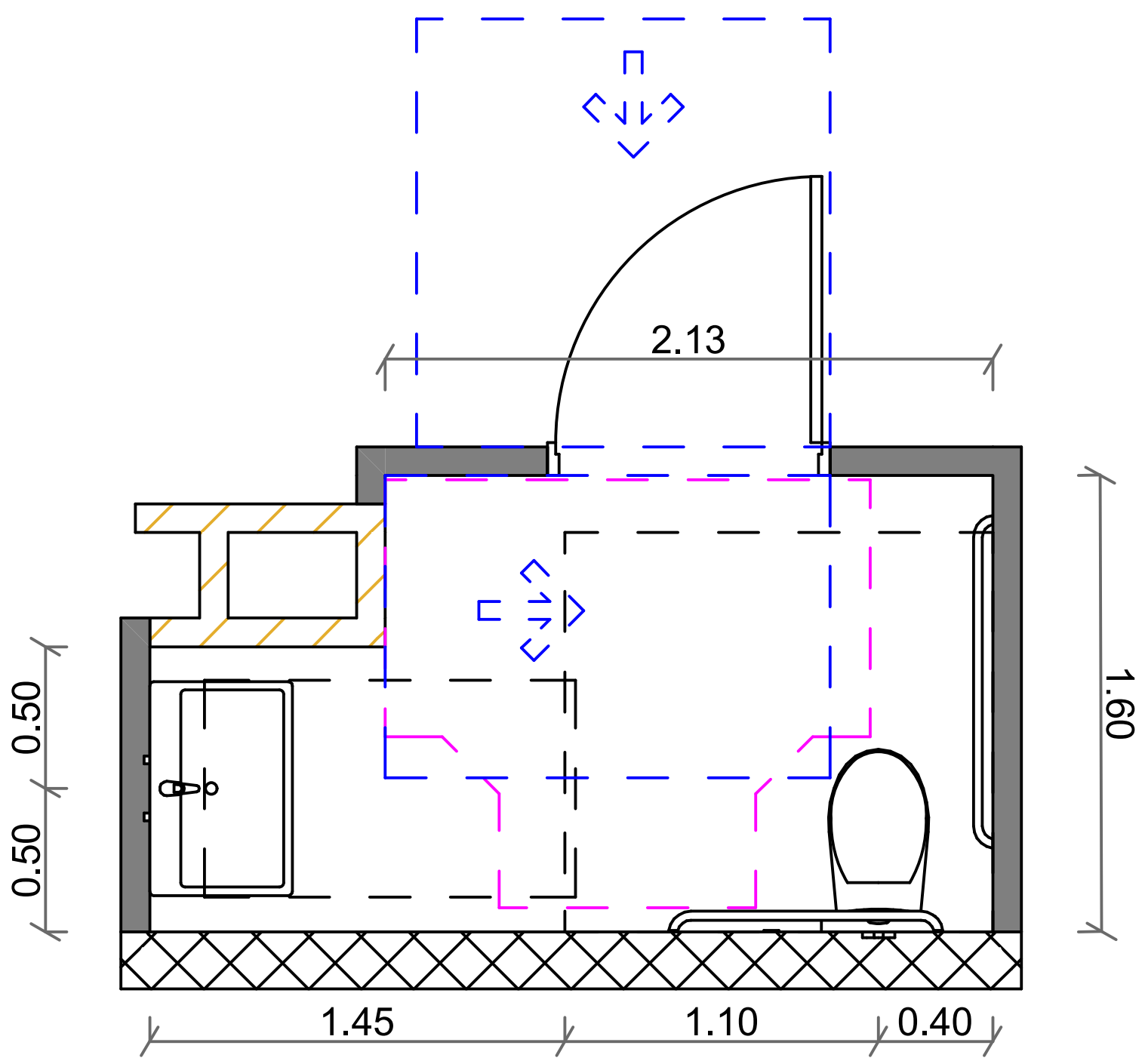

ხელსაბანის ადგილმდებარეობა

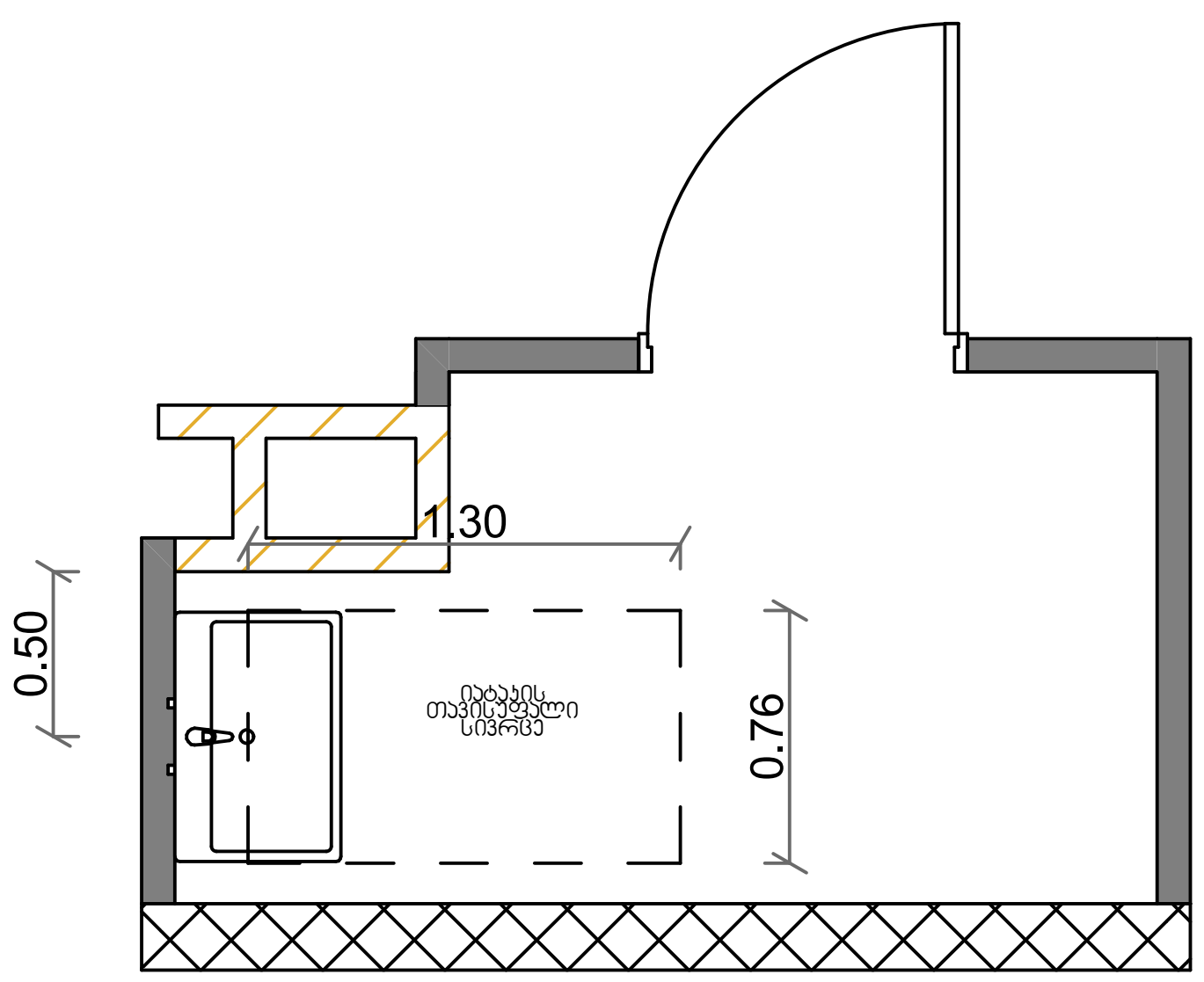

უნიტაზის ადგილმდებარეობა

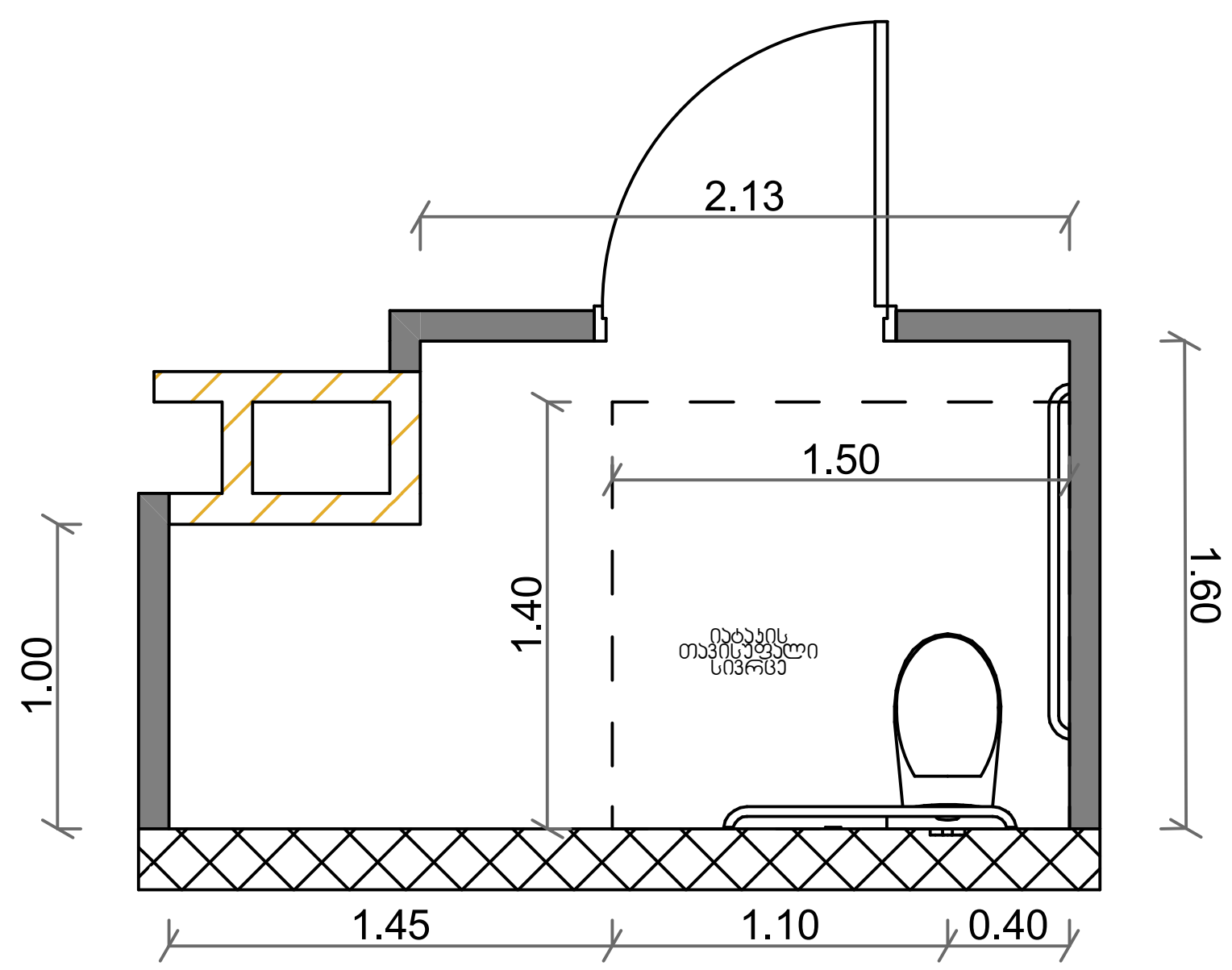

ხელსაბანის სიმაღლე

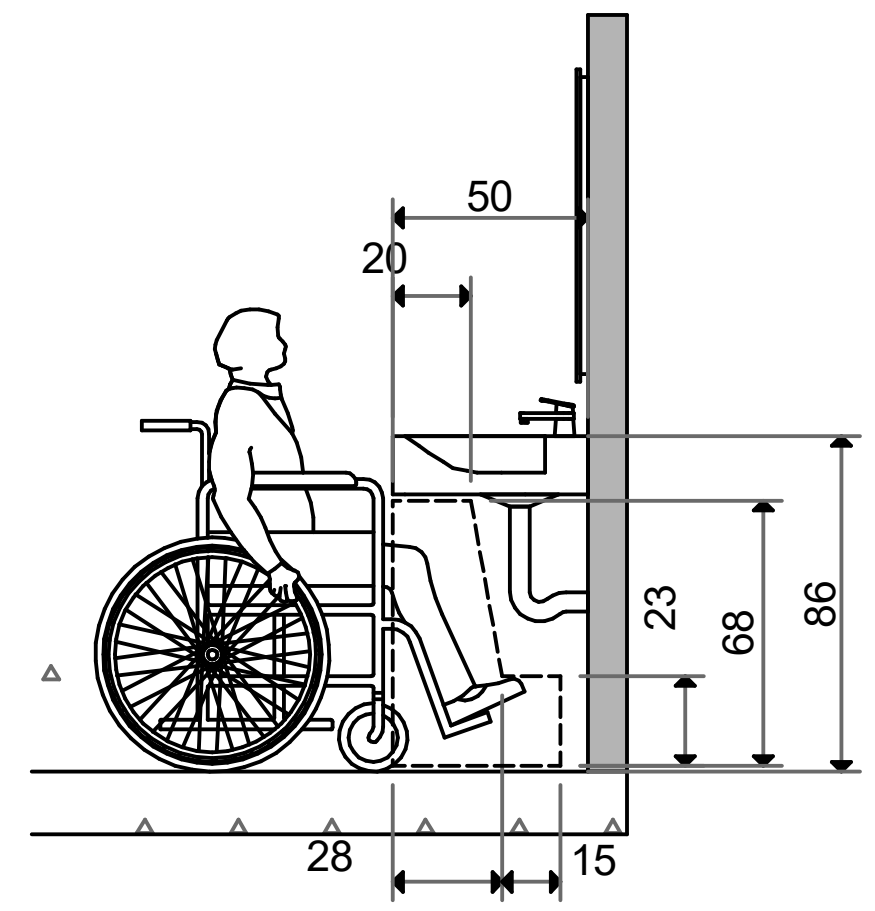

თავისუფალი სივრცე კართან მანევრირებისთვის
ანჯამიანი კარი
წინიდან მისაწვდომი- მიწოლით გაღება

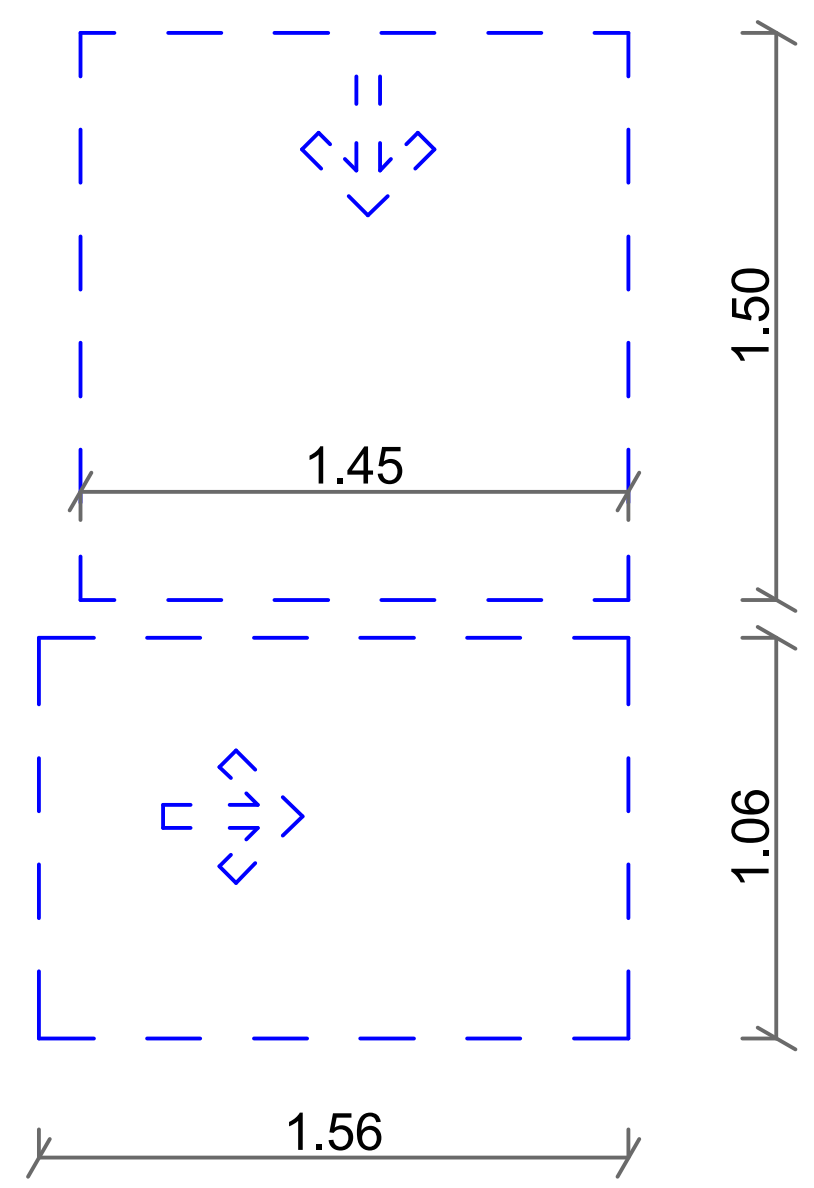

მოსატრიალტრიალებელი სივრცე

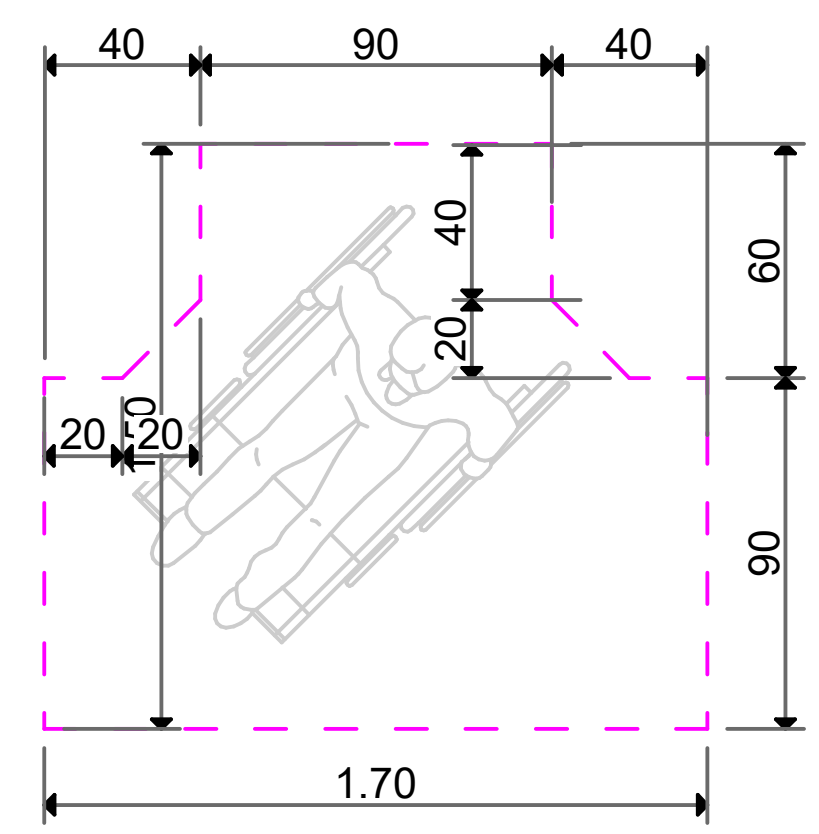

უნიტაზისა და ხელმოსაჭიდი ძელის (საჭიროების შემთხვევაში) მდებარეობა

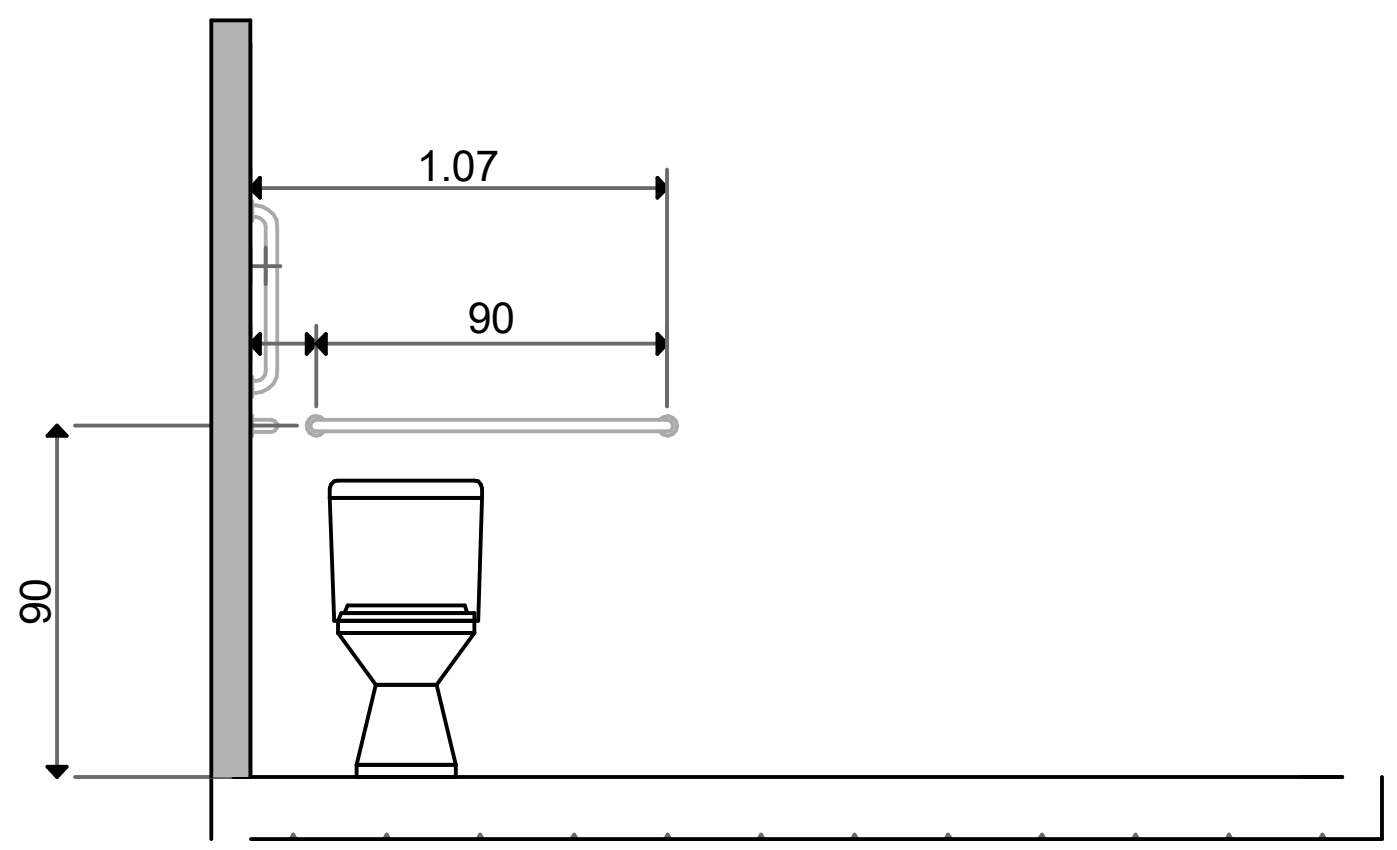

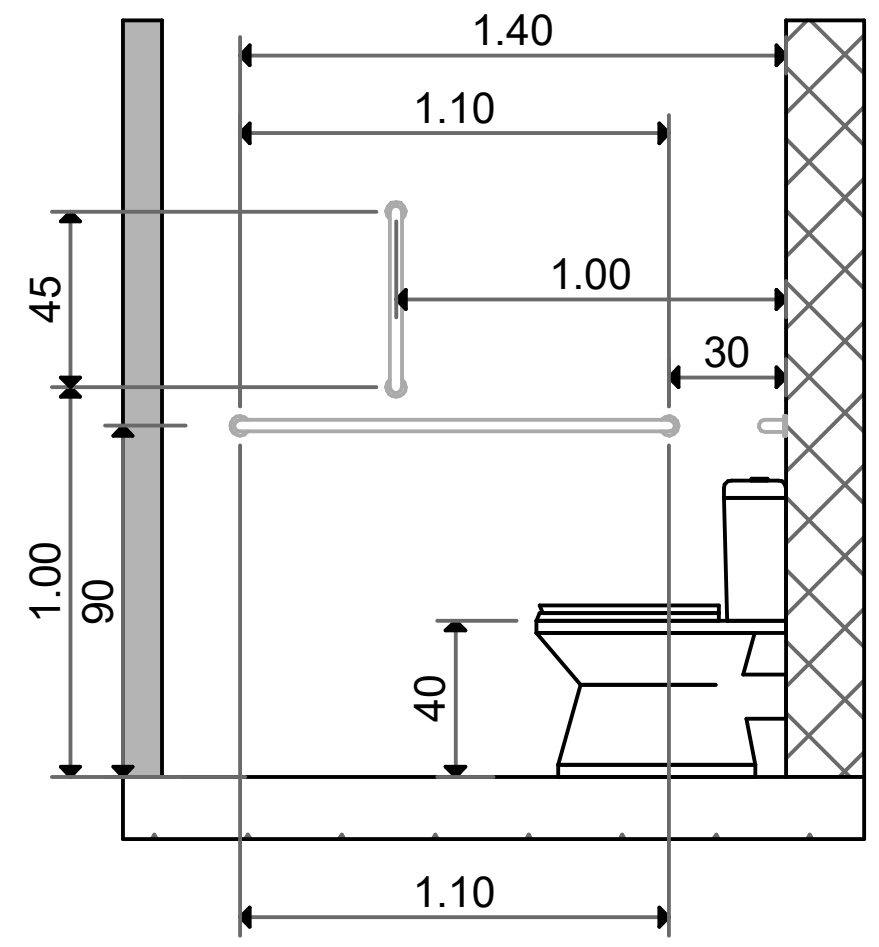

გეგმა

N

masStabi 1:25

ნიშანი პიქტოგრამებით , ამობურცული ნიშნებით და ბრაილით განთავსდება
მისაწვდომ ტუალეტებთან კარის მომიჯნავედ

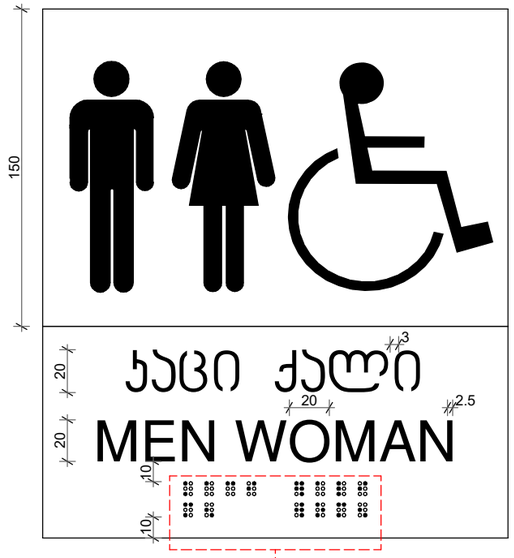

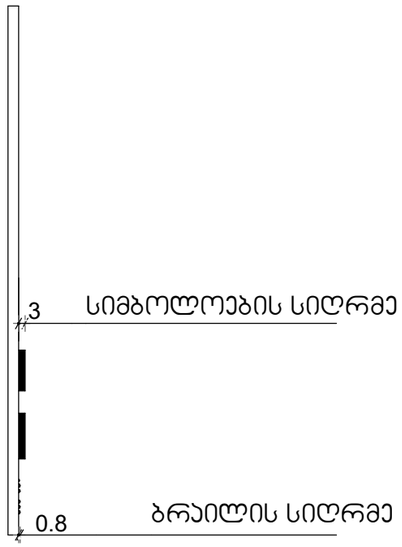

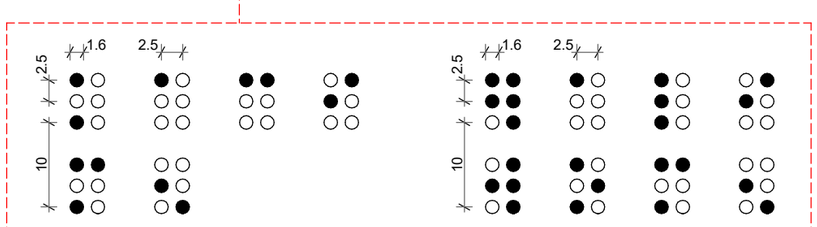

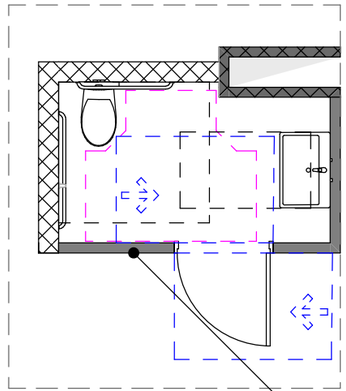

ნიშნის განთავსების ადგილი

ნიშანი პიქტოგრამით
გეგმა
N
masStabi 1:25
0 1 2 3 4 5

მისაწვდომი ტუალეტი (ა) ტიპის საცხოვრებელ ერთეულში № 5; 14; 24; 34; 44; 54; 64;

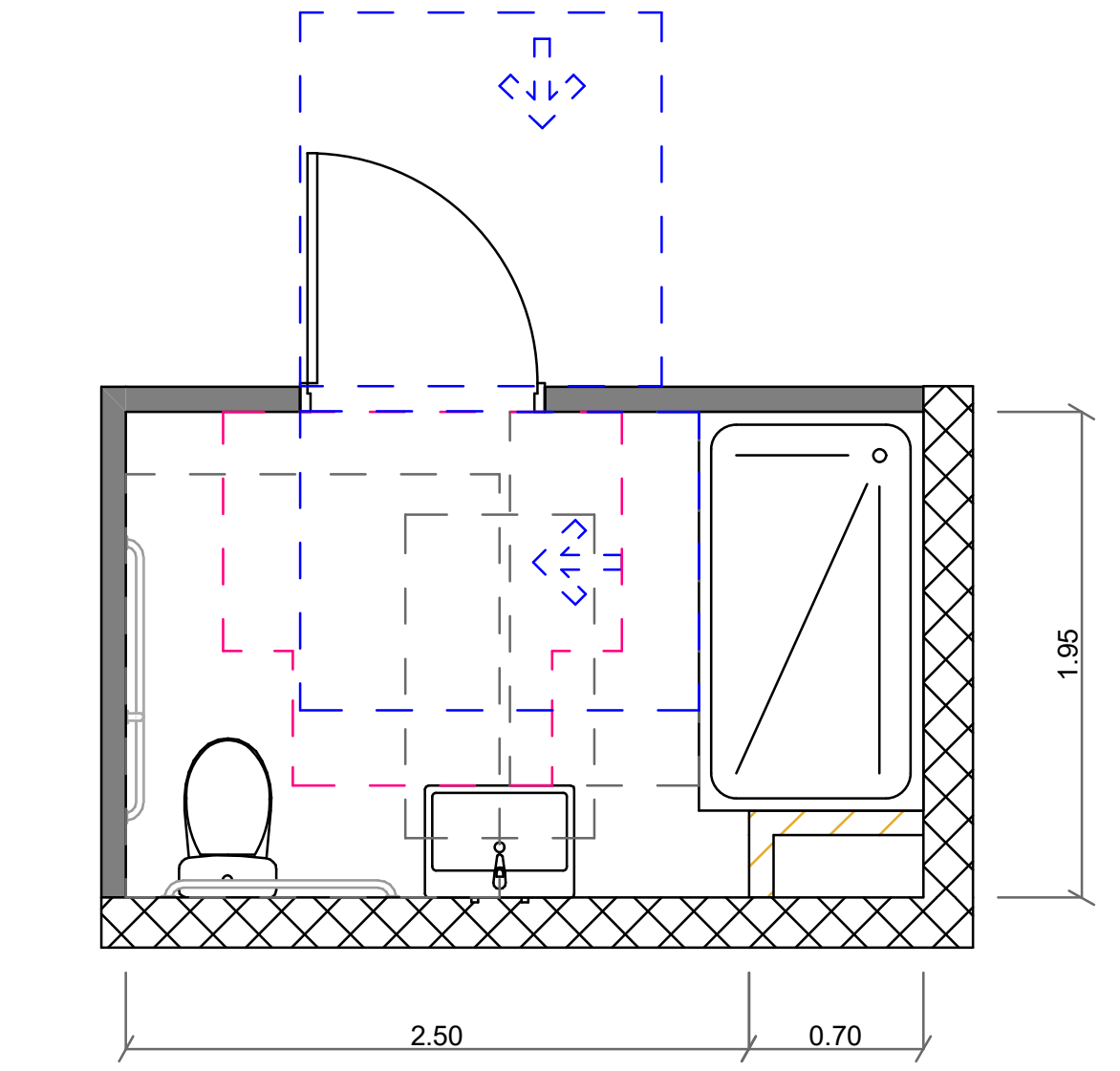

თავისუფალი სივრცე კართან მანევრირებისთვის
ანჯამიანი კარი
წინიდან მისაწვდომი- მიწოლით გაღება

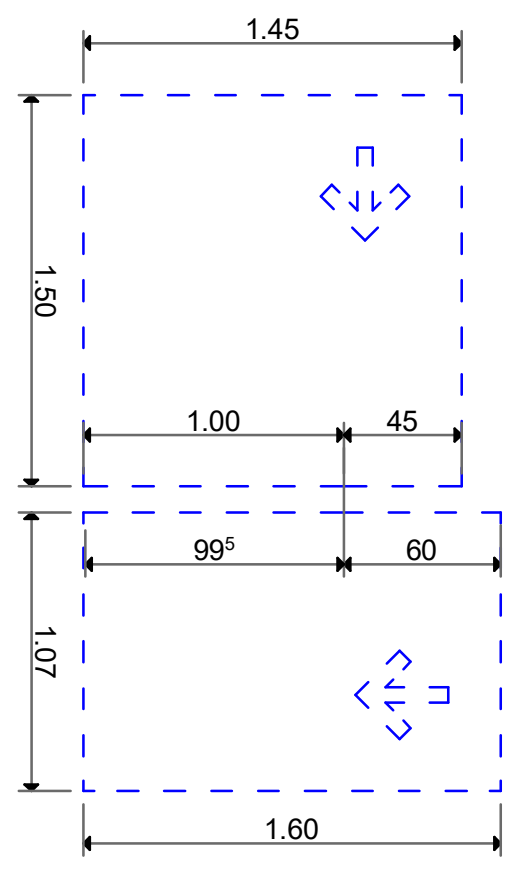

მოსატრიალტრიალებელი სივრცე

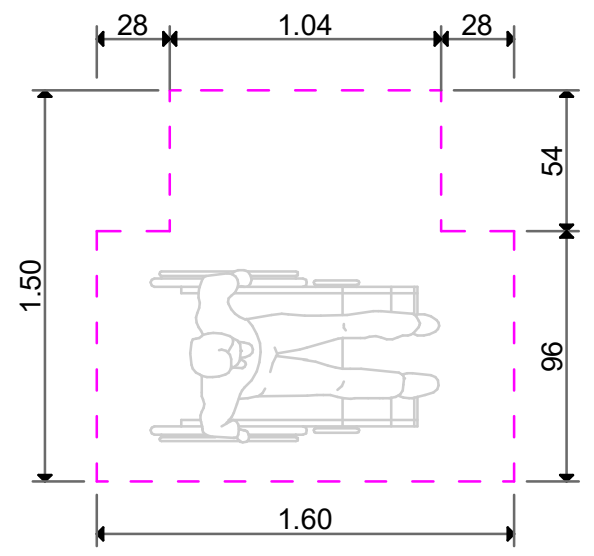

უნიტაზისა და ხელმოსაჭიდი ძელის (საჭიროების შემთხვევაში) მდებარეობა

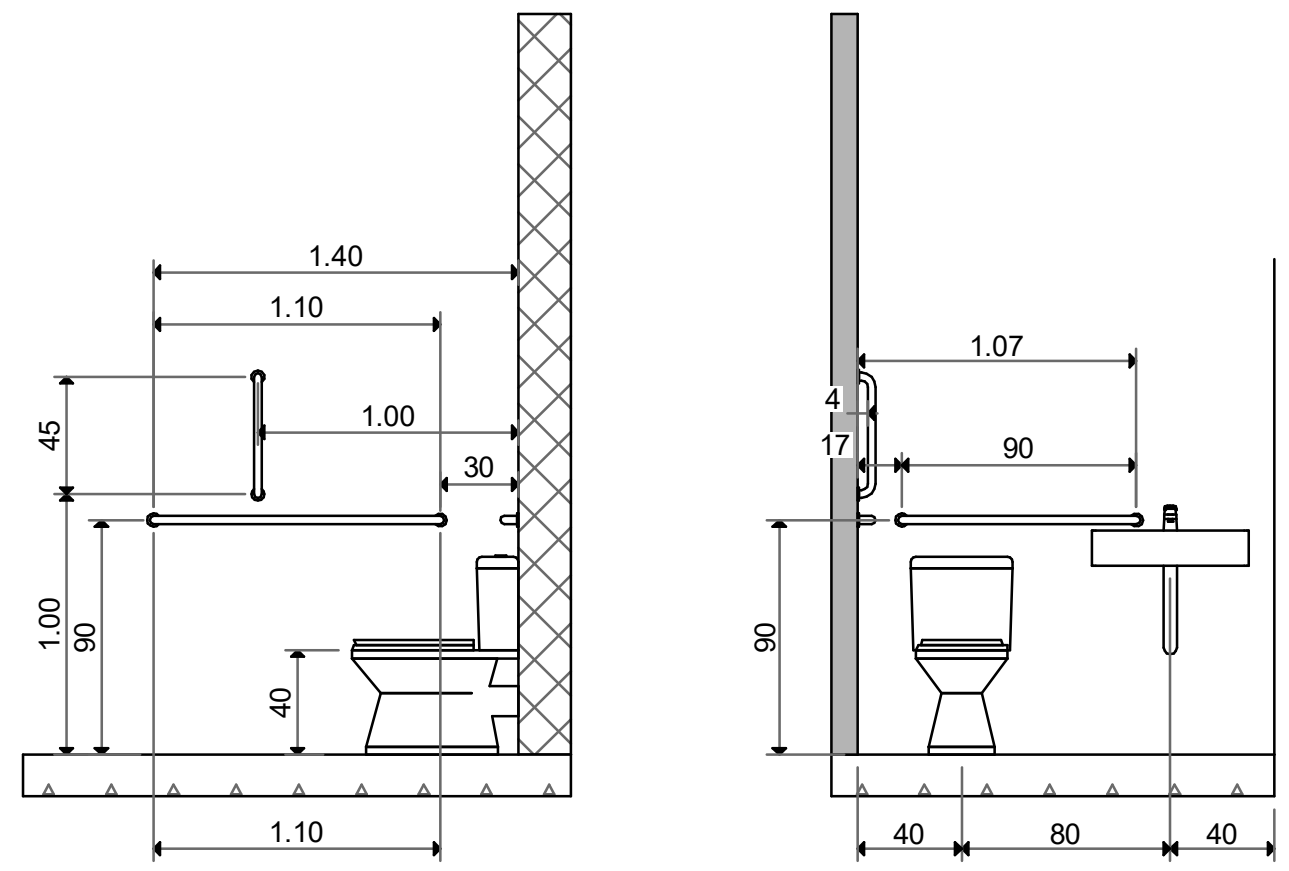

უნიტაზის ადგილმდებარეობა

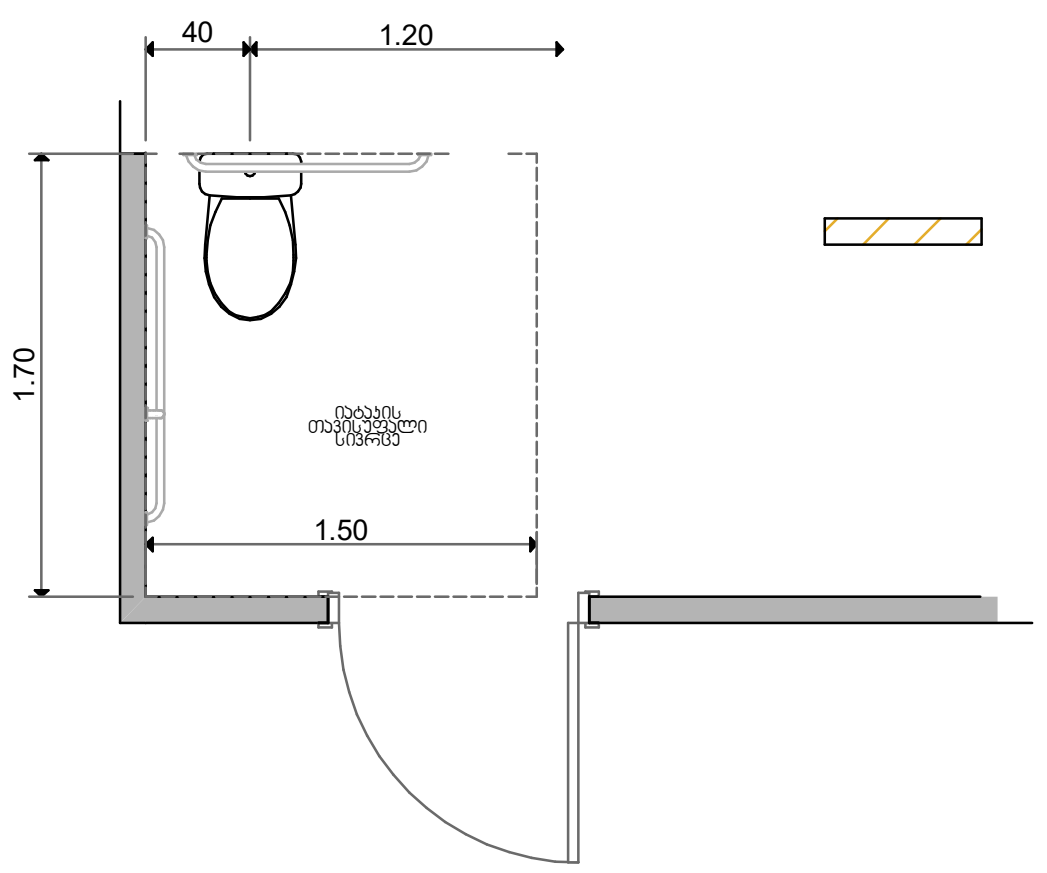

ხელსაბანის ადგილმდებარეობა

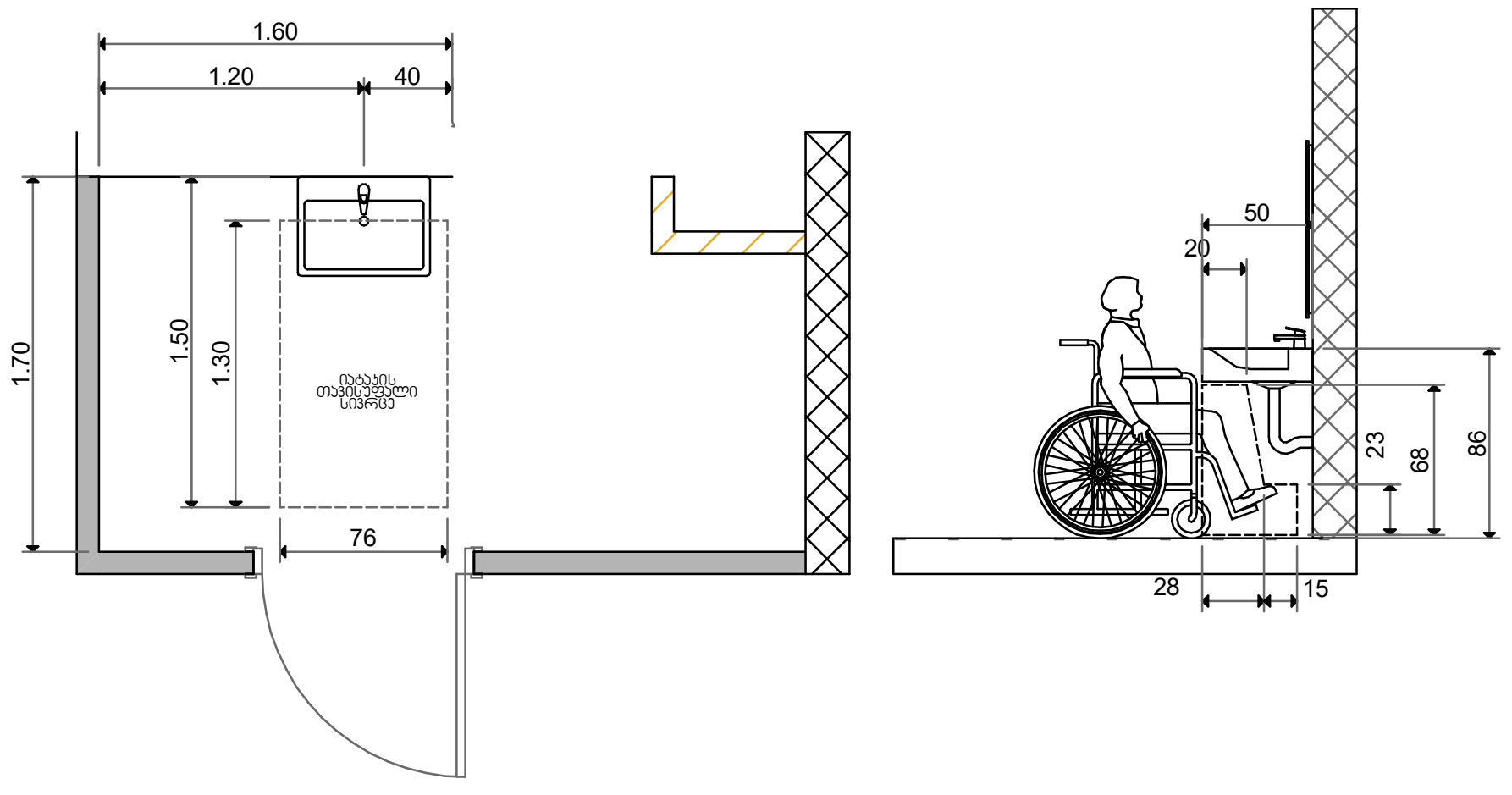

დასაჯდომის მქონე აბაზანა ხელმოსაჭიდი ძელებით

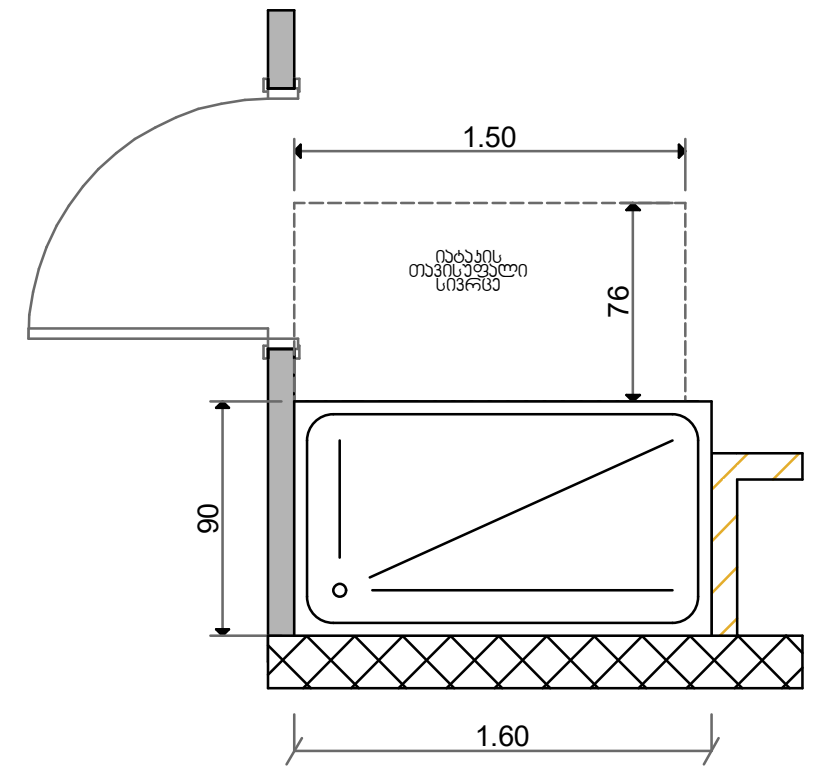

შენიშვნა:

საჭიროების შემთხვევაში ხელმოსაჭიდი ძელები მოეწყოს სქემის შესაბამისად

სქემა

N

masStabi 1:25

0 1 2 3 4 5

მისაწვდომი სამზარეულო (ა) ტიპის საცხოვრებელ ერთეულში №5; 14; 24; 34; 44; 54; 64;

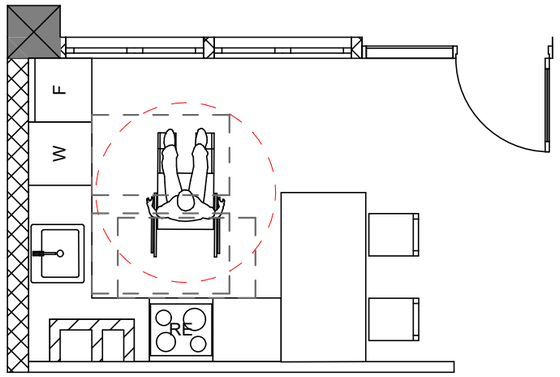

სარეცხი მანქანის მდებარეობა

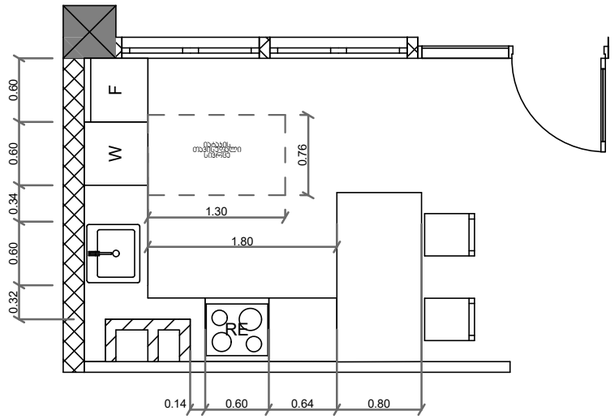

სამზარეულოს ზედაპირის მდებარეობა

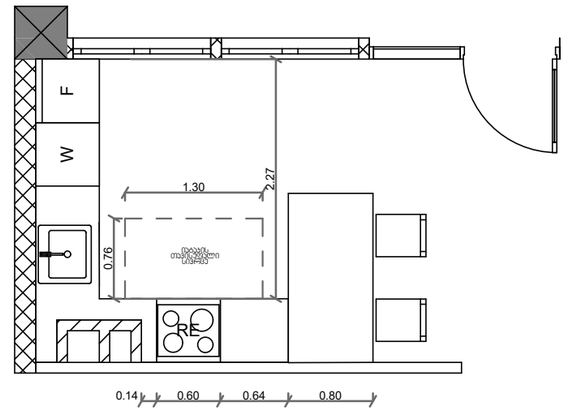

სამზარეულოს ნიჟარის მდებარეობა

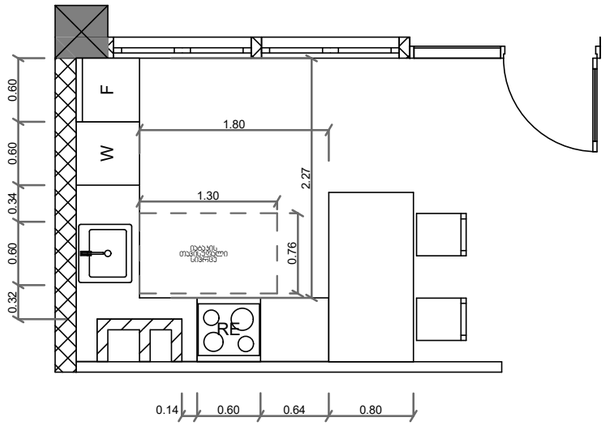

ფეხის ფლანგის სივრცე

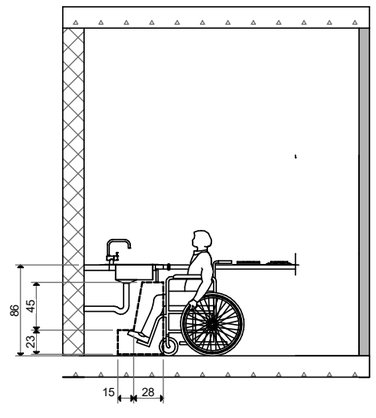

გეგმა

N

masStabi 1:25

0 1 2 3 4 5

მისაწვდომი ტუალეტი (ბ) ტიპის საცხოვრებელ ერთეულში №9; 19; 29; 39; 49; 59; 69; 78;

ხელსაბანის ადგილმდებარეობა

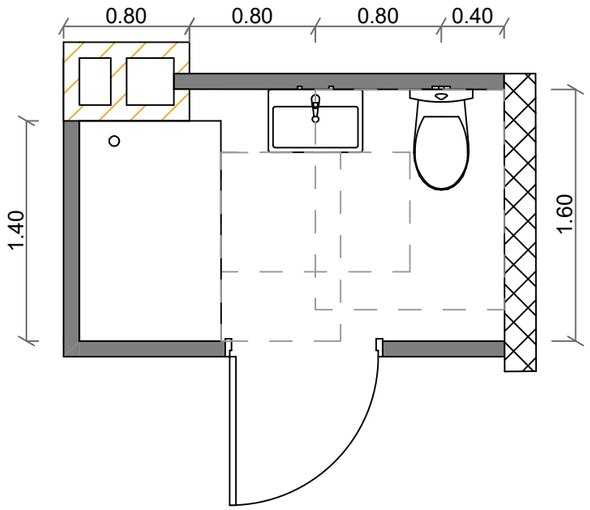

ხელსაბანის სიმაღლე

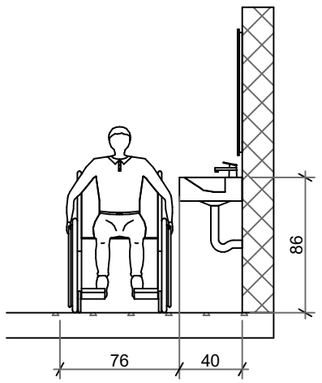

უნიტაზის ადგილმდებარეობა

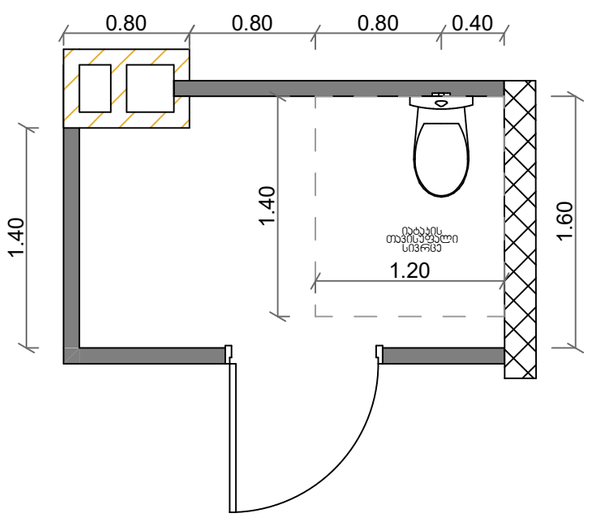

ხელსაბანის და უნიტაზის ადგილმდებარეობა

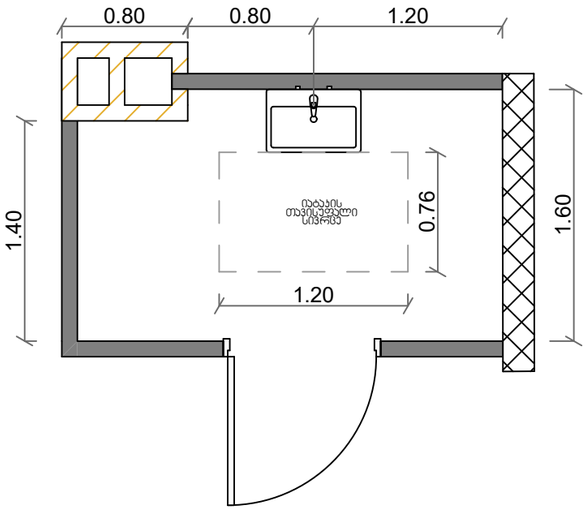

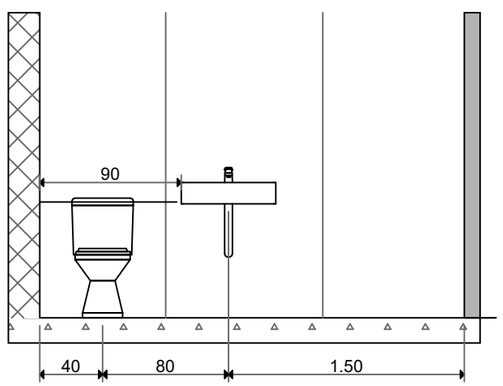

საშხაპის ადგილმდებარეობა

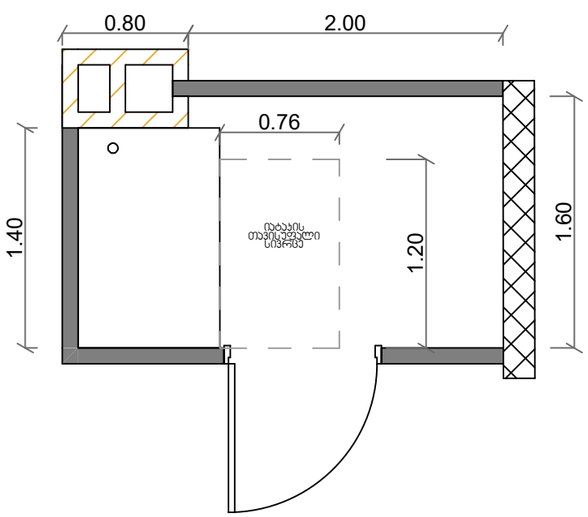

გეგმა

N

masStabi 1:25
0 1 2 3 4 5

მისაწვდომი ტუალეტი (ბ) ტიპის საცხოვრებელ ერთეულში №1; 2; 3; 4; 6; 7; 8; 10; 11; 12; 13; 15; 16; 17; 18; 20; 21; 22; 23; 25; 26; 27; 28; 30; 31; 32; 33; 35; 36; 37; 38; 40; 41; 42; 43; 45; 46; 47; 48; 50; 51; 52; 53; 55; 56; 57; 58; 60; 61; 62; 63; 65; 66; 67; 68; 70; 71; 72; 73; 74; 75; 76; 77; 80; 81; 82; 83; 84

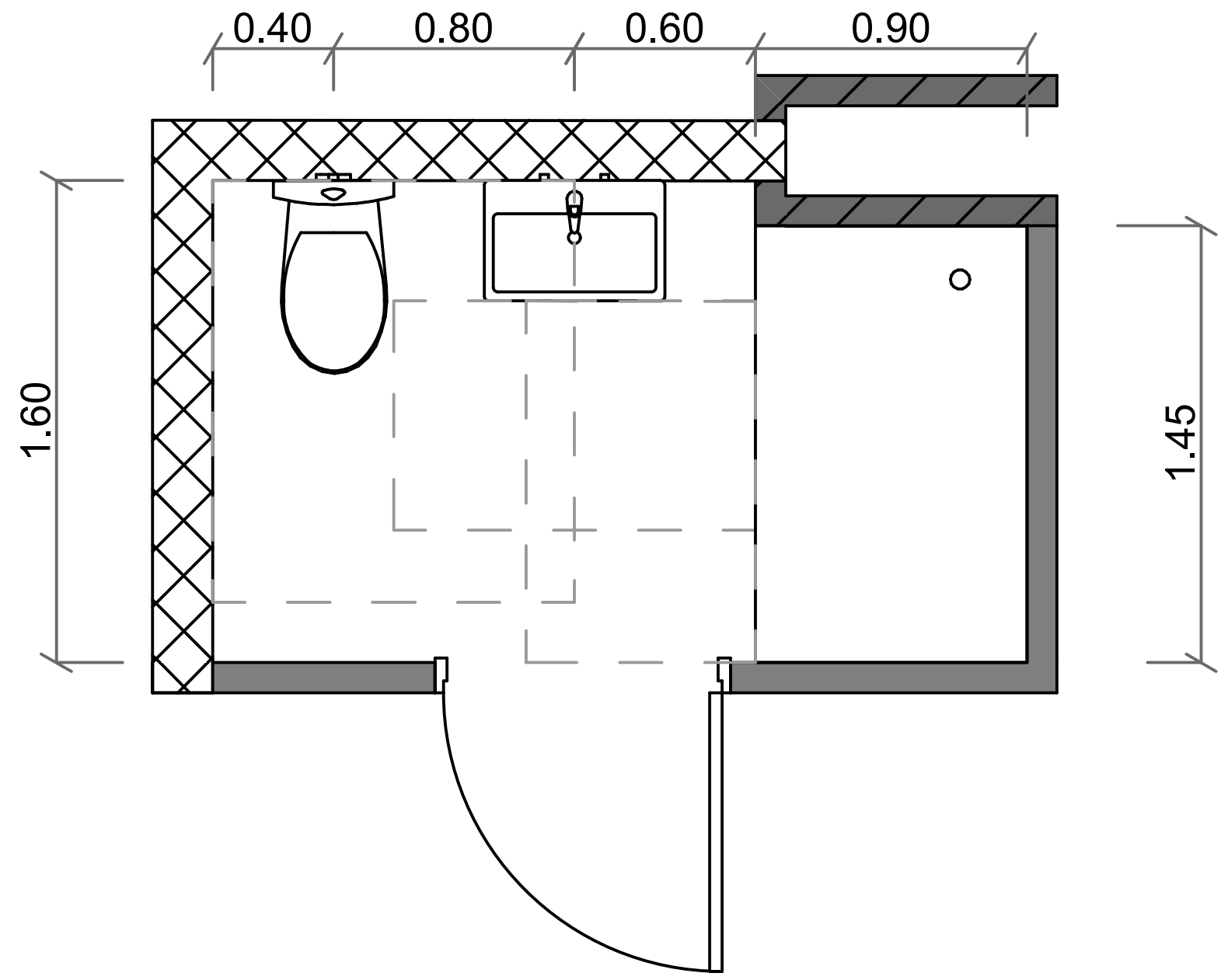

ხელსაბანის ადგილმდებარეობა

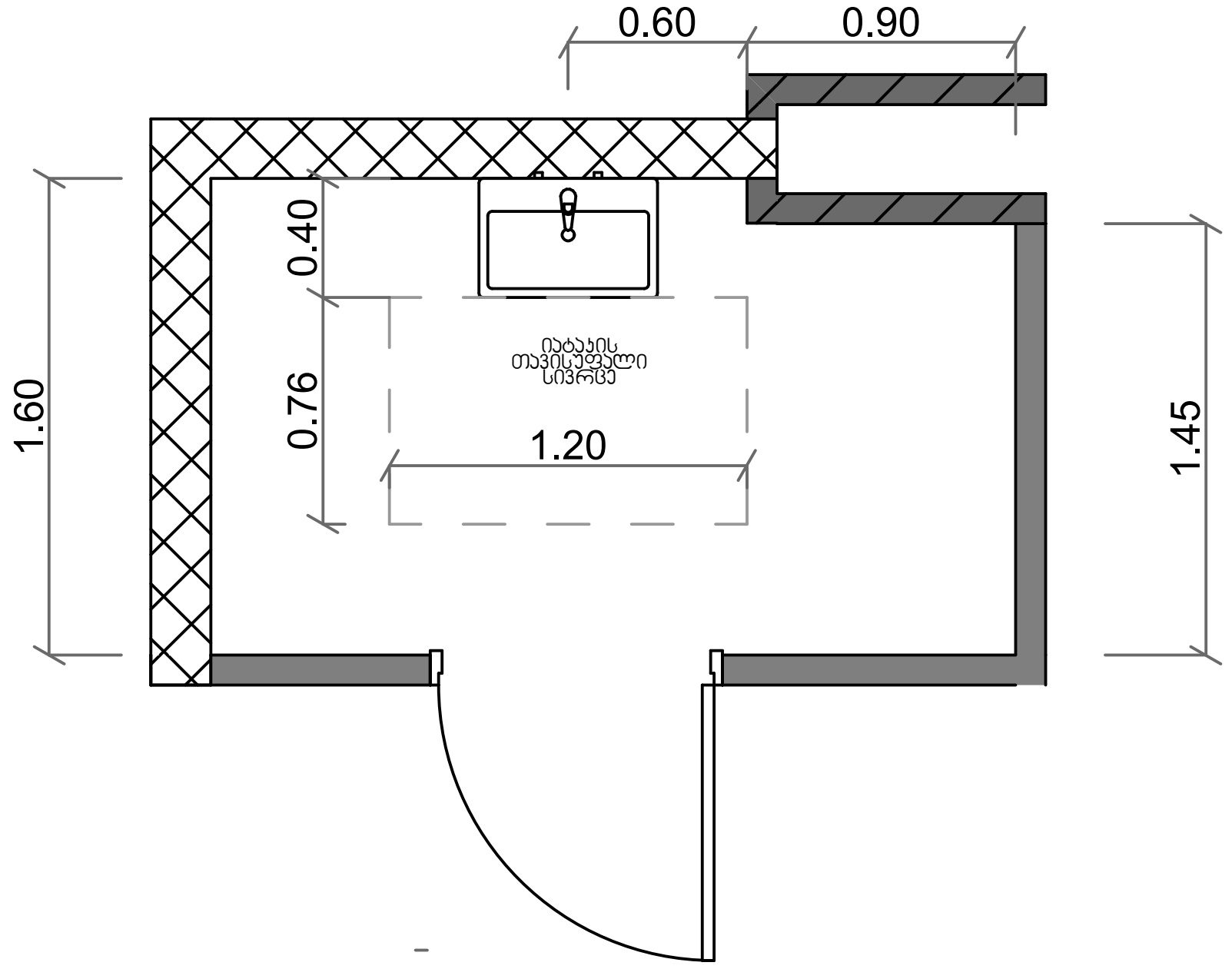

ხელსაბანის სიმაღლე

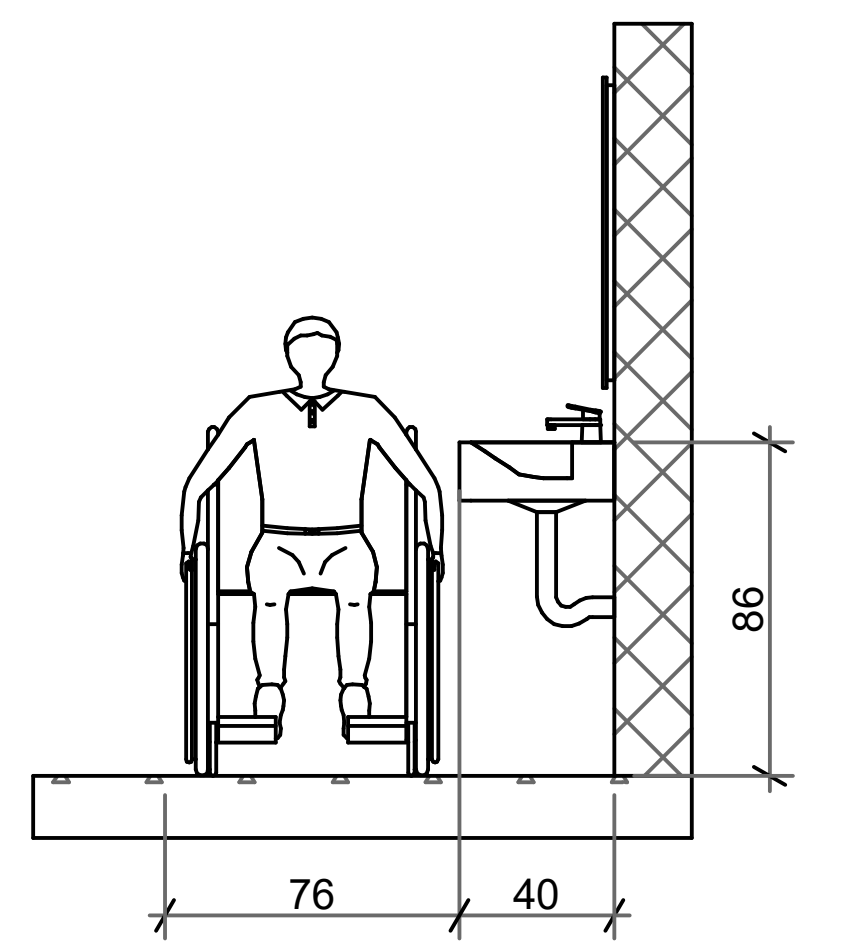

უნიტაზის ადგილმდებარეობა

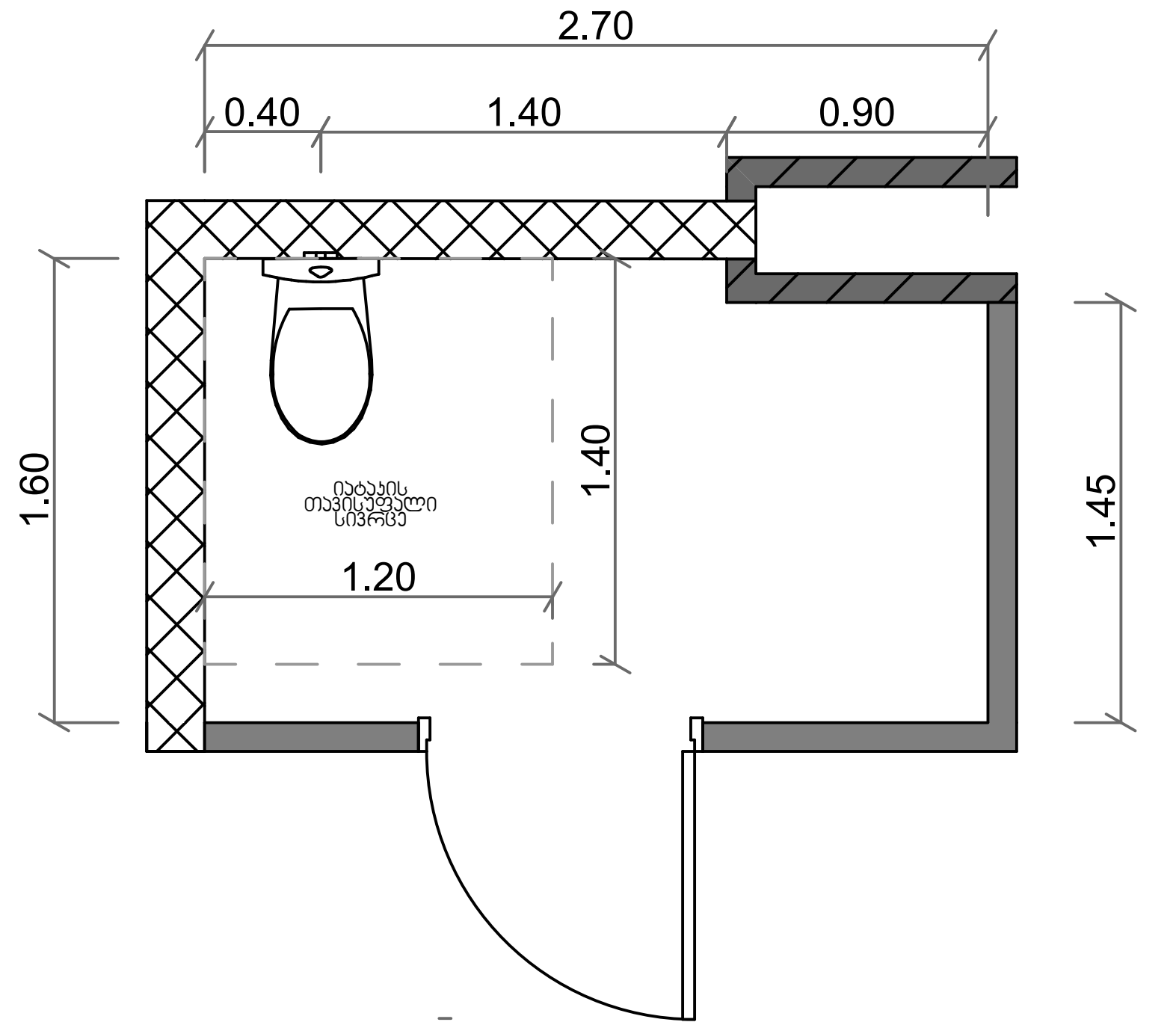

ხელსაბანის და უნიტაზის ადგილმდებარეობა

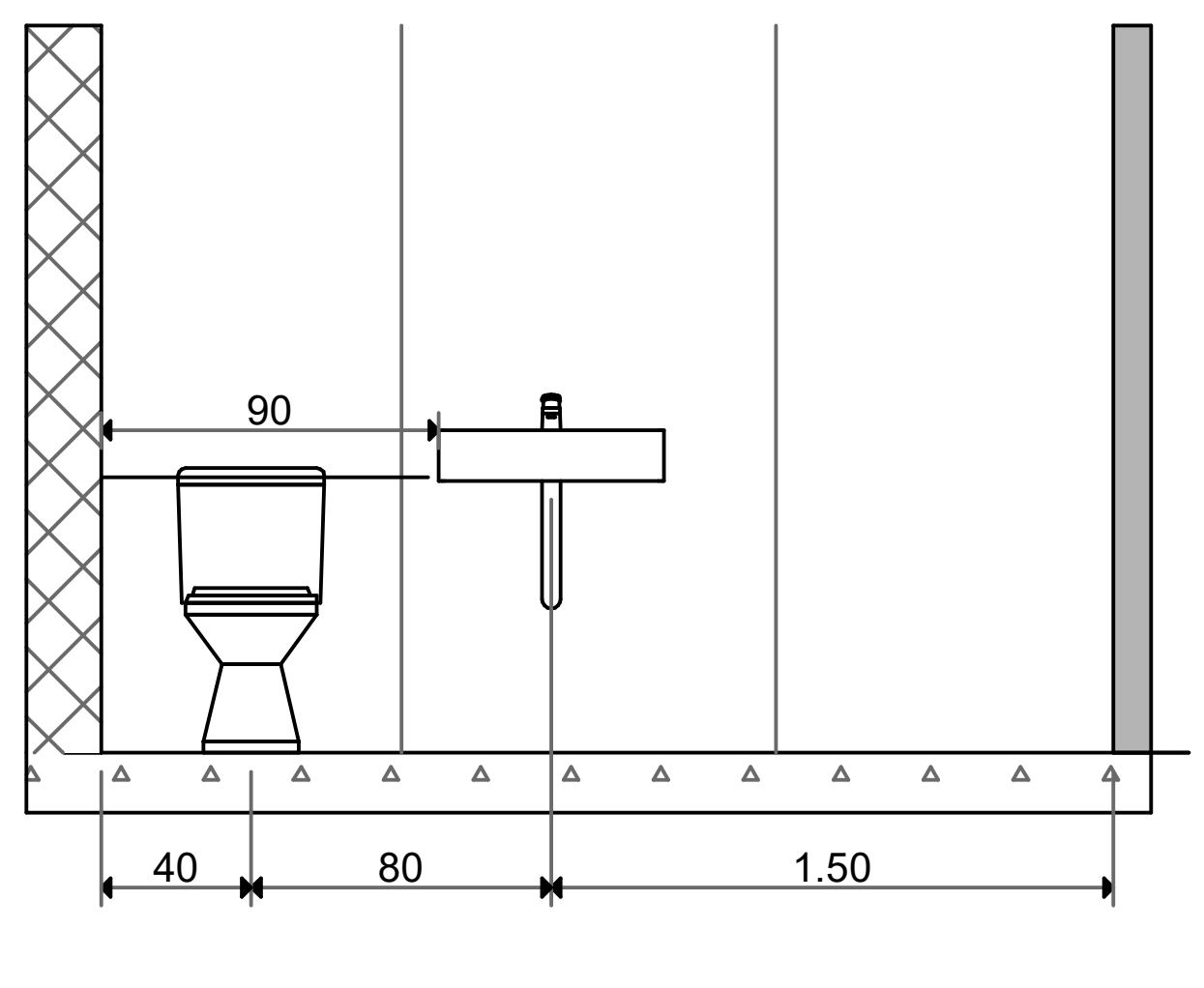

საშხაპის ადგილმდებარეობა

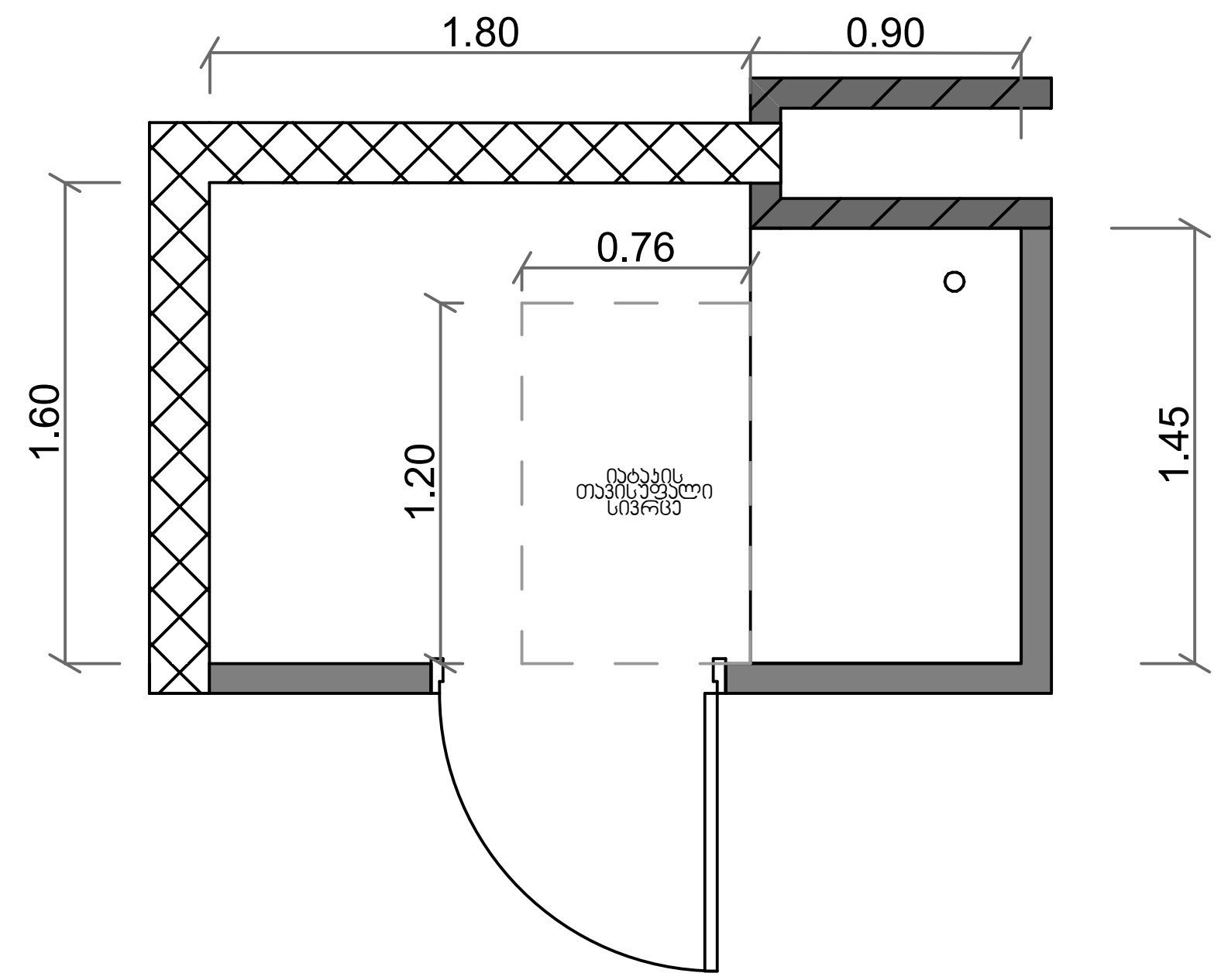

გეგმა

N

