საქართველო
ქ.თბილისის მერია
ს.ს.ი.პ. თბილისის არქიტექტურის სამსახური

სამსახურის უფროსი მ. ავალიანი

სიტუაციური გეგმა

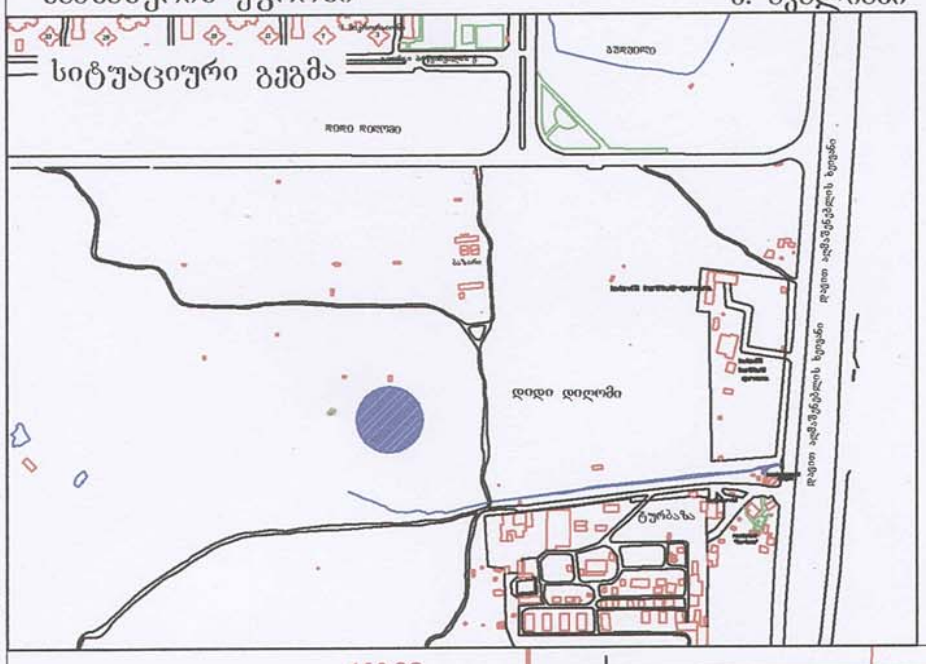

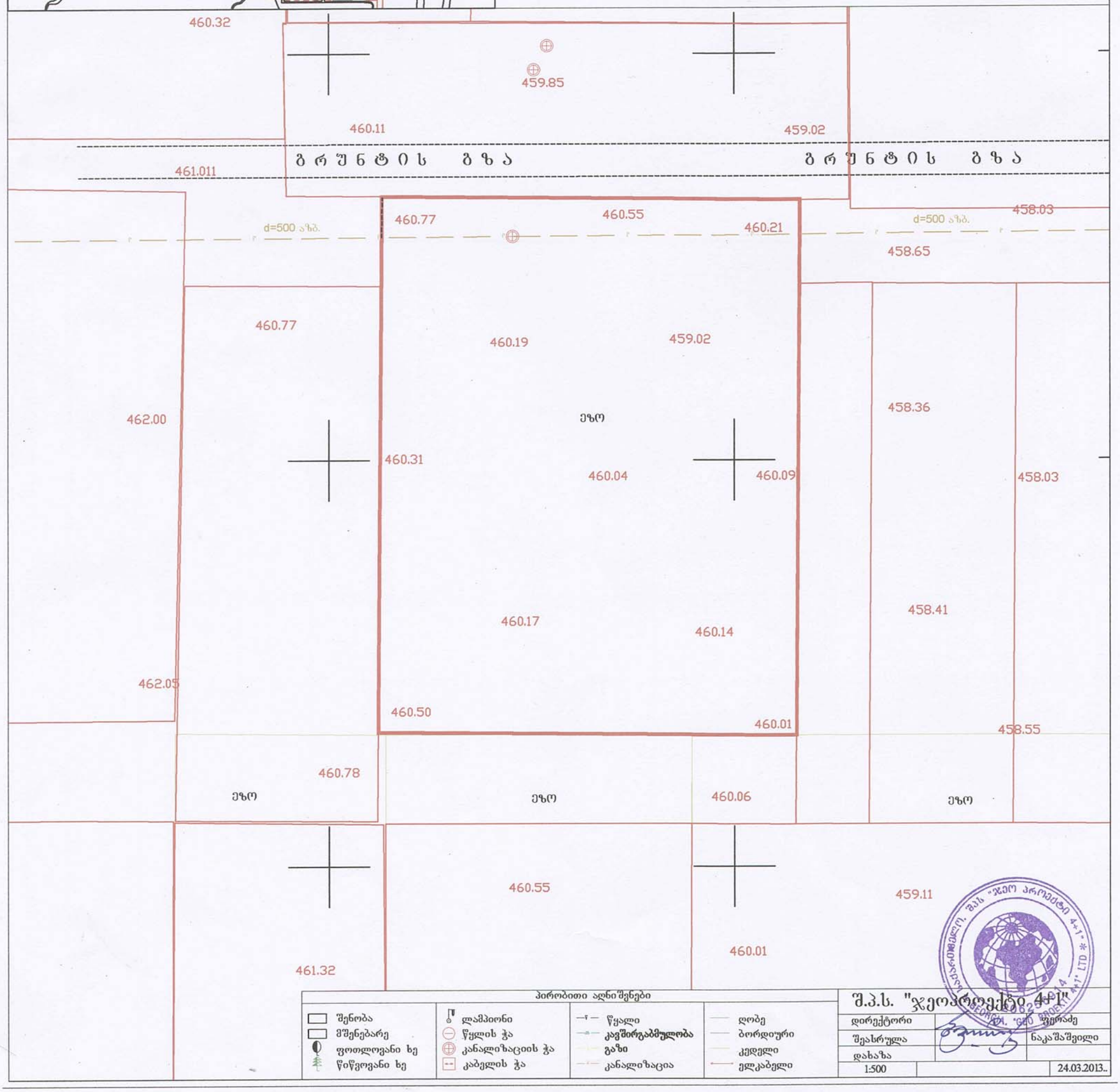

პირობითი აღნიშვნები			
შენობა	ლამპიონი	წყალი	ღობე
მშენებარე	წყლის ჭა	კავშირგაბმულობა	ბორდიური
ფოთლოვანი ხე	კანალიზაციის ჭა	გაზი	კედელი
წიწვოვანი ხე	კაბელის ჭა	კანალიზაცია	ელკაბელი

შ.პ.ს. "ჯეოპროექტი 4+1"

დირექტორი		ფეიქაძე
შეასრულა		ნაკაშაშვილი
დახაზა		
1:500		24.03.2013..

გენგეგმა მ. 1:500

N

460.32

459.85

460.11

459.02

გ რ უ ნ ტ ი ს გ ზ ა

გ რ უ ნ ტ ი ს გ ზ ა

461.011

დ=500 აზბ.

1 076

460.77

460.55

460.21

1 071

458.03

დ=500 აზბ.

458.65

შუნძციურ ზონებს შორის საზღვარი

460.77

460.19

459.02

განაშენიანების რეგულირების ხაზი

სამანძანე სახელოსნოების პერსპექტიული განაშენიანება

462.00

5 685

460.31

460.04

460.09

5 681

458.36

458.03

479950

4626100

სასაწყობე ნაგებობის პერსპექტიული განაშენიანება

298

1 860

2 700

300

460.17

460.14

±0.00

458.41

ბ

ბ

462.05

ა

ა

600

600

460.50

460.01

458.55

300

300

298

1 860

2 700

300

460.78

460.06

ეზო (ი)

ეზო (ი)

1

2

5

460.55

459.11

460.01

461.32

საპროექტო განაშენიანების ფართობი

242.0 m²

შ.პ.ს. „AIDI GROUP”			ქ. თბილისი, სოფელი დიღომი, დიდი დიღომი შ.პ.ს. “საავტომობილო გზების რეაბილიტაციისა და მოდერნიზაციის ხელამხედველობის დირექციის“-ს კუთვნილ მიწის ნაკვეთზე (№1036/097) სასაწყობო ნაგებობის პროექტი
თანამდებობა	ხელმოწერა	გვარი	არქიტექტურული ნაწილი / დაკვეთა №
დირექტორი		შ. გვანცელაძე	
პრ. მთ. არქ.		შ. გვანცელაძე	
ავტორი:		ბ. გვანცელაძე	გენგეგმა მ. 1:500
შესრულა:		ბ. გვანცელაძე	

სტად.	ფურც.	რაოდ.
ა	ა-1	6

	ՓԲ «ALDI GROUP»		
ծածկագրային համարը	նշանակությունը	Ձևաթուղթ	
գծ. 001	Հ. ճշտեցման գծագիր		
գծ. 002	Հ. ճշտեցման գծագիր		
Հատակագծեր	Հ. ճշտեցման գծագիր		
Ճշտված հատակագծեր	Հ. ճշտեցման գծագիր

სახურავის გეგმა +3.30 ნიშნულზე მ. 1:200

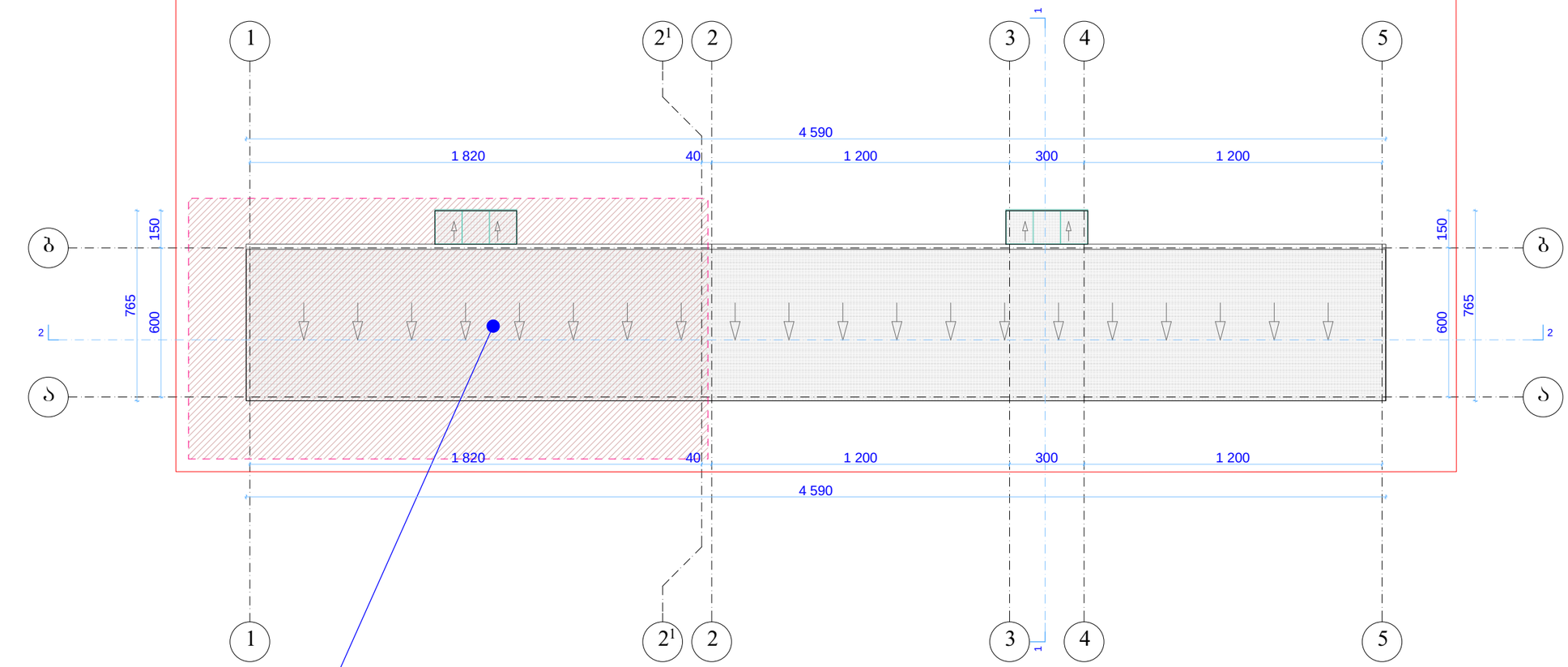

	შ.პ.ს. „AIDI GROUP”		ქ. თბილისი, სოფელი დიღომი, დიდი დიღომი შ.პ.ს. “საავტომობილო გზების რეაბილიტაციისა და მოდერნიზაციის ჯელამხედველობის დირექციას“-ს კუთვნილ მიწის ნაკვეთზე (№1036/097) სასაწყობო ნაგებობის პროექტი
თანამდებობა	ხელმოწერა	გვარი	
დირექტორი		შ. გვანცელაძე	არქიტექტურული ნაწილი
პრ. მთ. არქ.		შ. გვანცელაძე	
ავტორი:		ბ. გვანცელაძე	სახურავის გეგმა +3.30 ნიშნულზე მ. 1:200
შესრულა:		ბ. გვანცელაძე	

დაკვეთა №		
სტად.	ფურც.	რაოდ.
ა	ა-3	6

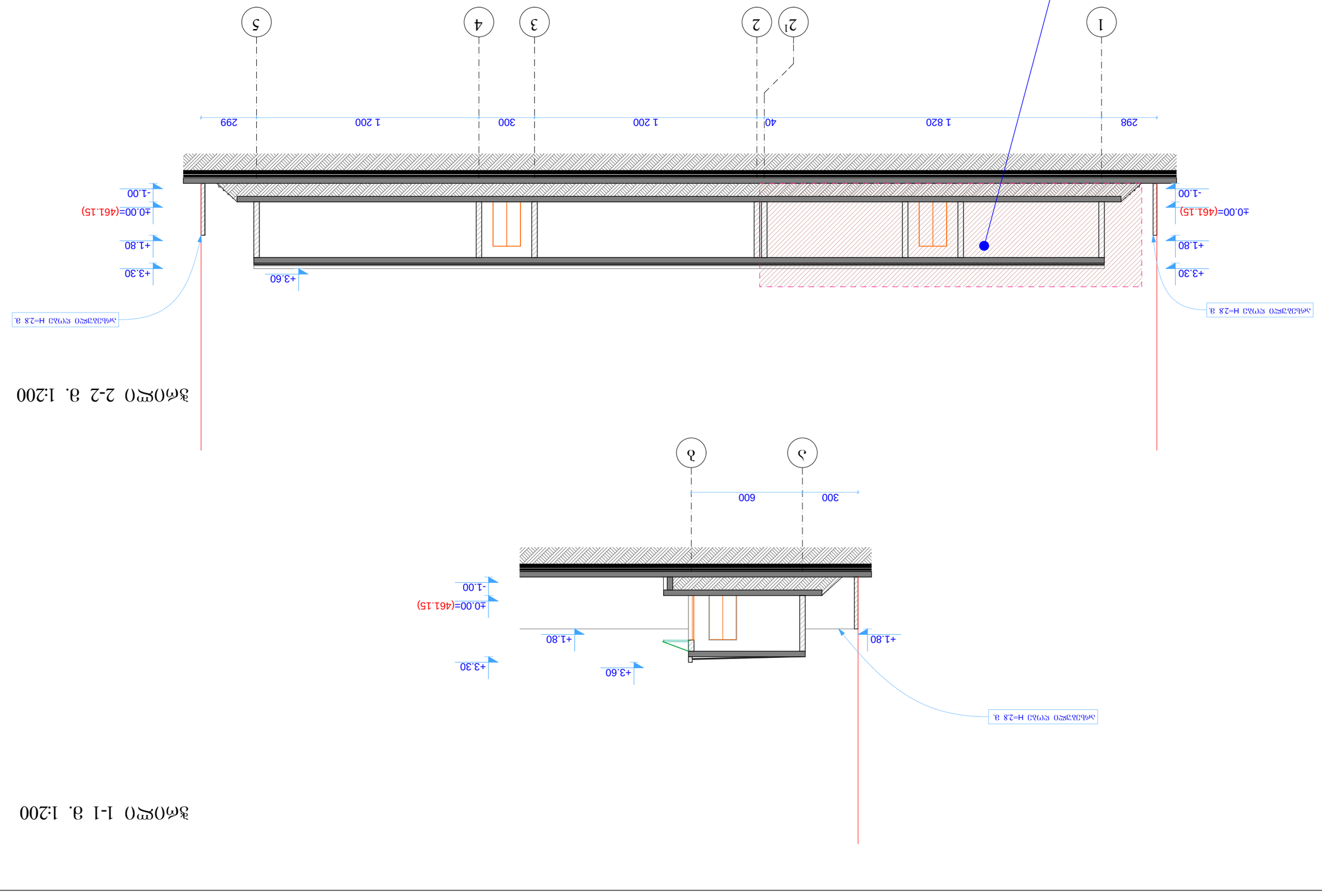

ᲜᲐᲮᲔᲗᲐᲠᲘ 1-1 მ. 1:200

ᲜᲐᲮᲔᲗᲐᲠᲘ 2-2 მ. 1:200

შპს „ალიანსპროექტი“	შპს „ალიანსპროექტი“		
მთავარი ინჟინერი	ნ. ბერიძე		
ხელმძღვანელი	ნ. ბერიძე		
პროექტირების ეტაპი	სტადია	ფურცლების რაოდენობა	ფურცელი №
		ნახატის მასშტაბი: 1:200	

ფასადი „1-5“ ღერძებს შორის მ. 1:200

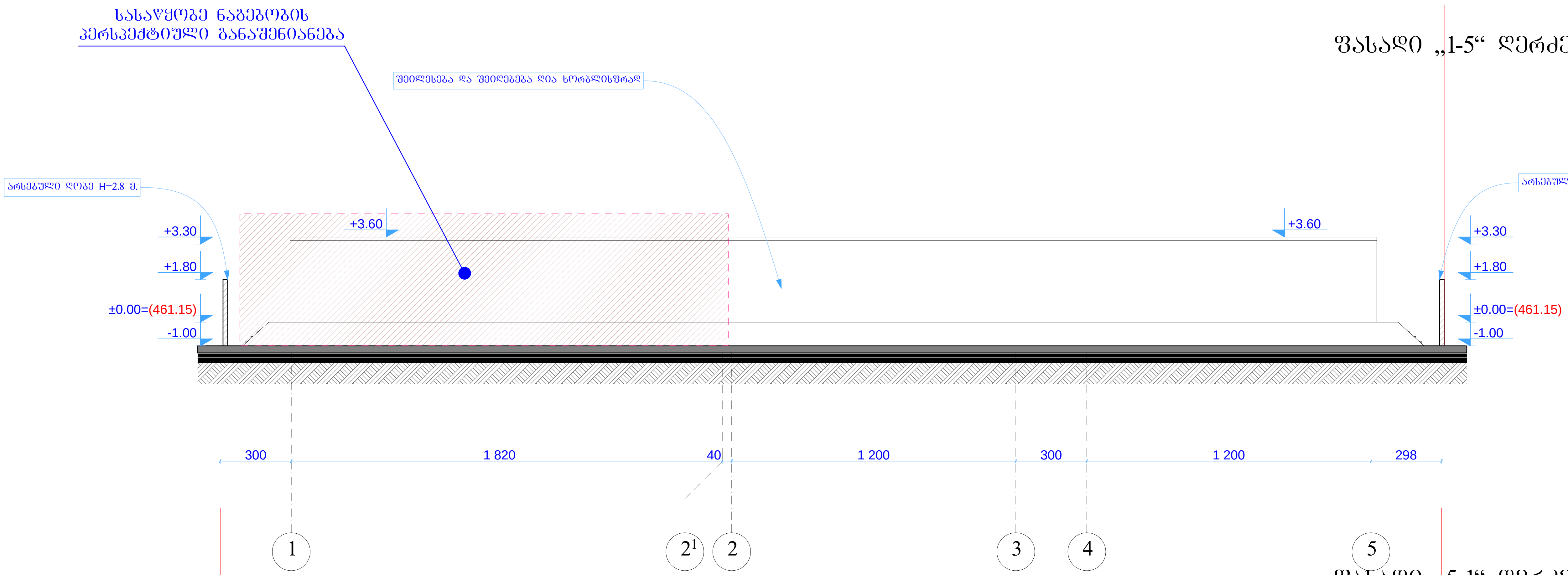

ფასადი „5-1“ ღერძებს შორის მ. 1:200

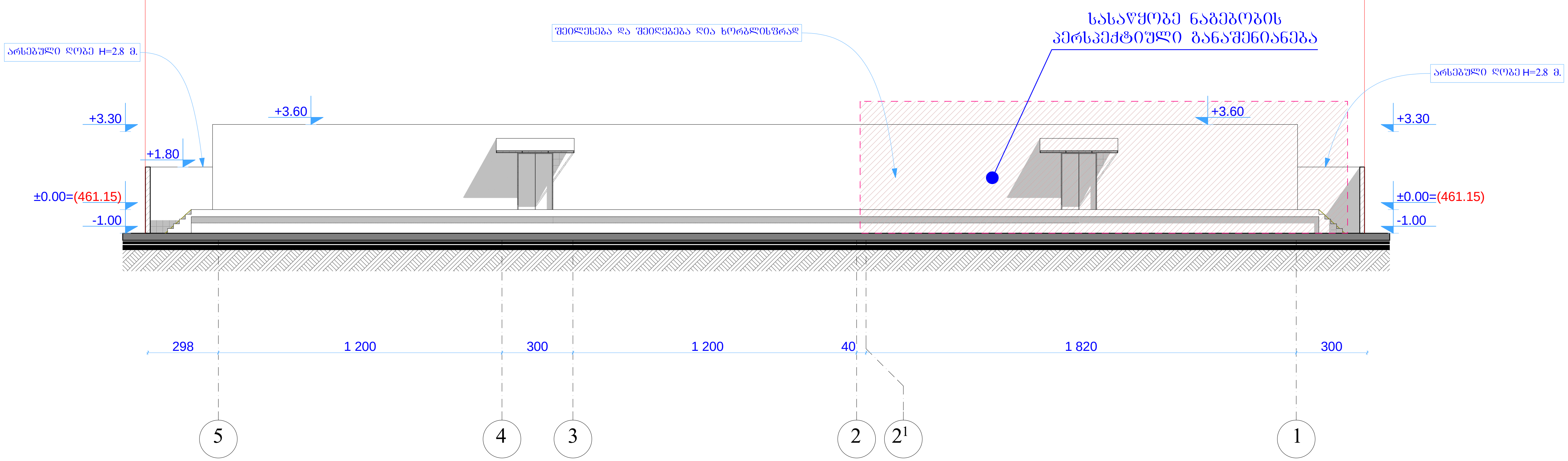

	შ.პ.ს. „AIDI GROUP”		ქ. თბილისი, სოფელი დიღომი, დიდი დიღომი შ.პ.ს. “საავტომობილო გზების რეაბილიტაციისა და მოდერნიზაციის ზედამხედველობის დირექცია“-ს კუთვნილ მიწის ნაკვეთზე (№1036/097) სასაწყობო ნაგებობის პროექტი			
თანამდებობა	ხელმოწერა	გვარი				
დირექტორი		შ. გვანცელაძე	არქიტექტურული ნაწილი	დაკვეთა №		
პრ. მთ. არქ.		შ. გვანცელაძე				
ავტორი:		გ. გვანცელაძე	ფასადი 1-5; 5-1; ღერძებს შორის მ. 1:200			
				სტად.	ფურც.	რაოდ.
შეასრულა:		გ. გვანცელაძე		ა	ა-5	6

	ჭ.პ.ტ. „ALDI GROUP“		
თანამდებობის დასახელება	სტრუქტურული ქვედანაყოფი	ხელმოწერა	
ხელმძღვანელი		ჭ. ჩანგელია	
პროექტის მთავარი ინჟ.		ჭ. ჩანგელია	
პროექტის ავტორი:		ჭ. ჩანგელია	
შემსრულებელი:		ჭ. ჩანგელია	

არსებული სიტუაციის ფოტო



ფ ო ტ ო მ ო ნ ტ ა ჟ ი



პერსპექტიული ხედები

