ვაკე-საბურთალოს რაიონში, ტაბიძის ქ.#49-ში (ს/კ: 01.14.11.026.022) წყალსადენის ტუმბო-აგრეგატის მოწყობის პროექტი

არქიტექტურული ნაწილი

მუშა პროექტი

თბილისი 2022

სარჩევი

1	თავფურცელი
2	სარჩევი
3	განმარტებითი ბარათი
4	სიტუაციური და საკადასტრო გეგმა
5	არსებული სიტუაციის ამსახველი ფოტომასალა
6	არსებული სიტუაციის ამსახველი ფოტომასალა
7	გენერალური გეგმა
8	საპროექტო სატუმბო შენობის გეგმა
9	კარკასის გეგმა
10	შენობის ლითონის კარკასის მოწყობა
11	ჭრილები
12	ფასადები
13	კარ-ფანჯრების სპეციფიკაცია
14	სახურავის გეგმა
1	შენობის საპროექტო პერსპექტიული ხედი
16	შენობის საპროექტო პერსპექტიული ხედი
17	შენობის საპროექტო პერსპექტიული ხედი
18	ფოტომონტაჟი
19	სამუშაოთა მოცულობები

დამკვეთი (N): IC 22-0674175

ბიზნესცენტრების განვითარების დეპარტამენტი

შემსრულებელი:

ტექნიკური ექსპერტიზისა და პროექტირების დეპარტამენტი

პროექტის დასახელება:

ვაკე-საბურთალოს რაიონში, ტაბიძის ქ.#49-ში
(ს/კ: 01.14.11.026.022)
წყალსადენის ტუმბო-აგრეგატის მოწყობის პროექტი

პროექტი მოამზადა:

თამაზ კიკორია

პროექტი შეამოწმა:

თარიღი: დეკემბერი, 2022

სარჩევი

მასშტაბი	ფურცელი	ფორმატი
	2	A3

განმარტებითი ბარათი

წინამდებარე პროექტი დამუშავებულია კომპანია შ.პ.ს. "ჯორჯიან უოთერ ენდ ფაუერის" სტრუქტურული ერთეულის - ტექნიკური ექსპერტიზისა და პროექტირების დეპარტამენტის მიერ, ამავე კომპანიის ბიზნესცენტრების განვითარების დეპარტამენტის ტექნიკური დავალების საფუძველზე. პროექტი ითვალისწინებს ქალაქ თბილისში, ვაკე-საბურთალოს რაიონში, ტიციან ტაბიძის ქუჩის (#49) მიმდებარედ, მიწის ნაკვეთზე (ს/კ: 01.14.11.026.022) სატუმბო შენობის მოწყობას. საპროექტო დოკუმენტაციაში გამოყენებული თითოეული ტექნიკური გადაწყვეტილება მიღებულია საქართველოში მოქმედი სამშენებლო ნორმებისა და წესების შესაბამისად.

საპროექტო მიწის ნაკვეთზე განთავსებულია საცხოვრებელი კორპუსი, რომლის სიგრძე, სიგანე და სიმაღლეა შესაბამისად 22.5 X 26.7 X 24.5 (მ).

საპროექტო სატუმბო შენობა უნდა განთავსდეს მიწის ნაკვეთის ჩრდილო-აღმოსავლეთ კუთხეში, რომლის შიდა ზომებია 2.1 X 3.5 X 2.4 (მ).

კონსტრუქციულად სატუმბო შენობა წარმოადგენს რკინაბეტონის ფილაზე მოწყობილ ლითონის კარკასს; შენობის კედლები და სახურავი სენდვიჩპანელებითაა შემოსაზღვრული და მასში ერთი ლითონის კარი და ერთი მეტალო-პლასტმასის ფანჯარაა გაჭრილი. სახურავი ცალქანობიანია, ხოლო მთლიანი შენობის გარე პარამეტრებია: 3.78 X 2.38 X 2.8 (მ).

gwp

დამკვეთი (N): IC 22-0674175

ბიზნესცენტრების განვითარების დეპარტამენტი

შემსრულებელი:

ტექნიკური ექსპერტიზისა და პროექტირების დეპარტამენტი

პროექტის დასახელება:

ვაკე-საბურთალოს რაიონში, ტაბიძის ქ.#49-ში (ს/კ: 01.14.11.026.022) წყალსადენის ტუმბო-აგრეგატის მოწყობის პროექტი

პროექტი მოამზადა:

თამაზ კიკორია

პროექტი შეამოწმა:

თარიღი: დეკემბერი, 2022

განმარტებითი ბარათი

მასშტაბი	ფურცელი	ფორმატი
	3	A3



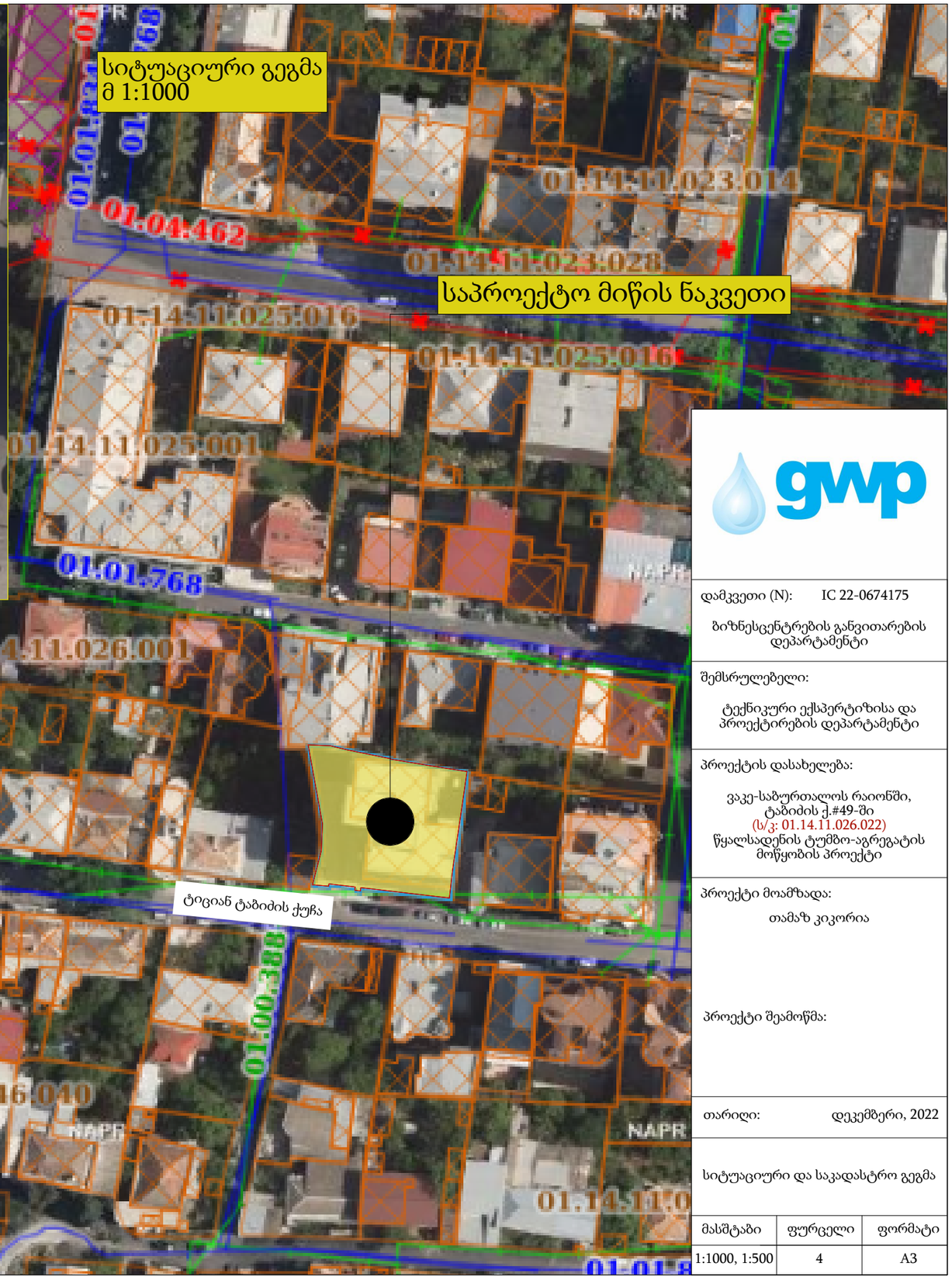

gwp

დამკვეთი (N):	IC 22-0674175
ბიზნესცენტრების განვითარების დეპარტამენტი	
შემსრულებელი:	
ტექნიკური ექსპერტიზისა და პროექტირების დეპარტამენტი	
პროექტის დასახელება:	
ვაკე-საბურთალოს რაიონში, ტაბიძის ქ.#49-ში (ს/კ: 01.14.11.026.022) წყალსადენის ტუმბო-აგრეგატის მოწყობის პროექტი	
პროექტი მოამზადა:	
თამაზ კიკორია	
პროექტი შეამოწმა:	
თარიღი:	დეკემბერი, 2022
სიტუაციური და საკადასტრო გეგმა	

მასშტაბი	ფურცელი	ფორმატი
1:1000, 1:500	4	A3





დამკვეთი (N): IC 22-0674175

ბიზნესცენტრების განვითარების დეპარტამენტი

შემსრულებელი:

ტექნიკური ექსპერტიზისა და პროექტირების დეპარტამენტი

პროექტის დასახელება:

ვაკე-საბურთალოს რაიონში, ტაბიძის ქ.#49-ში (ს/კ: 01.14.11.026.022) წყალსადენის ტუმბო-აგრეგატის მოწყობის პროექტი

პროექტი მოამზადა:

თამაზ კიკორია

პროექტი შეამოწმა:

თარიღი: დეკემბერი, 2022

არსებული სიტუაციის ამსახველი ფოტომასალა

მასშტაბი	ფურცელი	ფორმატი
	5	A3

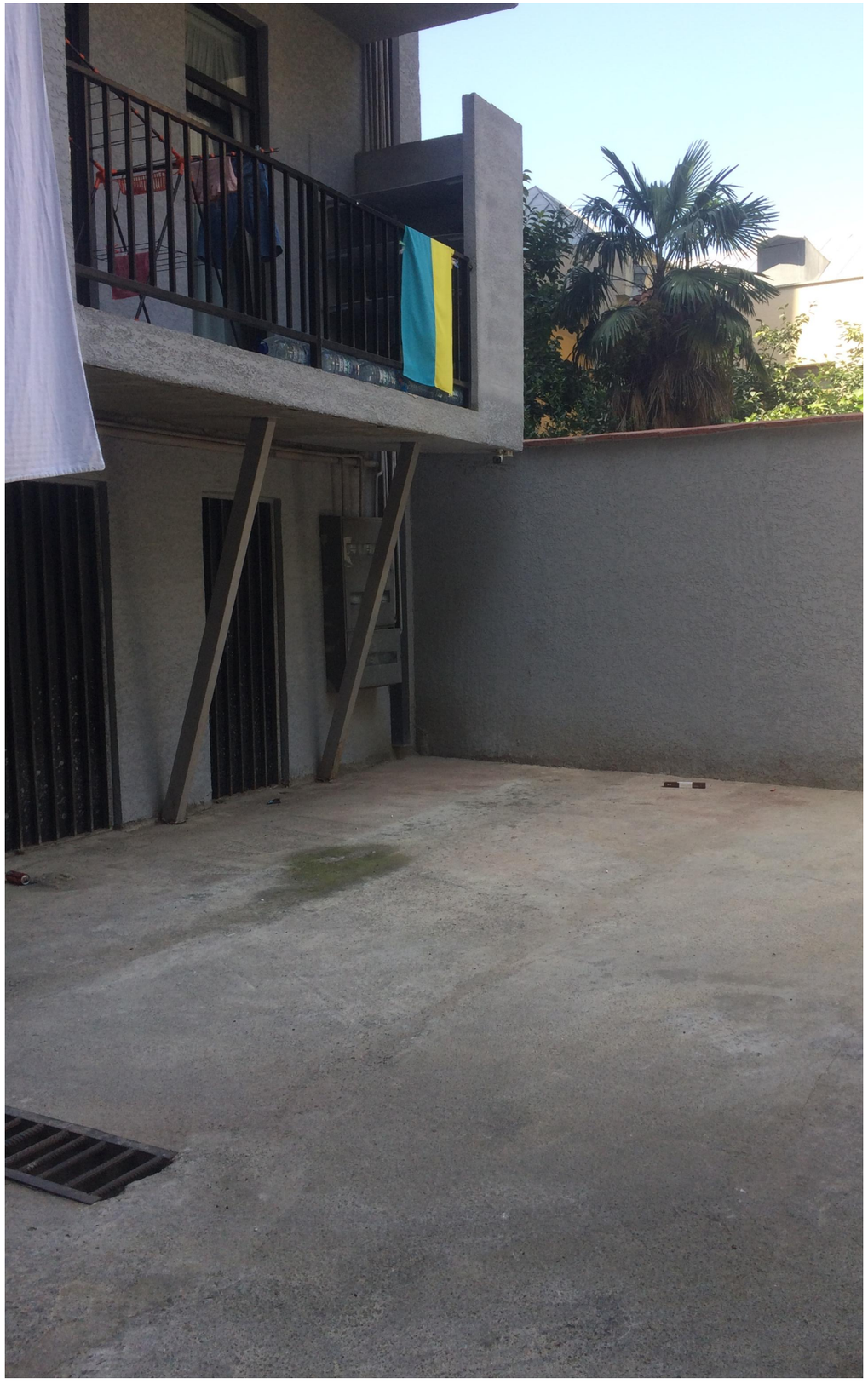



დამკვეთი (N): IC 22-0674175

ბიზნესცენტრების განვითარების დეპარტამენტი

შემსრულებელი:

ტექნიკური ექსპერტიზისა და პროექტირების დეპარტამენტი

პროექტის დასახელება:

ვაკე-საბურთალოს რაიონში, ტაბიძის ქ.#49-ში (ს/კ: 01.14.11.026.022) წყალსადენის ტუმბო-აგრეგატის მოწყობის პროექტი

პროექტი მოამზადა:

თამაზ კიკორია

პროექტი შეამოწმა:

თარიღი: დეკემბერი, 2022

არსებული სიტუაციის ამსახველი ფოტომასალა

მასშტაბი	ფურცელი	ფორმატი
	6	A3

01.14.11.026.003

არსებული კორპუსი

საპროექტო სატუმბო შენობა

2ქს

№51
6.010

ზ. ტაბიძის №47
01.14.11.026.004

3ქს

ქა აწ

ქა აწ

-ა-

-ბ-

-გ-

-დ-

-ე-

-ვ-

-ზ-

-თ-

-ი-

-კ-

-ლ-

-მ-

-ნ-

-ო-

-პ-

-ჟ-

-რ-

-ს-

-ტ-

-უ-

-ფ-

-ქ-

-ღ-

-ყ-

-შ-

-ჩ-

-ც-

-ძ-

-წ-

-ჭ-

-ხ-

-ჯ-

-ჰ-

ზ. ტაბიძის ქ.

d=250პლას

d=100პლას

487.04
487.03
487.06
487.05
487.38
487.61
488.39
488.31
488.37
488.57
489.82
489.74
489.59
489.83
489.93
490.81
490.32
490.23
488.67
489.20
491.03
489.54
488.29
487.75
488.47
489.46
490.69
491.29
491.72
491.49
491.65
491.91
488.30
487.87
9.44
14.15
4.03
8.30
1.900
0.500
0.58
3.77
5.99
18.47
14.060 მ²
აბსოლიტური ნიშნული
ბეტონის საბრმაო ფენა
ასფალტის საბრმაო ფენა
ბეტონის საბრმაო ფენა
ბეტონის საბრმაო ფენა
ბეტონ

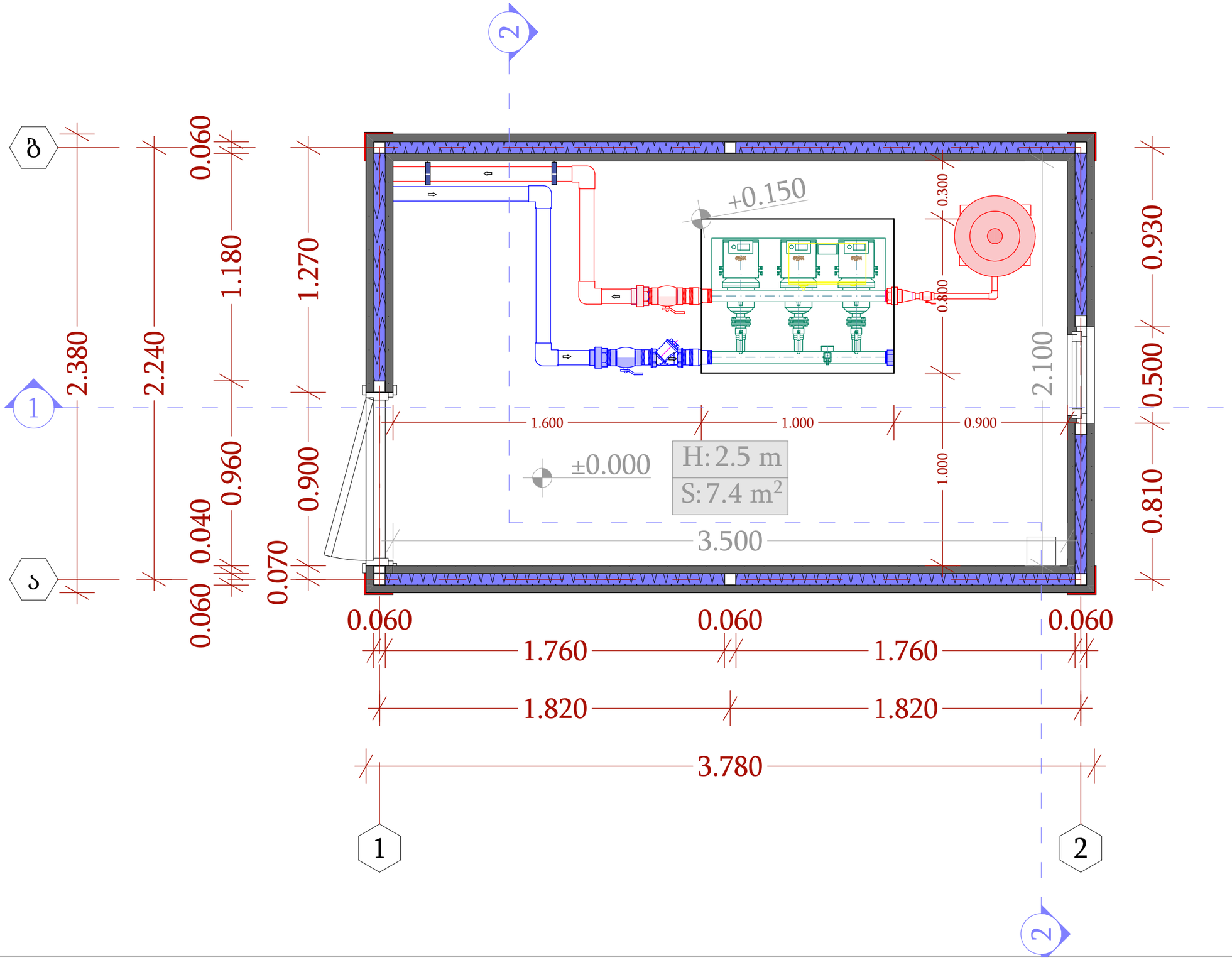

დამკვეთი (N): IC 22-0674175

ბიზნესცენტრების განვითარების დეპარტამენტი

შემსრულებელი:

ტექნიკური ექსპერტიზისა და პროექტირების დეპარტამენტი

პროექტის დასახელება:

ვაკე-საბურთალოს რაიონში, ტაბიძის ქ.#49-ში
(ს/კ: 01.14.11.026.022)
წყალსადენის ტუმბო-აგრეგატის მოწყობის პროექტი

პროექტი მოამზადა:

თამაზ კიკორია

პროექტი შეამოწმა:

თარიღი: დეკემბერი, 2022

საპროექტო სატუმბო შენობის გეგმა

მასშტაბი	ფურცელი	ფორმატი
1:20	8	A3

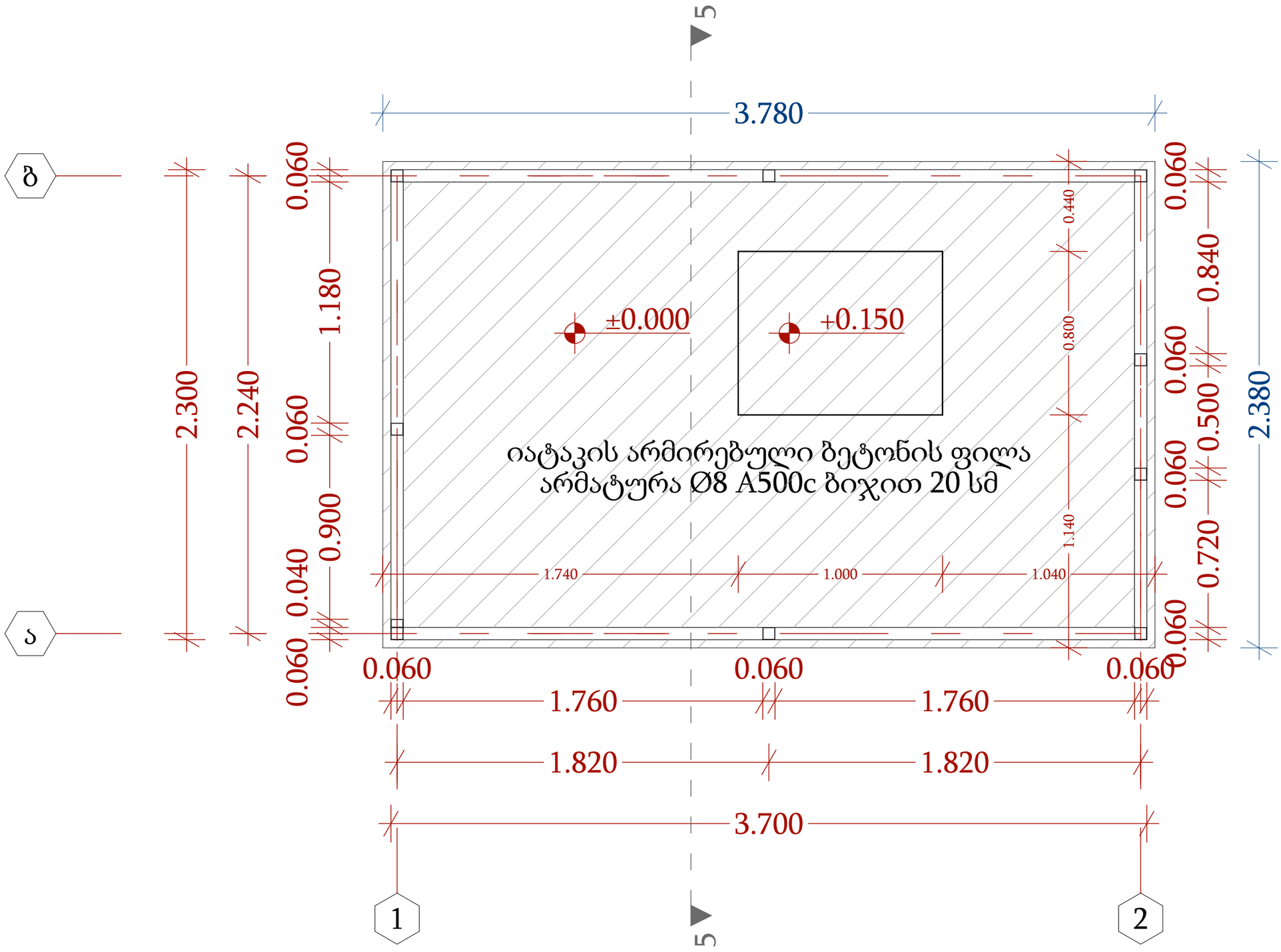

დამკვეთი (N): IC 22-0674175

ბიზნესცენტრების განვითარების დეპარტამენტი

შემსრულებელი:

ტექნიკური ექსპერტიზისა და პროექტირების დეპარტამენტი

პროექტის დასახელება:

ვაკე-საბურთალოს რაიონში, ტაბიძის ქ.#49-ში
(ს/კ: 01.14.11.026.022)
წყალსადენის ტუმბო-აგრეგატის მოწყობის პროექტი

პროექტი მოამზადა:

თამაზ კიკორია

პროექტი შეამოწმა:

თარიღი: დეკემბერი, 2022

კარკასის გეგმა

მასშტაბი	ფურცელი	ფორმატი
1:100, 1:20	9	A3

სახურავის გეგმა

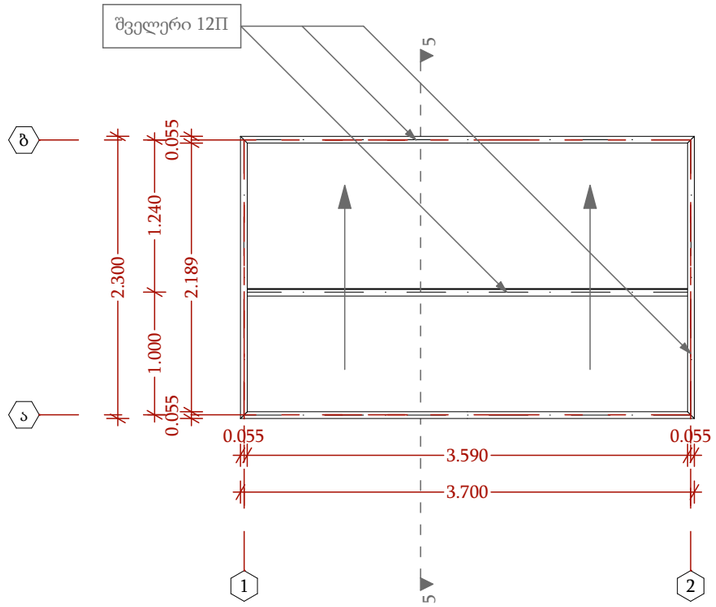

ფასადი ბ-ა

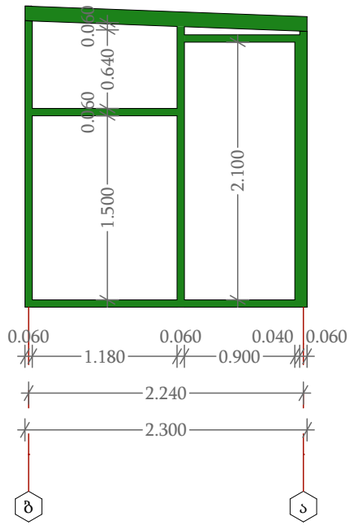

ფასადი ა-ბ

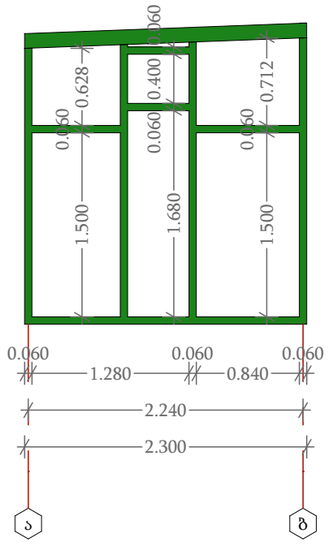

ფასადი 2-1

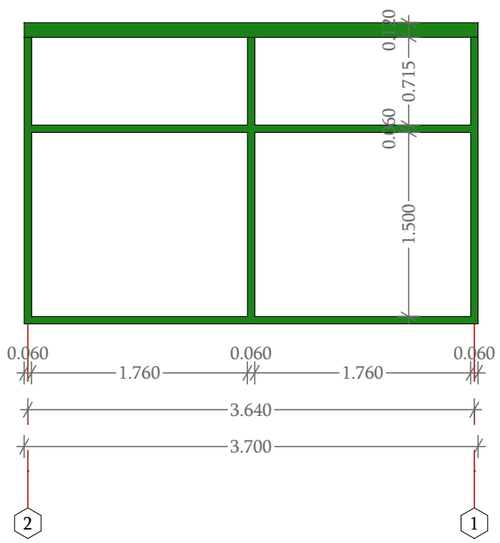

ფასადი 1-2

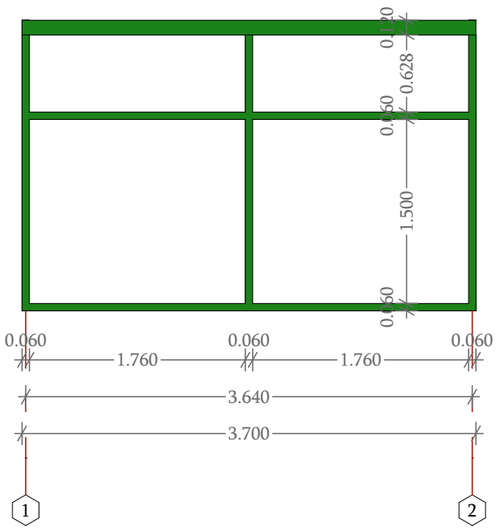

ჭრილი 5-5

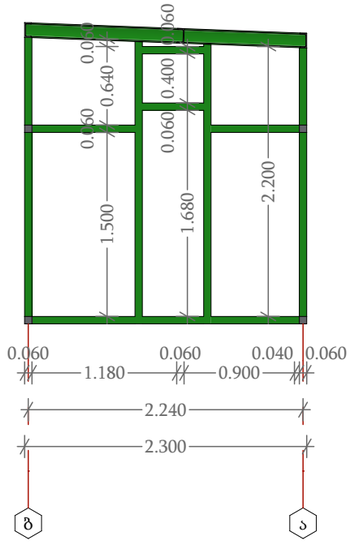

gwp

დამკვეთი (N): IC 22-0674175

ბიზნესცენტრების განვითარების დეპარტამენტი

შემსრულებელი:

ტექნიკური ექსპერტიზისა და პროექტირების დეპარტამენტი

პროექტის დასახელება:

ვაკე-საბურთალოს რაიონში, ტაბიძის ქ.#49-ში
(ს/კ: 01.14.11.026.022)
წყალსადენის ტუმბო-აგრეგატის მოწყობის პროექტი

პროექტი მოამზადა:

თამაზ კიკორია

პროექტი შეამოწმა:

თარიღი: დეკემბერი, 2022

შენობის ლითონის კარკასის მოწყობა

მასშტაბი	ფურცელი	ფორმატი
1:50	10	A3

ჭრილი 1-1

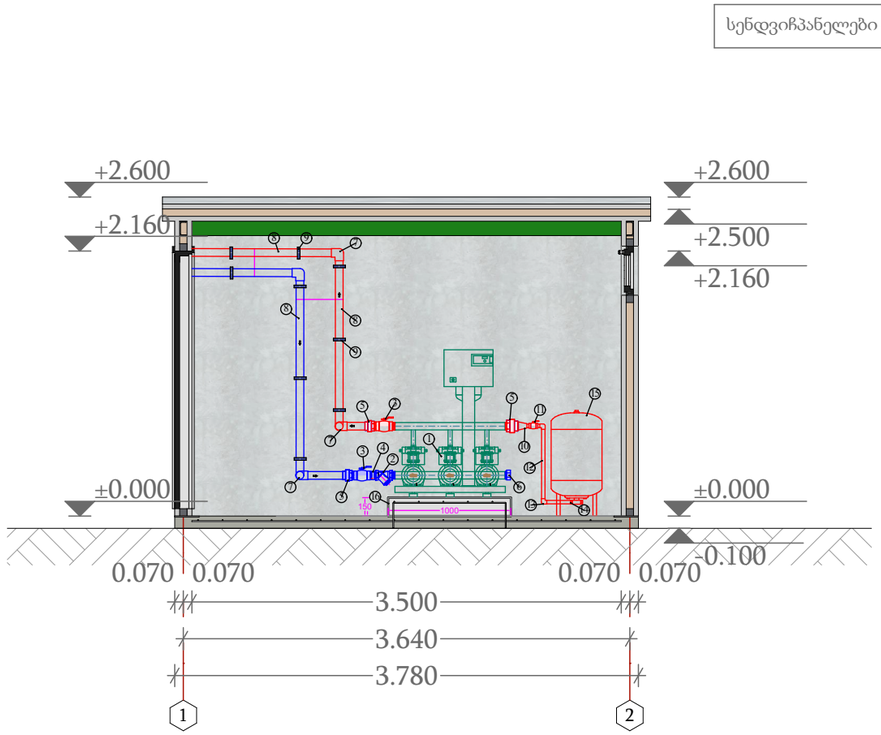

ჭრილი 2-2

სენდვიჩპანელები 4სმ სისქის

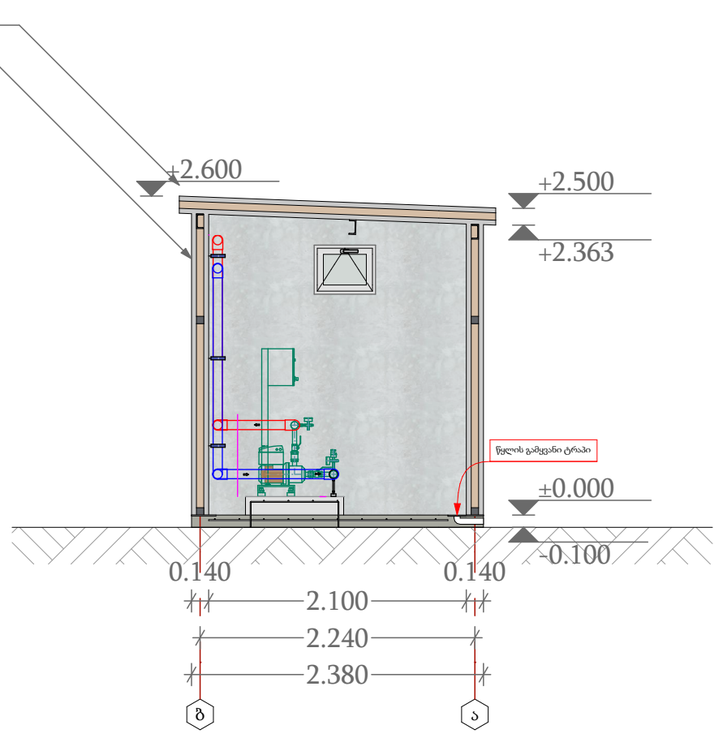

gwp

დამკვეთი (N): IC 22-0674175

ბიზნესცენტრების განვითარების დეპარტამენტი

შემსრულებელი:

ტექნიკური ექსპერტიზისა და პროექტირების დეპარტამენტი

პროექტის დასახელება:

ვაკე-საბურთალოს რაიონში, ტაბიძის ქ.#49-ში
(ს/კ: 01.14.11.026.022)
წყალსადენის ტუმბო-აგრეგატის მოწყობის პროექტი

პროექტი მოამზადა:

თამაზ კიკორია

პროექტი შეამოწმა:

თარიღი: დეკემბერი, 2022

ჭრილები

მასშტაბი	ფურცელი	ფორმატი
1:50	11	A3

ფასადი 1-2

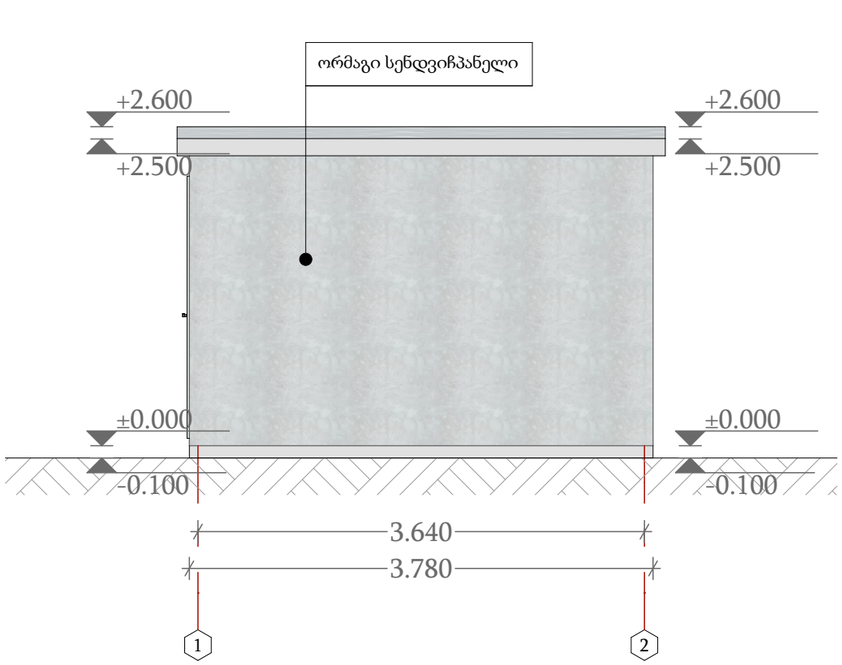

ფასადი ა-ბ

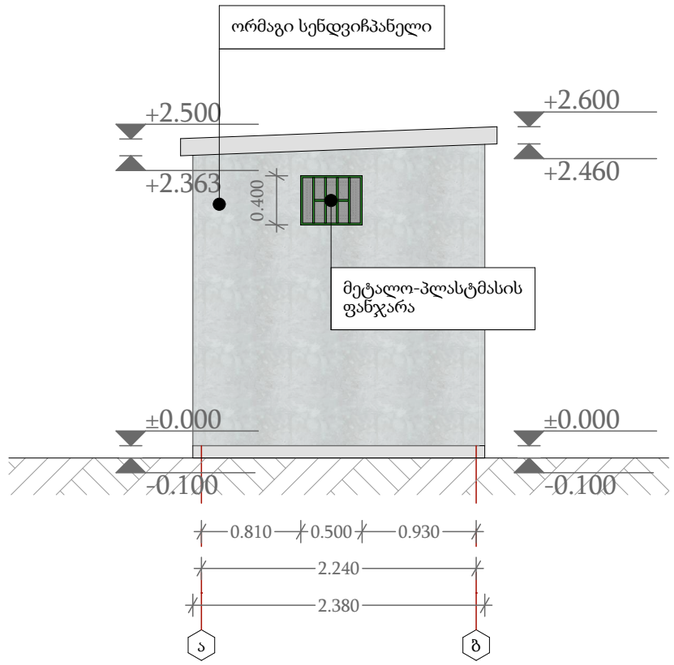

ფასადი 2-1

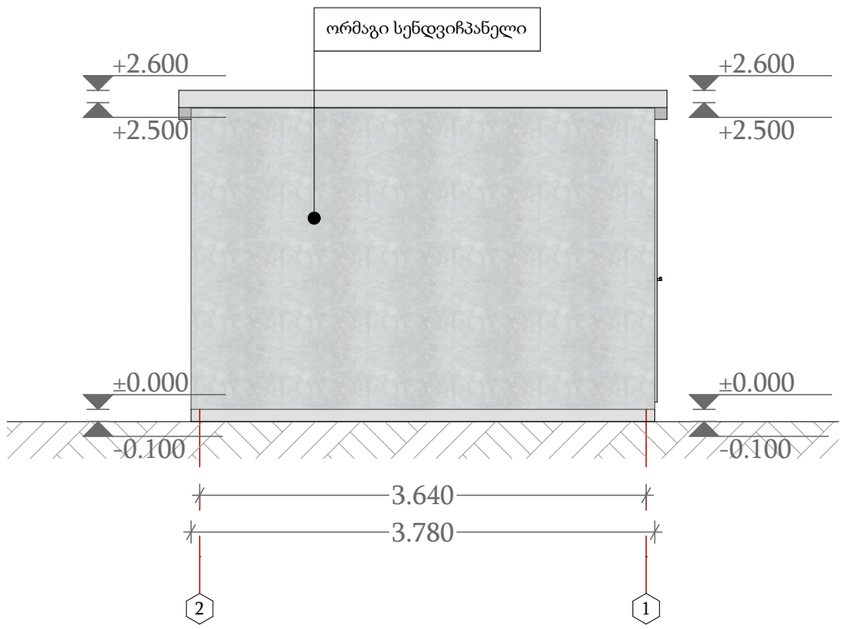

ფასადი ბ-ა

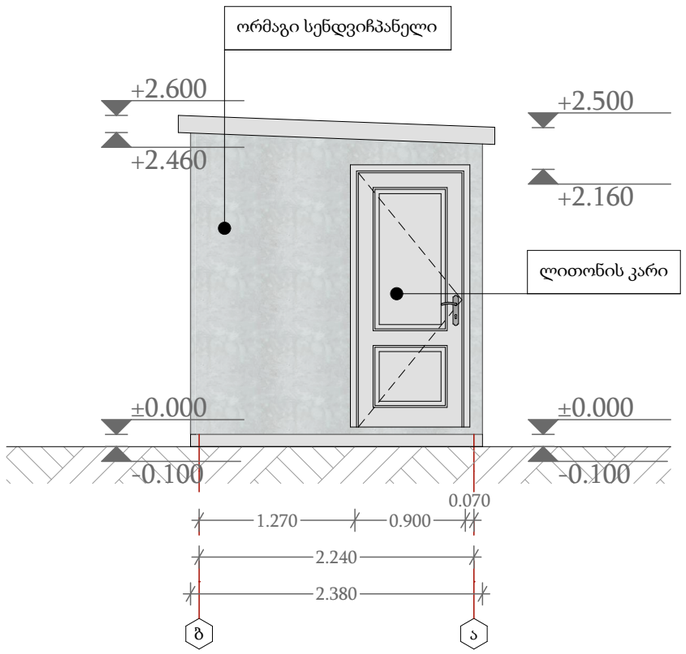

დამკვეთი (N): IC 22-0674175

ბიზნესცენტრების განვითარების დეპარტამენტი

შემსრულებელი:

ტექნიკური ექსპერტიზისა და პროექტირების დეპარტამენტი

პროექტის დასახელება:

ვაკე-საბურთალოს რაიონში, ტაბიძის ქ.#49-ში
(ს/კ: 01.14.11.026.022)
წყალსადენის ტუმბო-აგრეგატის მოწყობის პროექტი

პროექტი მოამზადა:

თამაზ კიკორია

პროექტი შეამოწმა:

თარიღი: დეკემბერი, 2022

ფასადები

მასშტაბი	ფურცელი	ფორმატი
1:50	12	A3

კარ-ფანჯრების სპეციფიკაცია			
რაოდენობა	1	1	1
ზომა (მმ)	0.500×0.400	0.900×2.100	0.500×0.400
გეგმა	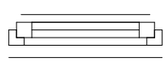	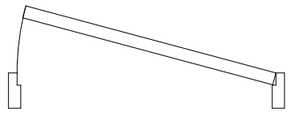	
ვიზუალი		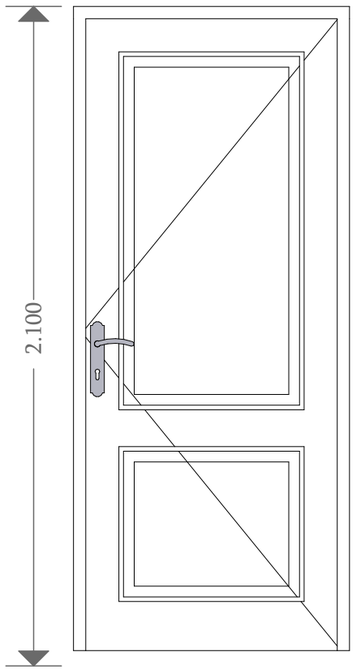	
მასალა	მეტალო-პლასტმასი	ლითონი	ლითონი

უჟანგავი ლითონის პერფორირებული ფურცელი (1.5მმ სისქის)



gwp

დამკვეთი (N): IC 22-0674175

ბიზნესცენტრების განვითარების დეპარტამენტი

შემსრულებელი:

ტექნიკური ექსპერტიზისა და პროექტირების დეპარტამენტი

პროექტის დასახელება:

ვაკე-საბურთალოს რაიონში, ტაბიძის ქ.#49-ში
(ს/კ: 01.14.11.026.022)
წყალსადენის ტუმბო-აგრეგატის მოწყობის პროექტი

პროექტი მოამზადა:

თამაზ კიკორია

პროექტი შეამოწმა:

თარიღი: დეკემბერი, 2022

კარ-ფანჯრების სპეციფიკაცია

მასშტაბი	ფურცელი	ფორმატი
1:1	13	A3

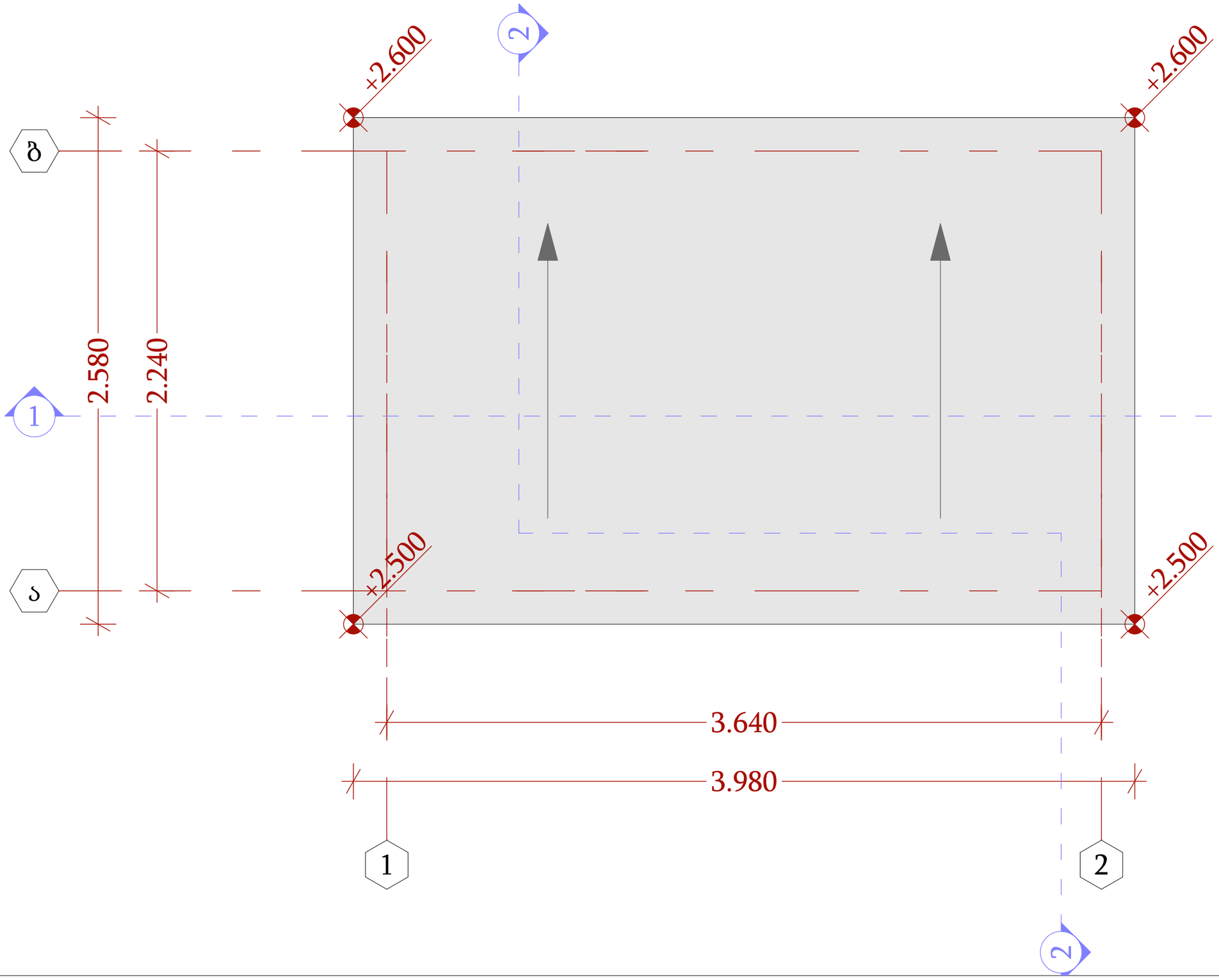

დამკვეთი (N): IC 22-0674175

ბიზნესცენტრების განვითარების დეპარტამენტი

შემსრულებელი:

ტექნიკური ექსპერტიზისა და პროექტირების დეპარტამენტი

პროექტის დასახელება:

ვაკე-საბურთალოს რაიონში, ტაბიძის ქ.#49-ში
(ს/კ: 01.14.11.026.022)
წყალსადენის ტუმბო-აგრეგატის მოწყობის პროექტი

პროექტი მოამზადა:

თამაზ კიკორია

პროექტი შეამოწმა:

თარიღი: დეკემბერი, 2022

სახურავის გეგმა

მასშტაბი	ფურცელი	ფორმატი
1:20	14	A3

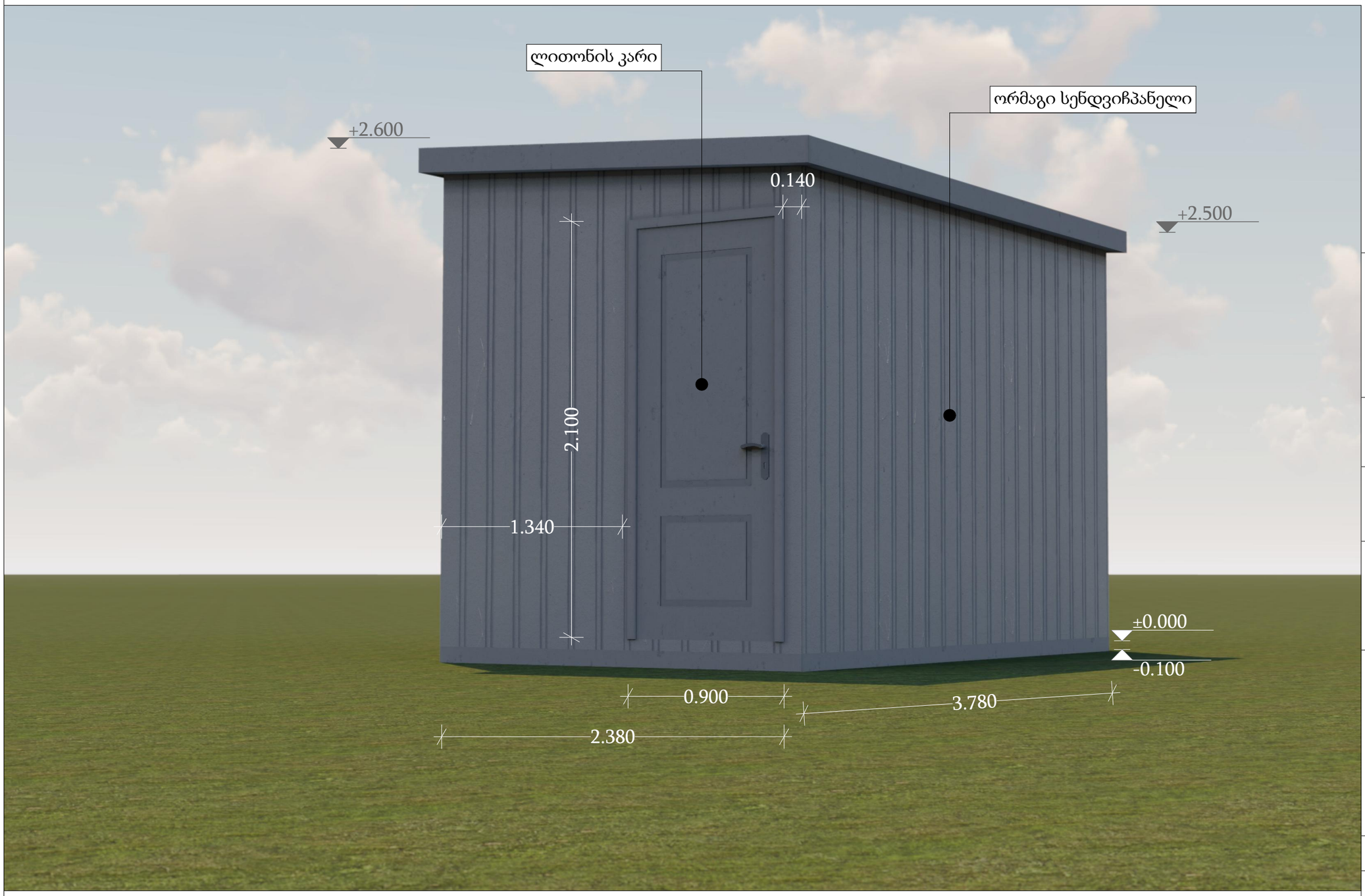

დამკვეთი (N): IC 22-0674175

ბიზნესცენტრების განვითარების დეპარტამენტი

შემსრულებელი:

ტექნიკური ექსპერტიზისა და პროექტირების დეპარტამენტი

პროექტის დასახელება:

ვაკე-საბურთალოს რაიონში, ტაბიძის ქ.#49-ში
(ს/კ: 01.14.11.026.022)
წყალსადენის ტუმბო-აგრეგატის მოწყობის პროექტი

პროექტი მოამზადა:

თამაზ კიკორია

პროექტი შეამოწმა:

თარიღი: დეკემბერი, 2022

შენობის საპროექტო პერსპექტიული ხედი

მასშტაბი	ფურცელი	ფორმატი
	15	A3

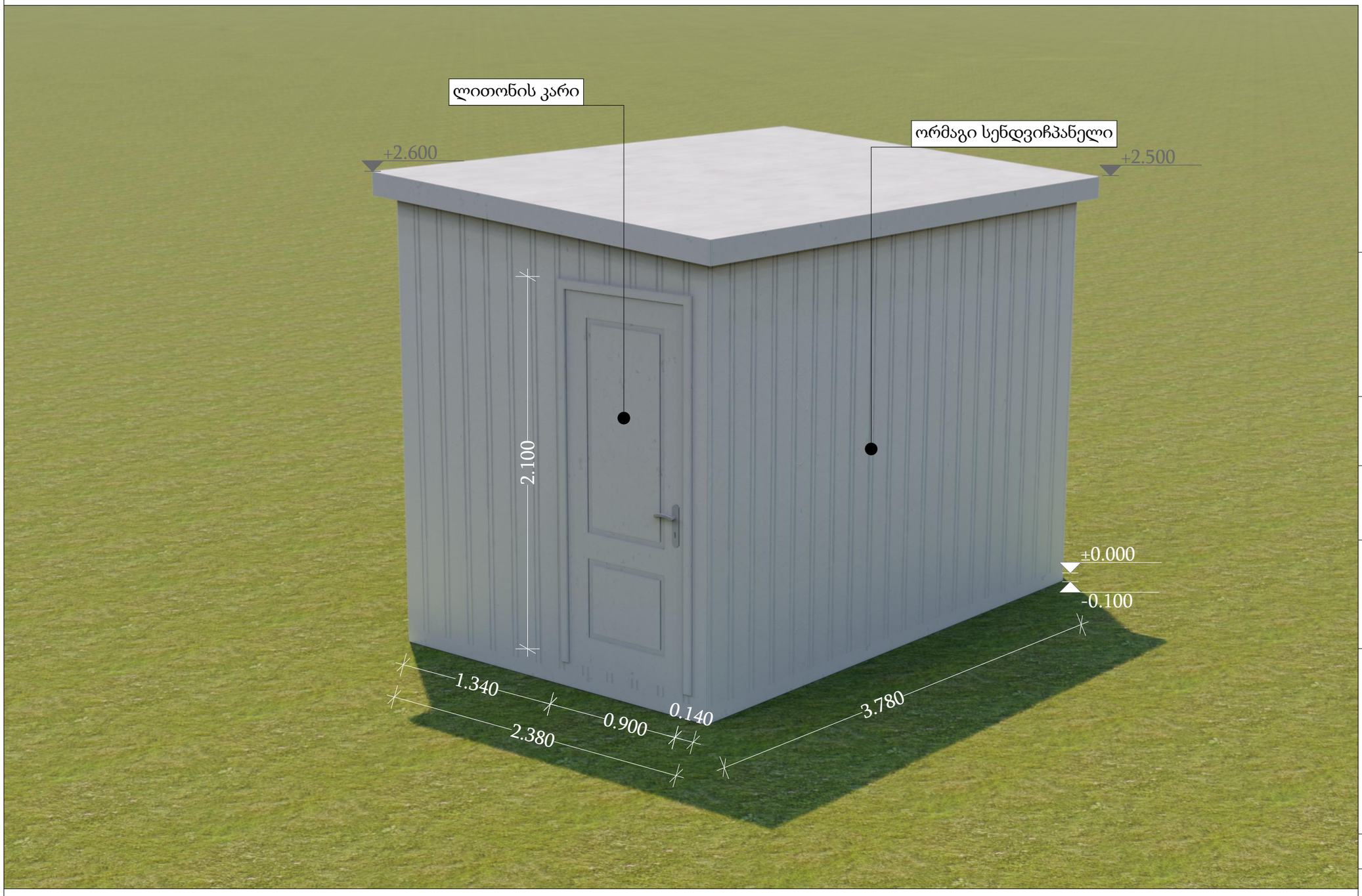

gwp

დამკვეთი (N): IC 22-0674175

ბიზნესცენტრების განვითარების დეპარტამენტი

შემსრულებელი:

ტექნიკური ექსპერტიზისა და პროექტირების დეპარტამენტი

პროექტის დასახელება:

ვაკე-საბურთალოს რაიონში, ტაბიძის ქ.#49-ში
(ს/კ: 01.14.11.026.022)
წყალსადენის ტუმბო-აგრეგატის მოწყობის პროექტი

პროექტი მოამზადა:

თამაზ კიკორია

პროექტი შეამოწმა:

თარიღი: დეკემბერი, 2022

შენობის საპროექტო პერსპექტიული ხედი

მასშტაბი	ფურცელი	ფორმატი
	16	A3

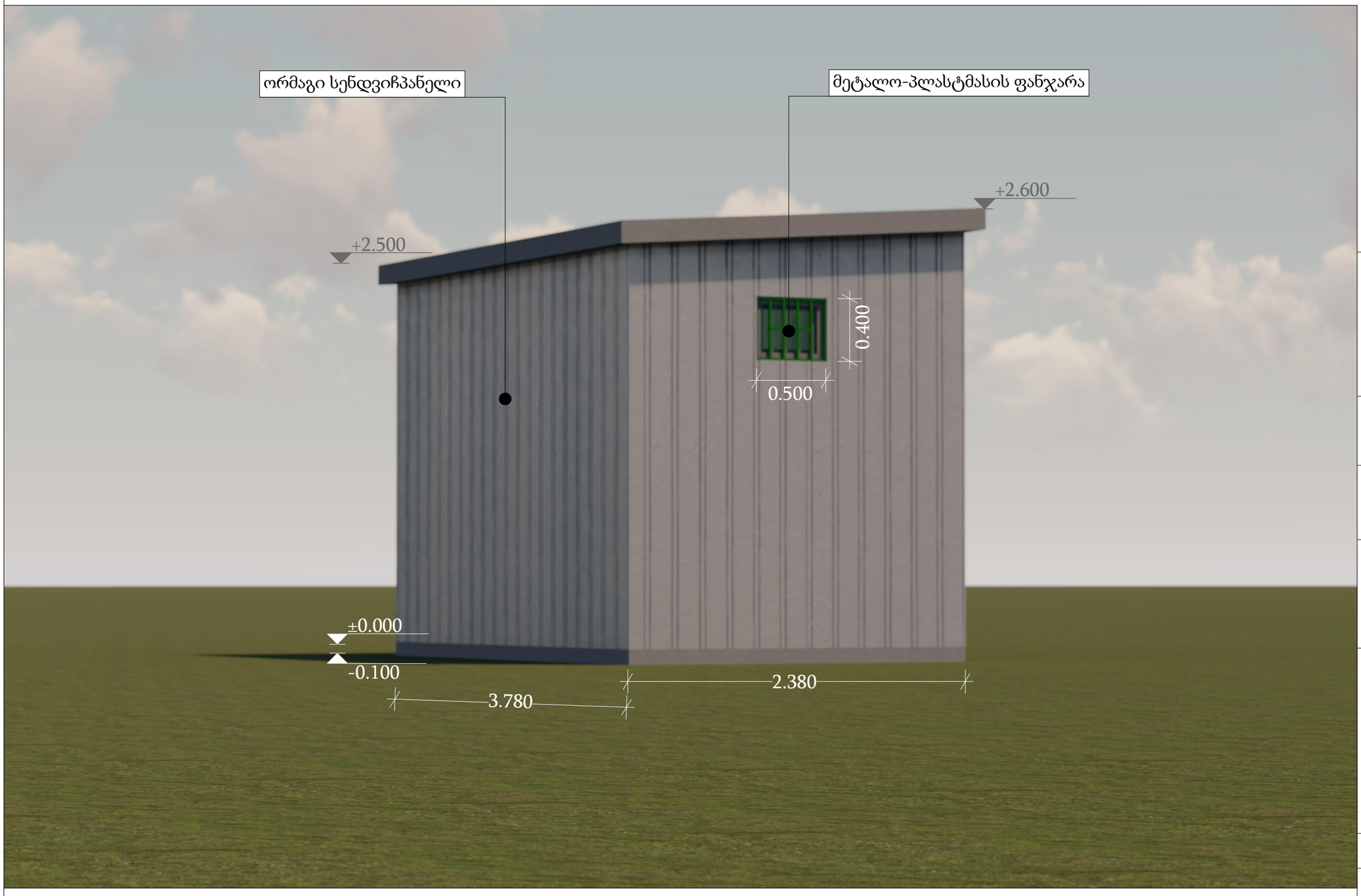

gwp

დამკვეთი (N): IC 22-0674175

ბიზნესცენტრების განვითარების დეპარტამენტი

შემსრულებელი:

ტექნიკური ექსპერტიზისა და პროექტირების დეპარტამენტი

პროექტის დასახელება:

ვაკე-საბურთალოს რაიონში, ტაბიძის ქ.#49-ში
(ს/კ: 01.14.11.026.022)
წყალსადენის ტუმბო-აგრეგატის მოწყობის პროექტი

პროექტი მოამზადა:

თამაზ კიკორია

პროექტი შეამოწმა:

თარიღი: დეკემბერი, 2022

შენობის საპროექტო პერსპექტიული ხედი

მასშტაბი	ფურცელი	ფორმატი
	17	A3

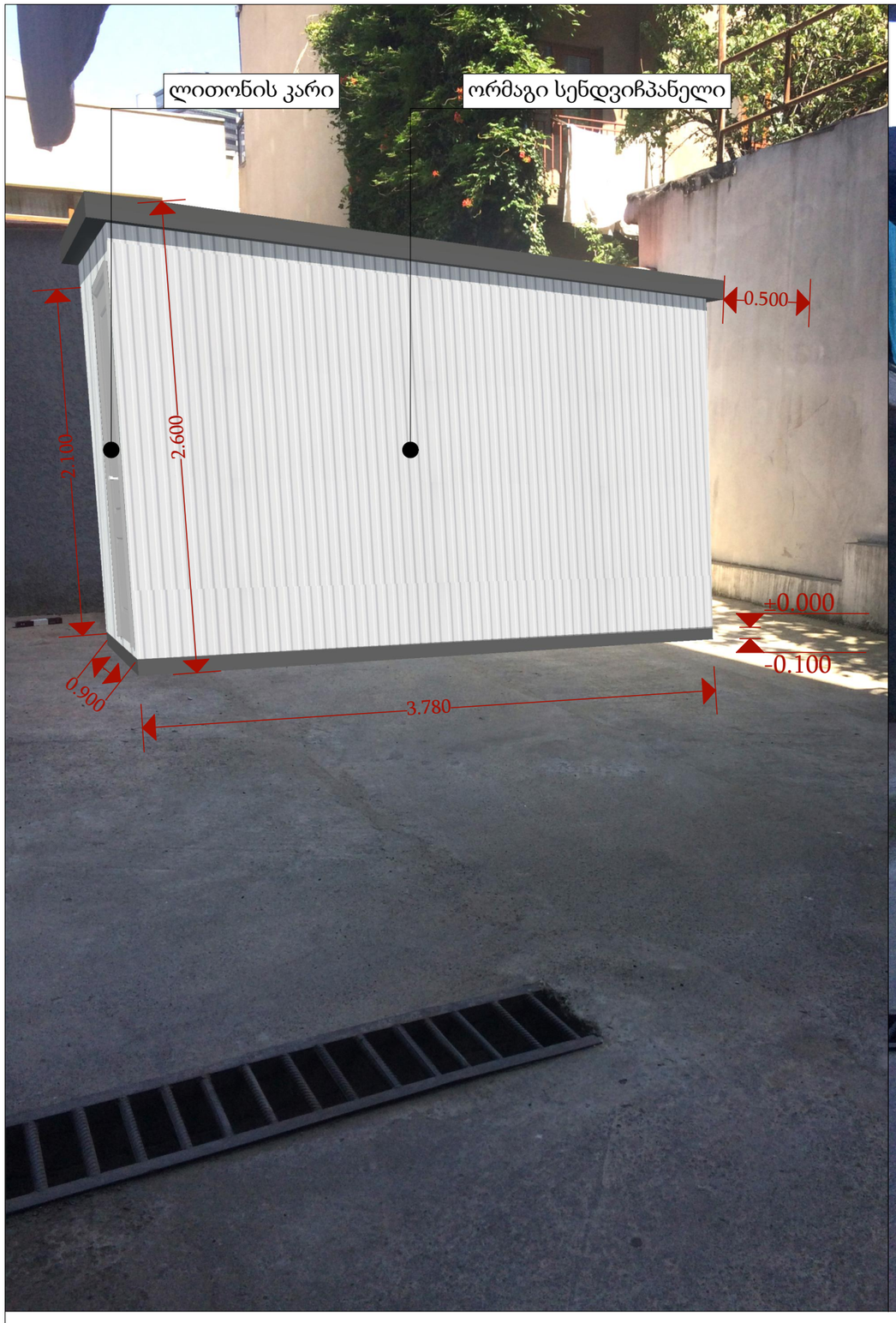

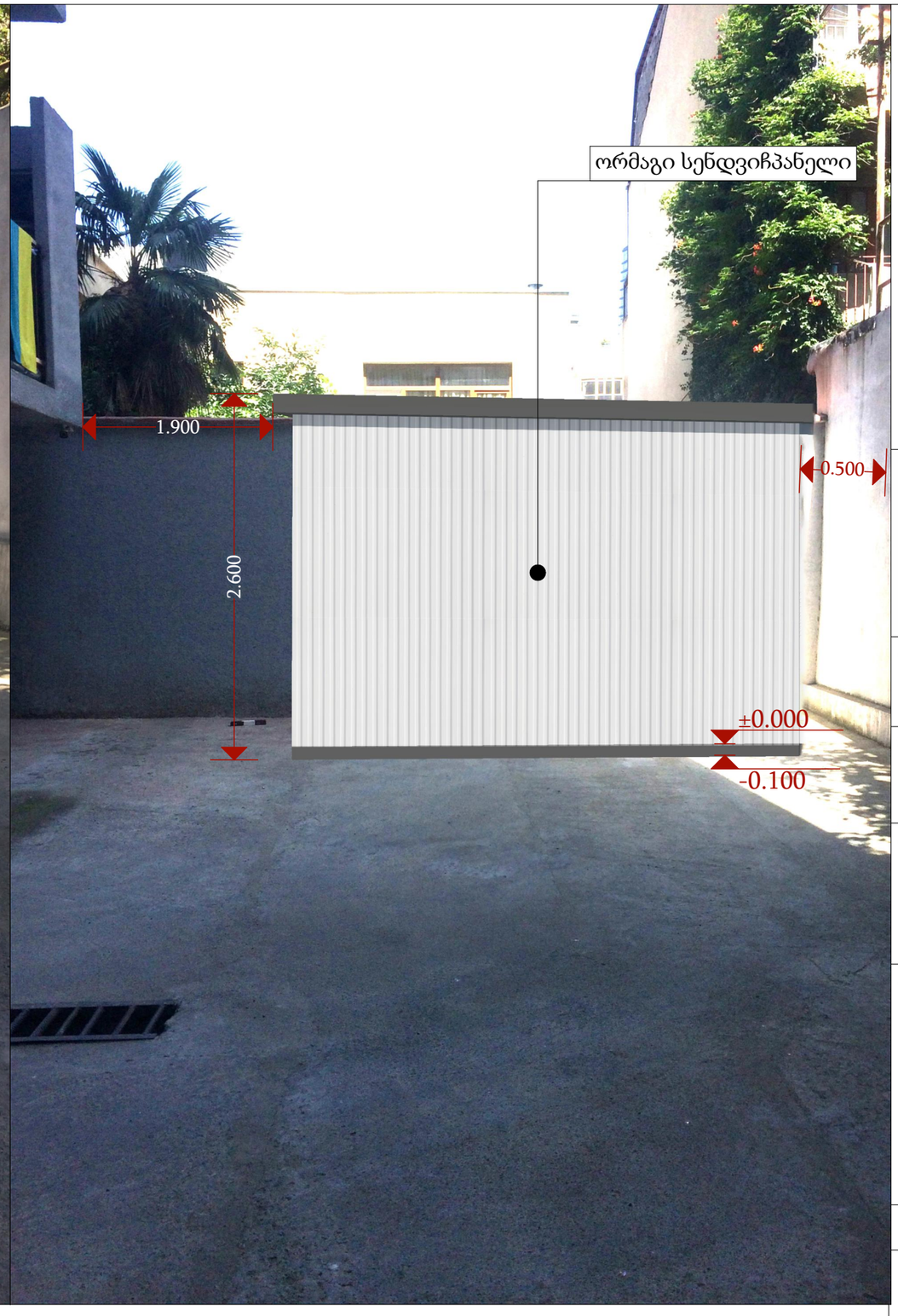

gwp

დამკვეთი (N): IC 22-0674175

ბიზნესცენტრების განვითარების დეპარტამენტი

შემსრულებელი:

ტექნიკური ექსპერტიზისა და პროექტირების დეპარტამენტი

პროექტის დასახელება:

ვაკე-საბურთალოს რაიონში, ტაბიძის ქ.#49-ში
(ს/კ: 01.14.11.026.022)
წყალსადენის ტუმბო-აგრეგატის მოწყობის პროექტი

პროექტი მოამზადა:

თამაზ კიკორია

პროექტი შეამოწმა:

თარიღი: დეკემბერი, 2022

ფოტომონტაჟი

მასშტაბი	ფურცელი	ფორმატი
	18	A3