შ.პ.ს. “დიდგორი-2011” “Didgori-2011” Ltd
საქართველო, ქ. თბილისი, სოფელი დიღომი, ს/კ 404901111. ტელ.: 551147980
Village Dighomi, Tbilisi, Georgia, I/d: 404901111. Tel.: 551147980

ქ. თბილისი, საინგილოს ქ.№49 ს/კ01.17.02.059.089

მრავალბინიანი საცხოვრებელი სახლის პროექტი

# მომიჯნავე შენობა-ნაგებობებზე გავლენის შეფასება

დირექტორი ნ. სილაგაძე

თბილისი 2021 წელი

# ქ. თბილისი, საინგილოს ქ.№49 ს/კ 01.17.02.059.089 მრავალბინიანი საცხოვრებელი სახლის პროექტი მომიჯნავე შენობა-ნაგებობებზე გავლენის შეფასება

საპროექტო ტერიტორიას, რომლის საკადასტრო კოდია 01.17.02.059.089 ფართი შეადგენს 600 მ$^2$. მასზე გათვალისწინებულია მრავალბინიანი საცხოვრებელი სახლის მშენებლობა, რომლის ჩაღრმავება რელიეფის ზედაპირიდან 1 მეტრს შეადგენს. მიწის ნაკვეთს უშუალოდ ესაზღვრება შემდეგი საკადასტრო ერთეულები:

1. ს/კ 01.17.02.059.285
2. ს/კ 01.17.02.059.085 ტერიტორიის ფართი 600 მ$^2$;
3. ს/კ 01.17.02.059.140 ტერიტორიის ფართი 3119 მ$^2$;
4. ს/კ 01.17.02.059.146 ტერიტორიის ფართი 2059 მ$^2$;

## საპროექტო ტერიტორიის შეფასება

საპროექტო ტერიტორია, რომლის ფართი შეადგენს 600 მ$^2$-ს ტოპოგეგმის მიხედვით დახრილია აღმოსავლეთის მიმართულებით. ნიშნულებს შორის სხვაობა შეადგენს 466.25 მ-დან 465.95 მ-მდე ე.ი. 0.3 მ. საპროექტო შენობას არ გააჩნია მიწისქვეშა სართული.

რელიეფის ნიშნული “ა” ღერძის გასწვრივ შეადგენს საშუალოდ 466.25 მ. “დ” ღერძის გასწვრივ კი შეადგენს 466.25 მ. ე.ი. ქვაბულის მაქსიმალური ჩაჭრა რელიეფის ზედაპირიდან გვექნება “ა” ღერძზე 1 მ. “დ” ღერძის გასწვრივ კი 1 მ.

საინჟინრო-გეოლოგიური გამოკვლევის თანახმად ტერიტორიაზე გავრცელებული გრუნტებისათვის ქვაბულის ფერდის ქანობი მიიღება სნ და წ 3.02.01-87 §3.11 და §3.15-დან და სნ და წ III-4-80-ის მიხედვით.

ჩვენს შემთხვევაში, როცა ქვაბულის მაქსიმალური სიღრმე გვაქვს რელიეფის ზედაპირიდან 1 მ, ფარდობა შეადგენს

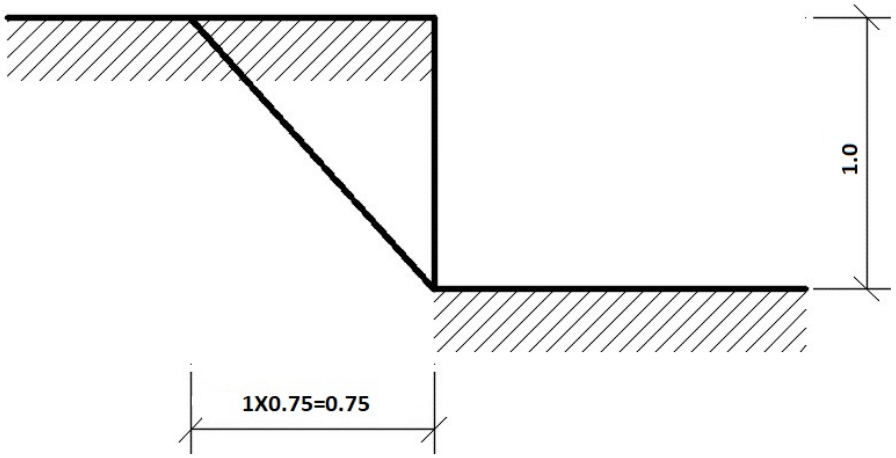


ე.ი. ქვაბულის ფერდის დახრა “ა” ღერძიდან “დ” ღერძისკენ იცვლება 0.75 მ.

გავლენა განვიხილოთ ორ სტადიაში თითოეული საკადასტრო ერთეულებისათვის:

1. ქვაბულის ამოღების პროცესში;
2. აგებისა და ექსპლუატაციის პროცესში.

**ს/კ 01.17.02.059.285** ტერიტორია ცარიელია. შესაბამისად გავლენას ადგილი ვერ ექნება.

**ს/კ 01.17.02.059.140** ტერიტორიის ფართი შეადგენს 3119 მ2-ს. მესაკუთრე სახელმწიფო, ტერიტორია ცარიელია.

**ს/კ 01.17.02.059.146** ტერიტორიის ფართი შეადგენს 2059მ2-ს. მისამართი საინგილოს ქ№53 მიმდინარეობს მშენებლობა, რომლის ჩაღრმავება მიწის ზედაპირიდან შეადგენს 3,9მ. და საპროექტო შენობიდან დაცილებულია დაახლოებიღ 6-7 მეტრით.

**ს/კ 01.17.02.059.085** ტერიტორიის ფართი შეადგენს 600მ2-ს. მისამართი ქ.თბილისი ჩიხი საინგილოს ქ.№47. ასზე განთავსებულია ერთსართულიანი ნაგებობა, რომელიც დაშორებულია საპროექტო საკადასტროდან 7 მეტრით ხოლო საპროექტო შენობიდან 12 მეტრით.

# განვიხილოთ აგებისა და ექსპლუატაციის პროცესი

საპროექტო შენობის საძირკვლიდან გავლენა მომიჯნავე შენობებზე იანგარიშება სამშენებლო ნორმებისა და წესების ᲡᲜ 02.01-08 “შენობებისა და ნაგებობების ფუძეები” მუხლი 10. საძირკვლების ჩაღრმავება გრუნტული პირობების მიხედვით.

საანგარიშო სქემას აქვს შემდეგი სახე

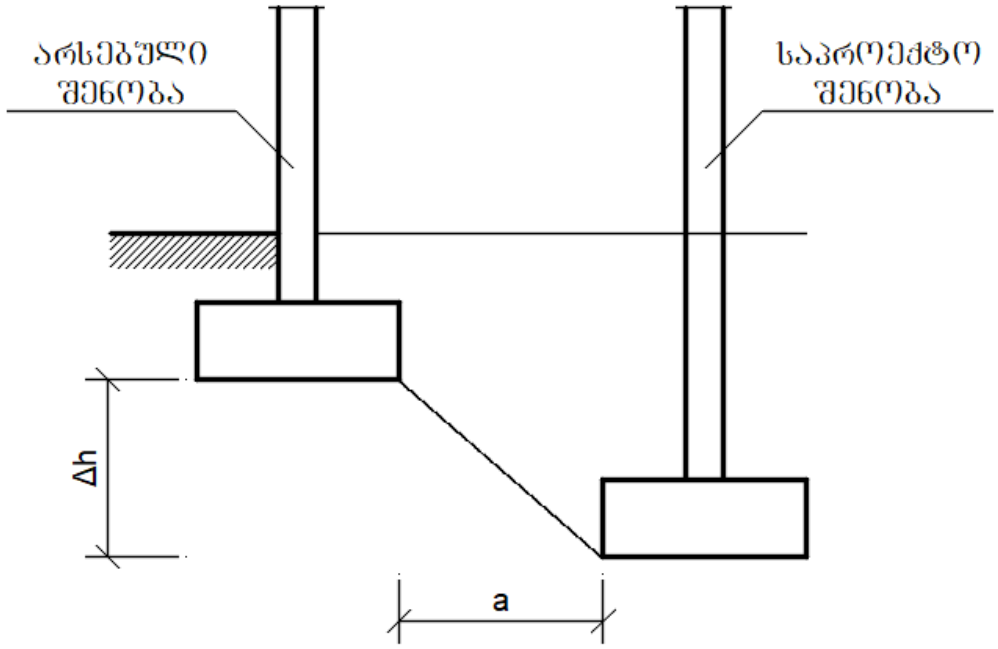


საანგარიშო ფორმულას აქვს შემდეგი სახე

$\Delta h \leq a \cdot tg\psi$

სადაც $tg\psi = tg\varphi, + \frac{C_1}{p}$

a – მანძილი საძირკვლებს შორის;

φ, და C, - საანგარიშო მნიშვნელობებია შიგა ხახუნის კუთხისა და შეჭიდულობის ძალის;

Δh – დონეთა სხვაობა საძირკვლებს შორის.

ჩვენს შემთხვევაში: $\varphi, = 18°$; $tg\varphi, = 0.325$; $C, = 2$ ტ/მ$^2$

p – სხვადასხვა შენობისათვის სხვადასხვაა.

1. **განვიხილოთ ს/კ 01.17.02.059.146**



a=4.0 მ. Δh=3.9-1=2.9 მ. P=1.5 ტ/მ$^2$.

tgψ=0.325+$\frac{2}{1.5}$=0.325+1.33=1.655.

Δh=2.9<4·1.655=6.62 მ. პირობა დაცულია.

2. **ს/კ 01.17.02.059.140** ტერიტორია თავისუფალია და არ განიხილება.
3. **ს/კ 01.17.02.059.285** ტერიტორია თავისუფალია და არ განიხილება.
4. **ს/კ 01.17.02.059.085**



a=12.0 მ. Δh=1-0.5=0.5 მ. P=1.5 ტ/მ$^2$.

tgψ=0.325+$\frac{2}{1.5}$=0.325+1.33=1.655.

Δh=2.9<12·1.655=19.86 მ. პირობა დაცულია.

# დასკვნა

ჩატარებული ანალიზიდან გამომდინარე საპროექტო შენობა გავლენას ვერ მოახდენს მომიჯნავე შენობებზე მშენებლობის სხვადასხვა ეტაპებზე, როგორებიცაა:

ა. ქვაბულის დამუშავების პროცესი;

ბ. აგებისა და ექსპლუატაციის პროცესი.

კონსტრუქტორი ზ. სილაგაძე

# დიპლომი

Г-I № 182323

ეს დიპლომი მიეცა სილაგაძე
ზაური ალიოზის ძეს
მასზე, რომ იგი 1971 წელს შევიდა
ვ.ი. ლენინის სახ. საქართველოს
პოლიტექნიკური ინსტიტუტში
და 1976 წელს დაამთავრა
პოლიტექნიკური ინსტიტუტის

სრული კურსი სპეციალობით
სამრეწველო და სამოქალაქო
მშენებლობა

სახელმწიფო საგამოცდო კომისიის 1976 წ.
„22" ივნისის გადაწყვეტილებით
მას მიენიჭა

ინჟინერ-მშენებლის კვალიფიკაცია.

სახელმწიფო საგამოცდო
კომისიის თავმჯდომარე
რექტორი
მდივანი

ქალაქი თბილისი 1980წ. „17" IV

სარეგისტრაციო № 4993-Сгр

Грузинский яз.

# ДИПЛОМ

Г-I № 182323

Настоящий диплом выдан Силагадзе
Заури Алиозовичу
в том, что он в 1971 году поступил
в Грузинский политехнический
ин-т им. В.И. Ленина
и в 1976 году окончил полный курс
политехнического института

по специальности
Промышленное и гражданское
строительство

Решением Государственной экзаменационной
комиссии от „22" июня 1976 г.
Силагадзе З.А.
присвоена квалификация
инженера-строителя

Председатель Государственной
экзаменационной комиссии
Ректор
Секретарь

м. п.

Город Тбилиси „17" IV 1980 г.

Регистрационный № 4993-Сгр

Московская типография Гознака. 1976.

Georgia

IDENTITY CARD

მოქალაქის პირადობის მოწმობა

საქართველო

GEO



სახელი / FIRST NAME

ზაური

ZAUR

გვარი / LAST NAME

სილაგაძე

SILAGADZE

მოქ. / CIT | სქესი / SEX | პირადი No / PERSONAL No

GEO | მმ / M | 01003008527

დაბადების თარიღი / DATE OF BIRTH

20.01.1951

მოქმედების ვადა / DATE OF EXPIRY

14.05.2029

ხელმოწერა / SIGNATURE

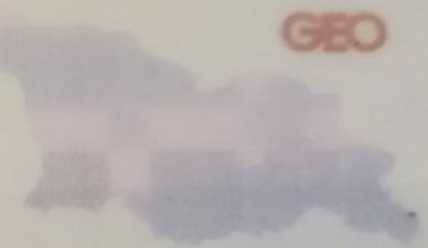

გარების No / CARD No

18IE40012

დაბადების ადგილი / PLACE OF BIRTH

წყალტუბო

TSKALTUBO

გაცემის თარიღი / DATE OF ISSUE

14.05.2019

გამცემი ორგანო / ISSUING AUTHORITY

იუსტიციის სამინისტრო

MINISTRY OF JUSTICE

დამკვეთი: სრს; დამამზადებელი: MB-IDS 2018

სფს-ს რეგისტრაციის No 26-3184





IDGE018IE40012401003008527<<<<
5101201M2905143GE0<<<<<<<<<<<8
SILAGADZE<<ZAUR<<<<<<<<<<<<<<

# ზაურ სილაგაძე
## (საპროექტო სამუშაოების გამოცდილება)

ქ. თბილისი, ვაკე-საბურთალოს რაიონი, სოფ. დიდგორი: (995 51)-14 79 80

**დაბადების თარიღი:** 2 იანვარი, 1951
**ოჯახური მდგომარეობა:** დაოჯახებული

## განათლება:

**1971 – 1976** ***საქართველოს პოლიტექნიკური ინსტიტუტი.***
სამშენებლო ფაკულტეტი
ინჟინერ-მშენებლის სპეციალობა

## სამუშაო გამოცდილება:

**2/08/1976 – 15/02/1992** ***თბილისის ზონალური სამეცნიერო კვლევითი და საპროექტო ინსტიტუტი "თბილზნიეპი"***
ინჟინერ კონსტრუქტორი
უფროსი ინჟინერი
ჯგუფის ხელმძღვანელი
პროექტის მთავარი ინჟინერი
პროექტის მთავარი კონსტრუქტორი

**15/09/1989 – 15/01/1990** ***მივლინება კამბოჯის სახალხო რესპუბლიკაში, საპროექტო და სამშენებლო სამუშაოები***

**10/11/1999 – 24/03/2004** ***შპს "არქგეიზი"-ს მთავარი ინჟინერი***

- კოსტავას ქ. 47-ში აშენებული 16 სართულიანი საცხოვრებელი სახლისა და სასტუმრო ვარაზის მთავარი კონსტრუქტორი და მშენებელი.
- ხორავას ქ. 4-ში 9 სართულიანი საცხოვრებელი სახლის მთავარი კონსტრუქტორი და მშენებელი.

**07/06/2005 – 12/05/2006** ***შპს "გიკსი"-ს მთავარი ინჟინერი***

- სააქციო საზოგადოება "ცოდნის" შენობაზე 1 სართულის დაშენების მთავარი კონსტრუქტორი და მშენებელი.

**10/07/2007 – 01/06/2010** ***შპს "გასნიკკომპანი"-ს მთავარი ინჟინერი***

- საცხოვრებელი სახლი დოლიძის ქუჩა №46-ში და ბალანჩივაძის ქუჩა №41-ში მთავარი კონსტრუქტორი და მშენებელი.

02/01/2007 – 16/07/2010 *შპს "პროექტი 21"*

- სასჯელაღსრულებისა და პრობაციის სამინისტროს დაკვეთით რუსთავის №6, გეგუთის №8 და ქსნის №7 სასჯელაღსრულების დაწესებულების პროექტების მთავარი კონსტრუქტორი.

1/06/2009 – 2011 წ. *შპს "გონი 2009"*
*მთავარი ინჟინერი*
*შ.პ.ს. „გუნსან ტრაფიქ ელექტრიკ ვე ინშაათ მუჰენდისლიკ სანაი თიჯარეთ ლიმიტედ შირქეთი"-ს ქვეკონტრაქტორი*

- იმერეთის რეგიონში შიდასახელმწიფოებრივი მნიშვნელობის საავტომობილო გზებზე დასახლებული პუნქტების გადასახვევებთან ინდივიდუალური პროექტირების საინფორმაციო-საგზაო ნიშნების მოწყობის სამუშაოები.

- კახეთის რეგიონში შიდასახელმწიფოებრივი მნიშვნელობის საავტომობილო გზებზე დასახლებული პუნქტების გადასახვევებთან ინდივიდუალური პროექტირების საინფორმაციო-საგზაო ნიშნების მოწყობის სამუშაოები.

2010-2013 წლები *შპს "ერდო"*
*მიწვეული სპეციალისტი კონტრაქტით,*
*ლაითურის სასჯელაღსრულების პროექტების*
*მთავარი კონსტრუქტორი (მიმდინარეობს მშენებლობა)*
*დოკუმენტაცია გრიფით საიდუმლო.*

2011 წლიდან დღემდე *შპს "დიდგორი-2011"*
*დამფუძნებელი და მთავარი კონსტრუქტორი*
*მრავალსართულიანი საცხოვრებელი სახლების მთავარი კონსტრუქტორი*

2014 წელი *მძლეოსნობის ოლიმპიური კომპლექსის მთავარი კონსტრუქტორი*

2014 წლიდან დღემდე *შპს "ბინექს"*
*მთავარი კონსტრუქტორი*
*მრავალსართულიანი საცხოვრებელი სახლების მთავარი კონსტრუქტორი*

## კომპიუტერი და ენები:

- კომპიუტერული უნარ-ჩვევები: MONOMAKH Sapr, LIRA Sapr (მომხმარებლის დონეზე)
- ენები: ქართული, რუსული (სრულყოფილად).