შენობა-ნაგებობის უსაფრთხოების წესებთან შესაბამისობის ანალიზი

გამოყენებული წესები - „შენობა-ნაგებობის უსაფრთხოების წესები“

ჩამოთვალეთ შენობის დაკავებულებები და აღწერეთ თითოეული გამოყენება	
ს.ვ(309.1)სავაჭრო ჯგუფი.	-2, სართულზე
ს.ც-2(310.4) საცხოვრებელი ჯგუფი. (საცხოვრებელი ბინები)	1,2,3,4,5,6,7,8,9,10,11 სათულებზე
დ.ს(312.1) დამხმარე ფართი	2,3,4,5,6,7,8,9,10,11სართულზე
ს.წ-2(311.1) სასაწყობე ჯგუფი	-1,1 სართულზე

კონსტრუქციის ტიპი:	
განსაზღვრეთ კონსტრუქციის ტიპი ახალი შენობისთვის: მაგალითი: II-A, II-B, V-A, V-B	I-A ტიპი

სიმაღლის შეზღუდვები ცხრილი 503 -ის მიხედვით		
დაკავებულობები	დასაშვები სართულიანობა	შემოთავაზებული სართულიანობა
1. საცხოვრებელი ჯგუფი სც-2	შეუზღუდავი	11
2. სავაჭრო ჯგუფი ს.ვ	შეუზღუდავი	1
3. დამხმარე ფართი დ.ს	შეუზღუდავი	10
4. სასაწყობე ჯგუფი ს.წ	შეუზღუდავი	2
	დასაშვები	შემოთავაზებული
საერთო სიმაღლე =	შეუზღუდავი	43,8
მიწის ზემოთ სართულის რაოდენობა =	შეუზღუდავი	11

ფართობის შეზღუდვები ცხრილი 503 -ის მიხედვით		
დაკავებულობები	დასაშვები ფართობი	შემოთავაზებული ფართობი
1. საცხოვრებელი ჯგუფი სც-2	შეუზღუდავი	9906.66
2. სავაჭრო ჯგუფი სვ	შეუზღუდავი	924.87
3. დამხმარე ფართი დ.ს	შეუზღუდავი	44.66
4. სასაწყობე ჯგუფი ს.წ-2	შეუზღუდავი	1357.78
იატაკის საერთო ფართობი =	12992.32	
იატაკების რაოდენობა =	13	
შენობის საერთო ფართობი სართულების გარე პერიმეტრებით =	14 729,88	

გარე კედლის ცეცხლმედეგობისა და ღიობისადმი მოთხოვნები ცხრილების 602-ის და 705.8 -ის მიხედვით									
გარე კედელი	ხანძარსაწინააღმდეგო მანძილი (მეტრი)	ცეცხლმედეგობის ხარისხი(საათი)		კედლის ღიობების ფართობი (კედლის %)					
		მოთხოვნილი	გათვალისწინებული	დასაშვები			გათვალისწინებული		
				დაცული	დაუცველი საშხეფებით	დაუცველი	დაცული	დაუცველი საშხეფებით	დაუცველი
ა-ზ ფასადი	9-ზემეტი	1	1	შეუზღუდავი	შეუზღუდავი	შეუზღუდავი	-	-	კი
1-6 ფასადი	9-ზემეტი	1	1	შეუზღუდავი	შეუძღუდავი	შეუზღუდავი	-	-	კი
6-9 ფასადი	0-1 მეტრი	1	1	დაუშვებელი	დაუშვებელი	დაუშვებელი	-	-	0%
ზ-ა ფასადი	0-1 მეტრი	1	1	დაუშვებელი	შეუზღუდავი	დაუშვებელი	-	-	0%
9-1 ფასადი	9-ზემეტი	1	1	დაუშვებელი	დაუშვებელი	შეუზღუდავი	-	-	კი

ხანძრისაგან დაცვის სისტემებისადმი მოთხოვნები								
დაკავებულობები/სივრცეები/გასასვლელი საშუალებები	ავტოსაშხეფი სისტემა	ალტერნატიული ავტომატური ცეცხლსაქრობი სისტემები	ხელით სამართავი სახანძრო განგაშის სისტემები	სახანძრო მილდგარების სისტემები	კვამლის საკონტროლო სისტემები	ხელის ცეცხლმაქრები	საავარიო განგაშის სისტემები	ჰაერის დაწნევის სისტემა
1. საცხოვრებელი ჯგუფი სც-2	-	-	-	-	კი	-	-	-
2. სავაჭრო ჯგუფი ს.ვ	-	-	კი	კი	კი	კი	კი	-
3. დამხმარე ფართი დ.ს	კი	-	-	-	კი	-	-	-
4. სასაწყობე ჯგუფი ს.წ	-	-	კი	კი	-	კი	-	-
5. დერეფნები	-	-	-	კი	კი	კი	კი	-
6. კიბის უჯრედები	-	-	-	-	-	-	-	კი
7. ლიფტი	-	-	-	-	-	-	-	კი
სახანძრო-სამაშველო სამსახურის მიერ გამოსაყენებელიმისაერთებლები				კი				

განიავების მოთხოვნა		
დაკავებულობები/სივრცეები/გასასვლელი საშუალებები	ბუნებრივი განიავება	ხელოვნური განიავება
1. საცხოვრებელი ჯგუფი სც-2	კი	
2. სავაჭრო ჯგუფი სვ	კი	
3. დამხმარე ფართი დ.ს		კი
4. სასაწყობე ჯგუფი ს.წ-2	კი	

5. კიბის უჯრედი		კი
6. დერეფნები		კი

წყალსადენისისტემისფიქსირებულიმოწყობილობებისრაოდენობა-საცხოვრებელიჯგუფი სც-2 და სც-3 ქვეჯგუფები ცხრილი 1602.1-ის მიხედვით											
სართულები	საცხოვრებელი ერთეული	ფიქსირებული მოწყობილობები									
		უნიტაზი (ერთ საცხოვრებელ ერთეულზე)		ტუალეტის ხელსაბანები (ერთ საცხოვრებელ ერთეულზე)		აბაზანა/შხაპი (ერთ საცხოვრებელ ერთეულზე)		სამზარეულოს ნიჟარა (ერთ საცხოვრებელ ერთეულზე)		ავტომატურისარეცხი მანქანისმისაერთებელი	
		მოთხოვნილი	გათვალისწინებული	მოთხოვნილი	გათვალისწინებული	მოთხოვნილი	გათვალისწინებული	მოთხოვნილი	გათვალისწინებული	მოთხოვნილი	გათვალისწინებული
1,2,3,4,5,6,7,8,9,10,11 სართულები	174	1	1	1	1	1	1	1	1	1	1

პირობითი აღნიშვნები

დაჯავებულობის ჯგუფის აღნიშვნა	
აღნიშვნა	დაჯავებულობის ჯგუფი
	სავაჭრო ჯგუფი
	საცხოვრებელი ჯგუფი
	პარკინგი
	დამხმარე სათავსი

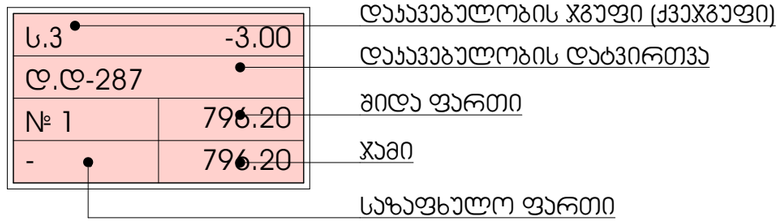

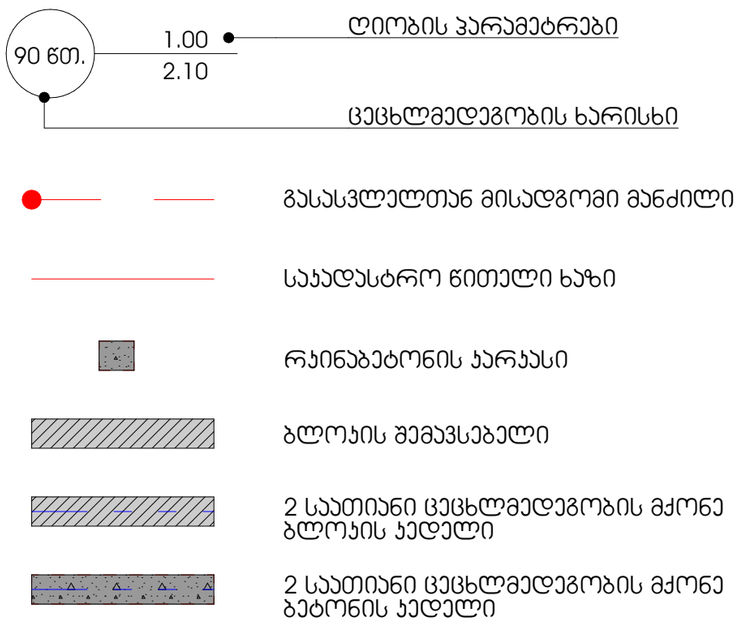

	სიმბოლოს სახელწოდება
	ჭვამლზე მორეაგირე მაუწყებელი
	სახანძრო კარადა
TYPE "A"	ხელის ცეცხლმაქრი
FIRE ALARM	სახანძრო განგაშის ღილაკი
	ავტოსაშხეფი სისტემა
	სიგნალიზაციის ხმოვანი მაუწყებელი
EXIT	გასასვლელის მანიშნებელი

პროექტი

მრავალბინიანი საცხოვრებელი სახლი

პროექტის მისამართი

ქალაქი თბილისი, ჭუჭა ქერჩი N6ა-ს მიმდებარედ საკადასტრო კოდი - 01.11.05.029.168

ნახაზის დასახელება

ფურცელი

მასშტაბი

ფორმატი

A3

მთავარი არქიტექტორი

სოფიო ხოჭავა

არქიტექტორი

odadezeen

გეგმა -6.60 ნიშნულზე

კომერციული ფართი-924.87

სადარბაზოსა და კიბის უჯრედის ფართი-94.88

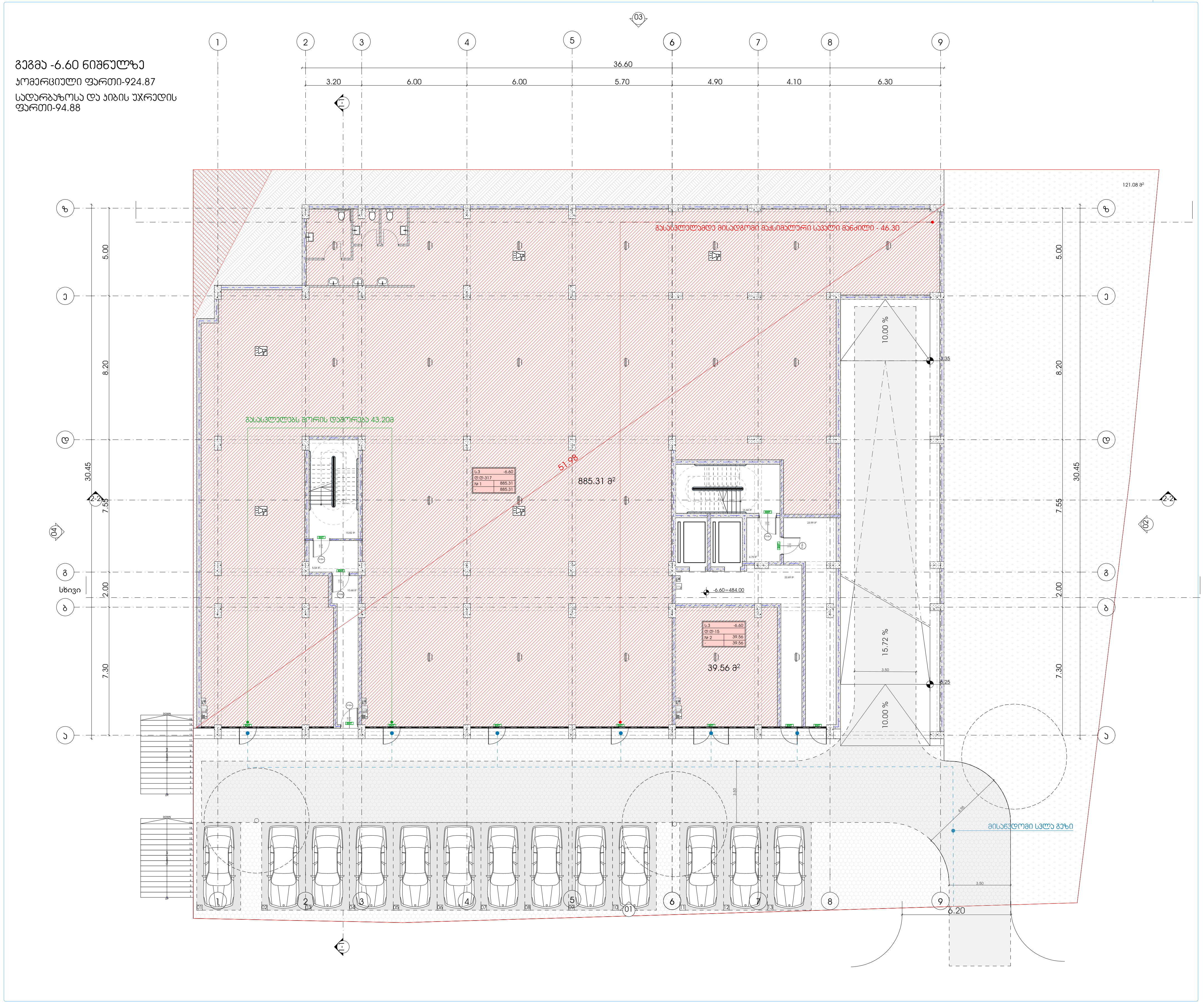

პროექტი

მრავალბინიანი საცხოვრებელი სახლი

პროექტის მისამართი

ქალაქი თბილისი, ქუჩა ქერჩი N6ა-ს მიმდებარედ
საკადასტრო კოდი - 01.11.05.029.168

ნახაზის დასახელება

ფურცელი

მასშტაბი

ფორმატი

A3

მთავარი არქიტექტორი

სოფიო ხოჯავა

არქიტექტორი

odadezeen

გეგმა -3.00 ნიშნულზე

ავტოსადგომის ფართი - 1177.38

სადარბაზოსა და კიბის უჯრედის ფართი-32.48

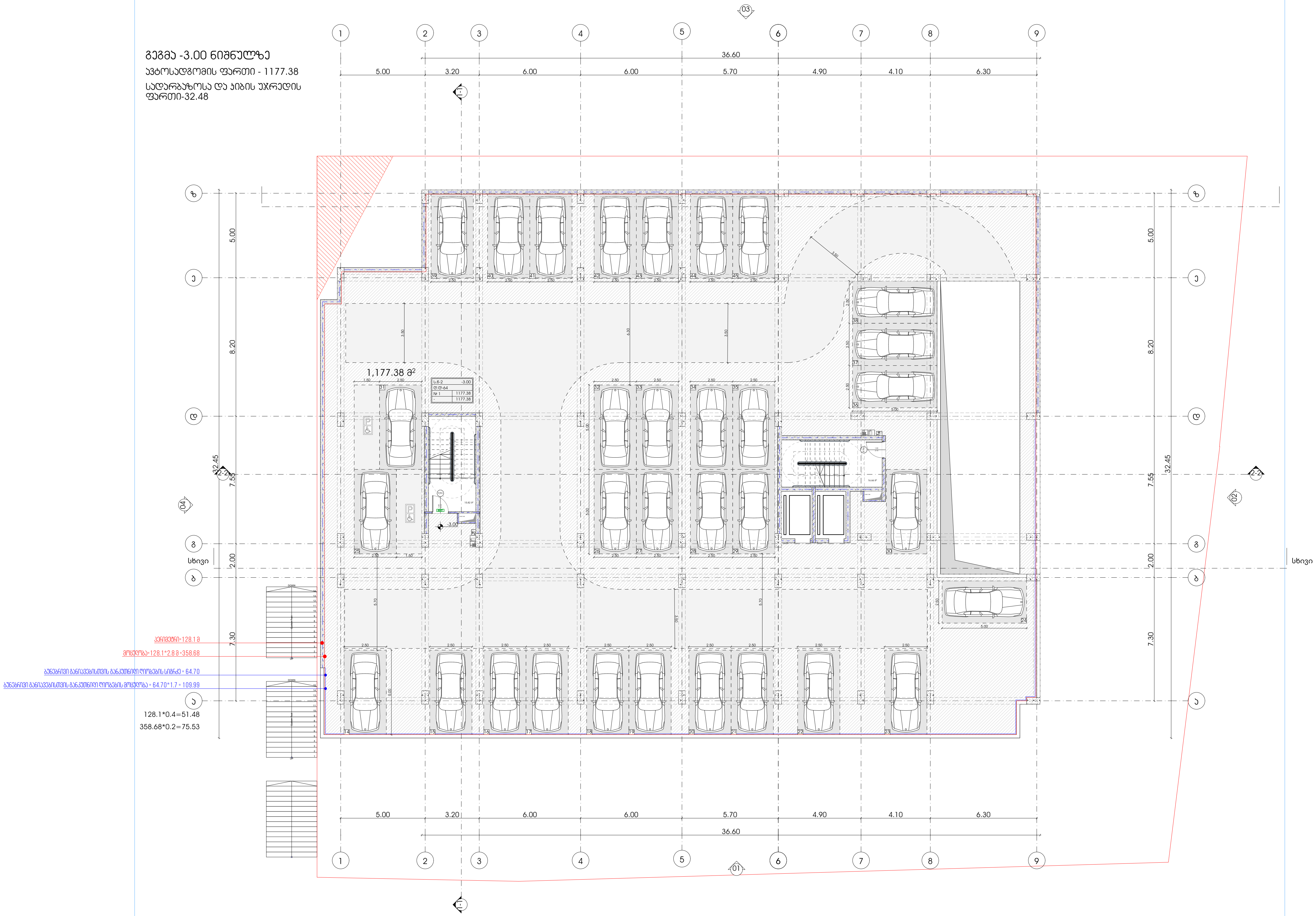

პროექტი

მრავალბინიანი საცხოვრებელი სახლი

პროექტის მისამართი

ქალაქი თბილისი, ქუჩა ქერჩი N6ა-ს მიმდებარედ
საკადასტრო კოდი - 01.11.05.029.168

ნახაზის დასახელება

ფურცელი

მასშტაბი

ფორმატი

A3

მთავარი არქიტექტორი

სოფიო ხოჯავა

არქიტექტორი

odadezeen

გეგმა +0.00 ნიშნულზე

სამხოვრებელი ფართი - 548.60

საზაფხულო ფართი - 109.02

სადარბაზოსა და ჯიბის უჯრედის ფართი-104.40



პროექტი	ნახაზის დასახელება	მასშტაბი	მთავარი არქიტექტორი
მრავალბინიანი საცხოვრებელი სახლი			სოფიო ხოჯავა
პროექტის მისამართი	ფურცელი	ფორმატი	არქიტექტორი
ქალაქი თბილისი, ჭუჭა ქერჩი N6ა-ს მიმდებარედ საკადასტრო კოდი - 01.11.05.029.168		A3	

odadezeen

გეგმა +3.10 ნიშნულზე

საცხოვრებელი ფართი - 769.69

საზაფხულო ფართი - 163.89

დამხმარე ფართი - 4.06

სადარბაზოსა და კიბის უჯრედის ფართი-107.53

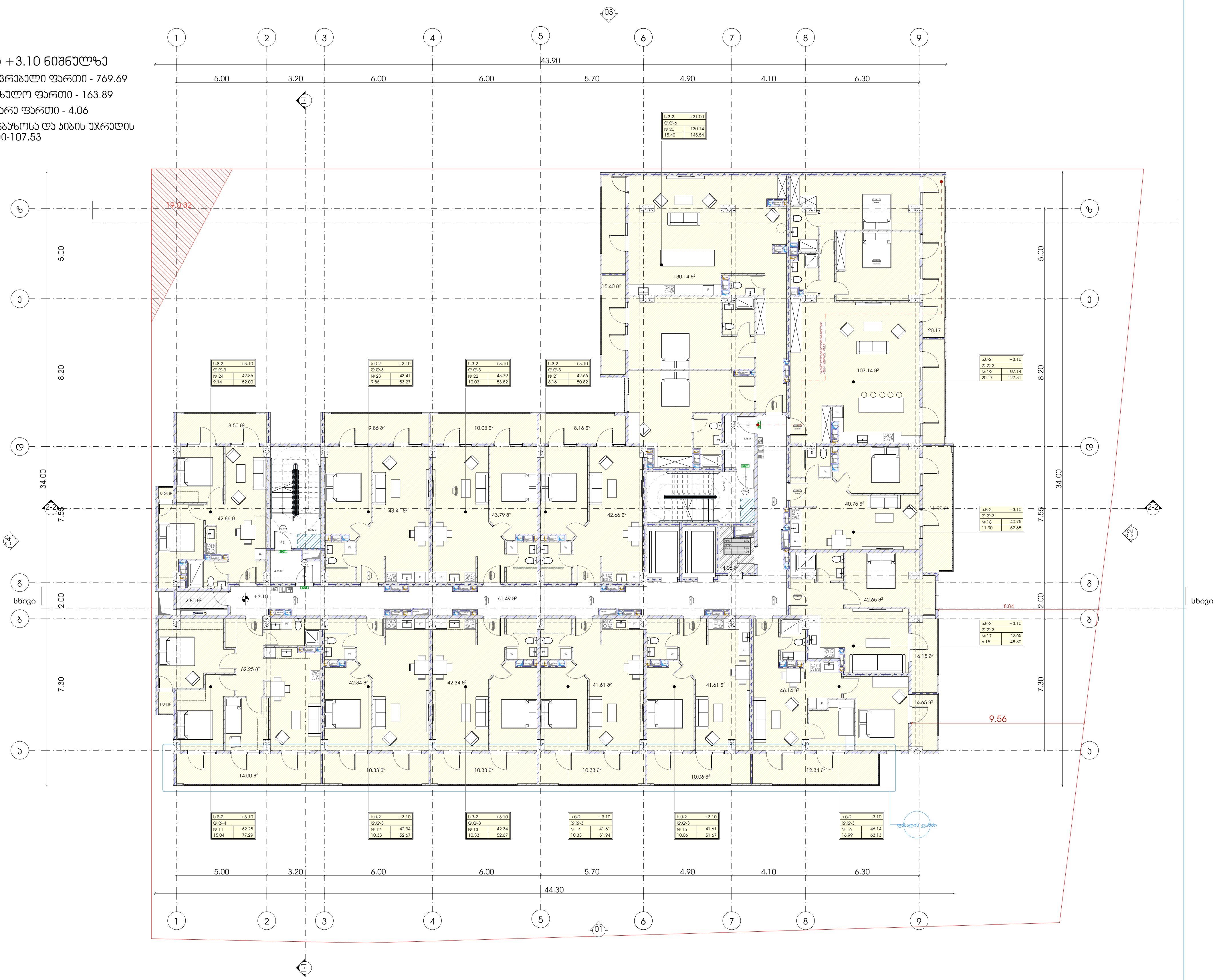

პროექტი

მრავალბინიანი საცხოვრებელი სახლი

პროექტის მისამართი

ქალაქი თბილისი, ქუჩა ქერჩი N6ა-ს მიმდებარედ
საკადასტრო კოდი - 01.11.05.029.168

ნახაზის დასახელება

ფურცელი

მასშტაბი

ფორმატი

A3

მთავარი არქიტექტორი

სოფიო ხოჯავა

არქიტექტორი

odadezeen

გეგმა +6.20 ნიშნულზე

სამცხოვრებელი ფართი - 769.69

საზაფხულო ფართი - 163.89

დამხმარე ფართი - 4.06

სადარბაზოსა და ჯიხის უჯრედის ფართი-110.72



პროექტი მრავალბინიანი სამცხოვრებელი სახლი	ნახაზის დასახელება	მასშტაბი	მთავარი არქიტექტორი სოფიო ხოჯავა
პროექტის მისამართი ქალაქი თბილისი, ჭუჭა ქერჩი N6ა-ს მიმდებარედ საკადასტრო კოდი - 01.11.05.029.168	ფურცელი	ფორმატი A3	არქიტექტორი

odadezeen

გეგმა +9.30 ნიშნულზე

სამხოვრებელი ფართი - 752.65

საზაფხულო ფართი - 171.00

დამხმარე ფართი - 4.06

სადარბაზოსა და პირის უფრედის ფართი-110.72



პროექტი

მრავალბინიანი სამხოვრებელი სახლი

პროექტის მისამართი

ქალაქი თბილისი, ქუჩა ქერჩი N69-ს მიმდებარედ
საკადასტრო კოდი - 01.11.05.029.168

ნახაზის დასახელება

ფურცელი

მასშტაბი

ფორმატი

A3

მთავარი არქიტექტორი

სოფიო ხოჯავა

არქიტექტორი

odadezeen

გეგმა +12.40 ნიშნულზე

საცხოვრებელი ფართი - 752.65

საზაფხულო ფართი - 171.00

დამხმარე ფართი - 4.06

სადარბაზოსა და კიბის უჯრედის ფართი-110.72



პროექტი

მრავალბინიანი საცხოვრებელი სახლი

პროექტის მისამართი

ქალაქი თბილისი, ქუჩა ქერჩი N6ა-ს მიმდებარედ
საკადასტრო კოდი - 01.11.05.029.168

ნახაზის დასახელება

ფურცელი

მასშტაბი

ფორმატი

A3

მთავარი არქიტექტორი

სოფიო ხოჯავა

არქიტექტორი

odadezeen

გეგმა +15.50 ნიშნულზე

სამხოვრებელი ფართი - 748.30

საზაფხულო ფართი - 175.03

დამხმარე ფართი - 4.06

სადარბაზოსა და პირის უფრედის ფართი-110.72



პროექტი მრავალბინიანი სახმოვრებელი სახლი	ნახაზის დასახელება	მასშტაბი
პროექტის მისამართი ქალაქი თბილისი, ჭუჩა ქერჩი N6ა-ს მიმდებარედ საკადასტრო კოდი - 01.11.05.029.168	ფურცელი	ფორმატი A3

მთავარი არქიტექტორი

სოფიო ხოჯავა

არქიტექტორი

odadezeen

გეგმა +18.60 ნიშნულზე

საცხოვრებელი ფართი - 748.30

საზაფხულო ფართი - 175.03

დამხმარე ფართი - 4.06

სადარბაზოსა და კიბის უჯრედის ფართი-110.72



პროექტი	**ნახაზის დასახელება**	**მასშტაბი**
მრავალბინიანი საცხოვრებელი სახლი		
პროექტის მისამართი	**ფურცელი**	**ფორმატი**
ქალაქი თბილისი, ქუჩა ქერჩი N6ა-ს მიმდებარედ საკადასტრო კოდი - 01.11.05.029.168		A3

მთავარი არქიტექტორი

სოფიო ხოჯავა

არქიტექტორი

odadezeen

გეგმა +21.70 ნიშნულზე

საცხოვრებელი ფართი - 748.30

საზაფხულო ფართი - 175.03

დამხმარე ფართი - 4.06

სადარბაზოსა და კიბის უჯრედის ფართი-110.72



პროექტი	**ნახაზის დასახელება**	**მასშტაბი**	**მთავარი არქიტექტორი**
მრავალბინიანი საცხოვრებელი სახლი			სოფიო ხოჯავა
პროექტის მისამართი	**ფურცელი**	**ფორმატი**	**არქიტექტორი**
ქალაქი თბილისი, ქუჩა ქერჩი N6ა-ს მიმდებარედ საკადასტრო კოდი - 01.11.05.029.168		A3	

odadezeen

გეგმა +24.80 ნიშნულზე

საცხოვრებელი ფართი - 748.30

საზაფხულო ფართი - 175.03

დამხმარე ფართი - 4.06

სადარბაზოსა და კიბის უჯრედის ფართი-110.72



პროექტი

მრავალბინიანი საცხოვრებელი სახლი

ნახაზის დასახელება

მასშტაბი

მთავარი არქიტექტორი

სოფიო ხოჯავა

პროექტის მისამართი

ქალაქი თბილისი, ქუჩა ქერჩი N6ა-ს მიმდებარედ
საკადასტრო კოდი - 01.11.05.029.168

ფურცელი

ფორმატი

A3

არქიტექტორი

odadezeen

გეგმა +27.90 ნიშნულზე

საცხოვრებელი ფართი - 748.30

საზაფხულო ფართი - 175.03

დამხმარე ფართი - 4.06

სადარბაზოსა და კიბის უჯრედის ფართი-110.72

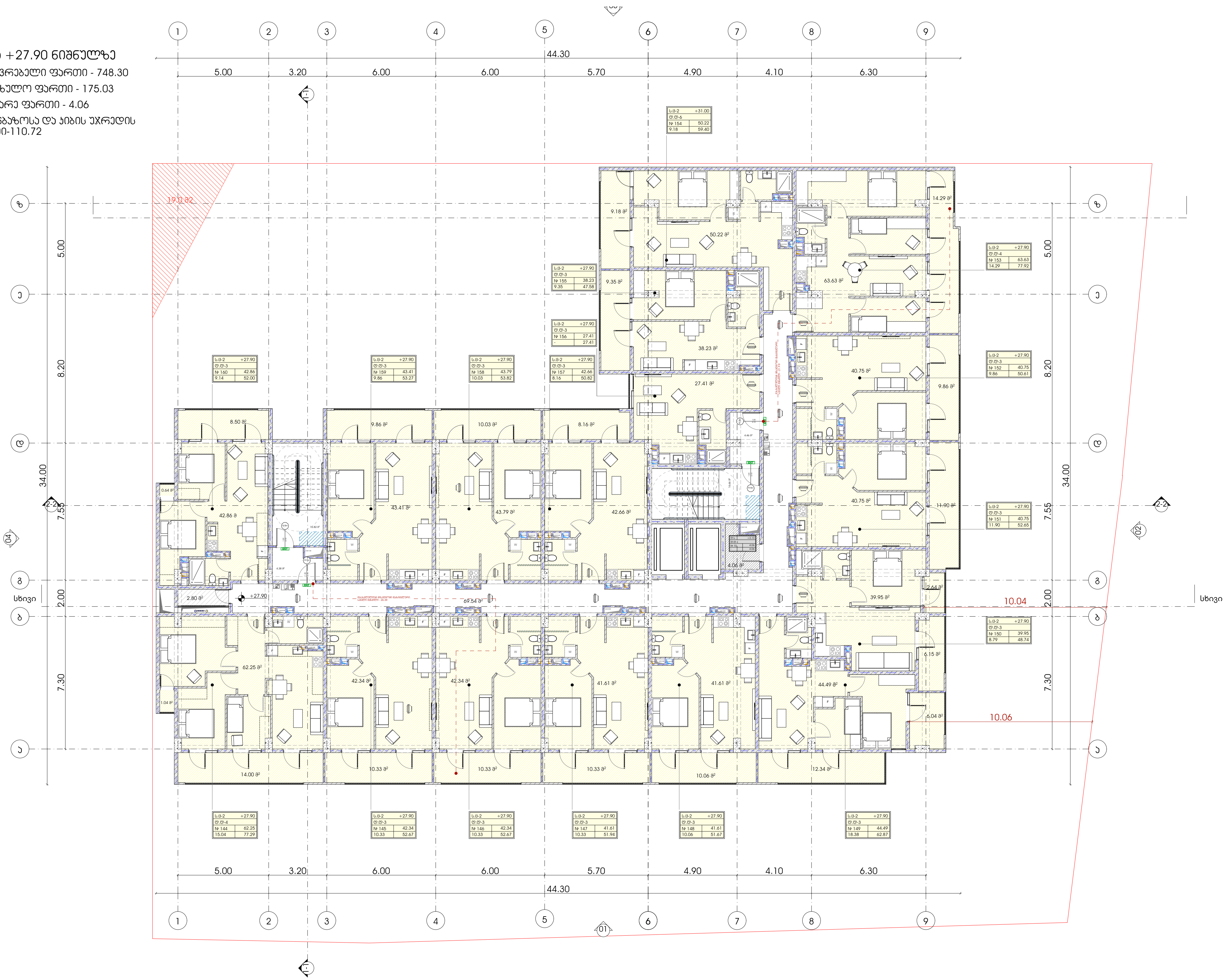

პროექტი

მრავალბინიანი საცხოვრებელი სახლი

პროექტის მისამართი

ქალაქი თბილისი, ქუჩა ქერჩი N6ა-ს მიმდებარედ
საკადასტრო კოდი - 01.11.05.029.168

ნახაზის დასახელება

ფურცელი

მასშტაბი

ფორმატი

A3

მთავარი არქიტექტორი

სოფიო ხოჯავა

არქიტექტორი

odadezeen

გეგმა +31.00 ნიშნულზე

სამსოვრებელი ფართი - 625.57

საზაფხულო ფართი - 302.29

დამხმარე ფართი - 4.06

სადარბაზოსა და ჯიხის უძრავების ფართი-110.72



პროექტი	ნახაზის დასახელება	მასშტაბი	მთავარი არქიტექტორი
მრავალბინიანი სამსოვრებელი სახლი			სოფიო ხოჯავა
პროექტის მისამართი	ფურცელი	ფორმატი	არქიტექტორი
ქალაქი თბილისი, ჭუჭა ქერჩი N6ა-ს მიმდებარედ საკადასტრო კოდი - 01.11.05.029.168		A3	

odadezeen

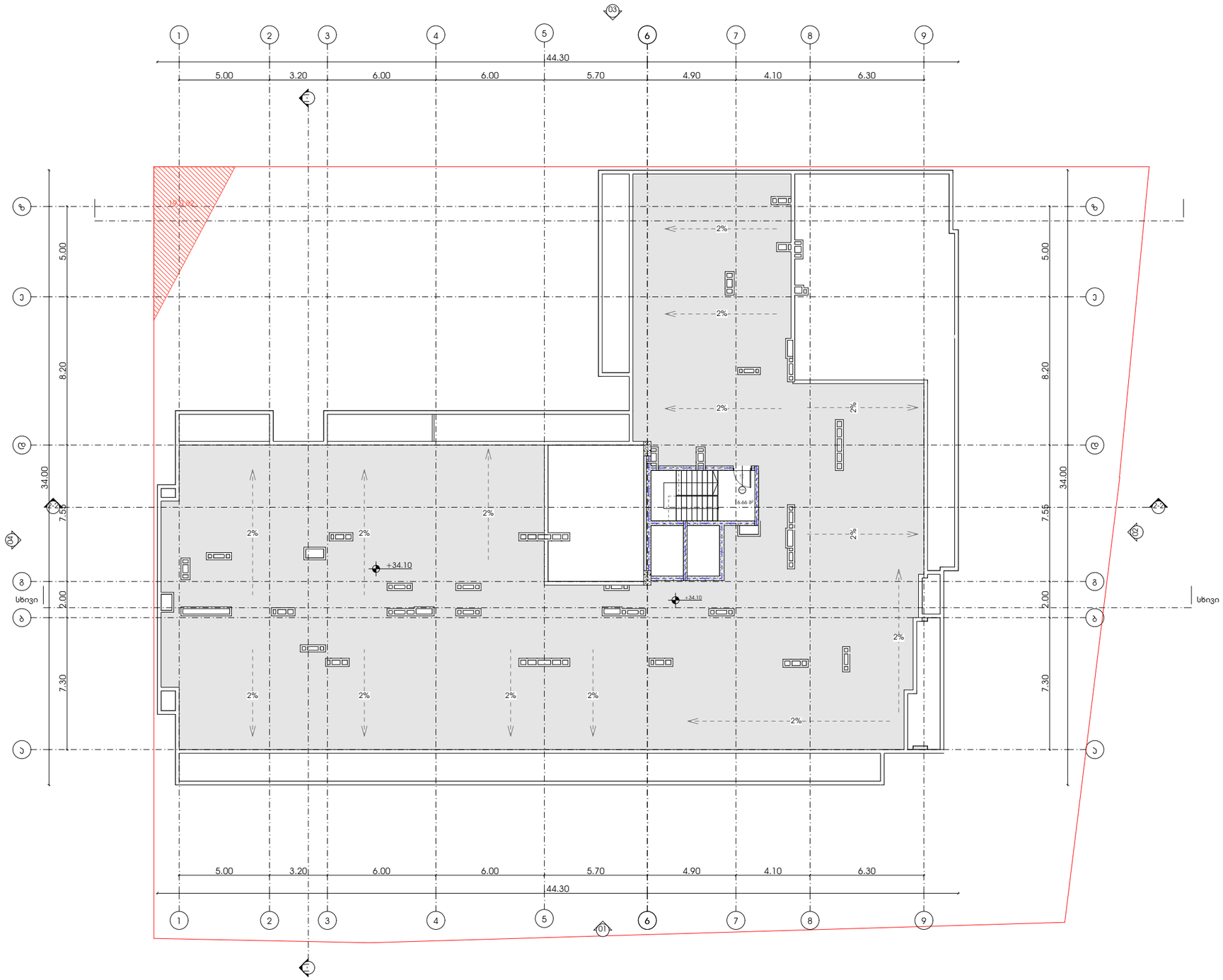

პროექტი

მრავალბინიანი საცხოვრებელი სახლი

პროექტის მისამართი

ქალაქი თბილისი, ქუჩა ქერჩი N6ა-ს მიმდებარედ
საკადასტრო კოდი - 01.11.05.029.168

ნახაზის დასახელება

ფურცელი

მასშტაბი

ფორმატი

A3

მთავარი არქიტექტორი

სოფიო ხოჯავა

არქიტექტორი

odadezeen

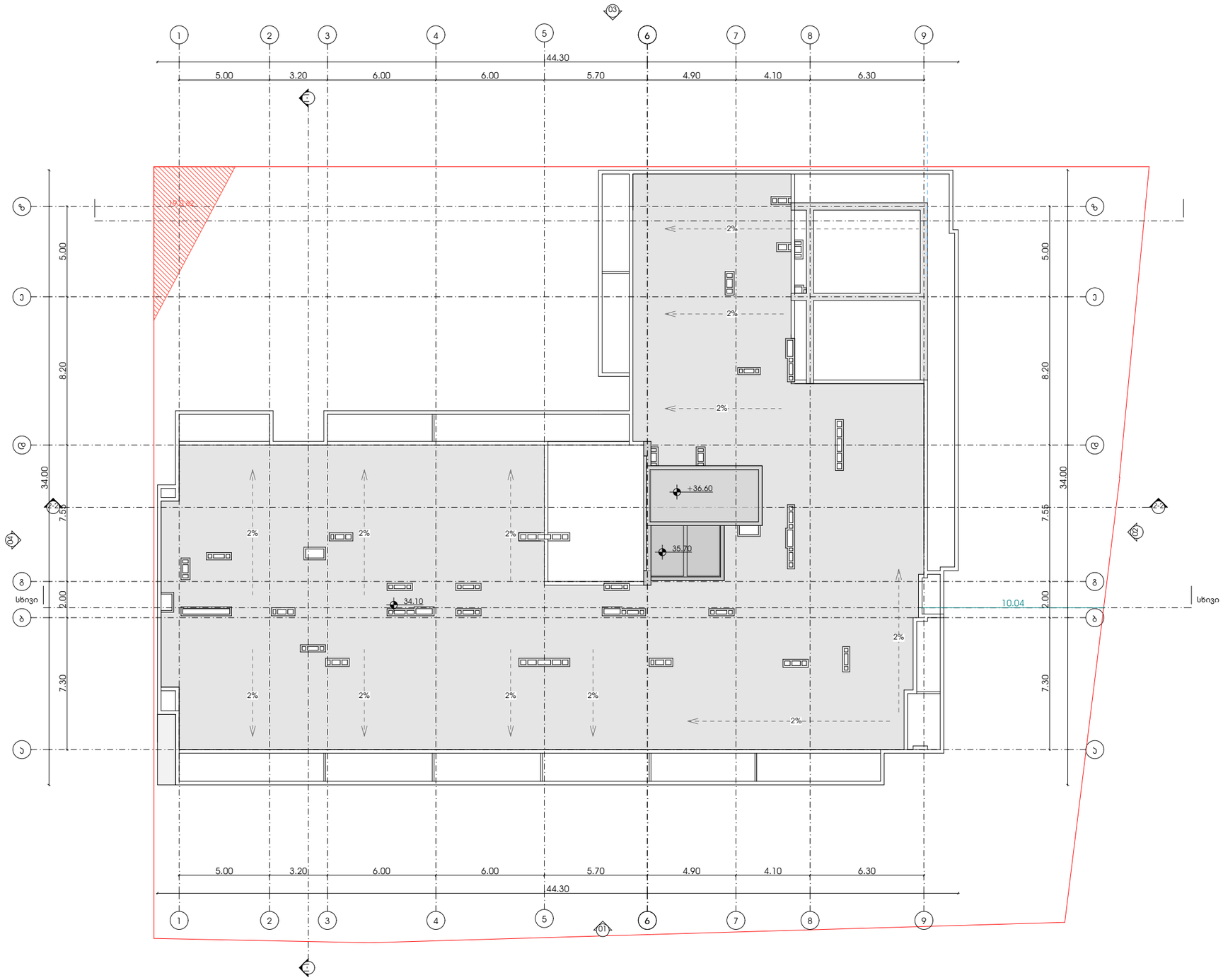

პროექტი

მრავალბინიანი საცხოვრებელი სახლი

პროექტის მისამართი

ქალაქი თბილისი, ქუჩა ქერჩი N6ა-ს მიმდებარედ
საკადასტრო კოდი - 01.11.05.029.168

ნახაზის დასახელება

ფურცელი

მასშტაბი

ფორმატი

A3

მთავარი არქიტექტორი

სოფიო ხოჯავა

არქიტექტორი

odadezeen

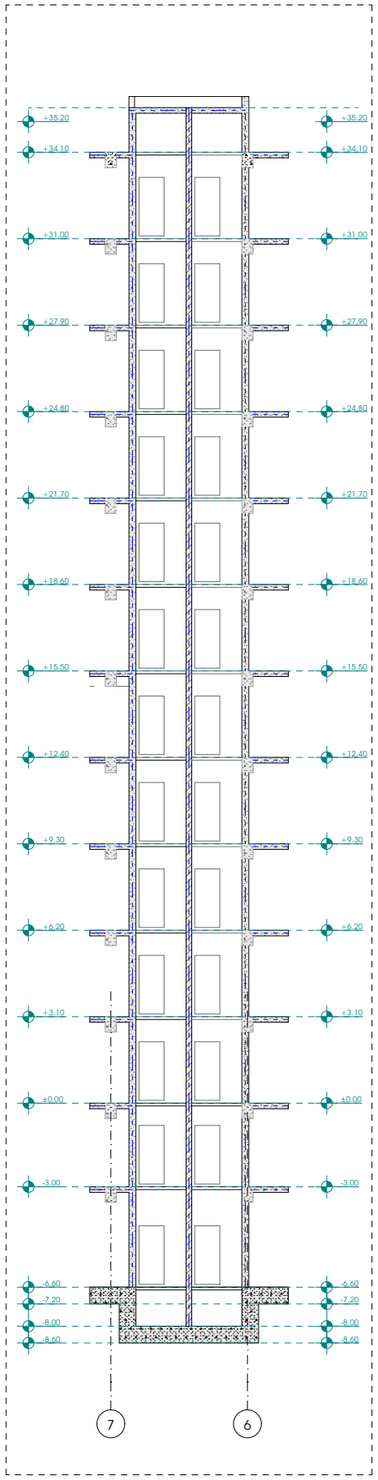

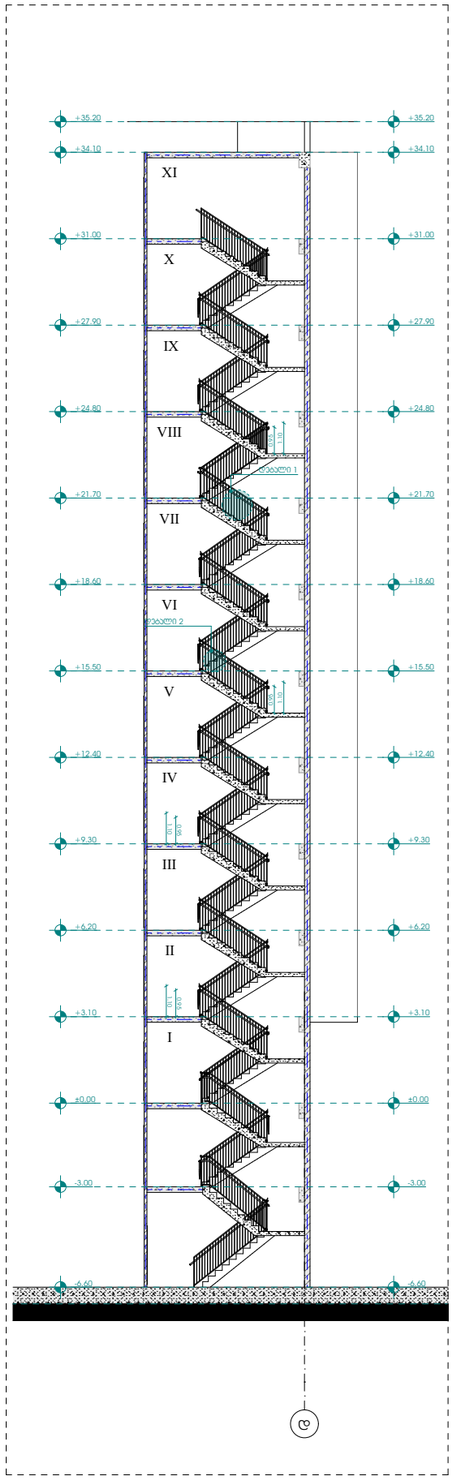

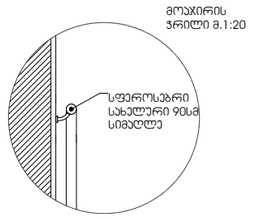

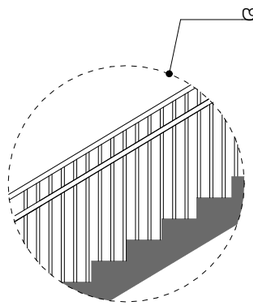

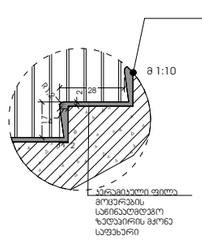

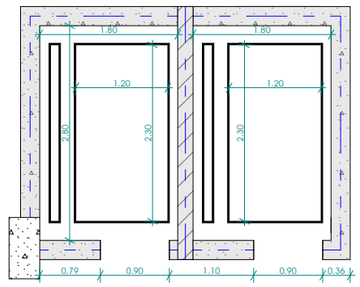

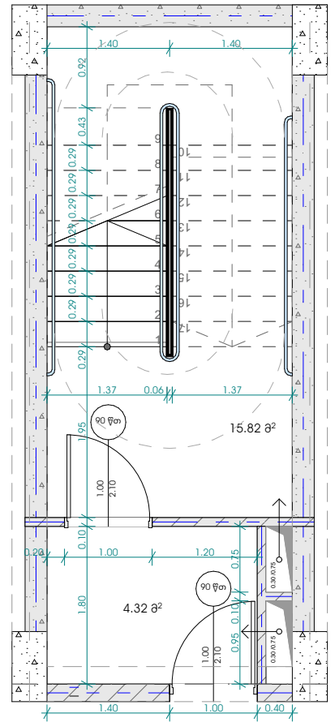

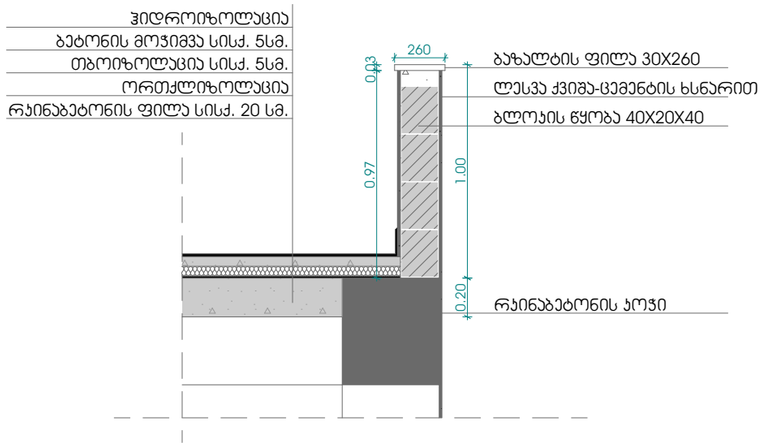

პროექტი

მრავალბინიანი საცხოვრებელი სახლი

პროექტის მისამართი

ქალაქი თბილისი, ჯიჩა ქერჩი N63-ს მიმდებარედ
საკადასტრო კოდი - 01.11.05.029.168

ნახაზის დასახელება

ფურცელი

მასშტაბი

ფორმატი

A3

მთავარი არქიტექტორი

სოფიო ხოჯავა

არქიტექტორი

odadezeen

საქართველოს მთავრობის 2020 წლის 4 დეკემბრის დადგენილება №732 ტექნიკური რეგლამენტის ,,მისაწვდომობი ეროვნულ სტანდარტებთან" შესაბამისობის დოკუმენტაცია

დამუშავებულია საქართველოს მთავრობის 2020 წლის 4 დეკემბრის დადგენილება №732 ტექნიკური რეგლამენტის ,,მისაწვდომობი ეროვნული სტანდარტების" შესაბამისად

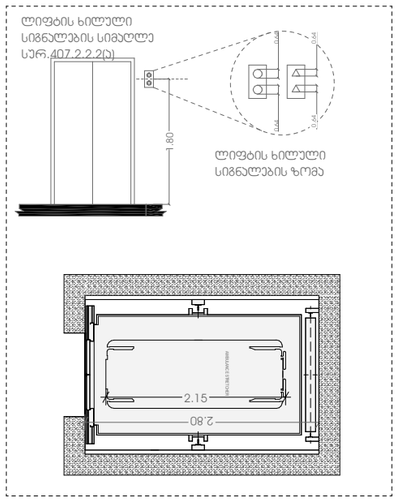

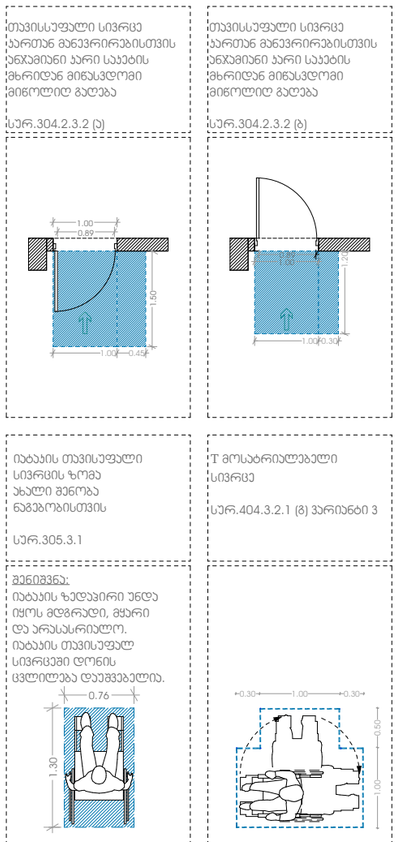

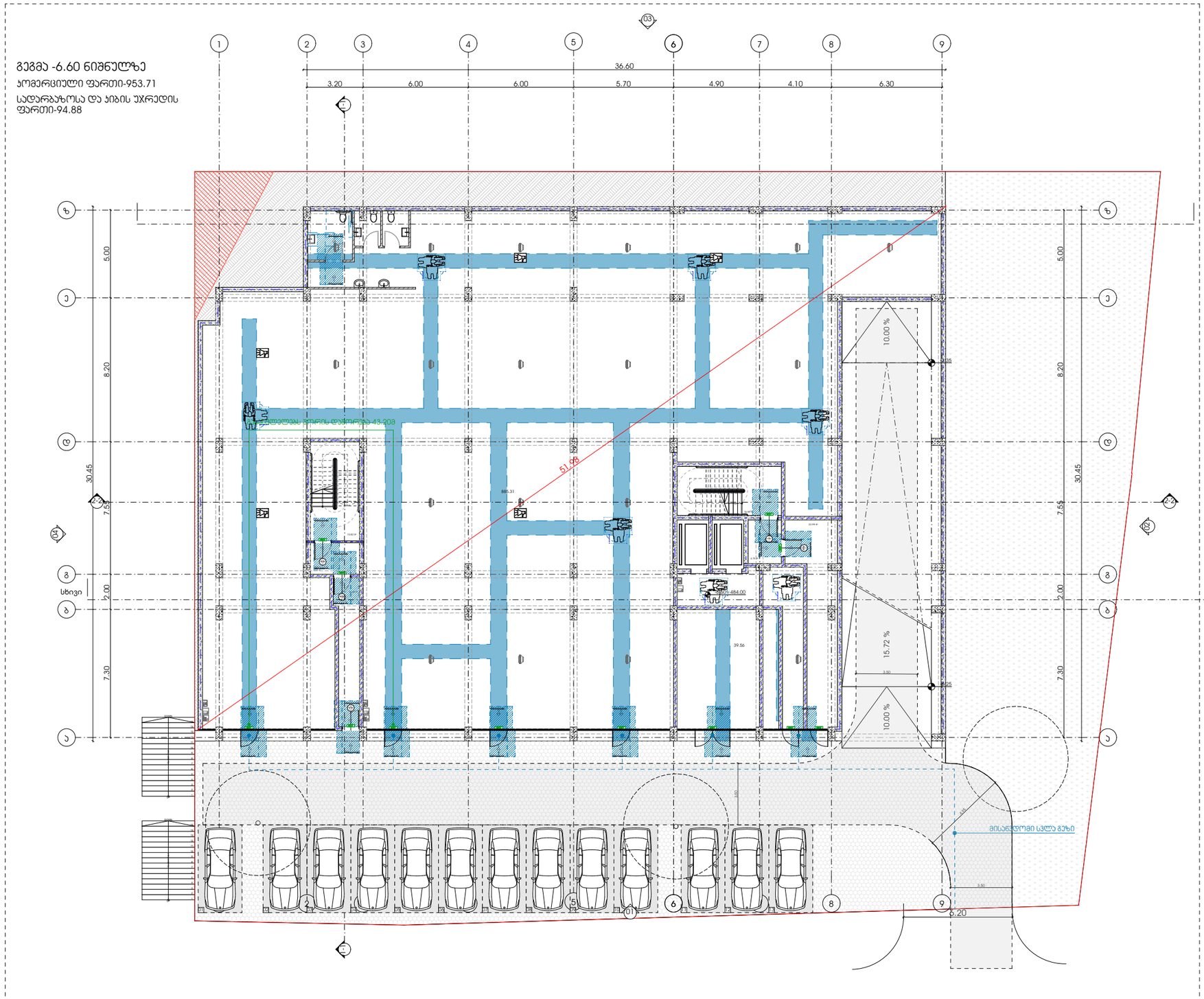

პროექტი

მრავალბინიანი საცხოვრებელი სახლი

პროექტის მისამართი

ქალაქი თბილისი, ქუჩა ქერჩი N6ა-ს მიმდებარედ საკადასტრო კოდი - 01.11.05.029.168

ნახაზის დასახელება

ფურცელი

მასშტაბი

ფორმატი

A3

მთავარი არქიტექტორი

სოფიო ხოჯავა

არქიტექტორი

odadezeen

ლიფტის ხილული სიგნალების სიმაღლე სერ.407.2.2.2(ა)

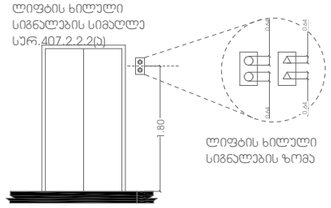

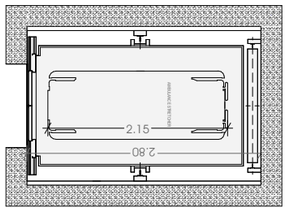

თვისსუფალი სივრცე ერთად მანევრირებისთვის ენაკმიანი ავარი სატის მხრიდან მინასვდომი მიწოლილ გალება

სერ.304.2.3.2 (ა)

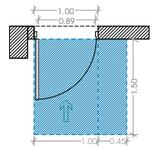

თვისსუფალი სივრცე ერთად მანევრირებისთვის ენაკმიანი ავარი სატის მხრიდან მინასვდომი მიწოლილ გალება

სერ.304.2.3.2 (ბ)

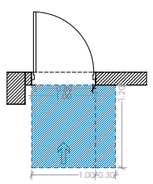

იატაკის თვისუფალი სივრცის ზომა ახალი შენობა ნაგებობისთვის

სერ.305.3.1

შენიშვნა:
იატაკის ზედაპირი უნდა იყოს მდგრადი, მყარი და არასასრიალო. იატაკის თვისუფალ სივრცეში დონის ცვლილება დაუშვებელია.

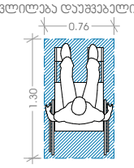

T მოსატრიალებელი სივრცე

სერ.404.3.2.1 (გ) ვარიანტი 3

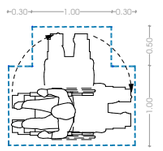

გეგმა -3.00 ნიშნულზე

აგტოსადგომის ფართი - 1206.88

სადარბაზოსა და კიბის უჯრედის ფართი-32.48

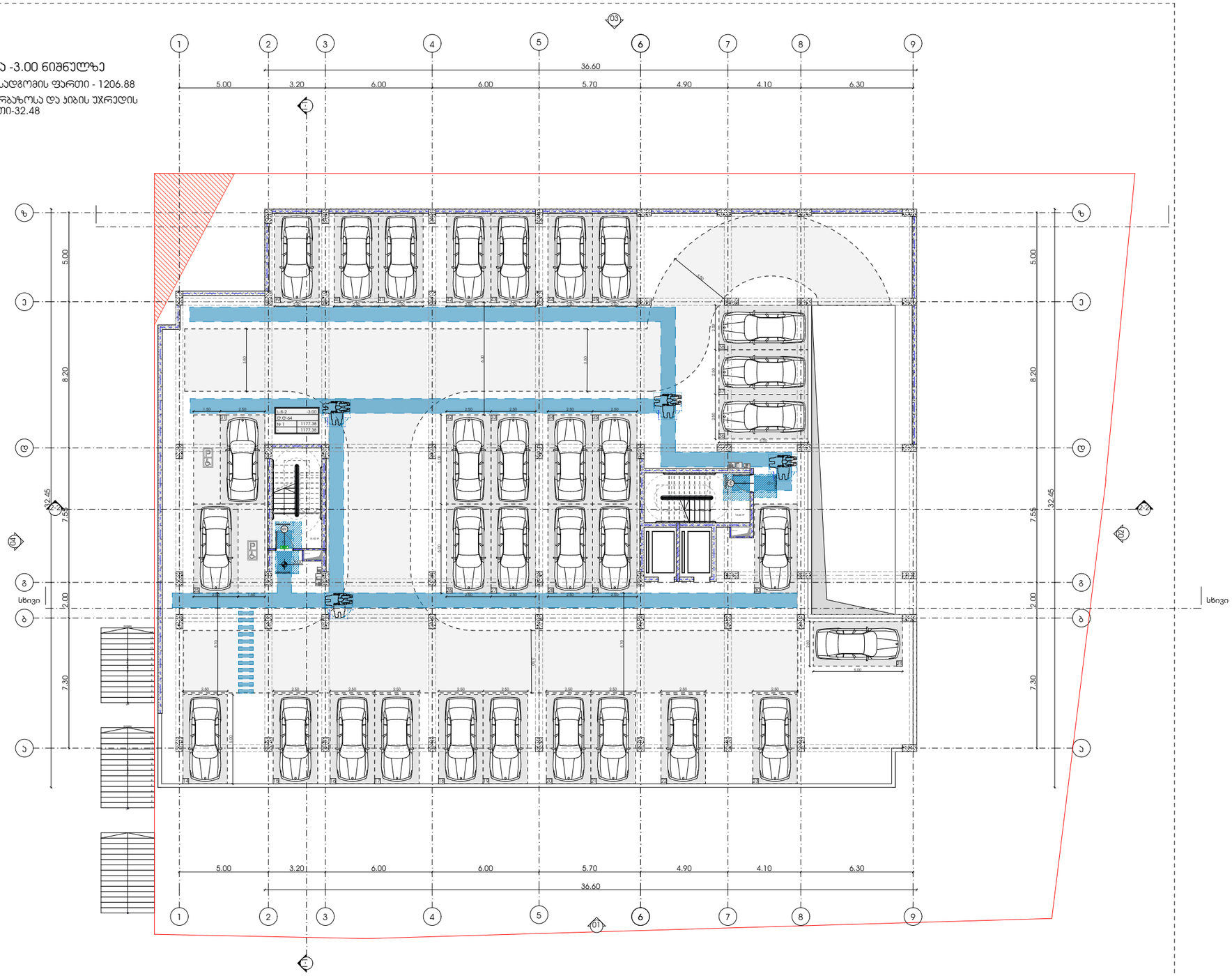

პროექტი

მრავალბინიანი საცხოვრებელი სახლი

პროექტის მისამართი

ქალაქი თბილისი, ჟუჩა ქერჩი N6ა-ს მიმდებარედ საკადასტრო კოდი - 01.11.05.029.168

ნახაზის დასახელება

ფურცელი

მასშტაბი

ფორმატი

A3

მთავარი არქიტექტორი

სოფიო ხოჯავა

არქიტექტორი

odadezeen

ლიფტის ხილული
სიგნალების სიმაღლე
სურ.407.2.2.2(ა)

ლიფტის ხილული
სიგნალების ზომა

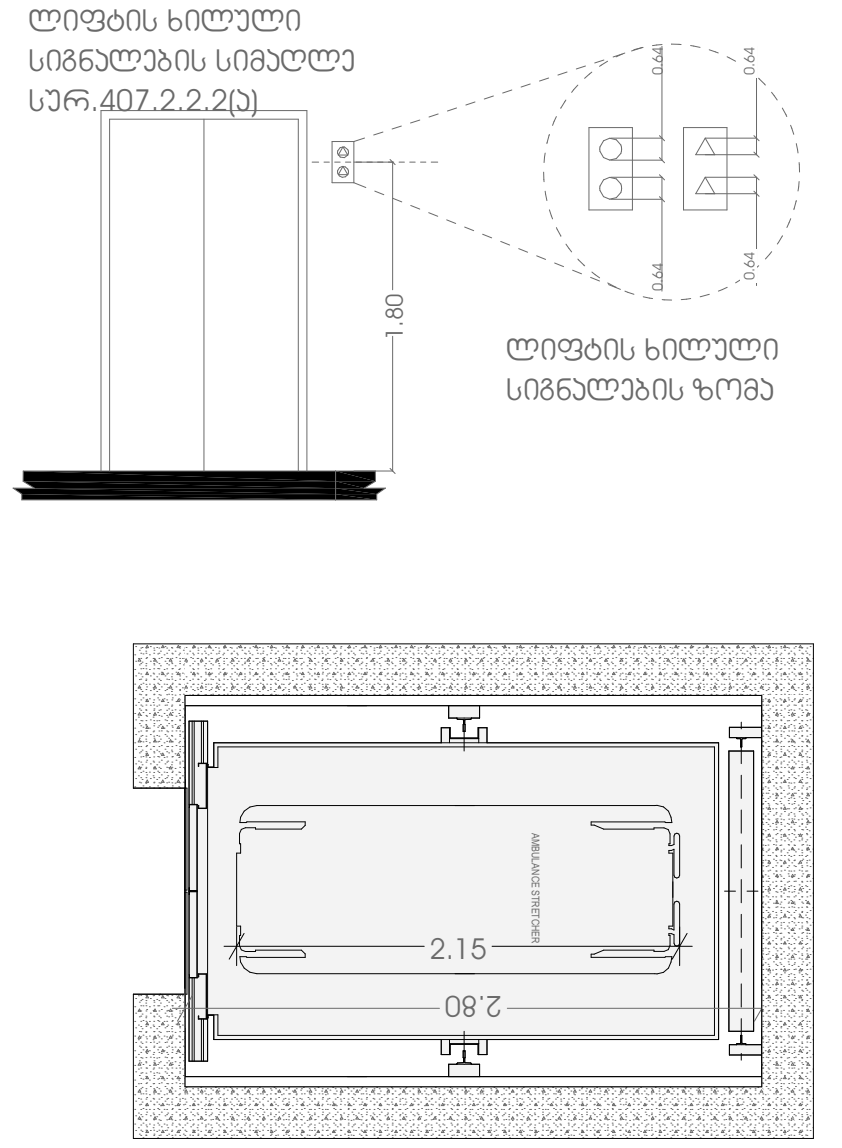

თავისსუფალი სივრცე
კართან მანევრირებისთვის
ანჯამიანი კარი საკეტის
მხრიდან მიწასვდომი
მიწოლიდ გაღება

სურ.304.2.3.2 (ა)

თავისსუფალი სივრცე
კართან მანევრირებისთვის
ანჯამიანი კარი საკეტის
მხრიდან მიწასვდომი
მიწოლიდ გაღება

სურ.304.2.3.2 (ბ)

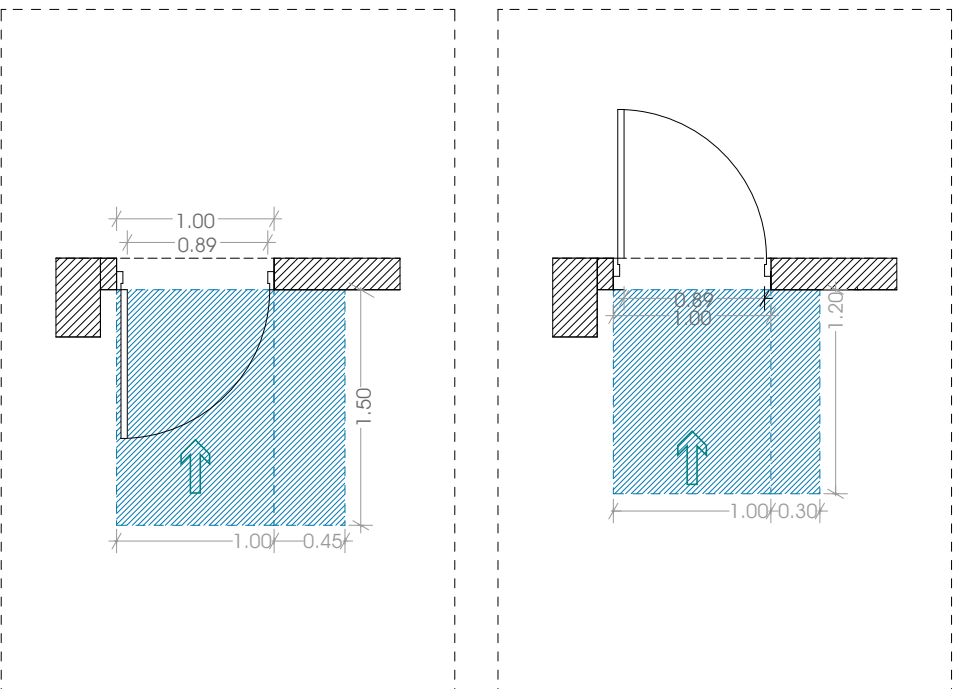

იატაკის თავისუფალი
სივრცის ზომა
ახალი შენობა
ნაგებობისთვის

სურ.305.3.1

T მოსატრიალებელი
სივრცე

სურ.404.3.2.1 (გ) ვარიანტი 3

შენიშვნა:
იატაკის ზედაპირი უნდა
იყოს მდგრადი, მყარი
და არასასრიალო.
იატაკის თავისუფალ
სივრცეში დონის
ცვლილება დაუშვებელია.

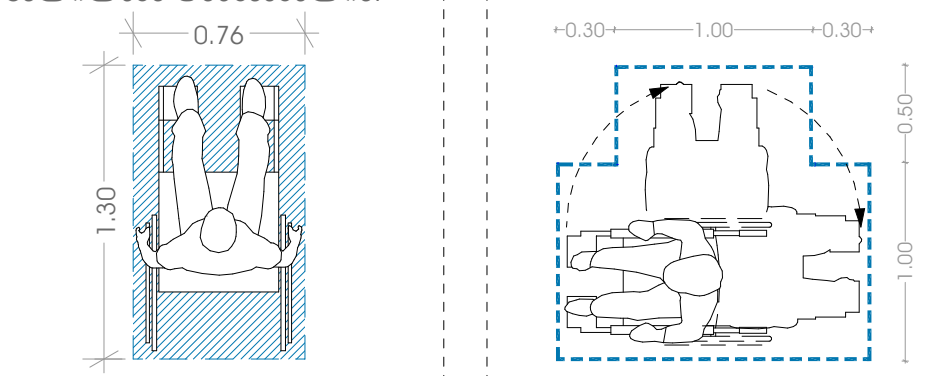

გეგმა +0.00 ნიშნულზე

საცხოვრებელი ფართი - 548.60
საზიარო ფართი - 109.02
სადარბაზოსა და კიბის უჯრედის
ფართი-104.40

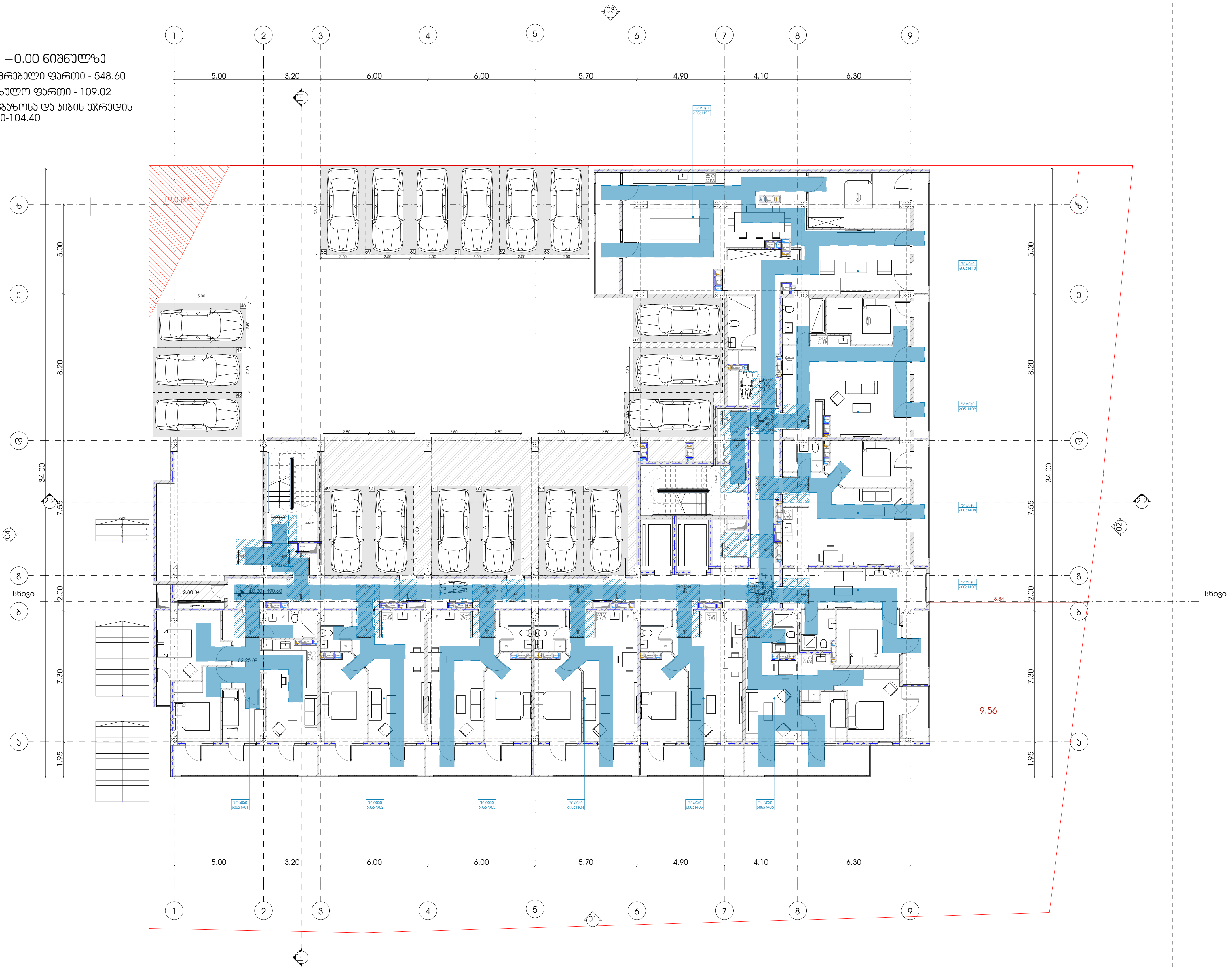

პროექტი

მრავალბინიანი საცხოვრებელი სახლი

პროექტის მისამართი

ქალაქი თბილისი, ქუჩა ქერჩი N6ა-ს მიმდებარედ
საკადასტრო კოდი - 01.11.05.029.168

ნახაზის დასახელება

ფურცელი

მასშტაბი

ფორმატი

A3

მთავარი არქიტექტორი

სოფიო ხოჯავა

არქიტექტორი

odadezeen

ლიფტის ხილული სიგნალიზაციის სიმაღლე
სერ.407.2.2.2(ა)

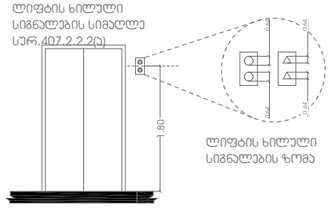

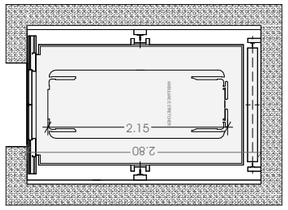

თუჯისსუფალი სივრცე არათან მანევრირებისთვის ენკამიანი კარი საკეტის მხრიდან მინასკდომი მიწოლილ გალება

სერ.304.2.3.2 (ა)

თუჯისსუფალი სივრცე არათან მანევრირებისთვის ენკამიანი კარი საკეტის მხრიდან მინასკდომი მიწოლილ გალება

სერ.304.2.3.2 (ბ)

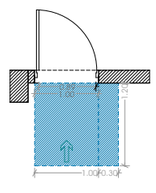

იატაკის თუჯისუფალი სივრცის ზომა ახალი შენობა ნაგებობისთვის

სერ.305.3.1

T მოსატრიალებელი სივრცე

სერ.404.3.2.1 (ბ) პარიანტი 3

შენიშვნა:
იატაკის ზედაპირი უნდა იყოს მდგრადი, მყარი და არასასრიალო. იატაკის თუჯისუფალ სივრცეში დონის ცვლილება დაუშვებელია.

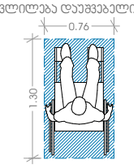

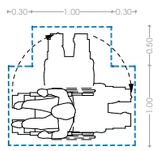

გეგმა +3.10 ნიშნულზე

საცხოვრებელი ფართი - 769.69
საზაფხულო ფართი - 163.89
დამხმარე ფართი - 4.06
სადარბაზოსა და კიბის უჯრედის ფართი-107.53

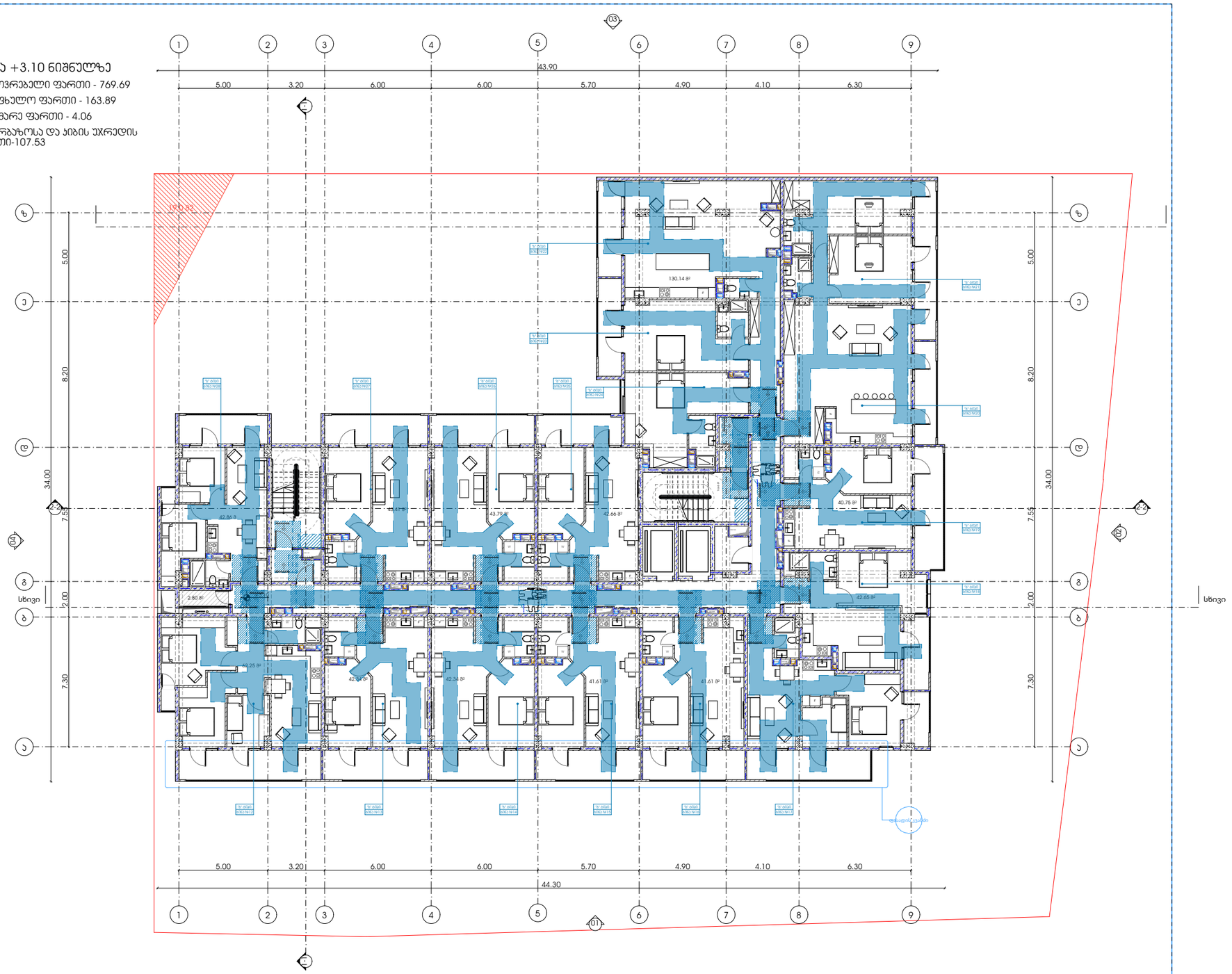

პროექტი
მრავალბინიანი საცხოვრებელი სახლი

პროექტის მისამართი
ქალაქი თბილისი, ქუჩა ქერჩი N6ა-ს მიმდებარედ
საკადასტრო კოდი - 01.11.05.029.168

ნახაზის დასახელება
ფურცელი

მასშტაბი
ფორმატი
A3

მთავარი არქიტექტორი
სოფიო ხოჯავა
არქიტექტორი

odadezeen

ლიფტის ხილული სიგნალების სიმაღლე სერ.407.2.2.2(ა)

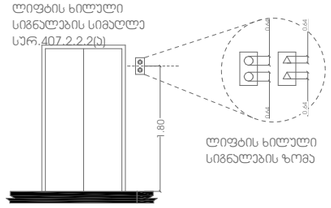

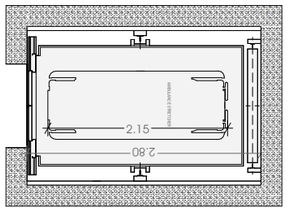

თვითსაწყალი სივრცე პართან მანევრირებისთვის ენათმიანი პარი საკეტის მხრიდან მინასკდომი მიწოლილ გალება

სერ.304.2.3.2 (ა)

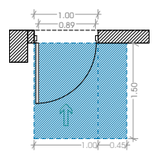

თვითსაწყალი სივრცე პართან მანევრირებისთვის ენათმიანი პარი საკეტის მხრიდან მინასკდომი მიწოლილ გალება

სერ.304.2.3.2 (ბ)

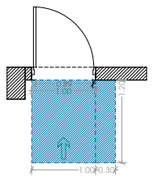

იატაკის თვითსაწყალი სივრცის ზომა ახალი შენობა ნაგებობისთვის

სერ.305.3.1

T მოსახვრიალებელი სივრცე

სერ.404.3.2.1 (გ) ვარიანტი 3

შენიშვნა:
იატაკის ზედაპირი უნდა იყოს მდგრადი, მყარი და არასასრიალო. იატაკის თვითსაწყალ სივრცეში დონის ცვლილება დაუშვებელია.

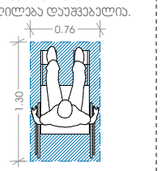

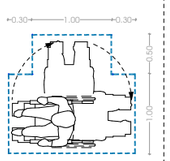

გეგმა +6.20 ნიშნულზე

საცხოვრებელი ფართი - 769.69
საზაფხულო ფართი - 163.89
დამხმარე ფართი - 4.06
სადარბაზოსა და პიბის უჯრედის ფართი-110.72

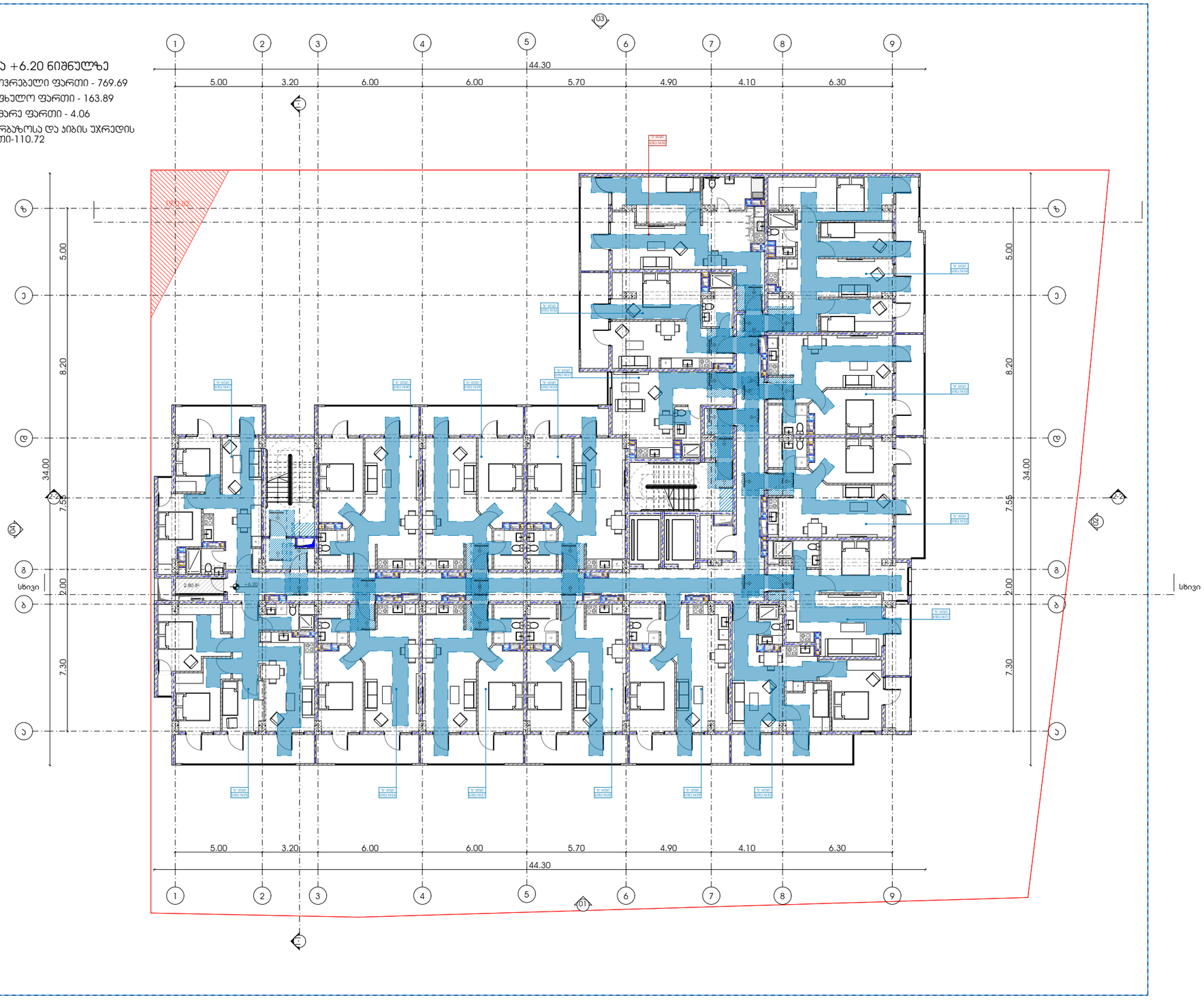

პროექტი

მრავალბინიანი საცხოვრებელი სახლი

პროექტის მისამართი

ქალაქი თბილისი, ქუჩა ქერჩი N63-ს მიმდებარედ საკადასტრო კოდი - 01.11.05.029.168

ნახაზის დასახელება

ფურცელი

მასშტაბი

ფორმატი

A3

მთავარი არქიტექტორი

სოფიო ხოჯავა

არქიტექტორი

odadezeen

ლიფტის ხილული
სიგნალების სიმაღლე
სურ.407.2.2.2(ა)

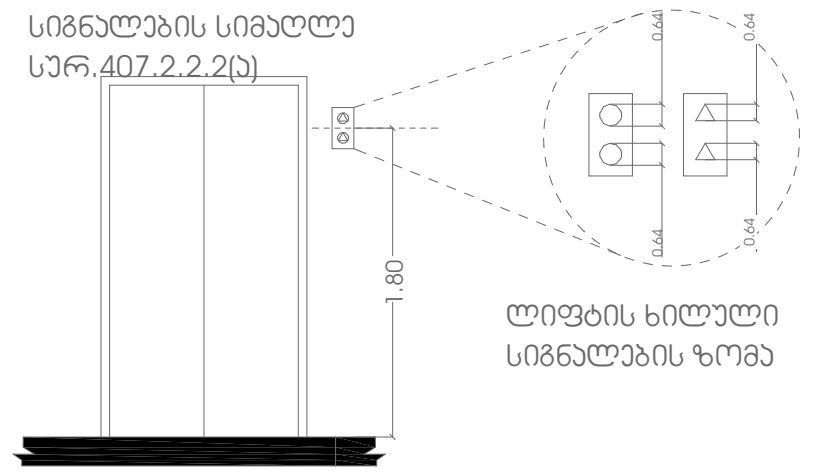

ლიფტის ხილული
სიგნალების ზომა

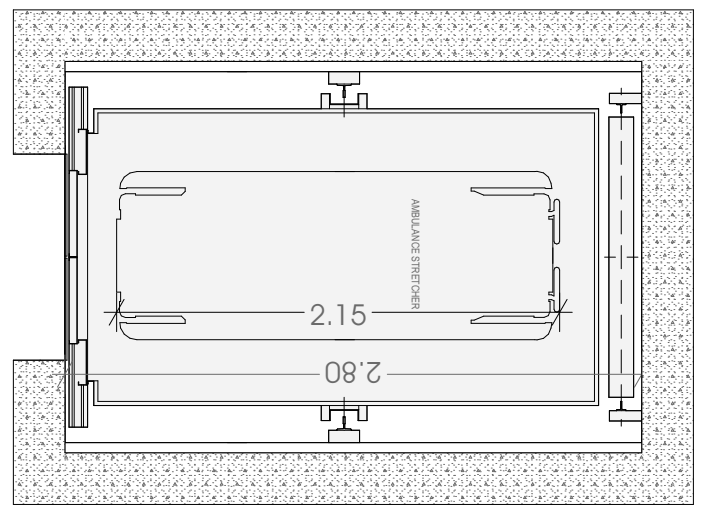

თავისსუფალი სივრცე
კართან მანევრირებისთვის
ანჯამიანი კარი საკეტის
მხრიდან მისასვლომი
მიწოლილ გაღება

სურ.304.2.3.2 (ა)

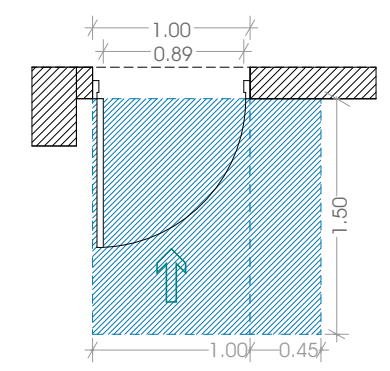

თავისსუფალი სივრცე
კართან მანევრირებისთვის
ანჯამიანი კარი საკეტის
მხრიდან მისასვლომი
მიწოლილ გაღება

სურ.304.2.3.2 (ბ)

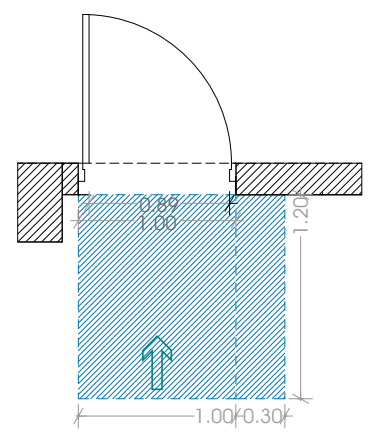

იატაკის თავისუფალი
სივრცის ზომა
ახალი შენობა
ნაგებობისთვის

სურ.305.3.1

T მოსატრიალებელი
სივრცე

სურ.404.3.2.1 (გ) ვარიანტი 3

შენიშვნა:
იატაკის ზედაპირი უნდა
იყოს მდგრადი, მყარი
და არასასრიალო.
იატაკის თავისუფალ
სივრცეში დონის
ცვლილება დაუშვებელია.

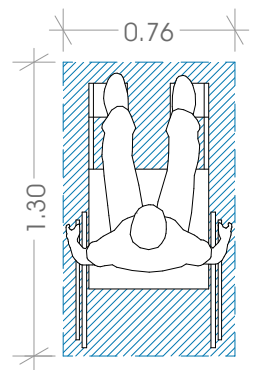

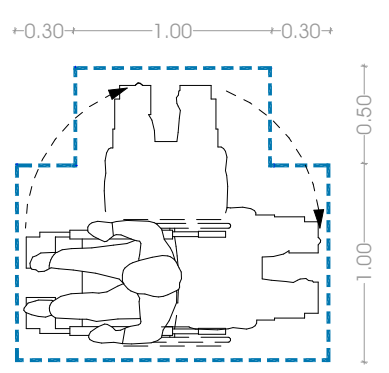

გეგმა +31.00 ნიშნულზე

საცხოვრებელი ფართი - 624.44
საზაფხულო ფართი - 301.95
დამხმარე ფართი - 4.06
სადარბაზოსა და კიბის უჯრედის
ფართი-110.72

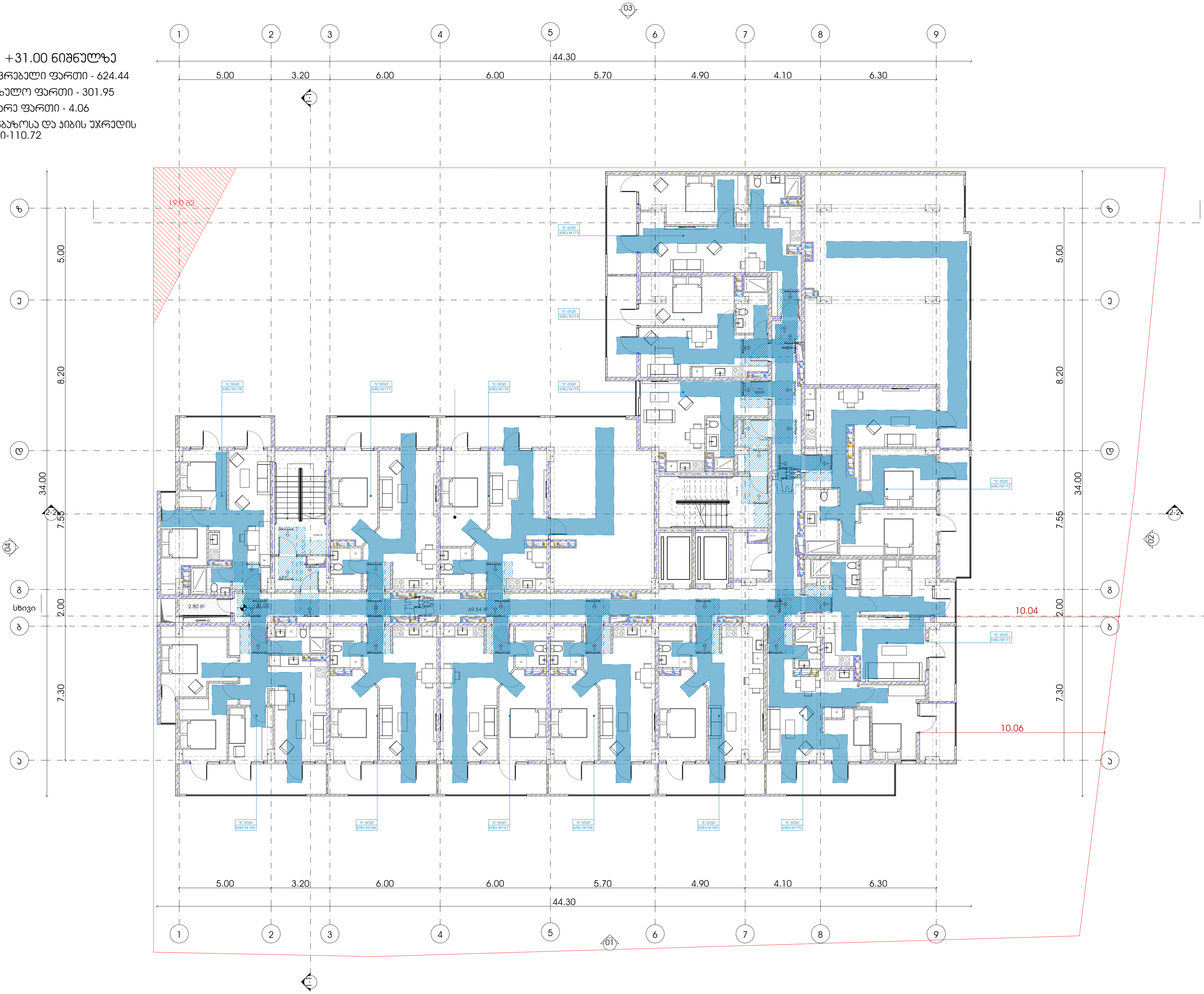

პროექტი
მრავალბინიანი საცხოვრებელი სახლი

პროექტის მისამართი
ქალაქი თბილისი, ქუჩა ქერჩი N6ა-ს მიმდებარედ
საკადასტრო კოდი - 01.11.05.029.168

ნახაზის დასახელება

ფურცელი

მასშტაბი

ფორმატი
A3

მთავარი არქიტექტორი
სოფიო ხოჯავა

არქიტექტორი

odadezeen

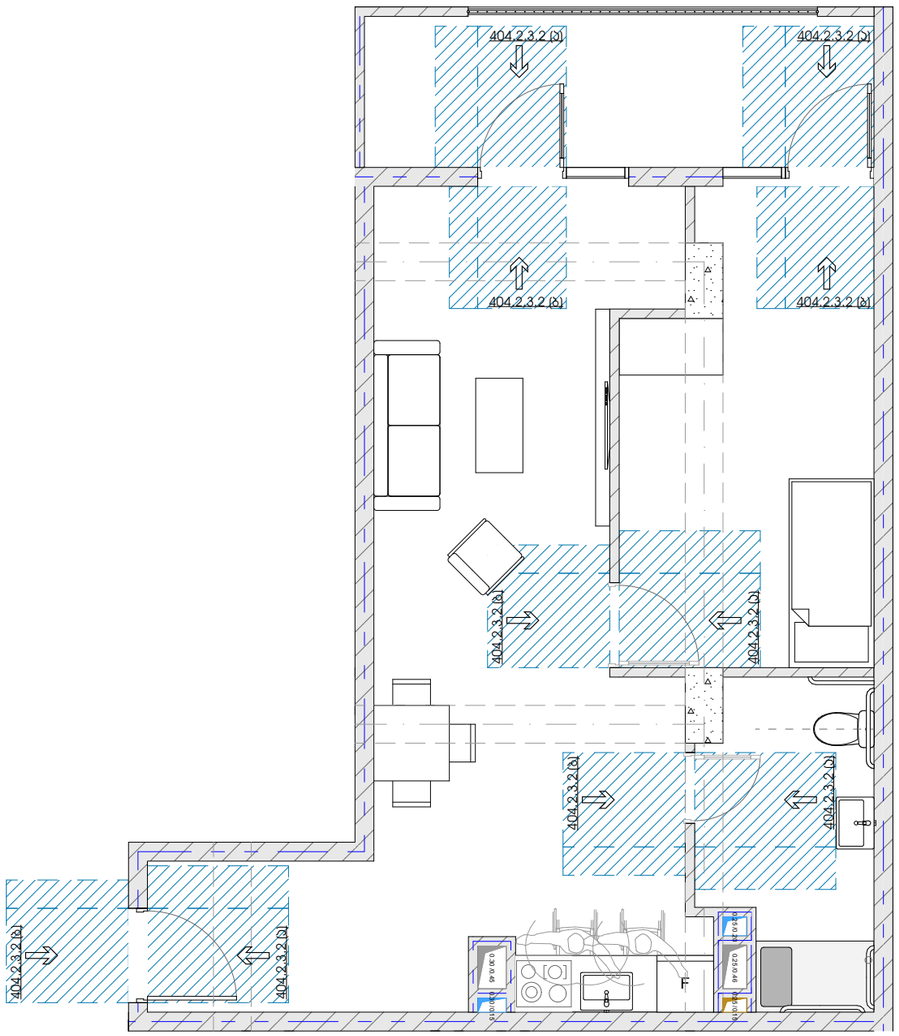

ა- ტიპის ბინა

ბინა N35; N52; N69; N86;

უნიტაზის განთავსება

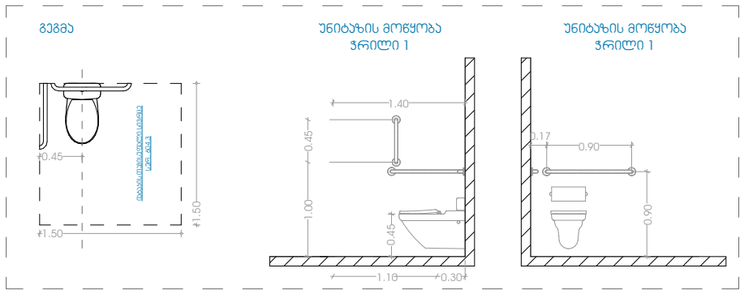

ხელსაბანის განთავსება

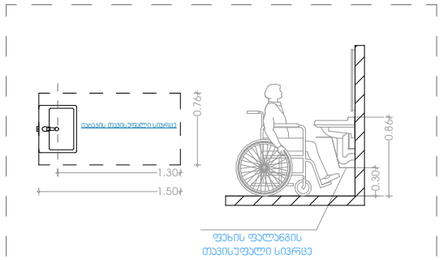

აბაზანის განთავსება

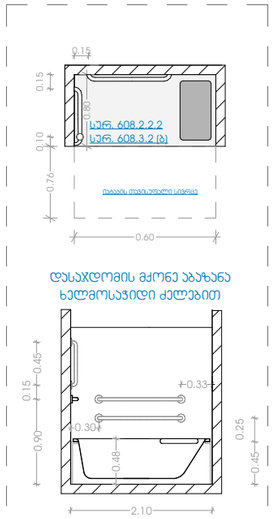

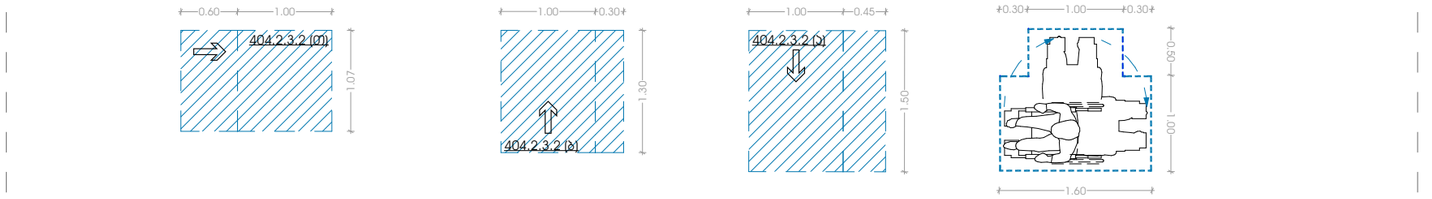

პროექტი

მრავალბინიანი საცხოვრებელი სახლი

პროექტის მისამართი

ქალაქი თბილისი, ქუჩა ქერჩი N6ა-ს მიმდებარედ
საკადასტრო კოდი - 01.11.05.029.168

ნახაზის დასახელება

ფურცელი

მასშტაბი

ფორმატი

A3

მთავარი არქიტექტორი

სოფიო ხოჯავა

არქიტექტორი

odadezeen

კარ-ფანჯრების დეტალიზაცია მ. 1:50

კ-1
კარი ზღურბლის გარეშე მიმხურავით

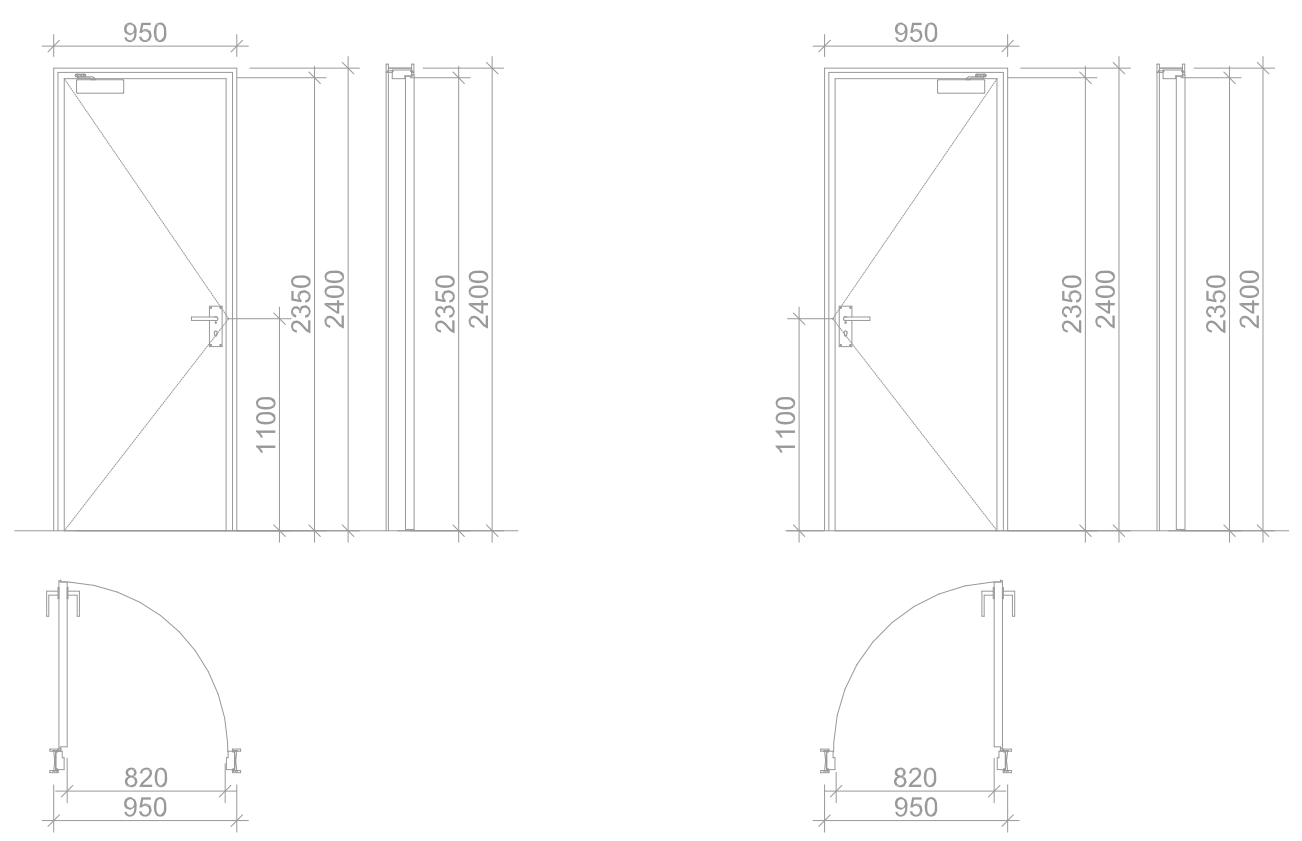

კ-2
კარი ზღურბლით მიმხურავის გარეშე

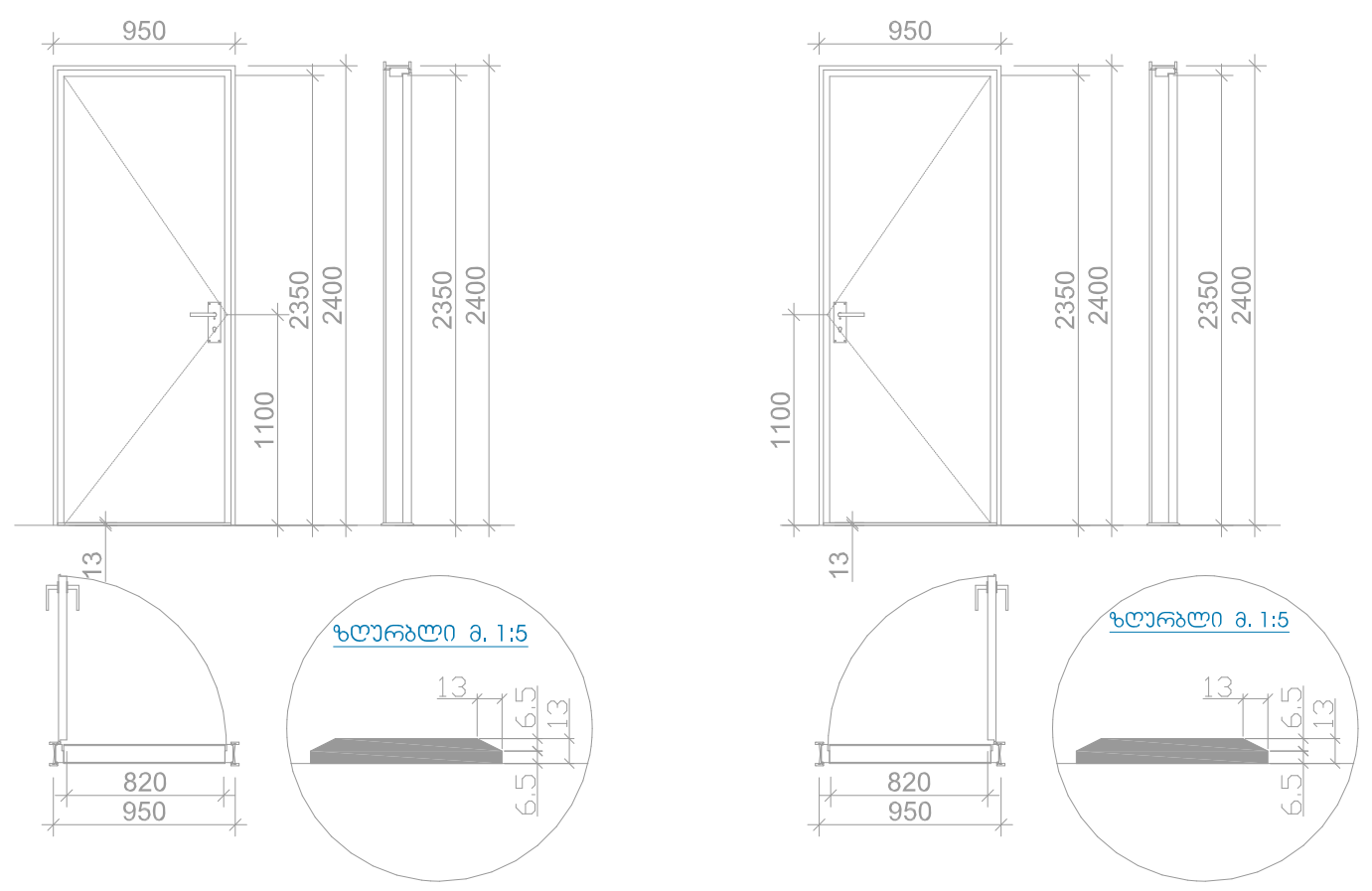

კ-3
კარი ზღურბლის და მიმხურავის გარეშე

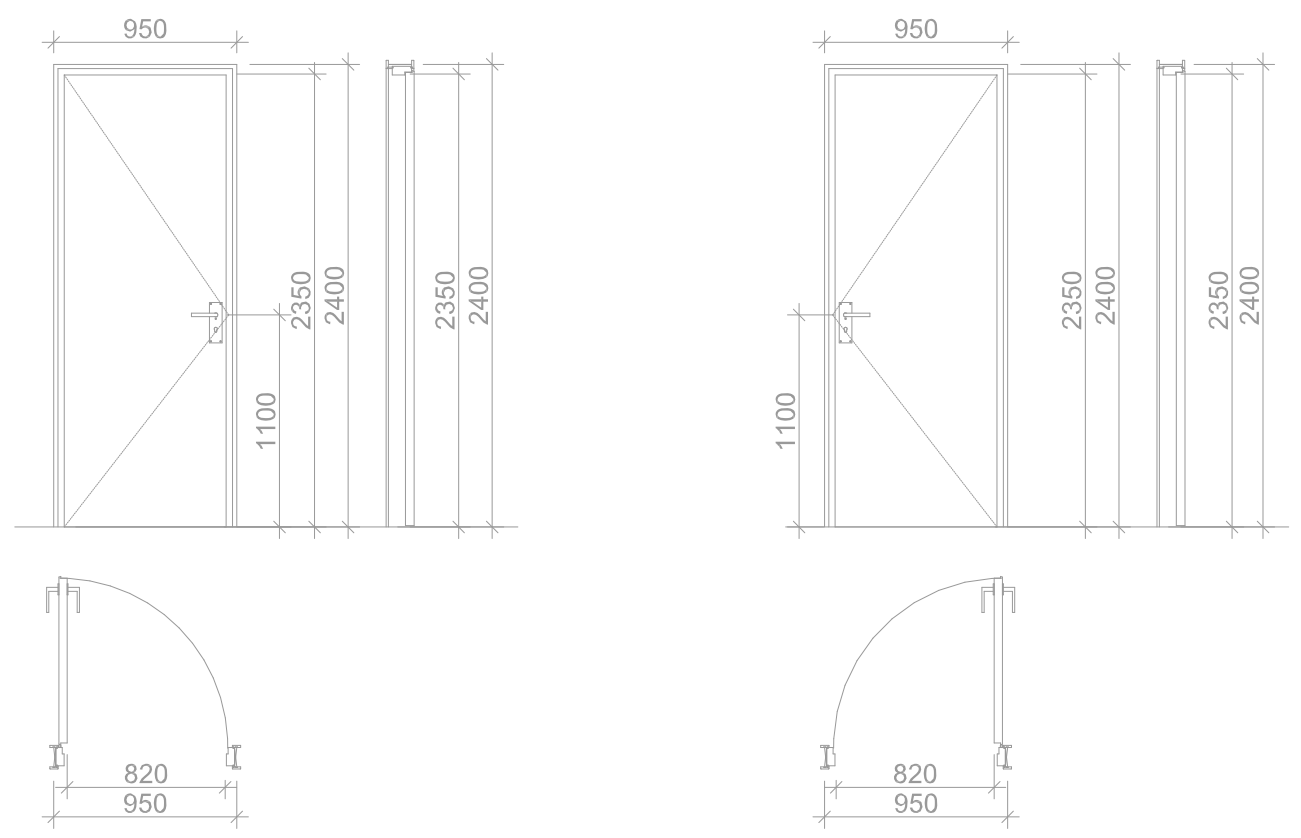

თავისუფალი სივრცე კართან მანევრირებისთვის
ანჯამიანი კარი საკეტის მხრიდან მიწასვდომი
მიწოლიდ გაღება

სურ.304.2.3.2 (ა)

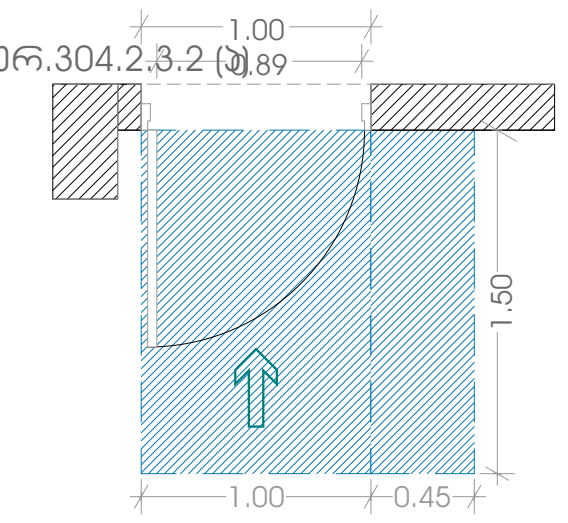

თავისუფალი სივრცე კართან მანევრირებისთვის
ანჯამიანი კარი საკეტის მხრიდან მიწასვდომი
მიწოლიდ გაღება

სურ.304.2.3.2 (ბ)

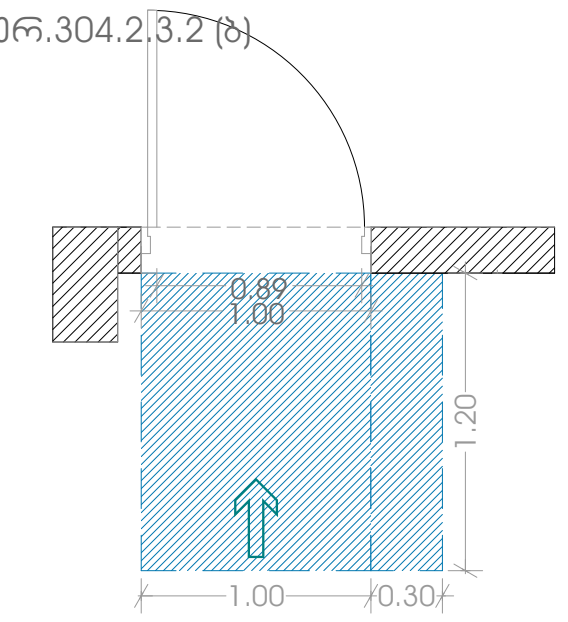

თავისუფალი სივრცე კართან მანევრირებისთვის
ანჯამიანი კარი საკეტის მხრიდან მიწასვდომი
მიწოლიდ გაღება

სურ.304.2.3.2 (ვ)

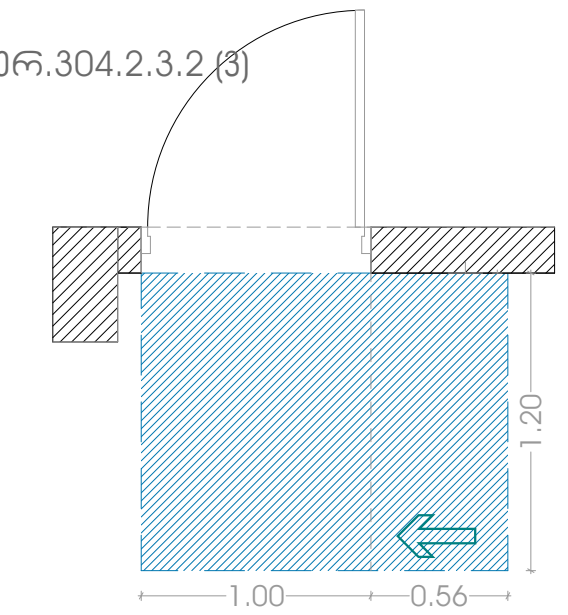

თავისუფალი სივრცე კართან მანევრირებისთვის
ანჯამიანი კარი საკეტის მხრიდან მიწასვდომი
მიწოლიდ გაღება

სურ.304.2.3.2 (დ)

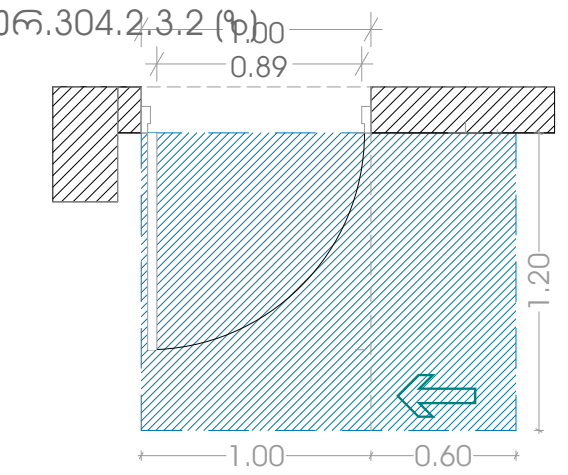

მოსატრიალებელი სივრცეები

ვარიანტი 1

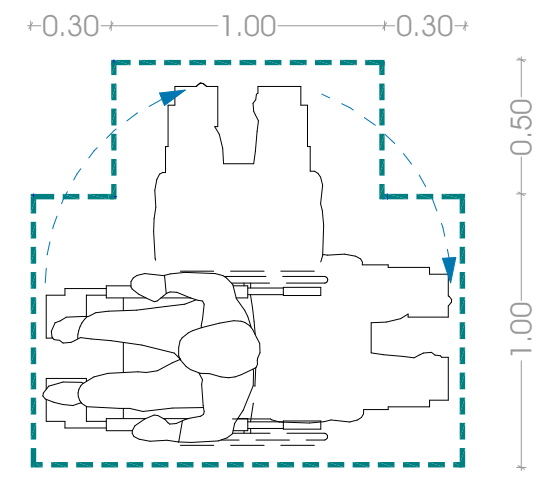

ლიფტის ხილული სიგნალების სიმაღლე
სურ.407.2.2.2(ა)

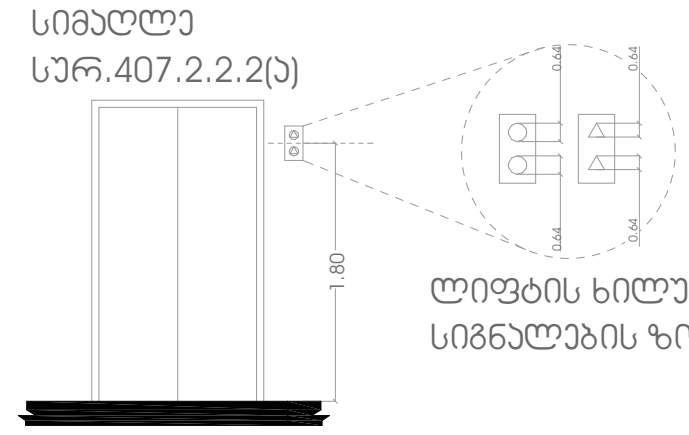

ლიფტის ხილული სიგნალების ზომა

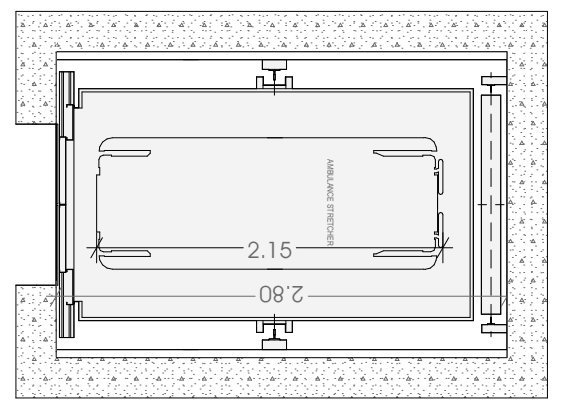

სასწრაფო სამედიცინო დახმარების საერთაშორისო სიმბოლო (სიცოცხლის ვარსკვლავი) განთავსდება ლიფტის ჩარჩოს ორივე მხარეს

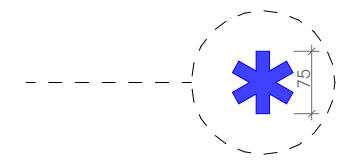

ნიშანი განთავსდება ლიფტის გამოსაძახებელ ღილაკთან



კომერციულ ფართებში განთავსებული სანკვანძი

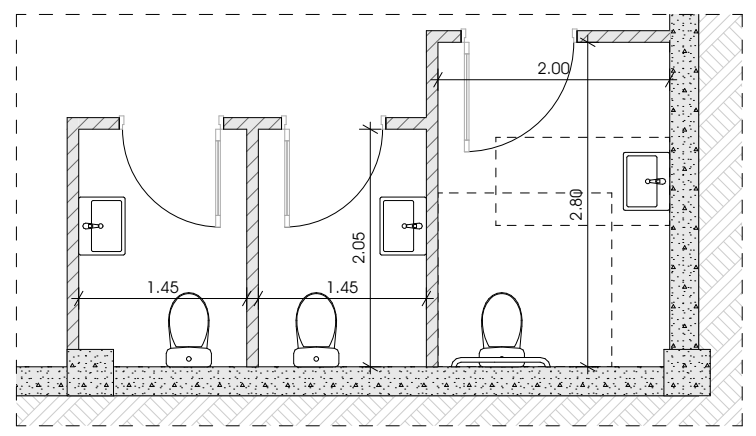

უნიტაზის განთავსება

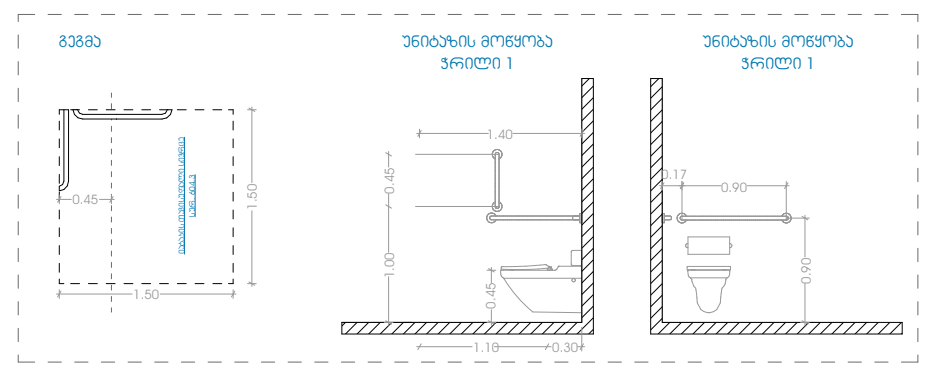

ხელსაბანის განთავსება

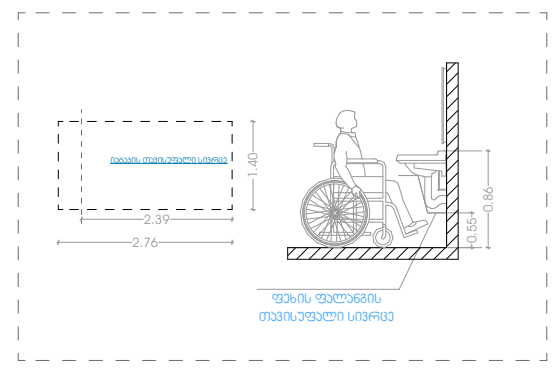

პროექტი

მრავალბინიანი საცხოვრებელი სახლი

ნახაზის დასახელება

მასშტაბი

პროექტის მისამართი

ქალაქი თბილისი, ქუჩა ქერჩი N6ა-ს მიმდებარედ
საკადასტრო კოდი - 01.11.05.029.168

ფურცელი

ფორმატი

A3

მთავარი არქიტექტორი

სოფიო ხოჯავა

არქიტექტორი

odadezeen

ნიშანი №1

ორმხრივი კავშირის გამოყენების წესები.
ნიშანი უნდა გაირას თავშესაფრის ფართობებთან

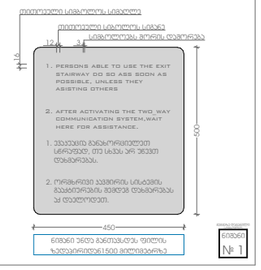

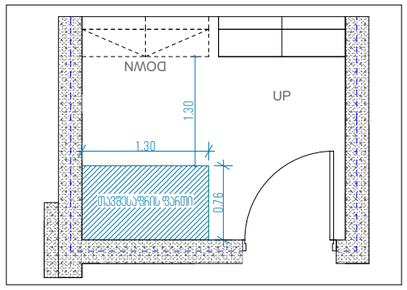

ნიშანი №2

გზა-აიჩის ამოსაცნობის ნიშანი. გზა-აიჩის
საზღვრებიდან დერეფანში გამავალი არის
სავალის მომიჯნავედ

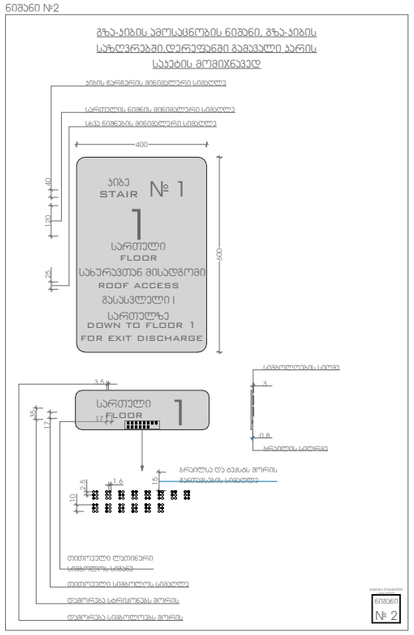

ნიშანი პიქტოგრამებით. ამოტვრილი ნიშნებით და ბრაილით
განთავსება
მისადგომ ტუალეტებთან არის მომიჯნავედ

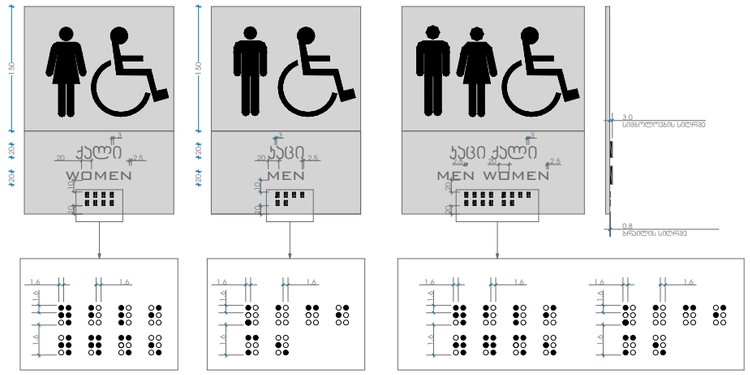

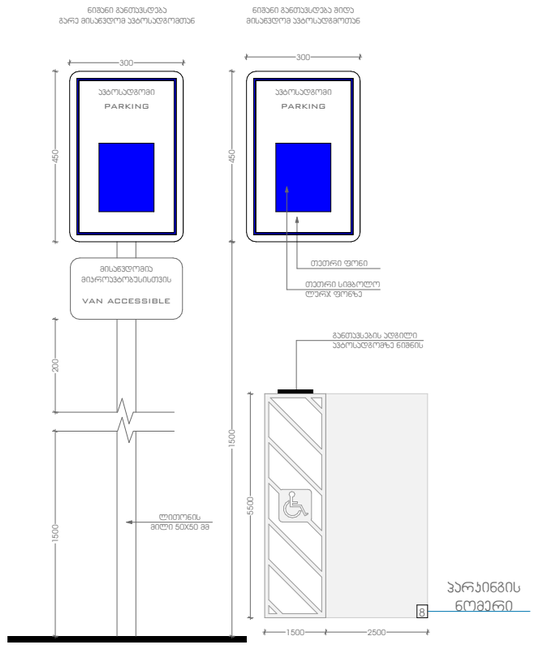

ნიშანი ამოტვრილი სიმბოლოებით
და ბრაილით გზა-აიჩის შესასვლელთან
და გარეთ გამავალ ყველა არეთან

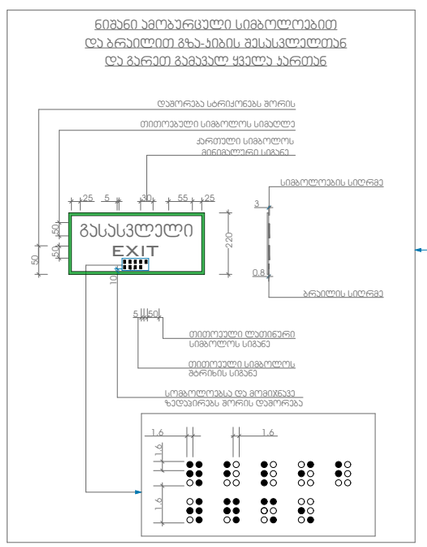

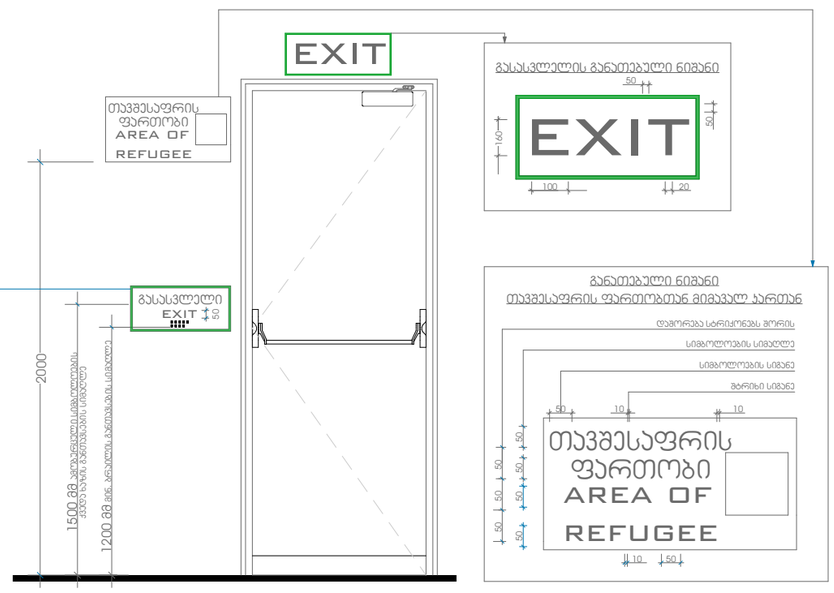

გასასვლელის განათებული ნიშანი

განათებული ნიშანი
თავშესაფრის ფართობთან მიმავალ არეთან

პროექტი

მრავალბინიანი საცხოვრებელი სახლი

პროექტის მისამართი

ქალაქი თბილისი, ჟუჩა ქერჩი N6ა-ს მიმდებარედ
საკადასტრო კოდი - 01.11.05.029.168

ნახაზის დასახელება

ფურცელი

მასშტაბი

ფორმატი

A3

მთავარი არქიტექტორი

სოფიო ხოჯავა

არქიტექტორი

odadezeen