

პროექტი

მრავალბინიანი საცხოვრებელი სახლი

პროექტის მისამართი

ქალაქი თბილისი, ქუჩა ქერჩი N6ა-ს მიმდებარედ
საკადასტრო კოდი - 01.11.05.029.168

ნახაზის დასახელება

ფურცელი

მასშტაბი

ფორმატი

A3

მთავარი არქიტექტორი

სოფიო ხოჯავა

არქიტექტორი

odadezeen

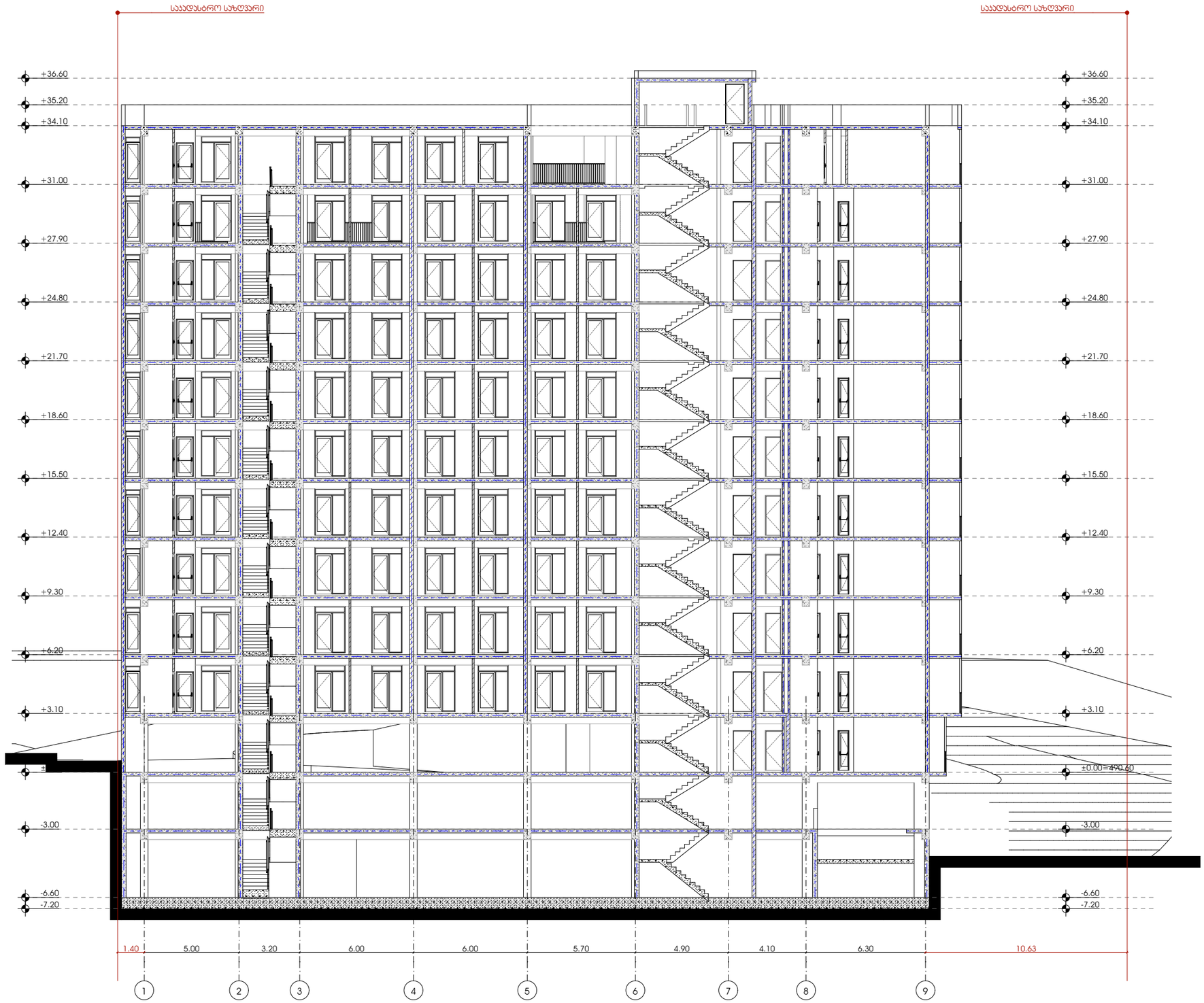

პროექტი

მრავალბინიანი საცხოვრებელი სახლი

პროექტის მისამართი

ქალაქი თბილისი, ქუჩა ქერჩი N6ა-ს მიმდებარედ
საკადასტრო კოდი - 01.11.05.029.168

ნახაზის დასახელება

ფურცელი

მასშტაბი

ფორმატი

A3

მთავარი არქიტექტორი

სოფიო ხოჯავა

არქიტექტორი

odadezeen

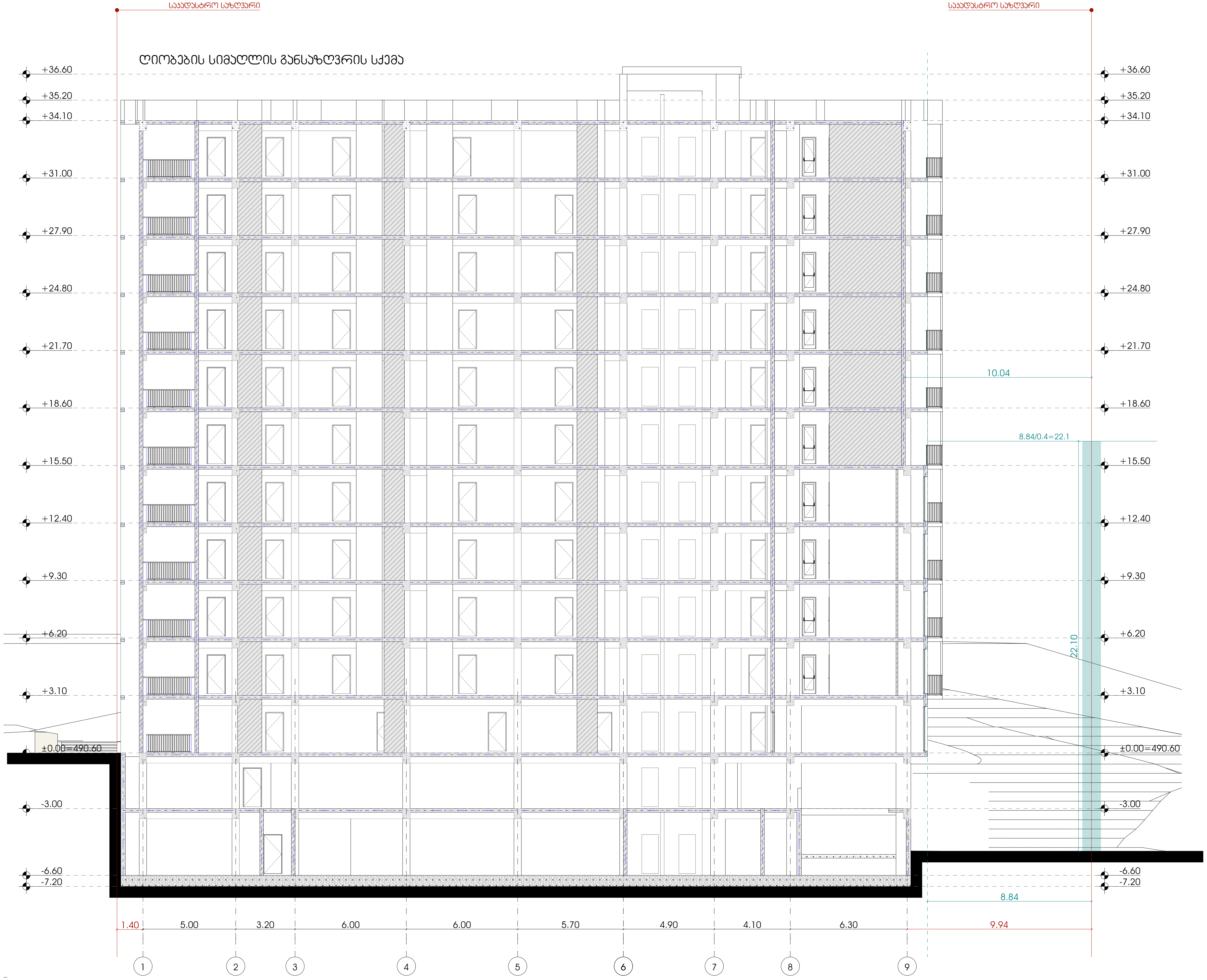

პროექტი

მრავალბინიანი საცხოვრებელი სახლი

პროექტის მისამართი

ქალაქი თბილისი, ქუჩა ქერჩი N6ა-ს მიმდებარედ
საკადასტრო კოდი - 01.11.05.029.168

ნახაზის დასახელება

ფურცელი

მასშტაბი

ფორმატი

A3

მთავარი არქიტექტორი

სოფიო ხოჯავა

არქიტექტორი

odadezeen

სიმაღლის განსაზღვრის სქემა უკანა ეზოსთვის



პროექტი

მრავალბინიანი საცხოვრებელი სახლი

პროექტის მისამართი

ქალაქი თბილისი, ქუჩა ქერჩი N6ა-ს მიმდებარედ
საკადასტრო კოდი - 01.11.05.029.168

ნახაზის დასახელება

ფურცელი

მასშტაბი

ფორმატი

A3

მთავარი არქიტექტორი

სოფიო ხოჯავა

არქიტექტორი

odadezeen

შ.პ.ს.
"კონსტუდიო"

ქ.თბილისი, ქუჩა ქერჩი №6ა-ს მიმდებარედ, საკადასტრო კოდი, 01.11.05.029.168 მრავალბინიანი საცხოვრებელი სახლი

კონსტრუქციული ნაწილი

თბილისი 2023 წ.

ნახაზების სია

დასახელება	ნახაზი
თავფურცელი	კ-0
საძირკვლის ფილა სფ-1, ნიშნულზე -6.60 საყალიბო ნახაზი	კ-1
სფ-1, ქვედა ზოლის არმირება	კ-2
სფ-1, ზედა ზოლის არმირება	კ-3
სფ-1, არმირების დეტალები	კ-4
არმატურული ნაშვერების გეგმა სფ-1 დან	კ-5
კვანძი კვ-1, ჭრილები ა–ა ; ბ–ბ	კ-6
სპეციფიკაცია	კ-7
გადახურვის ფილა გფ-1, ნიშნულზე -3.00, საყალიბო ნახაზი	კ-8
გადახურვის ფილა გფ-2, ნიშნულზე 0.00, საყალიბო ნახაზი	კ-9
გადახურვის ფილა გფ-3, ნიშნულზე 3.10, საყალიბო ნახაზი	კ-10
გადახურვის ფილა გფ-4, ნიშნულებზე 6.20 ; 9.30, საყალიბო ნახაზი	კ-11
გფ-4, ქვედა ზოლის არმირება	კ-12
გფ-4, ზედა ზოლის არმირება	კ-13
გადახურვის ფილა გფ-5, ნიშნულებზე 12.40-:-24.80, საყალიბო ნახაზი	კ-14
გადახურვის ფილა გფ-6, ნიშნულებზე 27.90 ; 31.00, საყალიბო ნახაზი	კ-15
გადახურვის ფილა გფ-7, ნიშნულზე 34.10, საყალიბო ნახაზი	კ-16
გადახურვის ფილა გფ-8, ნიშნულზე 36.60, საყალიბო ნახაზი	კ-17
გადახურვის ფილების არმირების დეტალები	კ-18
სპეციფიკაცია	კ-19
ტიპიური მონოლითური კოჭი ტმკ-1	კ-20
კიბეები, პანდუსი	კ-21
მონოლითური სვეტების და კედლების გეგმა -6.60 ნიშნულიდან -3.00 ნიშნულამდე	კ-22
მონოლითური სვეტების და კედლების გეგმა -3.00 ნიშნულიდან 0.00 ნიშნულამდე	კ-23
მონოლითური სვეტი მს-1	კ-24
მონოლითური სვეტი მს-2	კ-25
მონოლითური სვეტების და კედლების გეგმა 0.00 ნიშნულიდან 9.30 ნიშნულამდე	კ-26
მონოლითური სვეტი მს-1	კ-27
მონოლითური სვეტი მს-2	კ-28
მონოლითური სვეტების და კედლების გეგმა 9.30 ნიშნულიდან 15.50 ნიშნულამდე	კ-29
მონოლითური სვეტი მს-1	კ-30
მონოლითური სვეტი მს-2	კ-31
მონოლითური სვეტი მს-3	კ-32
მონოლითური სვეტების და კედლების გეგმა 15.50 ნიშნულიდან 24.80 ნიშნულამდე	კ-33
მონოლითური სვეტი მს-1	კ-34
მონოლითური სვეტი მს-2	კ-35
მონოლითური სვეტი მს-3	კ-36
მონოლითური სვეტების და კედლების გეგმა 24.80 ნიშნულიდან 31.00 ნიშნულამდე	კ-37
მონოლითური სვეტი მს-1	კ-38
მონოლითური სვეტი მს-2	კ-39
მონოლითური სვეტი მს-3	კ-40
მონოლითური სვეტების და კედლების გეგმა 31.00 ნიშნულიდან 34.10 ნიშნულამდე	კ-41
მონოლითური სვეტი მს-1	კ-42
მონოლითური სვეტი მს-2	კ-43
მონოლითური სვეტი მს-3, კვანძი კვ-1	კ-44
მონოლითური კედლების არმირება	კ-45
მონოლითური დიაფრაგმების არმირება	კ-46

რკინაბეტონის ხარჯი

ელემენტების ჯგუფი	ბეტონი მ³	არმატურა, ტ სახსტანდარტი 5781-82*							ნაგლი-ნი, ტ	ჯამი
		∅28AIII	∅25AIII	∅22AIII	∅ 16III	∅12AIII	∅ 8AI	∅ 6AI	c255	ტ
საძირკვლები	1081+76	–	83.75	–	10.02	0.27	–	–	–	**94.04**
გადახურვის ფილები	2523	–	–	–	–	265.86	–	–	–	**265.86**
კოჭები	697	–	108.73	–	–	–	22.1	–	–	**130.86**
კიბეები და პანდუსი	114	–	–	–	–	11.78	–	–	–	**11.78**
სვეტები	492.8	24.38	33.08	13.83	–	–	21.81	–	1.04	**94.14**
კედლები	230	–	–	–	–	27.65	–	0.82	–	**28.47**
მიშენება	273	–	1.51	2.5	–	27.97	1.02	0.18	–	**33.18**
სულ	5487	**24.38**	**227.07**	**16.33**	**10.02**	**333.53**	**44.93**	1	**1.04**	658.3

განმარტებითი ბარათი - საერთო შენიშვნები

1. წარმოდგენილი პროექტის კონსტრუქციული ნაწილი დამუშავებულია საინჟინრო-გეოლოგიური კვლევის, პროექტის არქიტექტურული ნაწილის და ქვეყანაში მოქმედი შემდები ნორმატიული დოკუმენტების საფუძველზე.
2. სამშენებლო უბნისთვის თოვლის საფარის წონა - 0.50 კპა; ქარის წნევის ნორმატიული მნიშვნელობა W_0 = 0.85 კპა; საანგარიშო სეისმურობა - 8 ბალი, სეისმურობის უბანზომილებო კოეფიციენტი = 0,17.
3. შპს ,,გეოლოგია და მინერალური რესურსები"-ს მიერ 2018 წელს შესრულებული საინჟინრო-გეოლოგიური კვლევის საფუძველზე შენობის საძირკვლების ფუძედ მიღებულია მოყავისფრო, ძლიერ გამოფიტული საშუალო შრეებრივი არგილიტები, ყანგისფერი ლაქებით, ძლიერ გამოფიტული თხელშრეებრივი ყავისფერი ქვიშაქვების შუაშრეებით (სბე 2). წინააღმდეგობა ერთღერძა კუმშვაზე Rc = 2,71 მპა.
4. საძირკვლები - 100 სმ სისქის მონოლითური რკინაბეტონის მთლიანი საძირკვლის ფილა.
5. სამშენებლო ქვაბულის დამუშავება და ექსკალაცია მოეწყოს მშენებლობის ორგანიზაციის ან/და წარმოების პროექტების მიხედვით, შესაბამისი უსაფრთხოების ნორმების დაცვით.
6. შენობების მზიდ კონსტრუქციულ სისტემას წარმოადგენენ მონოლითური რკინაბეტონის სვეტები, დიაფრაგმა-კედლები, კოჭები და გადახურვის ფილები.
7. რკინაბეტონის კონსტრუქციებში გამოყენებულია AIII და AI კლასის არმატურა (სახსტ.5781-82). ბეტონის კლასი - ძირითადად B25. ნიშნულამდე 6,20 სვეტების ბეტონირება აუცილებელია B30 კლასის ბეტონით.
8. შენობების მზიდი სივრცითი კონსტრუქციული სისტემა და ფუძე-საძირკვლები გაანგარიშებულია "მონომახ-საპრ 2013" პროგრამული კომპლექსის გამოყენებით.
9. სართულშუა გადახურვების გარე კონტურის დეტალური მიბმები, აგრეთვე, ტექნოლოგიური ხვრელების (ვენტილაცია, კანალიზაცია) განლაგება იხილეთ მუშა პროექტის არქიტექტურულ ნაწილში.
10. კარკასის შევსების არამზიდი კედლები და ტიხრები მოეწყოს მცირე ზომის ბლოკებით, სიმკვრივით <= 1.0 ტ/მ3. მათი შეერთება კარკასის ელემენტებთან განხორციელდეს "სოფლმშენსახპროექტი"-ს მიერ დამუშავებული სტანდარტებით.

თანამდებობა	გვარი	ხელმოწერა	ქ.თბილისი, ჭუჩა ჭერჩი N6ა-ს მიმდებარედ, საკადასტრო კოდი, 01.11.05.029.154, მრავალბინიანი საცხოვრებელი სახლი	შ.პ.ს. "კონსტუდიო"
ხელმძღვან.	ე.ფოფერია			
არქიტექტ.	ს.ხოჯავა		კონსტრუქციული ნაწილი	
			თავფურცელი	
კონსტრუქტ.	ლ.ჯაიანი			
შემამოწმა	ა.არჩილია		სტადია მ ფურც. კ-0 ფ-ბი დაკვ.№	

Блъчъч ъъбънъмсэдм д-4 блъъчъмъъ дмъмъе

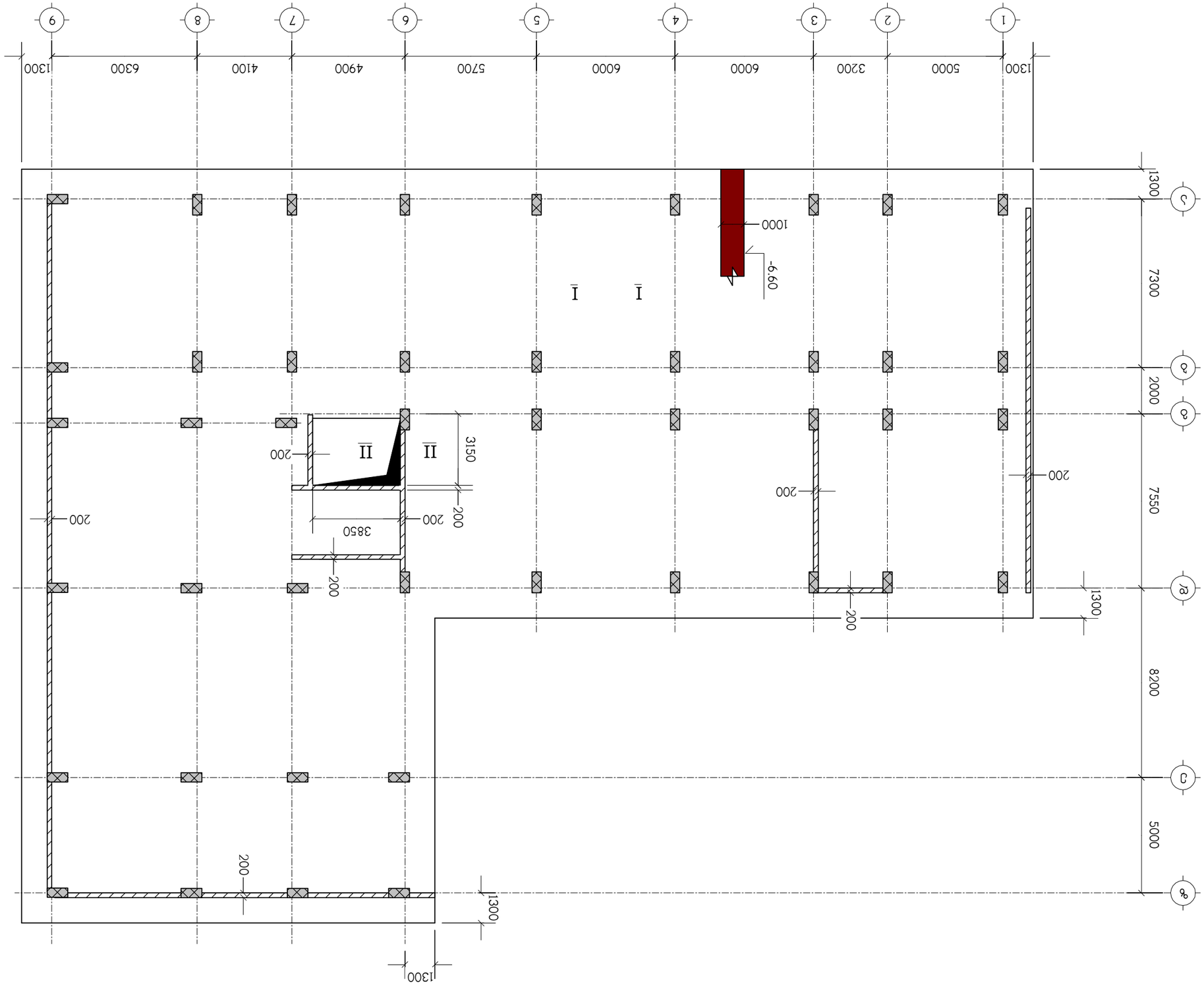

ъъъъъъъъъъъъ	ъъъъъ	ъъъъъъъъъъъъъ	ъъъъъъъъъъъъъ

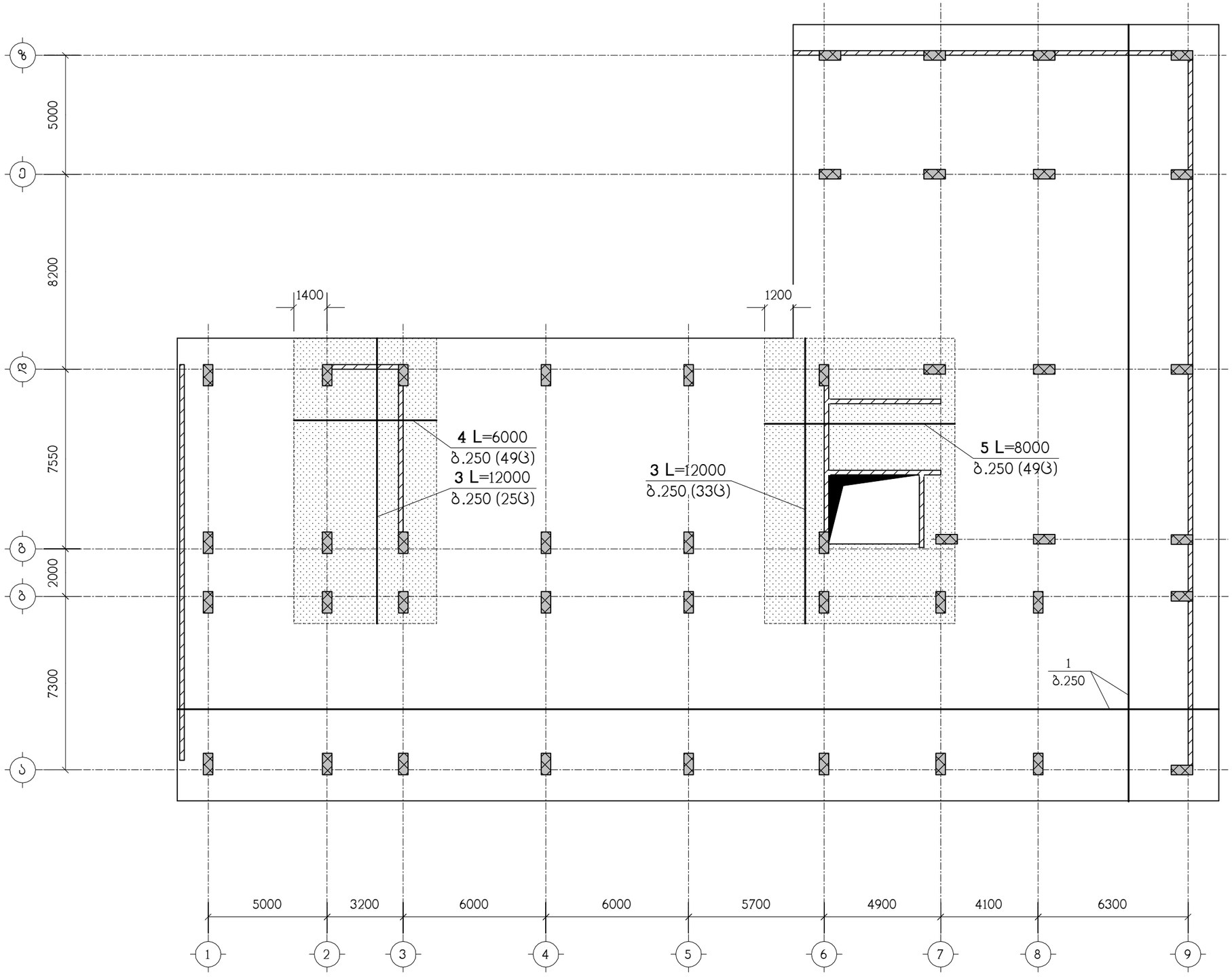

ნახაზი განიხილეთ ნახ. კ-4 ნახაზთან ერთად
სპეციფიკაცია იხილეთ ნახ. კ-7
▨ – დამატებითი არმირების ზონა

თანამდებობა	გვარი	ხელმოწერა	ქ.თბილისი, ჭუჩა ქერჩი N6ა-ს მიმდებარედ, საკადასტრო კოდი, 01.11.05.029.154, მრავალბინიანი საცხოვრებელი სახლი				შ.პ.ს. "კონსტუდიო"
ხელმძღვან.	ე.ფოფერია						
არქიტექტ.	ს.ხოჯავა		კონსტრუქციული ნაწილი				
			სფ-1, ქვედა ზონის არმირება				
კონსტრუქტ.	ლ.ჯაიანი						
შემოწმა	ა.არჩილია		სტადია მ	ფურც. კ-2	ფ-ბი	დაკვ.№	

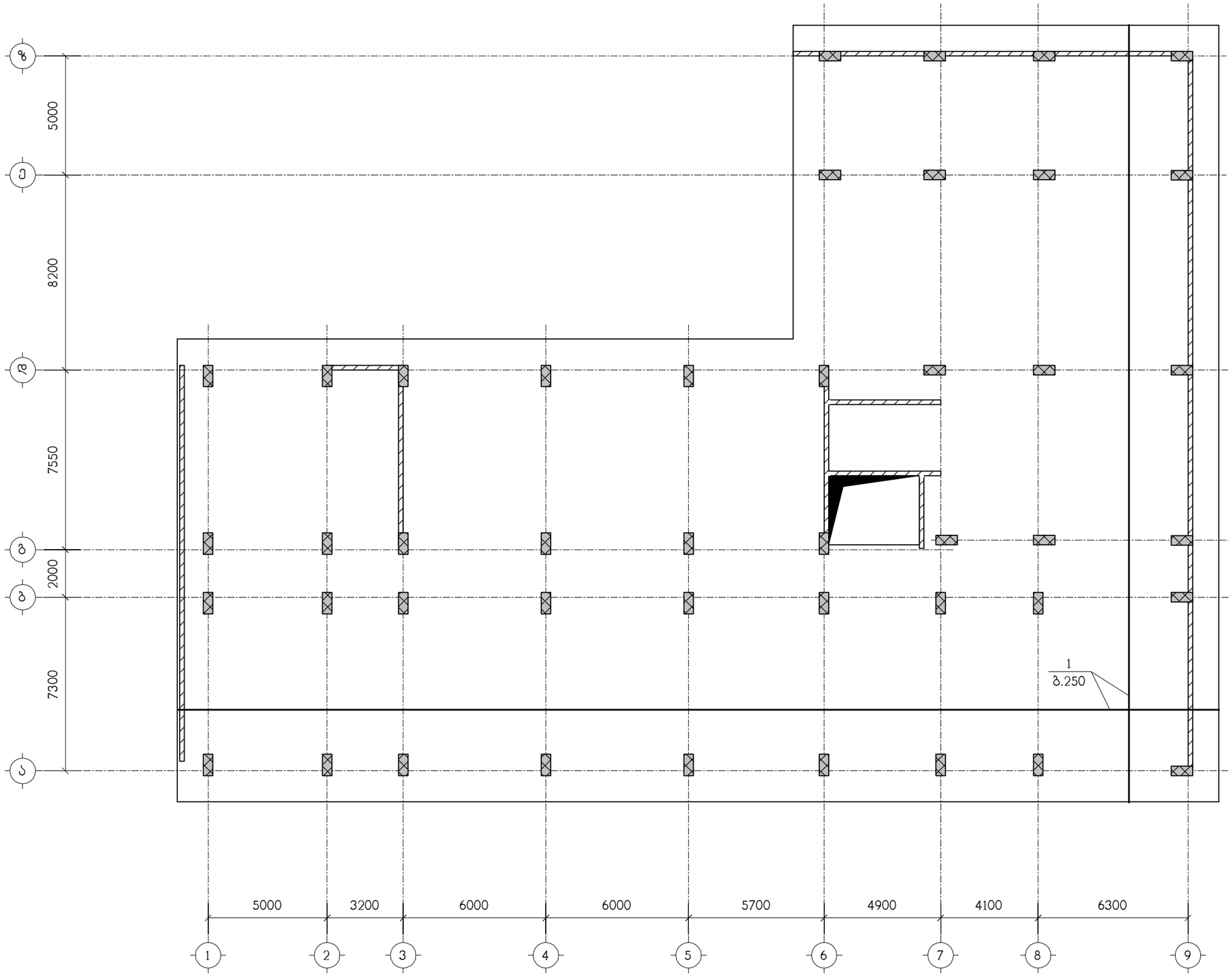

ნახაზი განიხილეთ კ-4 ნახაზთან ერთად
სპეციფიკაცია იხილეთ ნახ. კ-7

თანამდებობა	გვარი	ხელმოწერა	ქ.თბილისი, ჭუჩა ჭერჩი N6ა-ს მიმდებარედ, საკადასტრო კოდი, 01.11.05.029.154, მრავალბინიანი საცხოვრებელი სახლი				შ.პ.ს. "კონსტუდიო"
ხელმძღვან.	ე.ფოფერია						
არქიტექტ.	ს.ხოჯავა		კონსტრუქციული ნაწილი				
			სფ-1, ზედა ზონის არმირება				
კონსტრუქტ.	ლ.ჯაიანი						
შემოწმა	ა.არჩილია		სტადია მ	ფურც. კ-3	ფ-ბი	დაკვ.№	

ჭრილი I – I

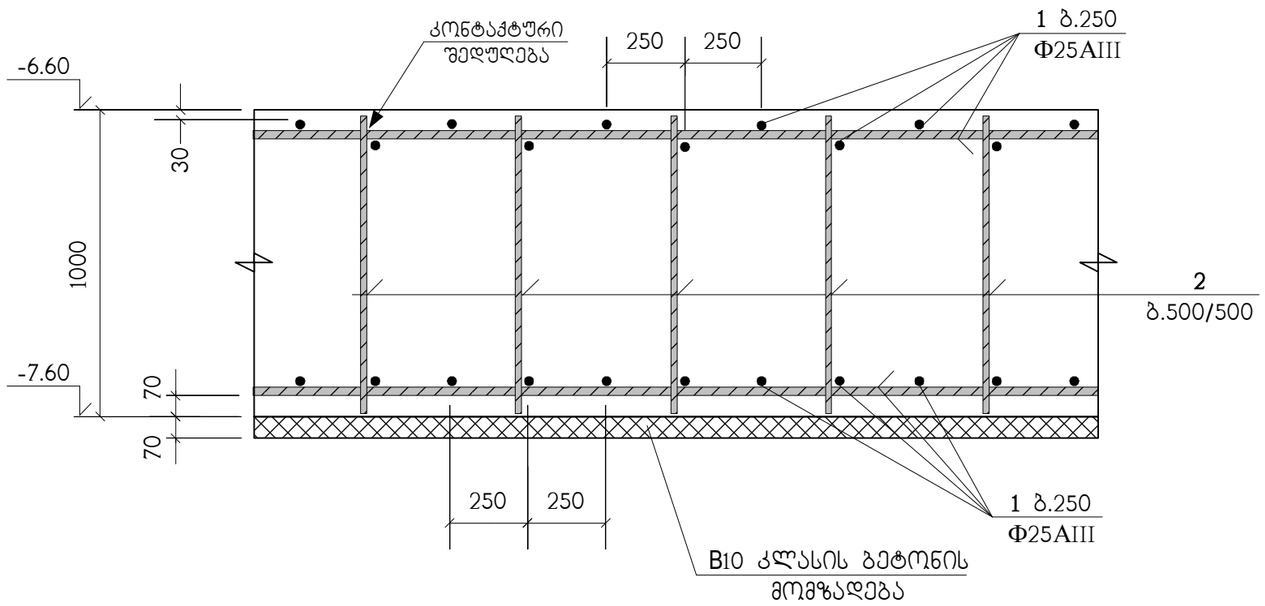

პოზ. "1" ძირითადი არმირების შეპირაპირება

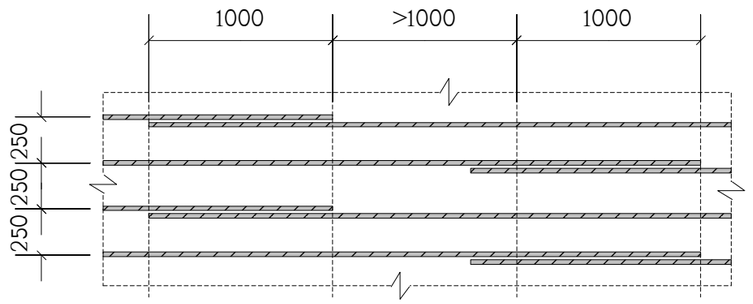

ბ.250 დამატებითი არმირების მოწყობა

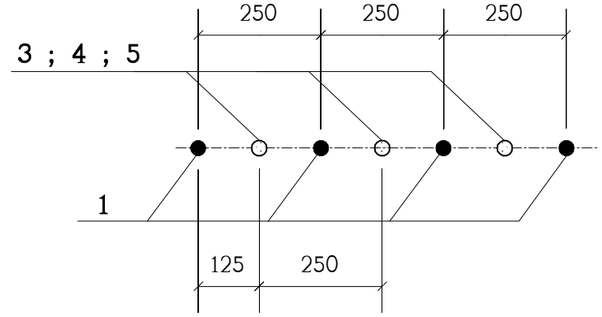

ჭრილი II – II

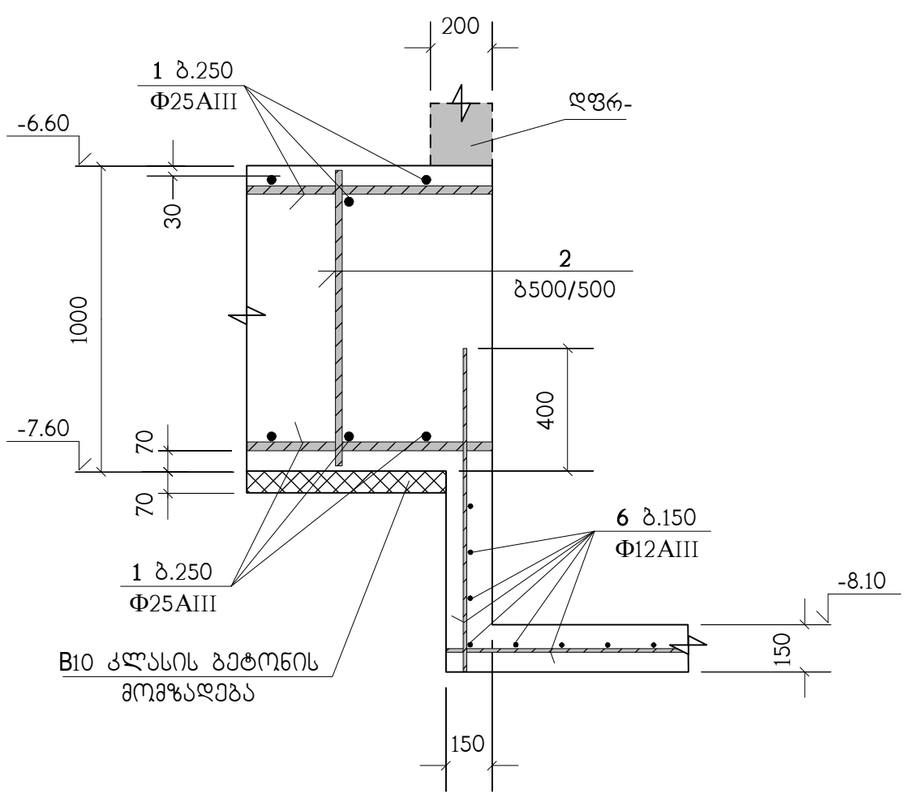

საძირკვლის ფილაში არმატურული პოზიცია "1" პირობითად წარმოდგენილია როგორც ძირითადი; პოზიცია "3" ; "4" და "5" როგორც დამატებითი. პოზიცია "2" როგორც სამონტაჟო და განივი

თანამდებობა	გვარი	ხელმოწერა	ქ.თბილისი, ჭუჩა ქერჩი N6ა-ს მიმდებარედ, საკადასტრო კოდი, 01.11.05.029.154, მრავალბინიანი საცხოვრებელი სახლი				შ.პ.ს. "კონსტუდიო"
ხელმძღვან.	ე.ფოფერია						
არქიტექტ.	ს.ხოჯავა		კონსტრუქციული ნაწილი				
			სფ-1, არმირების დეტალები				
კონსტრუქტ.	ლ.ჯაიანი						
შემოწმება	ა.არჩილია		სტადია მ	ფურც. კ-4	ფ-ბი	დაკვ.№	

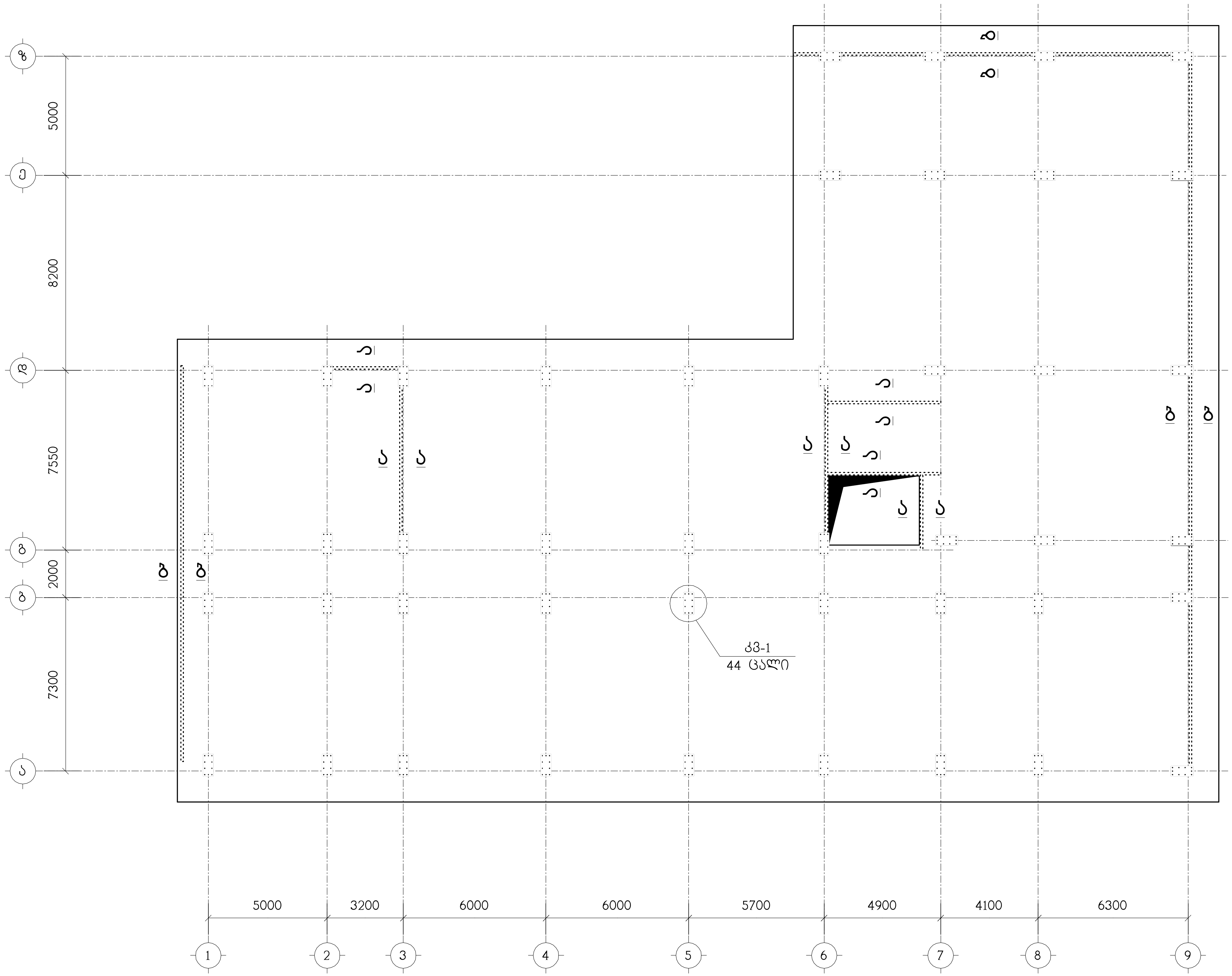

თანამდებობა	გვარი	ხელმოწერა	ქ.თბილისი, ქუჩა ქერჩი N6ა-ს მიმდებარედ, საკადასტრო კოდი, 01.11.05.029.154, მრავალბინიანი საცხოვრებელი სახლი				შ.პ.ს. "კონსტუდიო"
ხელმძღვან.	ე.წოწერია						
არქიტექტ.	ს.ხოჯავა		კონსტრუქციული ნაწილი				
			არმატურული ნაშვერების ბეგმა სფ-1 დან				
კონსტრუქტ.	ლ.ჯაიანი						
შემოწმა	ა.არჩილია		სტადია მ	ფურც. კ-5	ფ-ბი	დაკვ.№	

კვ-1
(44 ც.)

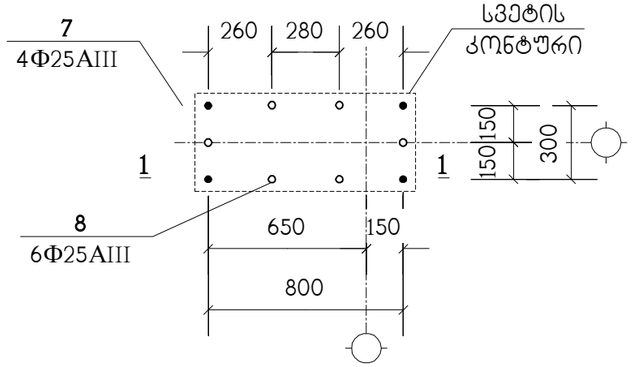

1 – 1

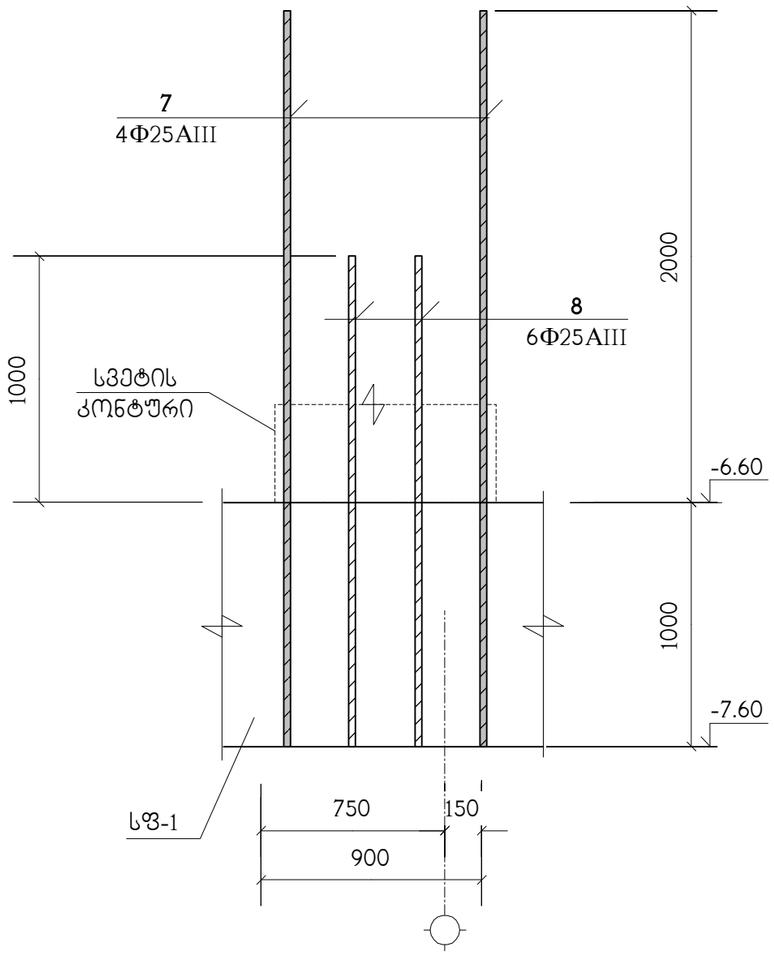

ა – ა

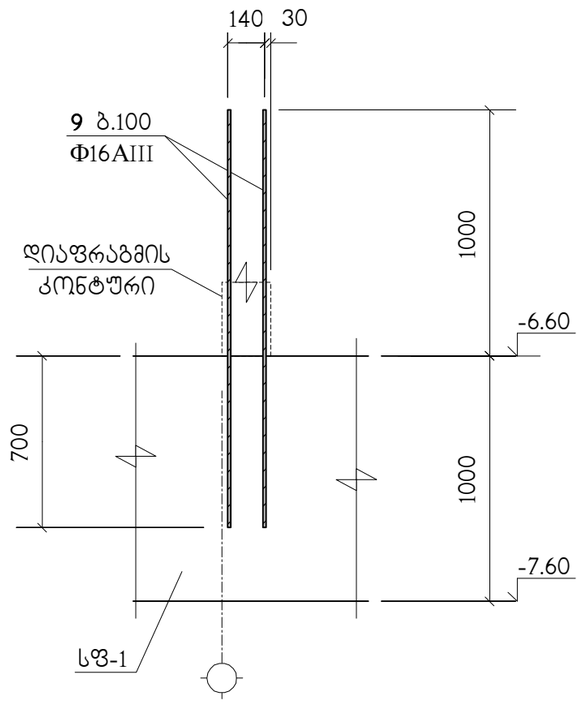

ბ – ბ

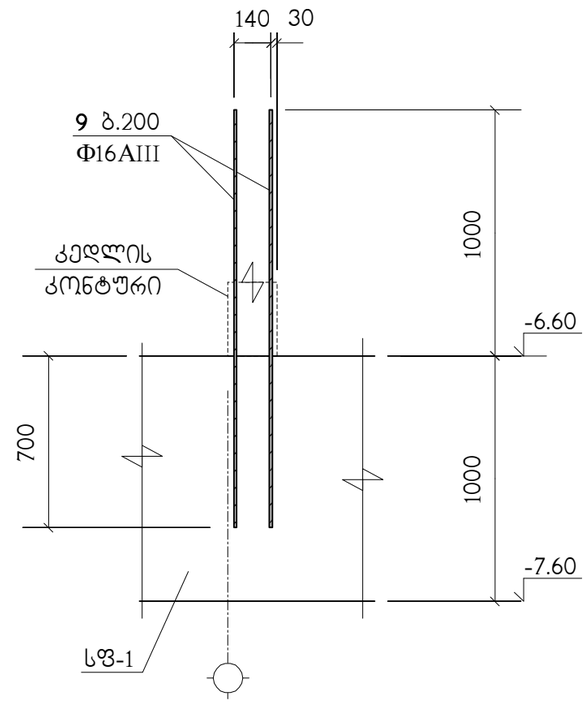

სპეციფიკაცია იხილეთ ნახ. კ-7

თანამდებობა	გვარი	ხელმოწერა	ქ.თბილისი, ჭუჩა ქერჩი N6ა-ს მიმდებარედ, საკადასტრო კოდი, 01.11.05.029.154, მრავალბინიანი საცხოვრებელი სახლი				შ.პ.ს. "კონსტუდიო"
ხელმძღვან.	ე.წოწერია						
არქიტექტ.	ს.ხოჯავა		კონსტრუქციული ნაწილი				
			კვანძი კვ-1, ჰრილები ა–ა ; ბ–ბ				
კონსტრუქტ.	ლ.ჯაიანი						
შემამოწმა	ა.არჩილია		სტადია მ	ფურც. კ-6	ფ-ბი	დაკვ.№	

პოზიცია	აღნიშვნა	დასახელება	რაოდ. ც.	შენიშვნა
		სფ-1		
1	დაიჭრას ადგილზე	Ф25AIII სახსტ. 5781-82* L=19.3 კმ.	–	74362 კგ
2		Ф16AIII სახსტ. 5781-82* L=980	4300	1.55 კგ
3		Ф25AIII სახსტ. 5781-82* L=12000	58	46.23 კგ
4		Ф25AIII სახსტ. 5781-82* L=6000	49	23.12 კგ
5		Ф25AIII სახსტ. 5781-82* L=8000	49	30.82 კგ
6	დაიჭრას ადგილზე	Ф12AIII სახსტ. 5781-82* L=0.3 კმ	–	266 კგ
7		Ф25AIII სახსტ. 5781-82* L=3000	176	11.5 კგ
8		Ф25AIII სახსტ. 5781-82* L=2000	264	7.7 კგ
9		Ф16AIII სახსტ. 5781-82* L=1700	1250	2.68 კგ
		B25 კლასის ბეტონი		1081 მ^3
		B10 კლასის ბეტონი		76 მ^3

თანამდებობა	გვარი	ხელმოწერა	ქ.თბილისი, ჭუჩა ქერჩი N6ა-ს მიმდებარედ, საკადასტრო კოდი, 01.11.05.029.154, მრავალბინიანი საცხოვრებელი სახლი			შ.პ.ს. "კონსტუდიო"
ხელმძღვან.	ე.ფოფერია					
არქიტექტ.	ს.ხოჯავა		კონსტრუქციული ნაწილი			
კონსტრუქტ.	ლ.ჯაიანი		სპეციფიკაცია			
შემოწმება	ა.არჩილია		სტადია მ	ფურც. კ-7	ფ-ბი	დაკვ.№



ნახაზი განიხილეთ კ-18 ნახაზთან ერთად

თანამდებობა	გვარი	ხელმოწერა	ქ.თბილისი, ქუჩა ქერჩი N6ა-ს მიმდებარედ, საკადასტრო კოდი, 01.11.05.029.154, მრავალბინიანი საცხოვრებელი სახლი	შ.პ.ს. "კონსტუდიო"
ხელმძღვან.	ე.წოწერია			
არქიტექტ.	ს.ხოჯავა		კონსტრუქციული ნაწილი	
			გადახურვის ფილა გფ-1, ნიშნულზე -3.00, საყალიბო ნახაზი	
კონსტრუქტ.	ლ.ჯაიანი			
შემოწმა	ა.არჩილია		სტადია მ / ფურც. კ-8 / ფ-ბი / დაკვ.№	

ნახაზი 18 ნახაზის ქვედა ნაწილის ანალიზი

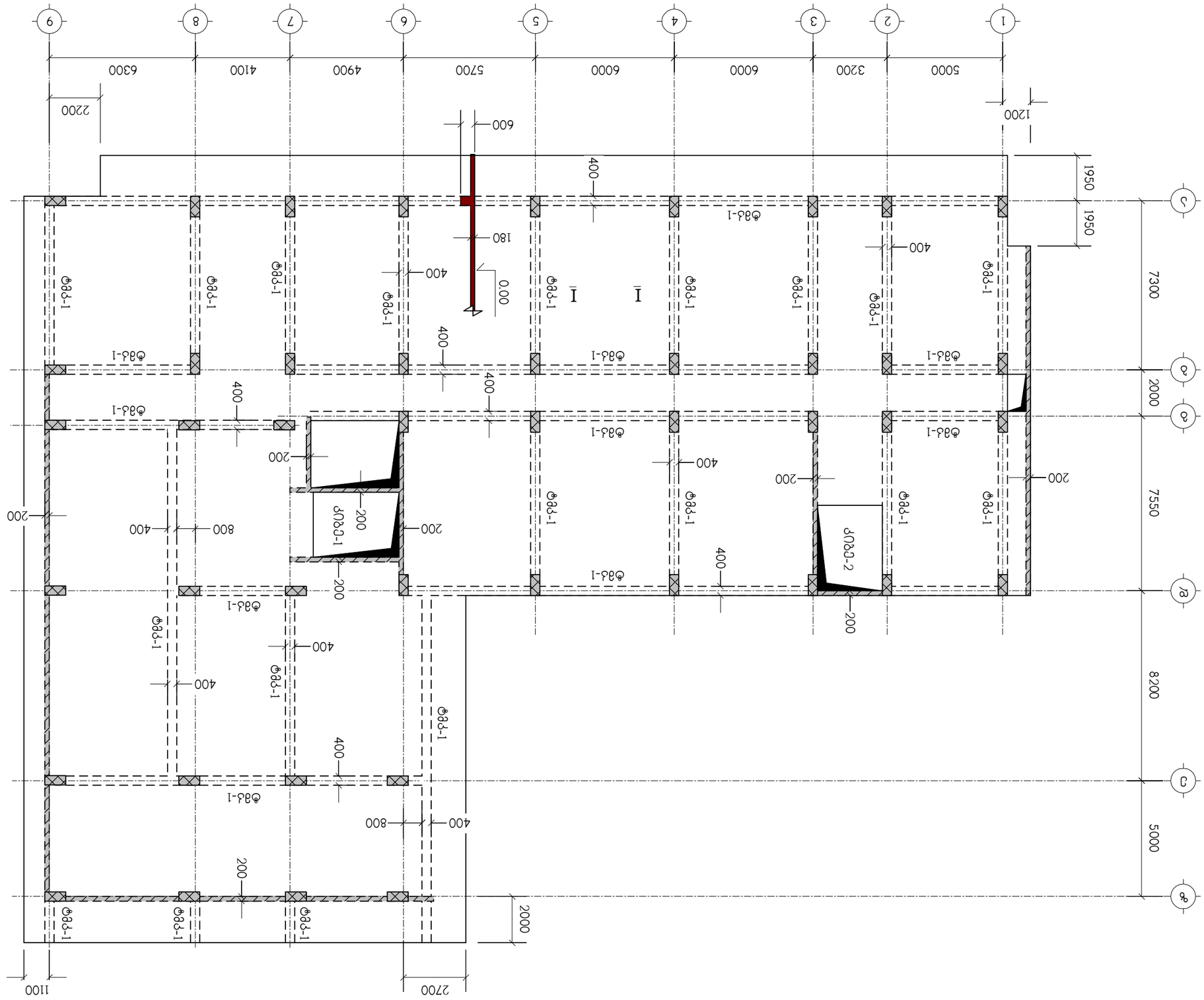

დამკვეთი	გვარი	ხელმოწერა	ქ.მთავარი ინჟინერი ქალაქის მერიის ქალაქთმშენებლობის სამსახური, 01.11.05.029.154, ქალაქის ტერიტორიის განაშენიანების წესების დამტკიცების შესახებ
ხელმძღვანელი	ლ.ბოლქვაძე		
			ნახაზის დასახელება: ნახაზი 18 ნახაზის ქვედა ნაწილის ანალიზი
			ობიექტის დასახელება: ზონა 2, ნაკვეთი 0.00, საკუთრების ფორმა ნახაზი
ავტორი	ლ.ბოლქვაძე		
კონტროლი	ლ.ბოლქვაძე		

ფორმატი	A3	ფურცელი	9-ის	ფურცელი

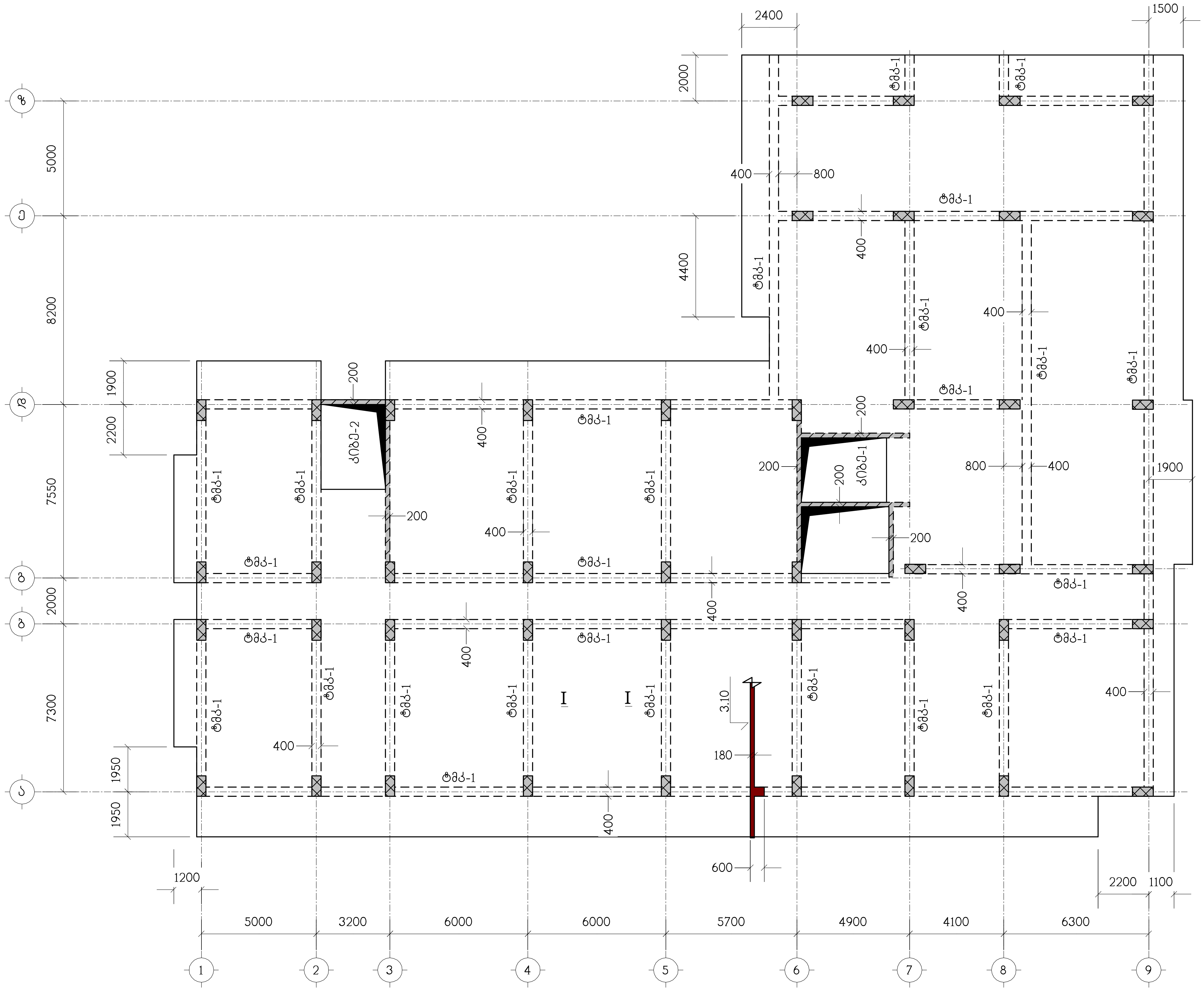

ნახაზი განიხილეთ კ-18 ნახაზთან ერთად

თანამდებობა	გვარი	ხელმოწერა	ქ.თბილისი, ქუჩა ქერჩი №6ა-ს მიმდებარედ, საკადასტრო კოდი, 01.11.05.029.154, მრავალბინიანი საცხოვრებელი სახლი				შ.პ.ს. "კონსტუდიო"
ხელმძღვან.	ე.წოწერია						
არქიტექტ.	ს.ხოჯავა		კონსტრუქციული ნაწილი				
			გადახურვის ფილა გფ-3, ნიშნულზე 3.10, საყალიბო ნახაზი				
კონსტრუქტ.	ლ.ჯაიანი						
შეამოწმა	ა.არჩილია		სტადია მ	ფურც. კ-10	ფ-ბი	დაკვ.№	

ნახაზი 3-18 ნახაზთან პარკინგის ტერიტორიის ბაზისური ფილის არმატურის განლაგების სქემა

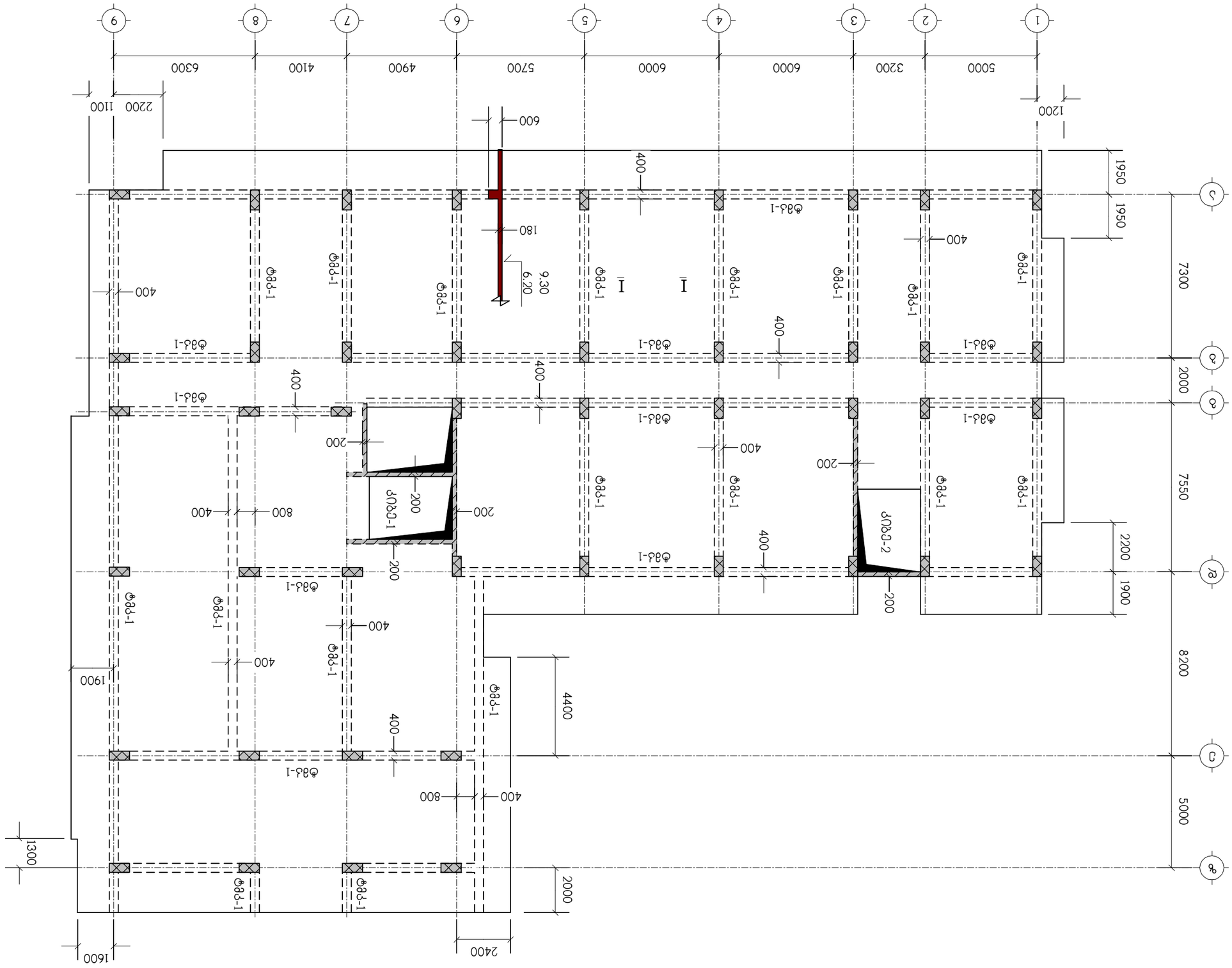

ტიპიური ფასადის	ნახატი	ხელშეკრულება	3.ᲛᲐᲠᲗᲕᲘᲡ ᲡᲐᲛᲘᲜᲘᲡᲢᲠᲝ ᲙᲝᲛᲞᲚᲔᲥᲡᲘ, ᲑᲣᲜᲔᲑᲠᲘᲕᲘ ᲡᲐᲛᲔᲣᲠᲜᲔᲝ ᲙᲝᲛᲞᲚᲔᲥᲡᲘ, ᲛᲔ-5 ᲛᲘᲙᲠᲝᲠᲐᲘᲝᲜᲘ, 01.11.05.029.154, ᲛᲐᲜᲥᲐᲜᲘᲡ ᲥᲐᲚᲐᲥᲘᲡ ᲓᲘᲓᲣᲑᲔᲡᲘᲡ ᲠᲐᲘᲝᲜᲘ	ᲗᲐᲜ.ᲛᲝᲐᲓ. "ᲐᲠᲥᲘᲢᲔᲥᲢᲣᲠᲐ"
ᲐᲠᲛᲐᲢᲣᲠᲘᲡ ᲒᲐᲜᲚᲐᲒᲔᲑᲘᲡ ᲡᲥᲔᲛᲐ			
			ᲒᲜᲔᲑᲘᲡ ᲜᲝᲛᲔᲠᲘ ᲐᲮ-4, ᲛᲘᲙᲠᲝᲠᲐᲘᲝᲜᲘ ᲜᲝᲛᲔᲠᲘ ᲡᲐᲛᲘ, ᲛᲔᲡᲐᲛᲔ ᲙᲝᲠᲞᲣᲡᲘ
			6.20 ; 9.30 ᲛᲐᲡᲨᲢᲐᲑᲘ ნახაზი
ᲐᲛᲝᲪᲔᲚᲘ ᲛᲐᲡᲐᲚᲔᲑᲘ	ᲛᲔᲛ.ᲮᲔᲚᲛᲫ.		
ᲒᲐᲜᲚᲐᲒᲔᲑᲘᲡ ᲡᲥᲔᲛᲐ	ᲐᲠᲥᲘᲢᲔᲥᲢᲝᲜᲘᲡ ᲜᲐᲬᲘᲚᲘ	ᲐᲠᲥᲘᲢᲔᲥᲢᲝᲜᲘᲡ ᲜᲐᲬᲘᲚᲘ	ᲐᲠᲥᲘᲢᲔᲥᲢᲝᲜᲘᲡ ᲜᲐᲬᲘᲚᲘ
ᲐᲠᲥᲘᲢᲔᲥᲢᲝᲜᲘᲡ ᲜᲐᲬᲘᲚᲘ

Б.Ы.Ъ.Ъ.Ы.Ъ.Ъ.Ы.Ъ.Ъ

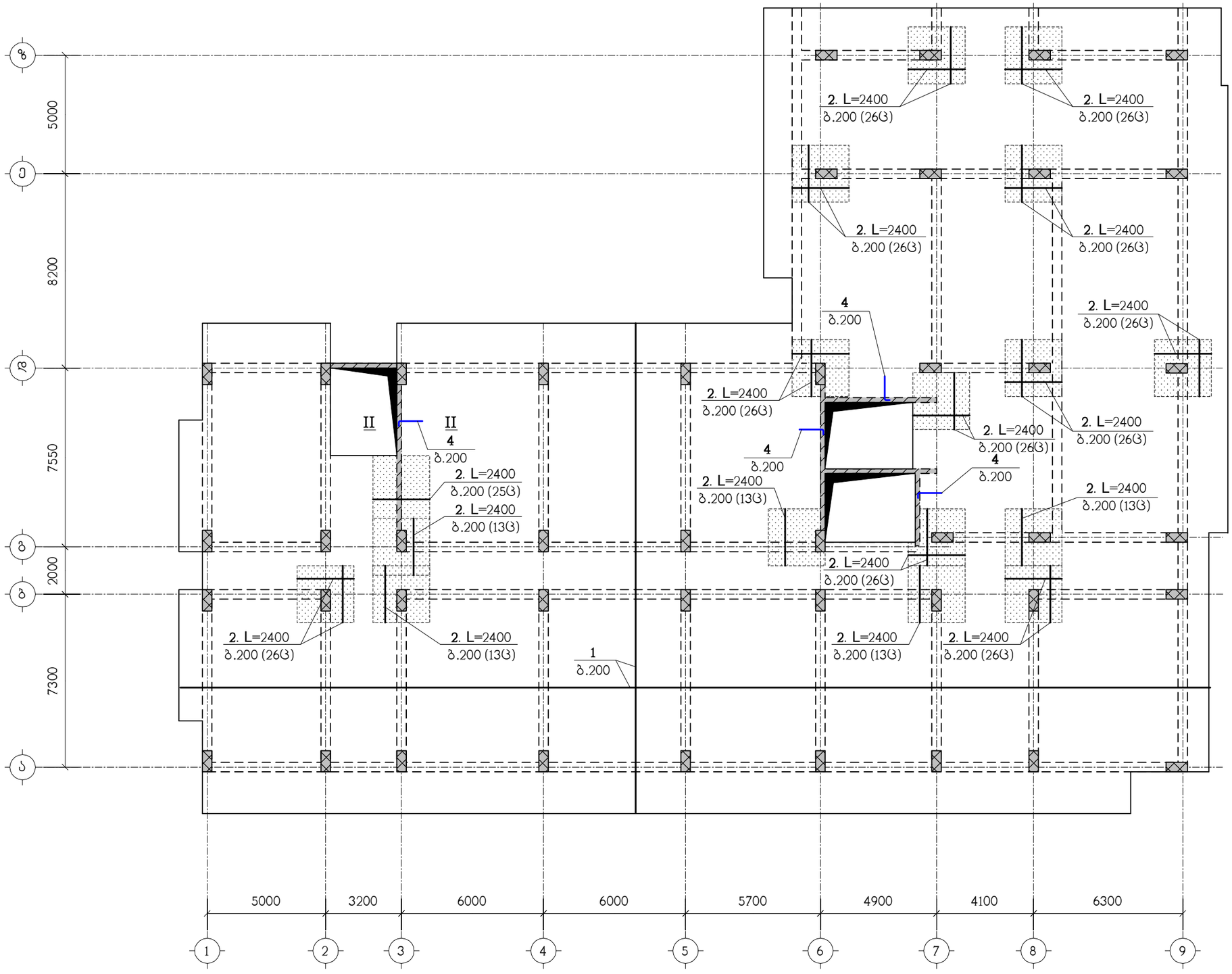

ნახაზი განიხილეთ კ-18 ნახაზთან ერთად
სპეციფიკაცია იხილეთ ნახ. კ-19
– დამატებითი არმირების ზონა

თანამდებობა	გვარი	ხელმოწერა	ქ.თბილისი, ჭუჩა ჭერჩი N6ა-ს მიმდებარედ, საკადასტრო კოდი, 01.11.05.029.154, მრავალბინიანი საცხოვრებელი სახლი				შ.პ.ს. "კონსტუდიო"
ხელმძღვან.	ე.წოწორია						
არქიტექტ.	ს.ხოჯავა		კონსტრუქციული ნაწილი				
			გფ-4, ზედა ზონის არმირება				
კონსტრუქტ.	ლ.ჯაიანი						
შესამოწმა	ა.არჩილია		სტადია მ	ფურც. კ-13	ფ-ბი	დაკვ.№	

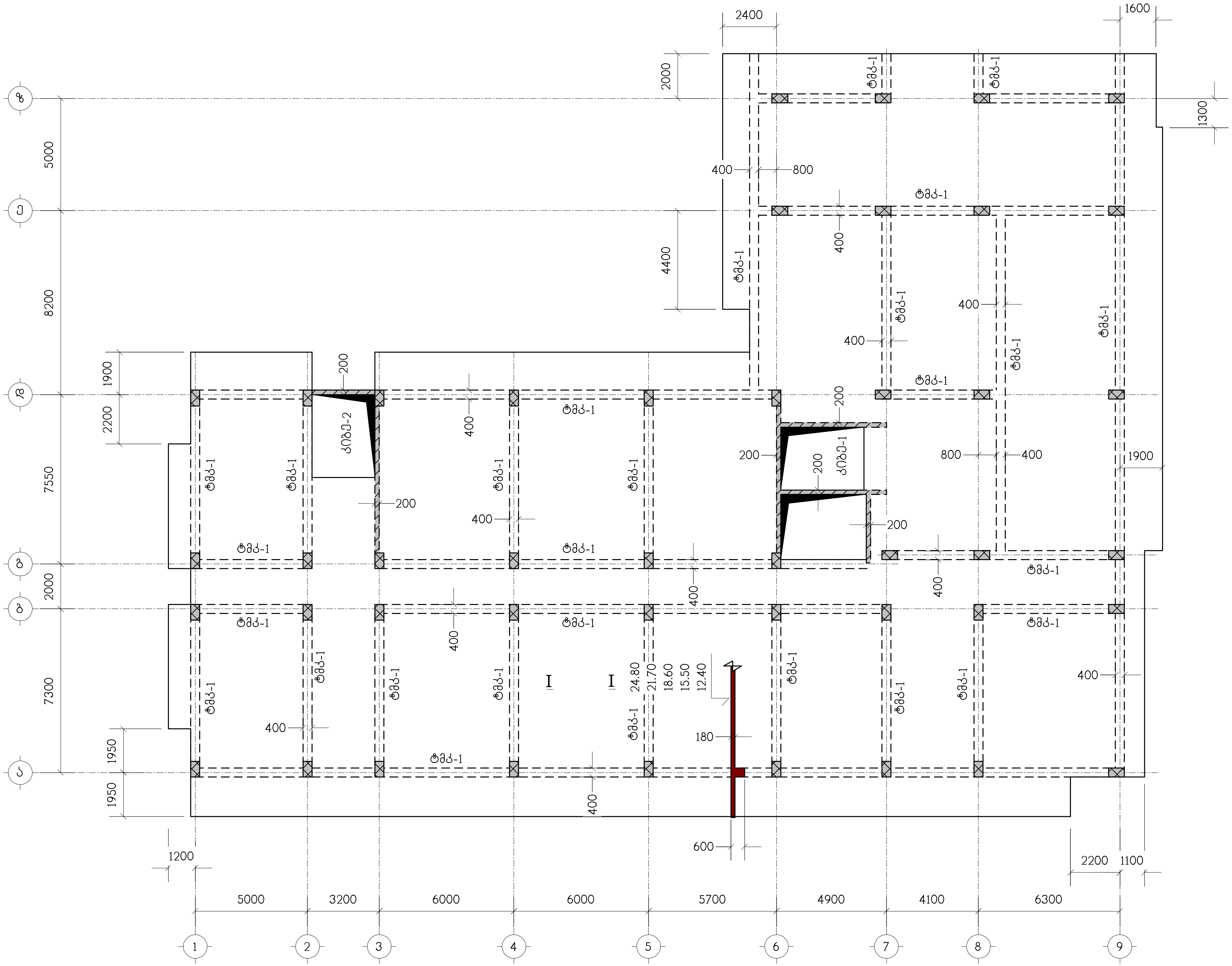

ნახაზი განიხილეთ კ-18 ნახაზთან ერთად

თანამდებობა	გვარი	ხელმოწერა	ქ.თბილისი, ქუჩა ქერჩი N6ა-ს მიმდებარედ, საკადასტრო კოდი, 01.11.05.029.154, მრავალბინიანი საცხოვრებელი სახლი				შ.პ.ს. "კონსტუდიო"
ხელმძღვან.	ე.წოწერია						
არქიტექტ.	ს.ხოჯავა		კონსტრუქციული ნაწილი				
			გადახურვის ფილა გფ-5, ნიშნულებზე 12.40-:-24.80, საყალიბო ნახაზი				
კონსტრუქტ.	ლ.ჯაიანი						
შეამოწმა	ა.არჩილია		სტადია მ	ფურც. კ-14	ფ-ბი	დამკვ.№	

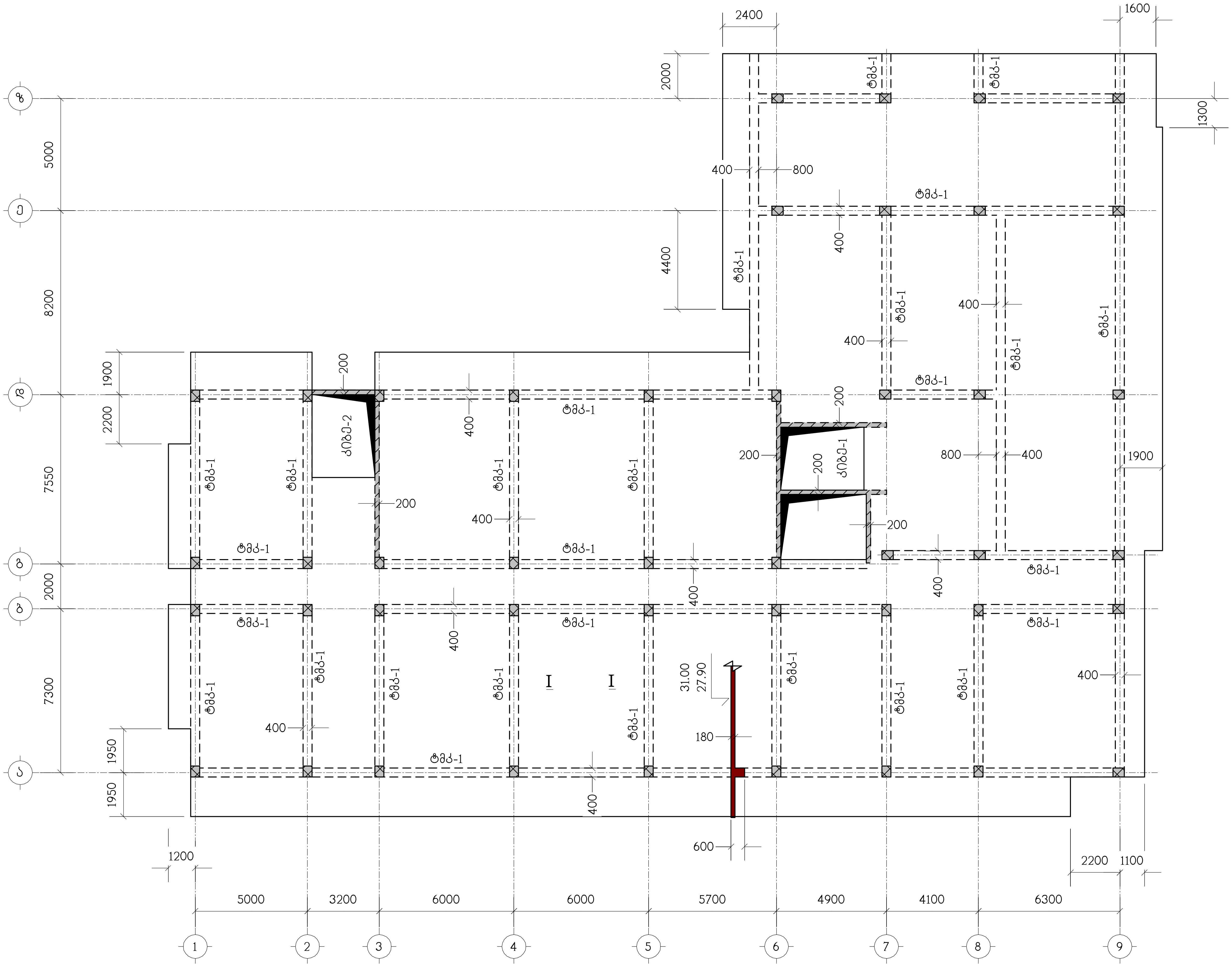

ნახაზი განიხილეთ კ-18 ნახაზთან ერთად

თანამდებობა	გვარი	ხელმოწერა	ქ.თბილისი, ქუჩა ქერჩი N6ა-ს მიმდებარედ, საკადასტრო კოდი, 01.11.05.029.154, მრავალბინიანი საცხოვრებელი სახლი	შ.პ.ს. "კონსტუდიო"
ხელმძღვან.	ე.წოწერია			
არქიტექტ.	ს.ხოჯავა		კონსტრუქციული ნაწილი	
			გადახურვის ფილა გფ-6, ნიშნულებზე 27.90 ; 31.00, საყალიბო ნახაზი	
კონსტრუქტ.	ლ.ჯაიანი			
შეამოწმა	ა.არჩილია		სტადია მ ; ფურც. კ-15 ; ფ-ბი ; დაკვ.№	

Б-18 бъдещо разширение на сградата

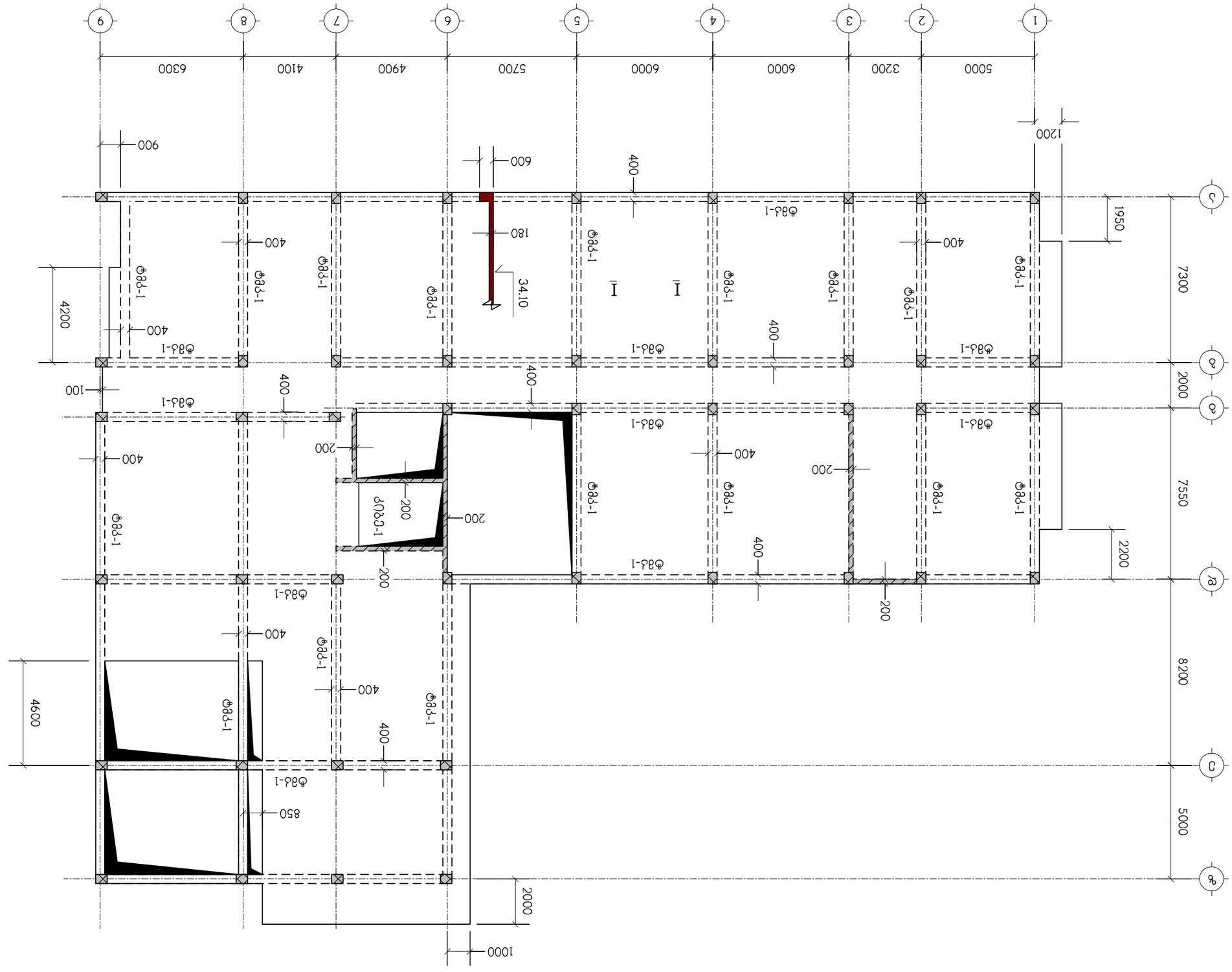

Изготвил:	инж.	Ивелин Ангелов	
Проектант:	инж.	Ивелин Ангелов	
Проверил:	инж.	Ивелин Ангелов	
Консултант:			
Одобрил:	инж.	Ивелин Ангелов	

Д.ПЛАСТИЧЕН, ДЪЛЖ. ДЪЛБ. ДЪЛБ. NБ-1- ВЪВЕЖДАНЕ,
ИЗДАВАНЕ ДЯЛ, 01.11.05.029.154,
ФАЗА ЗА ИЗПЪЛНЕНИЕ ИЗДАДЕНА ИЗЛЪЧЕНО
ДЯЛ ПЛАНИРАНЕ ИЗГОТВЕНО ИЗЛЪЧЕНО

ВЪЗЛОЖИТЕЛ ВЪЛЧО ВЪЛ-7, ЕЛЕКТРОПЕЧКА
34.10, ИЗДАЛЕЧЕНИЯ ЕЛЕКТРОН

Главен проектант:	инж.	Ивелин Ангелов			
Главен инженер:	инж.	Ивелин Ангелов			
Ръководител:	инж.	Ивелин Ангелов			

Лист	Общо листа	Мащаб	Дата
8	8	Б-16	05.2029

Т.Л.
"ДЯЛЕЛЕКТРОН"

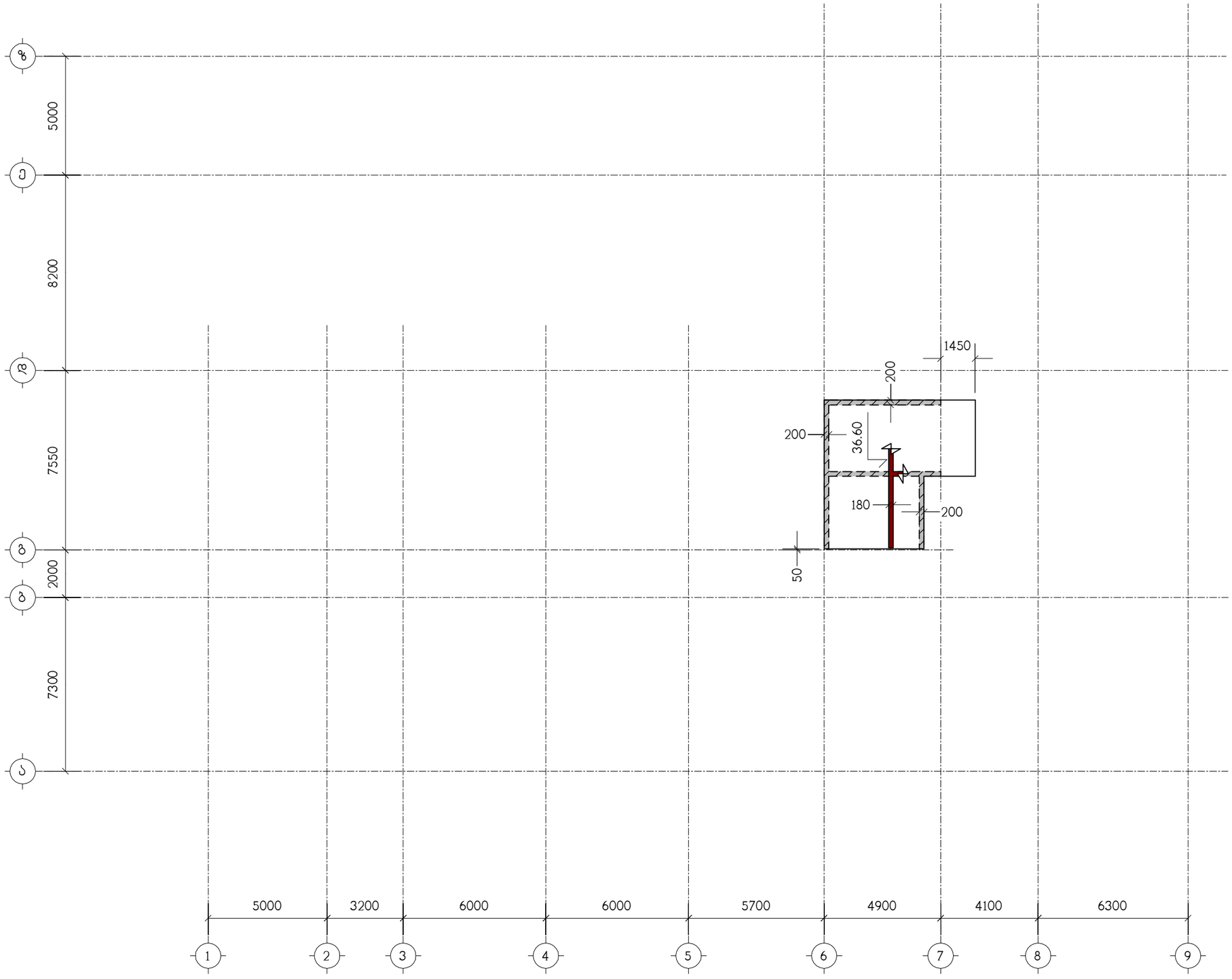

ნახაზი განიხილეთ კ-18 ნახაზთან ერთად

თანამდებობა	გვარი	ხელმოწერა	ქ.თბილისი, ჭუჩა ჭერჩი N6ა-ს მიმდებარედ, საკადასტრო კოდი, 01.11.05.029.154, მრავალბინიანი საცხოვრებელი სახლი				შ.პ.ს. "კონსტუდიო"
ხელმძღვან.	ე.წოწორია						
არქიტექტ.	ს.ხოჯავა		კონსტრუქციული ნაწილი				
			გადახურვის ფილა გფ-8, ნიშნულზე 36.60, საყალიბო ნახაზი				
კონსტრუქტ.	ლ.ჯაიანი						
შემოწმა	ა.არჩილია		სტადია მ	ფურც. კ-17	ფ-ბი	დაკვ.№	

I – I

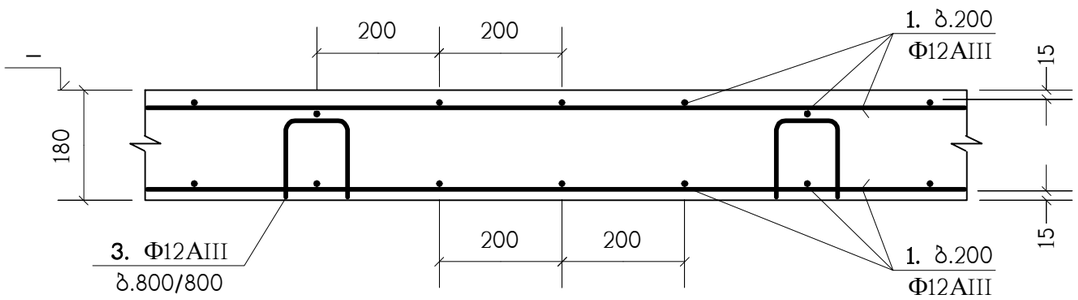

II – II

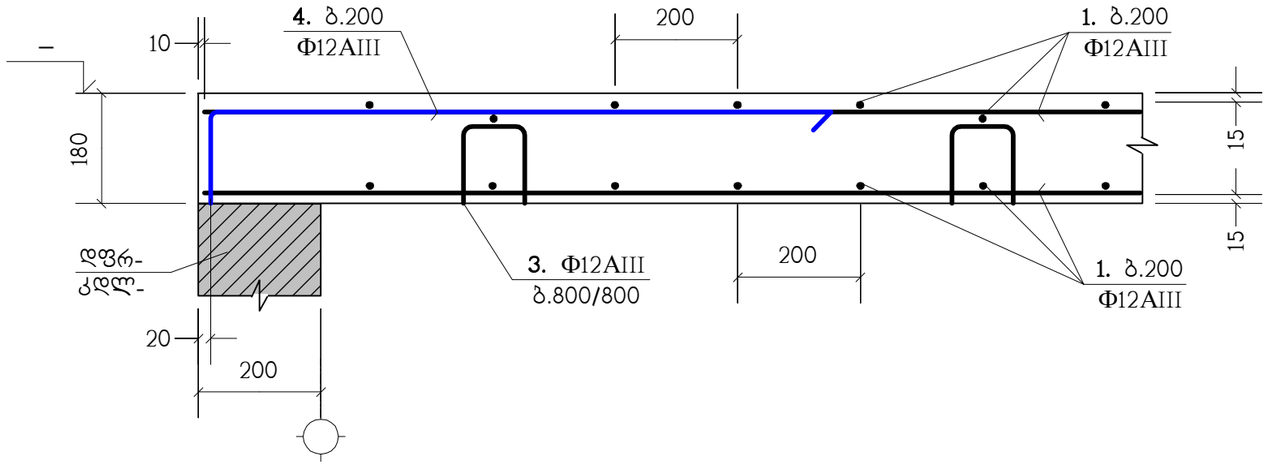

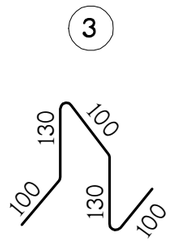

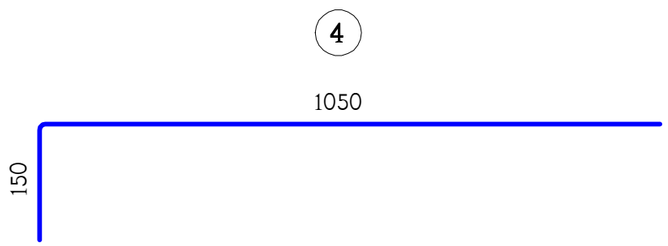

ბ.200 დამატებითი არმირების მოწყობა

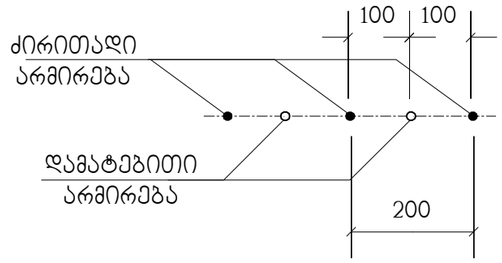

პოზ."1" გრძელი არმატურული ღერების შეპირაპირება

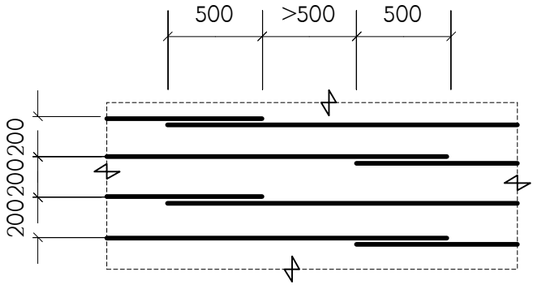

გადახურვის ფილებში არმატურული პოზიცია "1" პირობითად წარმოდგენილია როგორც ძირითადი;
არმატურული პოზიცია "3" როგორც სამონტაჟო;
ხოლო პოზიცია "2" და "4", როგორც - დამატებითი.

თანამდებობა	გვარი	ხელმოწერა	ქ.თბილისი, ჭუჩა ძერჩი N6ა-ს მიმდებარედ, საკადასტრო კოდი, 01.11.05.029.154, მრავალბინიანი საცხოვრებელი სახლი				შ.პ.ს. "კონსტუდიო"
ხელმძღვან.	ე.ფოფერია						
არქიტექტ.	ს.ხოჯავა		კონსტრუქციული ნაწილი				
			გადახურვის ფილების არმირების დეტალები				
კონსტრუქტ.	ლ.ჯაიანი						
შემოწმება	ა.არჩილია		სტადია მ	ფურც. კ-18	ფ-ბი	დაკვ.№	

პოზიცია	აღნიშვნა	დასახელება	რაოდ. ც.	
		გფ-1	1	
1	დაიჭრას ადგილზე	Ф12AIII საბსტ. 5781-82* L=19.65 კმ.	–	17449 კგ.
2		Ф12AIII საბსტ. 5781-82* L=2400	298	2.13 კგ.
3		Ф12AIII საბსტ. 5781-82* L=560	1440	0.49 კგ.
4		Ф12AIII საბსტ. 5781-82* L=1200	298	1.06 კგ.
		B25 კლასის ბეტონი		165.5 მ^3
		გფ-2	1	
1	დაიჭრას ადგილზე	Ф12AIII საბსტ. 5781-82* L=23 კმ.	–	20424 კგ.
2		Ф12AIII საბსტ. 5781-82* L=2400	376	2.13 კგ.
3		Ф12AIII საბსტ. 5781-82* L=560	1680	0.49 კგ.
4		Ф12AIII საბსტ. 5781-82* L=1200	156	1.06 კგ.
		B25 კლასის ბეტონი		193.5 მ^3
		გფ-3	1	
1	დაიჭრას ადგილზე	Ф12AIII საბსტ. 5781-82* L=23.75 კმ.	–	21090 კგ.
2		Ф12AIII საბსტ. 5781-82* L=2400	376	2.13 კგ.
3		Ф12AIII საბსტ. 5781-82* L=560	1736	0.49 კგ.
4		Ф12AIII საბსტ. 5781-82* L=1200	82	1.06 კგ.
		B25 კლასის ბეტონი		200 მ^3
		გფ-4	2	
1	დაიჭრას ადგილზე	Ф12AIII საბსტ. 5781-82* L=23.85 კმ.	–	21178 კგ.
2		Ф12AIII საბსტ. 5781-82* L=2400	376	2.13 კგ.
3		Ф12AIII საბსტ. 5781-82* L=560	1744	0.49 კგ.
4		Ф12AIII საბსტ. 5781-82* L=1200	82	1.06 კგ.
		B25 კლასის ბეტონი		201 მ^3
		გფ-5	5	
1	დაიჭრას ადგილზე	Ф12AIII საბსტ. 5781-82* L=23.85 კმ.	–	21178 კგ.
2		Ф12AIII საბსტ. 5781-82* L=2400	376	2.13 კგ.
3		Ф12AIII საბსტ. 5781-82* L=560	1744	0.49 კგ.
4		Ф12AIII საბსტ. 5781-82* L=1200	82	1.06 კგ.
		B25 კლასის ბეტონი		201 მ^3

პოზიცია	აღნიშვნა	დასახელება	რაოდ. ც.	
		გფ-6	2	
1	დაიჭრას ადგილზე	Ф12AIII საბსტ. 5781-82* L=23.85 კმ.	–	21178 კგ.
2		Ф12AIII საბსტ. 5781-82* L=2400	376	2.13 კგ.
3		Ф12AIII საბსტ. 5781-82* L=560	1744	0.49 კგ.
4		Ф12AIII საბსტ. 5781-82* L=1200	82	1.06 კგ.
		B25 კლასის ბეტონი		201 მ^3
		გფ-7	1	
1		Ф12AIII საბსტ. 5781-82* L=17.65 კმ.	–	15673 კგ.
2		Ф12AIII საბსტ. 5781-82* L=2400	272	2.13 კგ.
3		Ф12AIII საბსტ. 5781-82* L=560	1288	0.49 კგ.
4		Ф12AIII საბსტ. 5781-82* L=1200	64	1.06 კგ.
		B25 კლასის ბეტონი		148.5 მ^3
		გფ-8	1	
1		Ф12AIII საბსტ. 5781-82* L=0.7 კმ.	–	621 კგ.
3		Ф12AIII საბსტ. 5781-82* L=560	52	0.49 კგ.
		B25 კლასის ბეტონი		6.2 მ^3

თანამდებობა	გვარი	ხელმოწერა	ქ.თბილისი, ჭუჩა ჭერჩი N6ა-ს მიმდებარედ, საკადასტრო კოდი, 01.11.05.029.154, მრავალბინიანი საცხოვრებელი სახლი		შ.პ.ს. "კონსტუდიო"
ხელმძღვან.	ე.წოწერია				
არქიტექტ.	ს.ხოჯავა		კონსტრუქციული ნაწილი		
			სპეციფიკაცია		
კონსტრუქტ.	ლ.ჯაიანი				
შემამოწმა	ა.არჩილია		სტადია მ	ფურც. კ-19	ფ-ბი დაკვ.№

ტიპიური მონოლითური კოჭი (ტმკ-1) ; არმირება

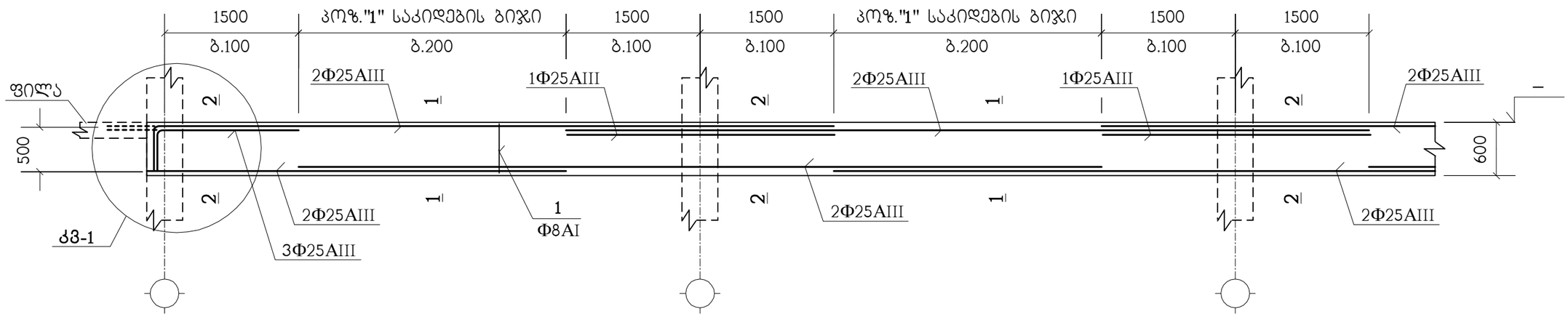

1 – 1

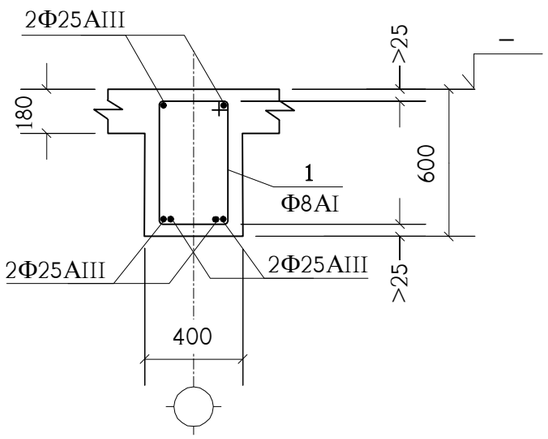

2 – 2

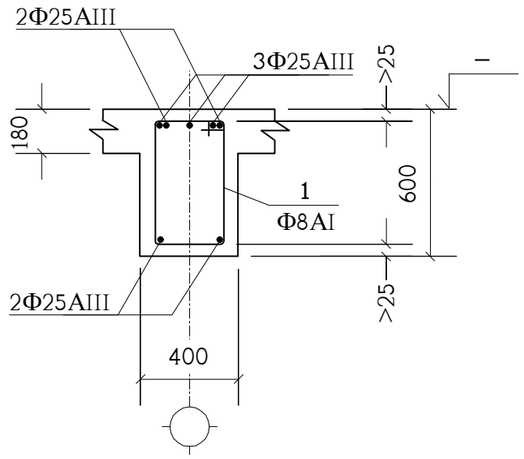

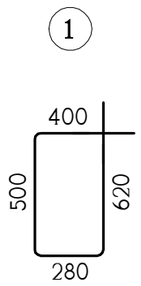

პოზიცია	აღნიშვნა	დასახელება	რაოდ. ც.	შენიშვნა
	ერთ გრძივ მეტრზე	**ტმკ-1**	4150 მ.	
1		Φ8AI სახსტ. 5781-82* L=1800	7.5	0.71 კგ.
	დაიჭრას ადგილზე	Φ25AIII სახსტ. 5781-82* L=6.8 გრძ.მ.	–	26.2 კგ.
		B25 კლასის ბეტონი		0.168 მ^3

იქ, სადაც შესაძლებელია, კოჭის გრძივი არმატურის ღერები გაბრძელდეს მომდევნო კონსტრუქციაში (ალარ გადაილუნოს) - იხ. **კმ-1** (წყვეტილი ხაზები).

თანამდებობა	გვარი	ხელმოწერა	ქ.თბილისი, ჭუჩა ქერჩი №6ა-ს მიმდებარედ, საკადასტრო კოდი, 01.11.05.029.154, მრავალბინიანი საცხოვრებელი სახლი			შ.პ.ს. "კონსტუდიო"
ხელმძღვან.	ე.წოწორია					
არქიტექტ.	ს.ხოჯავა		კონსტრუქციული ნაწილი			
			ტიპიური მონოლითური კოჭი ტმკ-1			
კონსტრუქტ.	ლ.ჯაიანი					
შემამოწმა	ა.არჩილია		სტადია მ	ფურც. კ-20	ფ-ბი	დაკვ.№

კიბეების არმირების კვანძები

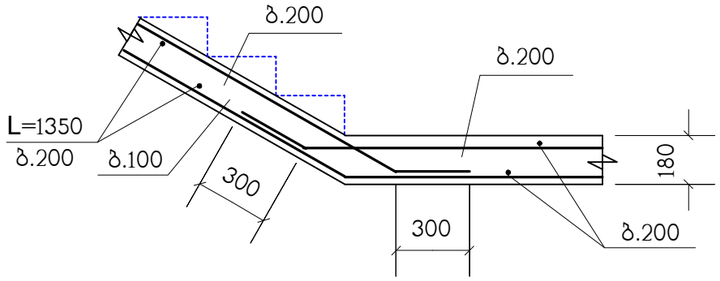

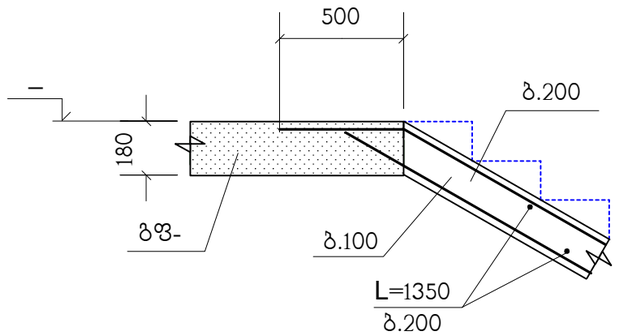

(პანდუსის არმირება)

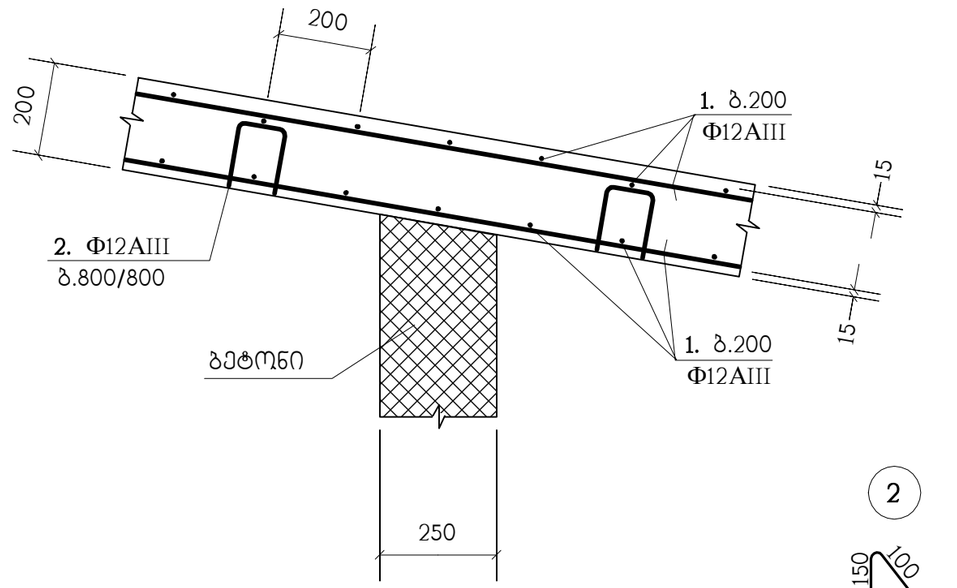

პოზიცია	აღნიშვნა	დასახელება	რაოდ. ც.	შენიშვნა
	დაიჭრას ადგილზე	**კიბე-1**	1	
		Φ12AIII სახსტ. 5781-82* L=5.45 კმ.	–	4840 კგ.
		B25 კლასის ბეტონი		46.2 მ³

პოზიცია	აღნიშვნა	დასახელება	რაოდ. ც.	შენიშვნა
	დაიჭრას ადგილზე	**კიბე-2**	1	
		Φ12AIII სახსტ. 5781-82* L=5.05 კმ.	–	4484 კგ.
		B25 კლასის ბეტონი		42.7 მ³

პოზიცია	აღნიშვნა	დასახელება	რაოდ. ც.	შენიშვნა
		პანდუსი	1	
1	დაიჭრას ადგილზე	Φ12AIII სახსტ. 5781-82* L=2.65 კმ.	–	2353 კგ.
2		Φ12AIII სახსტ. 5781-82* L=600	200	0.53 კგ.
		B25 კლასის ბეტონი		25 მ³

თანამდებობა	გვარი	ხელმოწერა	ქ.თბილისი, ჭუჩა ქერჩი №6ა-ს მიმდებარედ, საკადასტრო კოდი, 01.11.05.029.154, მრავალბინიანი საცხოვრებელი სახლი		შ.პ.ს. "კონსტუდიო"
ხელმძღვან.	ე.ფოფერია				
არქიტექტ.	ს.ხოჯავა		კონსტრუქციული ნაწილი		
			კიბეები, პანდუსი		
კონსტრუქტ.	ლ.ჯაიანი				
შემამოწმა	ა.არჩილია		სტადია მ	ფურც. კ-21	ფ-ბი / დაკვ.№

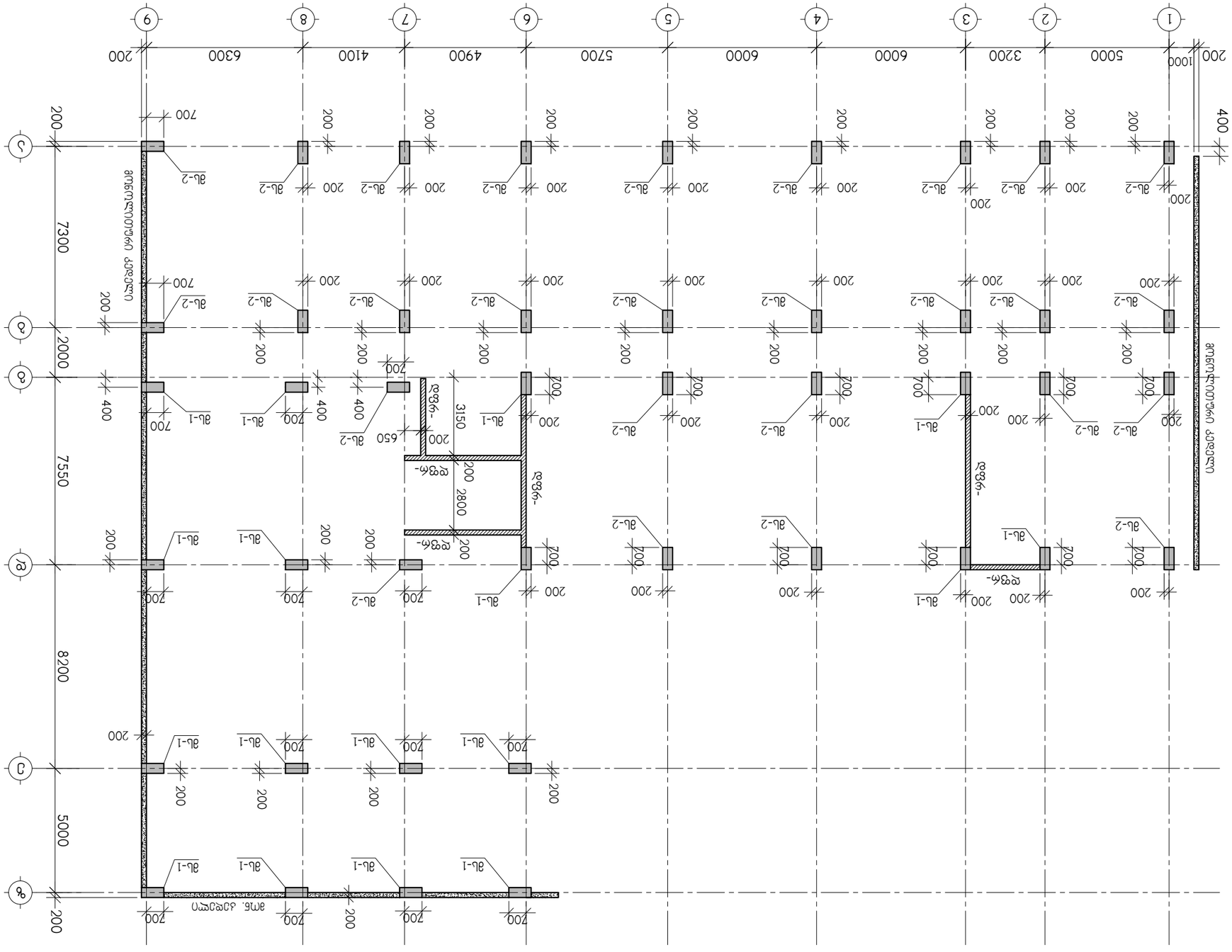
1
2
3
4
5
6
7
8
9
А
Б
В
Г
1000
5000
3200
6000
6000
5700
4900
4100
6300
200
400
7300
2000
7550
8200
5000
7550
200
700
400
650
3150
2800
200
200
200

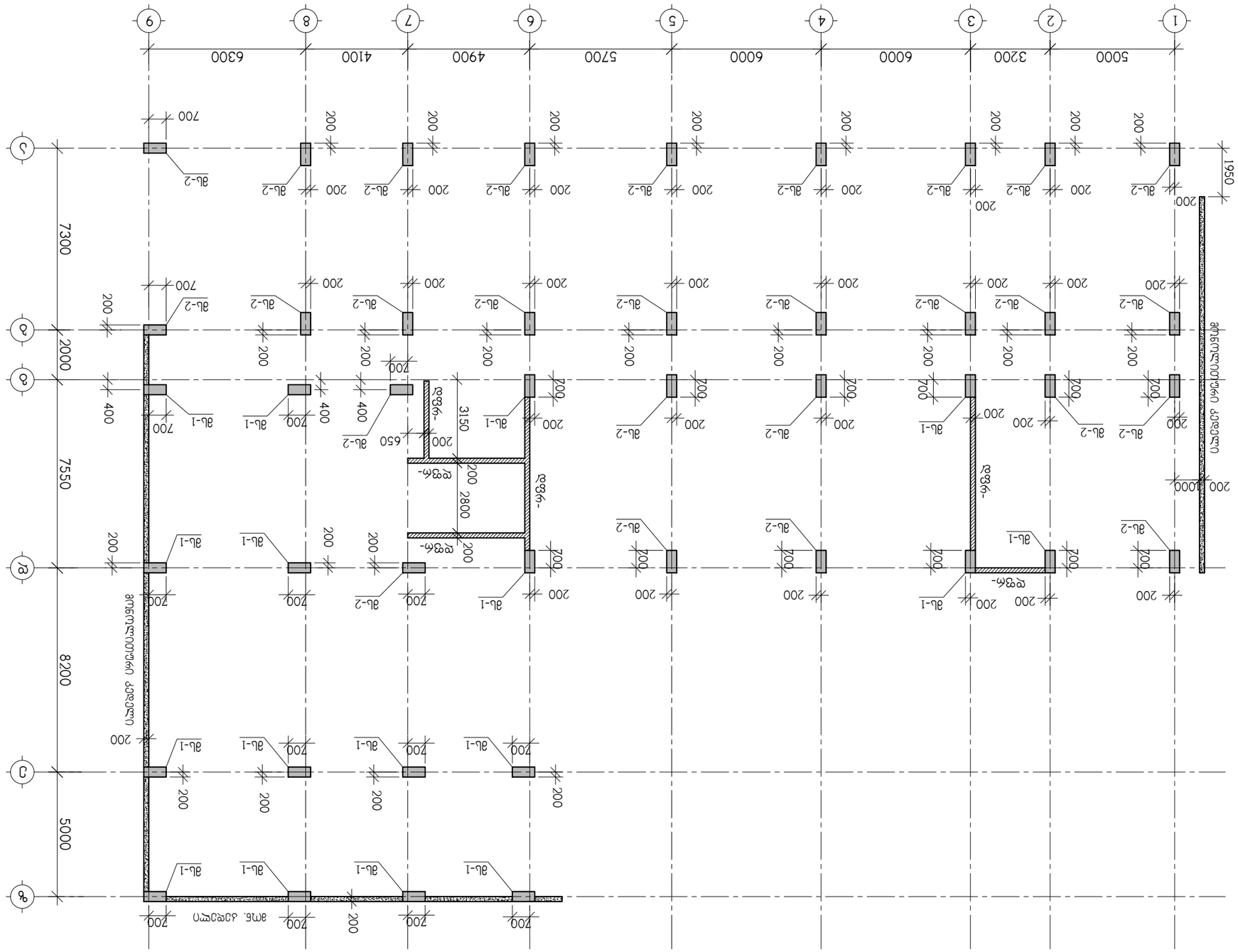

Разраб.	Дмитриенко		Жилой дом по ул. Зелёной, 1 в г. Ростове-на-Дону. Корректировка		
Гл. инж.	Ковалёв			Стадия	Лист	Листов
Нач. отд.	Ковалёв			Р	3	
Н. контр.	Ковалёв					
ГИП	Ковалёв					

Схема расположения свай. Ростверк. Отм. -3.00 Отм. 0.00 Отм. -2.15. Масштаб 1:100

ООО «Ростовский Проектный Институт»

მონოლითური სვეტი მს-1

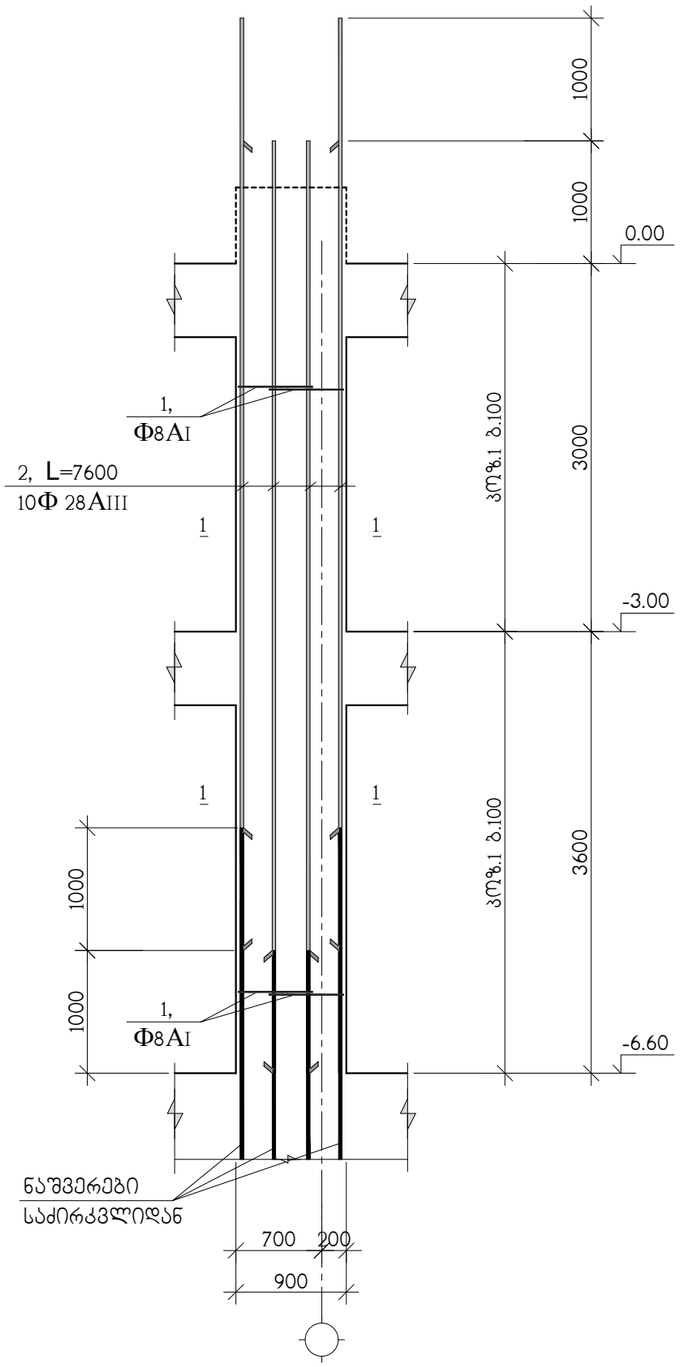

ჭრილი 1-1

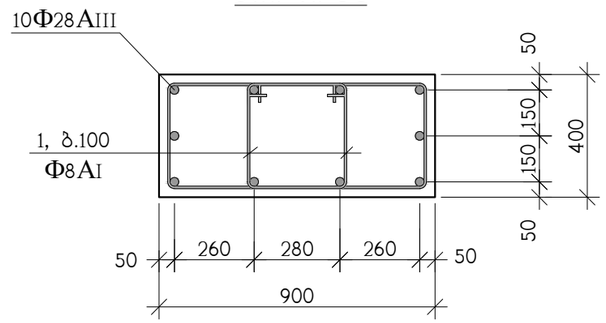

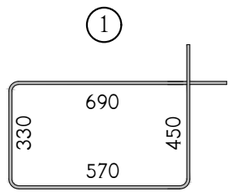

სპზ.	აღნიშვნა	დასახელება	რაოდ. ც.	ერთ-ეული
		მს-1 -6.60 ნიშნულიდან 0.00 ნიშნულამდე	17	
1		Ф8AI სახსტ. 5781-828* L=2040	130	0.80 კგ.
2		Ф28AIII სახსტ. 5781-828* L=7600	10	36.74 კგ.
		B 30 კლასის ბეტონი		2.3 მ^3

თანამდებობა	გვარი	ხელმოწერა	ქ.თბილისი, ჭუჩა კერჩი N 6ა-ს მიმდებარედ, საკადასტრო კოდი, 01.11.05.029.154, მრავალბინიანი საცხოვრებელი სახლი				შ.პ.ს. "კონსტუდიო"
ხელმძღვან.	ე.წოწორია						
არქიტექტორი	ვ.ვისოცკი		კონსტრუქციული ნაწილი				
			მონოლითური სვეტი მს-1				
კონსტრუქტ.	ა.არჩილია						
შემამოწმა	ლ.ჯაიანი		სტადია მ	ფურც. კ-24	ფ-ბი	დაკვ. №	

მონოლითური სვეტი მს-2

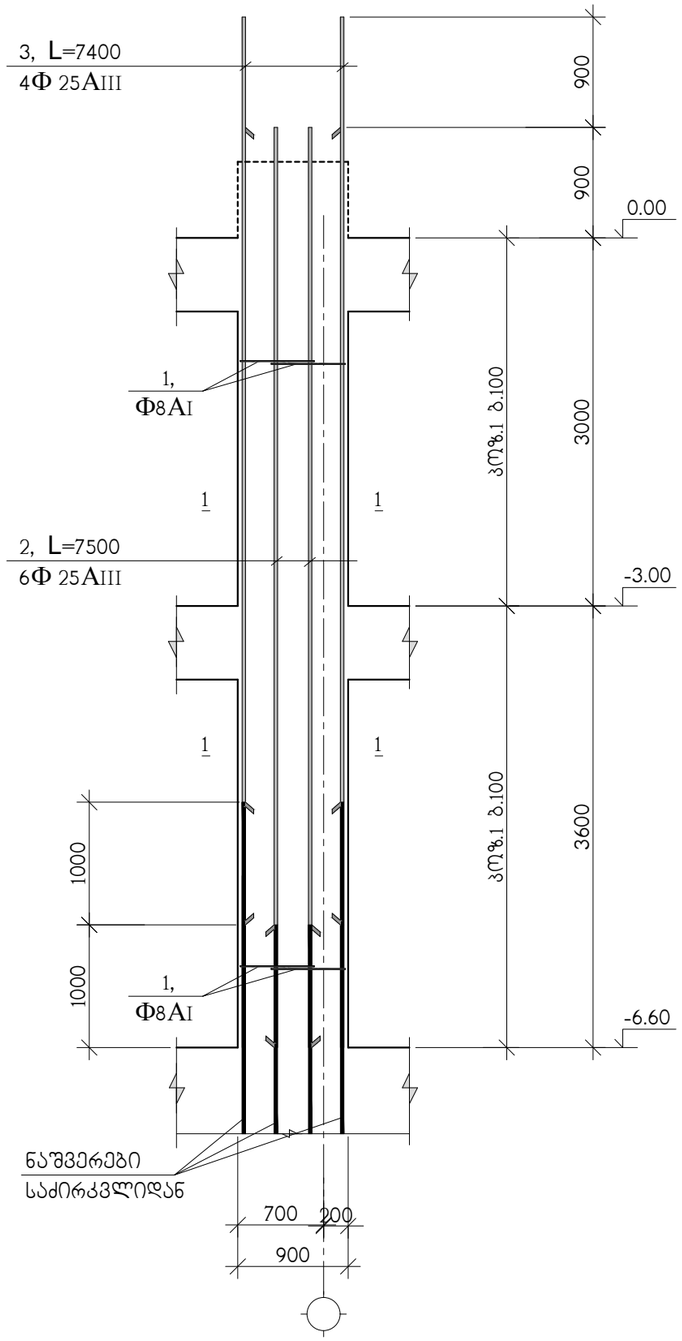

ჭრილი 1-1

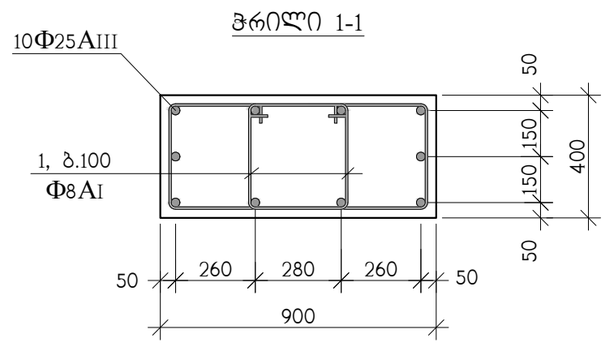

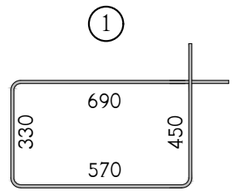

პოზ.	აღნიშვნა	დასახელება	რაოდ. ც.	ერთ-ეული
		მს-2 -6.60 ნიშნულიდან 0.00 ნიშნულამდე	27	
1		Φ8AI სახსტ. 5781-828* L=2040	130	0.80 კგ.
2		Φ25AIII სახსტ. 5781-828* L=7500	6	28.89 კგ.
3		Φ25AIII სახსტ. 5781-828* L=7400	4	28.52 კგ.
		B 30 კლასის ბეტონი		2.3 მ^3

თანამდებობა	გვარი	ხელმოწერა	ქ.თბილისი, კუჩა კერჩი N 6ა-ს მიმდებარედ, საკადასტრო კოდი, 01.11.05.029.154, მრავალბინიანი საცხოვრებელი სახლი			შ.პ.ს. "კონსტუდიო"
ხელმძღვან.	ე.ფოფერია					
არქიტექტორი	ვ.ვისოცკი		კონსტრუქციული ნაწილი			
			მონოლითური სვეტი მს-2			
კონსტრუქტ.	ა.არჩილია					
შემამოწმა	ლ.ჯაიანი		სტადია მ	ფურც. კ-25	ფ-ბი	დაკვ. №

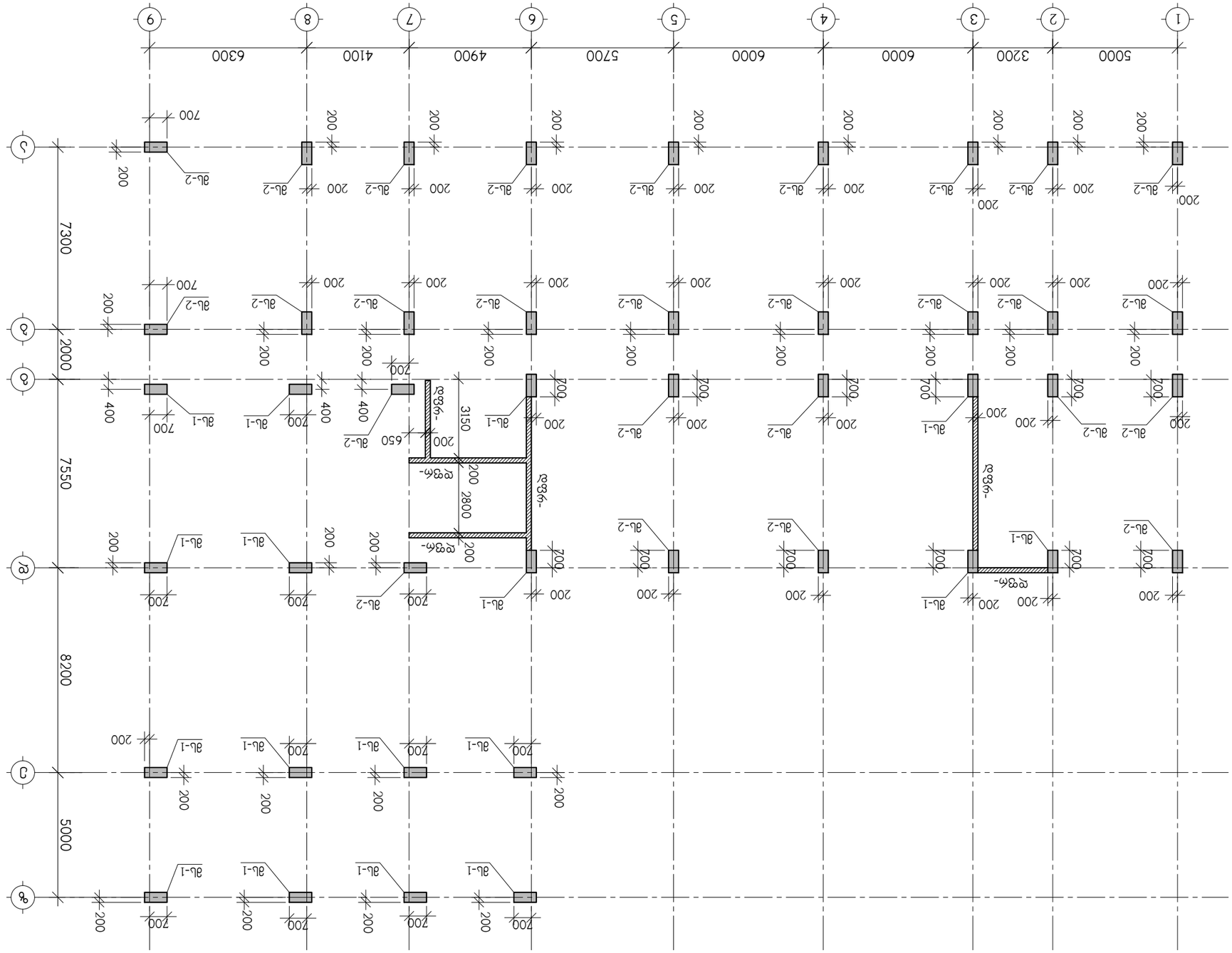

ЗЕМЛЕТРУСНОСТЬ 9 БАЛЛОВ ПО ШКАЛЕ MSK-64 0.00 ОТМЕТКА ПОЛА ЗДАНИЯ ПО ГЕНПЛАНУ СМ. АРХИТЕКТУРНЫЕ ЧЕРТЕЖИ

Разработал	Ахмадов			
Проверил	Ахмадов			
Н.контр.	Ахмадов			
ГИП	Ахмадов			

Многоквартирный 5-этажный жилой дом N 6А-Б, Республика Дагестан, г.Махачкала, ул.Ярагского, 154, 01.11.05.029

Монолитный железобетонный каркас

Схема расположения ВЬ-1 и ВЬ-2

ГАСИ "Дагестанский государственный архитектурно-строительный институт"

Изм.	Кол.уч.	Лист	№ док.	Подпись	Дата

Лист 8 | Листов 26 | Масштаб 1:50 | Формат А1

მონოლითური სვეტი მს-1

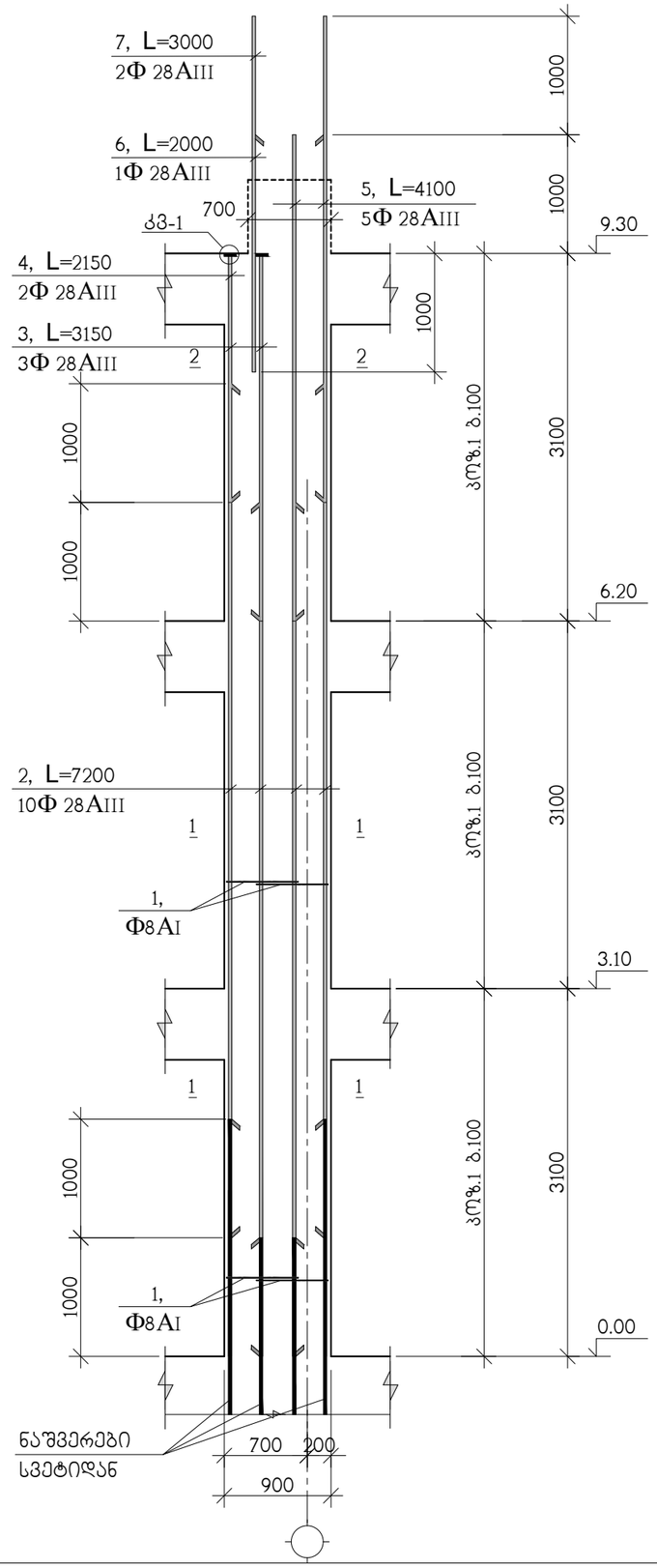

ჭრილი 2-2

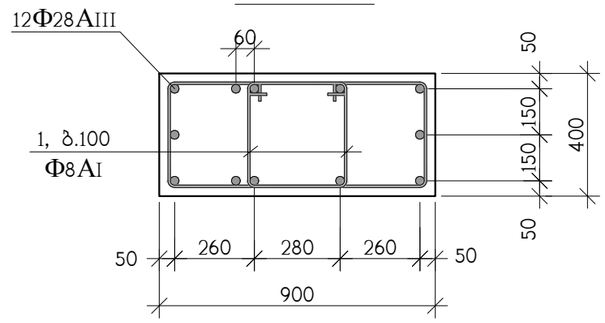

ჭრილი 1-1

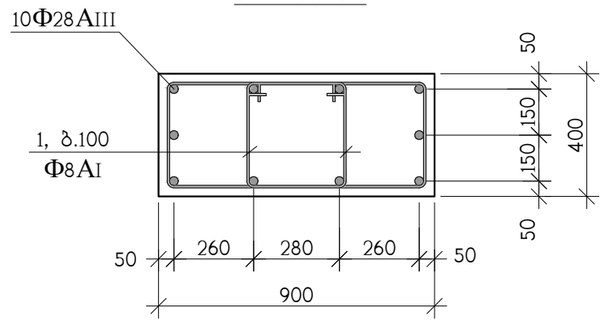

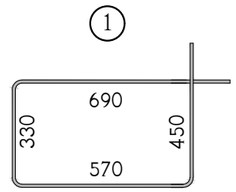

სპ§.	აღნიშვნა	დასახელება	რაოდ. ც.	ერთ-ეული
		მს-1 0.00 ნიშნულიდან 9.30 ნიშნულამდე	17	
1		Φ8AI სახსტ. 5781-828* L=2040	180	0.80 კგ.
2		Φ28AIII სახსტ. 5781-828* L=7200	10	34.80 კგ.
3		Φ28AIII სახსტ. 5781-828* L=3150	3	15.23 კგ.
4		Φ28AIII სახსტ. 5781-828* L=2150	2	10.40 კგ.
5		Φ28AIII სახსტ. 5781-828* L=4100	5	19.82 კგ.
6		Φ28AIII სახსტ. 5781-828* L=2000	1	9.67 კგ.
7		Φ28AIII სახსტ. 5781-828* L=3000	2	14.50 კგ.
9		ფურც. –20x90x90 სახსტ. 380-71*	5	1.3 კგ.
		B 30 კლასის ბეტონი		3.2 მ^3

თანამდებობა	გვარი	ხელმოწერა	ქ.თბილისი, ჭუჩა კერჩი N 6ა-ს მიმდებარედ, საკადასტრო კოდი, 01.11.05.029.154, მრავალბინიანი საცხოვრებელი სახლი	შ.პ.ს. "კონსტუდიო"
ხელმძღვან.	ე.ფოფერია			
არქიტექტორი	ვ.ვისოცკი		კონსტრუქციული ნაწილი	
			მონოლითური სვეტი მს-1	
კონსტრუქტ.	ა.არჩილია			
შემამოწმა	ლ.ჯაიანი		სტადია მ ფურც. კ-27 ფ-ბი დაკვ. №	

მონოლითური სვეტი მს-2

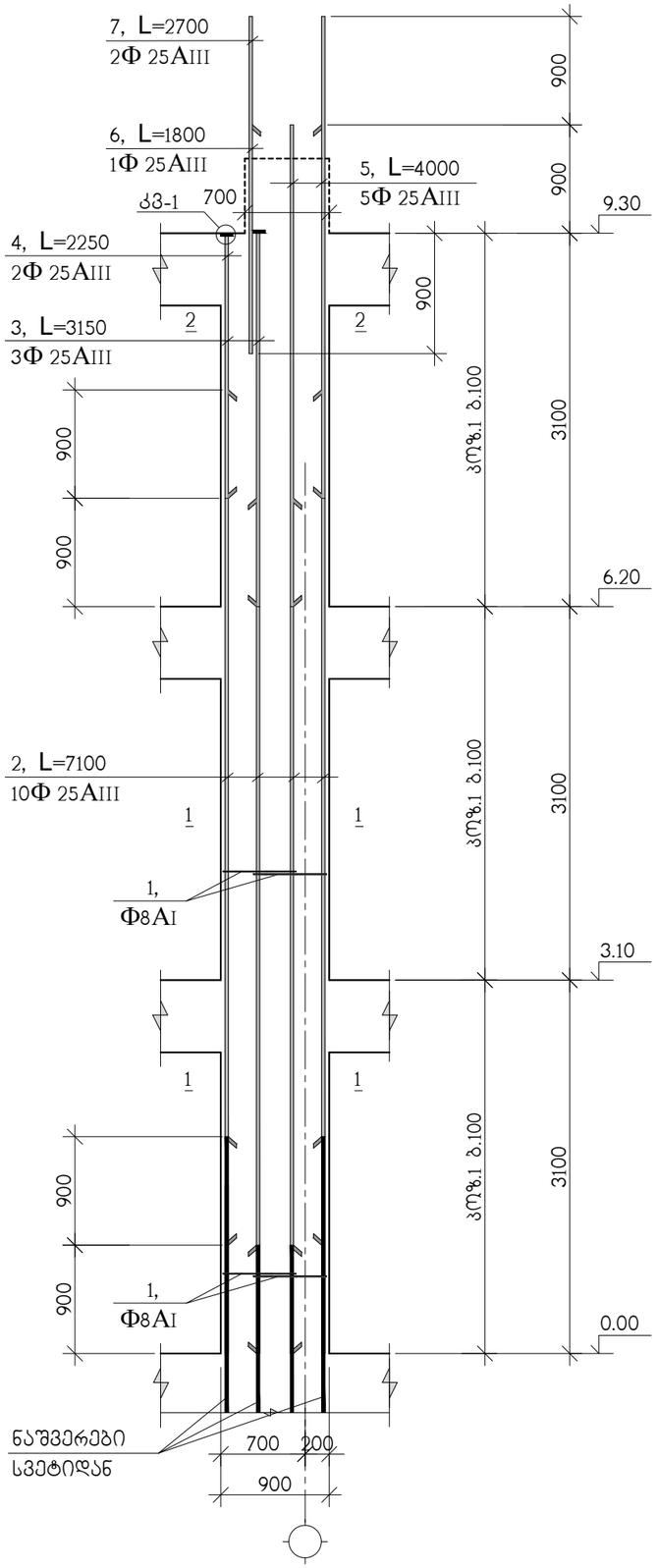

ჭრილი 2-2

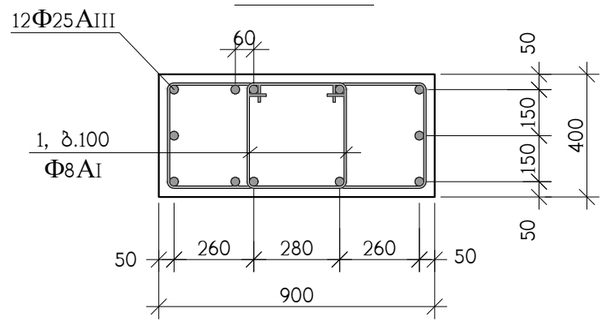

ჭრილი 1-1

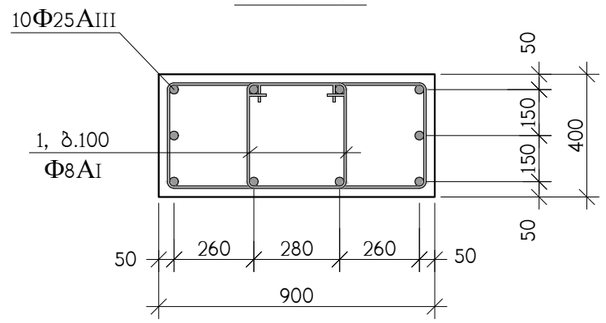

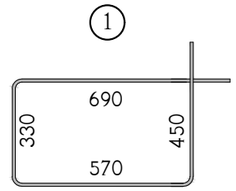

კოზ.	აღნიშვნა	დასახელება	რაოდ. ც.	ერთ-ეული
		მს-2 0.00 ნიშნულიდან 9.30 ნიშნულამდე	27	
1		Φ8AI სახსტ. 5781-828* L=2040	180	0.80 კგ.
2		Φ25AIII სახსტ. 5781-828* L=7100	10	27.36 კგ.
3		Φ25AIII სახსტ. 5781-828* L=3150	3	12.14 კგ.
4		Φ25AIII სახსტ. 5781-828* L=2250	2	8.67 კგ.
5		Φ25AIII სახსტ. 5781-828* L=4000	5	15.42 კგ.
6		Φ25AIII სახსტ. 5781-828* L=1800	1	6.94 კგ.
7		Φ25AIII სახსტ. 5781-828* L=2700	2	10.40 კგ.
9		ფურც. –20x90x90 სახსტ. 380-71*	5	1.3 კგ.
		B 30 კლასის ბეტონი		3.2 მ^3

თანამდებობა	გვარი	ხელმოწერა	ქ.თბილისი, კუჩა ქერჩი N 6ა-ს მიმდებარედ, საკადასტრო კოდი, 01.11.05.029.154, მრავალბინიანი საცხოვრებელი სახლი			შ.პ.ს. "კონსტუდიო"
ხელმძღვან.	ე.ფოფერია		კონსტრუქციული ნაწილი			
არქიტექტორი	ვ.ვისოცკი					
			მონოლითური სვეტი მს-2			
კონსტრუქტ.	ა.არჩილია					
შემოწმა	ლ.ჯაიანი		სტადია მ	ფურც. კ-28	ფ-ბი	დაკვ. №

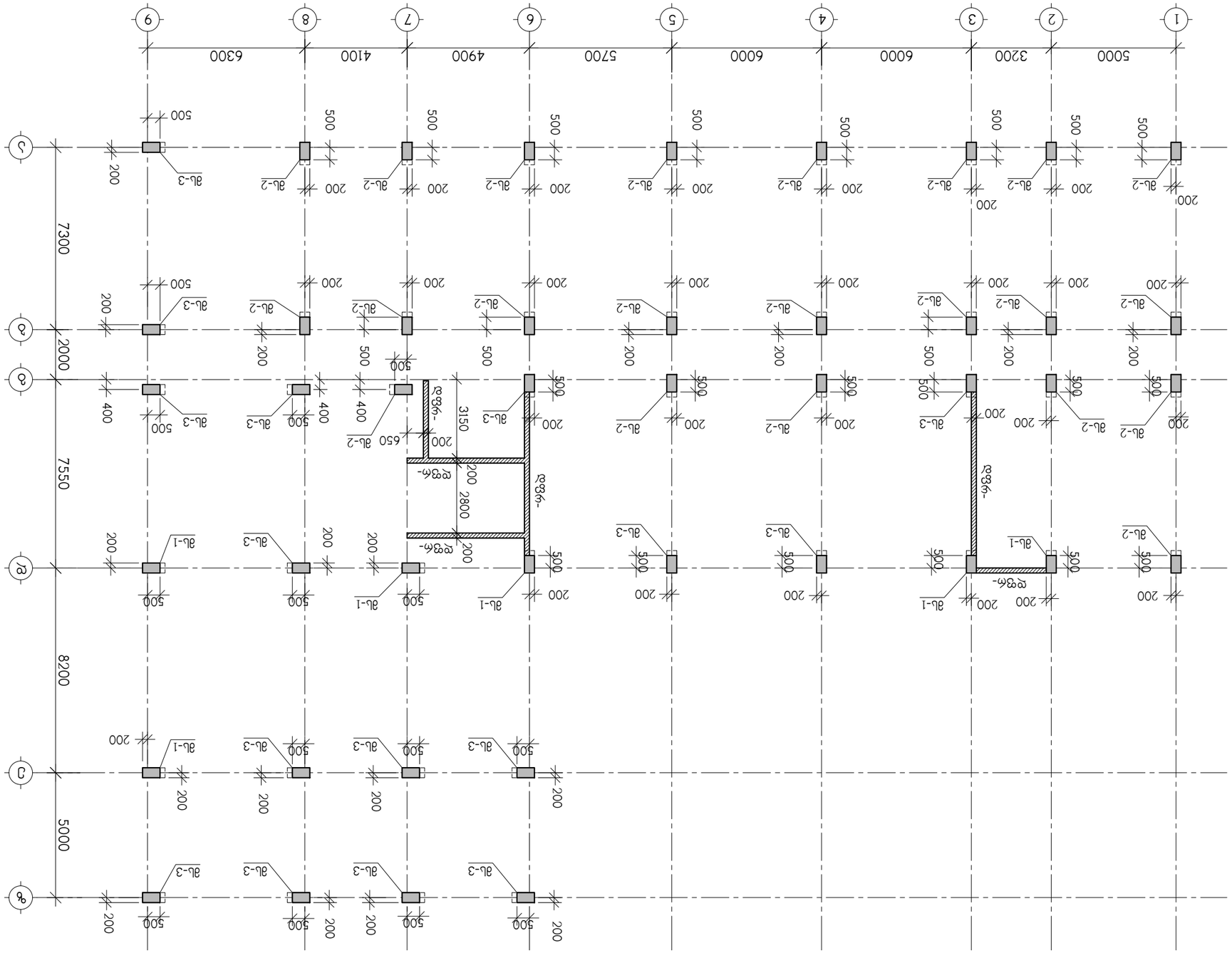

Инв. № подл.	Подпись и дата	Взам. инв. №	

Изм.	Кол. уч.	Лист	№ док.	Подпись	Дата	
ГИП	Ахмедов Ф.Ф.					
Нач. отд.	Мамедов Э.Г.					
Гл. спец.	Гасанов Р.М.					
Нач. сект.	Алиев Т.Н.					
Исполнил	Джафаров К.С.					

Многоэтажный жилой дом с подземной автостоянкой и встроенными помещениями по ул. Низами, 154, г. Баку

Монолитные железобетонные конструкции

Схема расположения элементов перекрытия на отм. 9.30 (с балками) и 15.50 (без балок)

Стадия	Лист	Листов
Р	5	

ООО "Проектстройсервис"

მონოლითური სვეტი მს-1

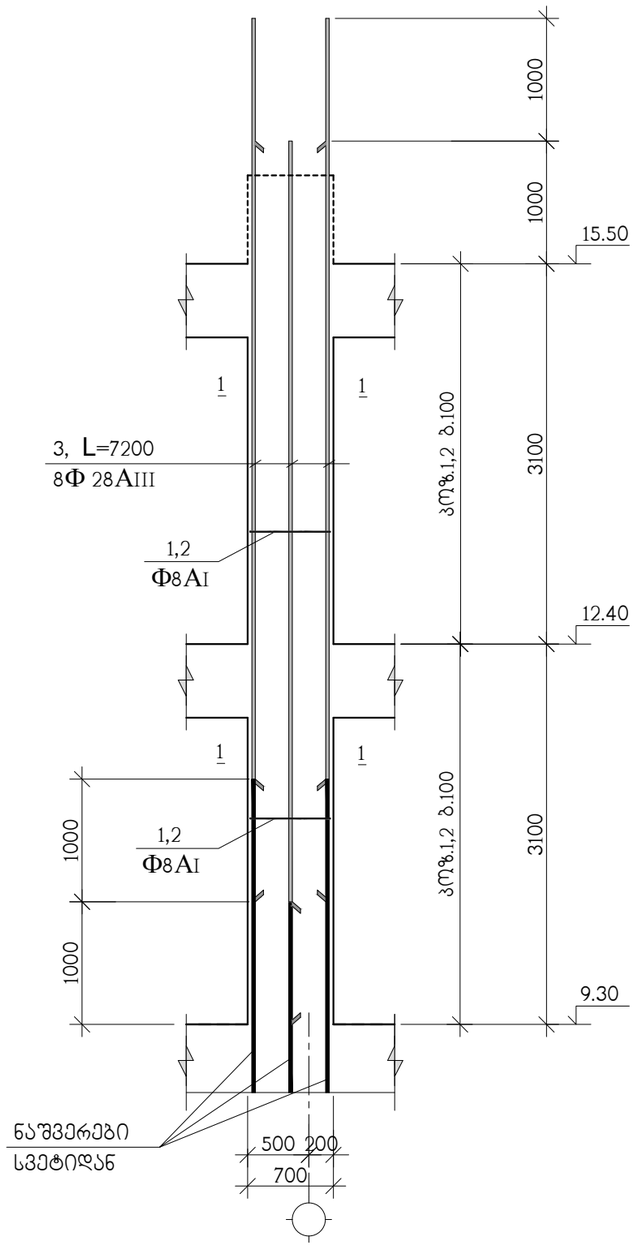

ჭრილი 1-1

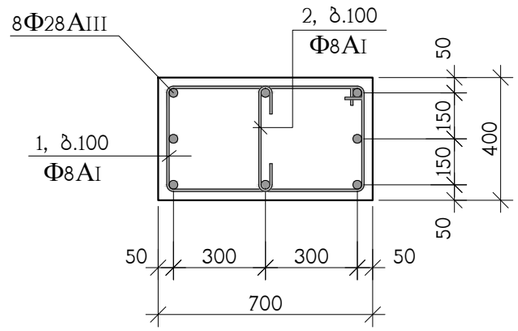

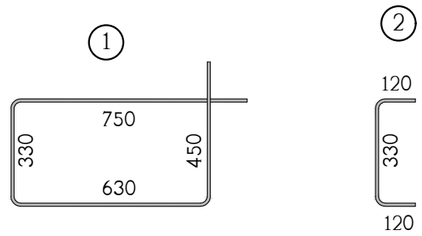

კოჭ.	აღნიშვნა	დასახელება	რაოდ. ც.	ერთ-ეული
		მს-1 9.30 ნიშნულიდან 15.50 ნიშნულამდე	6	
1		Φ8AI სახსტ. 5781-828* L=2160	60	0.86 კგ.
2		Φ8AI სახსტ. 5781-828* L=570	60	0.23 კგ.
3		Φ28AIII სახსტ. 5781-828* L=7200	8	34.80 კგ.
		B 30 კლასის ბეტონი		1.5 მ^3

თანამდებობა	გვარი	ხელმოწერა	ქ.თბილისი, კუჩა კერჩი N 6ა-ს მიმდებარედ, საკადასტრო კოდი, 01.11.05.029.154, მრავალბინიანი საცხოვრებელი სახლი			შ.პ.ს. "კონსტუდიო"
ხელმძღვან.	ე.ფოფერია					
არქიტექტორი	ვ.ვისოცკი		კონსტრუქციული ნაწილი			
			მონოლითური სვეტი მს-1			
კონსტრუქტ.	ა.არჩილია					
შეამოწმა	ლ.ჯაიანი		სტადია მ	ფურც. კ-30	ფ-ბი	დაკვ. №

მონოლითური სვეტი მს-2

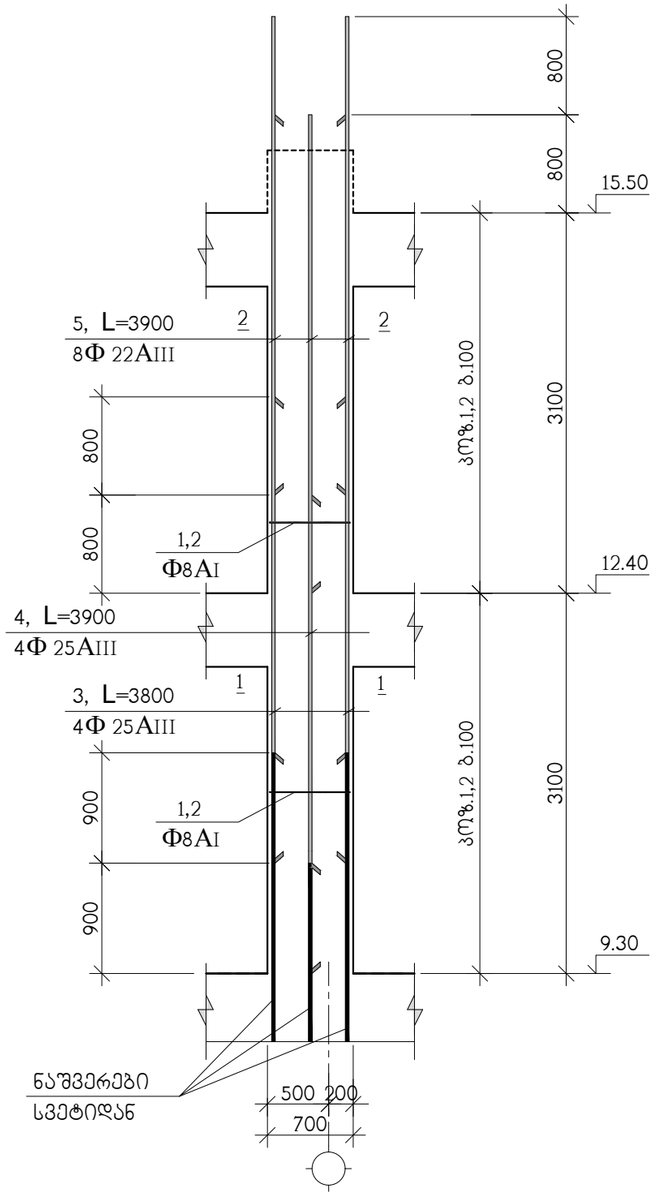

ჭრილი 1-1

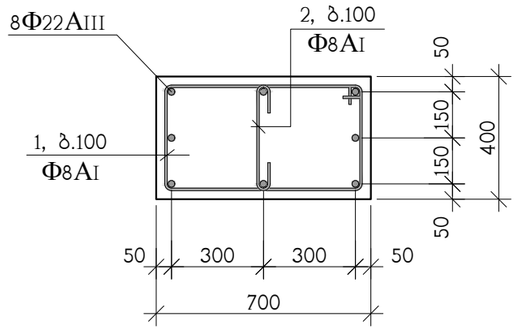

ჭრილი 1-1

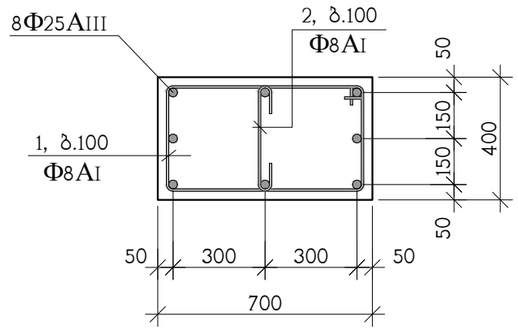

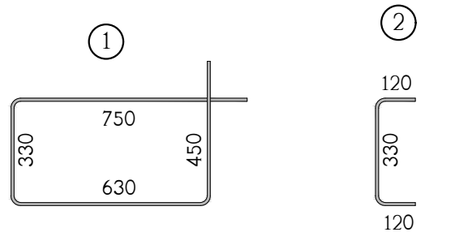

პოზ.	აღნიშვნა	დასახელება	რაოდ. ც.	ერთ-ეული
		მს-2 9.30 ნიშნულიდან 15.50 ნიშნულამდე	23	
1		Φ8AI სახსტ. 5781-828* L=2160	60	0.86 კგ.
2		Φ8AI სახსტ. 5781-828* L=570	60	0.23 კგ.
3		Φ25AIII სახსტ. 5781-828* L=3800	4	14.65 კგ.
4		Φ25AIII სახსტ. 5781-828* L=3900	4	15.03 კგ.
5		Φ22AIII სახსტ. 5781-828* L=3900	8	11.63 კგ.
		B 30 კლასის ბეტონი		1.5 მ³

თანამდებობა	გვარი	ხელმოწერა	ქ.თბილისი, კუჩა კერჩი N 6ა-ს მიმდებარედ, საკადასტრო კოდი, 01.11.05.029.154, მრავალბინიანი საცხოვრებელი სახლი			შ.პ.ს. "კონსტუდიო"
ხელმძღვან.	ე.ფოფერია					
არქიტექტორი	ვ.ვისოცკი		კონსტრუქციული ნაწილი			
			მონოლითური სვეტი მს-2			
კონსტრუქტ.	ა.არჩილია					
შემამოწმა	ლ.ჯაიანი		სტადია მ	ფურც. კ-31	ფ-ბი	დაკვ. №

მონოლითური სვეტი მს-3

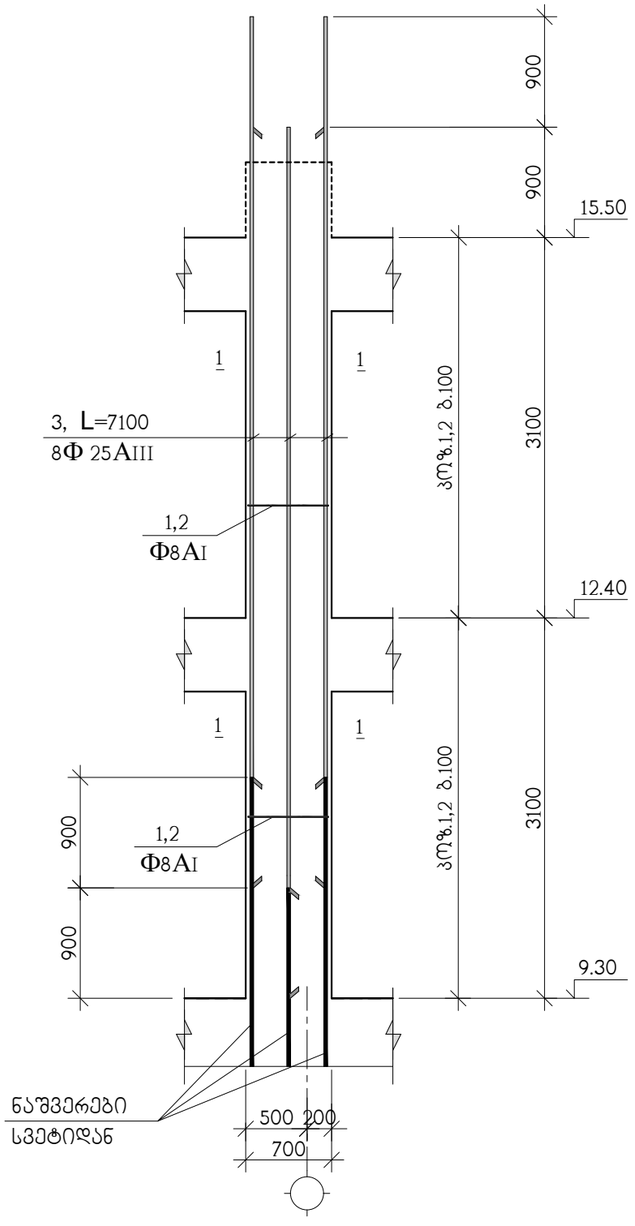

ჭრილი 1-1

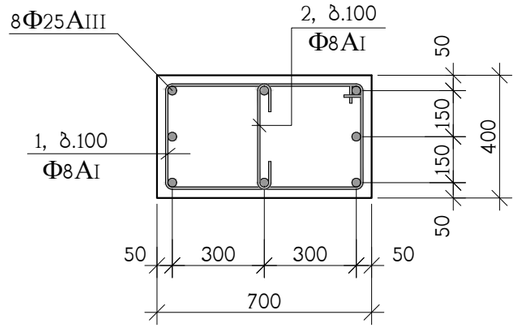

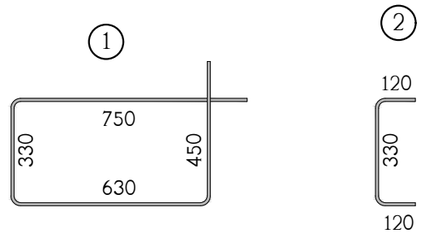

პოზ.	აღნიშვნა	დასახელება	რაოდ. ც.	ერთ-ეული
		მს-3 9.30 ნიშნულიდან 15.50 ნიშნულამდე	15	
1		Φ8AI სახსტ. 5781-828* L=2160	60	0.86 კგ.
2		Φ8AI სახსტ. 5781-828* L=570	60	0.23 კგ.
3		Φ25AIII სახსტ. 5781-828* L=7100	8	27.35 კგ.
		B 30 კლასის ბეტონი		1.5 მ^3

თანამდებობა	გვარი	ხელმოწერა	ქ.თბილისი, ჭუჩა კერჩი N 6ა-ს მიმდებარედ, საკადასტრო კოდი, 01.11.05.029.154, მრავალბინიანი საცხოვრებელი სახლი			შ.პ.ს. "კონსტუდიო"
ხელმძღვან.	ე.ფოფერია					
არქიტექტორი	ვ.ვისოცკი		კონსტრუქციული ნაწილი			
			მონოლითური სვეტი მს-3			
კონსტრუქტ.	ა.არჩილია					
შეამოწმა	ლ.ჯაიანი		სტადია მ	ფურც. კ-32	ფ-ბი	დაკვ. №

მონოლითური სვეტების და კედლების ბეგმა 15.50 ნიშნულიდან 24.80 ნიშნულამდე

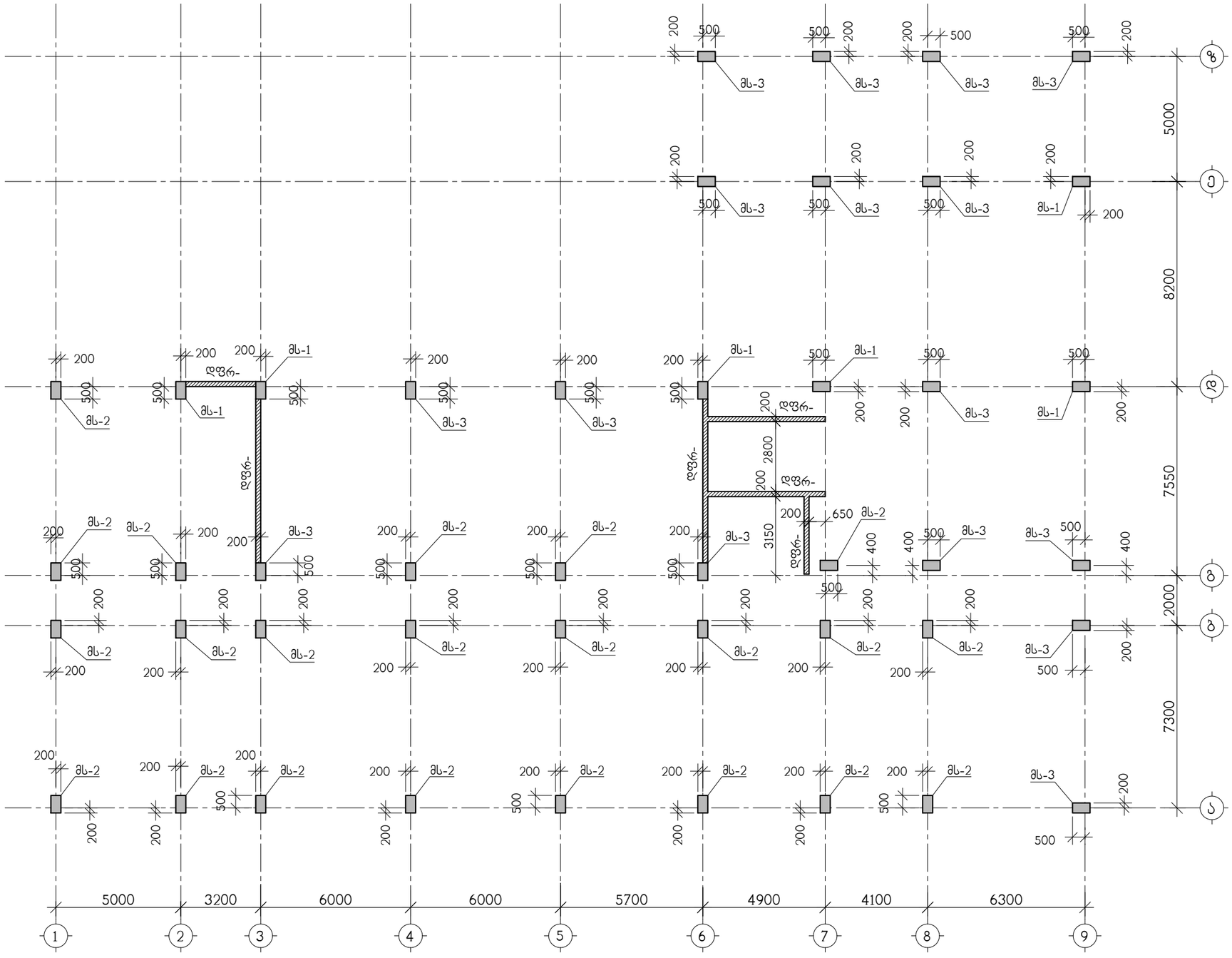

თანამდებობა	გვარი	ხელმოწერა	ქ.თბილისი, ჯუჯა ქერჩი N 6ა-ს მიმდებარედ, საკადასტრო კოდი, 01.11.05.029.154, მრავალბინიანი საცხოვრებელი სახლი	შ.პ.ს. "კონსტუდიო"
ხელმძღვან.	ე.წოწორია			
არქიტექტორი	ვ.ვისოცკი		კონსტრუქციული ნაწილი	
			მონოლითური სვეტების და კედლების ბეგმა 15.50 ნიშნულიდან 24.80 ნიშნულამდე	
კონსტრუქტ.	ა.არჩილია			
შემოწმა	ლ.ჯაიანი		სტადია მ ფურც. კ-33 ფ-ბი დაკვ. №	

მონოლითური სვეტი მს-1

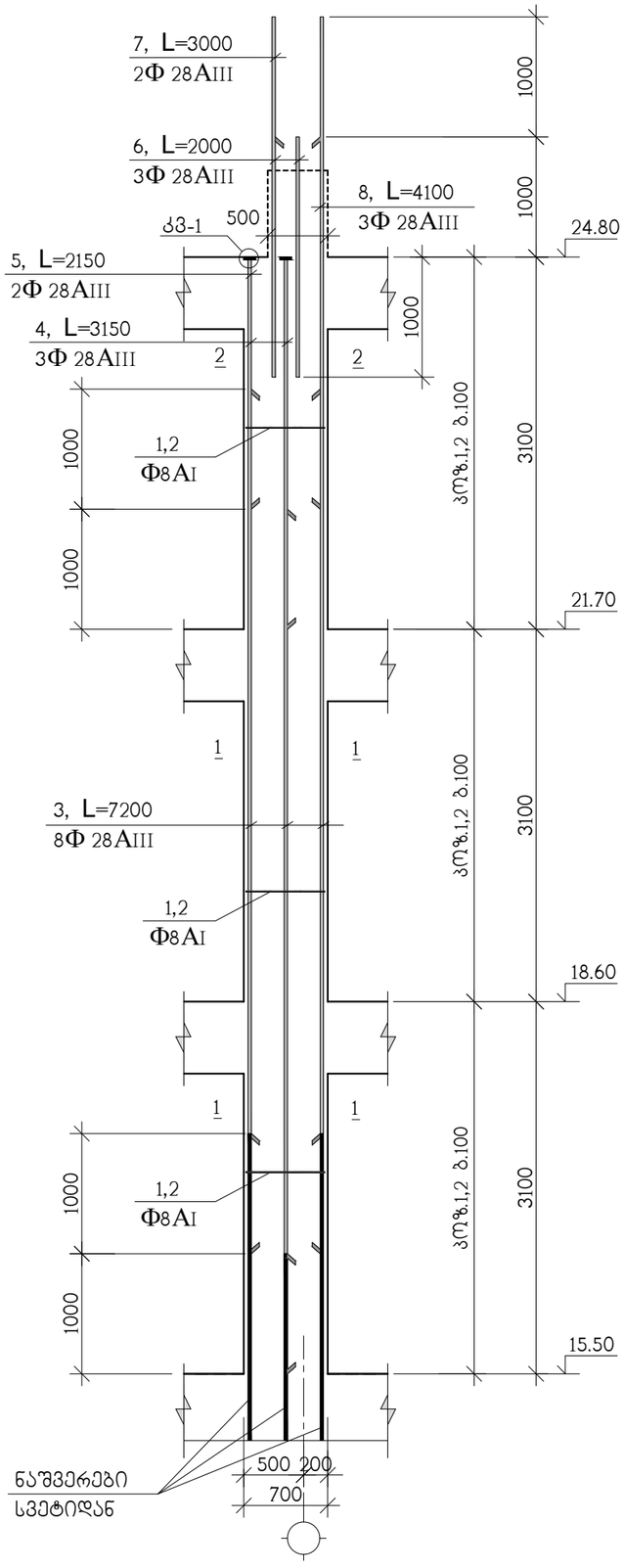

ჭრილი 2-2

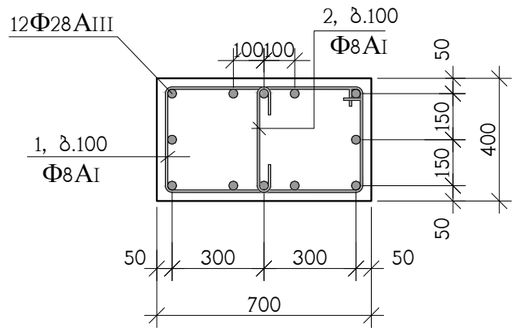

ჭრილი 1-1

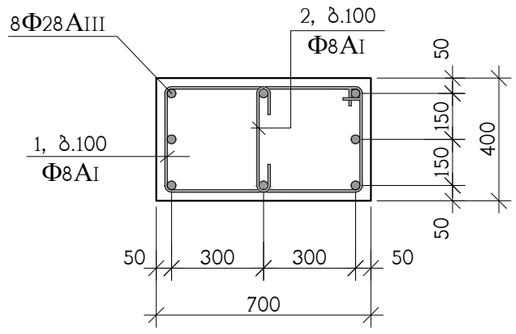

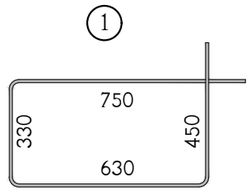

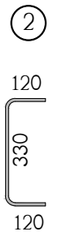

კოზ.	აღნიშვნა	დასახელება	რაოდ. ც.	ერთ-ეული
		მს-1 15.50 ნიშნულიდან 24.80 ნიშნულამდე	6	
1		Φ8AI სახსტ. 5781-828* L=2160	90	0.86 კგ.
2		Φ8AI სახსტ. 5781-828* L=570	90	0.23 კგ.
3		Φ28AIII სახსტ. 5781-828* L=7200	8	34.80 კგ.
4		Φ28AIII სახსტ. 5781-828* L=3150	3	15.23 კგ.
5		Φ28AIII სახსტ. 5781-828* L=2150	2	10.40 კგ.
6		Φ28AIII სახსტ. 5781-828* L=2000	3	9.67 კგ.
7		Φ28AIII სახსტ. 5781-828* L=3000	2	14.50 კგ.
8		Φ28AIII სახსტ. 5781-828* L=4100	3	19.82 კგ.
9		ფურც. –20x90x90 სახსტ. 380-71*	5	1.3 კგ.
		B 30 კლასის ბეტონი		2.5 მ^3

თანამდებობა	გვარი	ხელმოწერა	ქ.თბილისი, ჭუჩა კერჩი N 6ა-ს მიმდებარედ, საკადასტრო კოდი, 01.11.05.029.154, მრავალბინიანი საცხოვრებელი სახლი			შ.პ.ს. "კონსტუდიო"
ხელმძღვან.	ე.წოწერია					
არქიტექტორი	ვ.ვისოცკი		კონსტრუქციული ნაწილი			
			მონოლითური სვეტი მს-1			
კონსტრუქტ.	ა.არჩილია					
შემამოწმა	ლ.ჯაიანი		სტადია მ	ფურც. კ-34	ფ-ბი	დაკვ. №

მონოლითური სვეტი მს-2

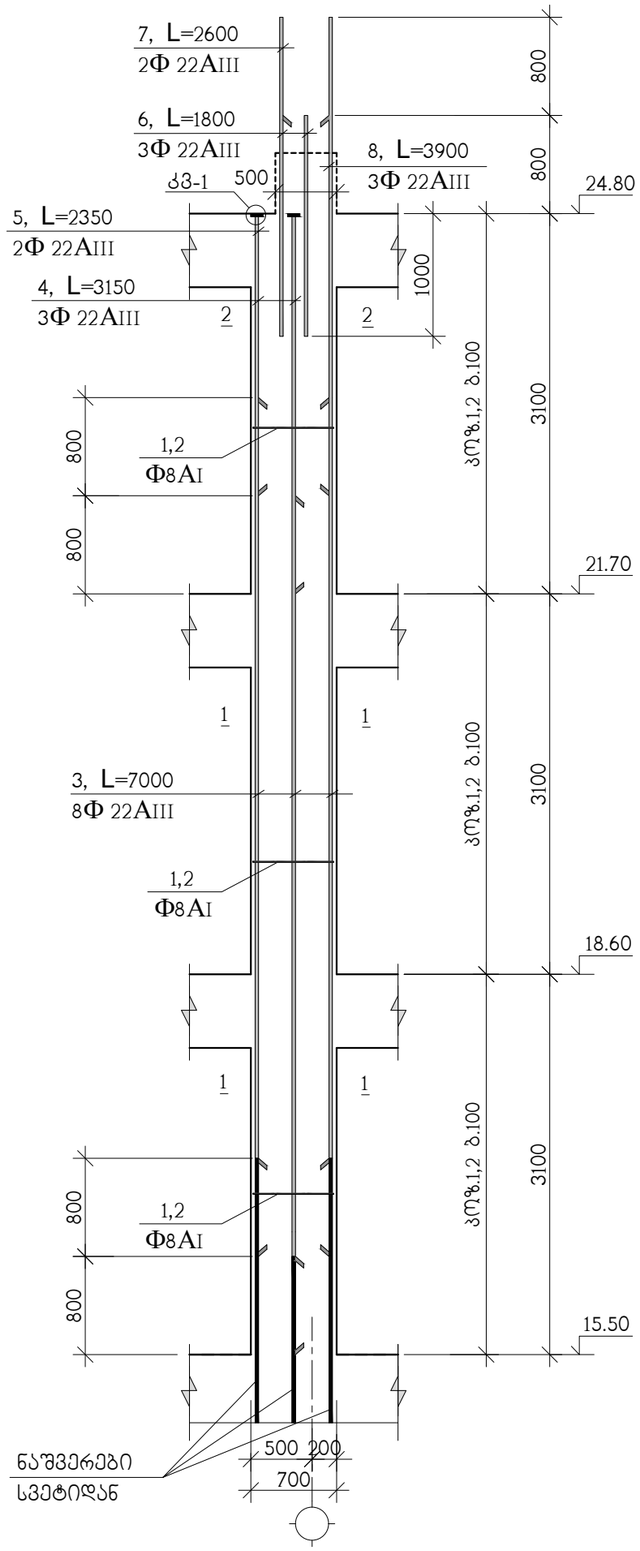

ჭრილი 2-2

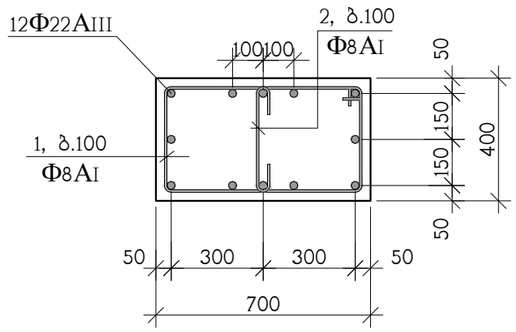

ჭრილი 1-1

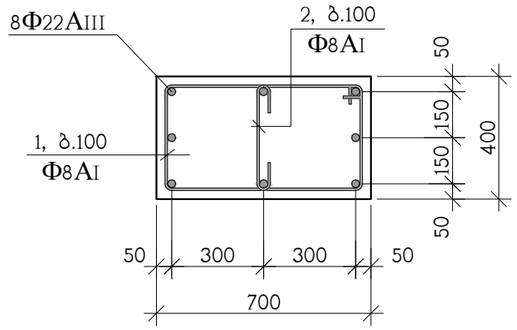

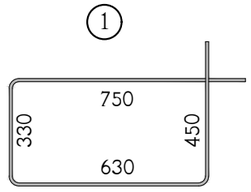

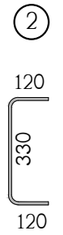

პოზ.	აღნიშვნა	დასახელება	რაოდ. ც.	ერთ-ეული
		მს-2 15.50 ნიშნულიდან 24.80 ნიშნულამდე	23	
1		Ф8AI სახსტ. 5781-828* L=2160	90	0.86 კგ.
2		Ф8AI სახსტ. 5781-828* L=570	90	0.23 კგ.
3		Ф22AIII სახსტ. 5781-828* L=7000	8	20.89 კგ.
4		Ф22AIII სახსტ. 5781-828* L=3150	3	9.40 კგ.
5		Ф22AIII სახსტ. 5781-828* L=2350	2	7.01 კგ.
6		Ф22AIII სახსტ. 5781-828* L=1800	3	5.38 კგ.
7		Ф22AIII სახსტ. 5781-828* L=2600	2	7.76 კგ.
8		Ф22AIII სახსტ. 5781-828* L=3900	3	11.64 კგ.
9		ფურც. –20x90x90 სახსტ. 380-71*	5	1.3 კგ.
		B 30 კლასის ბეტონი		2.5 მ^3

თანამდებობა	გვარი	ხელმოწერა	ქ.თბილისი, ჯუჯა ქერჩი N 6ა-ს მიმდებარედ, საკადასტრო კოდი, 01.11.05.029.154, მრავალბინიანი საცხოვრებელი სახლი			შ.პ.ს. "კონსტუდიო"
ხელმძღვან.	ე.წოწერია					
არქიტექტორი	ვ.ვისოცკი		კონსტრუქციული ნაწილი			
			მონოლითური სვეტი მს-2			
კონსტრუქტ.	ა.არჩილია					
შემამოწმა	ლ.ჯაიანი		სტადია მ	ფურც. კ-35	ფ-ბი	დაკვ. №

მონოლითური სვეტი მს-3

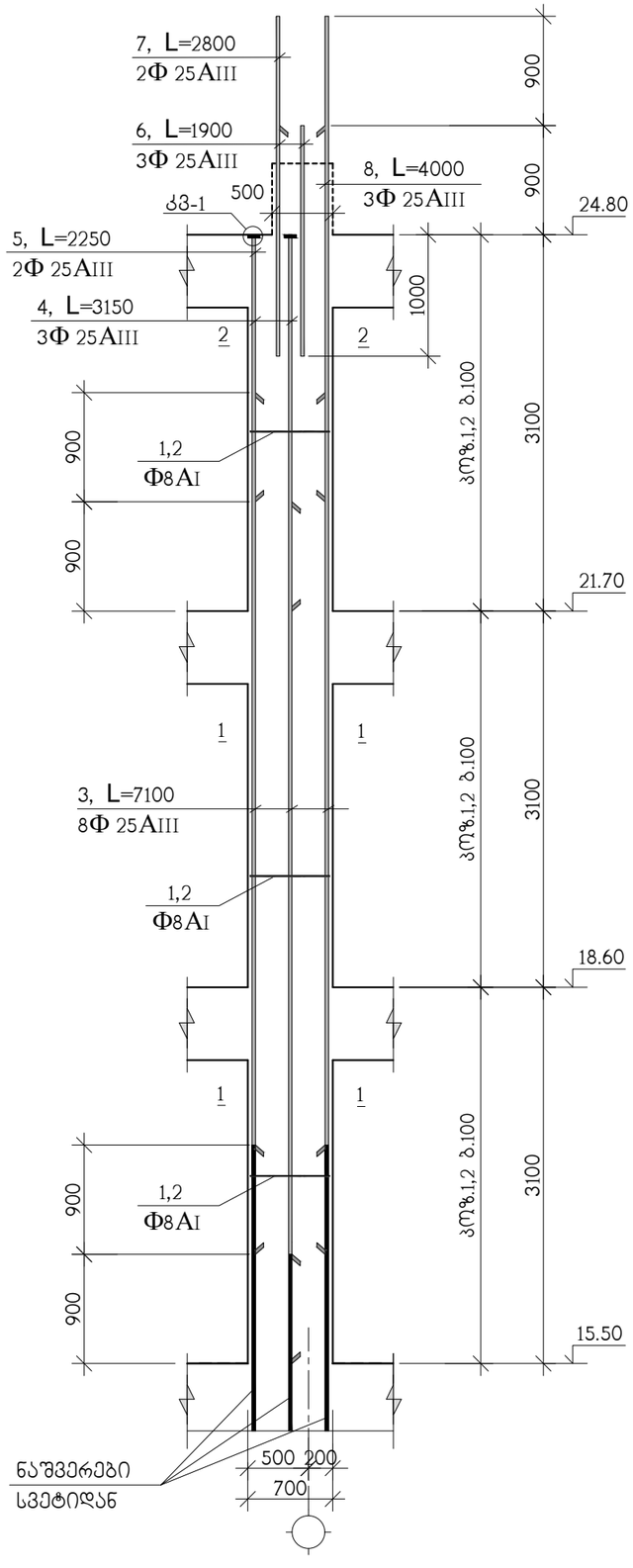

ჭრილი 2-2

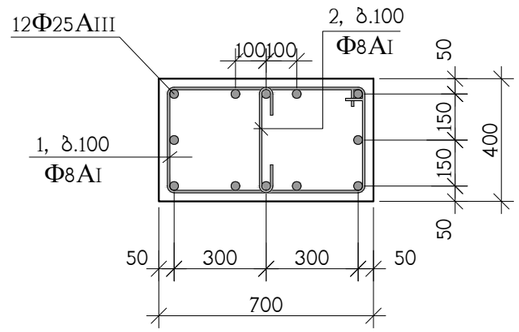

ჭრილი 1-1

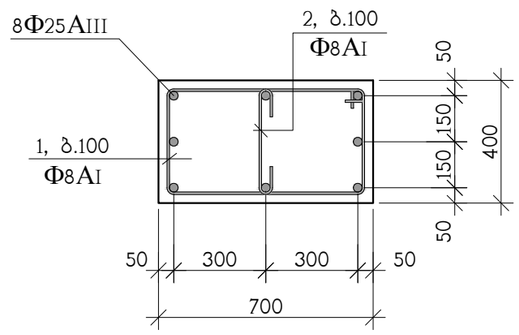

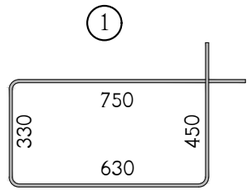

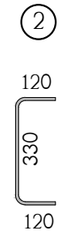

პოზ.	აღნიშვნა	დასახელება	რაოდ. ც.	ერთ-ეული
		მს-3 15.50 ნიშნულიდან 24.80 ნიშნულამდე	15	
1		Φ8AI სახსტ. 5781-828* L=2160	90	0.86 კგ.
2		Φ8AI სახსტ. 5781-828* L=570	90	0.23 კგ.
3		Φ25AIII სახსტ. 5781-828* L=7100	8	27.36 კგ.
4		Φ25AIII სახსტ. 5781-828* L=3150	3	12.14 კგ.
5		Φ25AIII სახსტ. 5781-828* L=2250	2	8.67 კგ.
6		Φ25AIII სახსტ. 5781-828* L=1900	3	7.32 კგ.
7		Φ25AIII სახსტ. 5781-828* L=2800	2	10.79 კგ.
8		Φ25AIII სახსტ. 5781-828* L=4000	3	15.42 კგ.
9		ფურც. –20x90x90 სახსტ. 380-71*	5	1.3 კგ.
		B 30 კლასის ბეტონი		2.5 მ^3

თანამდებობა	გვარი	ხელმოწერა	ქ.თბილისი, ჭუჩა ქერჩი N 6ა-ს მიმდებარედ, საკადასტრო კოდი, 01.11.05.029.154, მრავალბინიანი საცხოვრებელი სახლი			შ.პ.ს. "კონსტუდიო"
ხელმძღვან.	ე.ფოფერია					
არქიტექტორი	ვ.ვისოცკი		კონსტრუქციული ნაწილი			
			მონოლითური სვეტი მს-3			
კონსტრუქტ.	ა.არჩილია					
შეამოწმა	ლ.ჯაიანი		სტადია მ	ფურც. კ-36	ფ-ბი	დაკვ. №

ՄՈՆՈԼԻԹԱՅԻՆ	ԾԱԽՄ	ԱՇԽԱՏԱՆՔԱՅԻՆ ՆԿԱՐՆԵՐ		
ԳԼԽԱՎՈՐ ՃԱՐՏԱՐԱՊԵՏ	Հ.ՍԱՐԳՍՅԱՆ			
ՀԱՍՏԱՏՈՂ ՄԱՍՆԱԳԵՏ	Ա.ՀՈՎՀԱՆՆԻՍՅԱՆ			
ԱՐՏԱԿԱՐԳ. ՃԱՐՏԱՐԱՊԵՏ	Ա.Ա.ԱՖՈՅԱՆ			
ԳՐ.ՃԱՐՏԱՐԱՊԵՏ	ԵՐ.ԺԱՆՅՈՒՏԱ			
ՀԱՇՎԱՐԿՈՂ				

ՀՀ, ԳԵՂԱՐՔՈՒՆԻՔԻ ՄԱՐԶ, ՃՐՔԱ ՀԱՄԱՅՆՔԻ ՀԱՄԱՅՆՔԱՅԻՆ ԿԵՆՏՐՈՆԻ ԱՌԱՋԻՆ ՇԵՐՏԻ ՇԻՆԱՐԱՐՈՒԹՅՈՒՆՆԵՐԻ ԱՇԽԱՏԱՆՔԱՅԻՆ ՆԱԽԱԳԻԾ

ՀՀ, ԳԵՂԱՐՔՈՒՆԻՔԻ ՄԱՐԶ, ՃՐՔԱ ՀԱՄԱՅՆՔԻ N 6ա-և ՇՀԵՓՀԱՅԿԱՅԻՆ ԱՇԽԱՏԱՆՔՆԵՐ, ԱՇԽԱՏԱՆՔԱՅԻՆ ՆԱԽԱԳԻԾ 01.11.05.029.154, ՓԱՅԱՅԻՆ ՇԵՐՏԻ ՇԻՆԱՐԱՐՈՒԹՅՈՒՆՆԵՐԻ ԱՇԽԱՏԱՆՔԱՅԻՆ ՆԱԽԱԳԻԾ

ԱՄԲԱՐԱՁԱՎԱՆ ԲՆԱԿԱՎԱՅՐԻ ԱՌԱՋԻՆ ՇԵՐՏԻ ՇԻՆԱՐԱՐՈՒԹՅՈՒՆՆԵՐԻ ՓՈՐՁԱՐԿԱՅԻՆ ՀԱՏԱԿԱՑՈՒՄ

24.80 ՀՈՂԱՅՆԱՑՈՒՄ 31.00 ՀՈՂԱՅՆԱՑՈՒՄ

ՀԱՇՎԱՐԿՈՂ	ՀԱՍՏԱՏՈՂ	ԱՐՏԱԿԱՐԳ.	ԳՐ.ՃԱՐՏԱՐԱՊԵՏ	ՄՇԱԿՈՂ

ՇՓՀ-ՀԱՍ-ԱՇ-37	ՓՓՀԱՑ. Ա-37	8	ՄՇԱԿՈՂ Ա	ԹԱՆ	ԹՂԱԹ. №

ՀՀ
ՀՀ.Ա.
"ԱՄԲԱՐԱՁԱՎԱՆ"

მონოლითური სვეტი მს-1

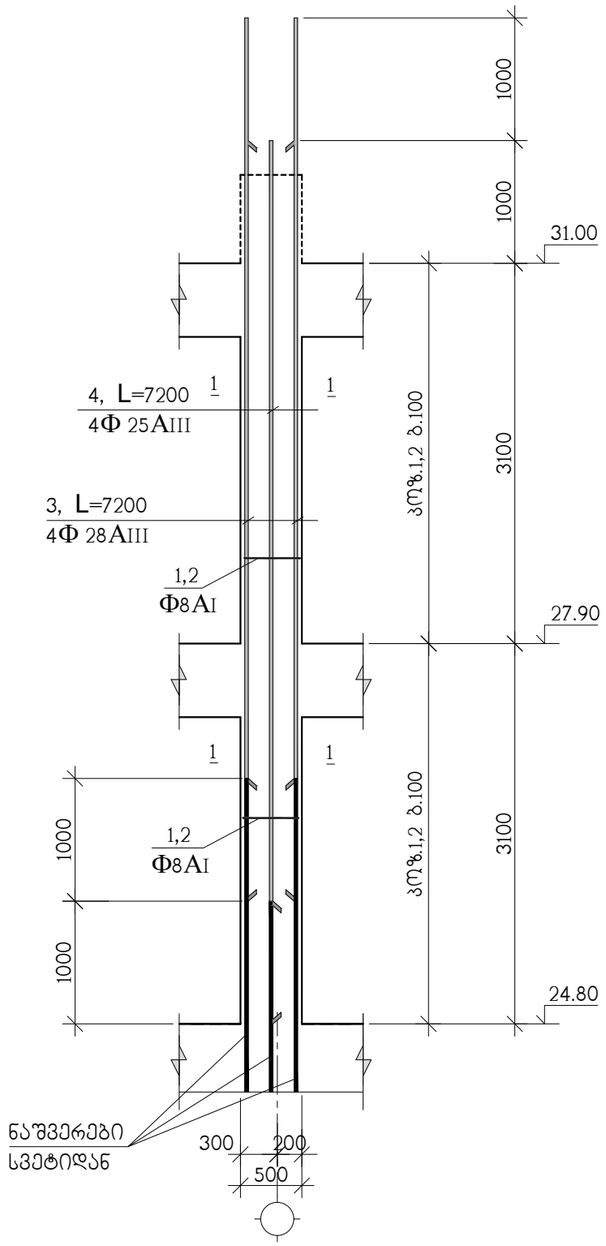

ჯვარი 1-1

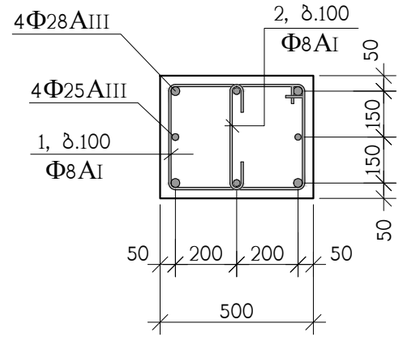

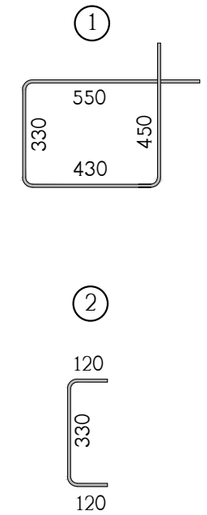

სპ№	აღნიშვნა	დასახელება	რაოდ. ც.	ერთ-ეული
		მს-1 24.80 ნიშნულიდან 31.00 ნიშნულამდე	6	
1		Φ8AI სახსტ. 5781-828* L=1760	60	0.70 კგ.
2		Φ8AI სახსტ. 5781-828* L=570	60	0.23 კგ.
3		Φ28AIII სახსტ. 5781-828* L=7200	4	34.80 კგ.
4		Φ25AIII სახსტ. 5781-828* L=7200	4	27.74 კგ.
		B 30 კლასის ბეტონი		1.2 მ^3

თანამდებობა	გვარი	ხელმოწერა	ქ.თბილისი, ჭუჩა ქერჩი N 6ა-ს მიმდებარედ, საკადასტრო კოდი, 01.11.05.029.154, მრავალბინიანი საცხოვრებელი სახლი				შ.პ.ს. "კონსტუდიო"
ხელმძღვან.	ე.ფოფერია		კონსტრუქციული ნაწილი				
არქიტექტორი	ვ.ვისოცკი						
			მონოლითური სვეტი მს-1				
კონსტრუქტ.	ა.არჩილია						
შემოწმა	ლ.ჯაიანი		სტადია მ	ფურც. კ-38	ფ-ბი	დაკვ. №	

მონოლითური სვეტი მს-2

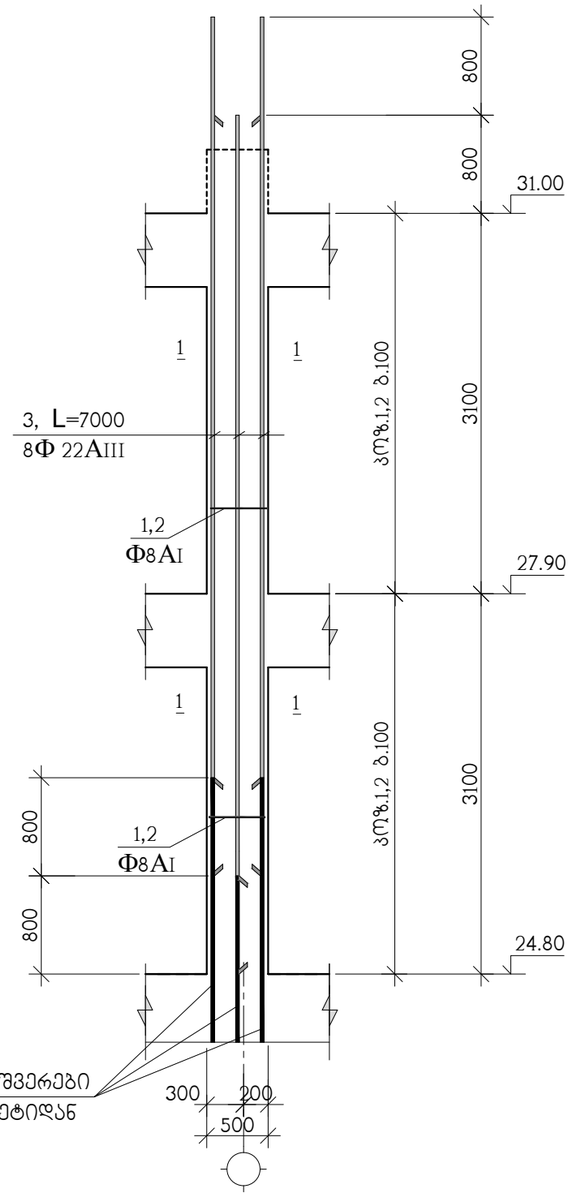

ჭრილი 1-1

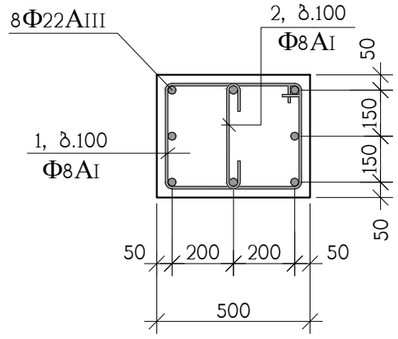

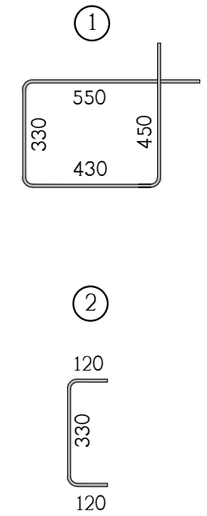

პოზ.	აღნიშვნა	დასახელება	რაოდ. ც.	ერთ-ეული
		მს-2 24.80 ნიშნულიდან 31.00 ნიშნულამდე	23	
1		Φ8AI სახსტ. 5781-828* L=1760	60	0.70 კგ.
2		Φ8AI სახსტ. 5781-828* L=570	60	0.23 კგ.
3		Φ22AIII სახსტ. 5781-828* L=7000	8	20.89 კგ.
		B 30 კლასის ბეტონი		1.2 მ^3

თანამდებობა	გვარი	ხელმოწერა	ქ.თბილისი, ჭუჩა კერჩი N 6ა-ს მიმდებარედ, საკადასტრო კოდი, 01.11.05.029.154, მრავალბინიანი საცხოვრებელი სახლი			შ.პ.ს. "კონსტუდიო"
ხელმძღვან.	ე.ფოფერია					
არქიტექტორი	ვ.ვისოცკი		კონსტრუქციული ნაწილი			
			მონოლითური სვეტი მს-2			
კონსტრუქტ.	ა.არჩილია					
შემოწმა	ლ.ჯაიანი		სტადია მ	ფურც. კ-39	ფ-ბი	დაკვ. №

მონოლითური სვეტი მს-3

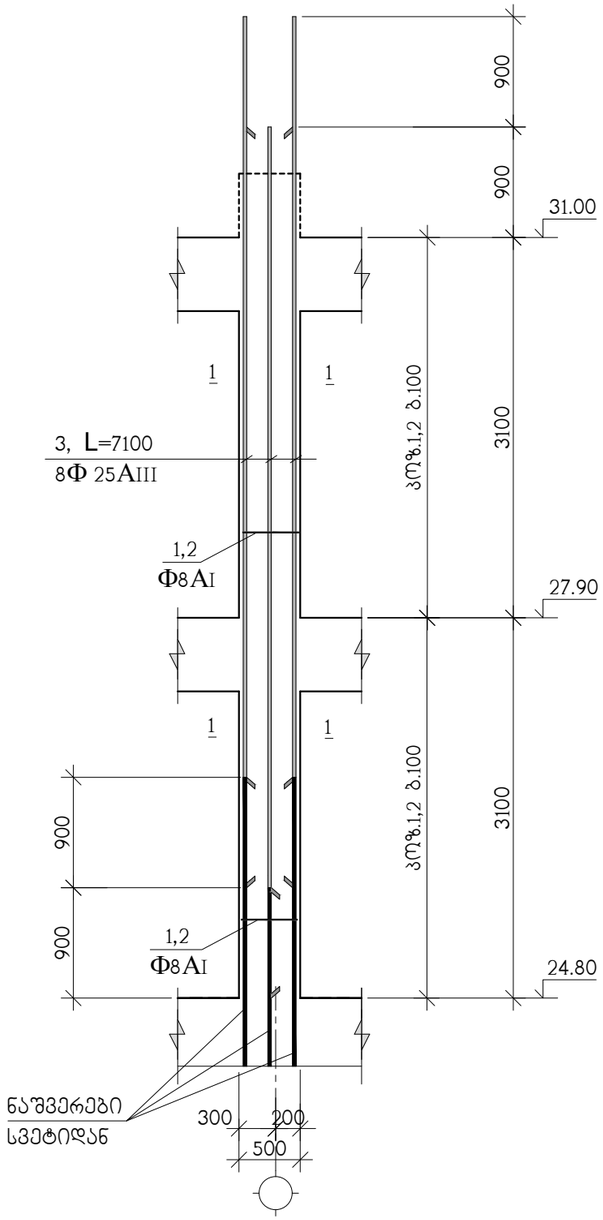

ჭრილი 1-1

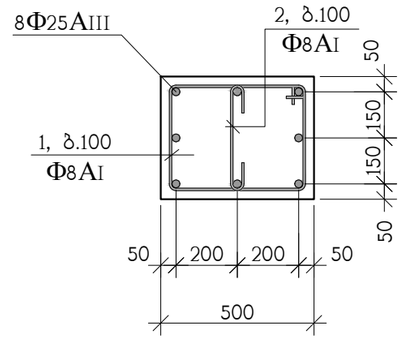

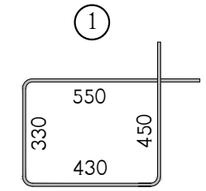



პოზ.	აღნიშვნა	დასახელება	რაოდ. ც.	ერთ-ეული
		მს-3 24.80 ნიშნულიდან 31.00 ნიშნულამდე	15	
1		Φ8AI სახსტ. 5781-828* L=1760	60	0.70 კგ.
2		Φ8AI სახსტ. 5781-828* L=570	60	0.23 კგ.
3		Φ25AIII სახსტ. 5781-828* L=7100	8	27.35 კგ.
		B 30 კლასის ბეტონი		1.2 მ³

თანამდებობა	გვარი	ხელმოწერა	ქ.თბილისი, ჭუჩა ქერჩი N 6ა-ს მიმდებარედ, საკადასტრო კოდი, 01.11.05.029.154, მრავალბინიანი საცხოვრებელი სახლი			შ.პ.ს. "კონსტუდიო"
ხელმძღვან.	ე.ფოფერია		კონსტრუქციული ნაწილი			
არქიტექტორი	ვ.ვისოცკი					
			მონოლითური სვეტი მს-3			
კონსტრუქტ.	ა.არჩილია					
შემოწმება	ლ.ჯაიანი		სტადია მ	ფურც. კ-40	ფ-ბი	დაკვ. №

ՄՈՒՏՔԱՅԻՆ ՀԱՄԱԿԱՐԳ	ՀՀՀՄՀ	ՀՀՊԵՏԱԿԱՆ ԳԵՐԱՏԵՍՉԱԿԱՆ ՄԱՐՄԻՆ, ՔԱՂԱՔԱՇԻՆՈՒԹՅԱՆ ՊԵՏԱԿԱՆ ԿՈՄԻՏԵ	
ԿՈՆՍՏՐՈՒԿՏՈՐ.	Ղ.ՍԱՐԳՍՅԱՆ	ՀՀ ՇԻՐԱԿԻ ՄԱՐԶԻ ԱՐԹԻԿԻ ՔԱՂԱՔԱՇԻՆՈՒԹՅԱՆ ԲԱԺՆԻ ՊԱՀԱՆՋԱՏՈՒ ՀԱՄԱՐ	
ՀԱՍՏԱՏՈՒԹՅԱՆ ՏԵՐ.	Ա.ՄԱՆՈՒԿ

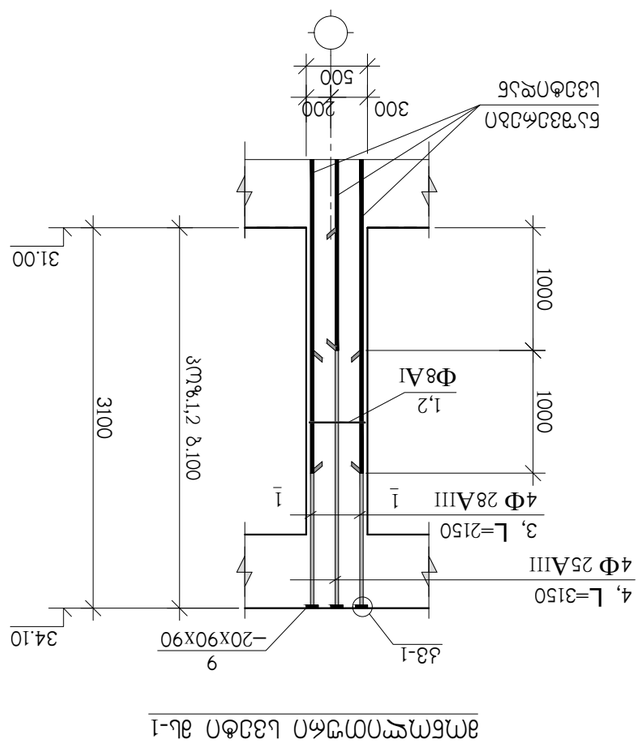

ЗМБЕМЕЧПОМЧЭЙО ЦЗЭФО ЭЦ-1

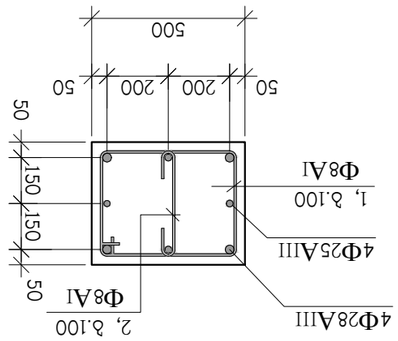

ЗФОЧЕО 1-1

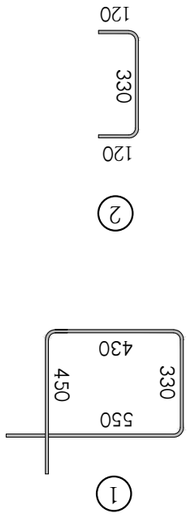

№поз.	Эскиз	Обозначение	Кол.	Масса ед., кг
		ЭЦ-1 31.00 БПЭБЧЭЧПЕЛ6 34.10 БПЭБЧЭЧПЕЛЭЭЕЧЭ	6	
1		Ф8AI ЦЭЬЬЬФ. 5781-828* L=1760	30	0.70 кг.
2		Ф8AI ЦЭЬЬЬФ. 5781-828* L=570	30	0.23 кг.
3		Ф28AIII ЦЭЬЬЬФ. 5781-828* L=2150	4	8.29 кг.
4		Ф25AIII ЦЭЬЬЬФ. 5781-828* L=3150	4	12.14 кг.
9		ЧЭЧФЧЕЦ. –20x90x90 ЦЭЬЬЬФ. 380-71*	8	1.3 кг.
		B 30 ЛЧЕЭЦПЬ ЬЭФФМБПО		0.5 м³

ПЭЬБЭЙЧЕЭЬЗЬЭ	ВЭЦЧО	ЬЭЧЧЧЧЧЕЭЦ.	Э.ПЭЬПЧЕЧЭЬЗЬ.	ТЭ.Э.Ь.
ЬЭЧЧЭЦЭЬЬЭЧЧЧЧЧЕ.	Э.ЗЧМЗЭФПЭ		ЬЭЧЧЭЦЭЬЬЭЧЧЧЧЧЕ, ЛЧЧЕЭ ЛЛЭЬЬФМ ЛЧЧЕЭ, 01.11.05.029.154, ЗФЬЭЬЭЧЧЭЗПЭЬЗО ЬЭЧЧЭЦМЗЭЬЭЬЭЧЧЭ ЬЭЧЧЭЦЭЬЬЭЧЧЧЧЧЕ	"ЧЛЧЬЬФЗЧЕЧЛ"
ЭЧЬЬФЗЧЕЧЛЭЬЗЬЭЧЧЧЧЧЕ			ЛЧЬЬФЗЧЗЛЭЗЧЧЧЧЧЕ ЬЭЗПЧЧЧЧЧЕ	
ЗЧЬЬЭЧЧЧЧЧЕ ЬЭЗФО ЗЬ-1				
ЧЛЧЬЬФЗЧЗЛЭ.	Э.ЭЛЛЛЧЧЧЧЧЭ			
ЧЛЗЛЭЧЧЧЧЧЗЬ	ЧЧ.ЖЭЛЭЬЛО			

ЧЧЭЛЭЧЧЧЧЧЭ 8	ЧЗЧЛЧЧЧЧЧЧЭ. Л-42	ЧЗ-ЛО	ЧЧЭЛЭ. №ё

მონოლითური სვეტი მს-2

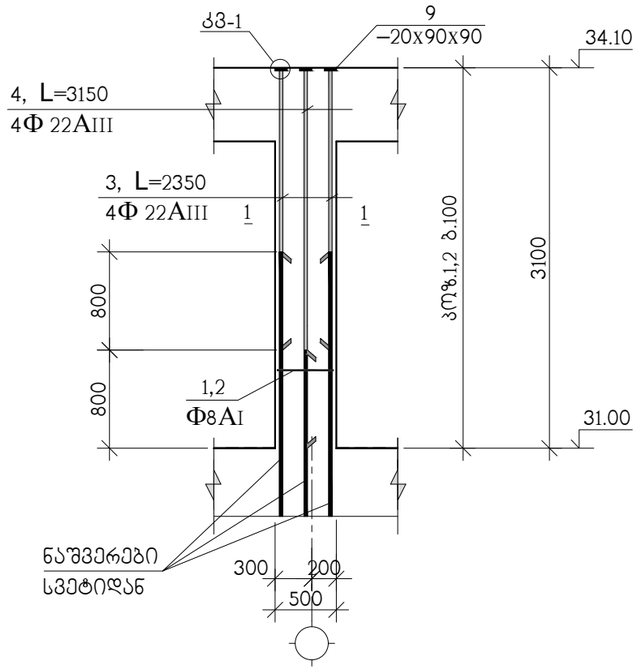

ჭრილი 1-1

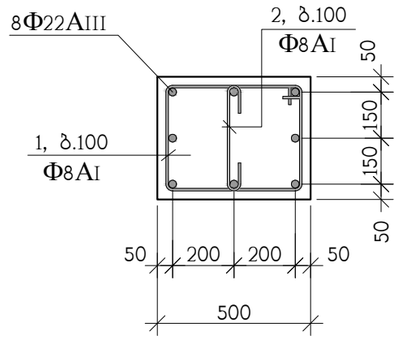

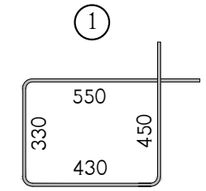



სქ.	აღნიშვნა	დასახელება	რაოდ. ც.	ერთ-ეული
		მს-2 31.00 ნიშნულიდან 34.10 ნიშნულამდე	23	
1		Φ8AI სახსტ. 5781-828* L=1760	30	0.70 კგ.
2		Φ8AI სახსტ. 5781-828* L=570	30	0.23 კგ.
3		Φ22AIII სახსტ. 5781-828* L=2350	4	7.01 კგ.
4		Φ22AIII სახსტ. 5781-828* L=3150	4	9.40 კგ.
9		ფურც. –20x90x90 სახსტ. 380-71*	8	1.3 კგ.
		B 30 კლასის ბეტონი		0.5 მ³

თანამდებობა	გვარი	ხელმოწერა	ქ.თბილისი, ჭუჩა ქერჩი N 6ა-ს მიმდებარედ, საკადასტრო კოდი, 01.11.05.029.154, მრავალბინიანი საცხოვრებელი სახლი			შ.პ.ს. "კონსტუდიო"
ხელმძღვან.	ე.ფოფერია		კონსტრუქციული ნაწილი			
არქიტექტორი	ვ.ვისოცკი					
			მონოლითური სვეტი მს-2			
კონსტრუქტ.	ა.არჩილია					
შემოწმება	ლ.ჯაიანი		სტადია მ	ფურც. კ-43	ფ-ბი	დაკვ. №

მონოლითური სვეტი მს-3

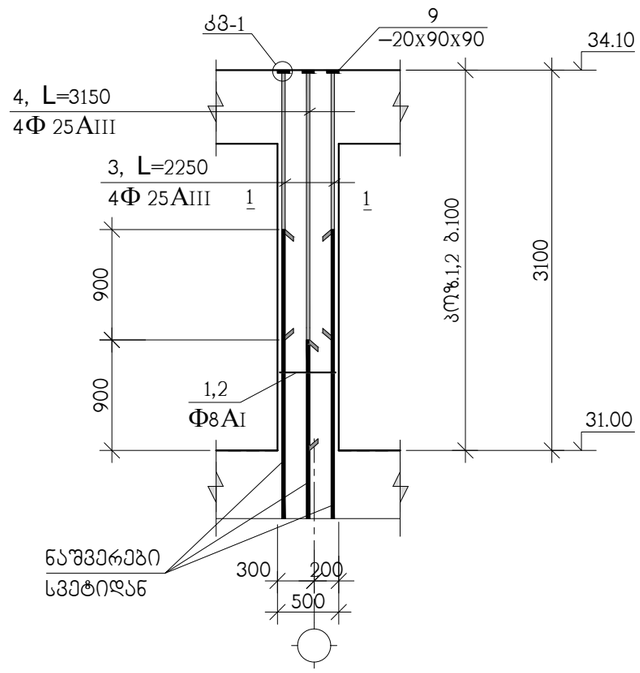

ჭრილი 1-1

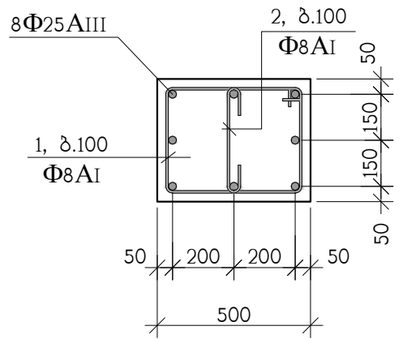

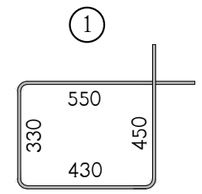

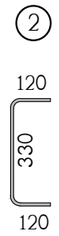

პოზ.	აღნიშვნა	დასახელება	რაოდ. ც.	ერთ-ეული
		მს-3 31.00 ნიშნულიდან 34.10 ნიშნულამდე	15	
1		Φ8AI საბსტ. 5781-828* L=1760	30	0.70 კგ.
2		Φ8AI საბსტ. 5781-828* L=570	30	0.23 კგ.
3		Φ25AIII საბსტ. 5781-828* L=2250	4	8.67 კგ.
4		Φ25AIII საბსტ. 5781-828* L=3150	4	12.14 კგ.
9		ფურც. –20x90x90 საბსტ. 380-71*	8	1.3 კგ.
		B 30 კლასის ბეტონი		0.5 მ^3

კვანძი; კვ-1

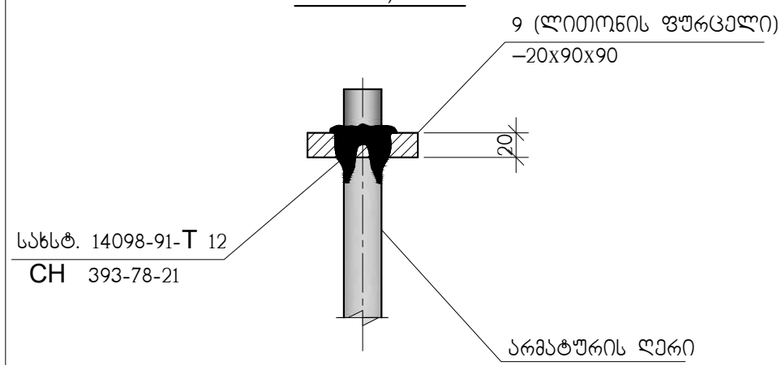

პოზ. 9

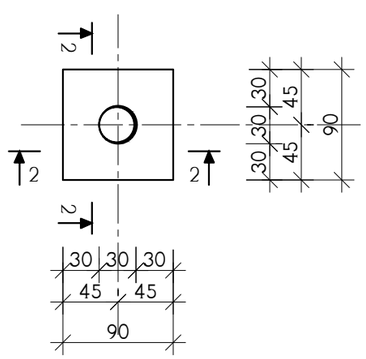

2–2

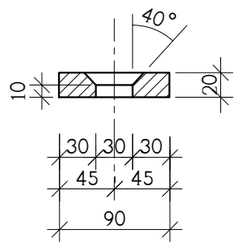

თანამდებობა	გვარი	ხელმოწერა	ქ.თბილისი, ჭუჩა ქერჩი N 6ა-ს მიმდებარედ, საკადასტრო კოდი, 01.11.05.029.154, მრავალბინიანი საცხოვრებელი სახლი			შ.პ.ს. "კონსტუდიო"
ხელმძღვან.	ე.ფოფერია					
არქიტექტორი	ვ.ვისოცკი		კონსტრუქციული ნაწილი			
			მონოლითური სვეტი მს-3			
კონსტრუქტ.	ა.არჩილია					
შემოწმება	ლ.ჯაიანი		სტადია მ	ფურც. კ-44	ფ-ბი	დაკვ. №

მონოლითური კედლების არმირება -6.60 ნიშნულიდან 0.00 ნიშნულამდე

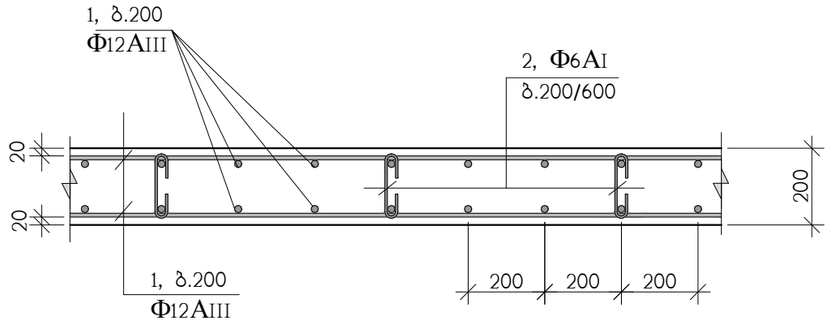

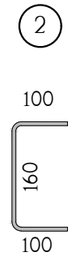

პოზ.	აღნიშვნა	დასახელება	რაოდ. ც.	ერთ-ეული
		მონოლითური კედლები	–	
1	დაიჭრას აღგილზე	Φ12AIII სახსტ. 5781-828* L=7510 ბრძ.მ	–	6670 კგ.
3		Φ6AI სახსტ. 5781-828* L=360	3050	0.08 კგ.
		B 30 კლასის ბეტონი		68 მ^3

თანამდებობა	გვარი	ხელმოწერა	ქ.თბილისი, კუჩა კერჩი N 6ა-ს მიმდებარედ, საკადასტრო კოდი, 01.11.05.029.154, მრავალბინიანი საცხოვრებელი სახლი			შ.პ.ს. "კონსტუდიო"
ხელმძღვან.	ე.წოწერია					
არქიტექტორი	ვ.ვისოცკი		კონსტრუქციული ნაწილი			
			მონოლითური კედლების არმირება			
კონსტრუქტ.	ა.არჩილია					
შეამოწმა	ლ.ჯაიანი		სტადია მ	ფურც. კ-45	ფ-ბი	დაკვ. №

დიაფრაგმების არმირება -6.60 ნიშნულიდან 3.10 ნიშნულამდე

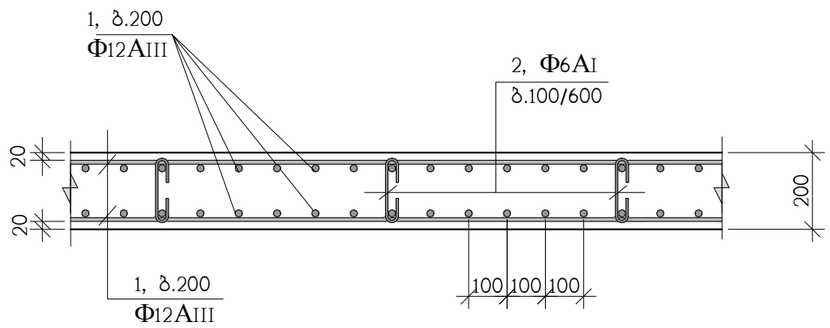

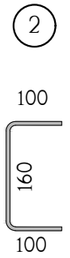

დიაფრაგმების არმირება 3.10 ნიშნულიდან 36.60 ნიშნულამდე

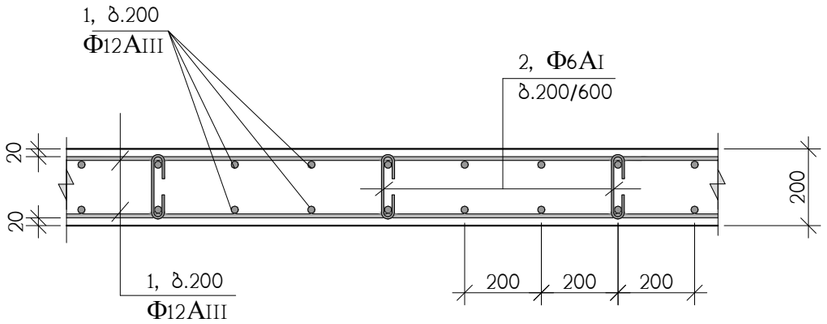

პოზ.	აღნიშვნა	დასახელება	რაოდ. ც.	ერთ-ეული
		მონოლითური დიაფრაგმები (დფრ)	–	
1	დაიჭრას ადგილზე	Ф12AIII სახსტ. 5781-828* L=31140 გრძ.მ	–	27650 კგ.
3		Ф6AI სახსტ. 5781-828* L=360	10300	0.08 კგ.
		B 30 კლასის ბეტონი		230 მ^3

თანამდებობა	გვარი	ხელმოწერა	ქ.თბილისი, კუჩა კერჩი N 6ა-ს მიმდებარედ, საკადასტრო კოდი, 01.11.05.029.154, მრავალბინიანი საცხოვრებელი სახლი			შ.პ.ს. "კონსტუდიო"
ხელმძღვან.	ე.ფოფერია					
არქიტექტორი	ვ.ვისოცკი		კონსტრუქციული ნაწილი			
			მონოლითური დიაფრაგმების არმირება			
კონსტრუქტ.	ა.არჩილია					
შეამოწმა	ლ.ჯაიანი		სტადია მ	ფურც. კ-46	ფ-ბი	დაკვ. №

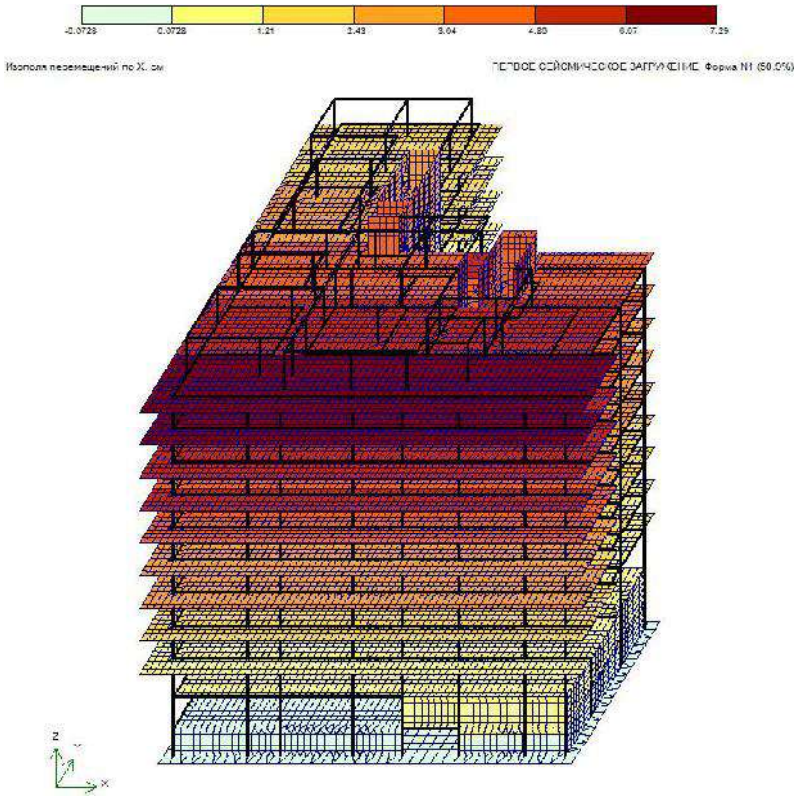

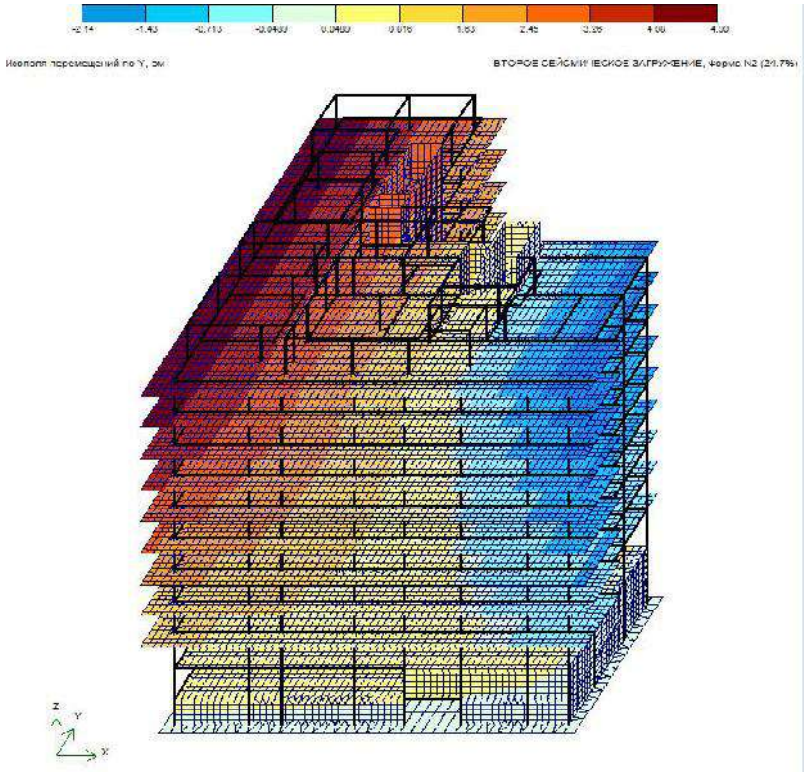

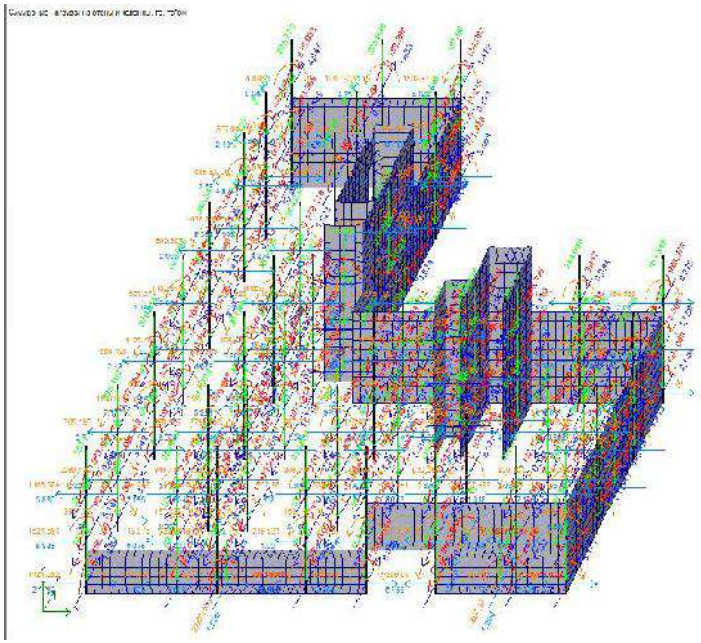

Таблица частот и периодов колебаний

Форма	Частота, Гц	Период, с	Сейсмика 1,масс...	Сейсмика 2,мас
1	0.71	1.4121	50.9	4.5
2	0.75	1.3365	4.2	24.7
3	0.85	1.1699	13.4	42.0
4	2.38	0.4196	3.1	0.0
5	3.08	0.3251	9.8	0.1
6	3.41	0.2934	0.0	0.0
7	3.62	0.2760	0.0	8.6
8	3.77	0.2655	0.2	1.9
9	3.85	0.2599	0.2	3.1
10	4.09	0.2448	0.0	0.0
11	4.13	0.2422	0.0	0.0
12	4.30	0.2324	0.4	0.1
13	4.49	0.2225	0.0	0.0
14	4.57	0.2186	0.1	0.1
Сумма			82.2	85.2

კონსტრუქტორი ლ. ჯაიანი