

ARTSTUDIO
PROJECT

Exploitation

Cadastral border
Concrete wall
Earth
Load-bearing cross-wall / Structural axis
Heights from floor to ceiling

NOTE

CLIENT:
LLC „VICTO“ (ს/კ 405073370)
Identification Number: 405073370.

PROJECT:
Multi-apartment residential house
ADDRESS:
Nenskra village, Mestia municipality, Svaneti region, Georgia
(plot # 01.14.10.001.100)

Overall area	6,442.00 sq.m
Built-up area	1,287.00 sq.m
Design team	
© Architect	

TITLE:
Section 3-3
Building # 1

SCALE: 1:100 DATE: 15.02.2023
SCALE: DATE:
PHASE: SHEET: A-102
PHASE: SHEET:
A1

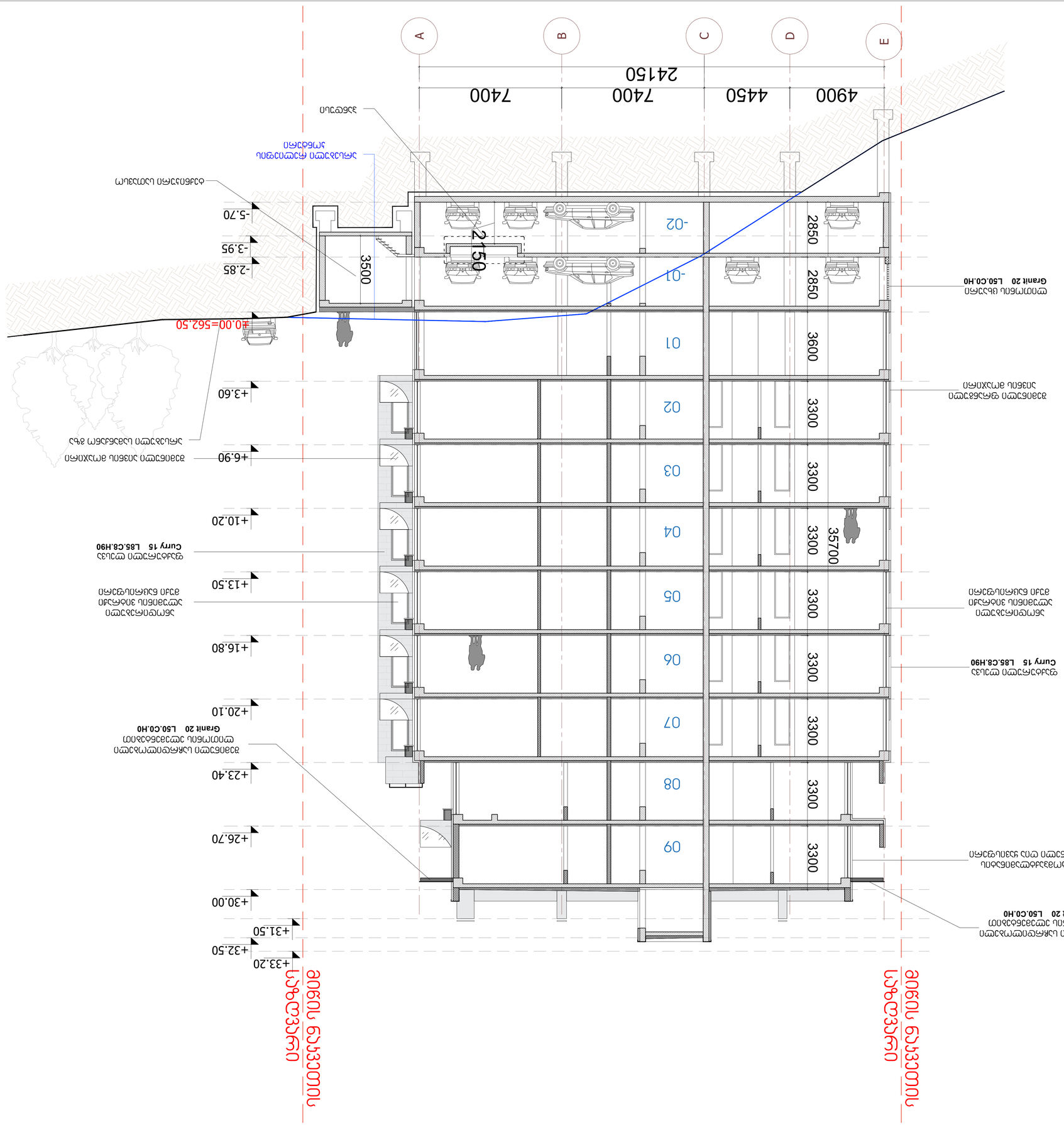

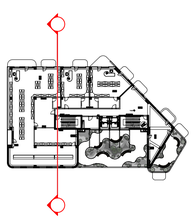

ARTSTUDIO PROJECT	
Cadastral border	
Concrete wall	
Earth	
Structural axis	

H= 3.81 m.above the floor to ceiling
heights from floor to ceiling

NOTE

SCALE:	1:100
DATE	15.02.2023
SHEET :	A-102

A1

Section 2-2
Building # 1
№1.
TITLE
Section 2-2

Ceramic granite	ნიადაგის ფილა
Metal profile	ლითონის პროფილი
Glass	მინა
Sliding system	სრიალა სისტემა
Design team	დიზაინერული ჯგუფი
© Artstudio	

Multi-apartment residential house
ADDRESS:
ქალაქი თბილისი, ისანი-სამგორის რაიონი, ნინო-ჭილაძის ქუჩა №82-ის მიმდებარედ, ნაკვეთი 33.33.33.245.ის ბინათმესაკუთრეობის ტერიტორია
[ს/კ 01.14.10.001.100]
Nerqby #82 L. Chkhenkeli avenue, Isani-Samgori district, Tbilisi
[plot # 01.14.10.001.100]

Ceramic granite	ნიადაგის ფილა
Metal profile	ლითონის პროფილი
Glass	მინა
Sliding system	სრიალა სისტემა
Design team	დიზაინერული ჯგუფი
© Artstudio	

CLIENT:
LLC „VICTO" Identification Number:
405073370
[ს/კ 405073370]
LLC „VICTO"

PROJECT:

Multi-apartment residential house
ADDRESS:
ქალაქი თბილისი, ისანი-სამგორის რაიონი, ნინო-ჭილაძის ქუჩა №82-ის მიმდებარედ, ნაკვეთი 33.33.33.245.ის ბინათმესაკუთრეობის ტერიტორია
[ს/კ 01.14.10.001.100]
Nerqby #82 L. Chkhenkeli avenue, Isani-Samgori district, Tbilisi
[plot # 01.14.10.001.100]

Artstudio
1 Rondeli str., 0159, Tbilisi, Georgia
tel: (+995 32) 91 91 34
e-mail: info@artstudio.ge • artstudio.pr@mail.ru
www.artstudio.ge

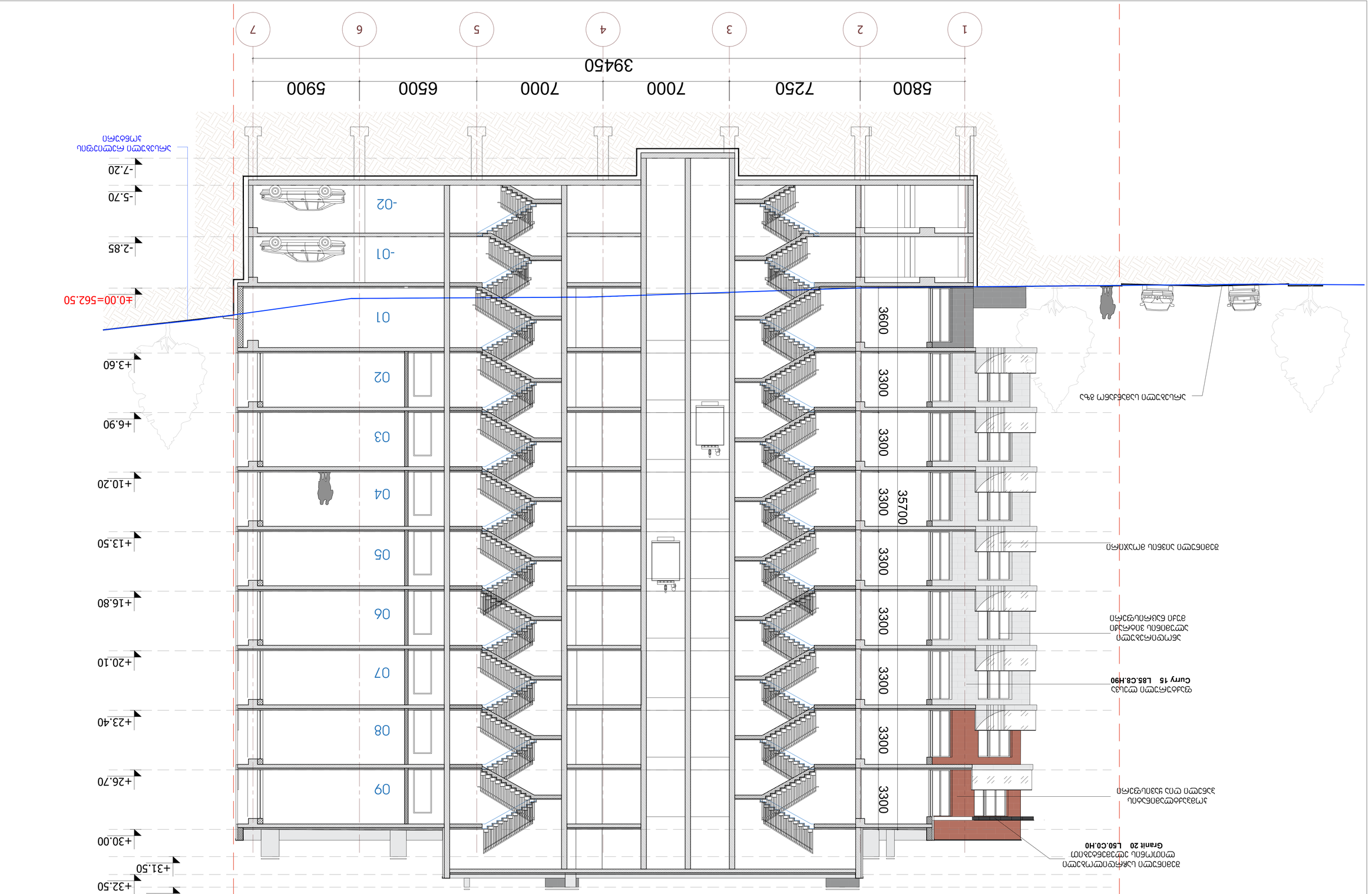
1
2
3
4
5
6
7
39450
5800
7250
7000
7000
6500
5900
-02
-01
01
02
03
04
05
06
07
08
09
3600
3300
3300
3300
3300
3300
3300
3300
35700
-5.70
-2.85
±0.00=562.50
+3.60
+6.90
+10.20
+13.50
+16.80
+20.10
+23.40
+26.70
+30.00
+31.50
+32.20
+33.20
-7.20
ელექტრო ფარის ადგილი
ტიპი 15 Curry 15 L85.C8.H90
ალუმინის ფანჯრის ბლოკი ორმაგი მინით
Granit 20 L50.C0.H0
ალუმინის ფანჯრის ბლოკი ორმაგი მინით
ალუმინის ფანჯრის ბლოკი ორმაგი მინით
ალუმინის ფანჯრის ბლოკი ორმაგი მინით

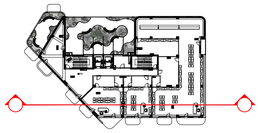

ARTSTUDIO PROJECT

ა. ჭავჭავაძის გამზ. N82-ის მიმდ., ბაბები, ბაბების მიმდ. (ს/კ 01.14.10.001.100)
Nearby #82 I. Chavchavadze ave., Bagebi, Tbilisi (plot # 01.14.10.001.100)

Explication

- საკადასტრო სახღვარი Cadastral border
- რკინაბეტონის კედელი Concrete wall
- მიწა / Earth
- B — სტრუქტურული ღერძი / Structural axis

H= 3.81 m.სიმაღლე იატაკიდან ჭერამდე Heights from floor to ceiling

შენიშვნები: NOTE

შემოსავლები: CLIENT:
შ.პ.ს. „შპპრო„ (ს/კ 405073370)
„VICTO„ LLC Identification Number: 405073370;

პროექტი: PROJECT:
მრავალბინიანი საცხოვრებელი სახლი
Multi-apartment residential house

მისამართი: ADDRESS:
ქ. თბილისი, ილია ჭავჭავაძის გამზირი, №82-ის მიმდ. , ბაბები, ბაბების მიმდ. (ს/კ 01.14.10.001.100)
Nearby #82 I. Chavchavadze avenue, Bagebi, Tbilisi (plot # 01.14.10.001.100)

დირექტორი Director	ი.სალუქვაძე	
მთ. არქიტექტორი Chief Architect	ბ.სალუქვარაძე	
პროექტის მეგობი Design team	ლ. ნადაია	
	გ. ბაბეშვილი	
	ლ. რუსიაშვილი	

სათაური: TITLE:
შენობა №1. Building # 1
ჭრილი 4-4 section 4-4

მასშტაბი: SCALE:	1:100	თარიღი DATE	15.02.2023
ეტაპი: PHASE:		ფურცელი: SHEET:	A-102

A1

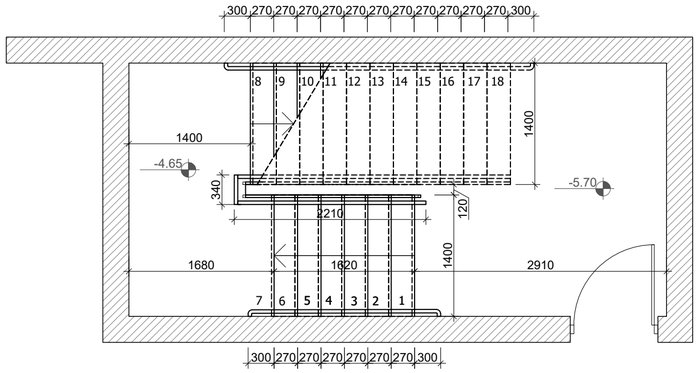

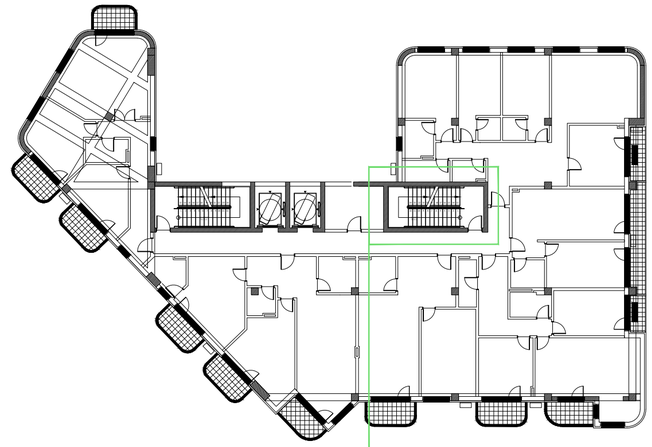

სართ №2

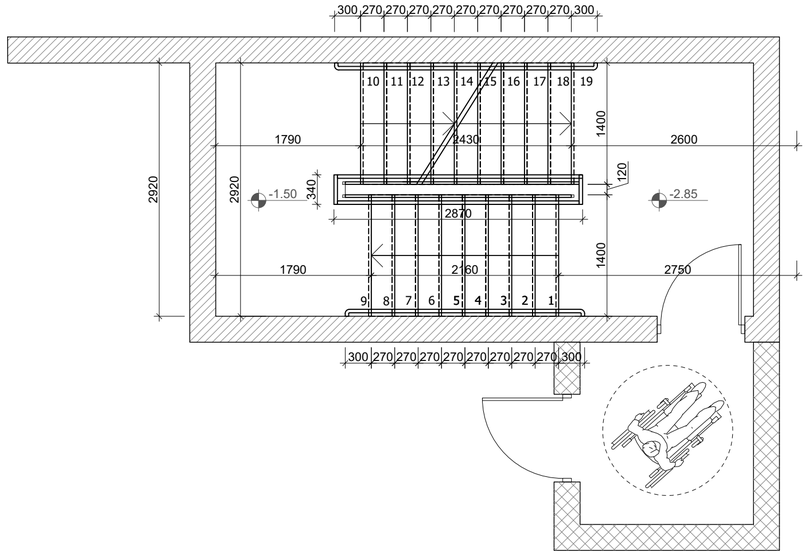

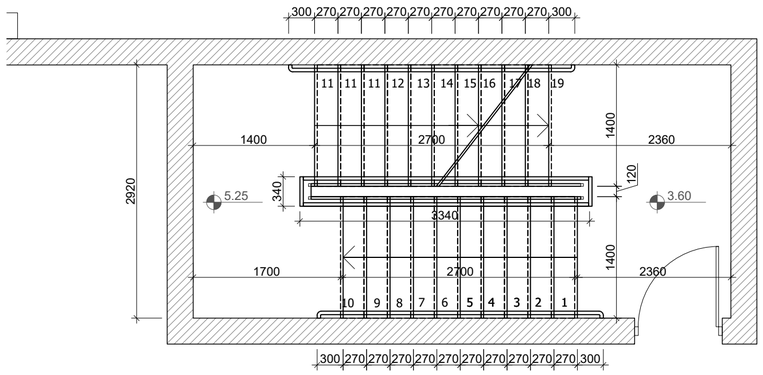

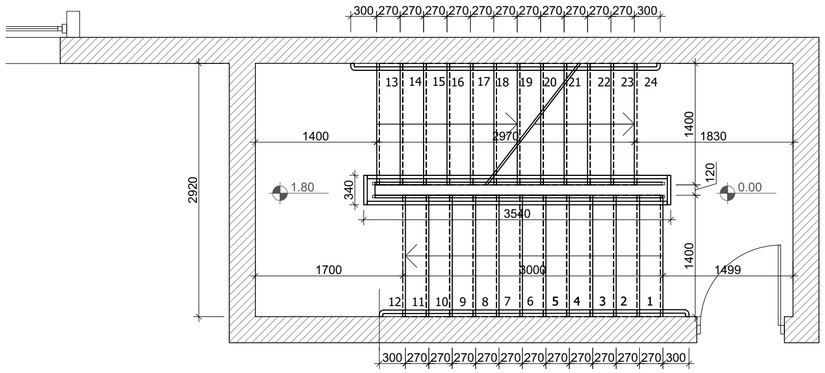

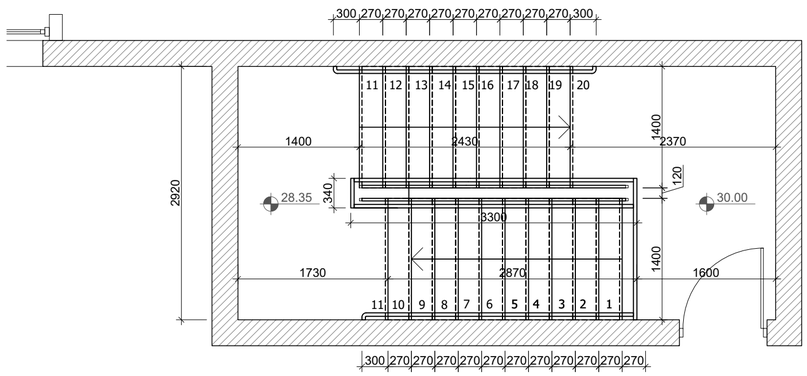

SCALE 1:100 0 100 200

ARTSTUDIO PROJECT

#4, 0179
: (+995 32) 291 52 54
: info@artstudio.ge;
www.artstudio.ge

" "
ID: 405073370

" 2"

	.	
.	.	
	ა. ფეიქრიშვილი	ა. ფეიქრიშვილი

სართ №2 გეგმები

: 1:100
:
: A2

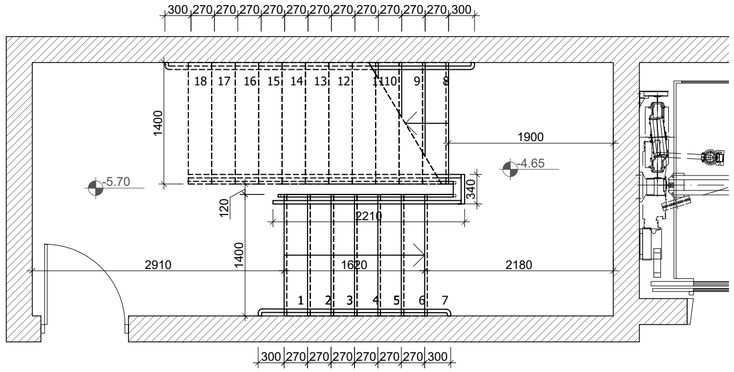

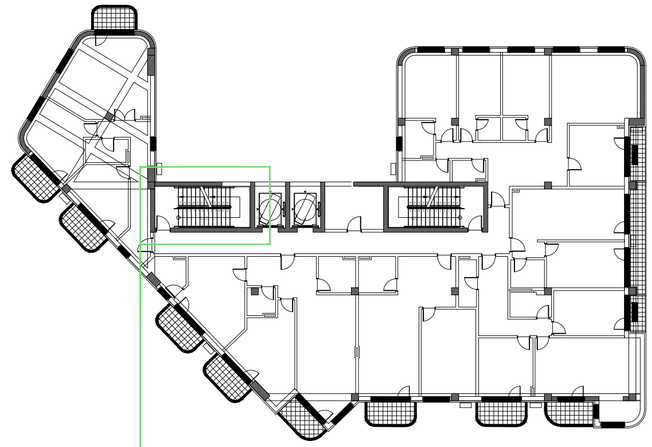

ეტაჟი №1

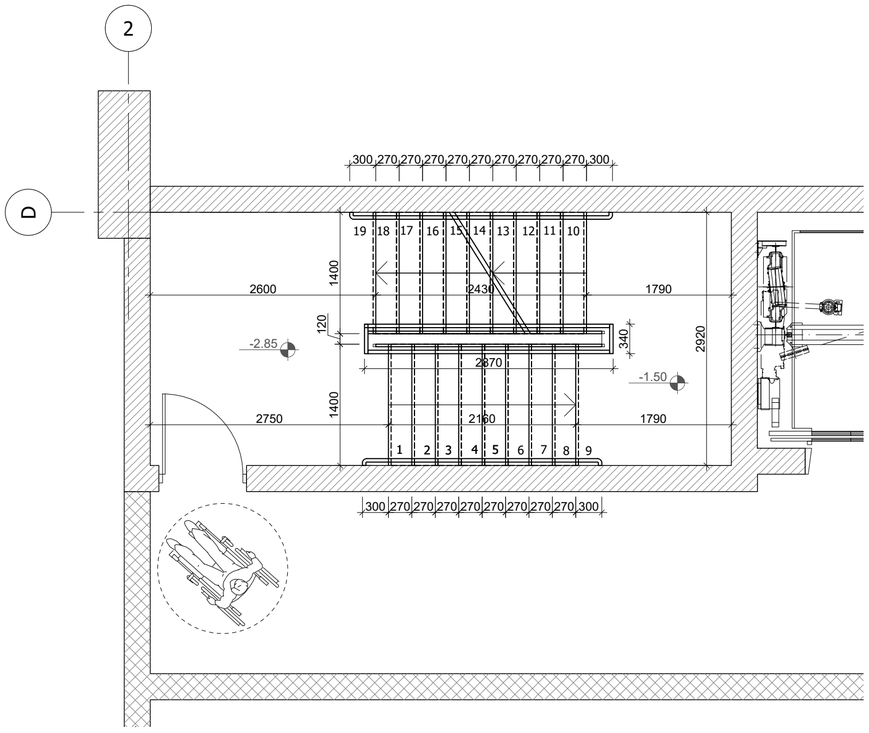

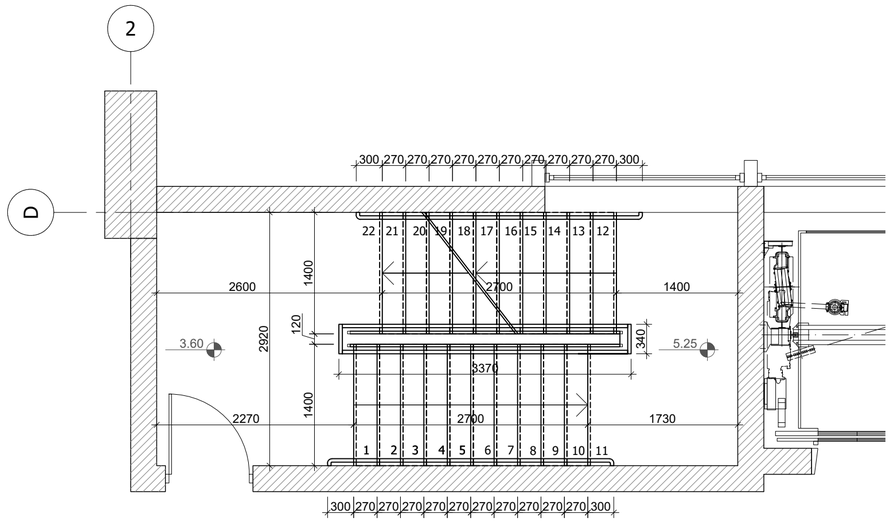

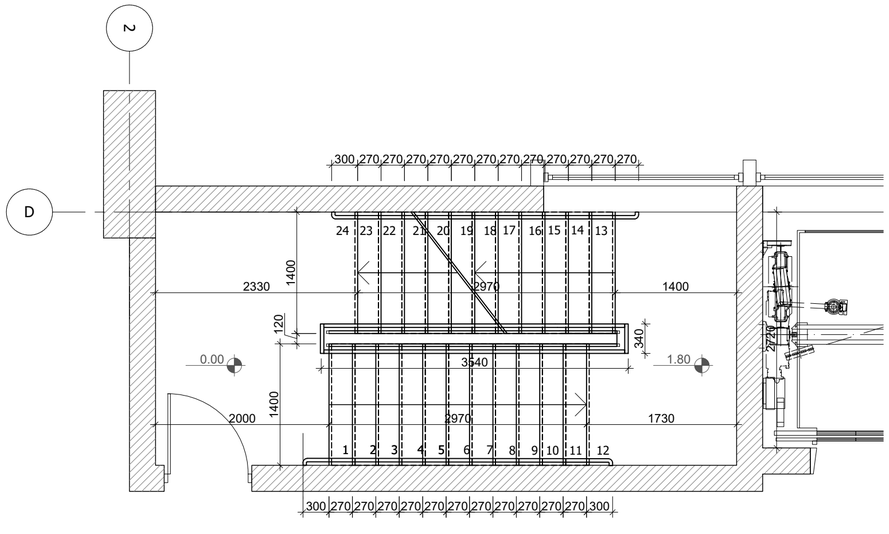

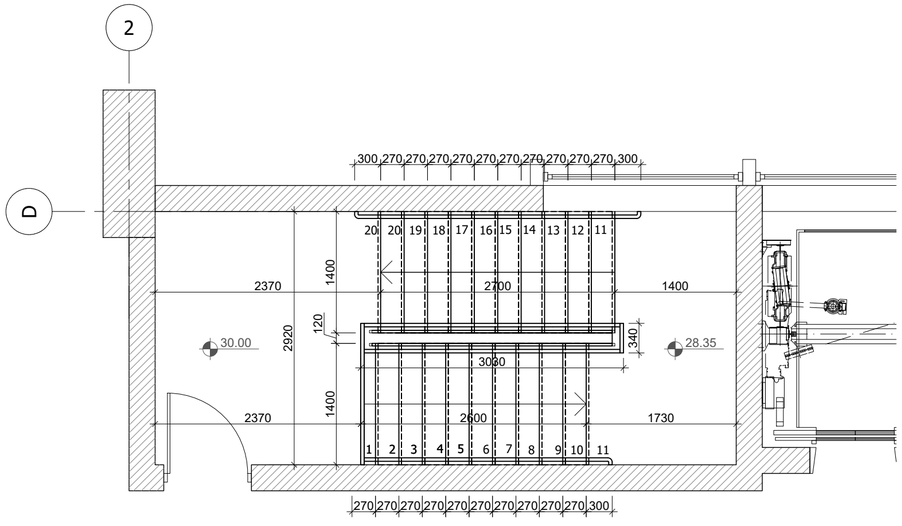

SCALE 1:100 0 100 200

ARTSTUDIO PROJECT

#4, 0179
: (+995 32) 291 52 54
: info@artstudio.ge;
www.artstudio.ge

" "
ID: 405073370

" 2"

ეტაჟი №1 მეშვიდე

: 1:100
:
: A2

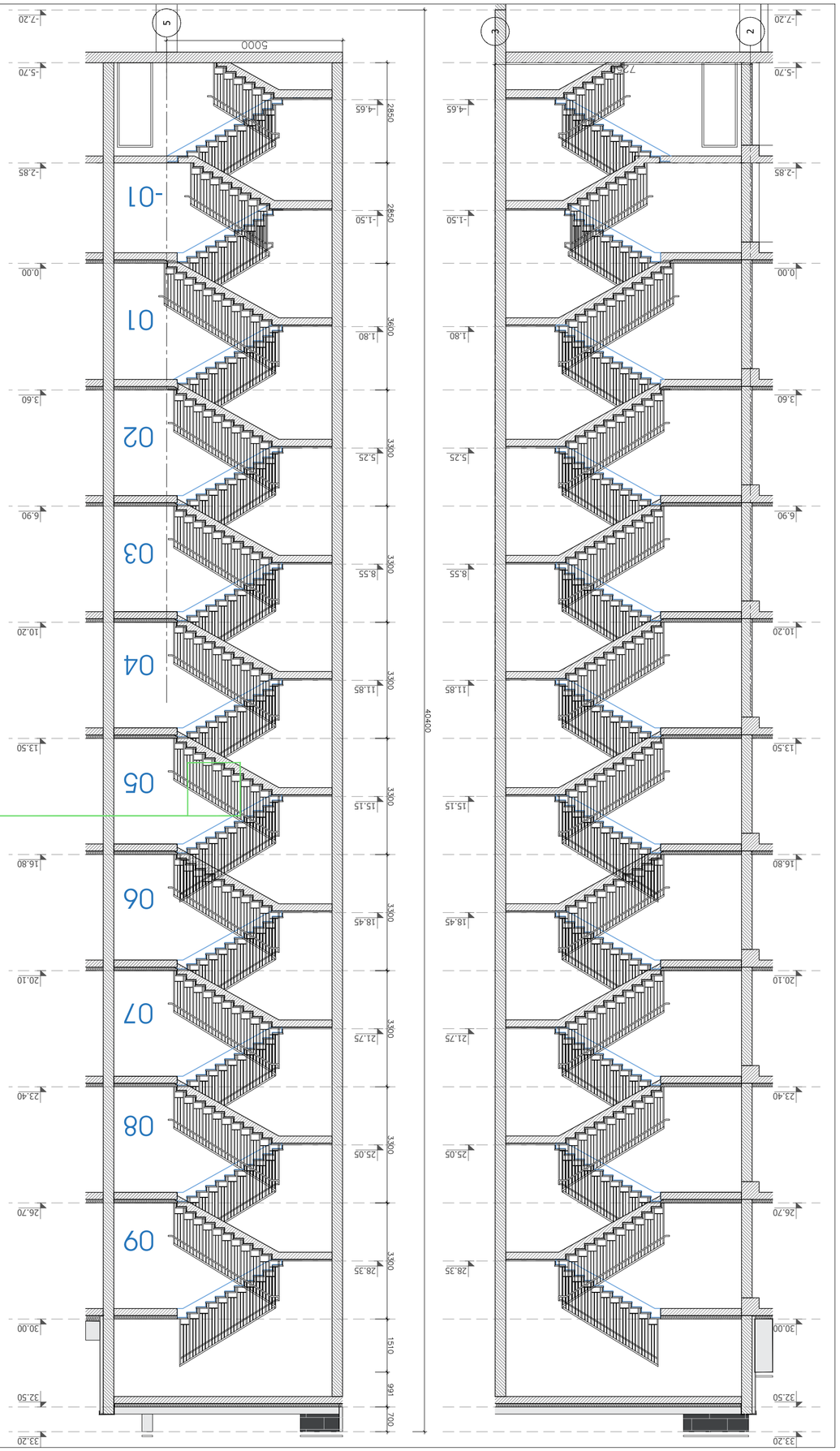

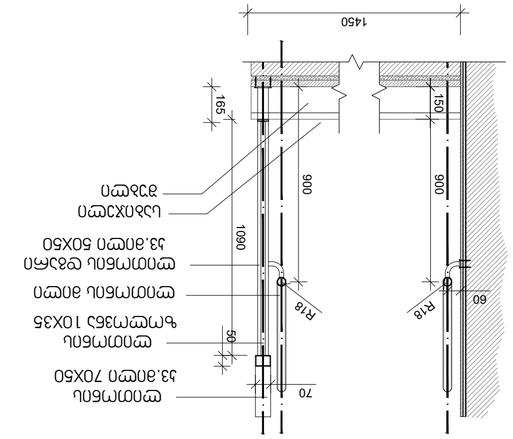

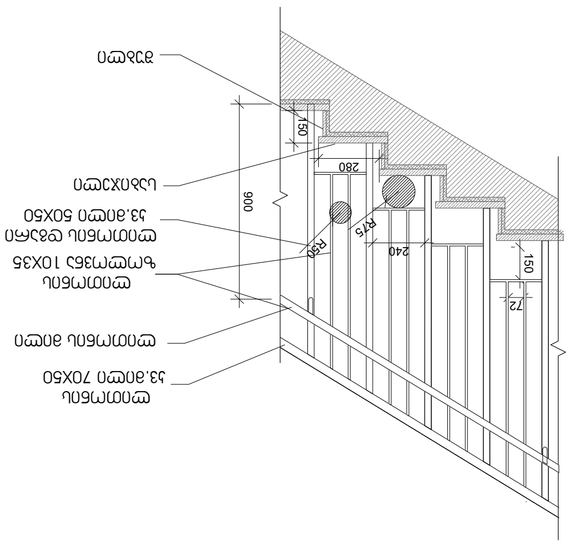

ფანჯრების ფასადი 1:20

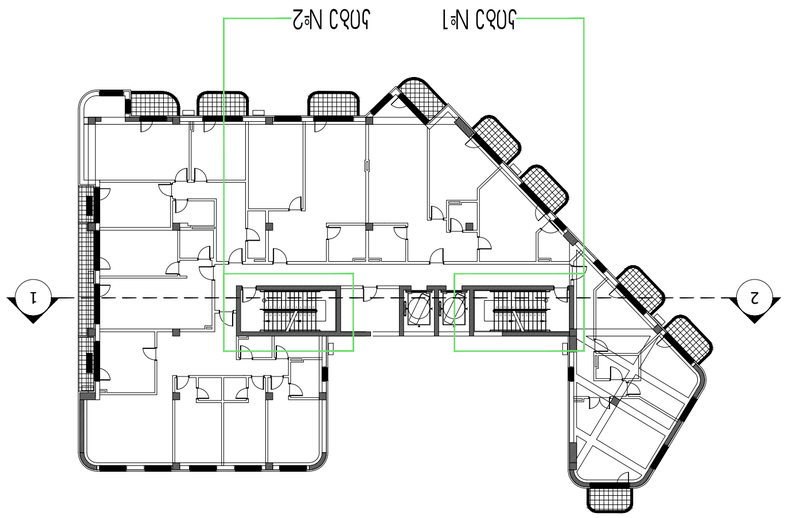

ბინების ფანჯრების ფასადი

SCALE 1:100 0 100 200

ბინა №1 ბინის ფასადის 1-1 ფანჯრების ფასადები 1:20

:	1:100
:	
:	A2

ID: 40507337O

" "

" 2"

ARTSTUDIO PROJECT

: (+995 32) 291 52 54
: info@artstudio.ge;
www.artstudio.ge

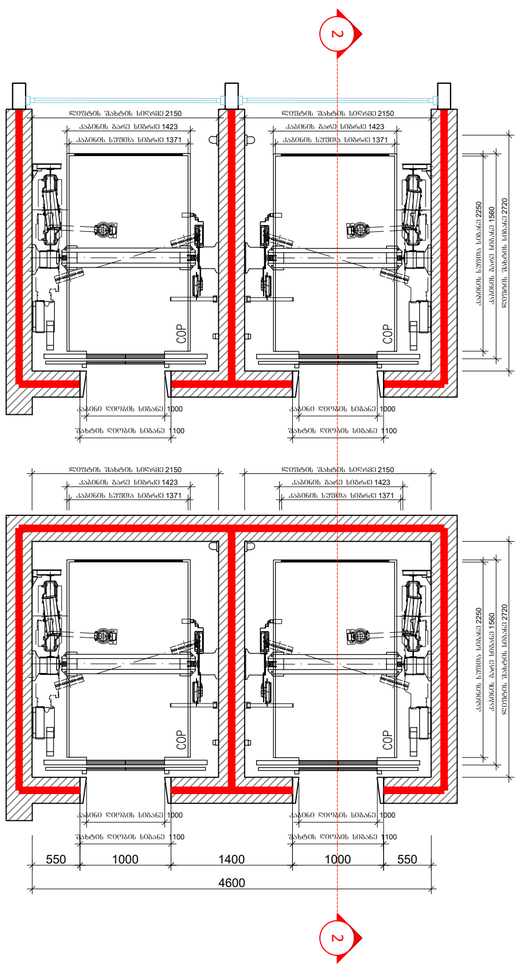

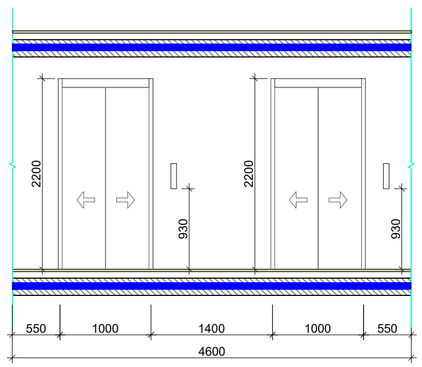

ლიფტის ბაშპერის წინაღდე

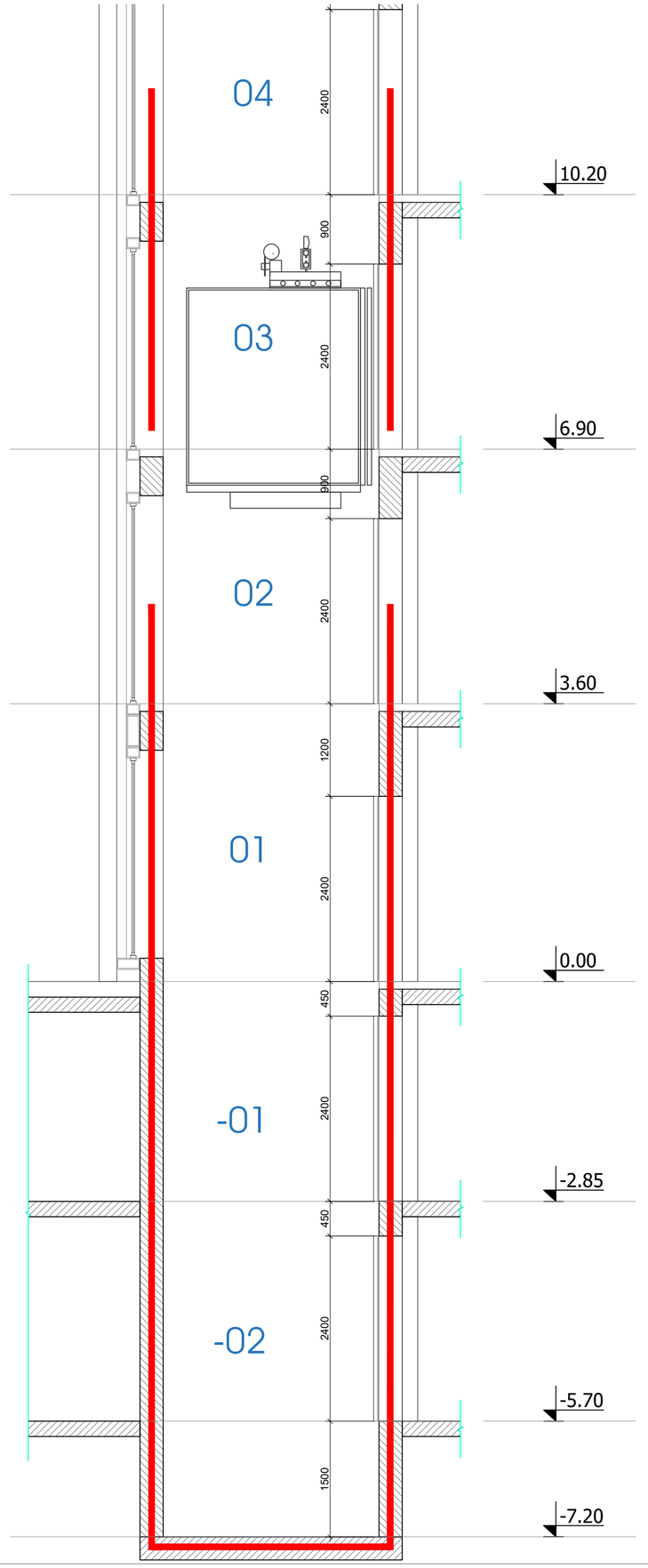

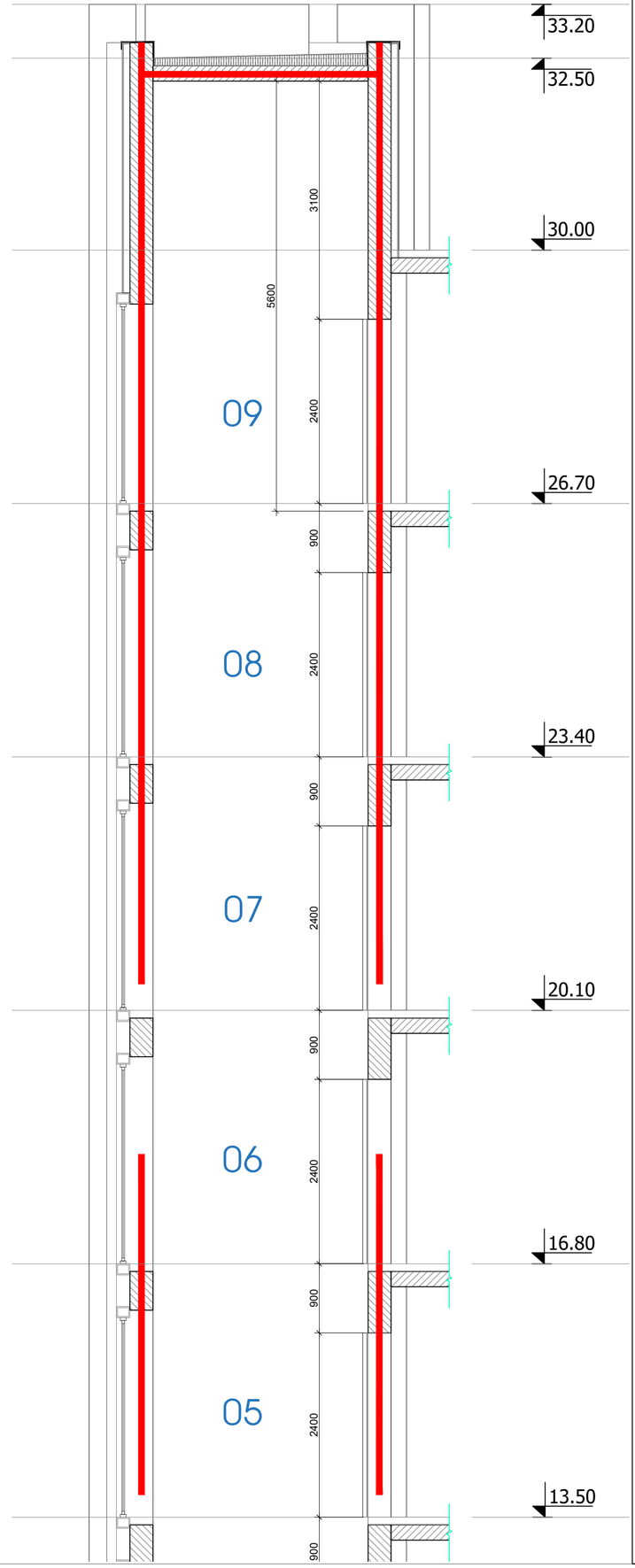

გეგმა 0.00 დან 26.70 ჩათვლით

გეგმა -5.70 და -2.85

ARTSTUDIO PROJECT

ა. წ. ა. ა. ა