Architectonics e-mail: architectonics@yahoo.com	ქუჩა: ა.ნა.ა.ა.

Architectonics
ქალაქი: ნიკა კოპალიანი №13
ქუჩა: თბილისი
ტელეფონი: 0322345678
e-mail: architectonics@yahoo.com

პროექტის დასახელება:
ლითონის ბაქანის მშენებლობა
ნაკრები. ნაკრებ-მონოლითური ნაგებობა

პროექტის ავტორი:
ნიკა ნიკოლაძე. ნაკრებ-მონოლითური ნაგებობების სპეციალისტი

პროექტის ხელმძღვანელი:
ნ. ბერიძე

პროექტის ტექნიკური კონტროლი:
პროფ. ალექსანდრე ჯაფარიძე

პროექტის ეტაპი: მ. მშენებლობის პროექტი. ბაქანის ლითონის ნაგებობა I რიხი. №-10 (01.19.17.001.044)

ფურცლის დასახელება: ბაქანის ლითონის ნაგებობა

ფურცლის №: .41

ფორმატი: A3

ბაქანის ლითონის ნაგებობა

ბაქანის ლითონის ნაგებობის ზოგადი ხედი

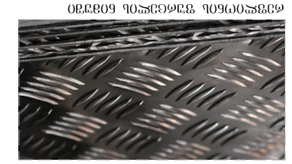

ბაქანის ლითონის ნაგებობის ფრაგმენტ

კავშირი სამაცივრე სენდვიჩ პანელისა და 80 მმ სენდვიჩ პანელის ცოკოლთან.
ვერტიკალური ჭრა

D-01

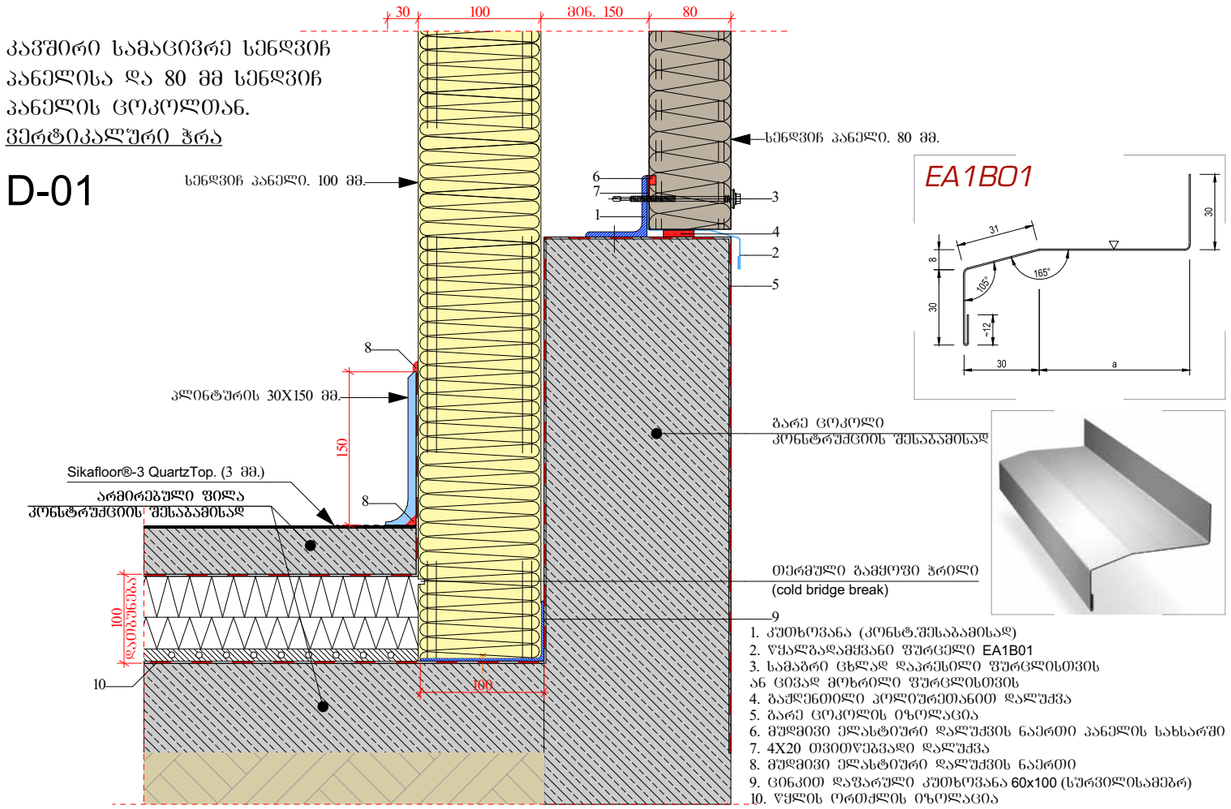

EA1B01

შეერთება გამქოფ კედელსა და იატაკს შორის. სამაცივრე სივრცისა და საწყობს შორის.
(სამაცივრე სენდვიჩ პანელი 100 მმ.)
ვერტიკალური ჭრა.

D-02

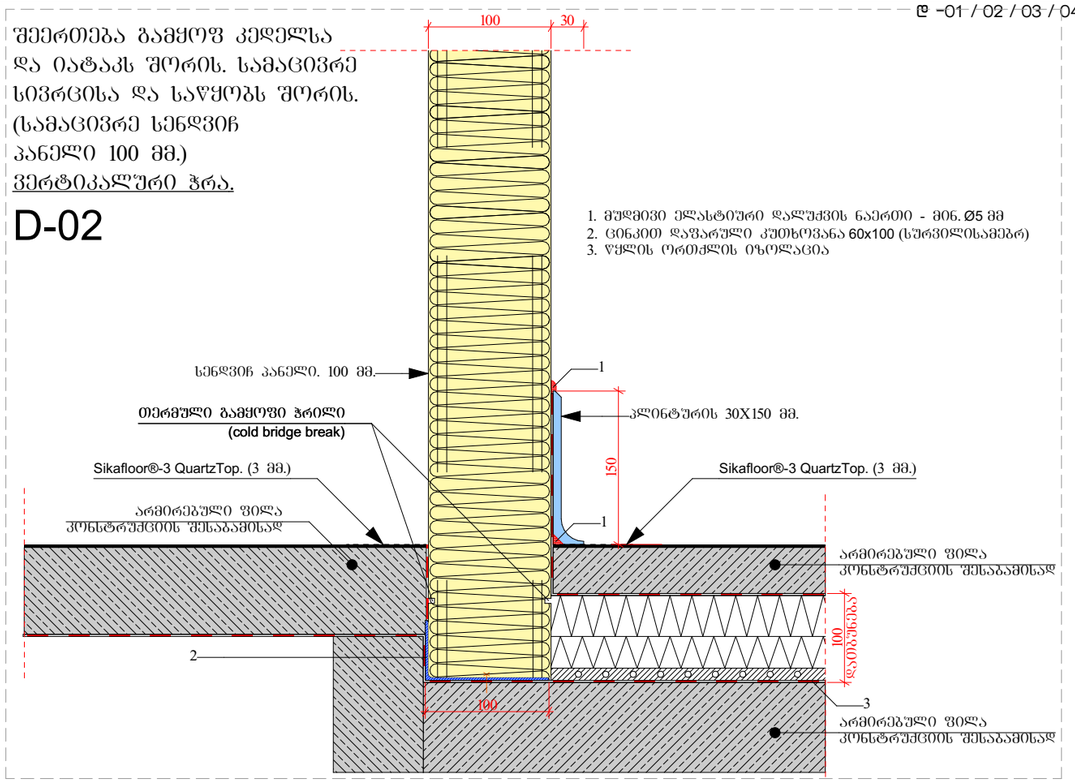

80 მმ-იანი სენდვიჩ პანელი.
ვერტიკალური მოწყობა
ჰორიზონტალური ჭრა

D-04

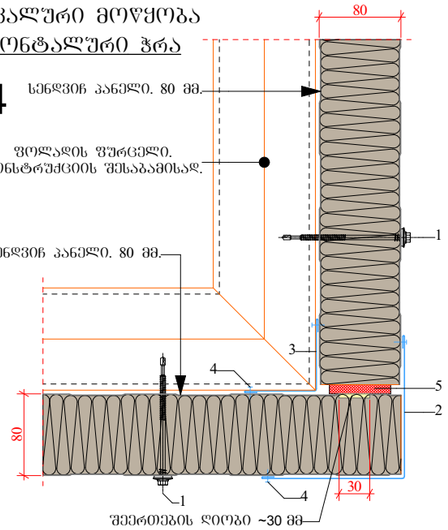

EA1B03

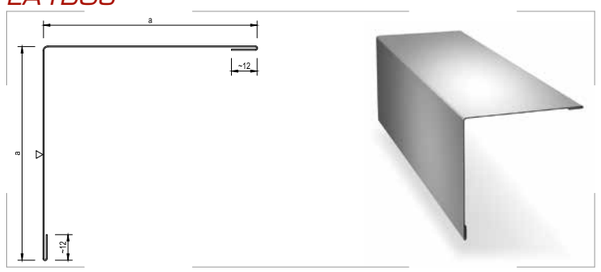

EA1B05

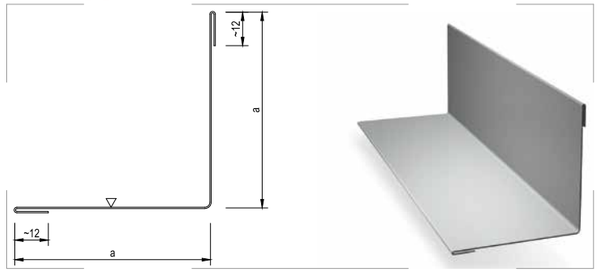

1. სამაგრი. ცხელად დაკრესილი ფურცლისთვის ან ცივად მოხრილი ფურცლისთვის.
2. გარე კუთხის ფურცელი. EA1B03.
3. შიდა კუთხის ფურცელი. EA1B05.
4. ფოლადის მოქლონი (ყოველ ~300 მმ.)
5. გაჟღენთილი კოლიურეთანით დალუქვა ან გამაშვართოვებელი ქაფი

შეერთება გამქოფ კედელსა და იატაკს შორის. სამაცივრე სივრცეებს შორის.
(სამაცივრე სენდვიჩ პანელი 100 მმ.)
ვერტიკალური ჭრა

D-03

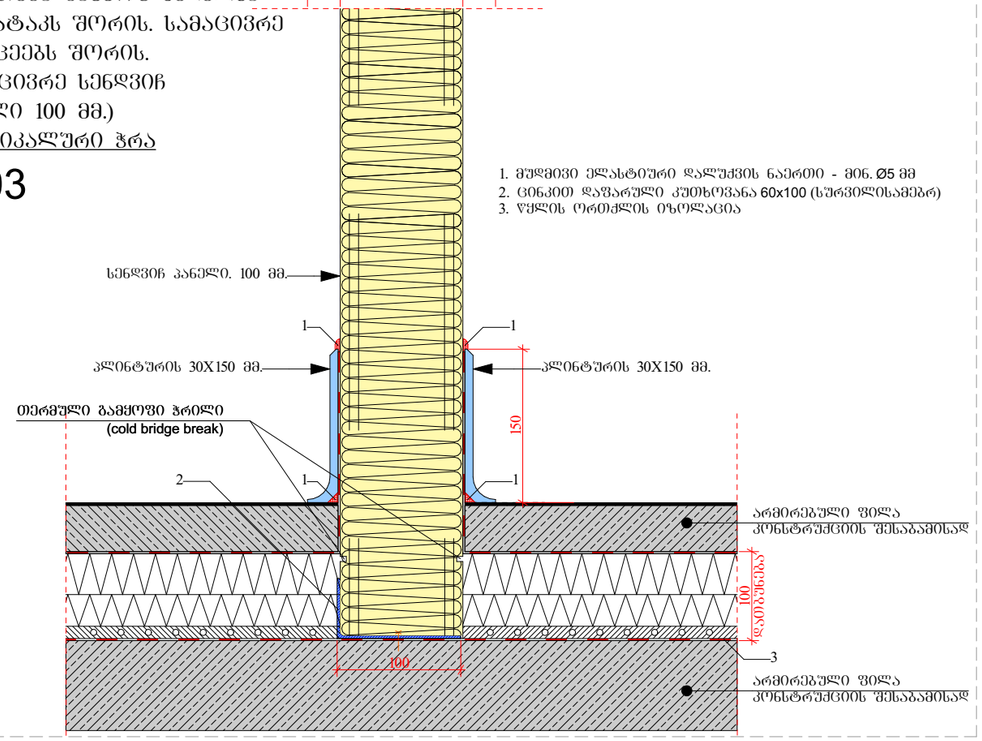

Architectonics
ქუჩა: ანა პოლიტკოვსკაია №3
ქალაქი: თბილისი
ქვეყანა: საქართველო
e-mail: architectonics@yahoo.com

პროექტის სტატუსი: არქიტექტურული ნაწილი	პროექტის დასახელება:	ქ. თბილისი, გივი ამილახვარის I ჩიხი, №-10 (01.19.17.001.044)	მასშტაბი:
წამყვ. არქიტექტორი ნ. მაისაია შემსრულებელი: ჯ. ქათამაძე	ნახაზის დასახელება:	დ -01 / 02 / 03 / 04	ფურცელი A.42 .42 / A3

100 მმ-იანი სედვიჩ პანელების კავშირი ჰორიზონტალური ჭრა

D-05

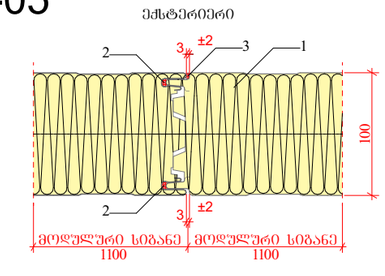

1. სენდვიჩ პანელი 100 მმ.
2. ბუტილის დალუქვის ნაერთი
3. მუდმივი ელასტიური დალუქვის ნაერთი. სავალდებულოა ჭერისთვის. სურვილისამებრ კედლისთვის, გამოიყენება საშენებლო მოედანზე.

100 მმ-იანი სედვიჩ პანელების კავშირი. ჰორიზონტალური/ვერტიკალური ჭრა

D-07

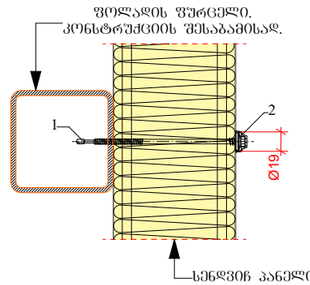

1. თვითმჭრელი ბურღთავიანი დამჭერი დამზადებული უსანგაჟი ფოლადისგან Ø19 - Ø27 შუასადებით დამოკიდებული ღონაზე.
2. ხუფი (სურვილისამებრ)

ვერსია 01

100 მმ-იანი სედვიჩ პანელების კავშირი. ჰორიზონტალური/ვერტიკალური ჭრა

D-07

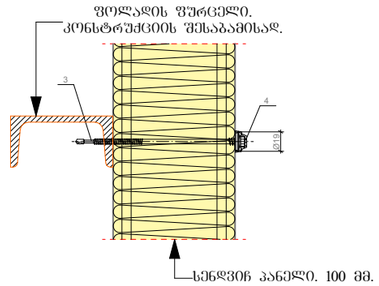

1. თვითმჭრელი ბურღთავიანი დამჭერი დამზადებული უსანგაჟი ფოლადისგან Ø19 - Ø27 შუასადებით დამოკიდებული ღონაზე.
2. ხუფი (სურვილისამებრ)

ვერსია 02

100 მმ სედვიჩ პანელების კუთხის კავშირი. ჰორიზონტალური ჭრა

D-08

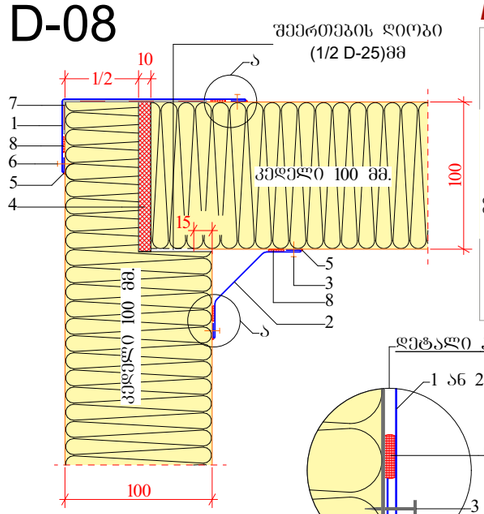

EA1B71

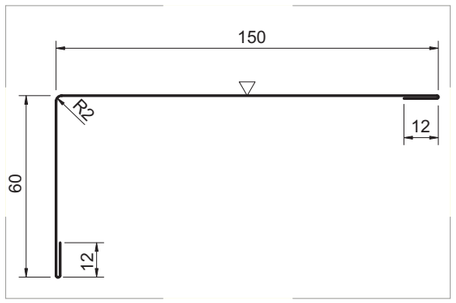

EA1B75

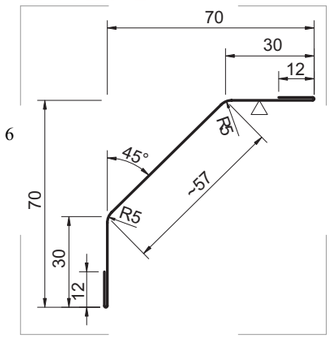

1. გარე კუთხის ფურცელი. EA1B71 corner flashing
2. შიდა კუთხის ფურცელი. EA1B75 corner flashing
3. Ø4.8x14.6 წყალგაუმტარი მოქლონი (ყოველ ~300)
4. გამაფართოვებელი ქაფი
5. მუდმივი ელასტიური დალუქვის ნაერთი
6. Ø4x10 Al/Fe ცალხმრივი თეთრი მოქლონი (ყოველ ~300)
7. ბიტუმიანი დალუქვის ლენტი
8. ბუტილის დალუქვის ნაერთი

80 მმ-იანი სედვიჩ პანელების კავშირი. ჰორიზონტალური/ვერტიკალური ჭრა

D-06

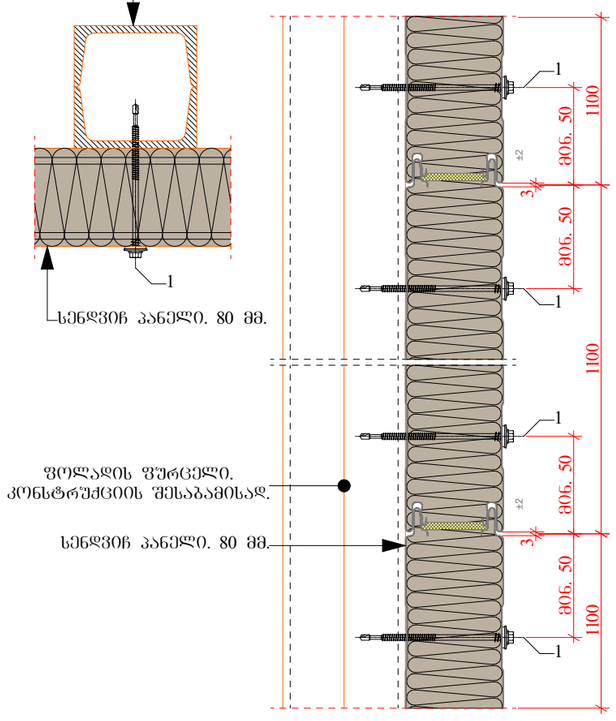

1. სამაგრი. ცხელად დაპრესილი ფურცლისთვის ან ცივად მოხრილი ფურცლისთვის.

100 მმ-იანი სედვიჩ პანელების ჭერის კავშირი. ჰორიზონტალური ჭრა

D-09

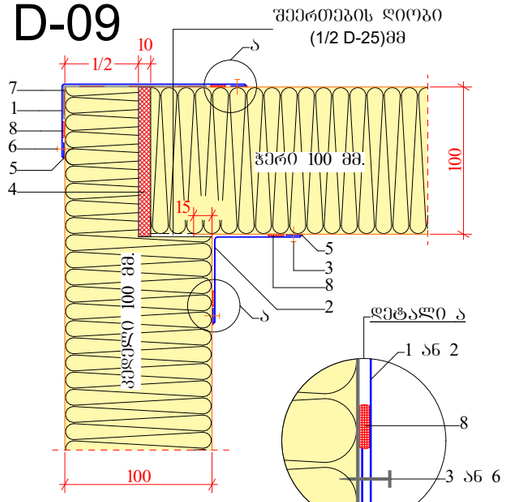

EA1B71

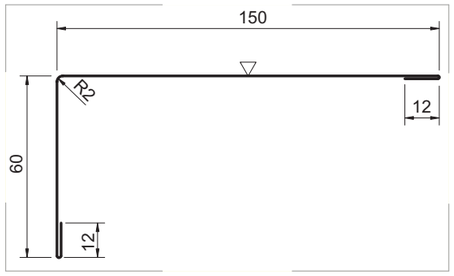

EA1B72

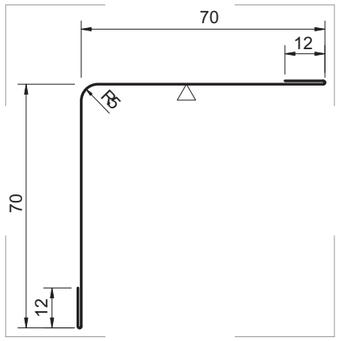

1. გარე კუთხის ფურცელი. EA1B71 corner flashing
2. შიდა კუთხის ფურცელი. EA1B72 corner flashing
3. Ø4.8x14.6 წყალგაუმტარი მოქლონი (ყოველ ~300)
4. გამაფართოვებელი ქაფი
5. მუდმივი ელასტიური დალუქვის ნაერთი
6. Ø4x10 Al/Fe ცალხმრივი თეთრი მოქლონი (ყოველ ~300)
7. ბიტუმიანი დალუქვის ლენტი
8. ბუტილის დალუქვის ნაერთი

100 მმ-იანი სედვიჩ პანელის გამყოფი ტიხრისა და ჭერის კავშირი. ჰორიზონტალური ჭრა

D-10

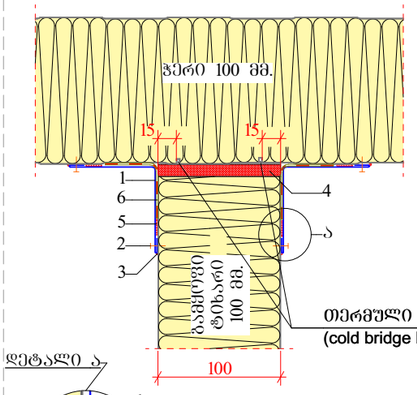

EA1B72

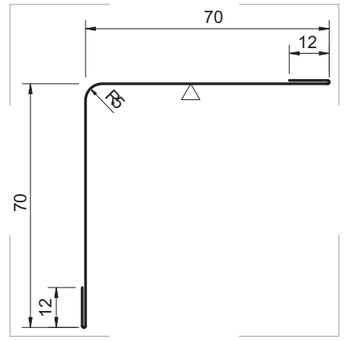

1. გარე კუთხის ფურცელი. EA1B72 corner flashing
2. Ø4.8x14.6 წყალგაუმტარი მოქლონი (ყოველ ~300)
3. მუდმივი ელასტიური დალუქვის ნაერთი
4. 50x20 გაჟღენთილი კლიურენთანით დალუქვა ან გამაფართოვებელი ქაფი
5. ბუტილის დალუქვის ნაერთი
6. ბიტუმიანი დალუქვის ლენტი

Architectonics
ქუჩა: ანა პოლიტკოვსკაია №3
ქალაქი: თბილისი
ქვეყანა: საქართველო
e-mail: architectonics@yahoo.com

პროექტის სტატუსი: არქიტექტურული ნაწილი

პროექტის დასახელება: ქ. თბილისი, გივი ამილახვარის I ჩიხი, №-10 (01.19.17.001.044)

მასშტაბი:

წამყვ. არქიტექტორი ნ. მაისაია

შემსრულებელი: ჯ. ქათამაძე

ნახაზის დასახელება: დ - 05 / 06 / 07 / 08 / 09 / 10

ფურცელი A.43 .43

A3

100 მმ-იანი სედვიჩ პანელის ბამყოფი ტიხრისა და ბარე კედლის კავშირი. ჰორიზონტალური ჭრა

D-11

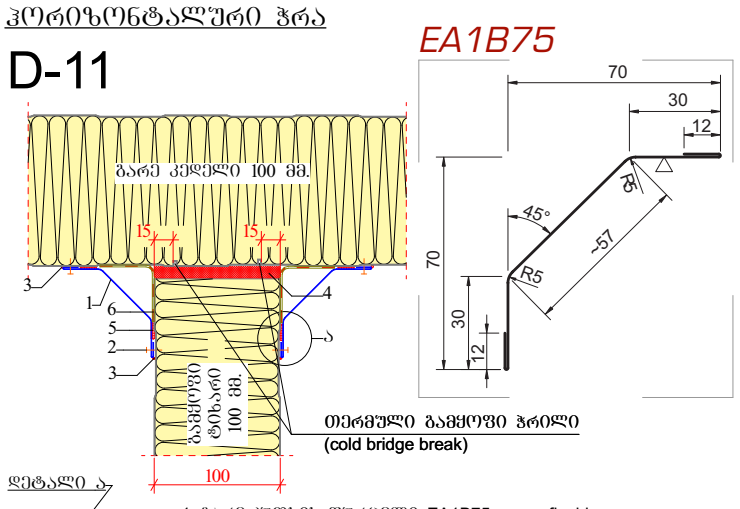

1. ბარე კუთხის შურცელი. EA1B75 corner flashing
2. Ø4.8x14.6 წყალბაშმტარი მოძლონი (ყოველ ~300)
3. მუდმივი ელასტიური დალუქვის ნაერთი
4. 50x20 ბაჟღენთილი კლიურეთანით დალუქვა ან ბამაფართოვებელი ქაფი
5. ბუტილის დალუქვის ნაერთი
6. ბიტუმიანი დალუქვის ლენტი

100 მმ-იანი სედვიჩ პანელის ჭერის პანელის საკიდი. ვერტიკალური ჭრა

D-12

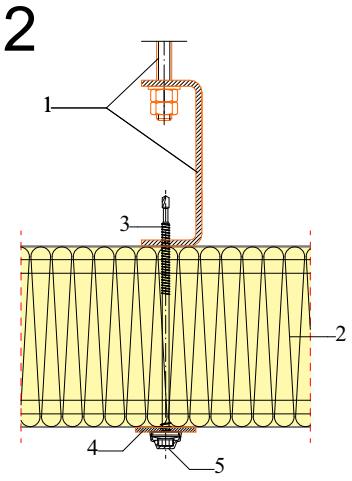

1. ლითონის ელემენტი. კონსტრუქციის შესაბამისად.
2. სენდვიჩ პანელი 100 მმ.
3. თვითმჭრელი ბურღთავიანი დამჭერი დამზადებული შუანბავი ფოლადისგან.
4. საყრდენი ლითონის შურცელი
5. ხუფი (სურვილისამებრ)

80 მმ-იანი სედვიჩ პანელისა და შანჯრის ფოლადის შურცელს შორის ვერტიკალური ბანივი ჭრილი. ვერტიკალური პანელის მოწყობა. ვერტიკალური ჭრა

D-13

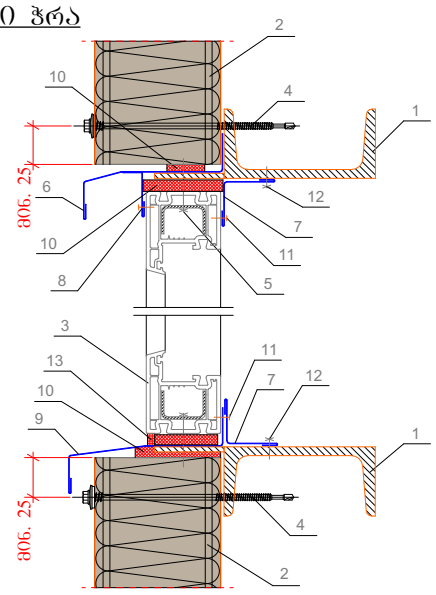

1. ლითონის ელემენტი. კონსტრუქციის შესაბამისად.
2. სენდვიჩ პანელი 80 მმ.
3. შანჯარა
4. სამაგრი. ცხელად დაპრესილი შურცლისთვის ან ცივად მოხრილი შურცლისთვის.
5. შანჯრის ხრახნიანი სამაგრი
6. წყლის გადამყვანი შურცელი. EA1B01 plinth flashing
7. წყლის გადამყვანი შურცელი
8. წყლის გადამყვანი შურცელი
9. წყლის გადამყვანი შურცელი
10. გაჟღენთილი კლიურეთანით დალუქვა ან გამაფართოვებელი ქაფი
11. მეტალის მოძლონი (ყოველ ~300)
12. ხრახნიანი მოძლონი მეტალის შურცლისთვის
13. მუდმივი ელასტიური დალუქვის ნაერთი

100 მმ-იანი სედვიჩ პანელისა სახურავის ძედი ვერტიკალური ჭრა

D-14

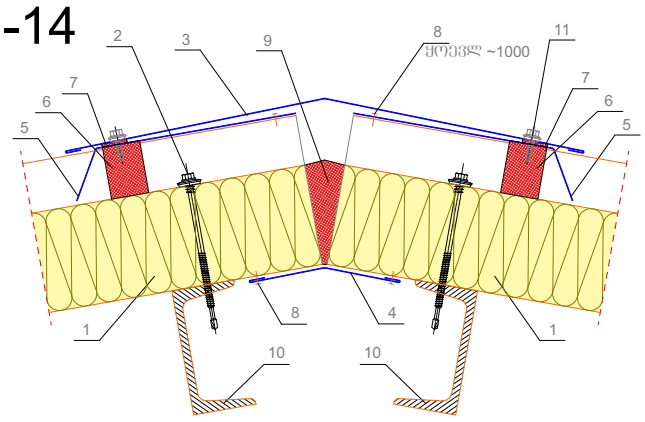

1. სენდვიჩ პანელი 100 მმ.
2. სამაგრი. ცხელად დაპრესილი შურცლისთვის ან ცივად მოხრილი შურცლისთვის.
3. ზედა წყლის გადამყვანი შურცელი. EA1B09 top ridge flashing
4. ძვედა შურცელი. EA1B10 bottom ridge flashing
5. გვერდითა წყლის გადამყვანი შურცელი. EA1B13 side ridge flashing
6. კოლიეთინელის დალუქვა
7. 4x20 PU თვითწებვადი დალუქვა
8. მეტალის მოძლონი (ყოველ ~300)
9. გაჟღენთილი კლიურეთანით დალუქვა ან გამაფართოვებელი ქაფი
10. ლითონის ელემენტი. კონსტრუქციის შესაბამისად.
11. წყალბაშმტარი მოძლონი

EA1B09

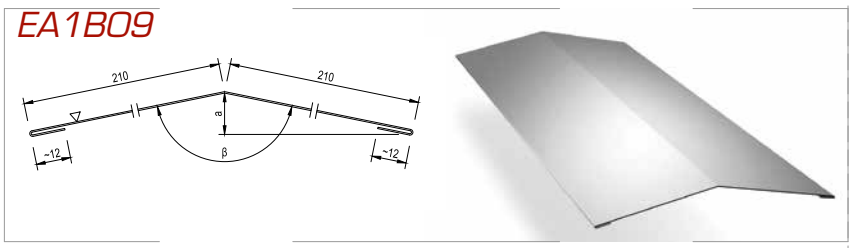

EA1B13

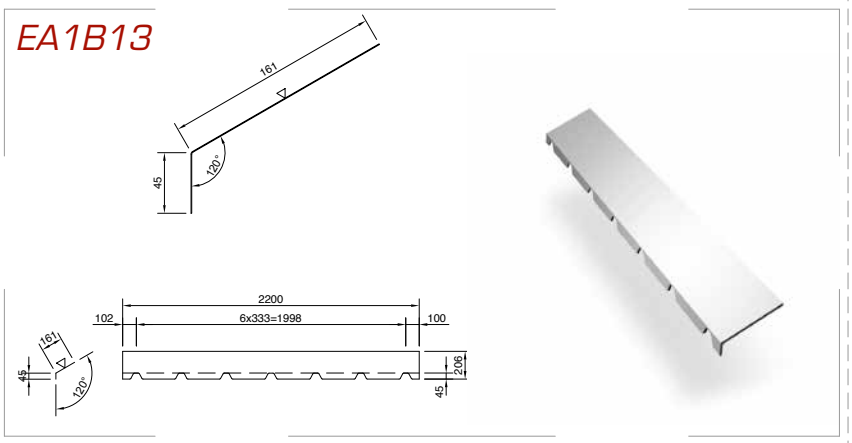

EA1B10

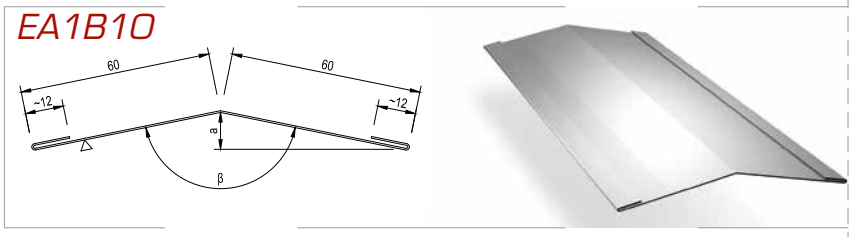

100 მმ-იანი სედვიჩ პანელისა სახურავის შიდა შუა ღარი. ვერტიკალური ჭრა

D-15

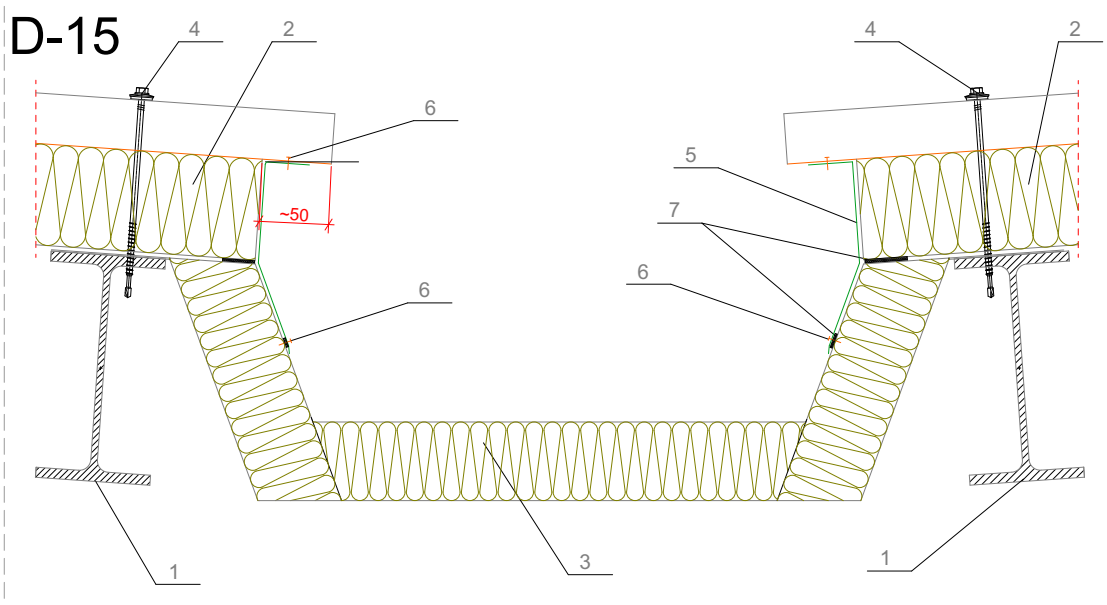

1. კონსტრუქციის შესაბამისად
2. კომპოზიტური პანელი (დაჭრილი)
3. შიდა შუა ღარი
4. სამაგრი. ცხელად დაპრესილი შურცლისთვის ან ცივად მოხრილი შურცლისთვის.
5. კუთხის შურცელი
6. წყალბაშმტარი მოძლონი (ყოველ ~300)
7. ბუტილის ლენტი

შენიშვნა: დ-15 შესათანხმებელია

სედვიჩ პანელისა სახურავის
ლავგარდანის მოწყობა
ვერტიკალური ჭრა

D-16

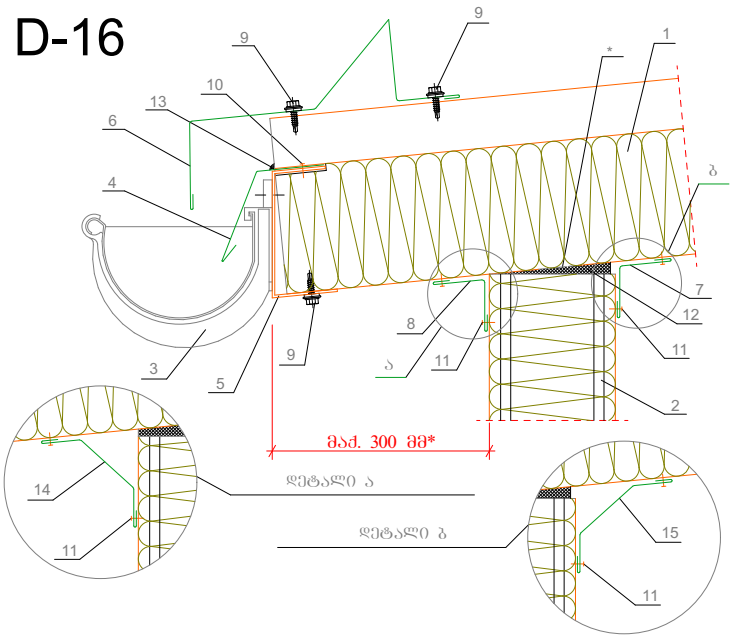

1. სენდვიჩ პანელი 100 მმ
2. სენდვიჩ პანელი 100 მმ. 80 მმ.
3. თუნუქის საწვიმარი ღარი + ღარის კაუჭი + შეერთების ელემენტი
4. წურცელი EA1B11 drip flashing
5. წურცელი EA1b20 assembly flashing
6. წურცელი EA1B25 drip roof flashing
7. წურცელი EA1B30 joint flashing
8. წურცელი EA1B31 joint flashing
9. სამაგრი
10. წყალგაუმტარი მოჭლონი (ყოველ ~300)
11. მეტალის მოჭლონი (ყოველ ~300)
12. გაჟღენთილი კლიურეთანით დალუქვა ან გამაფართოვებელი ძაფი
13. მუდმივი ელასტიური დალუქვის ნაერთი

EA1B11

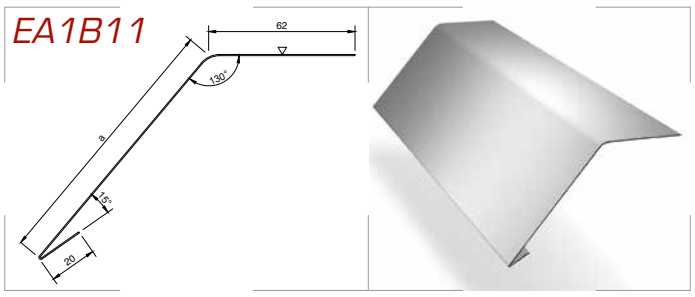

EA1B30

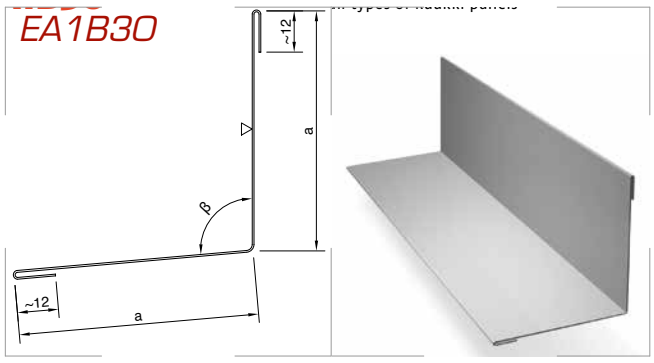

EA1B20

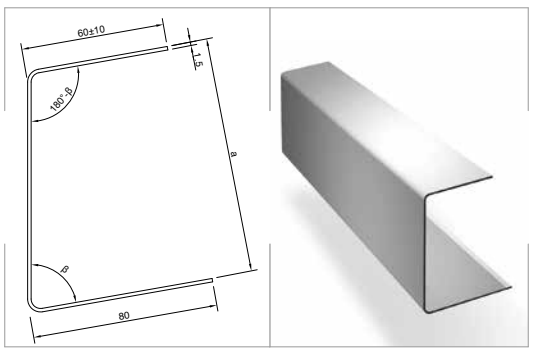

EA1B31

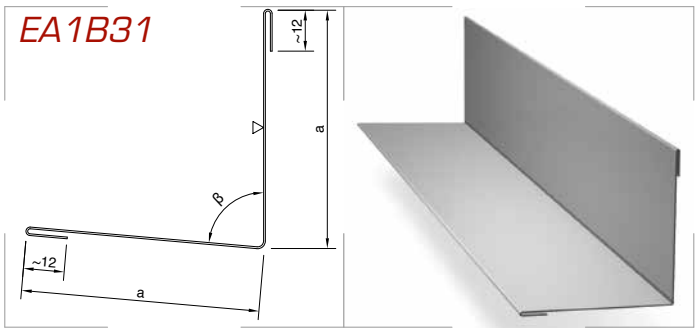

EA1B25

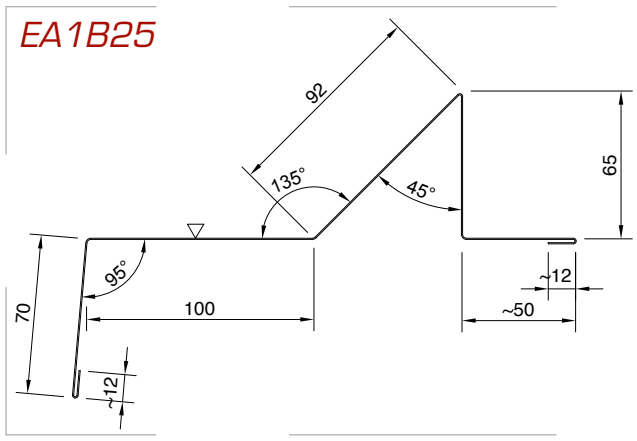

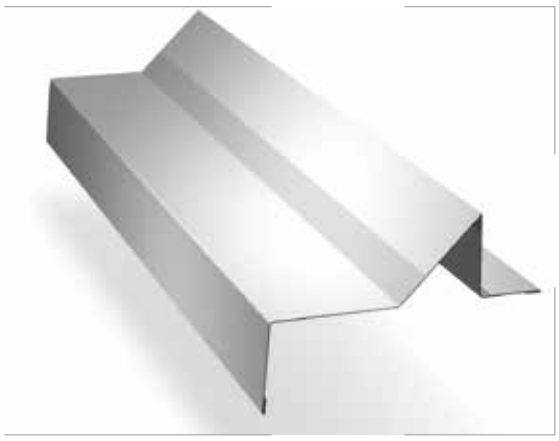

სედვიჩ პანელისა სახურავის დაერთების მოწყობა
ვერტიკალური ჭრა

D-17

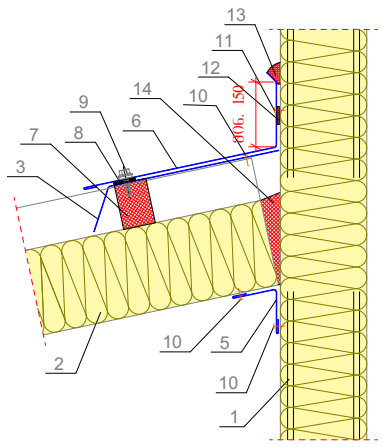

1. სენდვიჩ პანელი
2. სენდვიჩ პანელი
3. წურცელი EA1B13 side ridge flashing

5. წურცელი EA1B31 joint flashing
6. წურცელი Custom ordered flashing
7. კონტეინერის დალუქვა
8. 4x20 PU თვითწებვადი დალუქვა
9. სამაგრი
10. მეტალის მოჭლონი (ყოველ ~300)
11. წყალგაუმტარი მოჭლონი (ყოველ ~300)
12. ბუტილის ლენტი
13. მუდმივი ელასტიური დალუქვის ნაერთი
14. გაჟღენთილი კლიურეთანით დალუქვა ან გამაფართოვებელი ძაფი

EA1B31

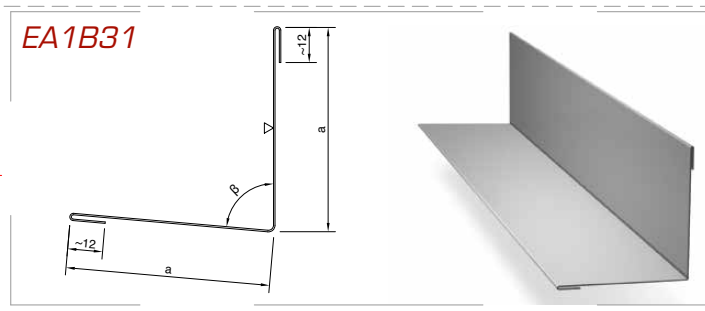

EA1B13

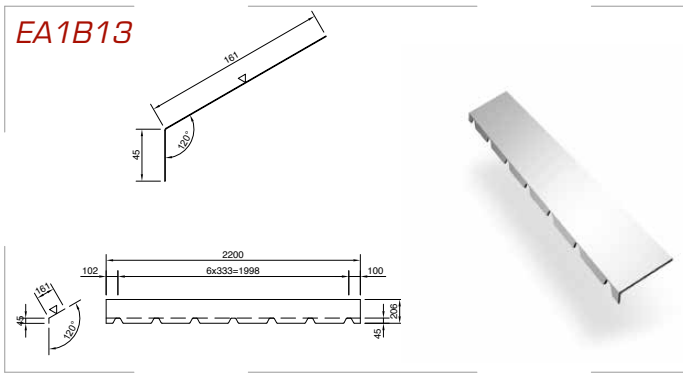

ვერტიკალური ჭრა

D-18

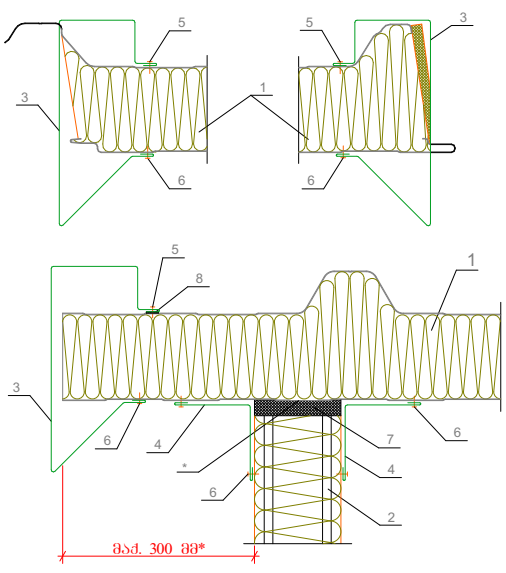

1. სედვიჩ პანელი 100 მმ
2. სედვიჩ პანელი 80 მმ
3. წურცელი. EA1B14 peak closing flashing
4. წურცელი. EA1B05 corner flashing
5. წყალგაუმტარი მოჭლონი (ყოველ ~300)
6. მეტალის მოჭლონი (ყოველ ~300)
7. გაჟღენთილი კლიურეთანით დალუქვა ან გამაფართოვებელი ძაფი
8. ბუტილის ლენტი

EA1B14

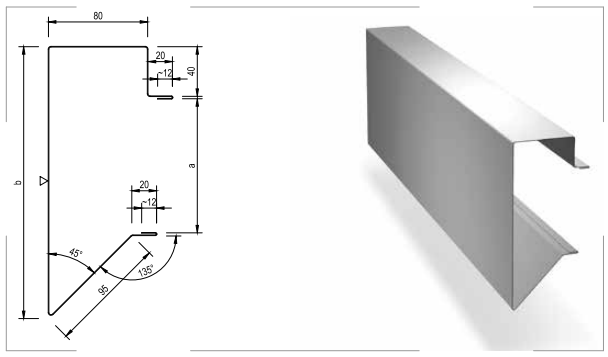

EA1B05

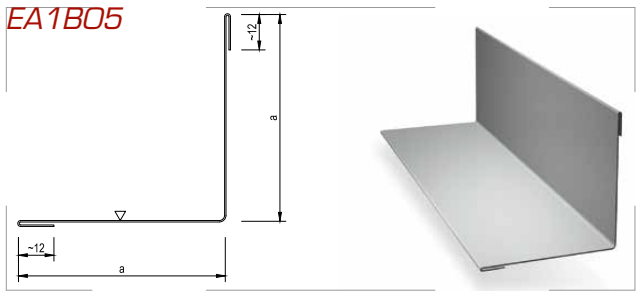

Architectonics	ქუჩა: ანა პოლიტკოვსკაია №3 ქალაქი: თბილისი ქვეყანა: საქართველო e-mail: architectonics@yahoo.com	პროექტის სტატუსი: არქიტექტურული ნაწილი	პროექტის დასახელება:	ქ. თბილისი, ბივი ამილახვარის I ჩიხი, №-10 (01.19.17.001.044)	მასშტაბი:	A3
		წამყვ. არქიტექტორი ნ. მაისაია შემსრულებელი: ჯ. ქათამაძე	ნახაზის დასახელება:	დ - 16 / 17 / 18	ფურცელი A.45 .45	