საპროექტო ტექნიკურ ეკონომიკური მაჩვენებლები

საპროექტო შენობა ნაგებობების კ2 კოეფიციენტის ფართობი სულ: 637.514მ²

საპროექტო ფარდულის კ-2 კოეფიციენტის
საანგარიშო ფართობი 312,170 მ²

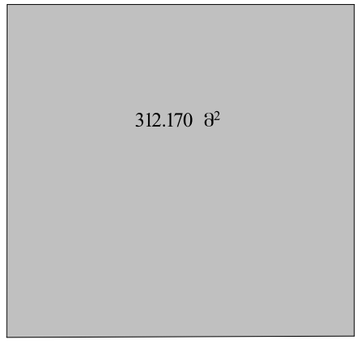

საპროექტო ადმინისტრაცული შენობის
კ-2 კოეფიციენტის
საანგარიშო ფართობი 98.743 მ²

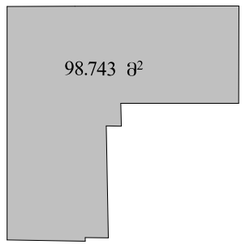

საპროექტო ადმინისტრაცული შენობის
კ-2 კოეფიციენტის
საანგარიშო ფართობი 47.957

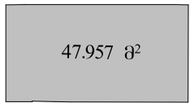

საპროექტო საკომპრესოროს და შბა-ს ცილინდრების საცავი კ-2 კოეფიციენტის
საანგარიშო ფართობი 66,828 მ²



საპროექტო დამცავი კედლის ქვაღრარობა
კ-2 კოეფიციენტის
საანგარიშო ფართობისაანგარიშო ფართობი 2.377

საპროექტო ფახის მარქვენებლის
კ-2 კოეფიციენტის
საანგარიშო ფართობი 0.279



საპროექტო მოსაცდელის ქვაღრარობა
კ-2 კოეფიციენტის
საანგარიშო ფართობი 12,356

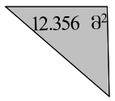

საპროექტო მოსაცდელის ქვაღრარობა
კ-2 კოეფიციენტის
საანგარიშო ფართობი 3,666



საპროექტო სველი წერტილის კ2 კოეფიციენტის
საანგარიშო ფართობისაანგარიშო ფართობი 9,193²



საპროექტო ელექტრომეურნის ქვაღრარობა
კ-2 კოეფიციენტის
საანგარიში ფართობისაანგარიშო ფართობი
5.306



საპროექტო ცეხური ქვაღრარობა
კ-2 კოეფიციენტის
საანგარიშო ფართობი
საანგარიშო ფართობი 7.385



საპროექტო მოსაცდელის ქვაღრარობა
კ-2 კოეფიციენტის
საანგარიშო ფართობისაანგარიშო ფართობი
12.326

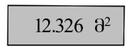

საპროექტო მოსაცდელი კ-2 კოეფიციენტის
საანგარიში ფართობი კანაშენობის
საანგარიშო ფართობი 3.921



საპროექტო დამცავი კედლის ქვაღრარობა
კ-2 კოეფიციენტის
საანგარიში ფართობისაანგარიშო ფართობი 0.888

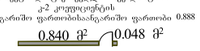

საპროექტო დამცავი კედლის ქვაღრარობა
კ-2 კოეფიციენტის
საანგარიშო ფართობისაანგარიშო ფართობი 3.101

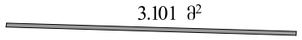

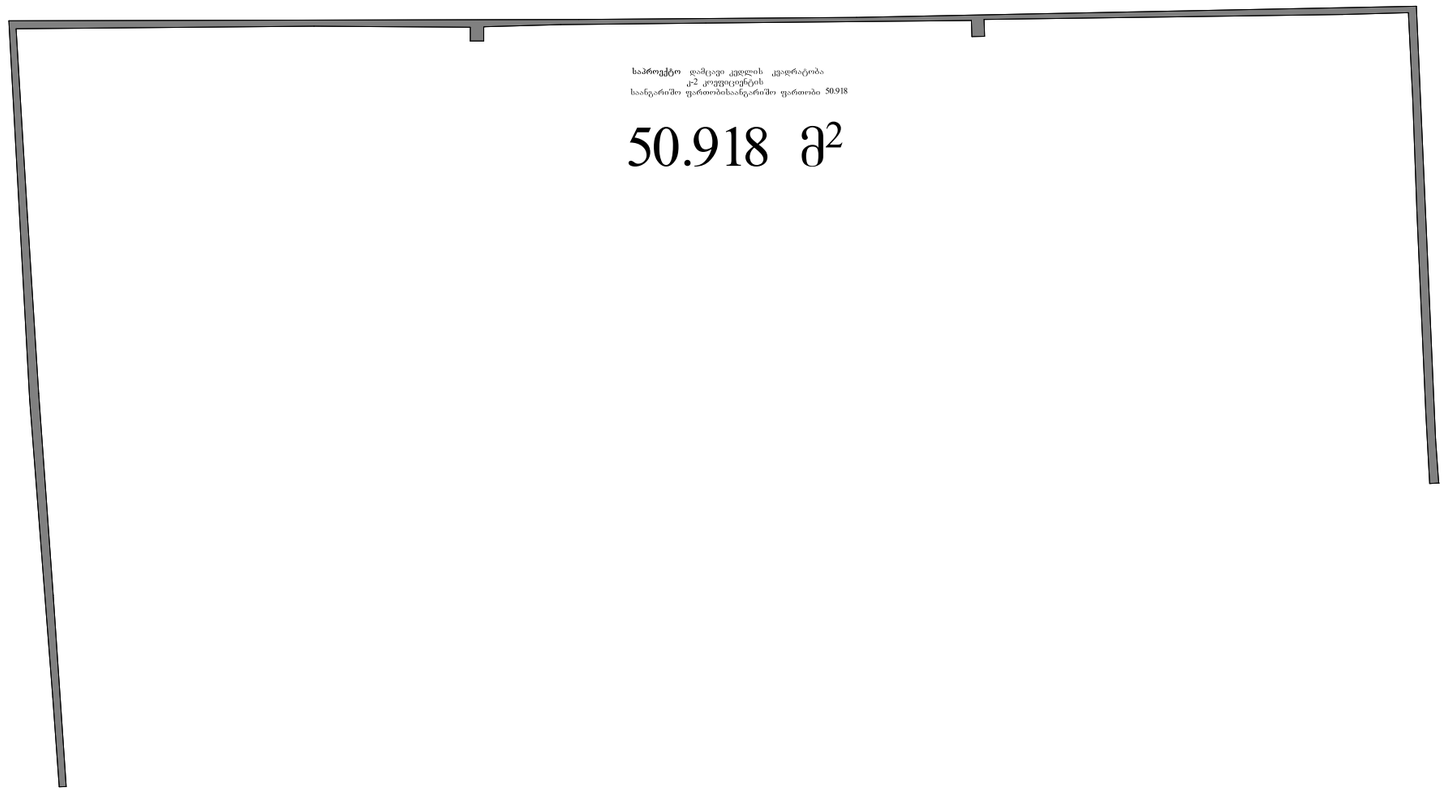

საპროექტო დამცავი კედლის ქვაღრარობა
კ-2 კოეფიციენტის
საანგარიშო ფართობისაანგარიშო ფართობი 50.918

50.918 მ²

საპროექტო ტექნიკურ ეკონომიკური მაჩვენებლები

საპროექტო შენობა ნაგებობების განაშენიანების ფართობი სულ: 635.852 მ

საპროექტო ფარდულის განაშენიანების საანგარიშო ფართობი 312,170 მ²

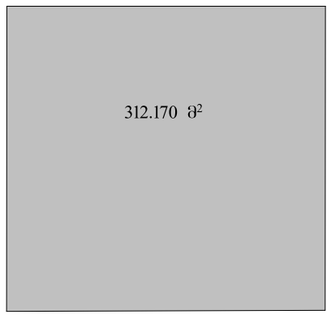

საპროექტო ადმინისტრაციული შენობის პირველი სართულის განაშენიანების საანგარიშო ფართობი 98,743 მ²

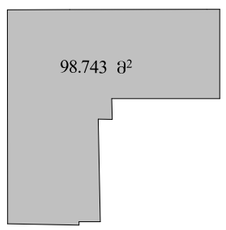

საპროექტო საკომპრესოროს და შპაკ ცილინდრების საცავი განაშენიანების საანგარიშო ფართობი 66.828 მ²

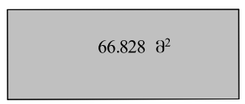

საპროექტო დახის მაჩვენებლის განაშენიანების საანგარიშო ფართობი 0.279

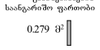

საპროექტო მოსაცდელის კვადრატურა განაშენიანების საანგარიშო ფართობი 12.356

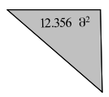

საპროექტო მიწისქვეშა რეზერვუარების განაშენიანების საანგარიშო ფართობი 46.295 მ²



საპროექტო მოსაცდელის კვადრატურა განაშენიანების საანგარიშო ფართობი 3.666



საპროექტო ტვალეტების განაშენიანების საანგარიშო ფართობი 9.193მ²



საპროექტო ელექტრომფარის კვადრატურა განაშენიანების საანგარიშო ფართობი 5.306



საპროექტო ვიბრო კვადრატურა განაშენიანების საანგარიშო ფართობი 7.385



საპროექტო მოსაცდელის კვადრატურა განაშენიანების საანგარიშო ფართობი 12.326

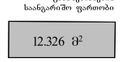

საპროექტო მოსაცდელი კვადრატურა განაშენიანების საანგარიშო ფართობი 3.921



საპროექტო დამცავი კედლის განაშენიანების საანგარიშო ფართობი 0.888



საპროექტო დამცავი კედლის განაშენიანების საანგარიშო ფართობი 3.101

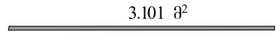

საპროექტო დამცავი კედლის განაშენიანების საანგარიშო ფართობი 2.377

საპროექტო დამცავი კედლის განაშენიანების საანგარიშო ფართობი 50.918

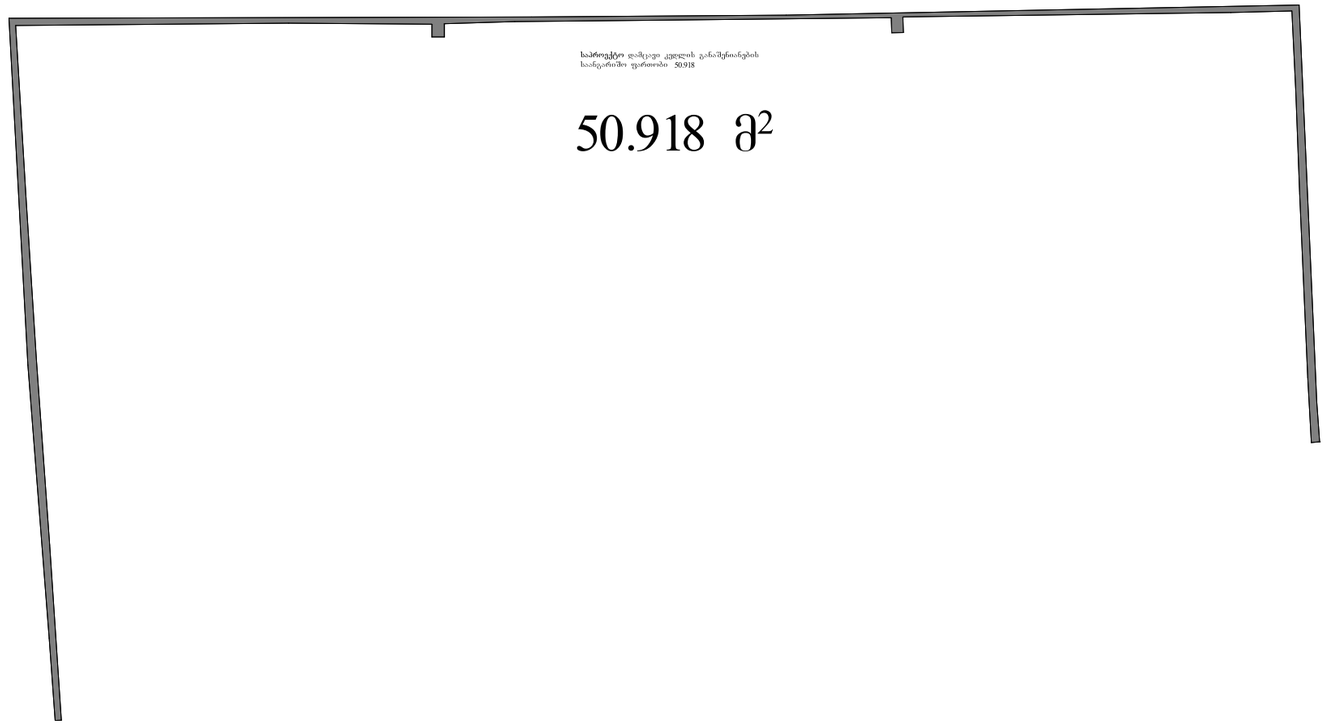

არსებული ტექნიკურ ეკონომიკური მაჩვენებლები

არსებული შენობა ნაგებობების კ2 კოეფიციენტის ფართობი სულ: 675.028მ²

არსებული ფარდულის კ-2 კოეფიციენტის
საანგარიშო ფართობი 312,170 მ²

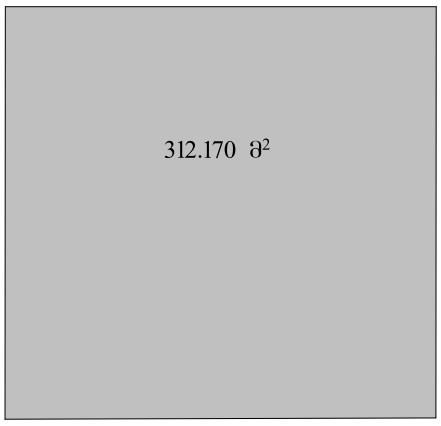

არსებული ადმინისტრაცული შენობის
კ-2 კოეფიციენტის
საანგარიშო ფართობი 188.203 მ²

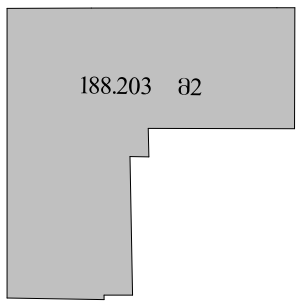

არსებული საკომპრესოროს და შბა-ს ცილინდ
რების საცავი კ-2 კოეფიციენტის
საანგარიშო ფართობი 66,828 მ²

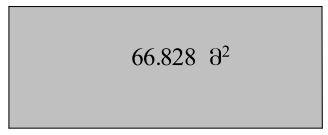

არსებული დამცავი კედლის კვადრატობა
კ2 კოეფიციენტის
საანგარიშო ფართობისაანგარიშო ფართობი 2.377

არსებული ფასის მაჩვენებლის
კ-2 კოეფიციენტის
საანგარიშო ფართობი 0.279



არსებული მოსაცდელის კვადრატობა
კ-2 კოეფიციენტის
საანგარიშო ფართობი 12,356

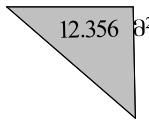

არსებული მოსაცდელის კვადრატობა
კ-2 კოეფიციენტის
საანგარიშო ფართობი 3,666



არსებული სველი წერტილის კ-2 კოეფიციენტის
საანგარიშო ფართობისაანგარიშო ფართობი 9,193მ²

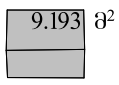

არსებული ელ.ქვესადგურის კვადრატობა
კ-2 კოეფიციენტის
საანგარიშო ფართობისაანგარიშო ფართობი
5.306

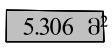

არსებული ჯიხური კვადრატობა
კ-2 კოეფიციენტის
საანგარიშო ფართობი 7.385

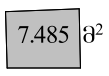

არსებული მოსაცდელის კვადრატობა
კ-2 კოეფიციენტის
საანგარიშო ფართობისაანგარიშო ფართობი
12.326

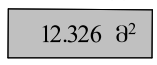

არსებული მოსაცდელი კ2 კოეფიციენტის
საანგარიშო ფართობი განაშენიანების
საანგარიშო ფართობი 3.921

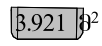

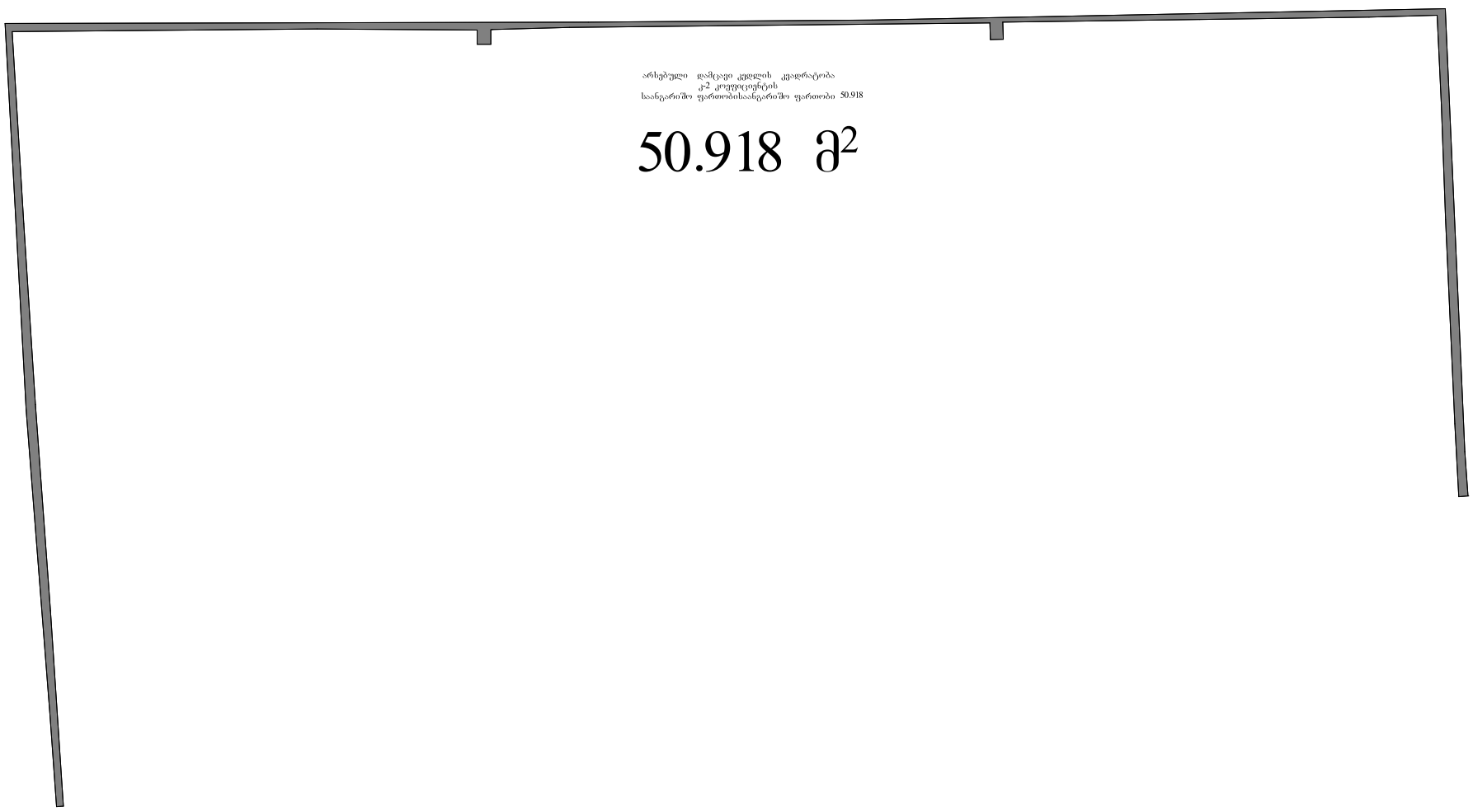

არსებული ტექნიკურ ეკონომიკური მაჩვენებლები

არსებულიშენობა ნაგებობების განაშენიანების ფართობი სულ: 518.72.

არსებული ფარდულის კ-1 კოეფიციენტის
საანგარიშო ფართობი 312,170 მ²

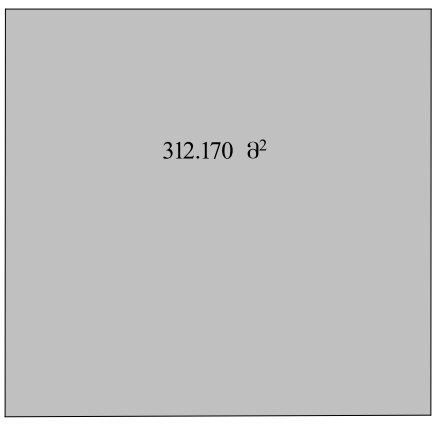

არსებული ადმინისტრაცული შენობის
კ-1 კოეფიციენტის
საანგარიშო ფართობი 98.743 მ²

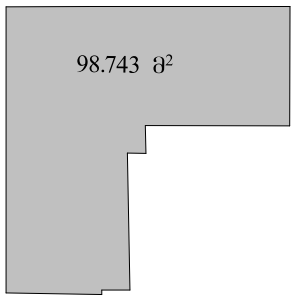

არსებული დამცავი კედლის კვადრატობა
კ-1 კოეფიციენტის
საანგარიშო ფართობისაანგარიშო ფართობი 2.377

არსებული ფასის მაჩვენებლის
კ-1 კოეფიციენტის
საანგარიშო ფართობი 0.279



არსებული მოსაცდელის კვადრატობა
კ-1 კოეფიციენტის
საანგარიშო ფართობი 12,356

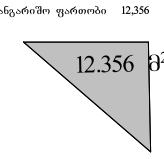

არსებული მოსაცდელის კვადრატობა
კ-1 კოეფიციენტის
საანგარიშო ფართობი 3,666

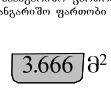

არსებული სველი წერტილის კ-1 კოეფიციენტის
საანგარიში ფართობისაანგარიშო ფართობი 9,193მ²

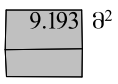

არსებული ელ.ქვესადგურის კვადრატობა
კ-1 კოეფიციენტის
საანგარიშო ფართობისაანგარიშო ფართობი
5.306

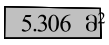

არსებული ჯიხური კვადრატობა
კ-1 კოეფიციენტის
საანგარიშო ფართობი
საანგარიშო ფართობი 7.385

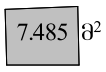

არსებული მოსაცდელის კვადრატობა
კ-1 კოეფიციენტის
საანგარიშო ფართობისაანგარიშო ფართობი
12.326

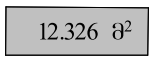

არსებული მოსაცდელი კ-2 კოეფიციენტის
საანგარიშო ფართობი განაშენიანების
საანგარიშო ფართობი 3.921

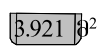

0.888

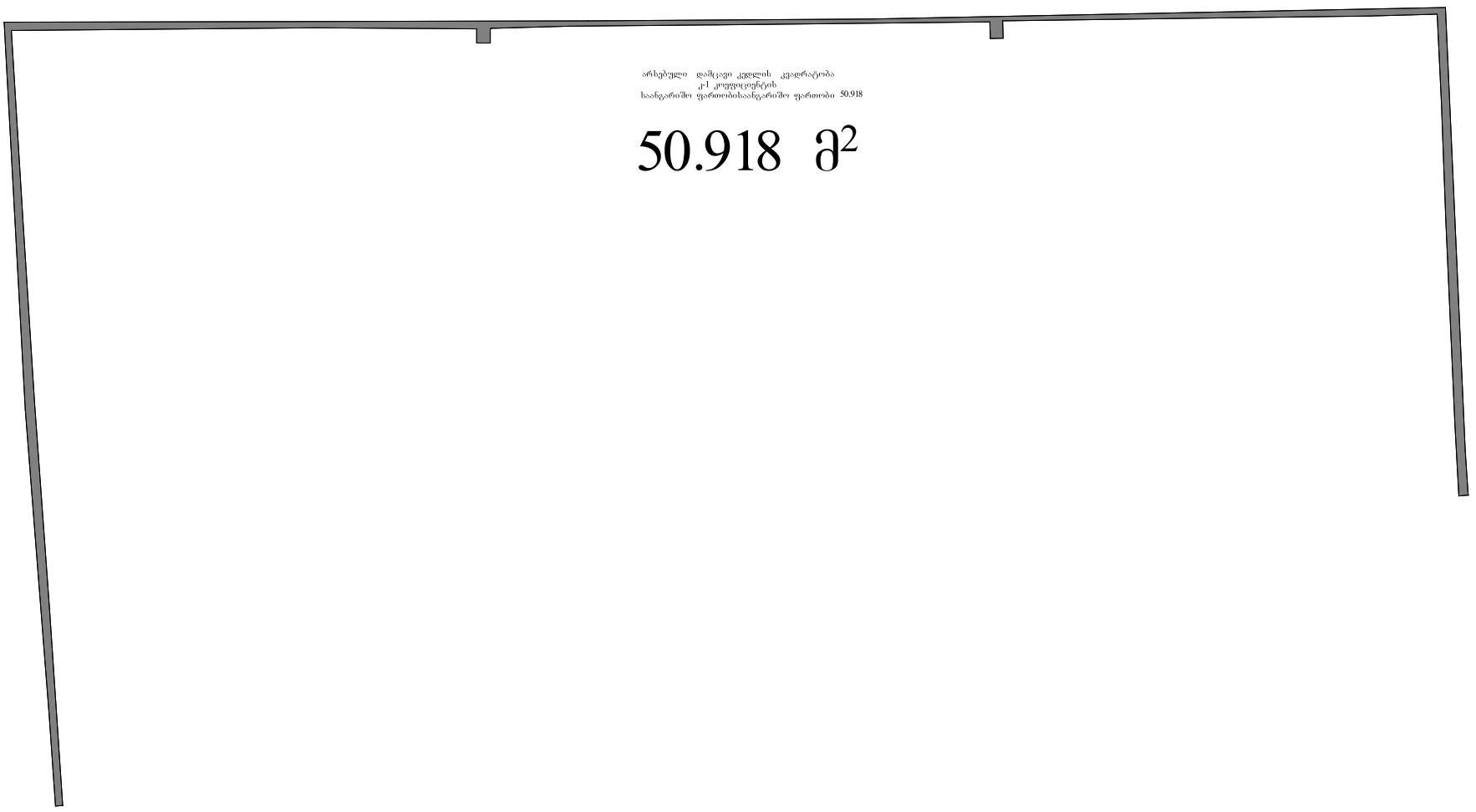

არსებული საკომპრესოროს გეგმა 1 :100 მ

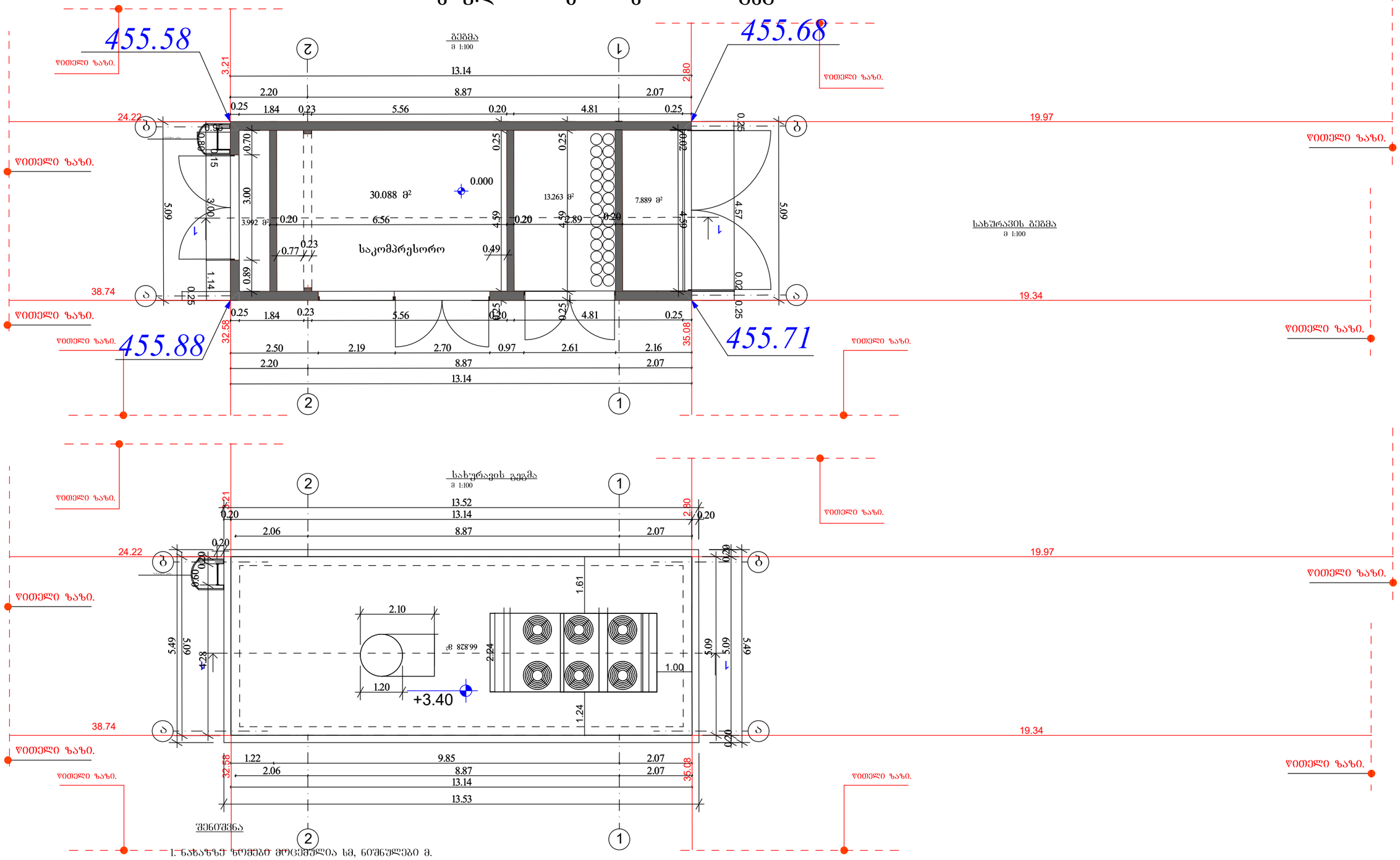

	გიორგი ჯგებუაძე			ობიექტ. №	
პრ.მთ.არქ.	გიორგი ჯგებუაძე				
არქიტექტორი	შპს. "უპო ბაზი კლიუსი"			თარიღი	31.03.2023
დამკვეთი			ქალაქი თბილისი, დაცით აღმაშენებლის ხეივანი გაზ გამართი სადგური(ს/კ 01.72.14.006.338)		
				სტადია	ფურცელი	ფურ-ბი
				ა.პ.	23	72
			არსებული საკომპრესოროს გეგმა არსებული საკომპრესოროს სახურავის გეგმა 1-2 1-2 ღერძებში		

არსებული ტუალტის გეგმა 1:100 მ.

ტვალეტის გეგმა

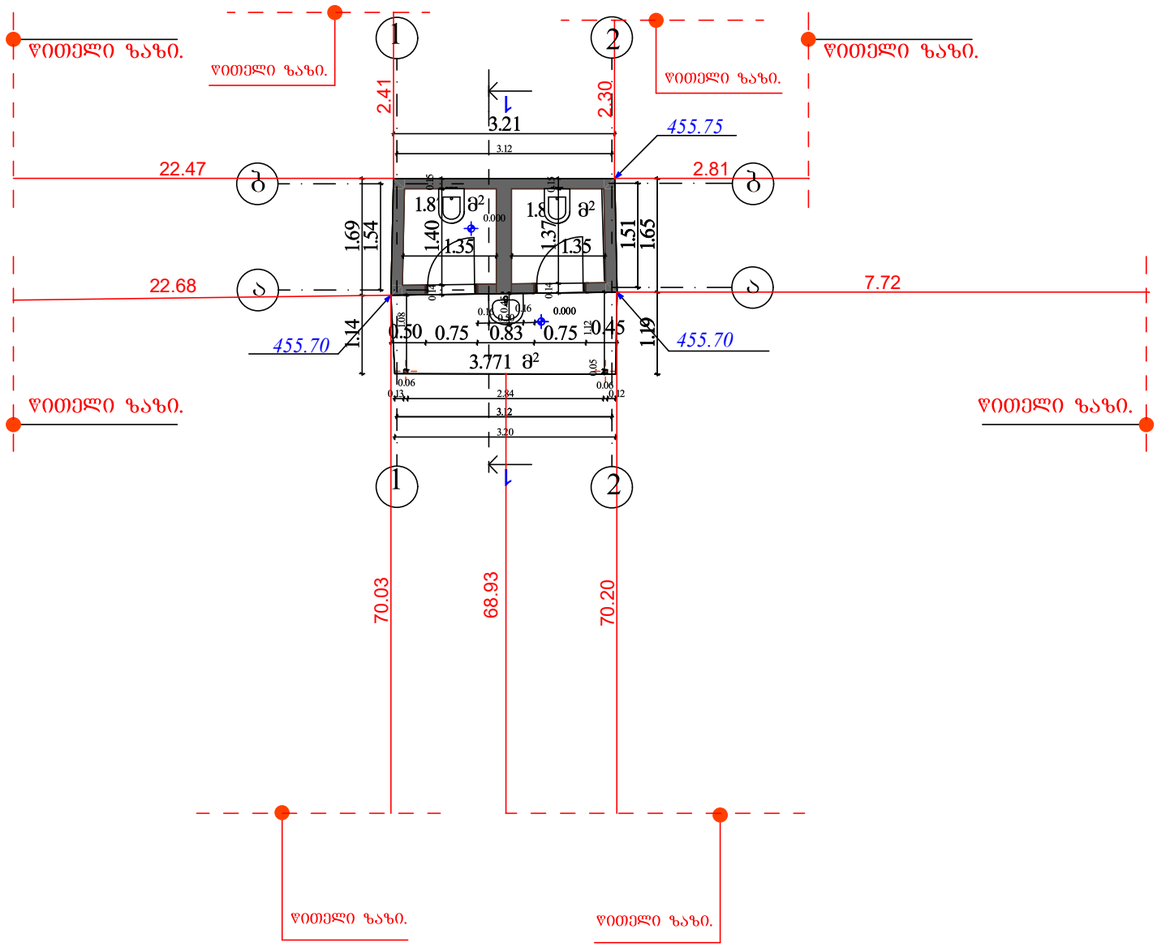

ტვალეტის სახურავის გეგმა

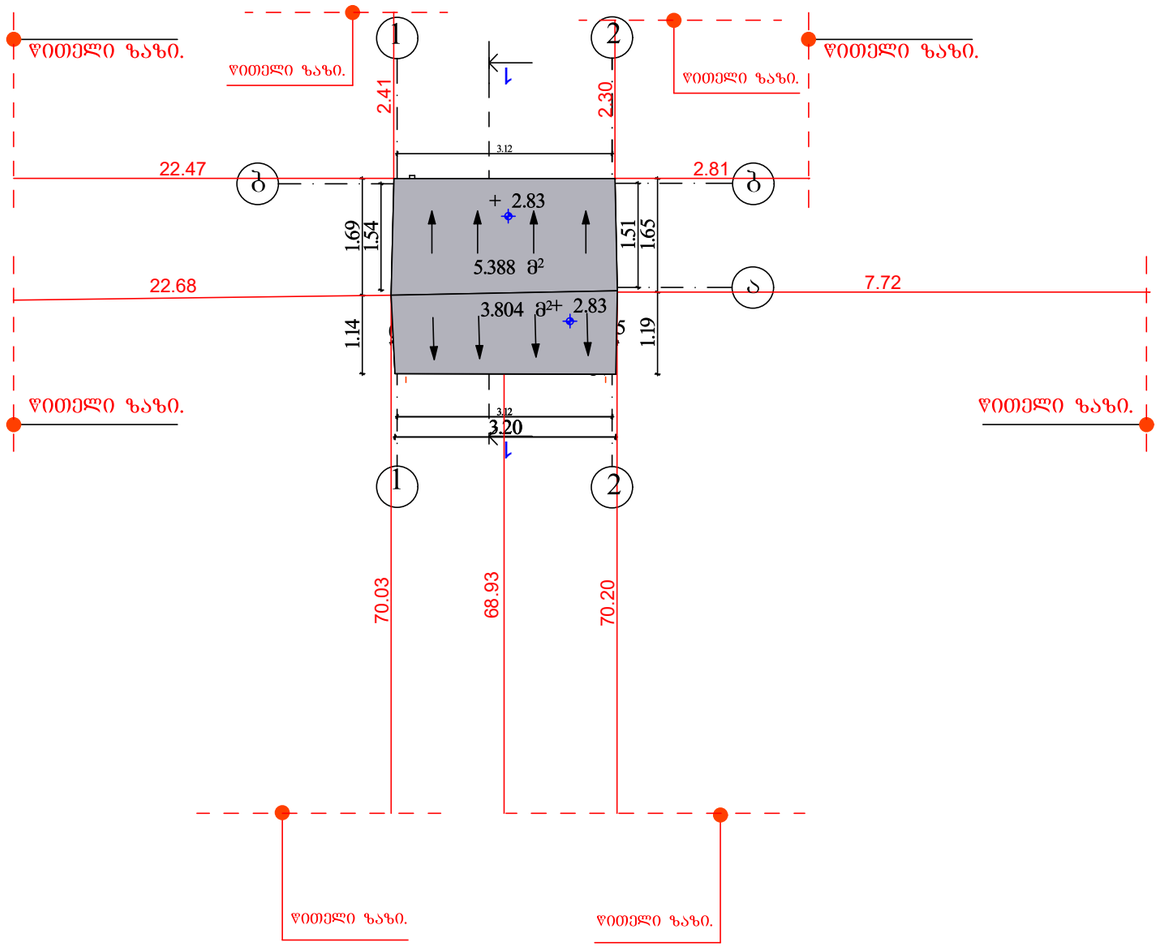

პრ.მთ.არქ.	გიორგი დგებუაძე			ნივნტ. №	
არქიტექტორი	გიორგი დგებუაძე				
დამკვეთი	შ.პ.ს. "ეკო ბაზი კლიუსი"			თარიღი	31.03.2023
			ქალაქი თბილისი, დავით აღმაშენებლის ხეივანი გაზ გამართი სადგური(ს/კ 01.72.14.006.338)		
				სტადია	ფურცელი ფურ-ბი
				ა.პ.	26 72
			ტუალეტის გეგმა ტვალეტის სახურავის გეგმა		

არსებული მოსაცდელის გეგმა 1:100 მ.

არსებული მოსაცდელის გეგმა

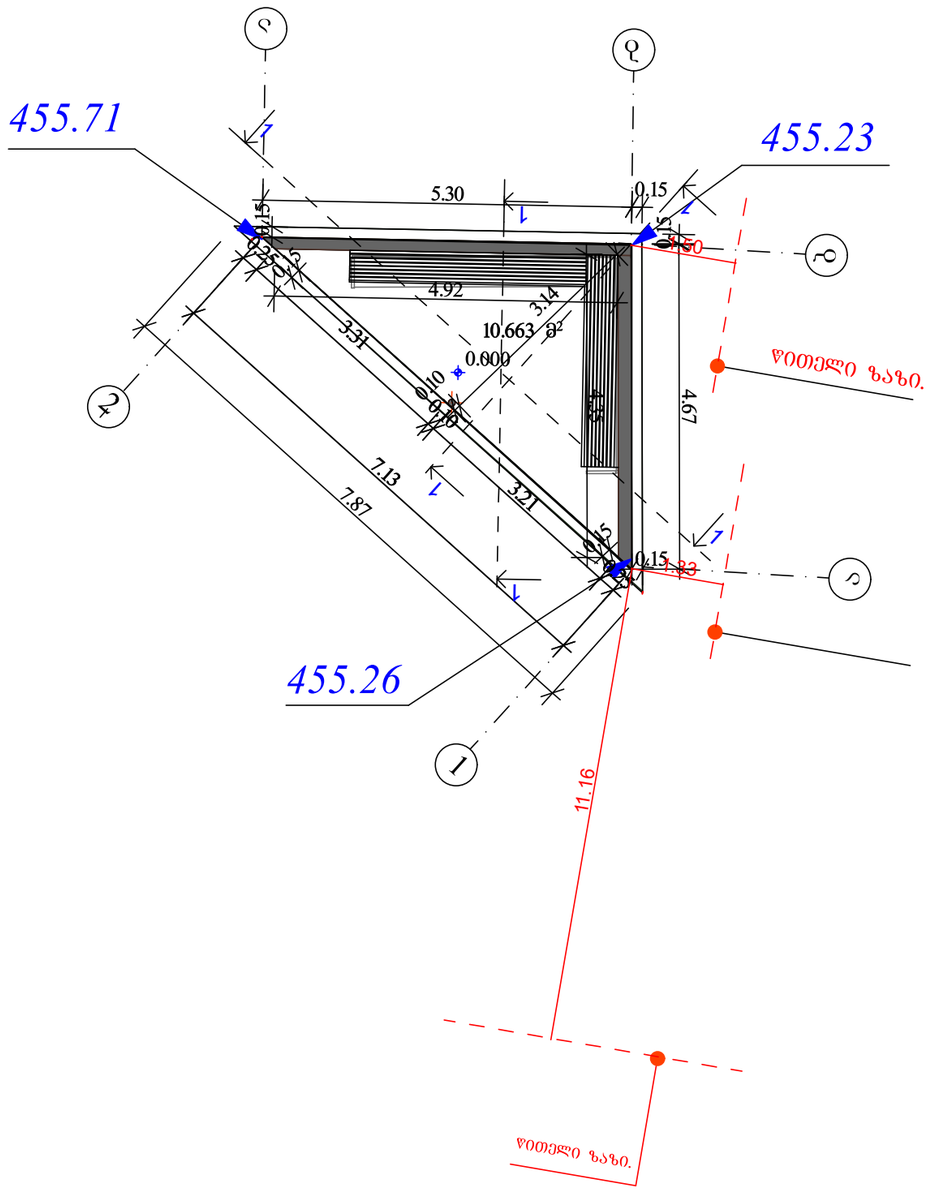

არსებული მოსაცდელის სახურავის გეგმა

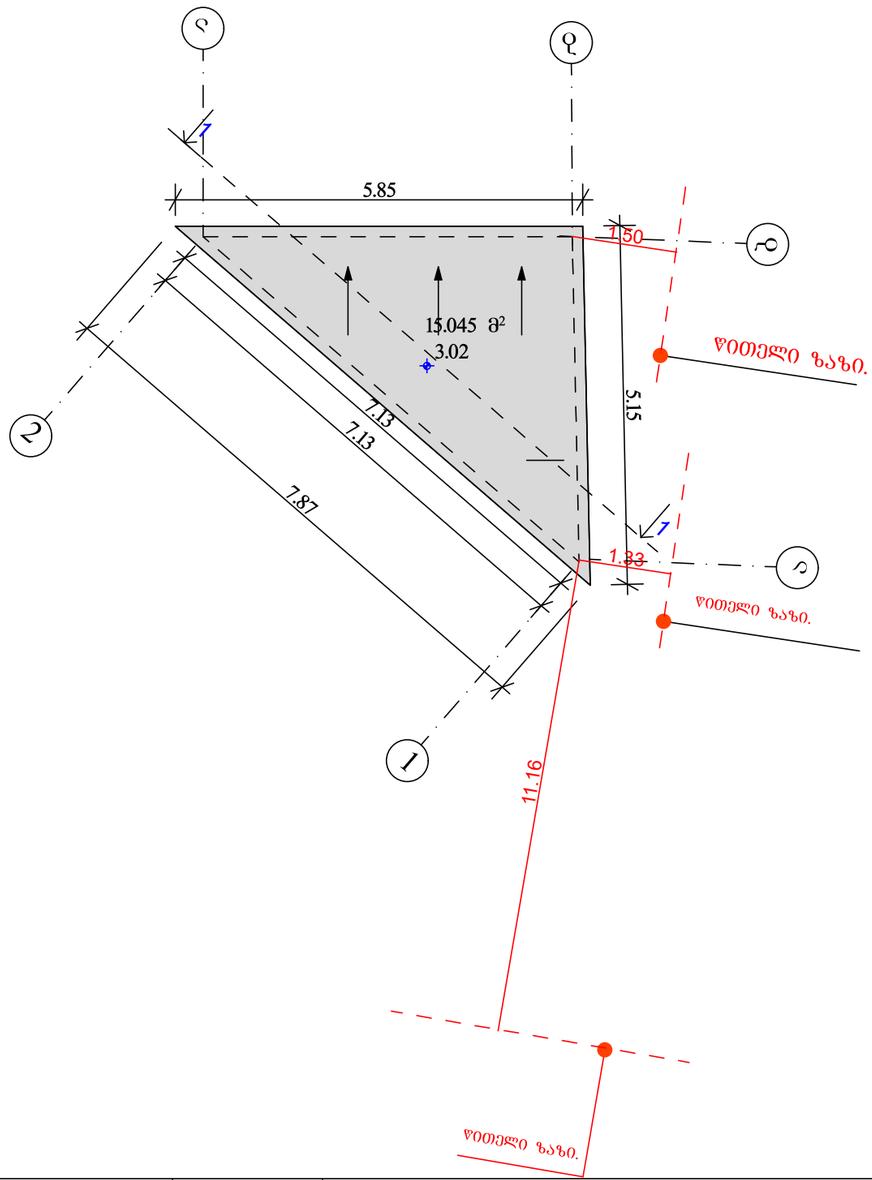

პრ.მთ.არქ.	გიორგი დგებუაძე			ნივნტ. №	
არქიტექტორი	გიორგი დგებუაძე				
დამკვეთი	შ.პ.ს. "ეკო ბაზი კლიუსი"			თარიღი	31.03.2023
			ქალაქი თბილისი, დავით აღმაშენებლის ხეივანი გაზ გამართი სადგური(ს/კ 01.72.14.006.338)		
				სტადია	ფურცელი ფურ-ბი
				ა.პ.	29 72
			არსებული მოსაცდელის გეგმა, არსებული მოსაცდელის სახურავის გეგმა		

არსებული ჯიხურის გეგმა მ. 1:100

არსებული ჯიხურის გეგმა

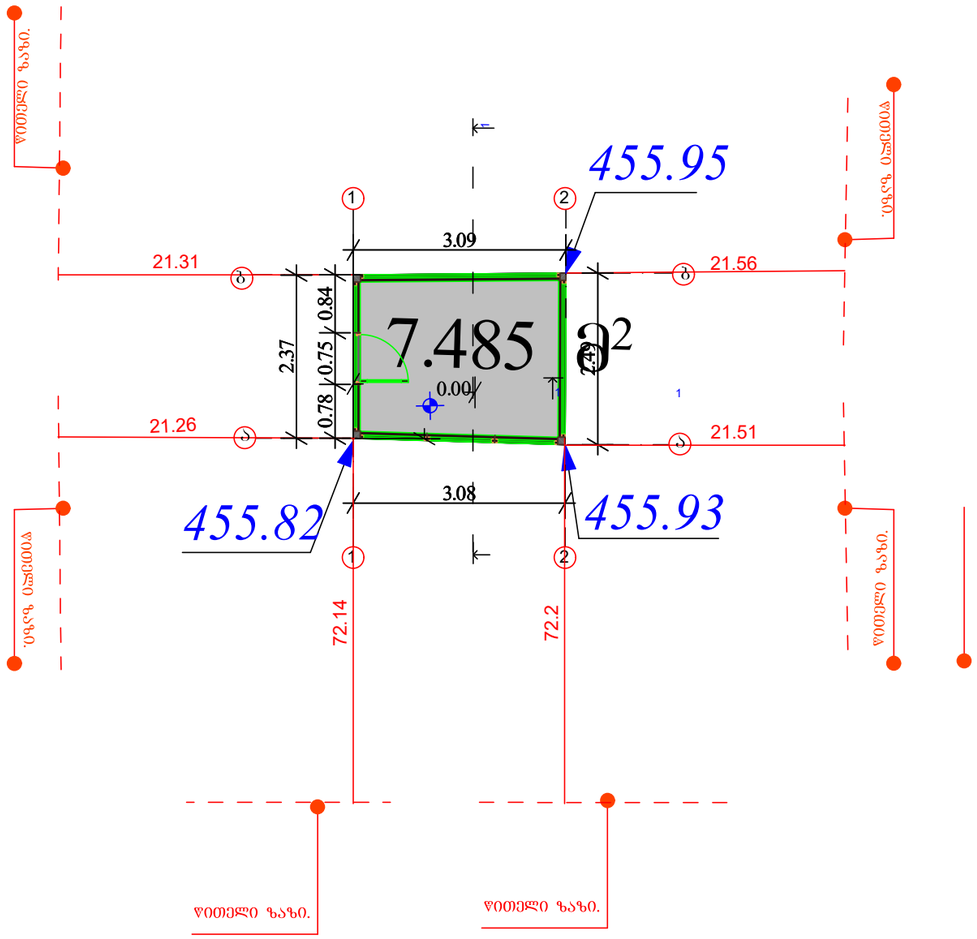

არსებული ჯიხურის სახურავის გეგმა

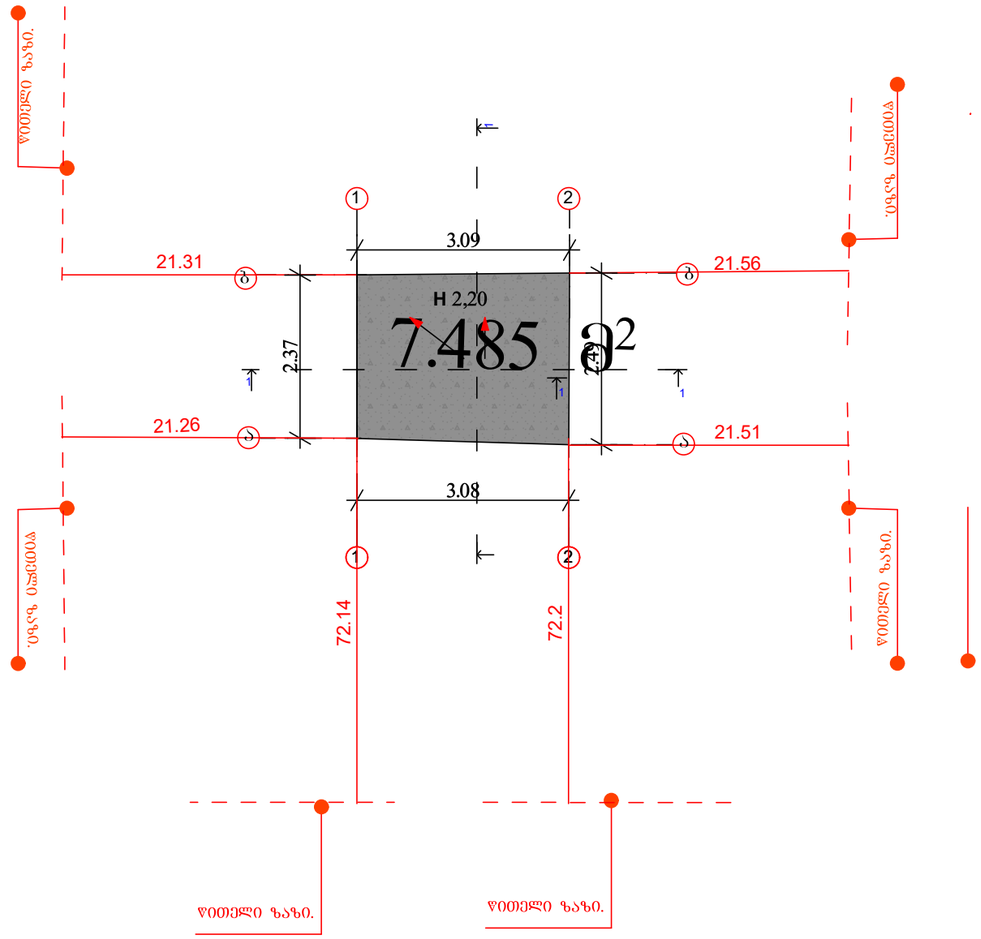

პრ.მთ.არქ.	გიორგი დგებუაძე			ინვენტ. №	
არქიტექტორი	გიორგი დგებუაძე				
დამკვეთი	შ.პ.ს. "ეკო ბაზი კლიუსი"			თარიღი	31.03.2023
			ქალაქი თბილისი, დავით აღმაშენებელის ხეივანი გაზ გამართი სადგური(ს/კ 01.72.14.006.338)		
				სტადია	ფურცელი ფურ-ბი
				ა.პ.	32 72
			არსებული ჯიხურის მოსაცდელის გეგმა		

არსებული მომსახურე პერსონალის დამხმარე ჯიხური მ. 1:100

არსებული მომსახურე პერსონალის დამხმარე ჯიხური გეგმა

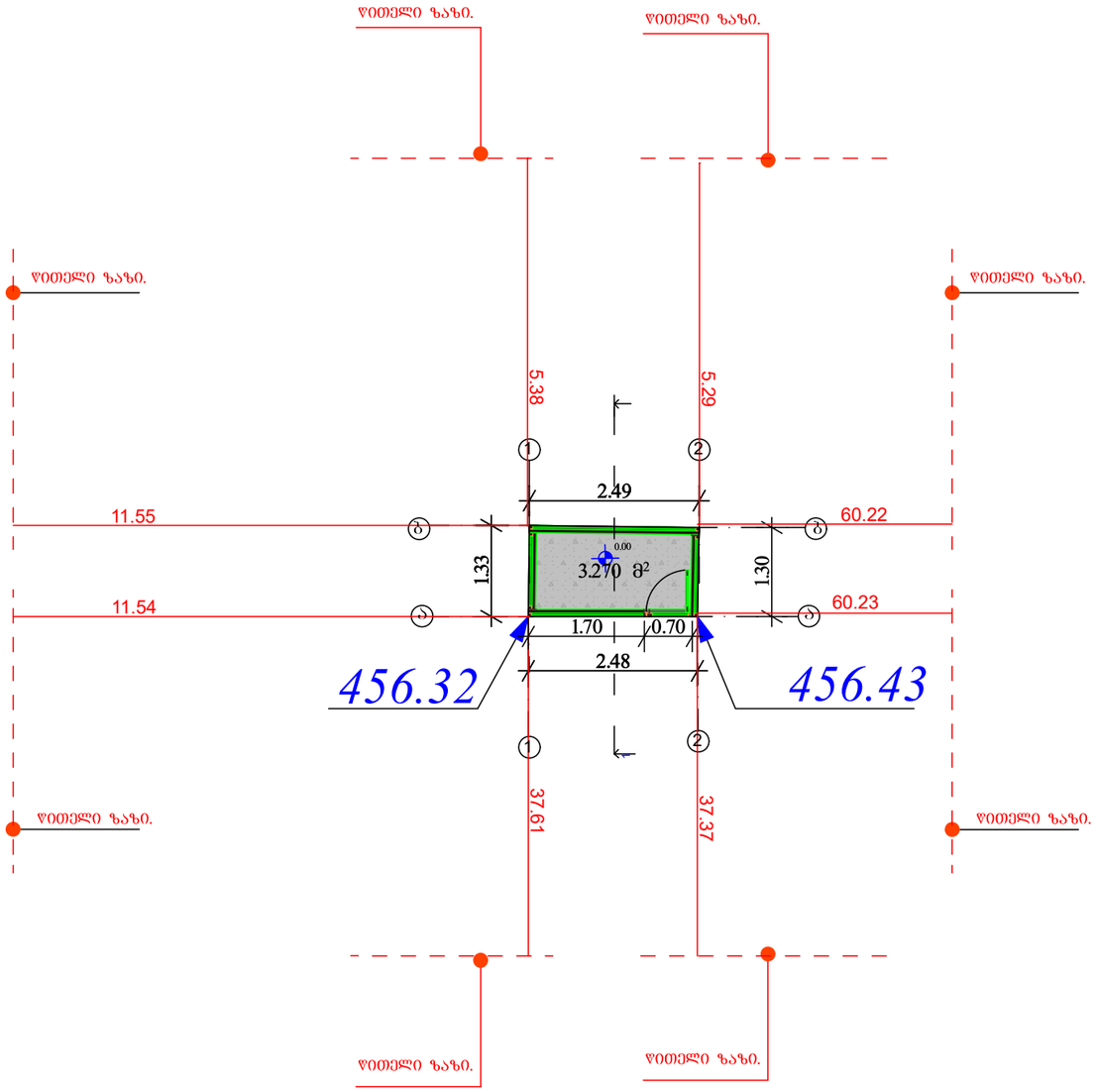

არსებული მომსახურე პერსონალის დამხმარე ჯიხური სახურავის გეგმა

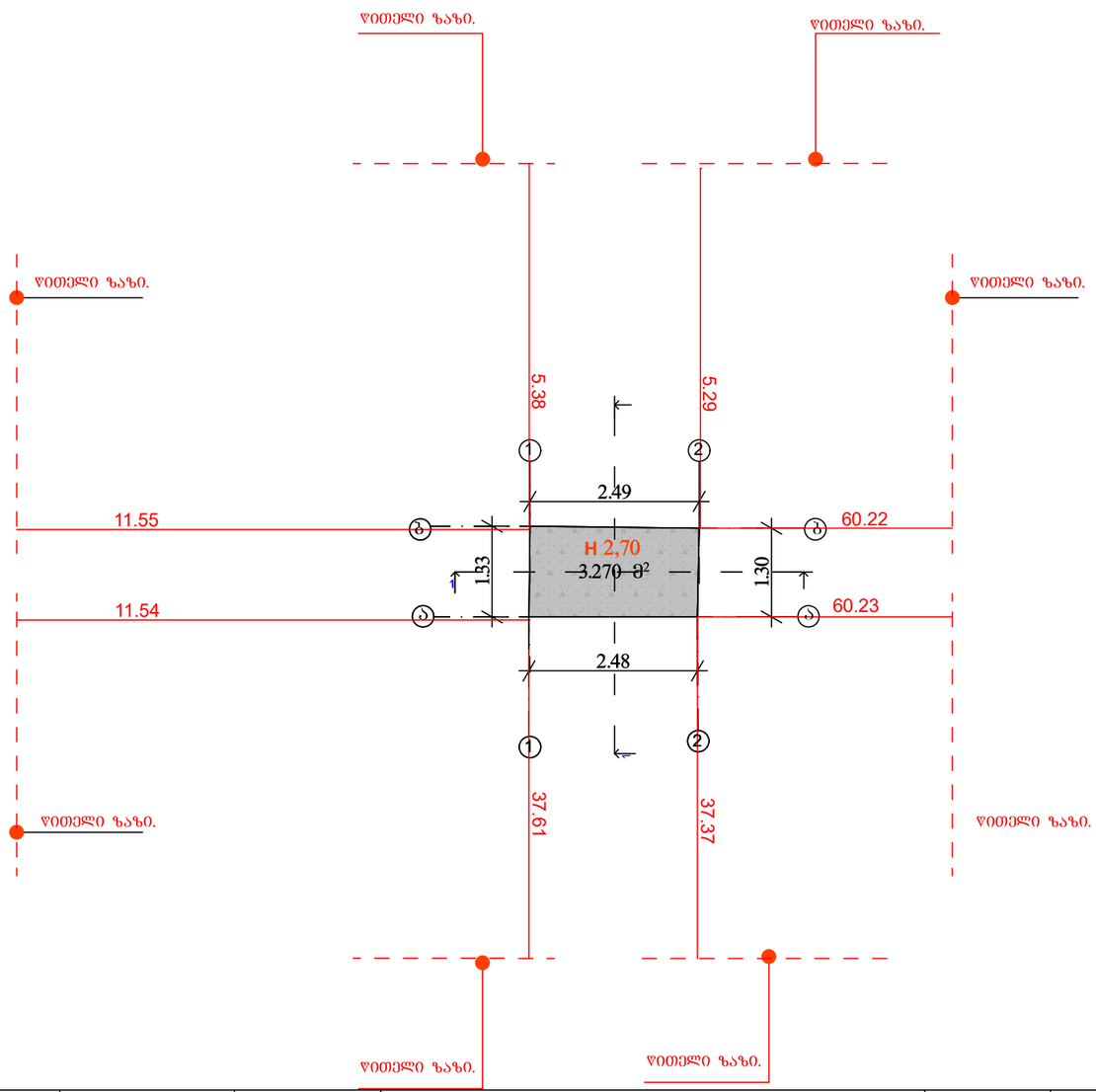

პრ.მთ.არქ.	გიორგი დგებუაძე			ინვენტ. №	
არქიტექტორი	გიორგი დგებუაძე				
დამკვეთი	შ.პ.ს. "უკო ბაზი კლიუზი"			თარიღი	31.03.2023
			ქალაქი თბილისი, დავით აღმაშენებლის ხეივანი გაზ გამართი სადგური(ს/კ 01.72.14.006.338)		
				სტადია	ფურცელი ფურ-ბი
				ა.პ.	35 72
			არსებული ჯიხურის გეგმა		

არსებული ელექტრო ქვესადგური გეგმა 1 :100 მ

არსებული ელექტრო ქვესადგურის გეგმა 1 :100 მ

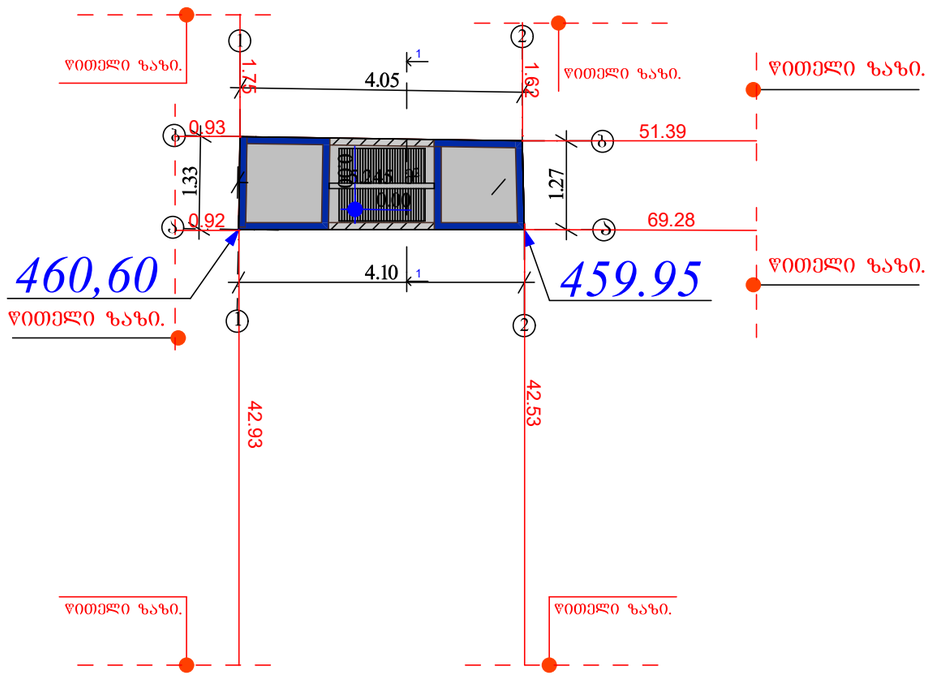

არსებული ელექტრო ქვესადგურის სახურავის გეგმა 1 :100 მ

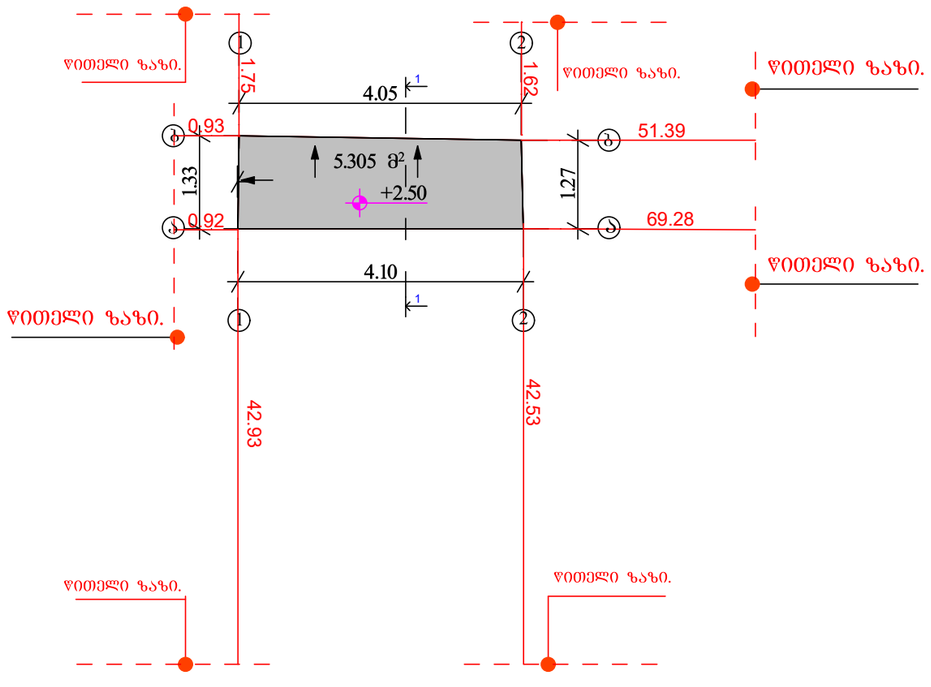

პრ.მთ.არქ.	გიორგი დგებუაძე			ინვენტ. №	
არქიტექტორი	გიორგი დგებუაძე				
დამკვეთი	შ.პ.ს. "უკო გაზი პლიუსი"			თარიღი	31.03.2023
			ქალაქი თბილისი, დავით აღმაშენებლის ხეივანი გაზ გამართი სადგური(ს/კ 01.72.14.006.338)		
				სტადია	ფურცელი / ფურ-ბი
				ა.პ.	38 / 72
			არსებული ელექტრო ქვესადგურის გეგმა სახურავის გეგმა		

არსებული მოსაცდელის გეგმა მ. 1:100

არსებული მოსაცდელის გეგმა

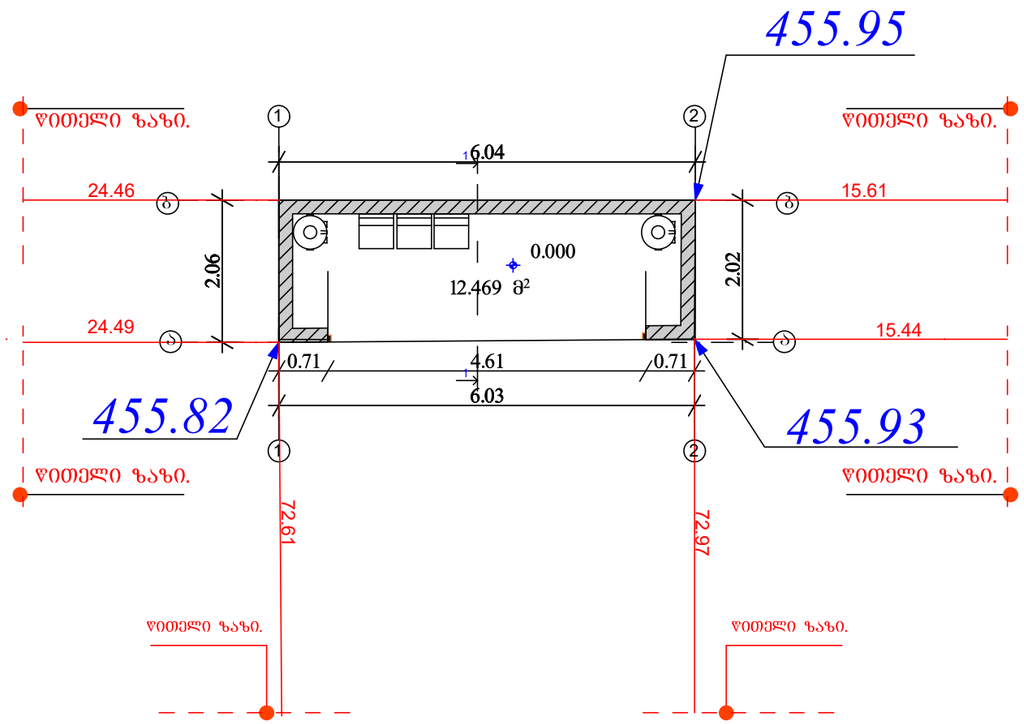

არსებული მოსაცდელის სახურავის გეგმა

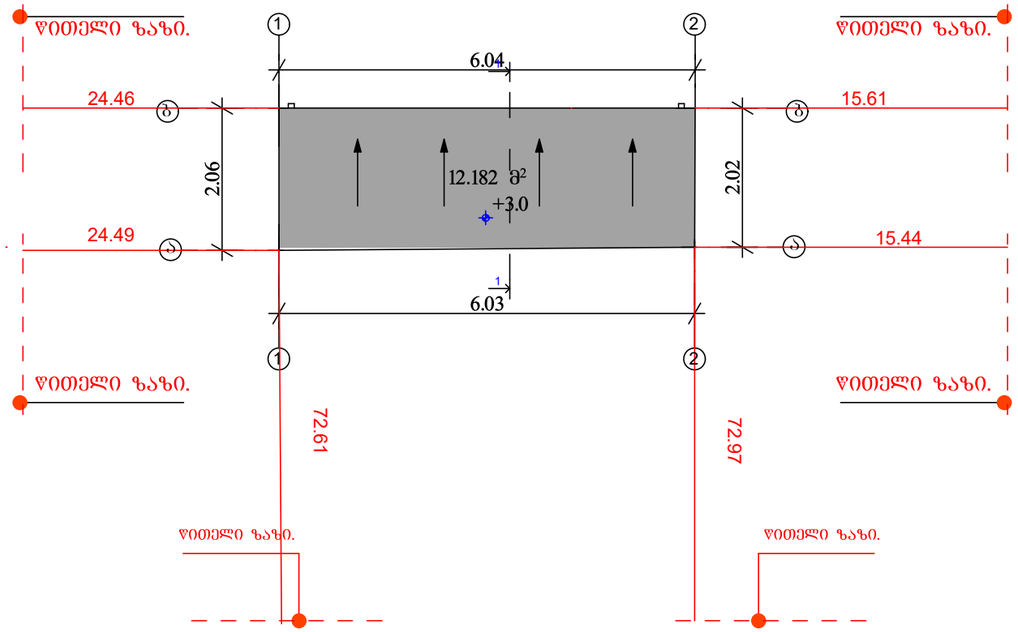

პრ.მთ.არქ.	გიორგი დგებუაძე			ინვენტ. №	
არქიტექტორი	გიორგი დგებუაძე				
დამკვეთი	შ.პ.ს. "ეკო ბაზი კლიუსი"			თარიღი	31.03.2023
			ქალაქი თბილისი, დავით აღმაშენებლის ხეივანი გაზ გამართი სადგური(ს/კ 01.72.14.006.338)		
				სტადია	ფურცელი	ფურ-ბი
				ა.პ.	41	72
			არსებული მოსაცდელის გეგმა მოსაცდელის სახურავის გეგმა		

არსებული ფასის მაჩვენებელის გეგმა

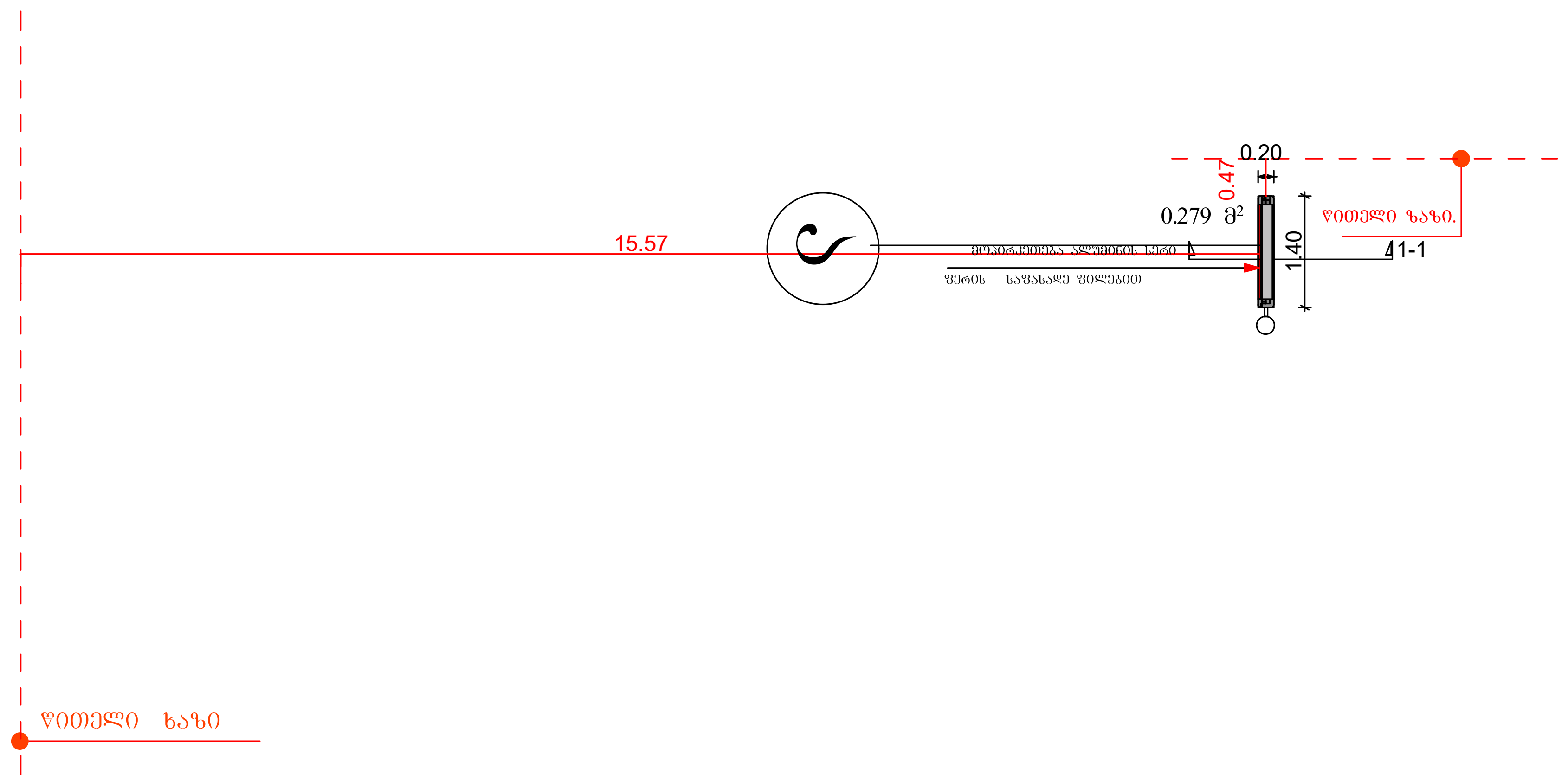

პრ.მთ.არქ.	გიორგი დგებუაძე	[signature]		ინვენ..№	
არქიტექტორი	გიორგი დგებუაძე	[signature]			
დამკვეთი	შ.პ.ს. "ეკო გაზი პლიუსი"			თარიღი	31.03.2023
			ქალაქი თბილისი, დავით აღმაშენებელის ხეივანი გაზ გამართი სადგური(ს/კ 01.72.14.006.338)		
				სტადია	ფურცალი	ფურ-ბი
				მ. 1:100	44	72
			არსებული ფასის მაჩვენების გეგმა		

არსებული მოსაცდელის გეგმა მ. 1:100

არსებული მოსაცდელის გეგმა

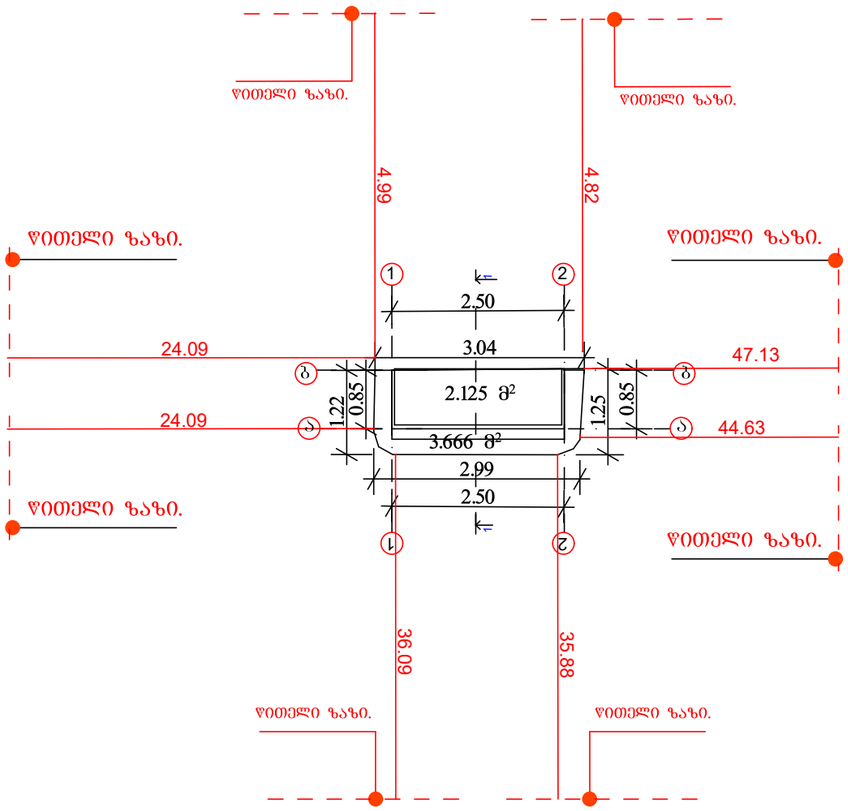

არსებული მოსაცდელის სახურავის გეგმა

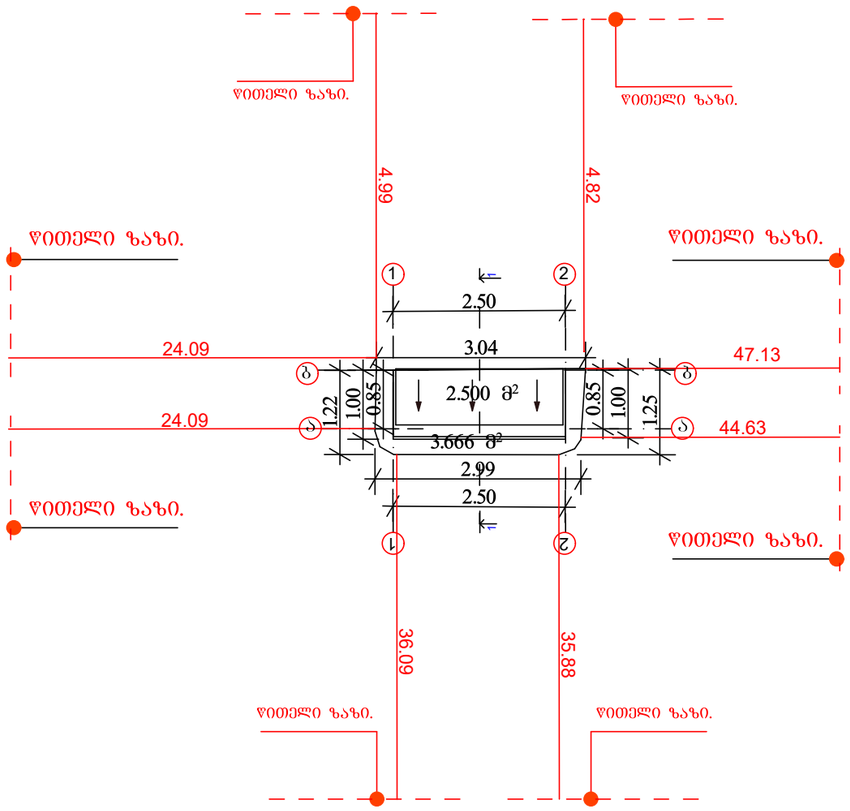

პრ.მთ.არქ.	გიორგი დგებუაძე			ინვენტ. №	
არქიტექტორი	გიორგი დგებუაძე				
დამკვეთი	შ.პ.ს. "ეკო გაზი კლიუსი"			თარიღი	31.03.2023
			ქალაქი თბილისი, დავით აღმაშენებლის ხეივანი გაზ გამართი სადგური(ს/კ 01.72.14.006.338)		
				სტადია	ფურცელი	ფურ-ბი
				ა.პ.	47	72
			არსებული მოსაცდელის გეგმა		

არსებული დამცავი კედლის გეგმა მ. 1:100

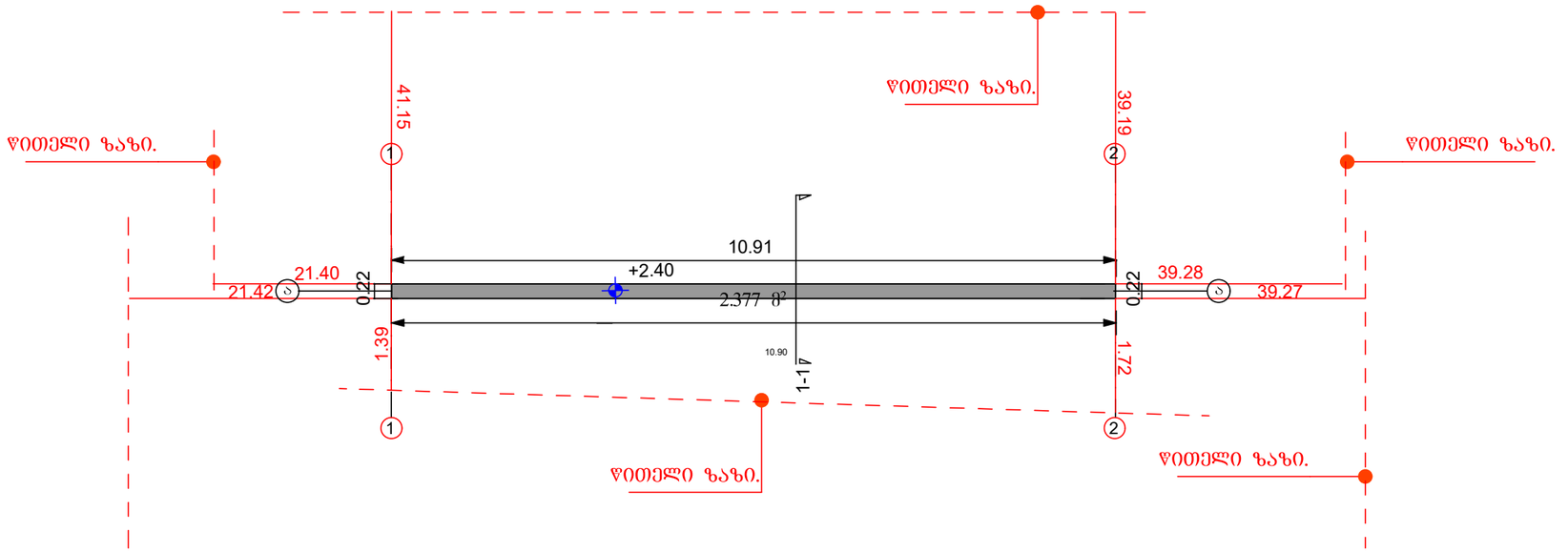

პრ.მთ.არქ.	გიორგი დგებუაძე			ობიექტ. №	
არქიტექტორი	გიორგი დგებუაძე				
დამკვეთი	შ.პ.ს. "ეკო გაზი პლიუსი"			თარიღი	31.03.2023
			ქალაქი თბილისი, დავით აღმაშენებელის ხეივანი გაზ გამართი სადგური(ს/კ 01.72.14.006.338)		
				სტადია	ფურცელი	ფურ-ბი
				ა.პ.	50	72
			არსებული დამცავი კედლის გეგმეა		

არსებული დამცავი კედლის გეგმა

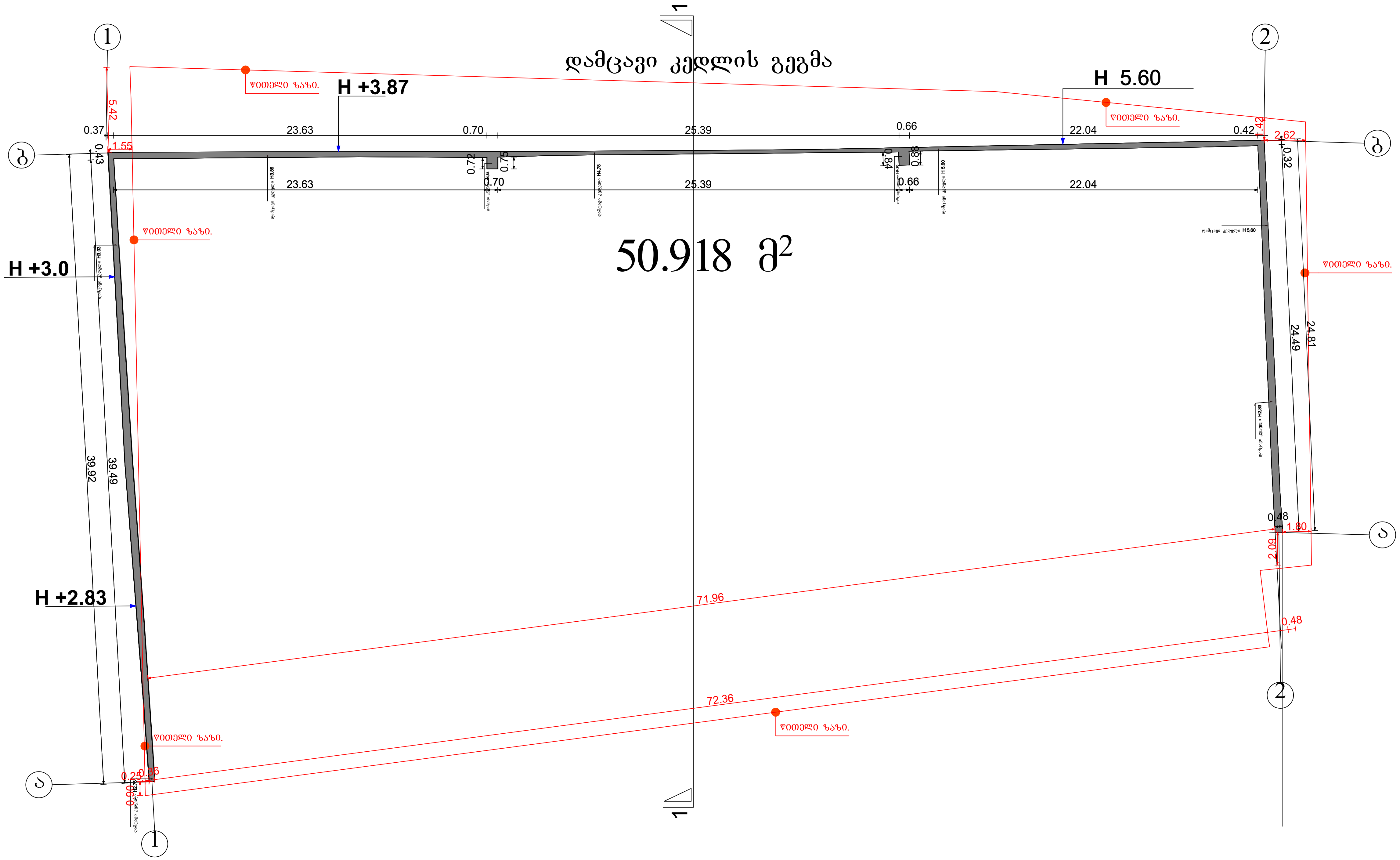

პრ.მთ.არქ.	გიორგი დგებუაძე	[signature]		ინვენტ. №	
არქიტექტორი	გიორგი დგებუაძე	[signature]			
დამკვეთი	შ.პ.ს. "ეკო გაზი პლიუსი"			თარიღი	31.03.2023
			ქალაქი თბილისი, დავით აღმაშენებლის ხეივანი გაზ გამართი სადგური(ს/კ 01.72.14.006.338)		
				სტადია	ფურცელი	ფურ-ბი
				ა.პ.	53	72
			ღობის გეგმა		

არსებული ადმინისტრაციული შენობის კიბის უჯრესიდ გეგმა

არსებული ადმინისტრაციული შენობის კიბის უჯრესიდ გეგმა

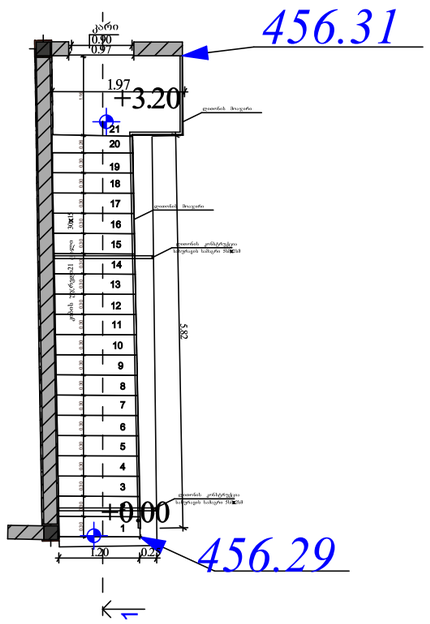

არსებული ადმინისტრაციული შენობის კიბის უჯრესიდ ჭრილი 1-1 ღერძებში

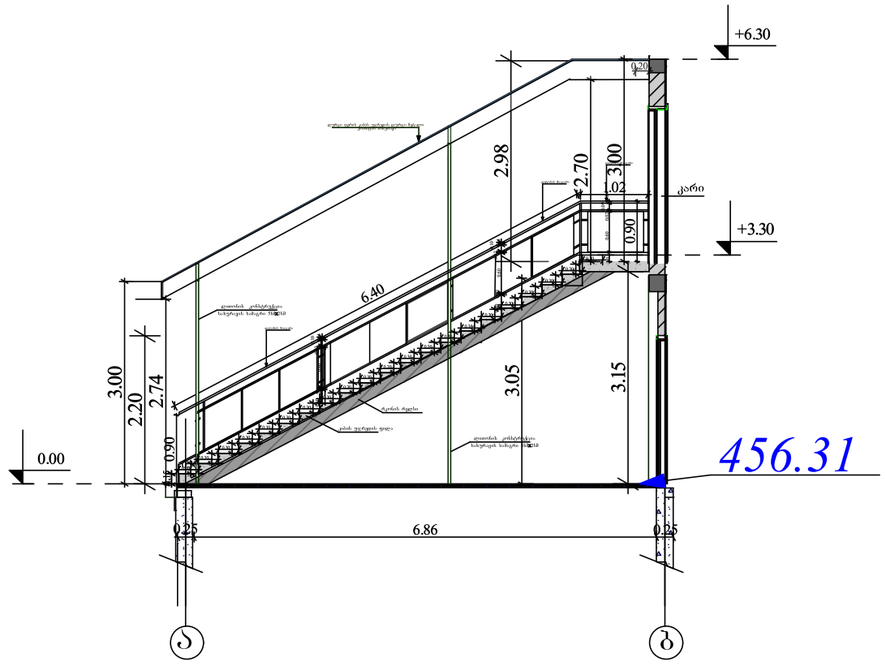

არსებული ადმინისტრაციული შენობის კიბის უჯრესიდის ფასადი

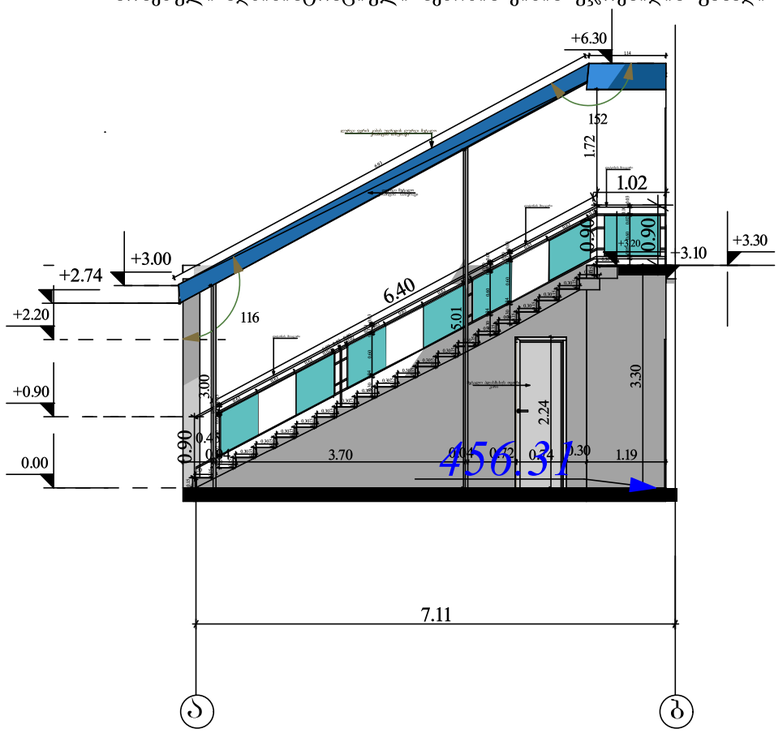

არსებული ადმინისტრაციული შენობის კიბის უჯრესიდის ფასადი

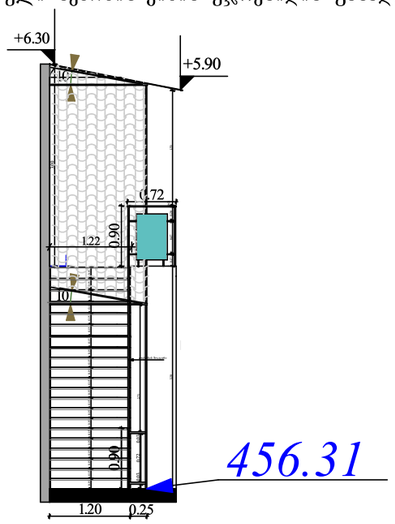

პრ.მთ.არქ.	ბითრბი ფიქსუაძე			ნბვშნტ. №	
არქიტექტორი	ბითრბი ფიქსუაძე				
დამკვეთი	შპს. "ეკო ბაზა კლიფი"			მარიღი	31.03.2023
			ქალაქი თბილისი, დავით აღმაშენებლის ხევანი გაზ ეკასარია სადგურის(ს/კ 01.72.14.006.338)		
				სტადია	ფურცელი ფურც-ბი
				ა.პ.	59 72
			ადმინისტრაციული შენობის კიბის უჯრესიდ გეგმა		

პირობითი აღნიშვნები

მიწის ნაკვეთის საკადასტრო საზღვარი

შენობიდან გასასვლელი

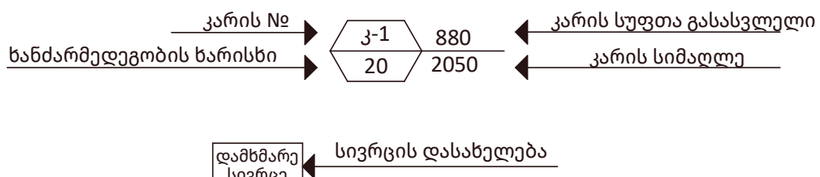

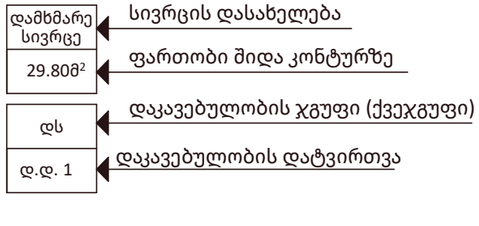

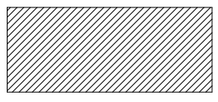

დამხმარე ჯგუფი დს

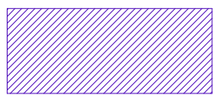

საქმიანი ჯგუფი სქ

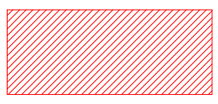

სავაჭრო ჯგუფი სვ



დიდი საფრთხის შემცველი დსშ



ჩრდილოეთის აღმნიშვნელი ნიშანი



შენობიდან გასასვლელი

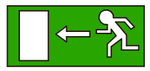

შენობიდან გასასვლელის მიმართულების მაჩვენებელი



ხელის ცეცხლმაქრი



სახანძრო სამაშველო ჯგუფთან მისაერთებელი - ჰიდრანტი



ცეცხლის ავტომატური აღმომჩენი



ხმოვანი განგაში



წყლის დასალევი შადრევანი

კედლის ხანძარმედეგობა (ერთსაათიანი)

კედლის ხანძარმედეგობა (ორსაათიანი)



ჭრილის ხაზი



ღერძის ხაზი

საპროექტო ბენზინის რეზერვუარების გეგმა

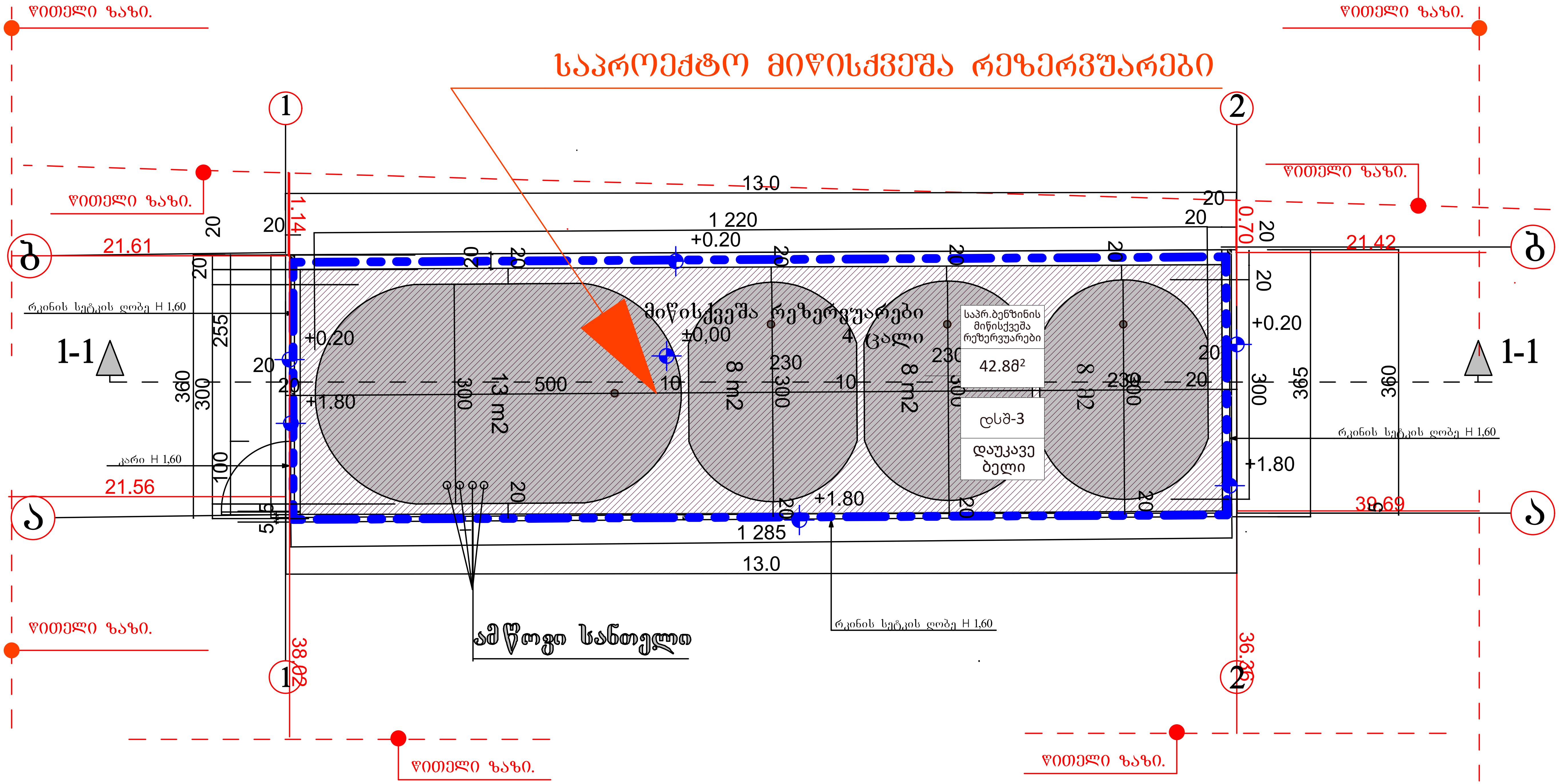

დაკავებულობა	აღწერილობა	ფართობი მ²	დაკავებულობის დატვირთვის ფაქტორი	ღ.ღ.
ღსშ-3	საპროექტო ბენზინის მიწისქვეშა რეზერვუარები	42.8	დაუკავებელი	დაუკავებელი

პრ.მთ.არქ.	გიორგი ბარამიძე	
არქიტექტორი	გიორგი ბარამიძე	
ექსპერტი	ნ. ვასილიევა	
დამკვეთი	შპს გამა	

ინვენ..№

თარიღი 17.06.2021

ქალაქი თბილისი, დავით აღმაშენებელის ხეივანი გაზგასამართი სადგური (ს/კ 01.72.14.006.338)

სტადია	ფურცელი	ფურ-ბი
მ. 1:100	15	16

შენობა-ნაგებობების უსაფრთხოების წესებთან შესაბამისობა.
საპროექტო ბენზინ რეზერვუარის გეგმა

საპროექტო ბენზინის რეზერვუარების ჭრილი 1-1

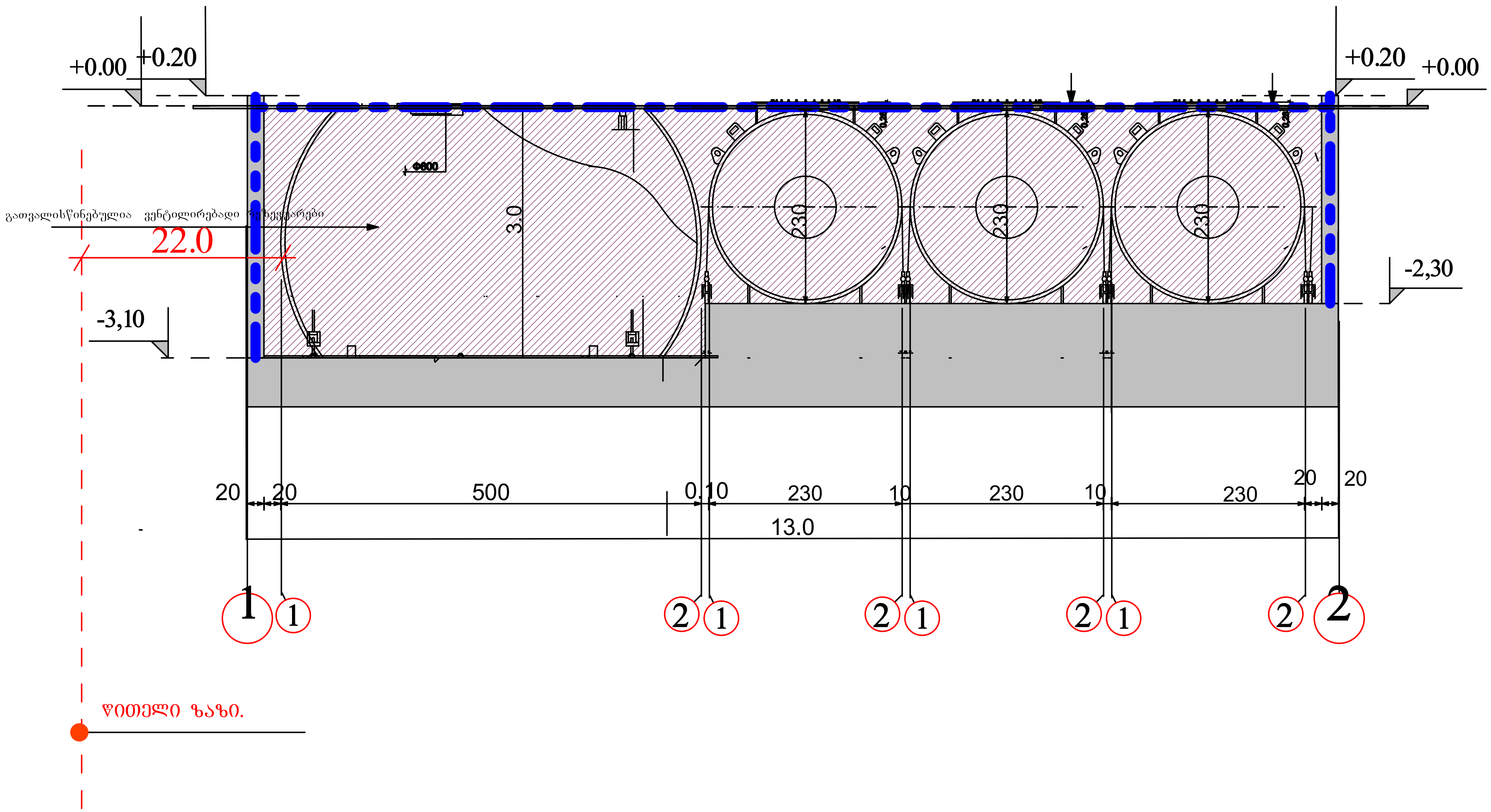

პრ.მთ.არქ.	გიორგი ბარამიძე			ინვენ.№		
არქიტექტორი	გიორგი ბარამიძე					
ექსპერტი	ნ. ვასილიევა			თარიღი	17.06.2021	
დამკვეთი	შპს გამა		ქალაქი თბილისი, დავით აღმაშენებლის ხეივანი გაზგასამართი სადგური (ს/კ 01.72.14.006.338)			
				სტადია	ფურცელი	ფურ-ბი
				მ. 1:100	11	13
			შენობა-ნაგებობების უსაფრთხოების წესებთან შესაბამისობა. საპროექტო ბენზინრეზერვუარის ჭრილი 1-1			

საპროექტო ადმინისტრაციული შენობის გეგმა 1:100 მ.

საპროექტო პირველი სართულის ადმინისტრაციული შენობის გეგმა 1:100 მ.

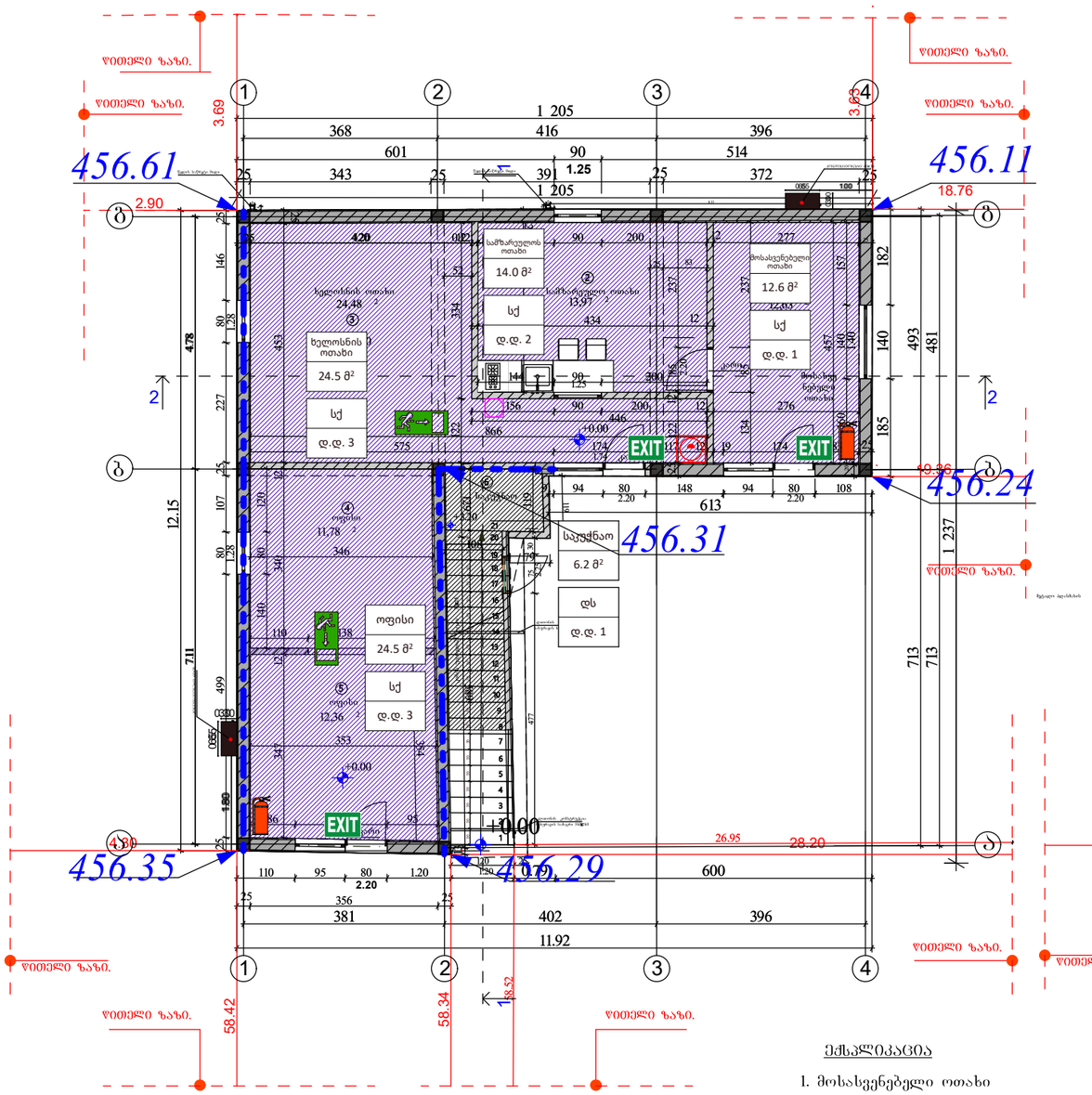

საპროექტო მეორე სართულის ადმინისტრაციული შენობის გეგმა 1:100 მ.

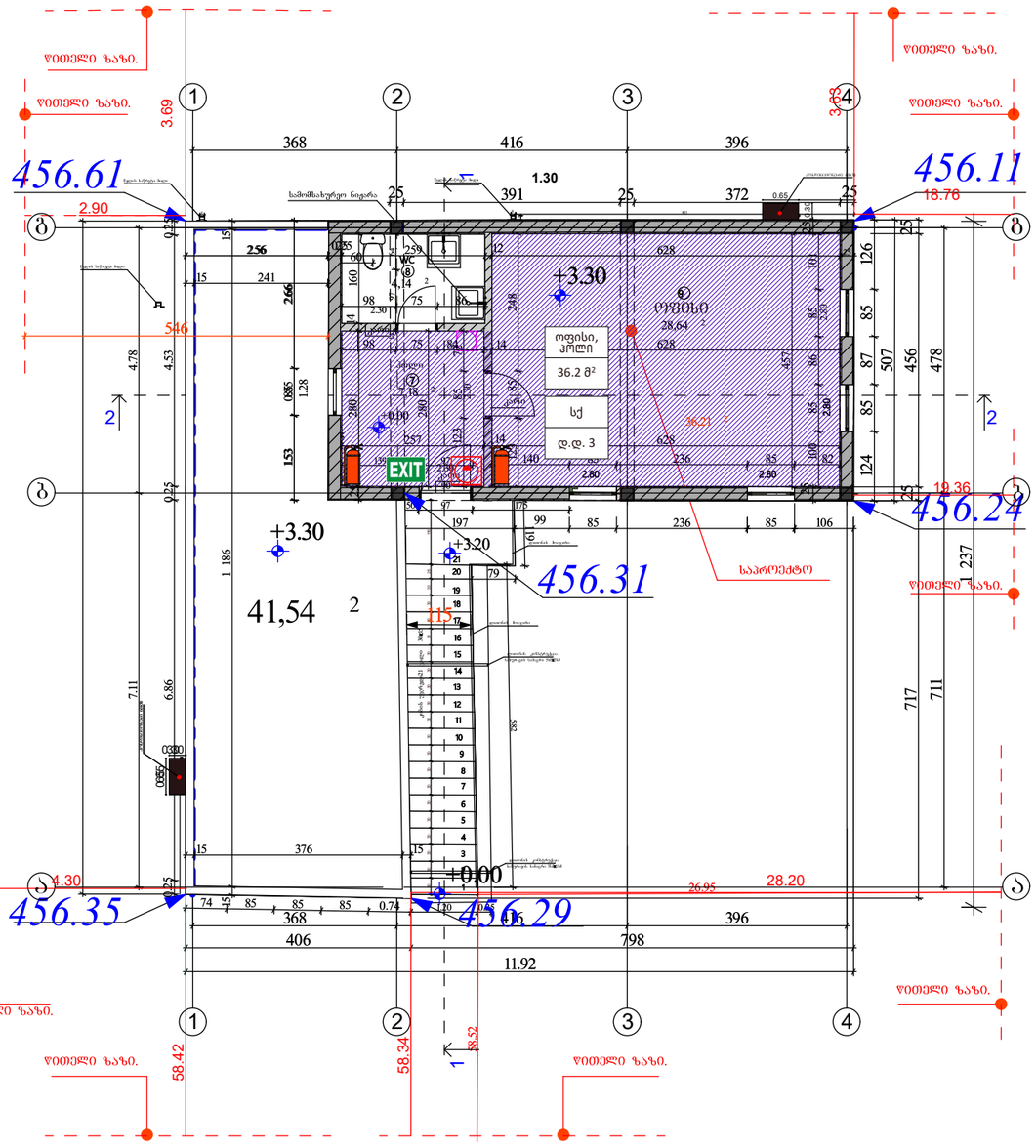

შენიშვნა

1. ნახაზზე ზომები მოცემულია სმ, ნიშნულები მ.

ექსპლიკაცია

1. მოსასვენებელი ოთახი
2.სამზარეულო
3. ხელოსნის ოთახი
4. ოფისი
5. ოფისი
6. საკუჭნაო
7. ჰოლი
8.ტვალეტო
9. ოფისი

დაკავებულობა	აღწერილობა	ფართობი მ²	დაკავებულობის დატვირთვის ფაქტორი	დ.დ.	ს.დ.დ.
სქ	ოფისი, ხელოსნის ოთახი, სამზარეულოს ოთახი, მოსასვენებელი ოთახი	75.6	9.3	9	10
დს	საკუჭნაო	6.2	27.9	1	

დაკავებულობა	აღწერილობა	ფართობი მ²	დაკავებულობის დატვირთვის ფაქტორი	დ.დ.	ს.დ.დ.
სქ	ოფისი, ჰოლი	36.2	9.3	3	3

პრ.მთ.არქ.	გიორგი დგებუაძე			ინვენტ. №	
არქიტექტორი	გიორგი დგებუაძე				
ექსპერტი	ნ. ვასილიევა			თარიღი	31.03.2023
დამკვეთი			ქალაქი თბილისი, დავით აღმაშენებლის ხეივანი გაზგასამართი სადგური (ს/კ 01.72.14.006.338)		
				სტადია	ფურცელი	ფურ-ბი
				ა.პ.	2	72
			შენობა-ნაგებობების უსაფრთხოების წესებთან შესაბამისობა. არსებული ადმინისტრაციული შენობის პირველი მეორე სართულის გეგმა		

საპროექტო ადმინისტრაციული შენობის ჭრილი 1-1 1:100 მ.

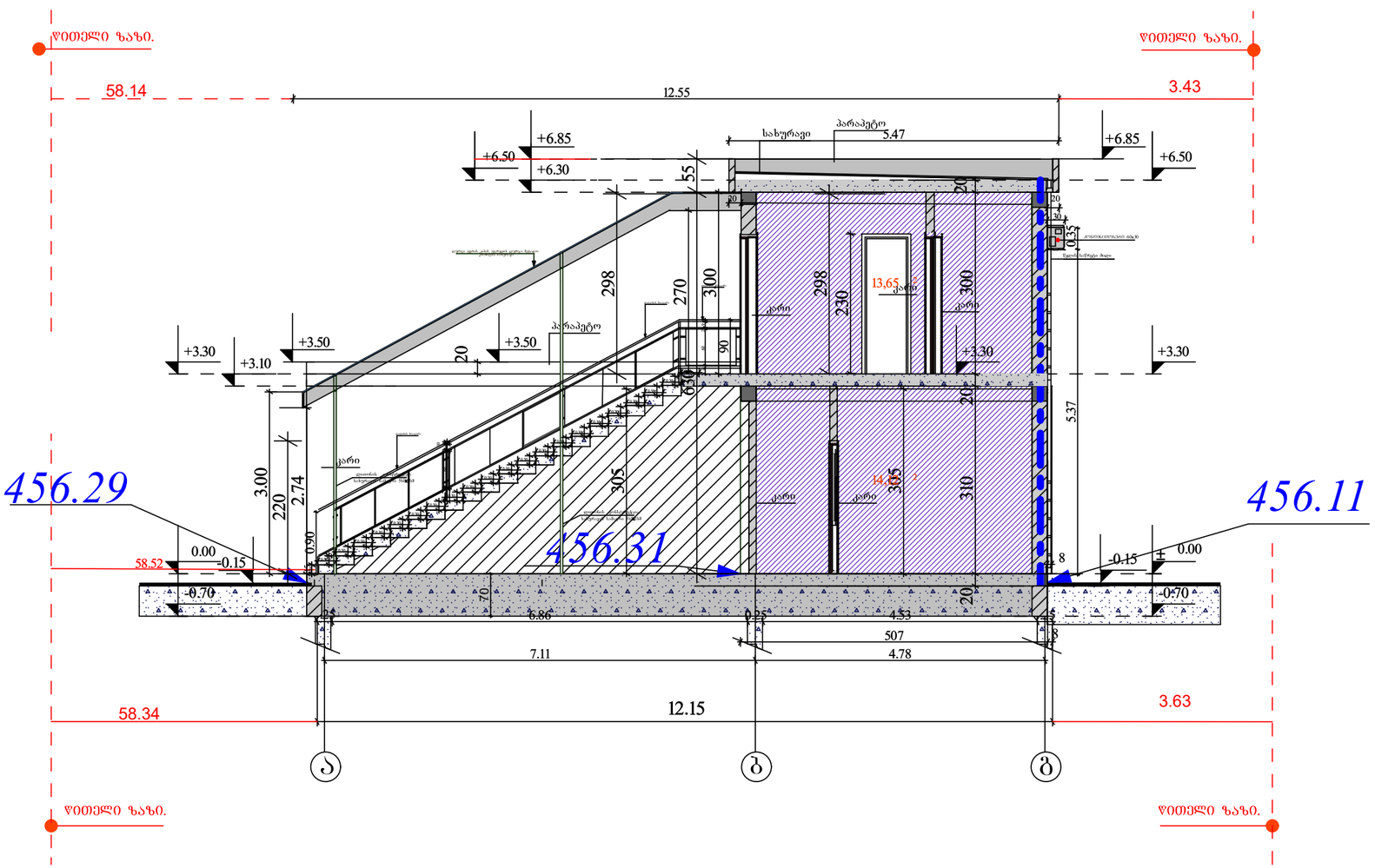

პრ.მთ.არქ.	ბიორგი დგებუაძე			ინვენტ. №	
არქიტექტორი	ბიორგი დგებუაძე				
ექსპერტი	ნ. ვასილიევა			თარიღი	31.03.2023
დამკვეთი			ქალაქი თბილისი, დავით აღმაშენებელის ხეივანი გაზგასამართი სადგური (ს/კ 01.72.14.006.338)		
				სტადია	ფურცელი	ფურ-ბი
				ა.პ.	6	72
			შენობა-ნაგებობების უსაფრთხოების წესებთან შესაბამისობა. საპროექტო ადმინისტრაციული შენობის ჭრილი 1-1		

საპროექტო ადმინისტრაციული შენობის ჭრილი 2-2 გეგმა 1:100 მ.

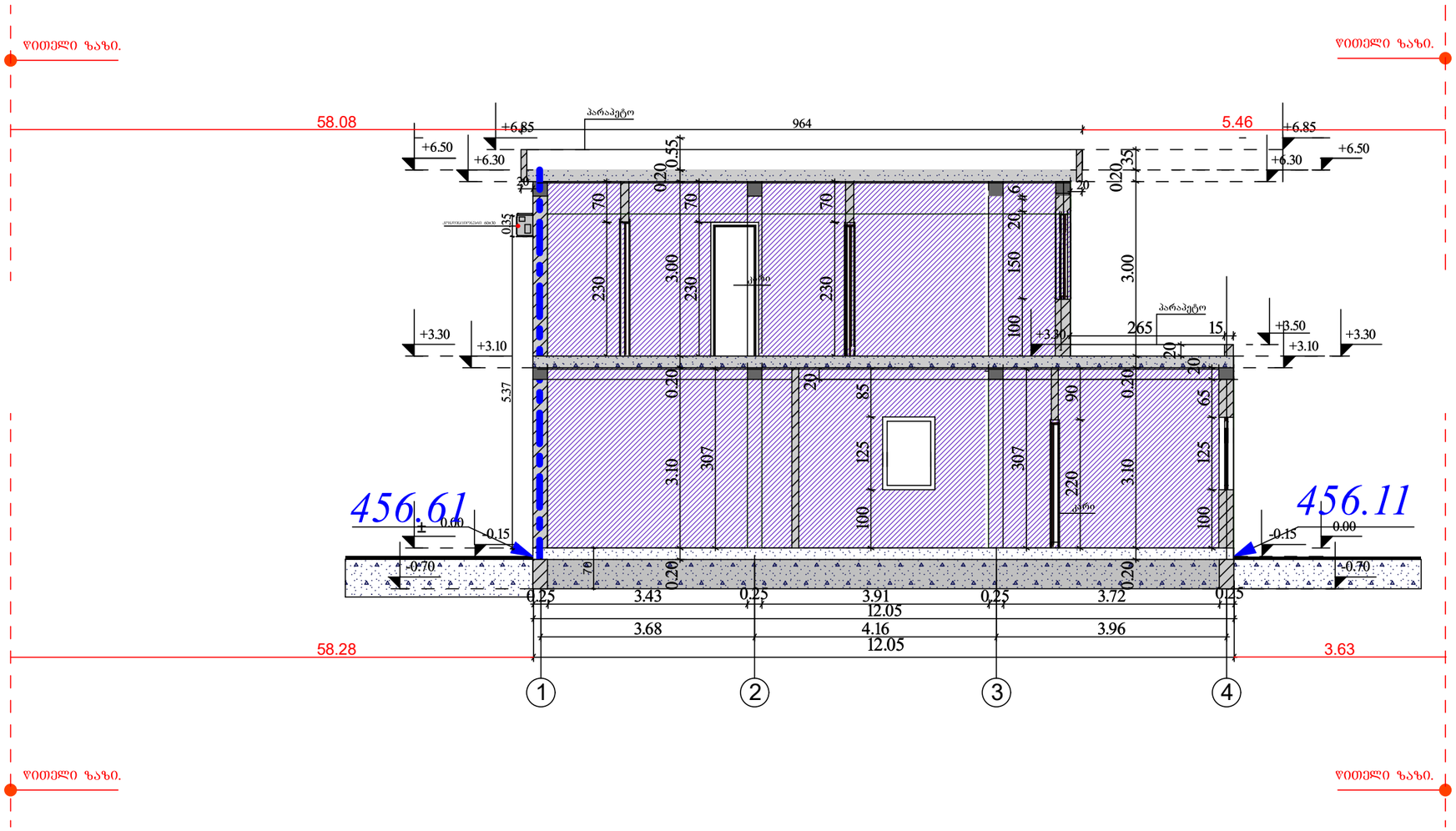

პრ.მთ.არქ.	გიორგი დგებუაძე			ინვენტ. №	
არქიტექტორი	გიორგი დგებუაძე				
ექსპერტი	ნ. ვასილიევა			თარიღი	31.03.2023
დამკვეთი			ქალაქი თბილისი, დავით აღმაშენებელის ხეივანი გაზგასამართი სადგური (ს/კ 01.72.14.006.338)		
				სტადია	ფურცელი / ფურ-ბი
				ა.პ.	8 / 72
			შენობა-ნაგებობების უსაფრთხოების წესებთან შესაბამისობა. საპროექტო ადმინისტრაციული შენობის ჭრილი 2-2		

საპროექტო ფარდულის გეგმა 1:100 მ.

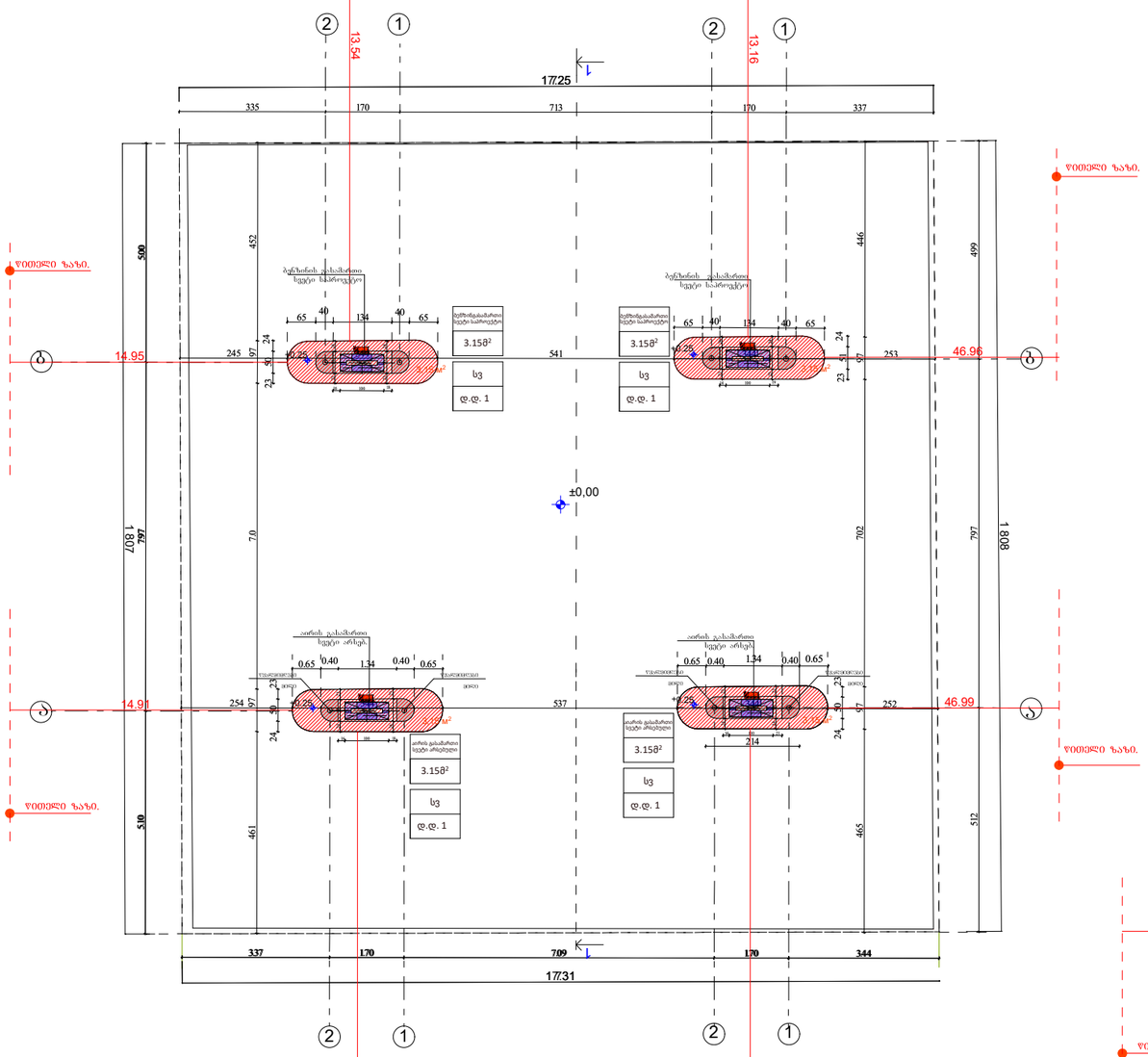

დაკავებულობა	აღწერილობა	ფართობი მ²	დაკავებულობის დატვირთვის ფაქტორი	დ.დ.	ს.დ.დ.
სვ	ბენზინგასამართი სვეტები საპროექტო	6.3	2.8	2	4
სვ	აირის გასამართი სვეტები არსებული	6.3	2.8	2	

საპროექტო ფარდულის სახურავის გეგმა 1:100 მ.

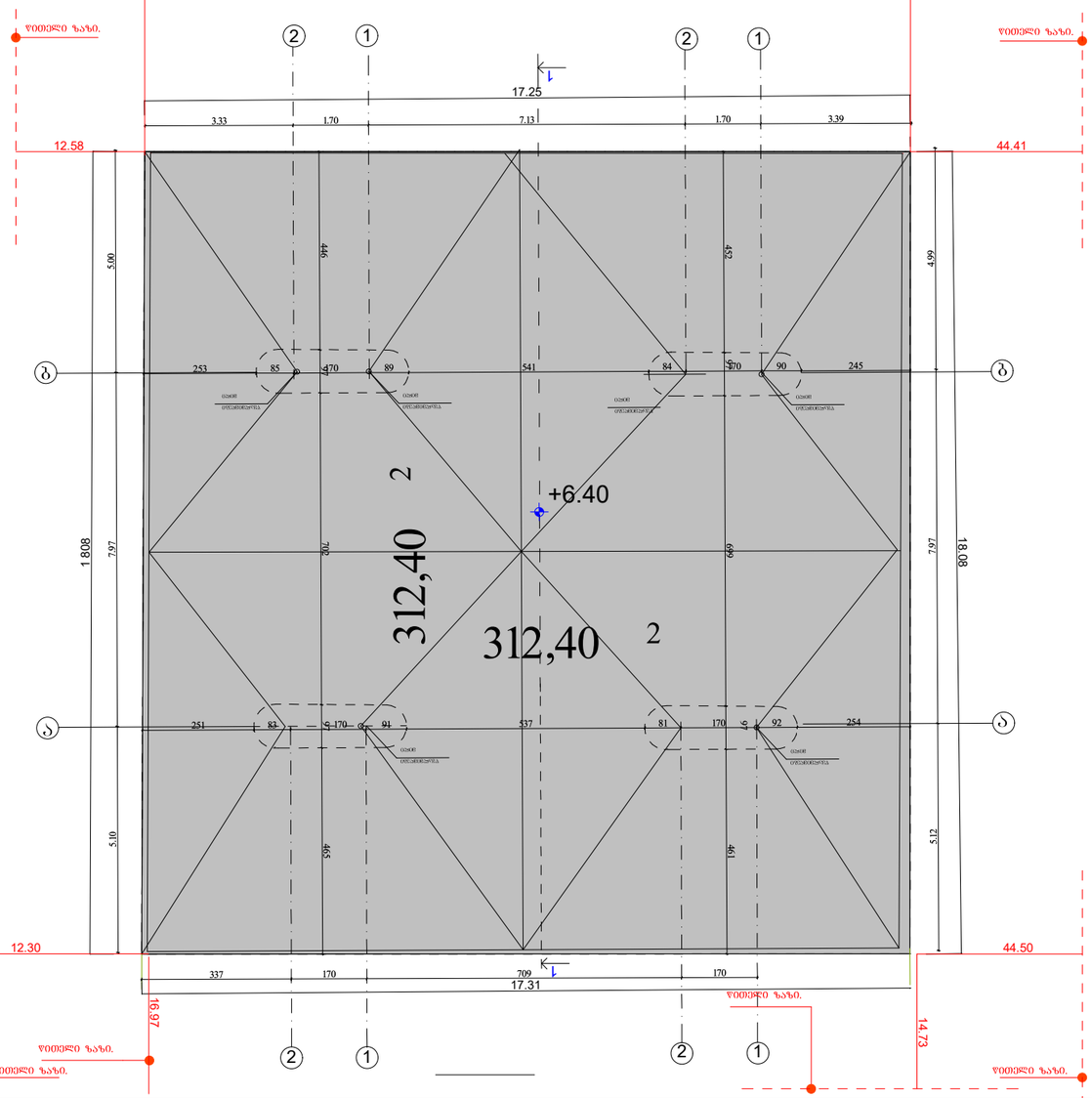

პრ.მთ.არქ.	გიორგი ბარამიძე			ინვენტ. №	
არქიტექტორი	გიორგი ბარამიძე				
ექსპერტი	ნ. ვასილიევა			თარიღი	17.06.2021
დამკვეთი			ქალაქი თბილისი, დავით აღმაშენებელის ხეივანი გაზგასამართი სადგური (ს/კ 01.72.14.006.338)		
				სტადია	ფურცელი	ფურ-ბი
				ა.პ.	4	16
			შენობა-ნაგებობების უსაფრთხოების წესებთან შესაბამისობა.საპროექტო ფარდულის გეგმა, საპროექტო ფანჩატურის სახურავის გეგმა 1-2, 1-2, ა-ბ, ა-ბ დერძებში		

საპროექტო ფარდულის ჭრილი 1-1 1:100 მ.

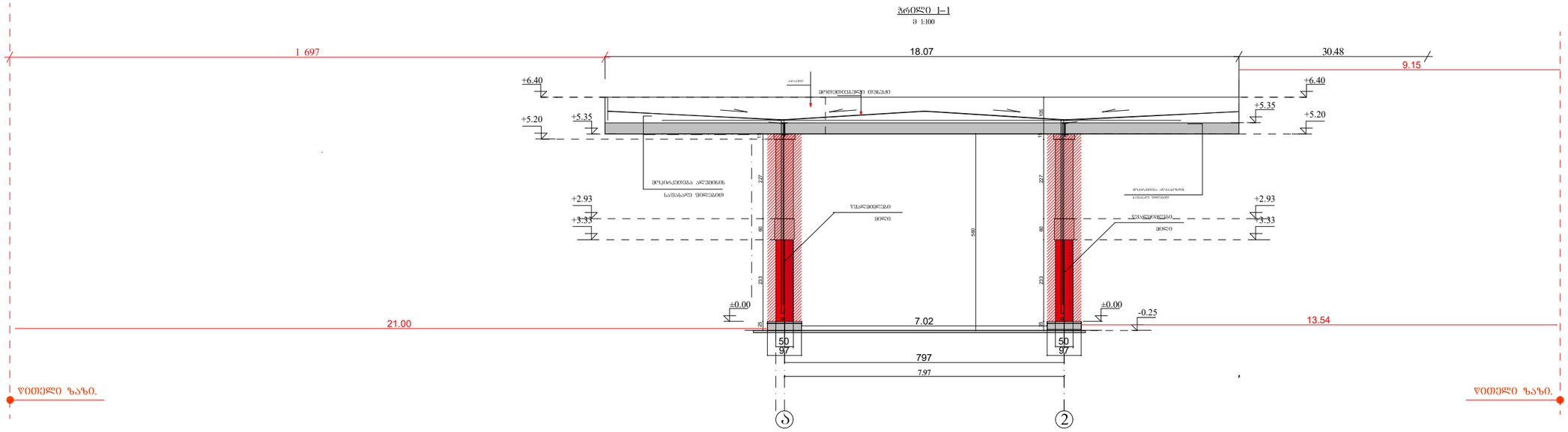
ჭრილი 1–1
მ 1:100
1.697
18.07
30.48
9.15
+6.40
+5.35
+5.20
+2.93
+3.33
±0.00
-0.25
21.00
7.02
13.54
797
7.97
50
97
227
293
60
560
100
25
ფილტრაციის არეალი
ნაგებობის ფილტრაციის არეალი

არსებული საკომპრესოროს გეგმა 1 :100 მ

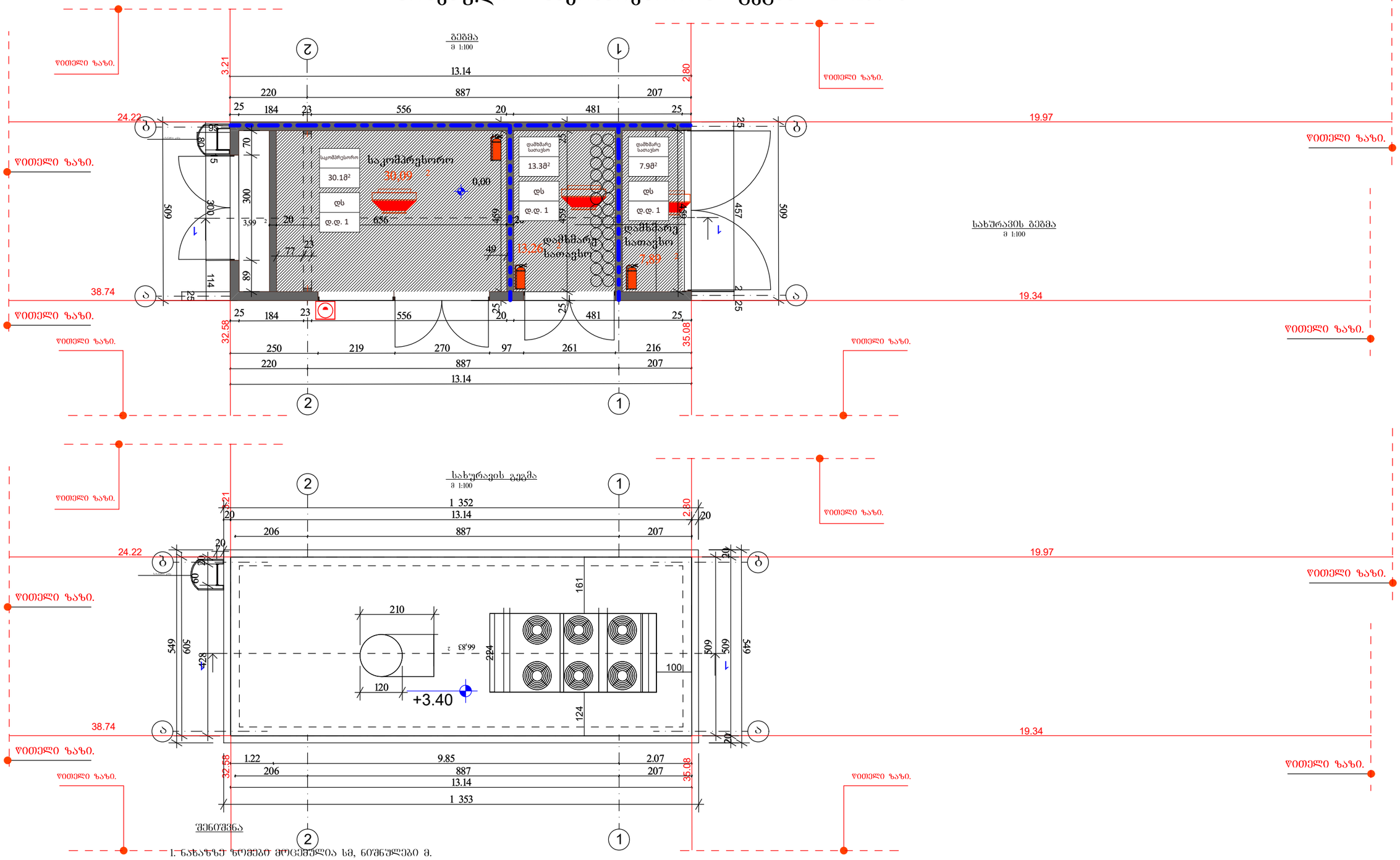

დაკავებულობა	აღწერილობა	ფართობი მ²	დაკავებულობის დატვირთვის ფაქტორი	დ.დ.	ს.დ.დ.
დს	საკომპრესორო, დამხმარე სათავსოები	51.3	27.9	3	3

				ᲘᲜᲕᲔᲜᲢ. №
პრ.მთ.არქ.	ბიორგი ბარამიძე			
არქიტექტორი	ბიორგი ბარამიძე			ᲗᲐᲠᲘᲦᲘ 17.06.2021
ექსპერტი	ნ. ვასილიევა		ქალაქი თბილისი, დავით აღმაშენებელის ხეივანი გაზგასამართი სადგური (ს/კ 01.72.14.006.338)	
დამკვეთი				
				ᲡᲢᲐᲓᲘᲐ ᲤᲣᲠᲪᲔᲚᲘ ᲤᲣᲠ-ᲑᲘ
				ა.პ. 5 16
			შენობა-ნაგებობების უსაფრთხოების წესებთან შესაბამისობა. არსებული საკომპრესოროს გეგმა. არსებული საკომპრესოროს სახურავის გეგმა I-2 1-2 ღერძებში	

არსებული საკომპრესოროს ჭრილი 2- 1 ღერძებში 1:100 მ.

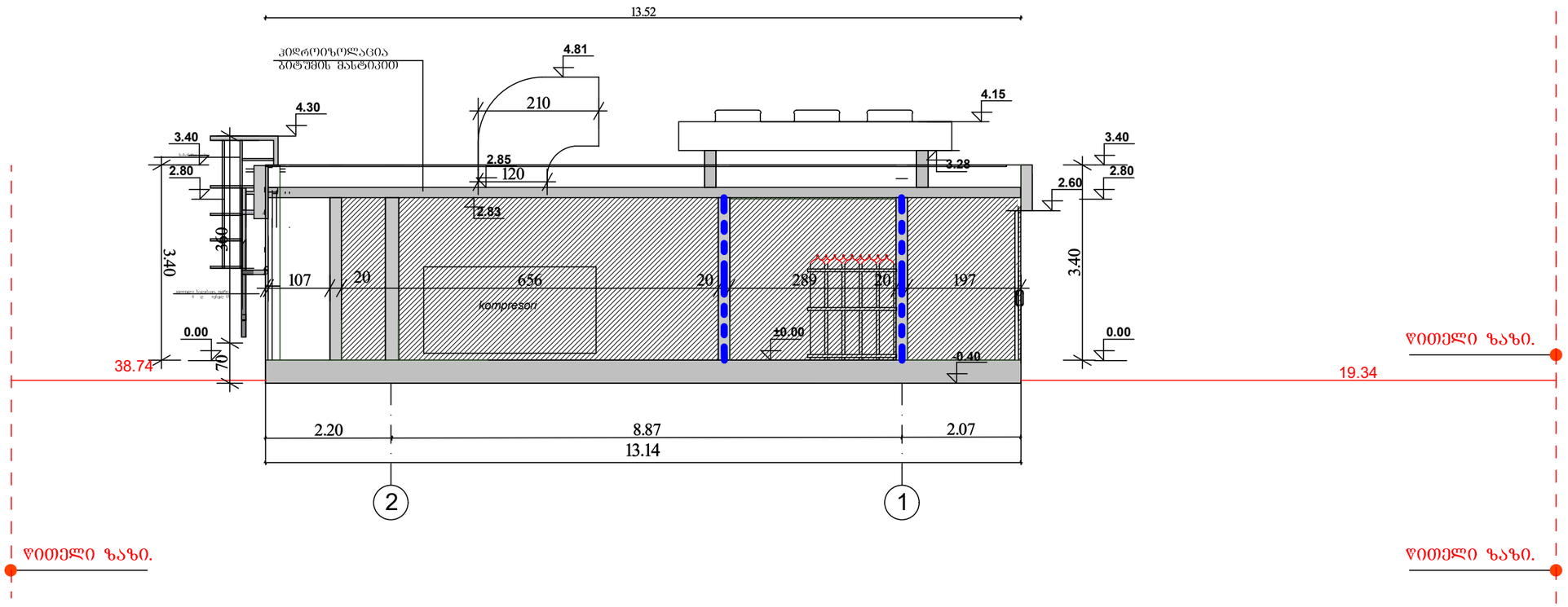

შენიშვნა

1. ნახაზზე ზომები მოცემულია სმ, ნიშნულები მ.

პრ.მთ.არქ.	გიორგი ბარამიძე			ინვენტ. №	
არქიტექტორი	გიორგი ბარამიძე				
ექსპერტი	ნ. ვასილიევა			თარიღი	17.06.2021
დამკვეთი			ქალაქი თბილისი, დავით აღმაშენებელის ხეივანი გაზგასამართი სადგური (ს/კ 01.72.14.006.338)		
				სტადია	ფურცელი / ფურ-ბი
				ა.პ.	5 / 13
			შენობა-ნაგებობების უსაფრთხოების წესებთან შესაბამისობა.არსებული საკომპრესოროს ჭრილი 2-1 ღერძებში, მ.1:100		

არსებული მოსაცდელის გეგმა მ. 1:100

არსებული მოსაცდელის გეგმა

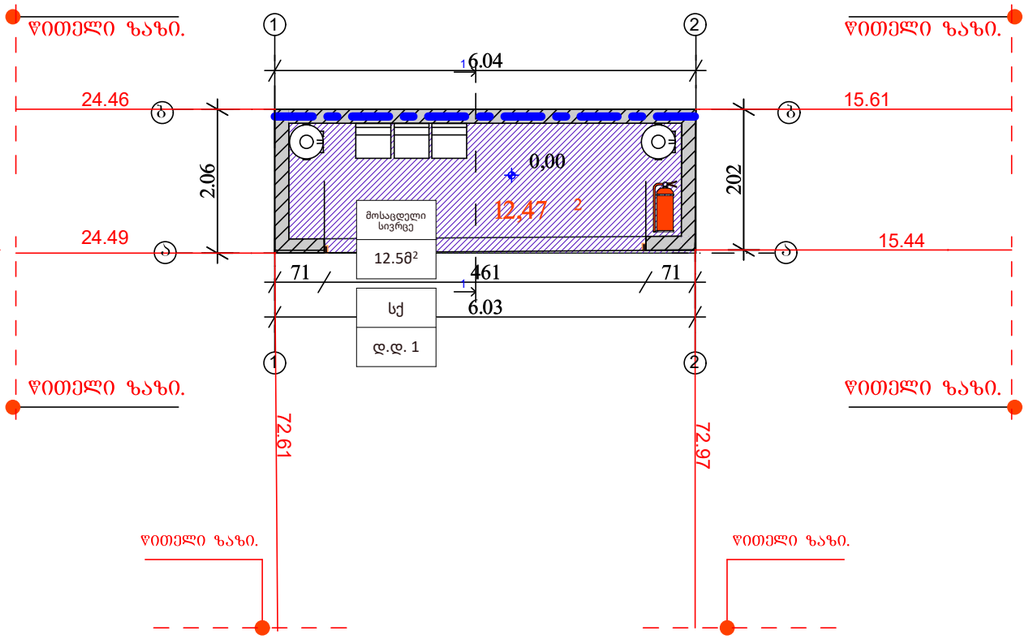

არსებული მოსაცდელის სახურავის გეგმა

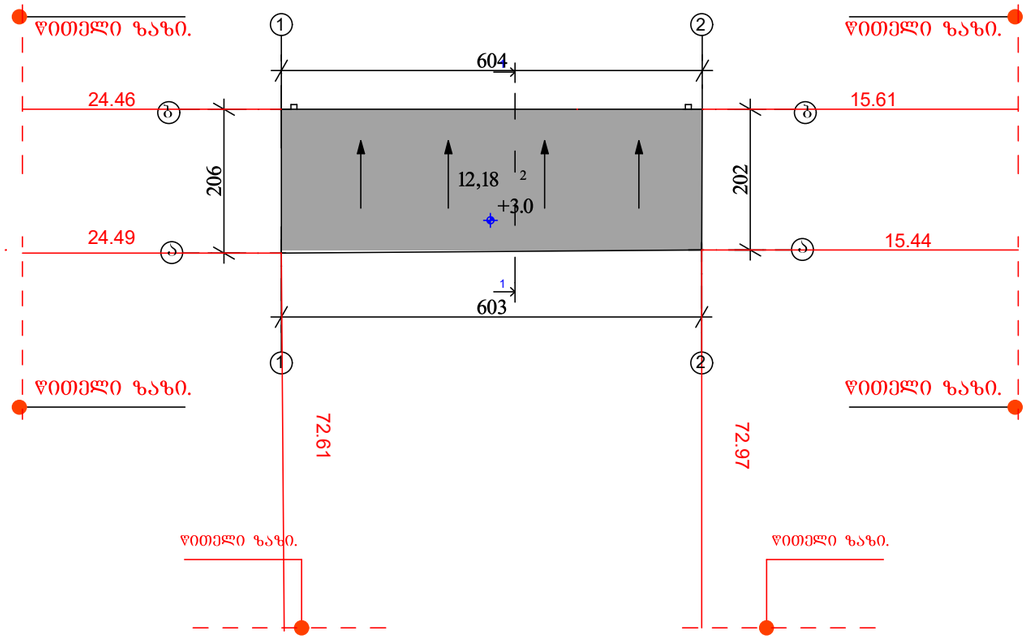

დაკავებულობა	აღწერილობა	ფართობი მ^2	დაკავებულობის დატვირთვის ფაქტორი	დ.დ.	ს.დ.დ.
სქ	მოსაცდელი სივრცე	12.5	9.3	1	1

პრ.მთ.არქ.	გიორგი ბარამიძე		ქალაქი თბილისი, დავით აღმაშენებლის ხეივანი გაზგასამართი სადგური (ს/კ 01.72.14.006.338)	ინვენტ. №	
არქიტექტორი	გიორგი ბარამიძე				
ექსპერტი	ნ. ვასილიევა			თარიღი	17.06.2021
დამკვეთი					
				სტადია	ფურცელი	ფურ-ბი
				ა.პ.	11	16
			შენობა-ნაგებობების უსაფრთხოების წესებთან შესაბამისობა. არსებული მოსაცდელის გეგმა. მოსაცდელის სახურავის გეგმა		

არსებული მოსაცდელის ჭრილი 1-1 ღერძებში მ. 1:100

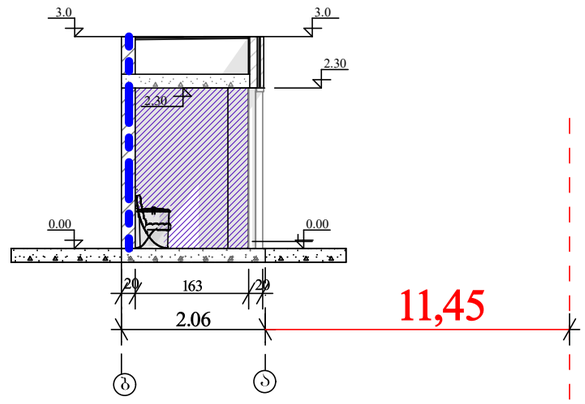

პრ.მთ.არქ.	გიორგი ბარამიძე			ინვენტ. №	
არქიტექტორი	გიორგი ბარამიძე				
ექსპერტი	ნ. ვასილიევა			თარიღი	17.06.2021
დამკვეთი			ქალაქი თბილისი, დავით აღმაშენებელის ხეივანი გაზგასამართი სადგური (ს/კ 01.72.14.006.338)		
				სტადია	ფურცელი	ფურ-ბი
				ა.პ.	11	13
			შენობა-ნაგებობების უსაფრთხოების წესებთან შესაბამისობა. არსებული მოსაცდელის ჭრილი 1-1		

არსებული მოსაცდელის გეგმა 1:100 მ.

არსებული მოსაცდელის გეგმა

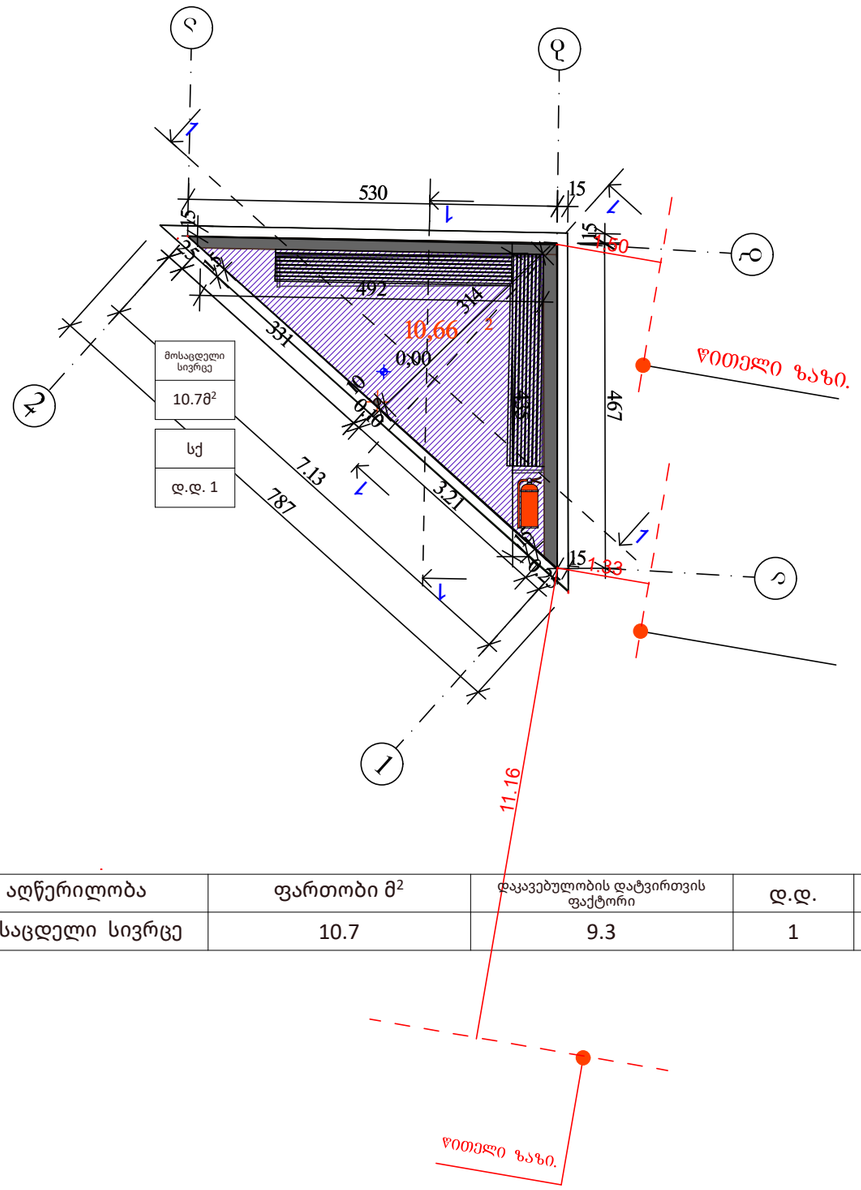

დაკავებულობა	აღწერილობა	ფართობი მ²	დაკავებულობის დატვირთვის ფაქტორი	დ.დ.	ს.დ.დ.
სქ	მოსაცდელი სივრცე	10.7	9.3	1	1

არსებული მოსაცდელის სახურავის გეგმა

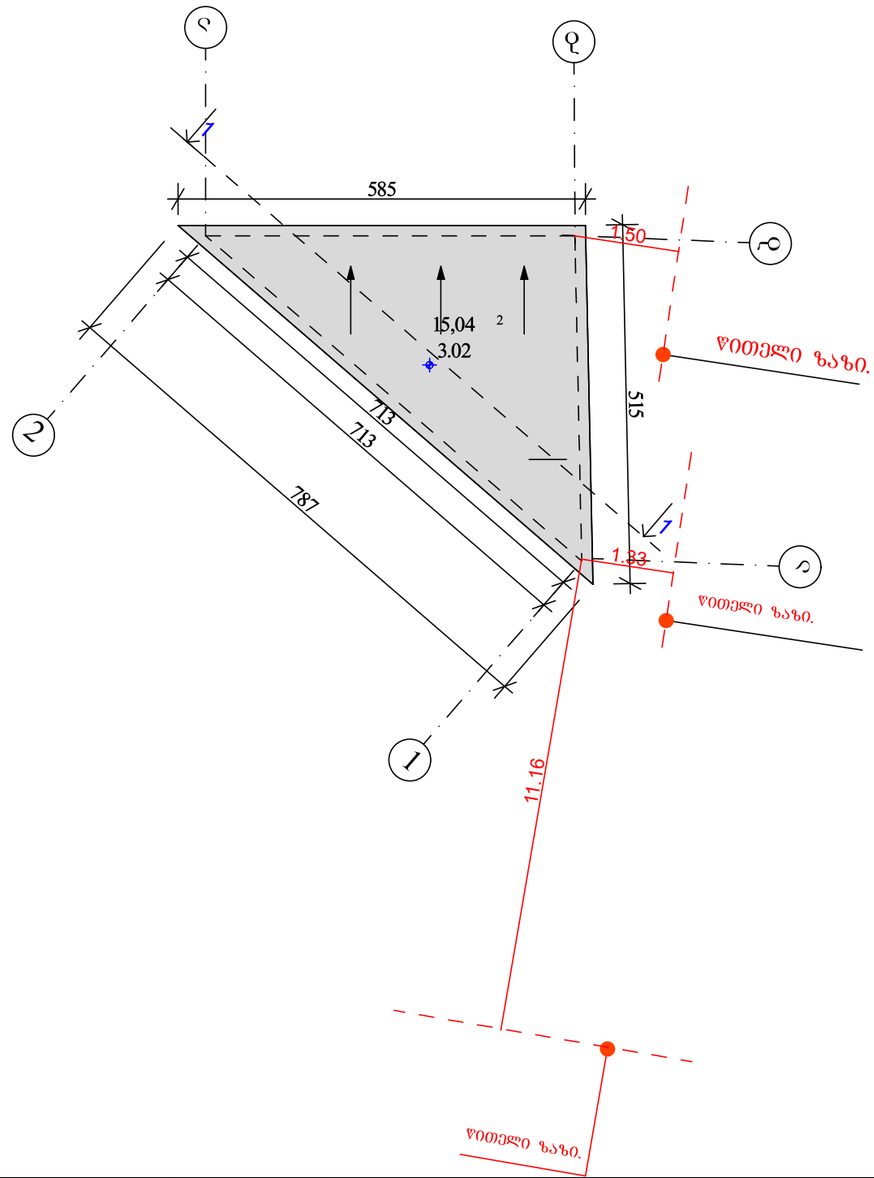

პრ.მთ.არქ.	გიორგი ბარამიძე			ინვენტ. №	
არქიტექტორი	გიორგი ბარამიძე				
ექსპერტი	ნ. ვასილიევა			თარიღი	17.06.2021
დამკვეთი			ქალაქი თბილისი, დავით აღმაშენებელის ხეივანი გაზგასამართი სადგური (ს/კ 01.72.14.006.338)		
				სტადია	ფურცელი	ფურ-ბი
				ა.პ.	7	16
			შენობა-ნაგებობების უსაფრთხოების წესებთან შესაბამისობა. არსებული მოსაცდელის გეგმა, არსებული მოსაცდელის სახურავის გეგმა		

არსებული მოსაცდელის ჭრილი 1-1 1:100 მ.

მოსაცდელის ჭრილი2-1 ღერძებში

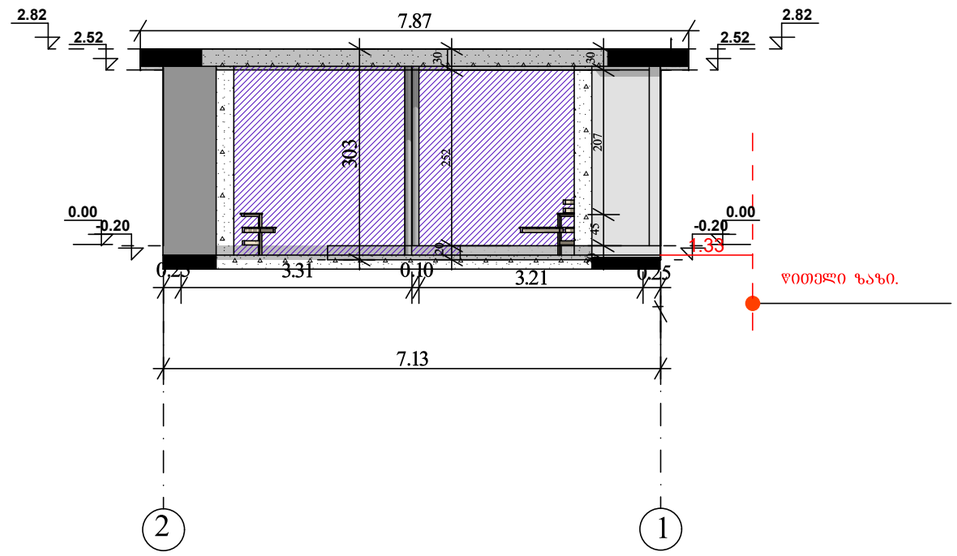

პრ.მთ.არქ.	გიორგი ბარამიძე			ინვენტ. №	
არქიტექტორი	გიორგი ბარამიძე				
ექსპერტი	ნ. ვასილიევა			თარიღი	17.06.2021
დამკვეთი			ქალაქი თბილისი, დავით აღმაშენებელის ხეივანი გაზგასამართი სადგური (ს/კ 01.72.14.006.338)		
				სტადია	ფურცელი	ფურ-ბი
				ა.პ.	7	13
			შენობა-ნაგებობების უსაფრთხოების წესებთან შესაბამისობა. ჭრილი 1-1		

არსებული ჯიხურის გეგმა მ. 1:100

არსებული ჯიხურის გეგმა

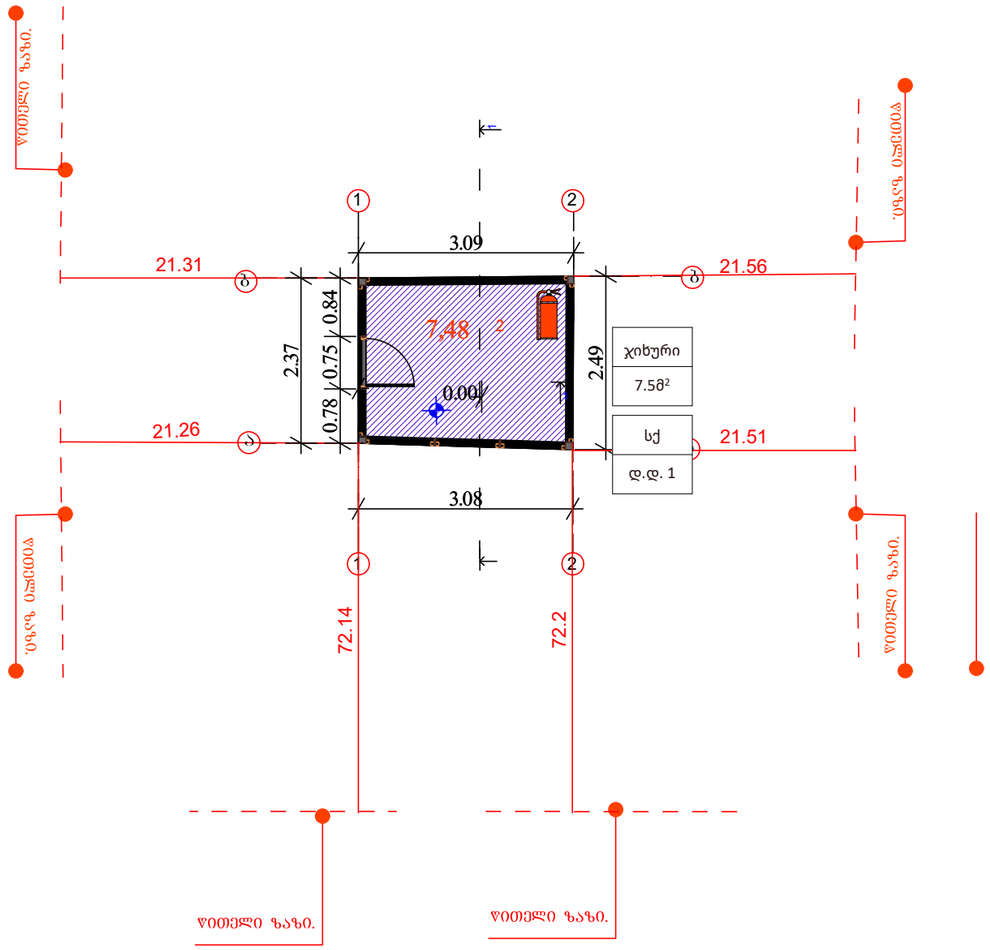

არსებული ჯიხურის სახურავის გეგმა

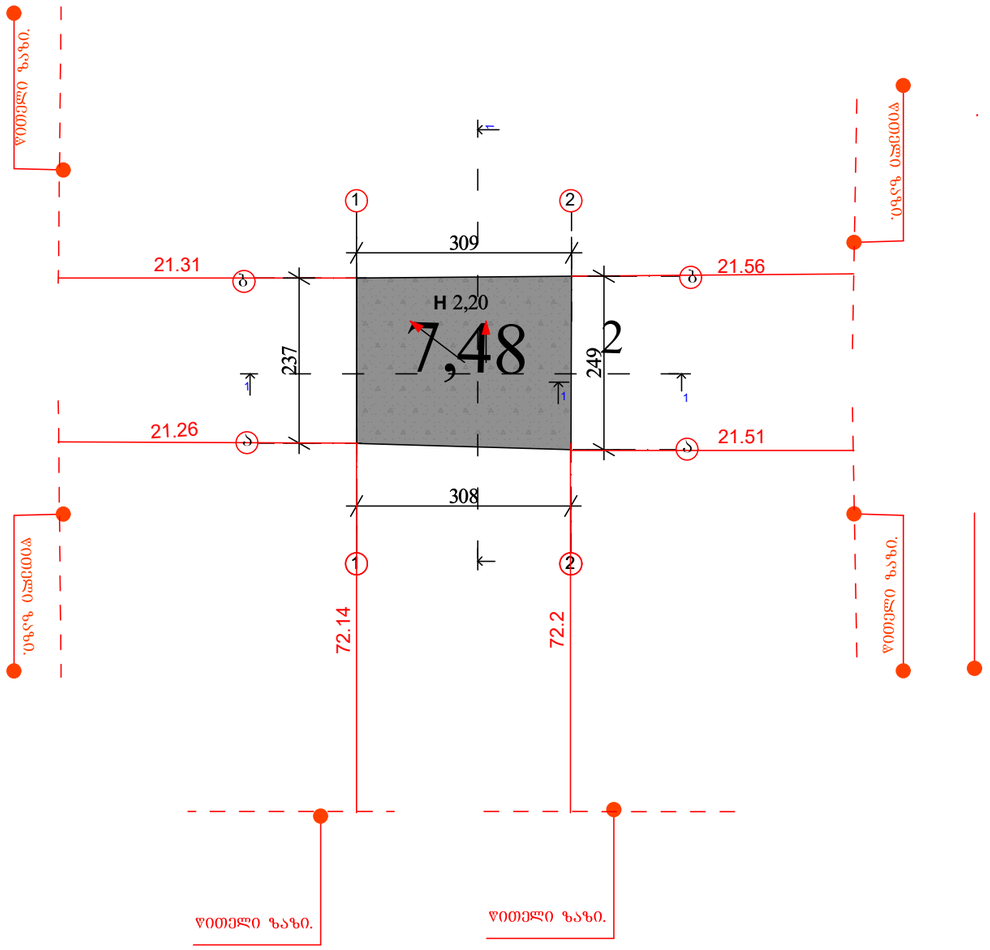

დაკავებულობა	აღწერილობა	ფართობი მ²	დაკავებულობის დატვირთვის ფაქტორი	დ.დ.	ს.დ.დ.
სქ	ჯიხური	7.5	9.3	1	1

პრ.მთ.არქ.	გიორგი ბარამიძე			ინვენტ. №	
არქიტექტორი	გიორგი ბარამიძე				
ექსპერტი	ნ. ვასილიევა			თარიღი	17.06.2021
დამკვეთი			ქალაქი თბილისი, დავით აღმაშენებელის ხეივანი გაზგასამართი სადგური (ს/კ 01.72.14.006.338)		
				სტადია	ფურცელი	ფურ-ბი
				ა.პ.	8	16
			შენობა-ნაგებობების უსაფრთხოების წესებთან შესაბამისობა. არსებული ჯიხურის მოსაცდელის გეგმა		

არსებული ჯიხურის ჭრილი 1-1 ღერძებში 1:100

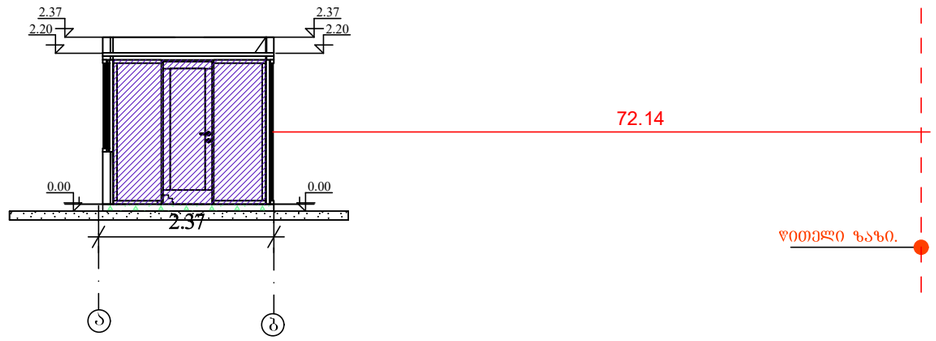

პრ.მთ.არქ.	გიორგი ბარამიძე			ობიექტ. №	
არქიტექტორი	გიორგი ბარამიძე				
ექსპერტი	ნ. ვასილიევა			თარიღი	17.06.2021
დამკვეთი			ქალაქი თბილისი, დავით აღმაშენებელის ხეივანი გაზგასამართი სადგური (ს/კ 01.72.14.006.338)		
				სტადია	ფურცელი / ფურ-ბი
				ა.პ.	8 / 13
			შენობა-ნაგებობების უსაფრთხოების წესებთან შესაბამისობა. არსებული ჯიხურის ჭრილი 1-1		

არსებული მომსახურე პერსონალის დამხმარე ჯიხური მ. 1:100

არსებული მომსახურე პერსონალის დამხმარე ჯიხური გეგმა

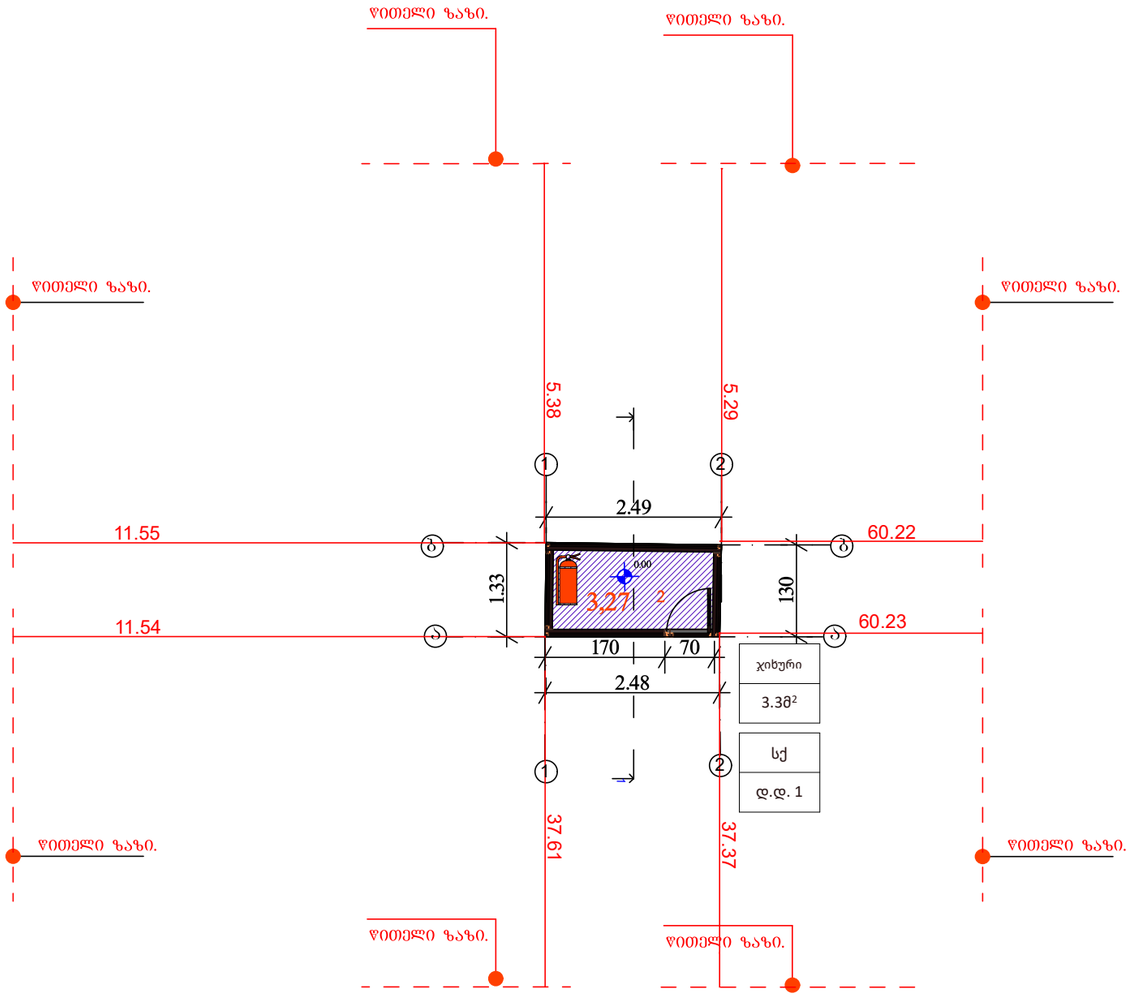

არსებული მომსახურე პერსონალის დამხმარე ჯიხური სახურავის გეგმა

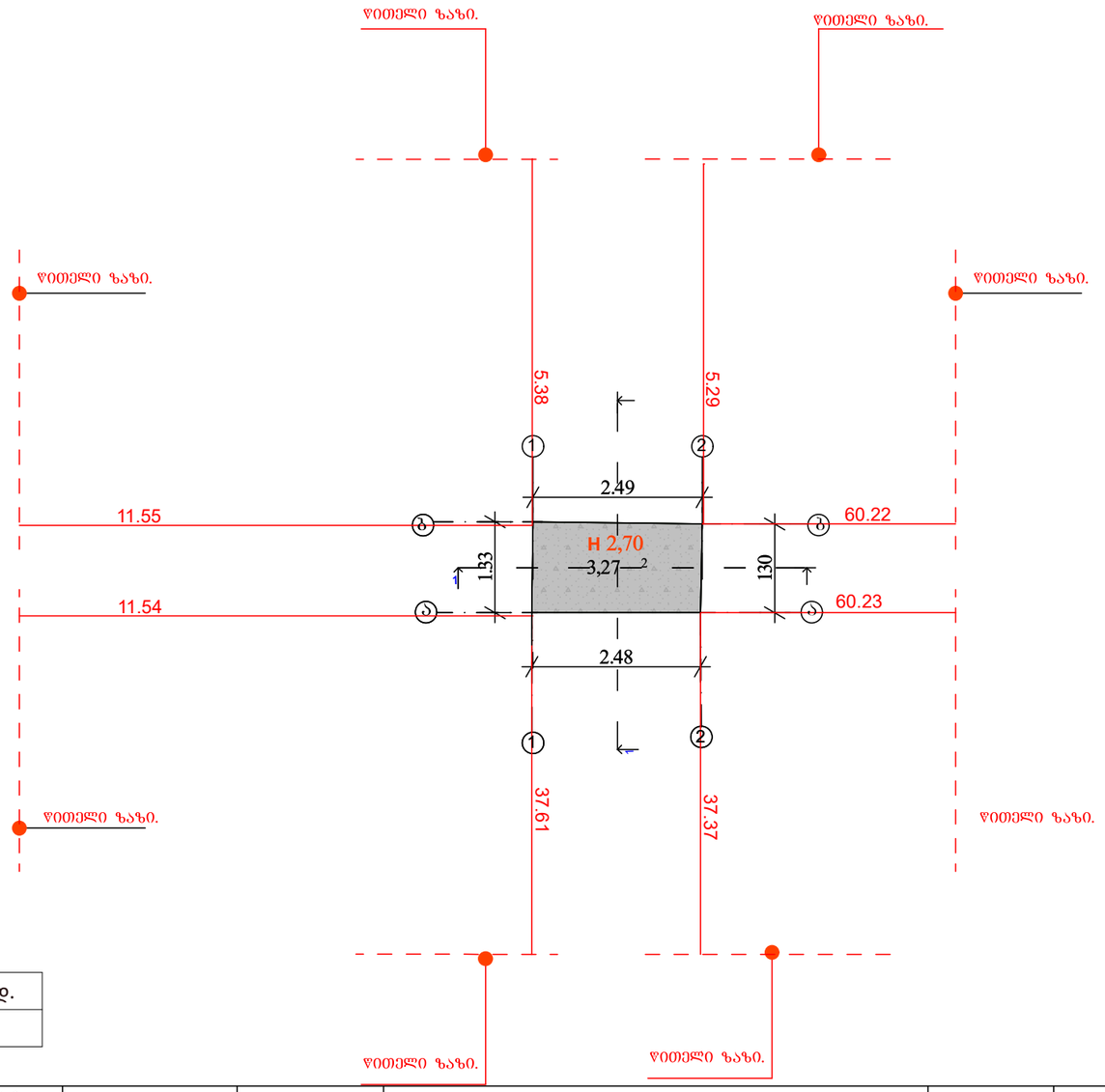

დაკავებულობა	აღწერილობა	ფართობი მ²	დაკავებულობის დატვირთვის ფაქტორი	დ.დ.	ს.დ.დ.
სქ	პერსონალის ჯიხური	3.3	9.3	1	1

პრ.მთ.არქ.	გიორგი ბარამიძე			ინვენტ. №	
არქიტექტორი	გიორგი ბარამიძე				
ექსპერტი	ნ. ვასილიევა			თარიღი	17.06.2021
დამკვეთი			ქალაქი თბილისი, დავით აღმაშენებლის ხეივანი გაზგასამართი სადგური (ს/კ 01.72.14.006.338)		
				სტადია	ფურცელი	ფურ-ბი
				ა.პ.	9	16
			შენობა-ნაგებობების უსაფრთხოების წესებთან შესაბამისობა. არსებული ჯიხურის გეგმა		

არსებული მომსახურე პერსონალის დამხმარე ჯიხური ჭრილი 1-1 ღერძებში მ. 1:100

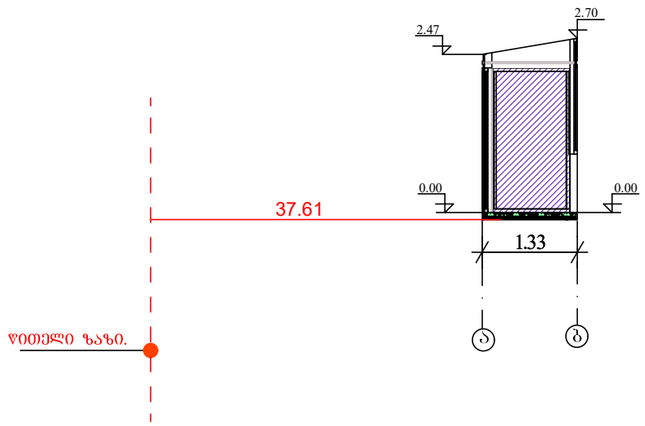

პრ.მთ.არქ.	გიორგი ბარამიძე			ინვენტ. №	
არქიტექტორი	გიორგი ბარამიძე				
ექსპერტი	ნ. ვასილიევა			თარიღი	17.06.2021
დამკვეთი			ქალაქი თბილისი, დავით აღმაშენებლის ხეივანი გაზგასამართი სადგური (ს/კ 01.72.14.006.338)		
				სტადია	ფურცელი	ფურ-ბი
				ა.პ.	9	13
			შენობა-ნაგებობების უსაფრთხოების წესებთან შესაბამისობა. პერსნალის არსებული ჯიხურის ჭრილი 1-1		

შენობა-ნაგებობის უსაფრთხოების წესებთან შესაბამისობის ანალიზი

გამოყენებული წესები - **„შენობა-ნაგებობის უსაფრთხოების წესები“**

ჩამოთვალეთ შენობის დაკავებულებები და აღწერეთ თითოეული გამოყენება
1. სავაჭრო ჯგუფი **სვ** - თხევადი საწვავის (ბენზინის) სარიგებელი 2 სვეტი (საპროექტო) ±0,00 მ ნიშნ.
2. სავაჭრო ჯგუფი **სვ** - აირის საწვავის სარიგებელი 2 სვეტი (არსებული) ±0,00 მ ნიშნ.
3. საქმიანი ჯგუფი **სქ** - არსებული ადმინისტრაციული შენობა (ოფისი, ხელოსნის ოთახი, სამზარეულო, მოსასვენებელი ოთახი) ±0,00 მ და (ოფისი, ჰოლი) +3,20 მ ნიშნულებზე; არსებული მოსაცდელები ±0,00 მ ნიშნ.; არსებული ჯიხური ±0,00 მ ნიშნ.; მომსახურე პერსონალის არსებული დამხმარე ჯიხური ±0,00 მ ნიშნ.;
4. დიდი საფრთხისშემცველი ჯგუფი **დსშ-3** - საპროექტო მიწისქვეშა ბენზინის რეზერვუარები -2,30 და -3,10 მ ნიშნ.;
5. დამხმარე და სხვადასხვა დანიშნულების ჯგუფი **დს** - არსებული საკომპრესორო (საკომპრესორო, დამხმარე ოთახები) ±0,00 მ ნიშნ.

კონსტრუქციის ტიპი:	
განსაზღვრეთ კონსტრუქციის არსებული შენობისთვის: მაგალითი: II-A, II-B, V-A, V-B	
განსაზღვრეთ კონსტრუქციის ტიპი ახალი შენობისთვის: მაგალითი: II-A, II-B, V-A, V-B	**V-B**
შერეული კონსტრუქციის შემთხვევაში მიუთითეთ ტიპები, რომელიც გამოყენებული იქნება, განსაზღვრეთ ტიპები და მათი მდებარეობა:	

სიმაღლის შეზღუდვები ცხრილი 503 -ის მიხედვით		
დაკავებულობები	**დასაშვები სართულიანობა**	**შემოთავაზებული სართულიანობა**
1. სავაჭრო ჯგუფი **სვ** - თხევადი საწვავის (ბენზინის) სარიგებელი 2 სვეტი (საპროექტო) ±0,00 მ ნიშნ.	**1**	1
2. სავაჭრო ჯგუფი **სვ** - აირის საწვავის სარიგებელი 2 სვეტი (არსებული) ±0,00 მ ნიშნ.	**1**	1
3. საქმიანი ჯგუფი **სქ** - არსებული ადმინისტრაციული შენობა (ოფისი, ხელოსნის ოთახი, სამზარეულო, მოსასვენებელი ოთახი) ±0,00 მ და (ოფისები და სამზარეულო) +3,20 მ ნიშნულებზე; არსებული მოსაცდელები ±0,00 მ ნიშნ.; არსებული ჯიხური ±0,00 მ ნიშნ.; მომსახურე პერსონალის არსებული დამხმარე ჯიხური ±0,00 მ ნიშნ.;	**2**	2
4. დიდი საფრთხის შემცველი ჯგუფი **დსშ-3** - საპროექტო მიწისქვეშა ბენზინის რეზერვუარები -2,30 და -3,10 მ ნიშნ.;	**1**	1
5. დამხმარე და სხვადასხვა დანიშნულების ჯგუფი **დს** - არსებული საკომპრესორო (საკომპრესორო, დამხმარე ოთახები), საკუჭნაო ±0,00 მ ნიშნ.	**1**	1
	დასაშვები სიმაღლე	**შემოთავაზებული სიმაღლე**
შენობების სიმაღლე =	**12,2**	**6,85 (არსებ.ადმინისტრაციული)**
მიწის დონის ზემოთ სართულ(ებ)ის რაოდენობა =	**2**	**2**

ფართობის შეზღუდვები ცხრილი 503 -ის მიხედვით		
დაკავებულობები	**დასაშვები ფართობი (სართულზე)**	**შემოთავაზებული ფართობი (სართულზე)**
1. სავაჭრო ჯგუფი **სვ** - თხევადი საწვავის სარიგებელი 2 სვეტი (საპროექტო) ±0,00 მ ნიშნ.	840	**6,3**
2. სავაჭრო ჯგუფი **სვ** - აირის საწვავის სარიგებელი 2 სვეტი (არსებული) ±0,00 მ ნიშნ.	840	**6,3**
3. საქმიანი ჯგუფი **სქ** - არსებული ადმინისტრაციული შენობა (ოფისი, ხელოსნის ოთახი, სამზარეულო, მოსასვენებელი ოთახი) ±0,00 მ მ ნიშნულებზე; არსებული მოსაცდელები ±0,00 მ ნიშნ.; არსებული ჯიხური ±0,00 მ ნიშნ.; მომსახურე პერსონალის არსებული დამხმარე ჯიხური ±0,00 მ ნიშნ.;	840	**75,6** **23,2** **7,5** **3,3**
4. საქმიანი ჯგუფი **სქ -** არსებული ადმინისტრაციული შენობა (ოფისები და სამზარეულო) +3,20 მ ნიშნულზე;	840	**36,2**
5. დიდი საფრთხის შემცველი ჯგუფი **დსშ-3 -** საპროექტო მიწისქვეშა ბენზინის რეზერვუარები - 2,30 და -3,10 მ ნიშნ.;	460	**42,8**
6. დამხმარე და სხვადასხვა დანიშნულების ჯგუფი **დს -** არსებული საკომპრესორო (საკომპრესორო, დამხმარე ოთახები), საკუჭნაო ±0,00 მ ნიშნ.	510	**59,9**
შემოთავაზებული ფართობების ჯამი =	**261,1**	
სართულების რაოდენობა =	**2**	
შენობის საერთო ფართობი =	**276,9**	

გარე კედლის ცეცხლმედეგობისა და ღიობისადმი მოთხოვნები ცხრილების 602-ის და 705.8 -ის მიხედვით									
გარე კედელი	**ხანძარსაწინააღმდეგო მანძილი** (მეტრი)	**ცეცხლმედეგობის ხარისხი** (საათი)		**კედლის ღიობების ფართობი** (კედლის %)					
		მოთხოვნილი	გათვალისწინებული	**დასაშვები**			**გათვალისწინებული**		
				დაცული	დაუცველი საშხეფებით	დაუცველი	დაცული	დაუცველი საშხეფებით	დაუცველი
ფასადი 4-1 **(არსებ.ადმინისტრაც. შენობა)**	3,66	0	0						არსებული
ფასადი b-g **(არსებ.ადმინისტრაც. შენობა)**	19,30	0	0						არსებული
ფასადი 1-2 **(არსებ.ადმინისტრაც. შენობა)**	15,51	0	0						არსებული
ფასადი g-a **(არსებ.ადმინისტრაც. შენობა)**	3,71	0	0						არსებული
არსებული საკომპრესორო ფასადი a-b	38,74	0	0						არსებული
არსებული საკომპრესორო ფასადი 1-2	2,96	1	1						არსებული
არსებული საკომპრესორო ფასადი b-a	2,44	1	1						არსებული
არსებული საკომპრესორო ფასადი 2-1	6,01	0	0						არსებული

ხანძრისაგან დაცვის სისტემებისადმი მოთხოვნები							
დაკავებულობები/ სივრცეები/გასასვლელი საშუალებები	ავტოსაშხეფი სისტემა	ალტერნატიული ავტომატური ცეცხლსაქრობი სისტემები	სახანძრო განგაშისა, კვამლაღმომჩენი და ცეცხლაღმომჩენი სისტემები	სახანძრო მილდგარების სისტემები	კვამლის საკონტროლო სისტემები	ხელის ცეცხლმაქრები	საავარიო განგაშის სისტემები
საქმიანი ჯგუფი სქ	არა	არა	კი	არა	არა	კი	არა
სავაჭრო ჯგუფი სვ	არა	არა	არა	არა	არა	კი	არა
დიდი საფრთხის შემცველი ჯგუფი დსშ-3	არა	არა	არა	არა	არა	კი	არა
დამხმარე და სხვადასხვა დანიშნულების ჯგუფი დს	არა	არა	კი	არა	არა	კი	არა
კიბის უჯრედი							
ლიფტები							
დერეფანი							
სახანძრო-სამაშველო სამსახურის მიერ გამოსაყენებელი მისაერთებლები				კი			
სახანძრო ტუმბოები და წყლის რეზერვუარი (ტერიტორიაზე)							

განიავებისადმი მოთხოვნები		
დაკავებულობები/სივრცეები/გასასვლელი საშუალებები	ბუნებრივი განიავება	ხელოვნური განიავება
საქმიანი ჯგუფი სქ	კი	-
სავაჭრო ჯგუფი სვ	კი	-
დიდი საფრთხის შემცველი ჯგუფი დსშ-3	კი	-
დამხმარე და სხვადასხვა დანიშნულების ჯგუფი დს	კი	-
კიბის უჯრედი	-	-
ლიფტები	-	-
დერეფანი	-	-

თითოეული სართულიდან გასასვლელი საშუალება									
სართულები	დაკავებულობა და დაკავებულობის დატვირთვის ჯამური მაჩვენებელი	მოთხოვნილი გასასვლელების/გასასვლელთან მისადგომის რაოდენობა	გათვალისწინებული გასასვლელების/გასასვლელთან მისადგომის რაოდენობა და ტიპი	გასასვლელი საშუალებების სიგანე (მეტრი)					
				გზა-კიბეები		დერაფანი		გასასვლელის გზა-კარი	
				მოთხოვნილი	გათვალისწინებული	მოთხოვნილი	გათვალისწინებული	მოთხოვნილი	გათვალისწინებული
არსებული შენობა-ნაგებობები									
სართული ±0,00 მ ნიშნულზე	საქმიანი ჯგუფი სქ: არსებ. ადმინისტ. შენობა; დ.დ.=9	3 გზა-კარი	არსებული 3 გზა-კარი;	-	-	-	-	2,46	არსებული 2,40 მ
	არსებული მოსაცდელები დ.დ.=2	2 გზა-კარი	არსებული 2 გზა-კარი;					1,64	არსებული 4,61+6,60
	არსებული ჯიხური დ.დ.=1	1 გზა-კარი	არსებული 1 გზა-კარი;					0,82	არსებული 0,75 მ
	მომსახ. პერსონალის არსებ.დამხმარე ჯიხური დ.დ.=1	1 გზა-კარი	არსებული 1 გზა-კარი;					0,82	არსებული 0,70 მ
	დამხმარე და სხვადასხვა დანიშნულების ჯგუფი დს: არსებული საკომპრესორო დ.დ.=3	4 გზა-კარი	4 გზა-კარი	-	-	-	-	3,28	არსებული 12,50 მ
	სავაჭრო ჯგუფი სვ: აირის საწვავის სარიგებელი 2 სვეტი (არსებული) დ.დ. 2	-	-	-	-	-	-	-	-
სართული +3,20 მ ნიშნულზე	საქმიანი ჯგუფი სქ: არსებ. ადმინისტ. შენობა; დ.დ.=9	1 გზა-კარი 1 გზა-კიბე	1 გზა-კარი 1 გზა-კიბე	1,20	არსებული 1,15	-	-	0,82	არსებული 0,87
საპროექტო შენობა-ნაგებობები									
სართული -2,30 და -3,10 მ ნიშნ.;	დიდი საფრთხის შემცველი ჯგუფი დსმ-3: საპროექტო მიწისქვეშა ბენზინის რეზერვუარები; დაუკავებელი	-	-	-	-	-	-	-	-

სართული ±0,00 მ ნიშნულზე	სავაჭრო ჯგუფი სვ: ბენზინის საწვავის სარიგებელი 2 სვეტი (საპროექტო) დ.დ. 2	-	-	-	-	-	-	-	-

წყალსადენი სისტემის ფიქსირებული მოწყობილობების რაოდენობა ცხრილი 1602.1-ის მიხედვით													
სართულები	დაკავებულობა და დაკავებულობის დატვირთვის ჯამური მაჩვენებელი	ფიქსირებული მოწყობილობები(ცალი)											
		უნიტაზი		ტუალეტის ხელსაბანები		აბაზანა/შხაპი		სასმელი წყლის ფანტანი		სამომსახურეო ნიჟარა		სამზარეულოს ნიჟარა	
		მოთხოვნილი	გათვალისწინებული	მოთხოვნილი	გათვალისწინებული	მოთხოვნილი	გათვალისწინებული	მოთხოვნილი	გათვალისწინებული	მოთხოვნილი	გათვალისწინებული	მოთხოვნილი	გათვალისწინებული
სართული ±0,00 მ ნიშნულზე	საქმიანი ჯგუფი სქ, სავაჭრო ჯგუფი სვ; დამხმარე და სხვადასხვა დანიშნულების ჯგუფი დს: ს.დ.დ. 22	1	2	1	1	-	-	2	2	1	1	1	1
სართული +3,20 მ ნიშნულზე	საქმიანი ჯგუფი სქ, დამხმარე და სხვ დანიშნულების ჯგუფი დს ს.დ.დ. 26	1	1	1	1	-	-	1	1	1	1	-	-

არსებული ადმინისტრაციული შენობის გეგმა 1:100 მ.

არსებული პირველი სართულის ადმინისტრაციული შენობის გეგმა 1:100 მ.

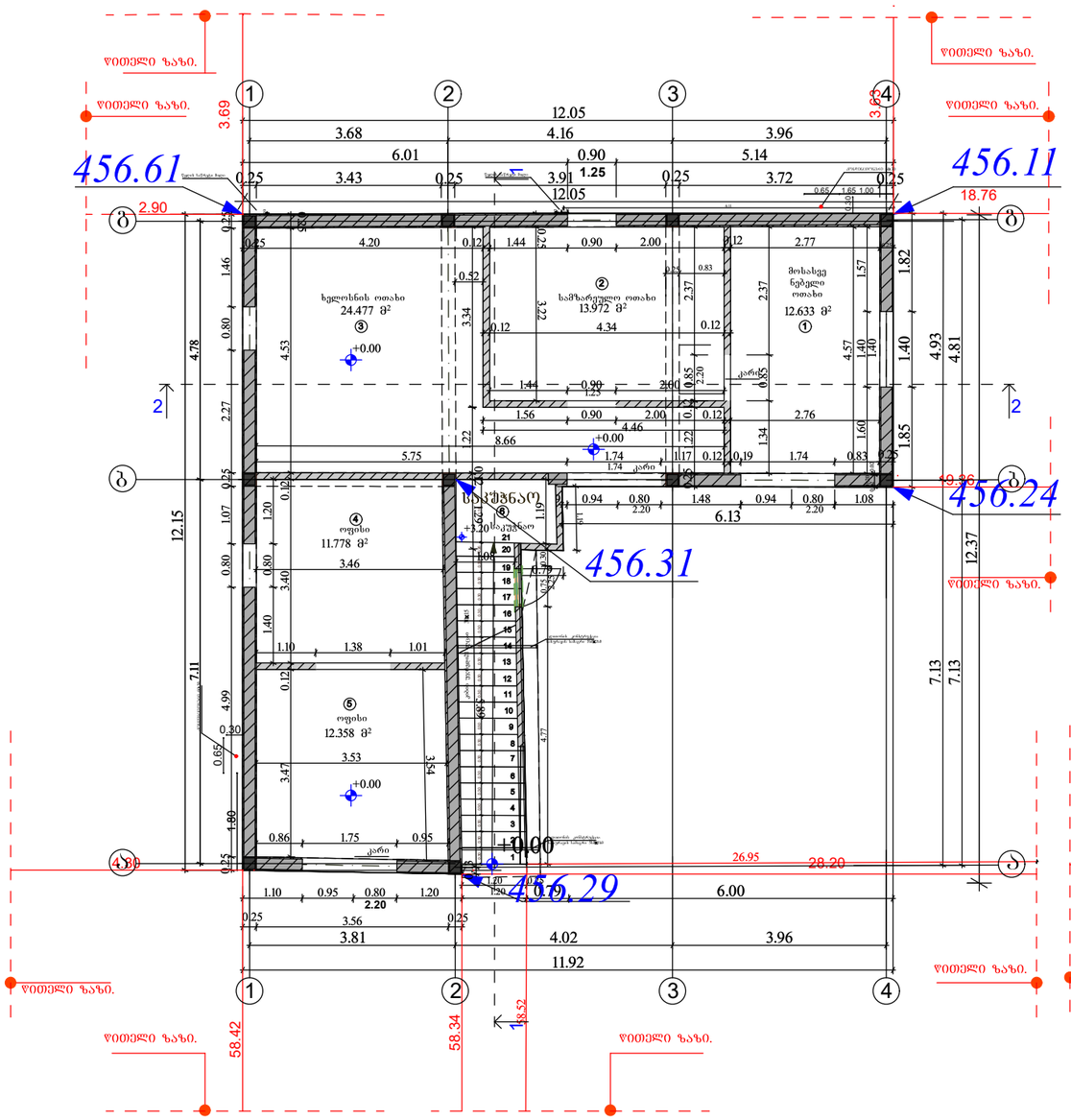

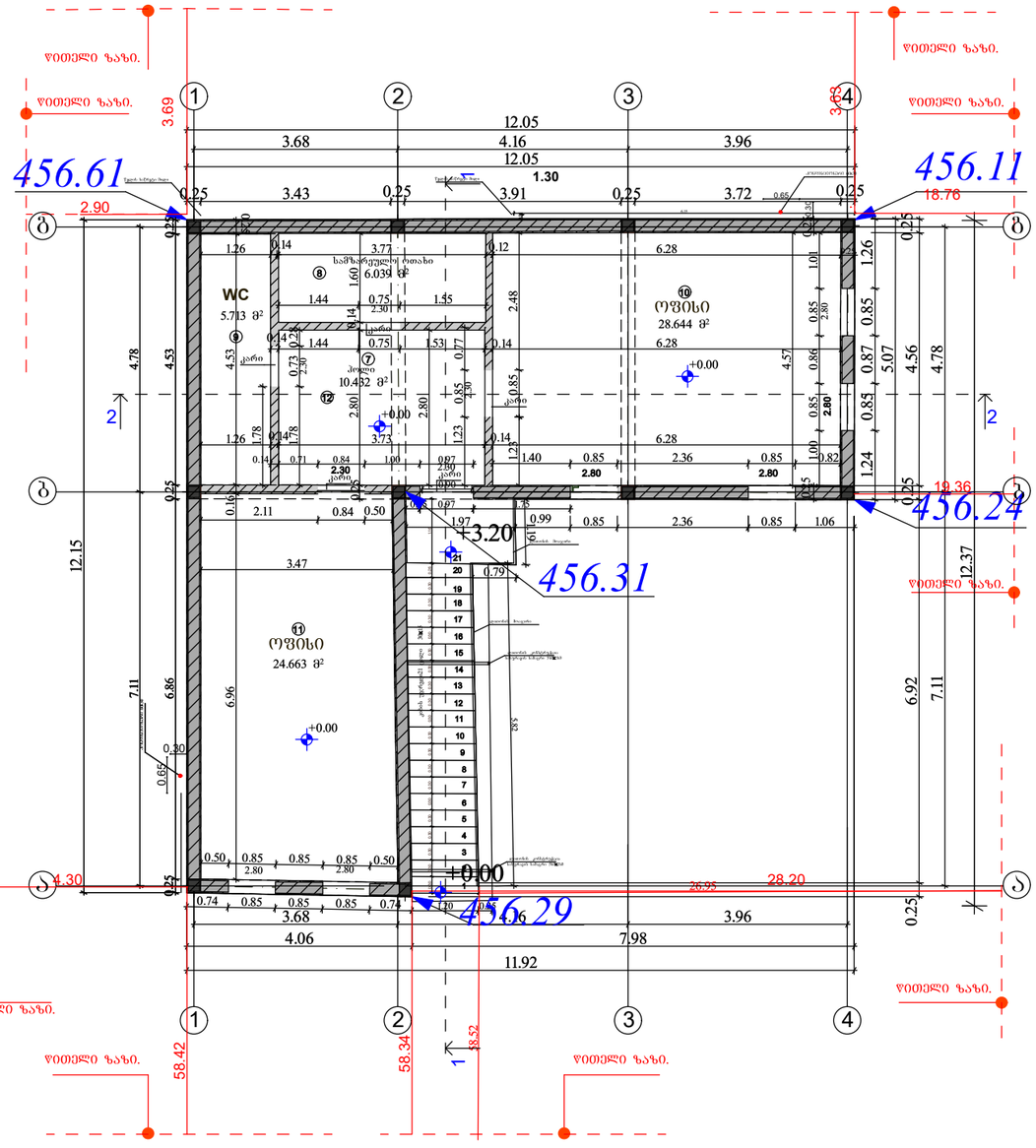

შენიშვნა

1. ნახაზზე ზომები მოცემულია სმ, ნიშნულები მ.

ექსპლიკაცია

1. მოსასვენებელი ოთახი
2. სამზარეულო
3. ხელოსნის ოთახი
4. ოფისი
5. ოფისი
6. საკუჭნაო
7. ჰოლი
8. სამზარეულო
9. ტვალეტი
10. ოფისი
11. ოფისი
12. ჰოლი

პრ.მთ.არქ.	ბიორგი დგებუაძე			ნივნიტ. №	
არქიტექტორი	ბიორგი დგებუაძე				
დამკვეთი	შ.პ.ს. "პკო ბაზი კლიუსი"			თარიღი	31.03.2023
			ქალაქი თბილისი, დავით აღმაშენებლის ხეივანი გარ გამართი სადგური(ს/კ 01.72.14.006.338)		
				სტადია	ფურცელი	ფურ-ბი
				ა.პ.	1	72
			არსებული ადმინისტრაციული შენობის პირველი მეორე სართულის გეგმა		

საპროექტო ადმინისტრაციული შენობის გეგმა 1:100 მ.

საპროექტო პირველი სართულის ადმინისტრაციული შენობის გეგმა 1:100 მ.

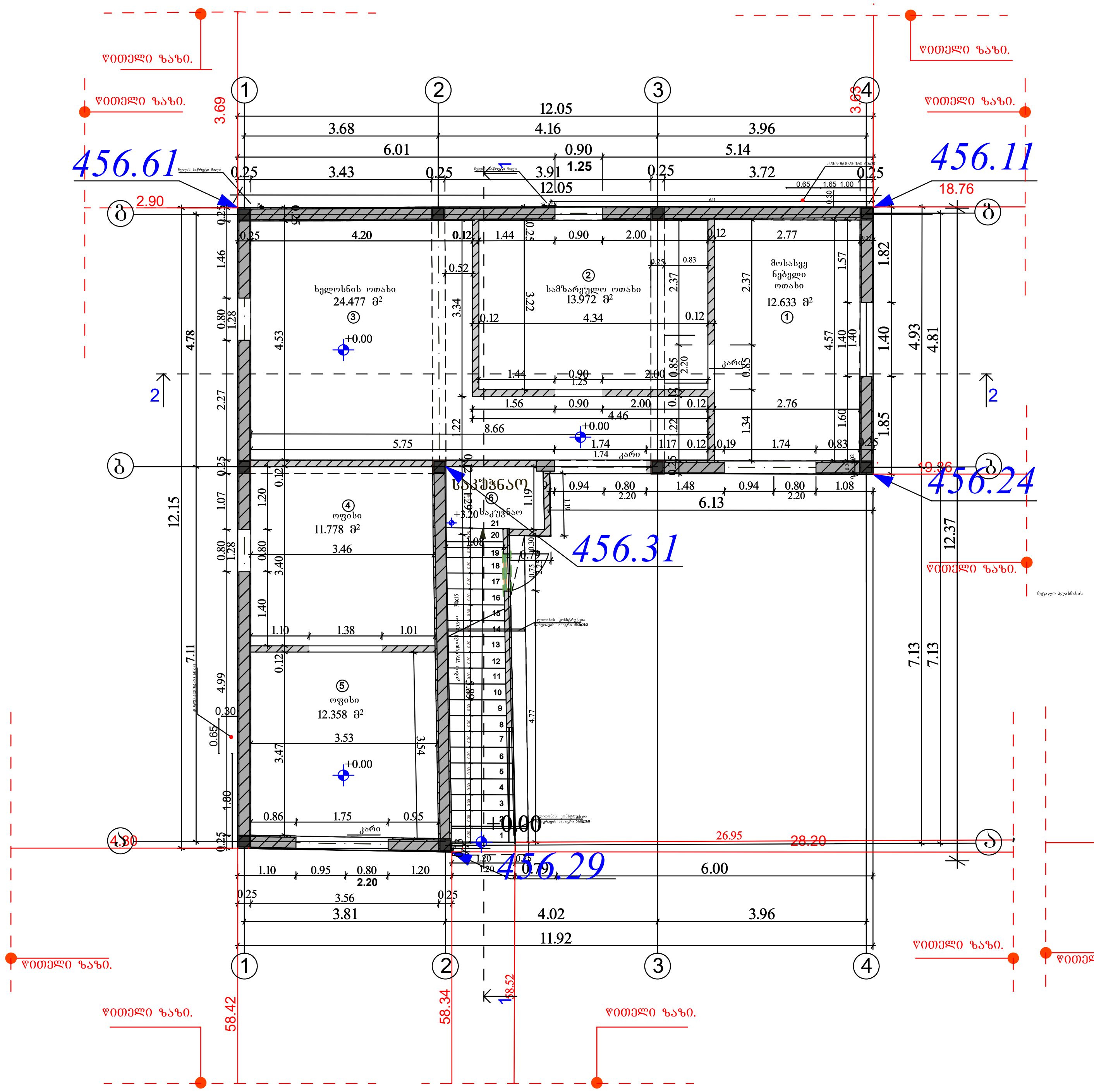

საპროექტო მეორე სართულის ადმინისტრაციული შენობის გეგმა 1:100 მ.

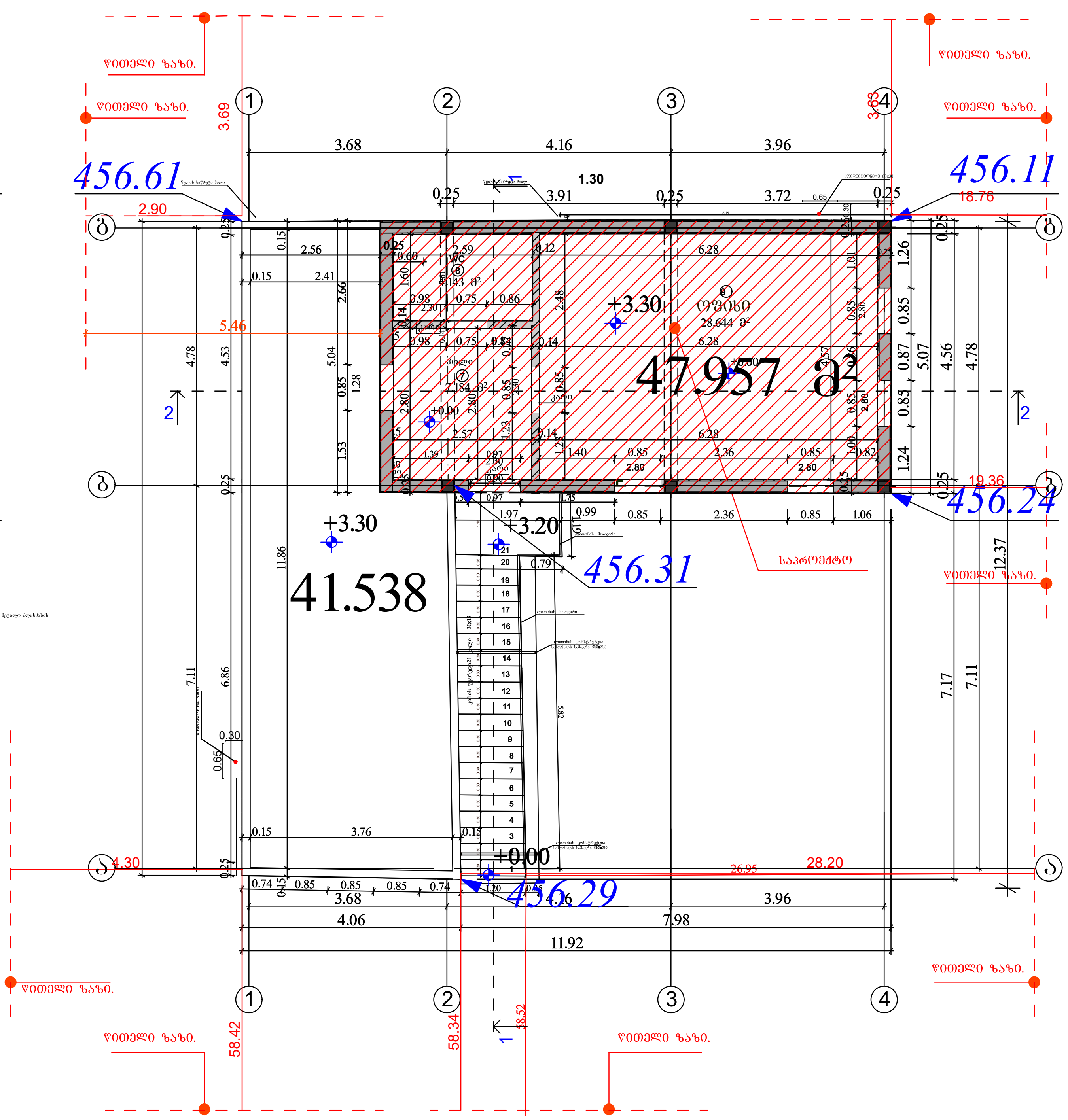

შენიშვნა

1. ნახაზზე ზომები მოცემულია სმ, ნიშნულები მ.

ექსპლიკაცია

1. მოსასვენებელი ოთახი
2. სამზარეულო
3. ხელოსნის ოთახი
4. ოფისი
5. ოფისი
6. საკუჭნაო
7. ჰოლი
8. ტვალეტო
9. ოფისი

პრ.მთ.არქ.	გიორგი დგებუაძე	[signature]		ინვენტ. №	
არქიტექტორი	გიორგი დგებუაძე	[signature]			
დამკვეთი	შ.პ.ს. "ეკო გაზი პლიუსი"			თარიღი	31.03.2023
			ქალაქი თბილისი, დავით აღმაშენებელის ხეივანი გაზ გამართი სადგური(ს/კ 01.72.14.006.338)		
			სტადია	ფურცელი	ფურ-ბი
			ა.პ.	2	72
			საპროექტო ადმინისტრაციული შენობის პირველი მერორე სართულის გეგმა		

საპროექტო ადმინისტრაციული შენობის გეგმა 1:100 მ.

საპროექტო პირველი სართულის ადმინისტრაციული შენობის გეგმა 1:100 მ.

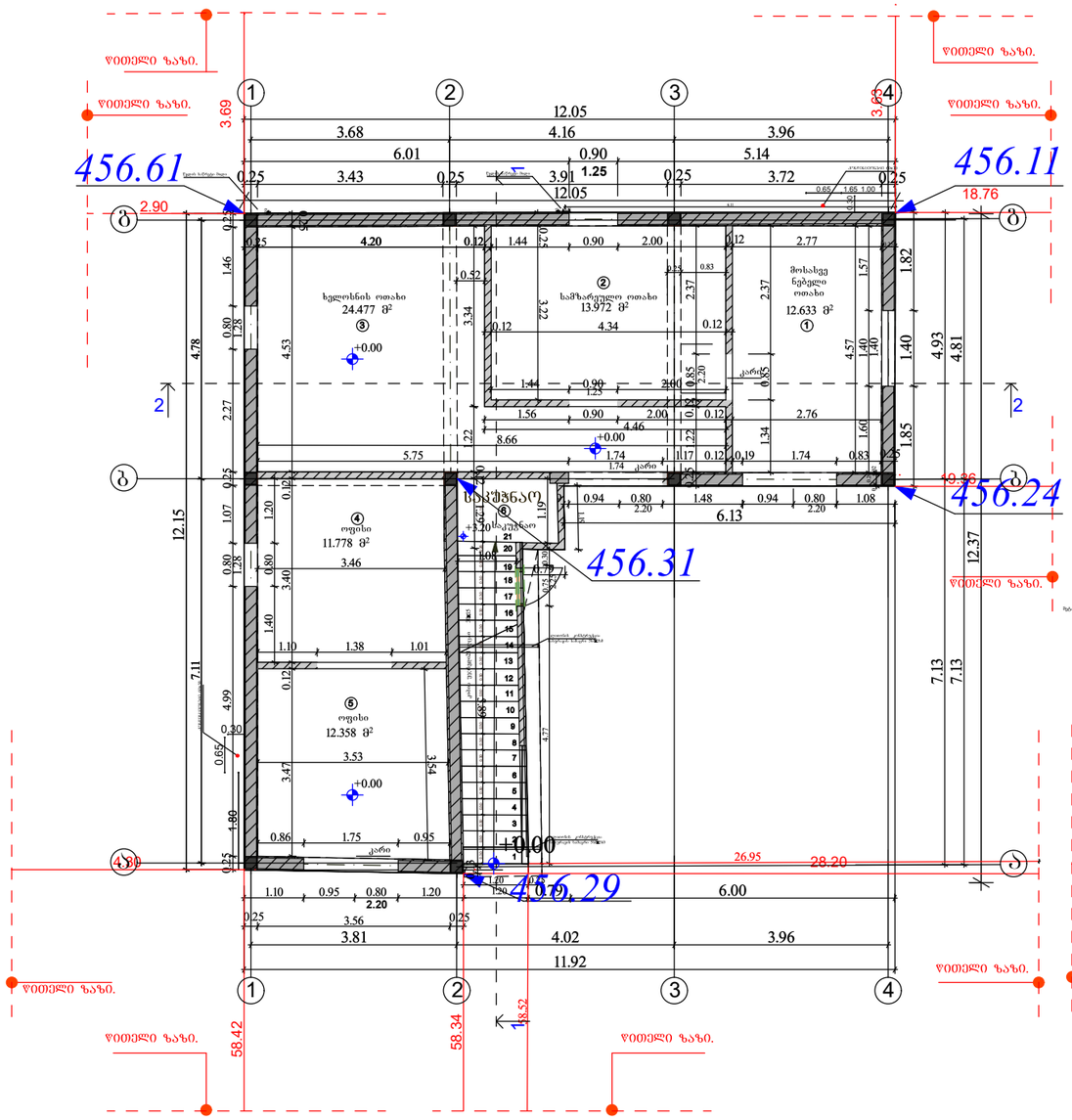

საპროექტო მეორე სართულის ადმინისტრაციული შენობის გეგმა 1:100 მ.

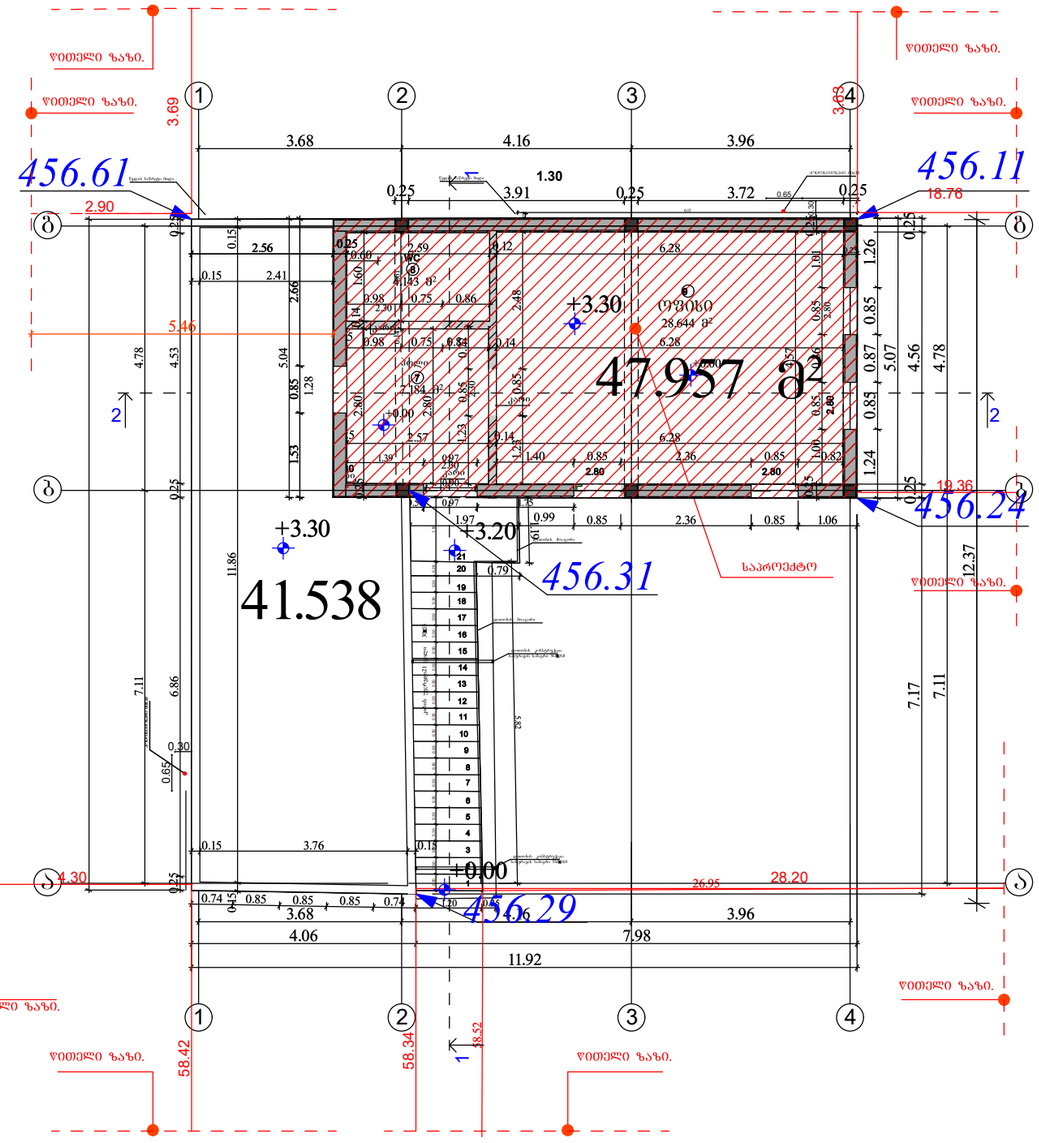

შენიშვნა

1. ნახაზზე ზომები მოცემულია სმ, ნიშნულები მ.

ექსპლიკაცია

1. მოსასვენებელი ოთახი
2.სამზარეულო
3. ხელოსნის ოთახი
4. ოფისი
5. ოფისი
6. საკუჭნაო
7. ჰოლი
8.ტვალეტო
9. ოფისი

პრ.მთ.არქ.	გიორგი დგებუაძე			ობიექტ. №	
არქიტექტორი	გიორგი დგებუაძე				
დამკვეთი	შ.პ.ს. "უკო ბაზი კლიუსი"			თარიღი	31.03.2023
			ქალაქი თბილისი, ღვეით აღმაშენებელის ხეივანი გაზ გამართი სადგური(ს/კ 01.72.14.006.338)		
				სტადია	ფურცელი ფურ-ბი
				ა.პ.	2 72
			საპროექტო ადმინისტრაციული შენობის პირველი მეორე სართულის გეგმა		

არსებული ადმინისტრაციული შენობის სახურავის გეგმა 1:100 მ.

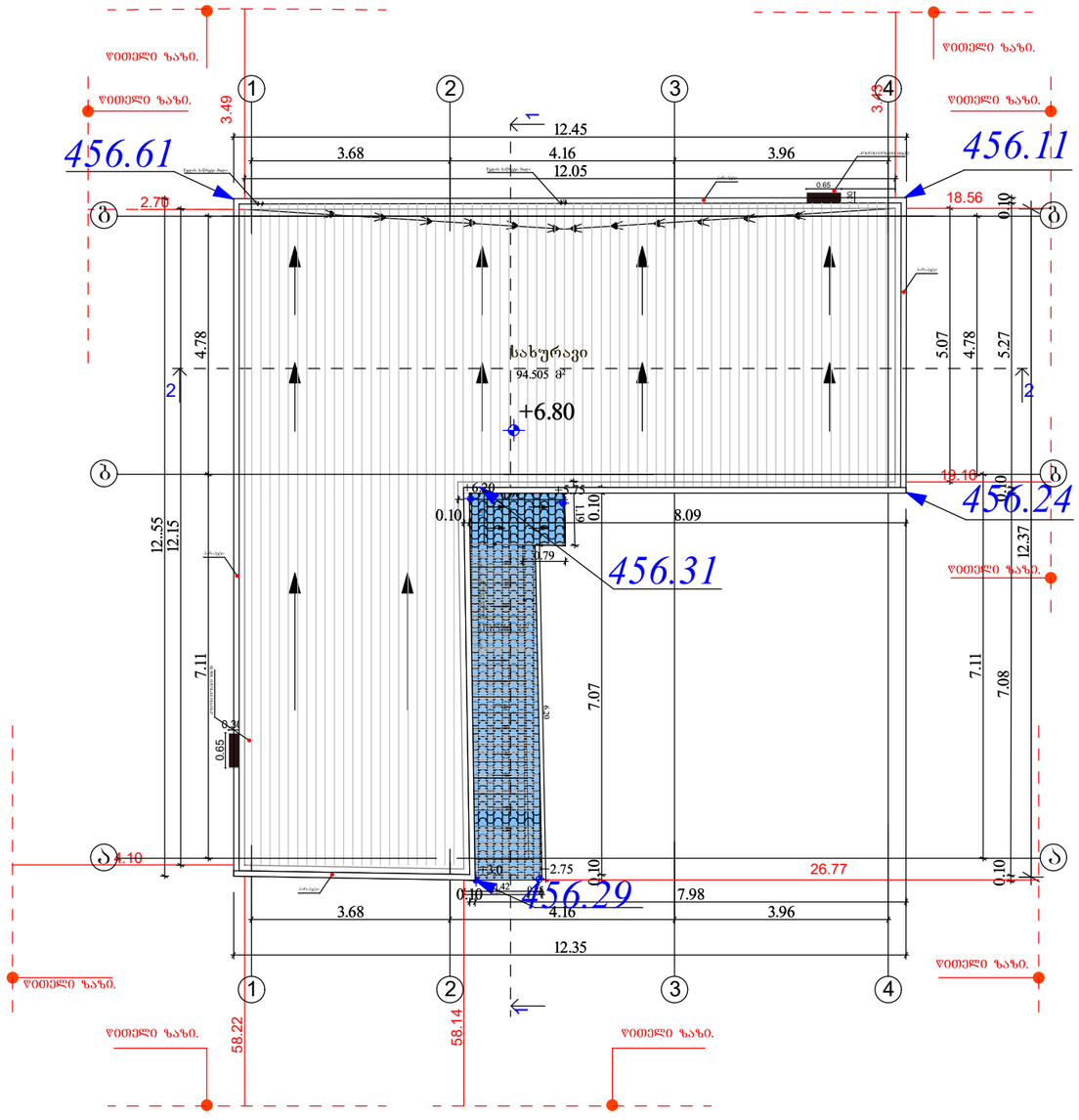

შენიშვნა

1. ნახაზზე ზომები მოცემულია სმ, ნიშნულები მ.

პრ.მთ.არქ.	გიორგი დვალიშვილი			ობიექტ. №	
არქიტექტორი	გიორგი დვალიშვილი				
დამკვეთი	შ.პ.ს. "უკო ბაზი კლიუზი"			თარიღი	31.03.2023
			ქალაქი თბილისი, დავით აღმაშენებლის ხეივანი გარს გამართული სადგური(ს/კ 01.72.14.006.338)		
				სტადია	ფურცელი	ფურ-ბი
				ა.პ.	3	72
			არსებული ადმინისტრაციული შენობის სახურავის გეგმა		

საპროექტო ადმინისტრაციული შენობის სახურავის გეგმა 1:100 მ.

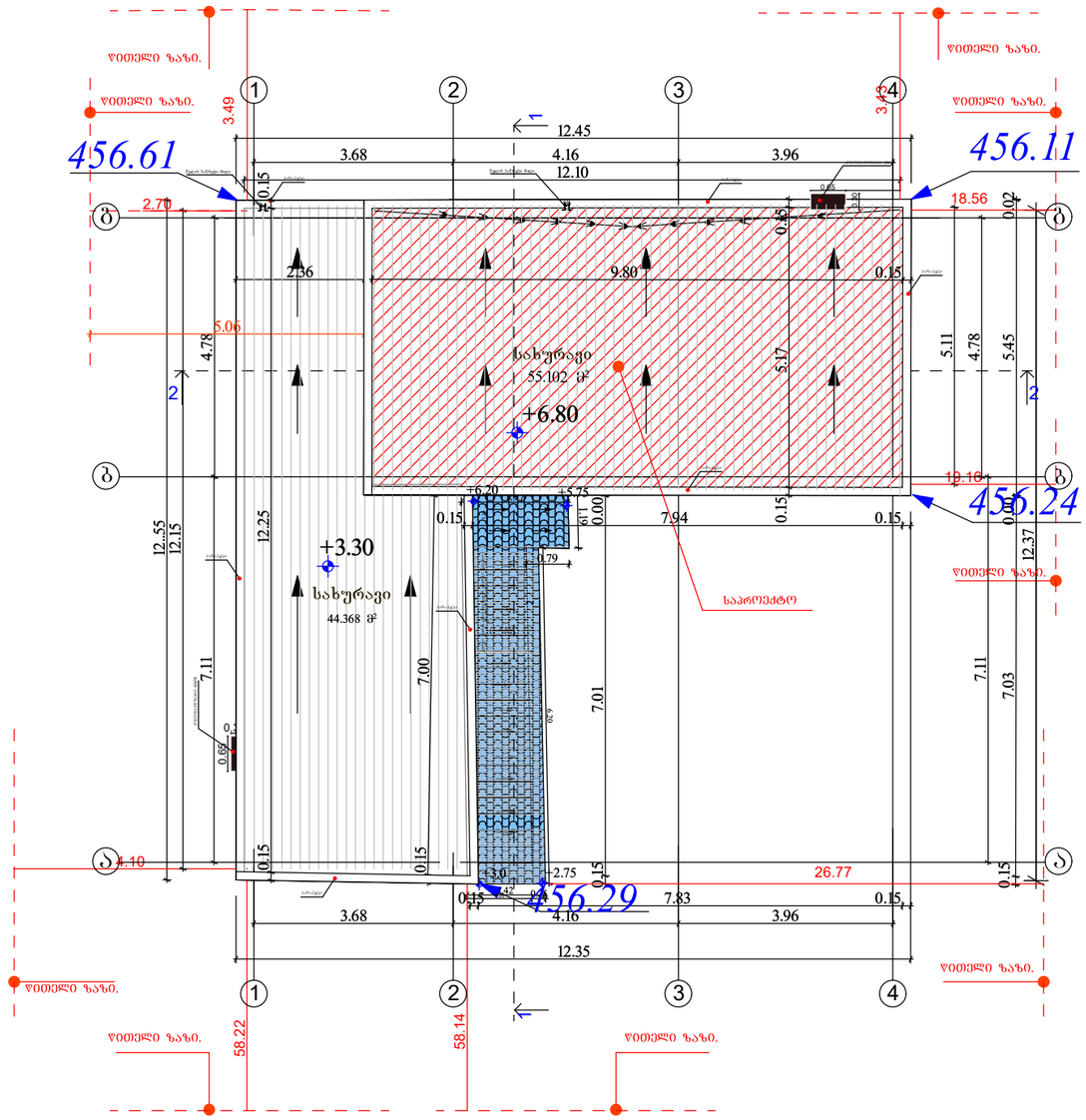

შენიშვნა

1. ნახაზზე ზომები მოცემულია სმ, ნიშნულები მ.

პრ.მთ.არქ.	გიორგი დგებუაძე			ობიექტ. №	
არქიტექტორი	გიორგი დგებუაძე				
დამკვეთი	შ.პს. "უკრ ბაზი კლიუსი"			თარიღი	31.03.2023
			ქალაქი თბილისი, დაცით აღმაშენებლის ხეივანი გაზ გამართი სადგური(ს/კ 01.72.14.006.338)		
			საპროექტო ადმინისტრაციული შენობის სახურავის გეგმა	სტადია	ფურცელი	ფურ-ბი
				ა.პ.	4	72

არსებული გამწვანების კ3 განაშენიანების კროკი მ. 1:100

გამწვანების ფართი 542.3 მ2

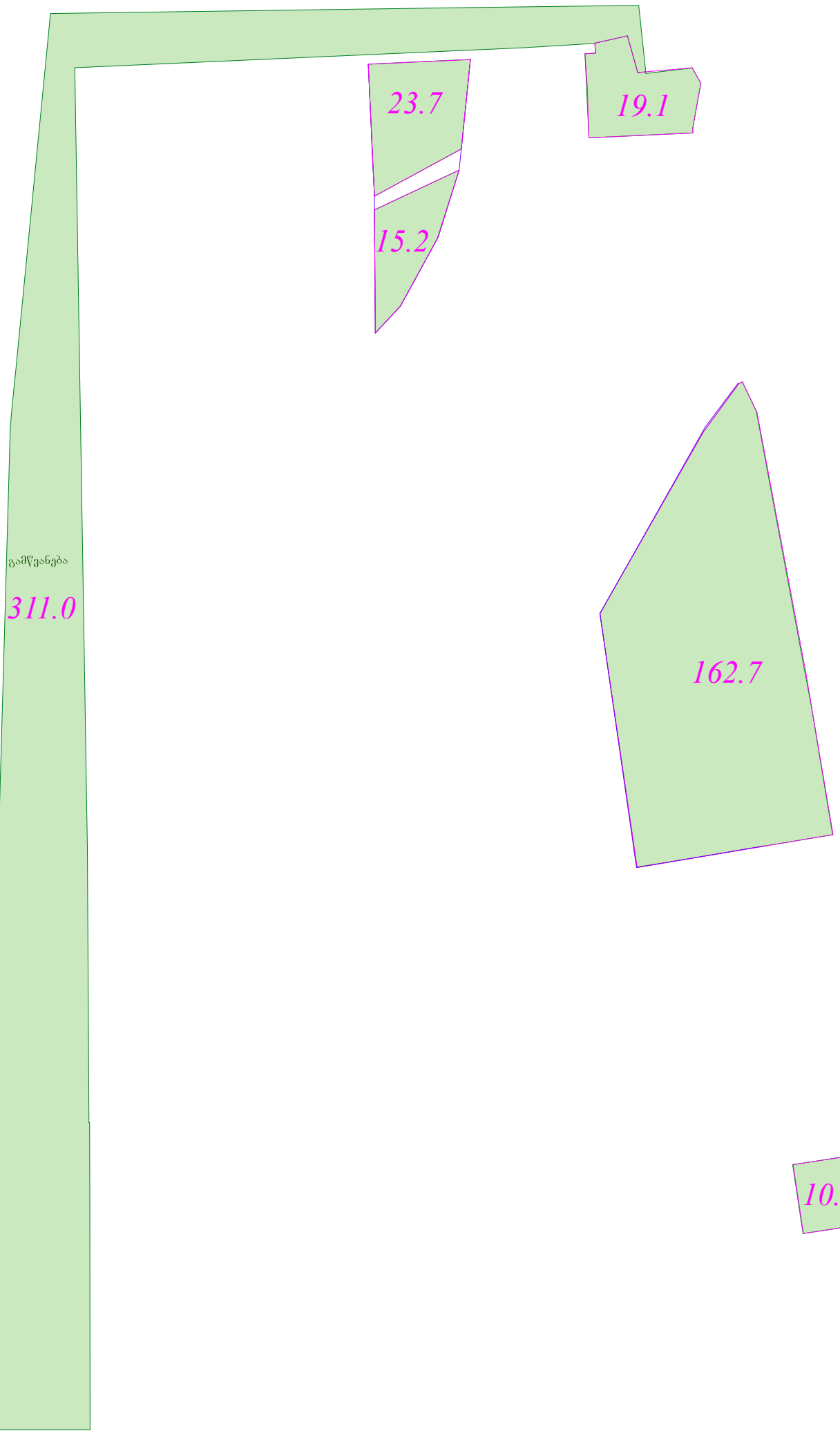

საპროექტო ბენზინის რეზერვუარების გეგმა

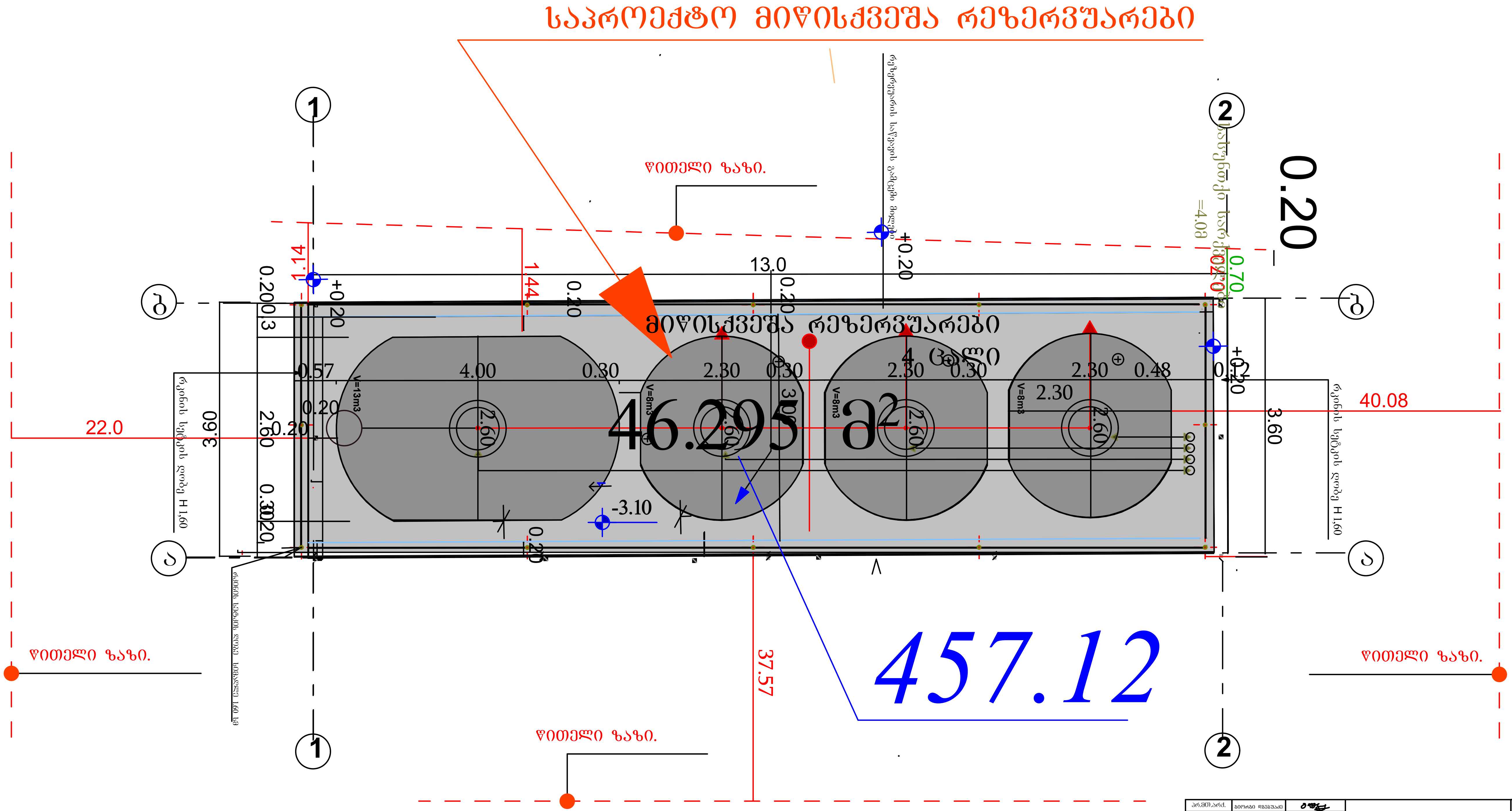

პრ.მთ.არქ.	გიორგი დგებუაძე			ინვენ.№	
არქიტექტორი	გიორგი დგებუაძე			თარიღი	31.03.2023
დამკვეთი	შ.პ.ს. "ეკო გაზი პლიუსი"		ქალაქი თბილისი, დავით აღმაშენებლის ხეივანი გაზ გამართი სადგური(ს/კ 01.72.14.006.338)		
				სტადია	ფურცელი / ფურ-ბი
				მ. 1:100	56 / 72
			საპროექტო ბენზინ რეზერვუარის გეგმა		

არსებული ფარდულის გეგმა 1:100 მ.

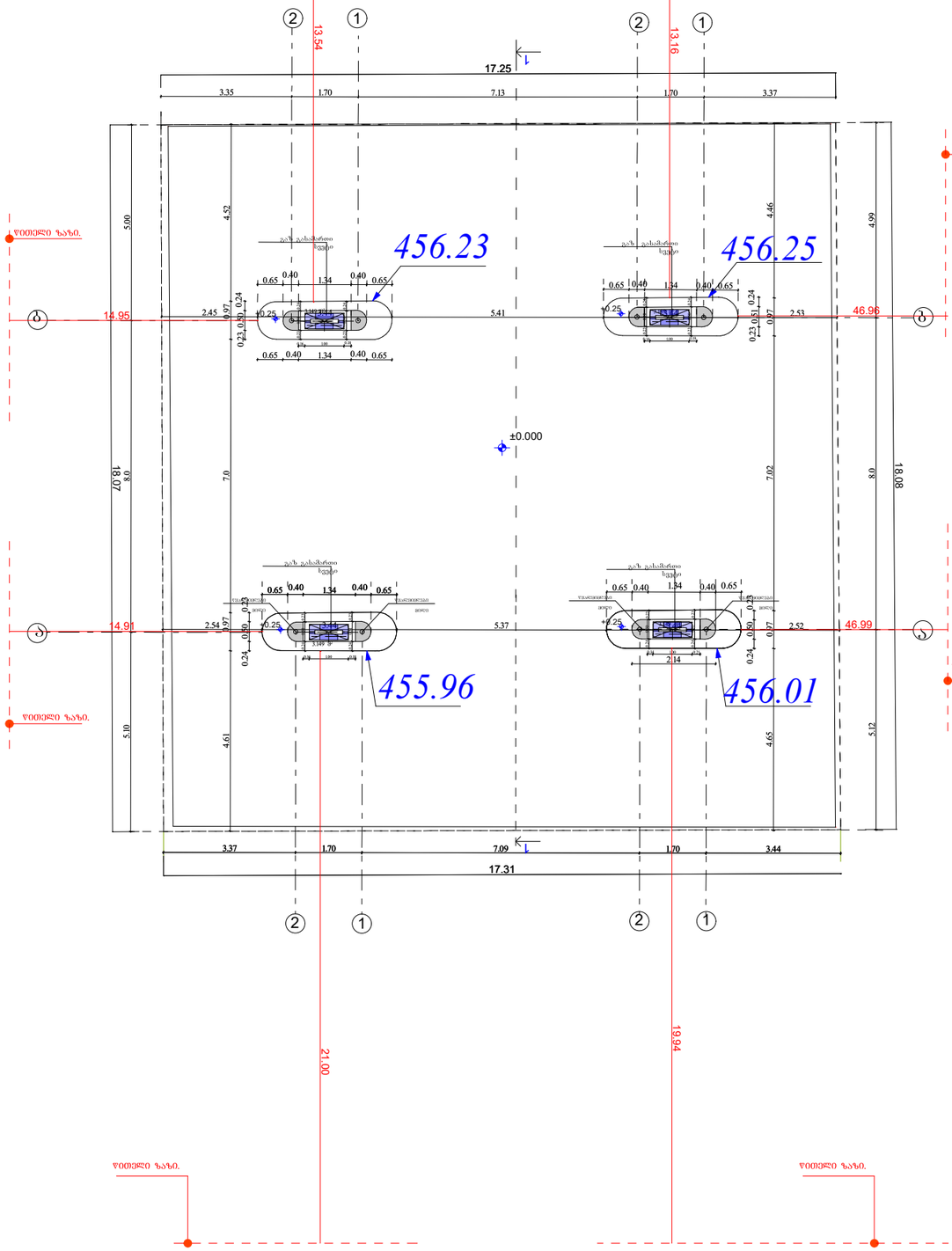

არსებული ფარდულის სახურავის გეგმა 1:100 მ.

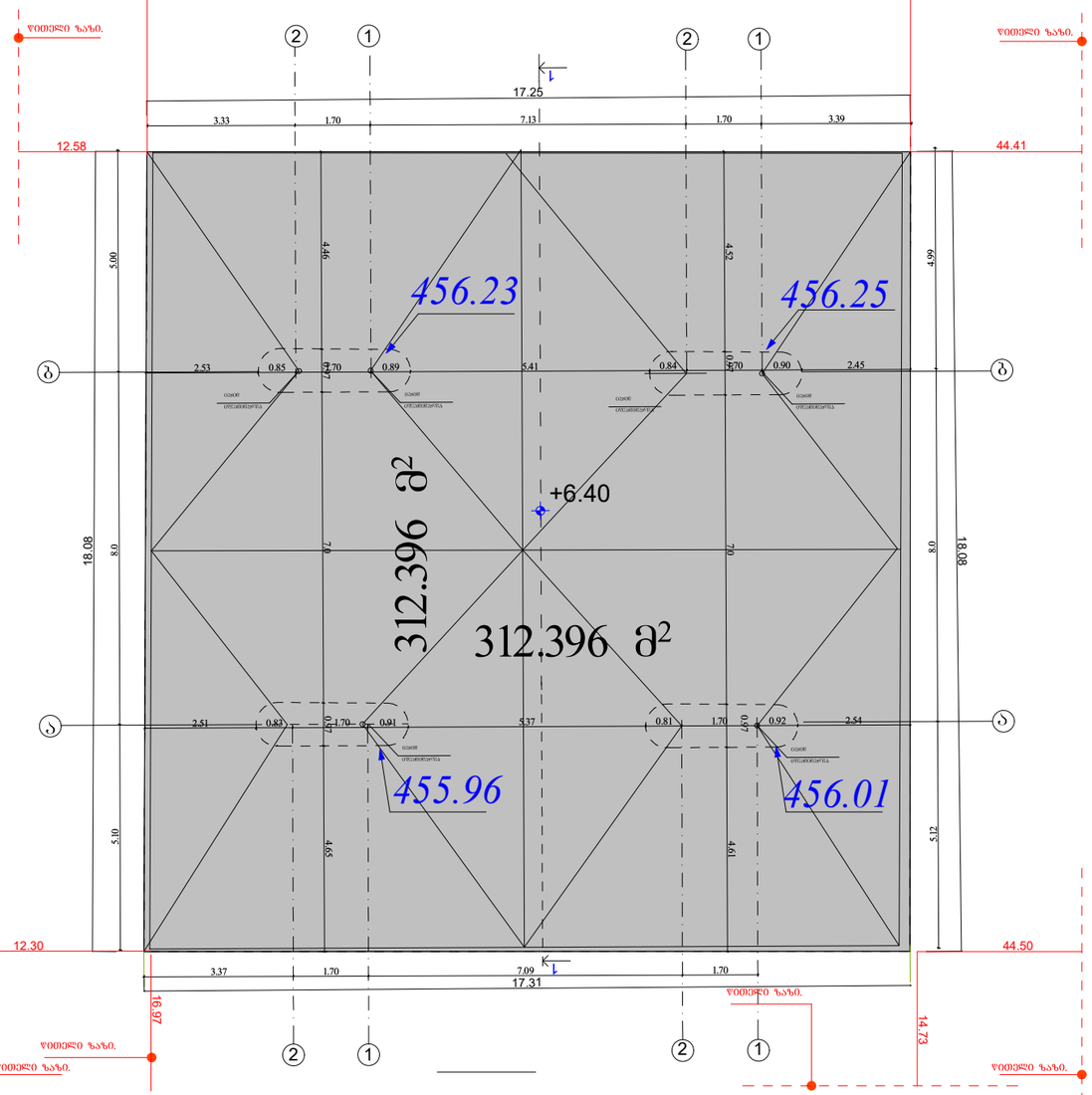

პრ.მთ.არქ.	გიორგი დგებუაძე		ობიექტ. №	
არქიტექტორი	გიორგი დგებუაძე			
დამკვეთი	შ.პ.ს. "ეკო გაზი კლიუზი"		თარიღი	31.03.2023

ქალაქი თბილისი, დავით აღმაშენებლის ხეივანი გაზ გამართი სადგური(ს/კ 01.72.14.006.338)

სტადია	ფურცელი	ფურ-ბი
ა.პ.	17	72

არსებული ფარდულის გეგმა , არსებული ფარდულის სახურავის გეგმა I-2 I-2 ა-ბ ა-ბ ღერძებში

საპროექტო ფარდულის გეგმა 1:100 მ.

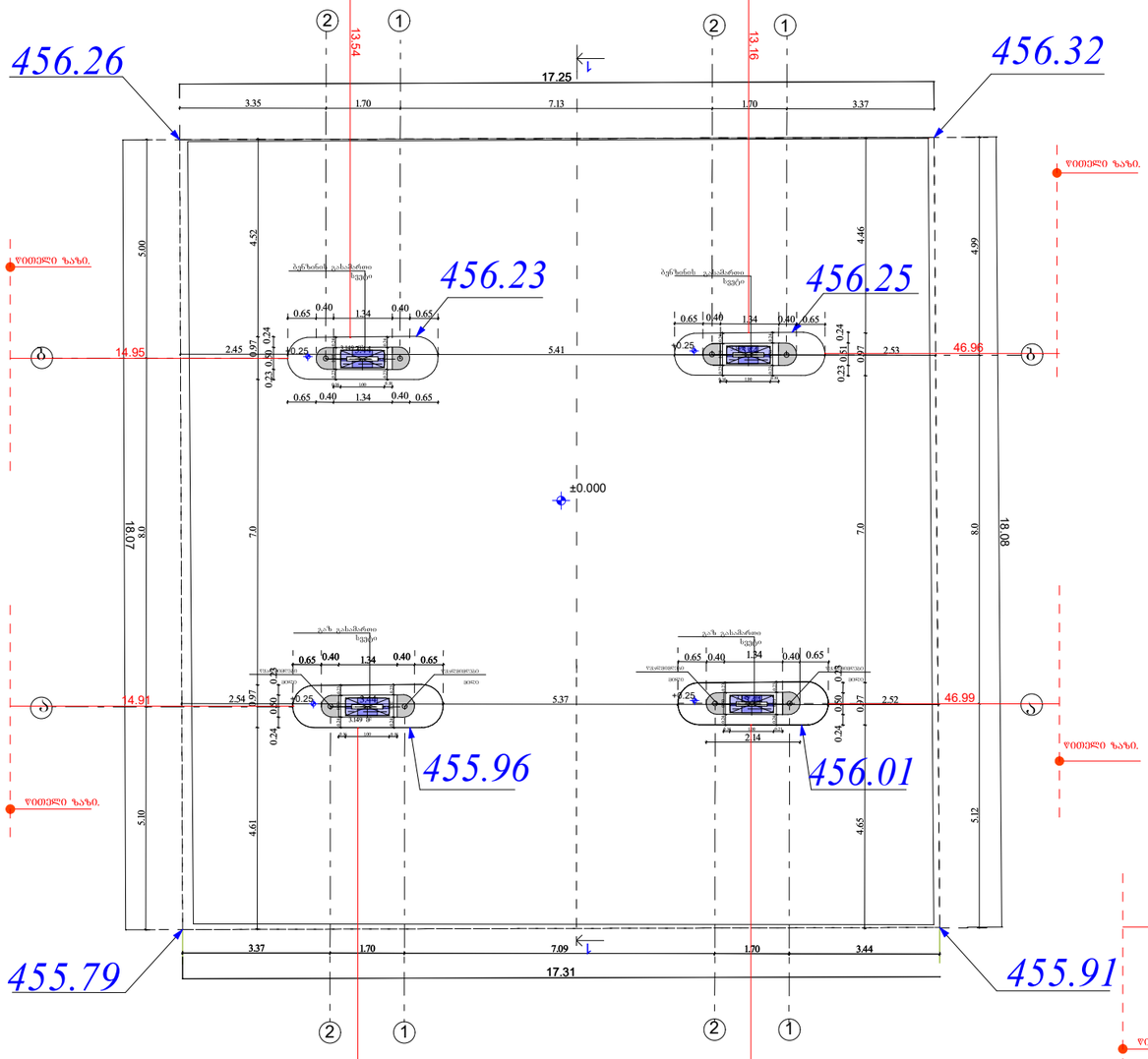

საპროექტო ფარდულის სახურავის გეგმა 1:100 მ.

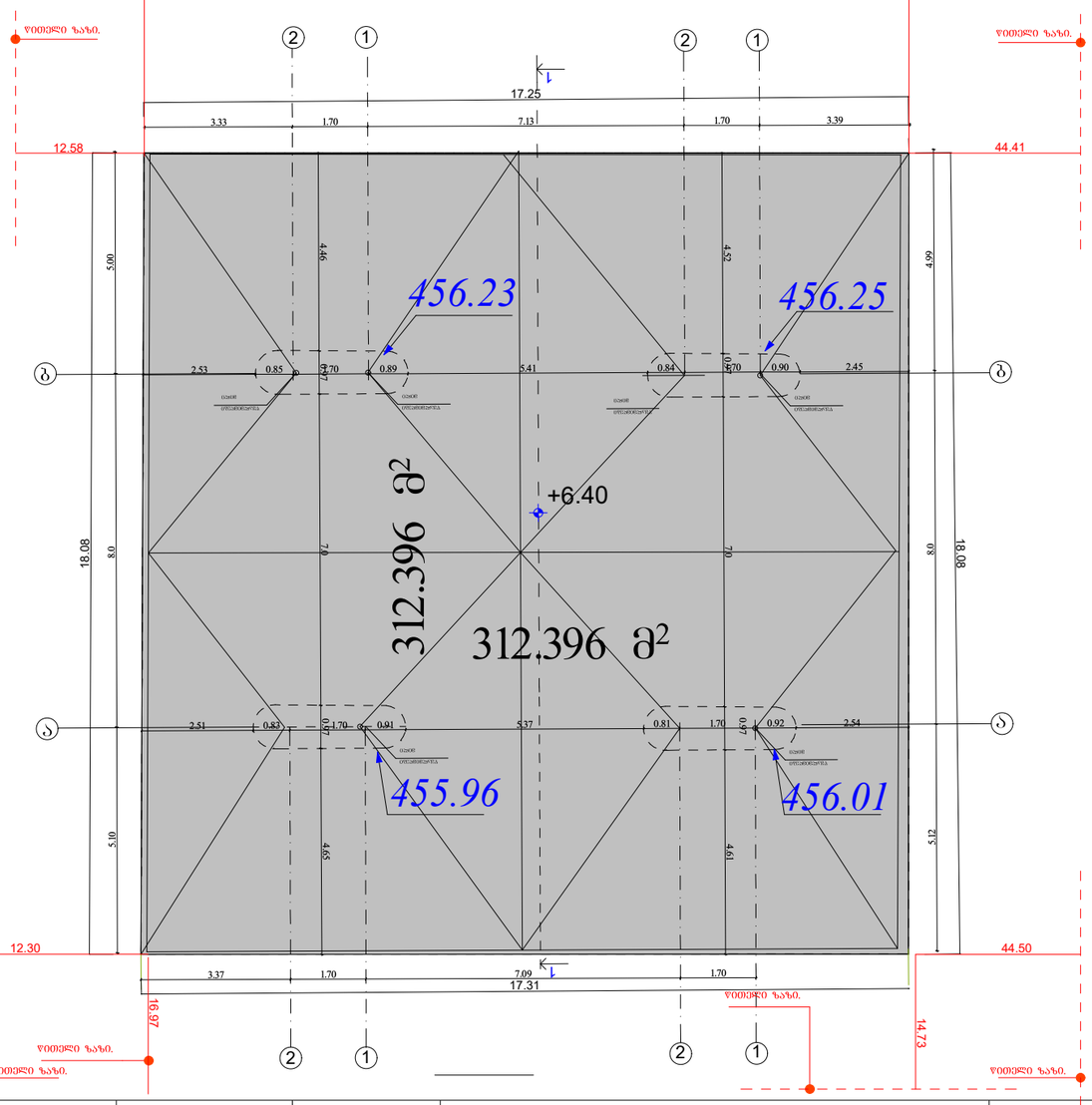

პრ.მთ.არქ.	ბიორგი დგებუაძე		ინვენტ. №	
არქიტექტორი	ბიორგი დგებუაძე			
დამკვეთი	შ.პ.ს. "ეკო გაზი კლიუსი"		თარიღი	31.03.2023

ქალაქი თბილისი, დავით აღმაშენებლის ხეივანი გაზ გამართი სადგური(ს/კ 01.72.14.006.338)

სტადია	ფურცელი	ფურ-ბი
ა.პ.	18	72

საპროექტო ფარდულის გეგმა , საპროექტო ფარდულის სახურავის გეგმა I-2 I-2 ა-ბ ა-ბ დერძებში

გეგმა 0.00 ნიშნულზე მ 1:500

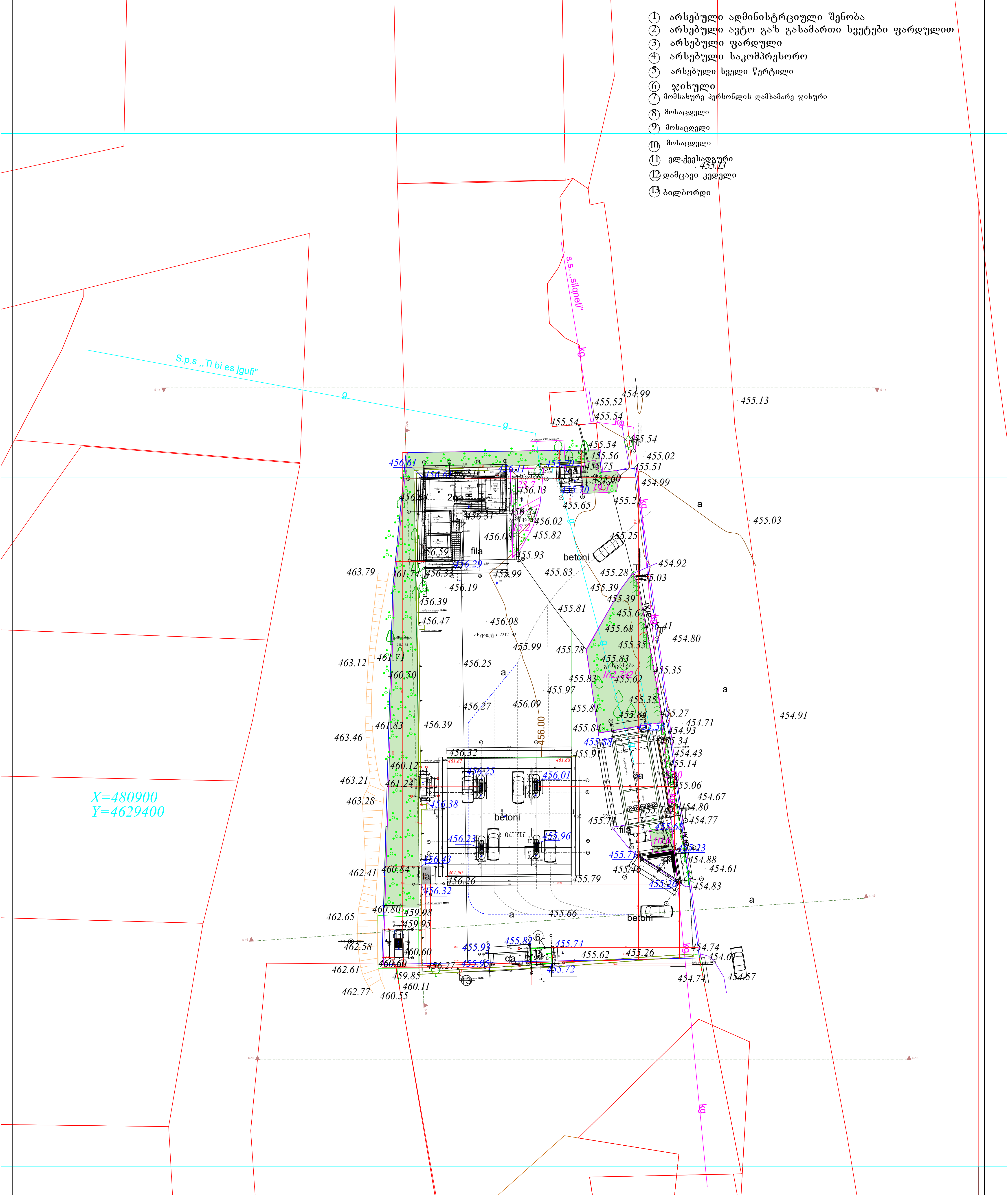

1. არსებული ადმინისტრციული შენობა
2. არსებული ავტო გაზ გასამართი სვეტები ფარდულით
3. არსებული ფარდული
4. არსებული საკომპრესორო
5. არსებული სველი წერტილი
6. ჯიხური
7. მომსახურე პერსონლის დამხამარე ჯიხური
8. მოსაცდელი
9. მოსაცდელი
10. მოსაცდელი
11. ელ.ქვესადგური
12. დამცავი კედელი
13. ბილბორდი

პრ.მთ.არქ.	გიორგი ღვებუაძე			ინვენ..№	
არქიტექტორი	გიორგი ღვებუაძე				
დამკვეთი	შ.პ.ს."ეკო გაზი პლიუსი"			თარიღი	31.03.2023
			ქალაქი თბილისი, დავით აღმაშენებელის ხეივანი გაზ გამართი სადგური(ს/კ 01.72.14.006.338)		
				სტადია	ფურცელი	ფურ-ბი
				მ. 1:500	1	3
			არსებული გეგმა 0.00 ნიშნულზე		

საპროექტო გამწვანების კ3 განაშენიანების კროკი მ. 1:100

გამწვანების ფართი 491.4 მ2

