ვაკე-საბურთალოს რაიონში, ტაბიძის ქ.#49-ში (ს/კ: 01.14.11.026.022) წყალსადენის ტუმბო-აგრეგატის მოწყობის პროექტი

არქიტექტურული ნაწილი

მუშა პროექტი

თბილისი 2022

სარჩევი

1	თავფურცელი
2	სარჩევი
3	განმარტებითი ბარათი
4	სიტუაციური და საკადასტრო გეგმა
5	არსებული სიტუაციის ამსახველი ფოტომასალა
6	არსებული სიტუაციის ამსახველი ფოტომასალა
7	გენერალური გეგმა
8	საპროექტო სატუმბო შენობის გეგმა
9	კარკასის გეგმა
10	შენობის ლითონის კარკასის მოწყობა
11	ჭრილები
12	ფასადები
13	კარ-ფანჯრების სპეციფიკაცია
14	სახურავის გეგმა
1	შენობის საპროექტო პერსპექტიული ხედი
16	შენობის საპროექტო პერსპექტიული ხედი
17	შენობის საპროექტო პერსპექტიული ხედი
18	ფოტომონტაჟი
19	სამუშაოთა მოცულობები

დამკვეთი (N): IC 22-0674175

ბიზნესცენტრების განვითარების დეპარტამენტი

შემსრულებელი:

ტექნიკური ექსპერტიზისა და პროექტირების დეპარტამენტი

პროექტის დასახელება:

ვაკე-საბურთალოს რაიონში, ტაბიძის ქ.#49-ში
(ს/კ: 01.14.11.026.022)
წყალსადენის ტუმბო-აგრეგატის მოწყობის პროექტი

პროექტი მოამზადა:

თამაზ კიკორია

პროექტი შეამოწმა:

თარიღი: დეკემბერი, 2022

სარჩევი

მასშტაბი	ფურცელი	ფორმატი
	2	A3

განმარტებითი ბარათი

წინამდებარე პროექტი დამუშავებულია კომპანია შ.პ.ს. "ჯორჯიან უოთერ ენდ ფაუერის" სტრუქტურული ერთეულის - ტექნიკური ექსპერტიზისა და პროექტირების დეპარტამენტის მიერ, ამავე კომპანიის ბიზნესცენტრების განვითარების დეპარტამენტის ტექნიკური დავალების საფუძველზე. პროექტი ითვალისწინებს ქალაქ თბილისში, ვაკე-საბურთალოს რაიონში, ტიციან ტაბიძის ქუჩის (#49) მიმდებარედ, მიწის ნაკვეთზე (ს/კ: 01.14.11.026.022) სატუმბო შენობის მოწყობას. საპროექტო დოკუმენტაციაში გამოყენებული თითოეული ტექნიკური გადაწყვეტილება მიღებულია საქართველოში მოქმედი სამშენებლო ნორმებისა და წესების შესაბამისად.

საპროექტო მიწის ნაკვეთზე განთავსებულია საცხოვრებელი კორპუსი, რომლის სიგრძე, სიგანე და სიმაღლეა შესაბამისად 22.5 X 26.7 X 24.5 (მ).

საპროექტო სატუმბო შენობა უნდა განთავსდეს მიწის ნაკვეთის ჩრდილო-აღმოსავლეთ კუთხეში, რომლის შიდა ზომებია 2.1 X 3.5 X 2.4 (მ).

კონსტრუქციულად სატუმბო შენობა წარმოადგენს რკინაბეტონის ფილაზე მოწყობილ ლითონის კარკასს; შენობის კედლები და სახურავი სენდვიჩპანელებითაა შემოსაზღვრული და მასში ერთი ლითონის კარი და ერთი მეტალო-პლასტმასის ფანჯარაა გაჭრილი. სახურავი ცალქანობიანია, ხოლო მთლიანი შენობის გარე პარამეტრებია: 3.78 X 2.38 X 2.8 (მ).

gwp

დამკვეთი (N): IC 22-0674175

ბიზნესცენტრების განვითარების დეპარტამენტი

შემსრულებელი:

ტექნიკური ექსპერტიზისა და პროექტირების დეპარტამენტი

პროექტის დასახელება:

ვაკე-საბურთალოს რაიონში, ტაბიძის ქ.#49-ში (ს/კ: 01.14.11.026.022) წყალსადენის ტუმბო-აგრეგატის მოწყობის პროექტი

პროექტი მოამზადა:

თამაზ კიკორია

პროექტი შეამოწმა:

თარიღი: დეკემბერი, 2022

განმარტებითი ბარათი

მასშტაბი	ფურცელი	ფორმატი
	3	A3



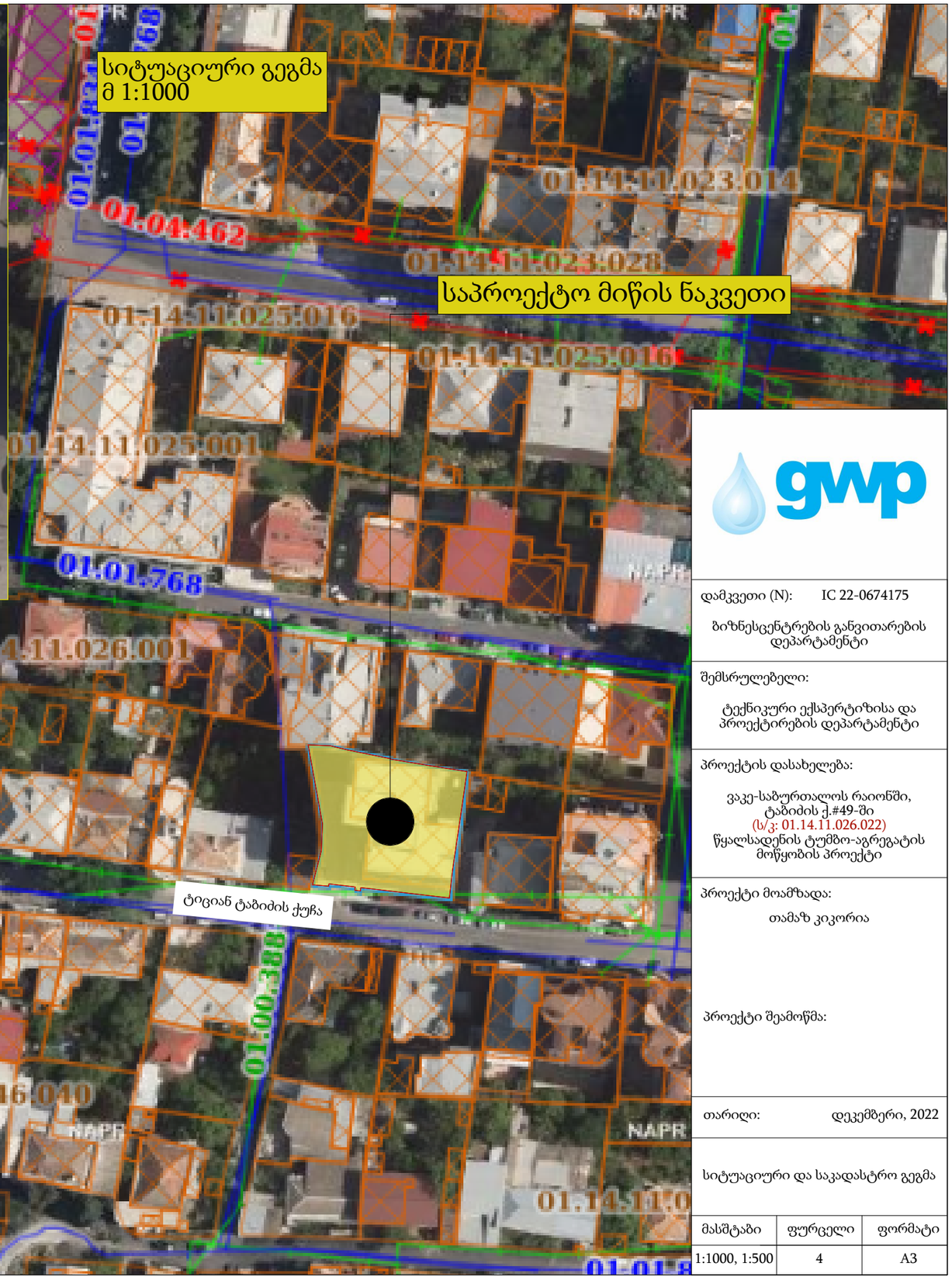

gwp

დამკვეთი (N):	IC 22-0674175
ბიზნესცენტრების განვითარების დეპარტამენტი	
შემსრულებელი:	
ტექნიკური ექსპერტიზისა და პროექტირების დეპარტამენტი	
პროექტის დასახელება:	
ვაკე-საბურთალოს რაიონში, ტაბიძის ქ.#49-ში (ს/კ: 01.14.11.026.022) წყალსადენის ტუმბო-აგრეგატის მოწყობის პროექტი	
პროექტი მოამზადა:	
თამაზ კიკორია	
პროექტი შეამოწმა:	
თარიღი:	დეკემბერი, 2022
სიტუაციური და საკადასტრო გეგმა	

მასშტაბი	ფურცელი	ფორმატი
1:1000, 1:500	4	A3





დამკვეთი (N): IC 22-0674175

ბიზნესცენტრების განვითარების დეპარტამენტი

შემსრულებელი:

ტექნიკური ექსპერტიზისა და პროექტირების დეპარტამენტი

პროექტის დასახელება:

ვაკე-საბურთალოს რაიონში, ტაბიძის ქ.#49-ში (ს/კ: 01.14.11.026.022) წყალსადენის ტუმბო-აგრეგატის მოწყობის პროექტი

პროექტი მოამზადა:

თამაზ კიკორია

პროექტი შეამოწმა:

თარიღი: დეკემბერი, 2022

არსებული სიტუაციის ამსახველი ფოტომასალა

მასშტაბი	ფურცელი	ფორმატი
	5	A3

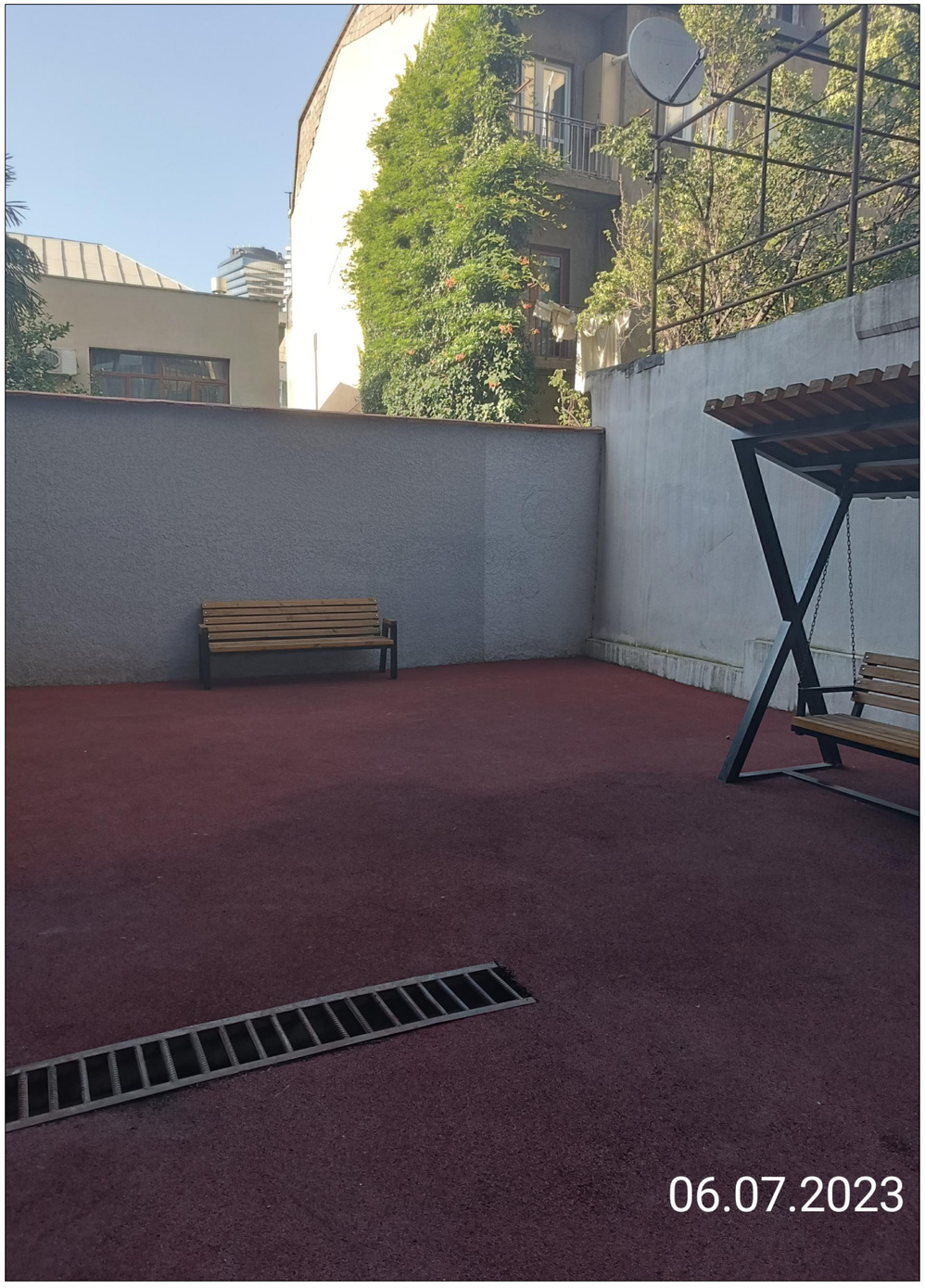



gwp

დამკვეთი (N): IC 22-0674175

ბიზნესცენტრების განვითარების დეპარტამენტი

შემსრულებელი:

ტექნიკური ექსპერტიზისა და პროექტირების დეპარტამენტი

პროექტის დასახელება:

ვაკე-საბურთალოს რაიონში, ტაბიძის ქ.#49-ში
(ს/კ: 01.14.11.026.022)
წყალსადენის ტუმბო-აგრეგატის მოწყობის პროექტი

პროექტი მოამზადა:

თამაზ კიკორია

პროექტი შეამოწმა:

თარიღი: დეკემბერი, 2022

არსებული სიტუაციის ამსახველი ფოტომასალა

მასშტაბი	ფურცელი	ფორმატი
	6	A3

01.14.11.026.003

არსებული კორპუსი

საპროექტო სატუმბო შენობა

2ქს

№51
6.010

ზ. ტაბიძის №47
01.14.11.026.004

3ქს

ქა აწ

ქა აწ

-ა-

-ბ-

-გ-

-დ-

-ე-

-ვ-

-ზ-

-თ-

-ი-

-კ-

-ლ-

-მ-

-ნ-

-ო-

-პ-

-ჟ-

-რ-

-ს-

-ტ-

-უ-

-ფ-

-ქ-

-ღ-

-ყ-

-შ-

-ჩ-

-ც-

-ძ-

-წ-

-ჭ-

-ხ-

-ჯ-

-ჰ-

487.04
487.03
487.06
487.05
487.38
487.61
488.39
488.31
488.37
488.57
489.82
489.74
489.59
489.54
488.29
487.75
488.47
489.46
490.69
491.29
488.67
489.20
490.23
491.03
491.72
491.49
491.65
490.32
489.83
489.93
490.81
491.91

ზ. ტაბიძის ქ.

ასფალტის საბანი

ბეტონის საბანი

ასფალტი

ბეტონი

ბეტონის ბორდიური

ასფალტის ბორდიური

ბეტონის ბორდიური

ასფალტის ბორდიური

ბეტონის ბორდიური

ასფალტის ბორდიური

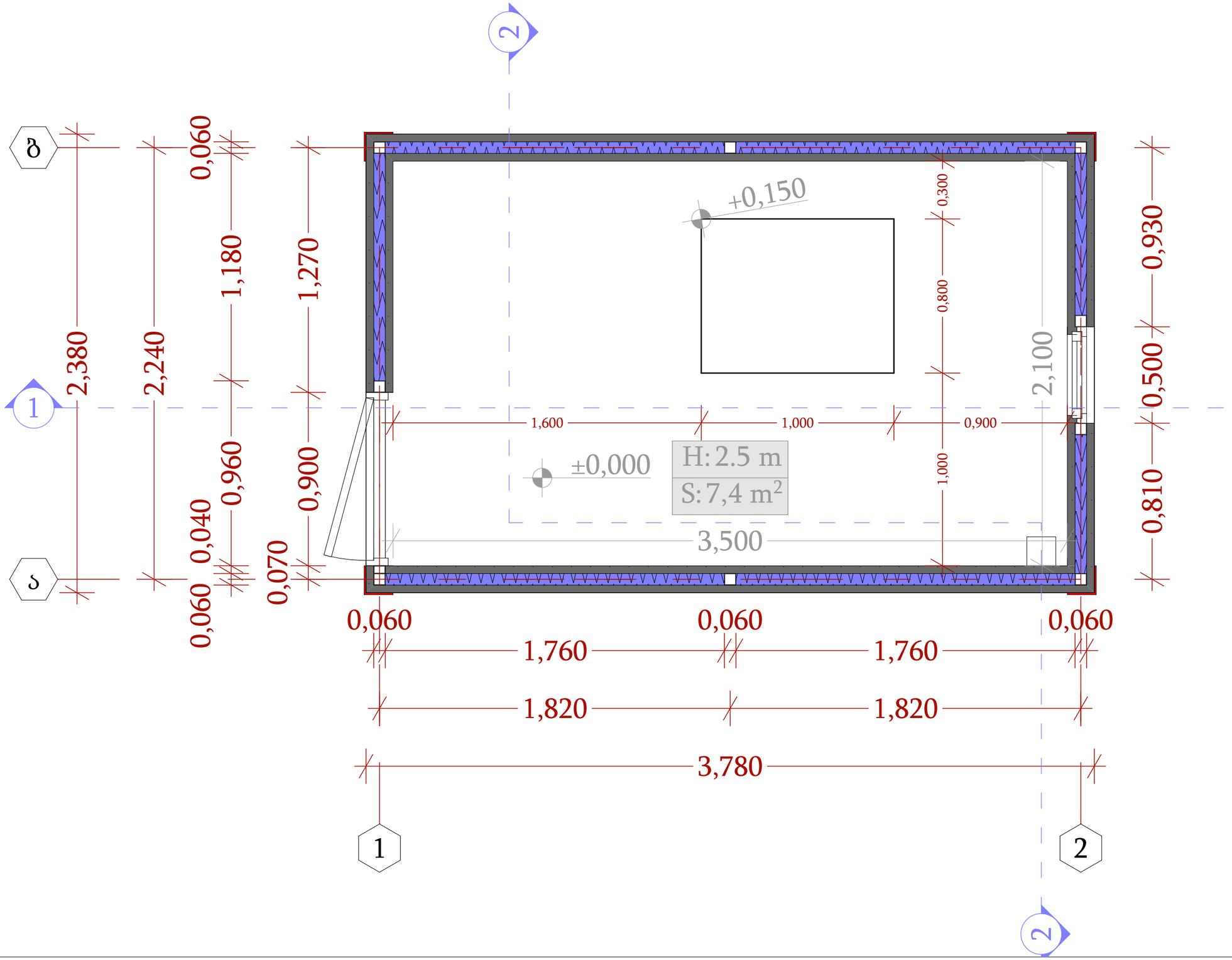

დამკვეთი (N): IC 22-0674175

ბიზნესცენტრების განვითარების დეპარტამენტი

შემსრულებელი:

ტექნიკური ექსპერტიზისა და პროექტირების დეპარტამენტი

პროექტის დასახელება:

ვაკე-საბურთალოს რაიონში, ტაბიძის ქ.#49-ში (ს/კ: 01.14.11.026.022) წყალსადენის ტუმბო-აგრეგატის მოწყობის პროექტი

პროექტი მოამზადა:

თამაზ კიკორია

პროექტი შეამოწმა:

თარიღი: დეკემბერი, 2022

საპროექტო სატუმბო შენობის გეგმა

მასშტაბი	ფურცელი	ფორმატი
1:20	8	A3

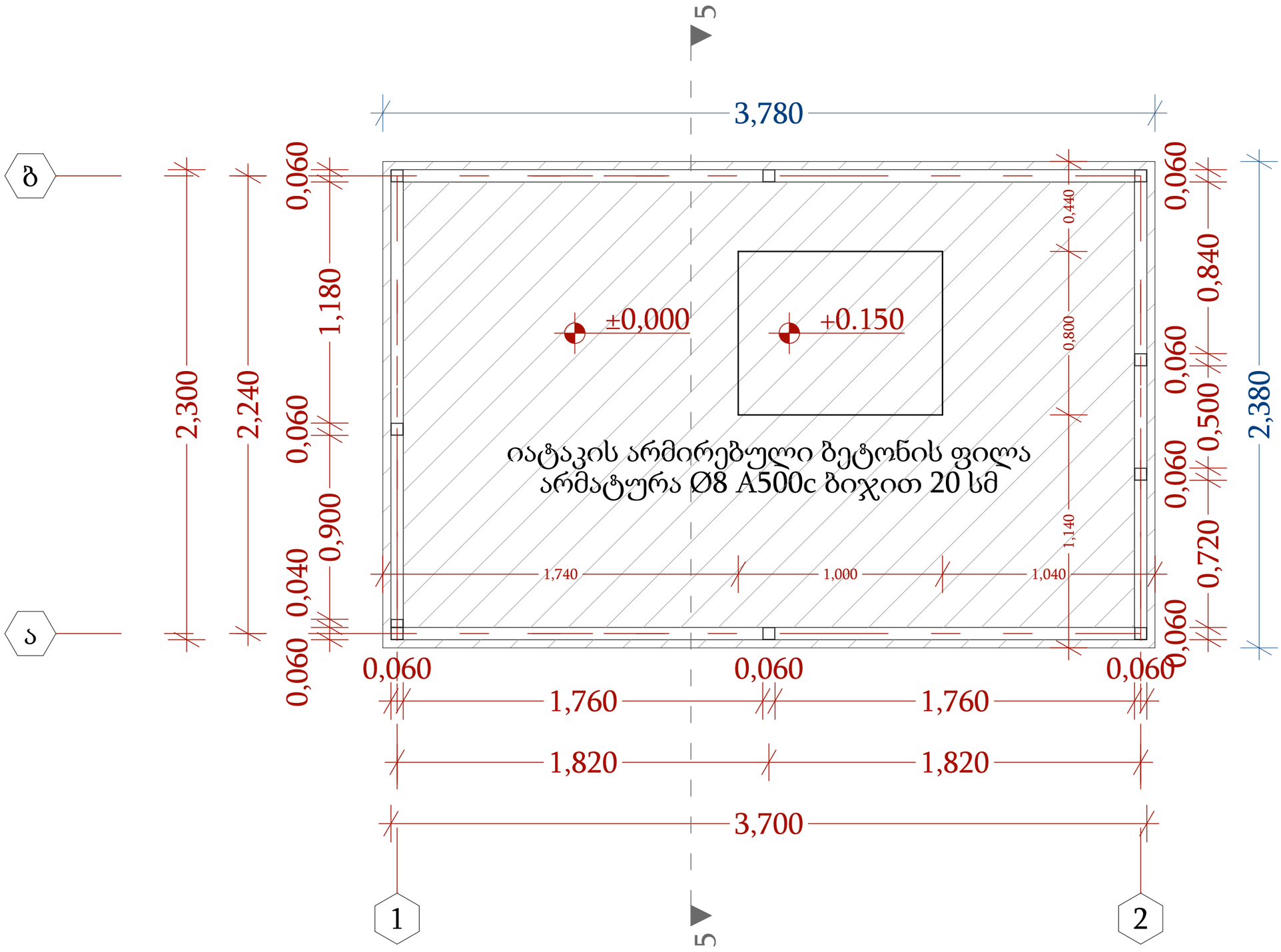

დამკვეთი (N):	IC 22-0674175
ბიზნესცენტრების განვითარების დეპარტამენტი	
შემსრულებელი:	ტექნიკური ექსპერტიზისა და პროექტირების დეპარტამენტი
პროექტის დასახელება:	ვაკე-საბურთალოს რაიონში, ტაბიძის ქ.#49-ში (ს/კ: 01.14.11.026.022) წყალსადენის ტუმბო-აგრეგატის მოწყობის პროექტი
პროექტი მოამზადა:	თამაზ კიკორია
პროექტი შეამოწმა:	
თარიღი:	დეკემბერი, 2022
კარკასის გეგმა	

მასშტაბი	ფურცელი	ფორმატი
1:100, 1:20	9	A3

სახურავის გეგმა

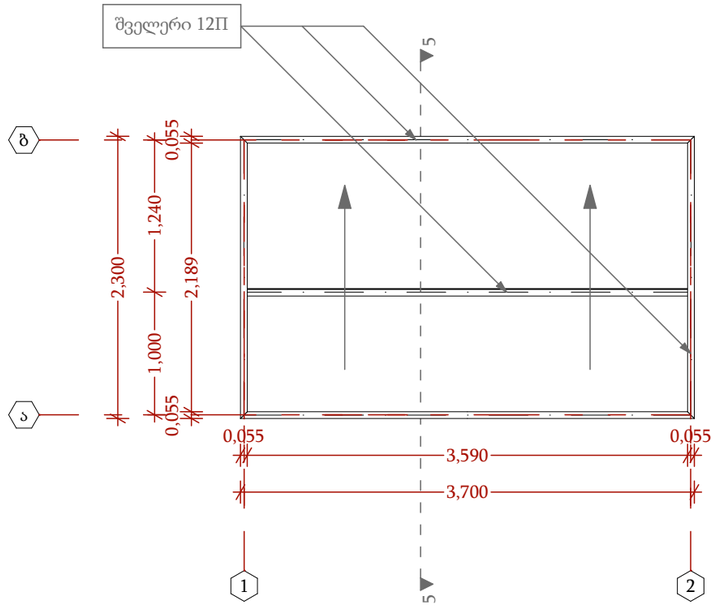

ფასადი ბ-ა

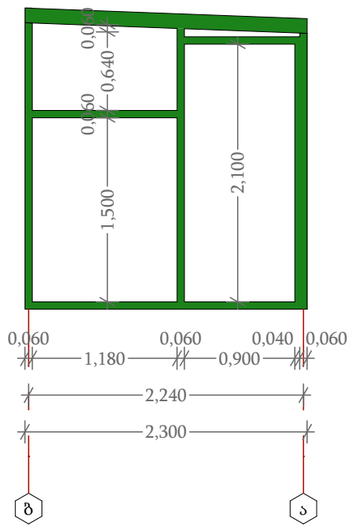

ფასადი ა-ბ

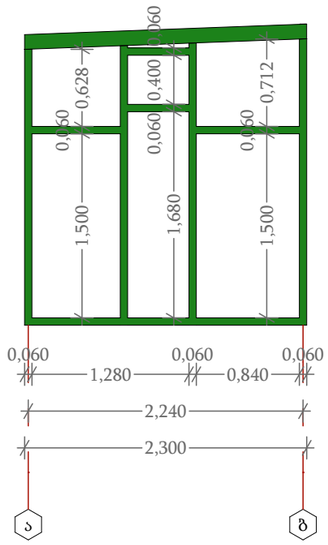

ფასადი 2-1

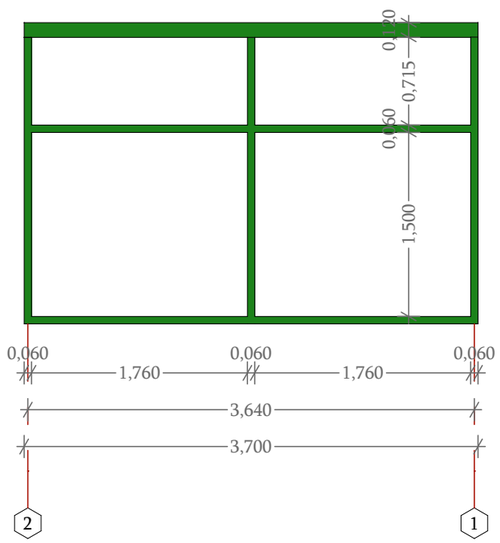

ფასადი 1-2

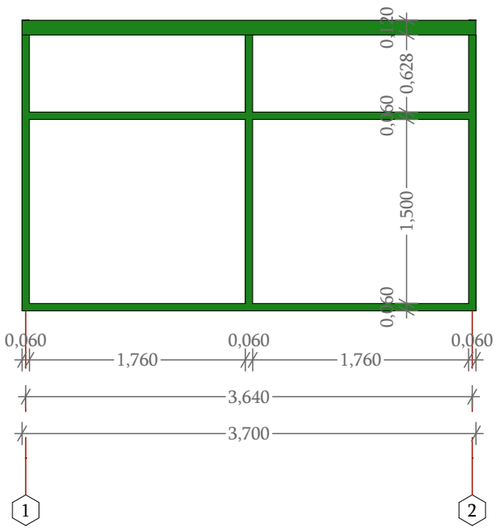

ჭრილი 5-5

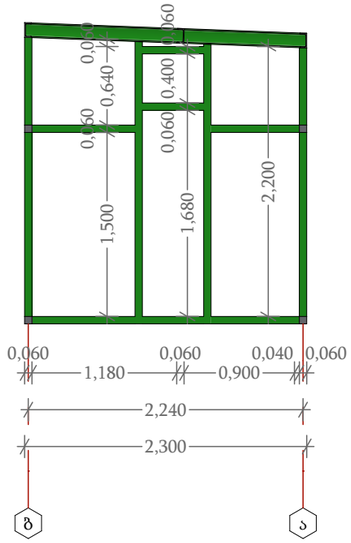

gwp

დამკვეთი (N): IC 22-0674175

ბიზნესცენტრების განვითარების დეპარტამენტი

შემსრულებელი:

ტექნიკური ექსპერტიზისა და პროექტირების დეპარტამენტი

პროექტის დასახელება:

ვაკე-საბურთალოს რაიონში, ტაბიძის ქ.#49-ში
(ს/კ: 01.14.11.026.022)
წყალსადენის ტუმბო-აგრეგატის მოწყობის პროექტი

პროექტი მოამზადა:

თამაზ კიკორია

პროექტი შეამოწმა:

თარიღი: დეკემბერი, 2022

შენობის ლითონის კარკასის მოწყობა

მასშტაბი	ფურცელი	ფორმატი
1:50	10	A3

ჭრილი 1-1

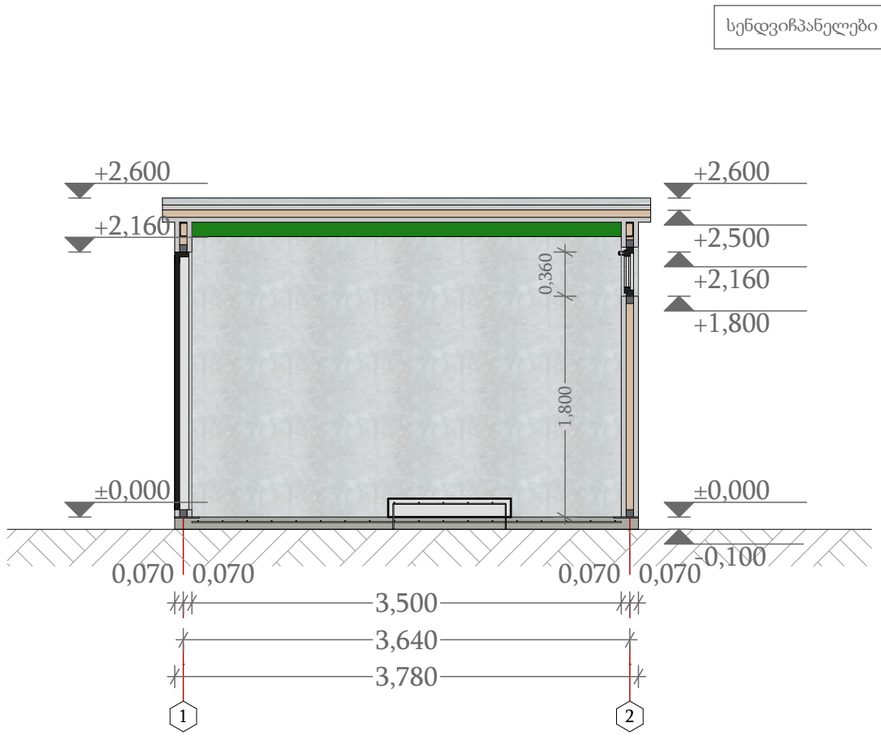

ჭრილი 2-2

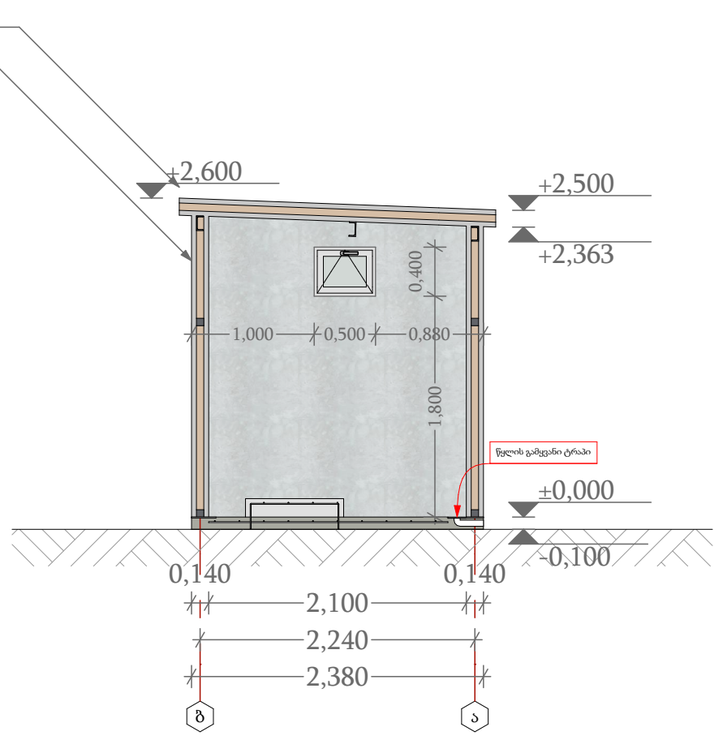

gwp

დამკვეთი (N): IC 22-0674175

ბიზნესცენტრების განვითარების დეპარტამენტი

შემსრულებელი:

ტექნიკური ექსპერტიზისა და პროექტირების დეპარტამენტი

პროექტის დასახელება:

ვაკე-საბურთალოს რაიონში, ტაბიძის ქ.#49-ში
(ს/კ: 01.14.11.026.022)
წყალსადენის ტუმბო-აგრეგატის მოწყობის პროექტი

პროექტი მოამზადა:

თამაზ კიკორია

პროექტი შეამოწმა:

თარიღი: დეკემბერი, 2022

ჭრილები

მასშტაბი	ფურცელი	ფორმატი
1:50	11	A3

ფასადი 1-2

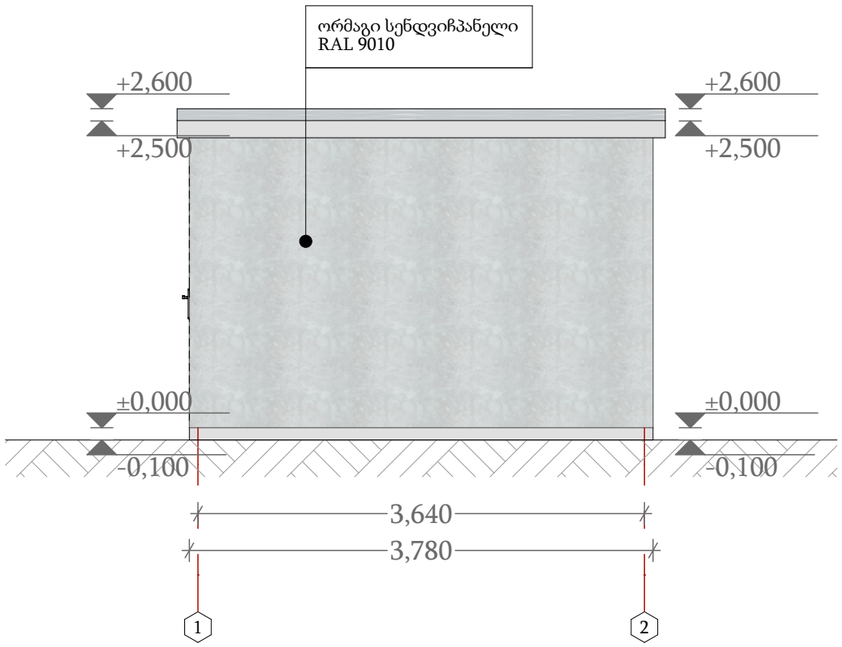

ფასადი ა-ბ

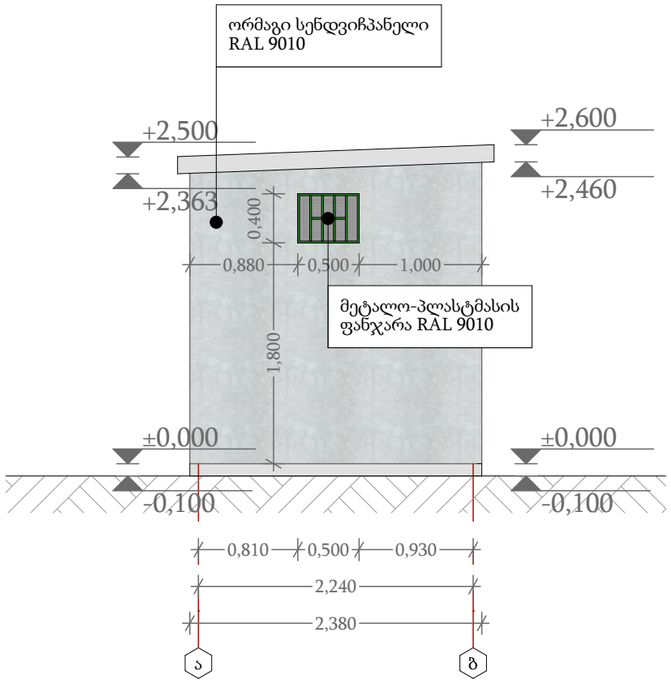

ფასადი 2-1

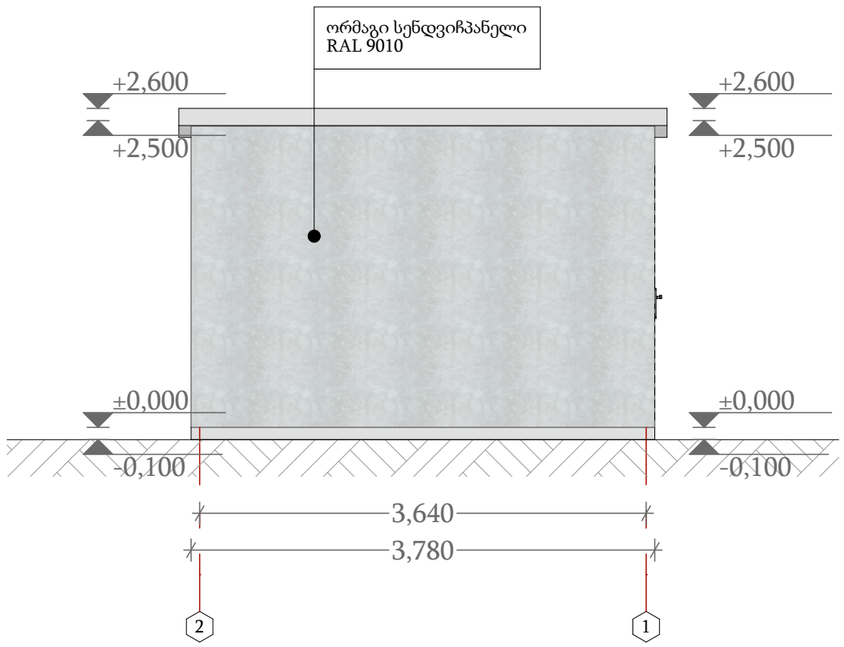

ფასადი ბ-ა

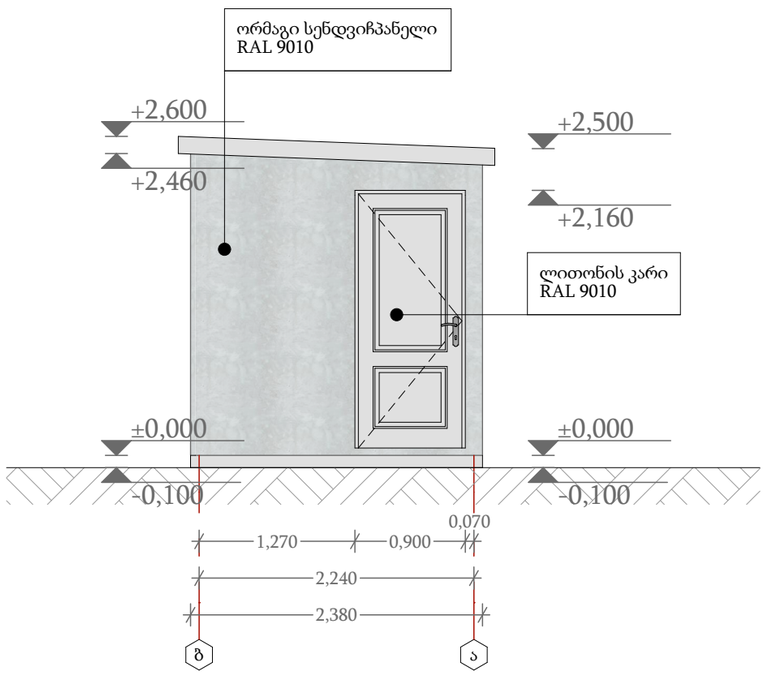

დამკვეთი (N): IC 22-0674175

ბიზნესცენტრების განვითარების დეპარტამენტი

შემსრულებელი:

ტექნიკური ექსპერტიზისა და პროექტირების დეპარტამენტი

პროექტის დასახელება:

ვაკე-საბურთალოს რაიონში, ტაბიძის ქ.#49-ში
(ს/კ: 01.14.11.026.022)
წყალსადენის ტუმბო-აგრეგატის მოწყობის პროექტი

პროექტი მოამზადა:

თამაზ კიკორია

პროექტი შეამოწმა:

თარიღი: დეკემბერი, 2022

ფასადები

მასშტაბი	ფურცელი	ფორმატი
1:50	12	A3

კარ-ფანჯრების სპეციფიკაცია			
რაოდენობა	1	1	1
ზომა (მმ)	0,500×0,400	0,900×2,100	0,500×0,400
გეგმა	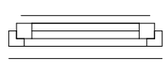	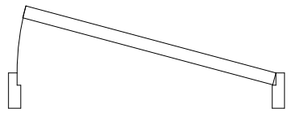	
ვიზუალი		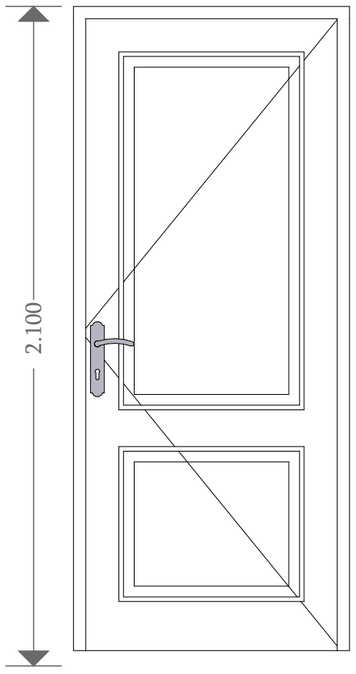	
მასალა	მეტალო-პლასტმასი	ლითონი	ლითონი

უჟანგავი ლითონის პერფორირებული ფურცელი (1.5მმ სისქის)



gwp

დამკვეთი (N): IC 22-0674175

ბიზნესცენტრების განვითარების დეპარტამენტი

შემსრულებელი:

ტექნიკური ექსპერტიზისა და პროექტირების დეპარტამენტი

პროექტის დასახელება:

ვაკე-საბურთალოს რაიონში, ტაბიძის ქ.#49-ში
(ს/კ: 01.14.11.026.022)
წყალსადენის ტუმბო-აგრეგატის მოწყობის პროექტი

პროექტი მოამზადა:

თამაზ კიკორია

პროექტი შეამოწმა:

თარიღი: დეკემბერი, 2022

კარ-ფანჯრების სპეციფიკაცია

მასშტაბი	ფურცელი	ფორმატი
1:1	13	A3

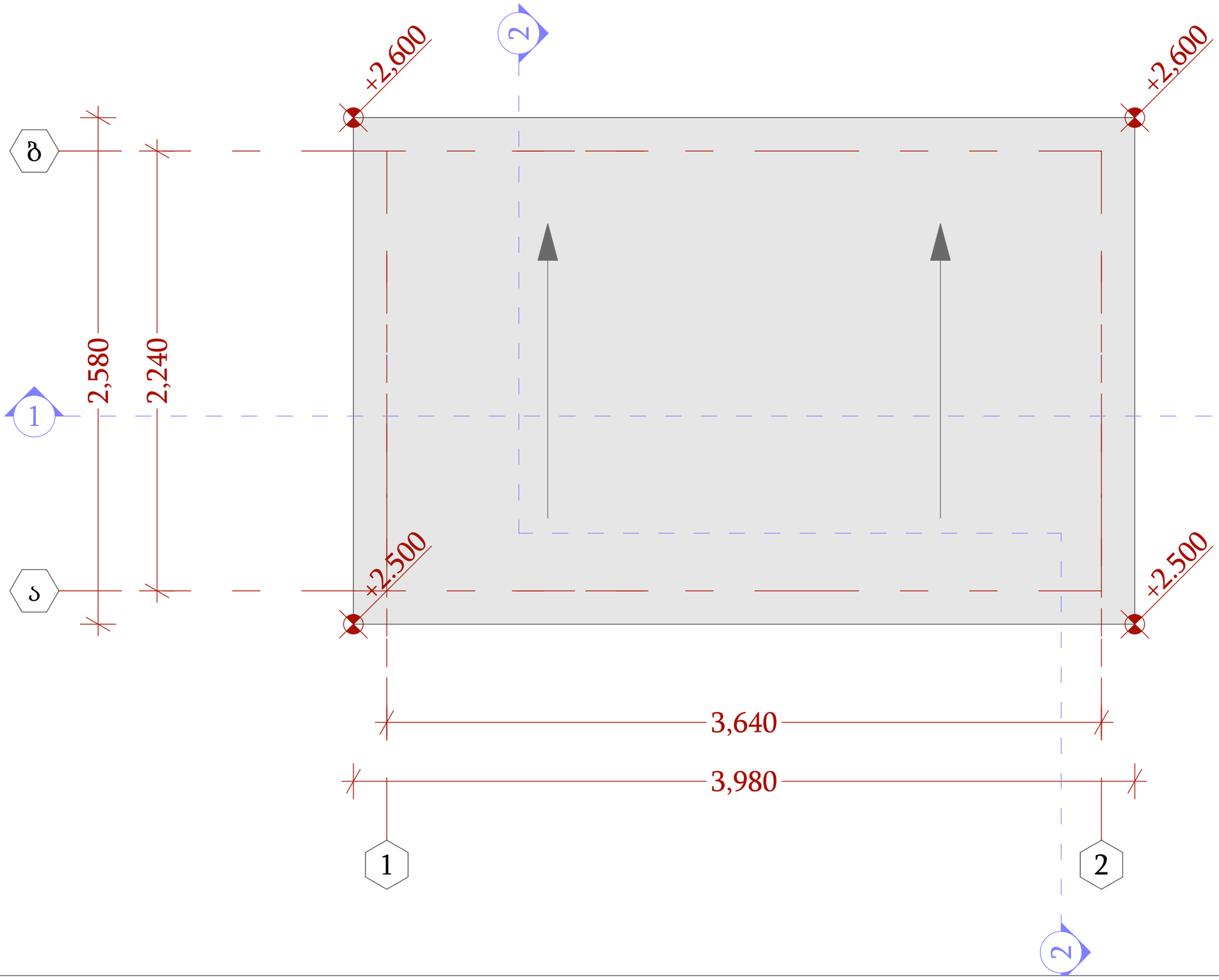

დამკვეთი (N): IC 22-0674175

ბიზნესცენტრების განვითარების დეპარტამენტი

შემსრულებელი:

ტექნიკური ექსპერტიზისა და პროექტირების დეპარტამენტი

პროექტის დასახელება:

ვაკე-საბურთალოს რაიონში, ტაბიძის ქ.#49-ში
(ს/კ: 01.14.11.026.022)
წყალსადენის ტუმბო-აგრეგატის მოწყობის პროექტი

პროექტი მოამზადა:

თამაზ კიკორია

პროექტი შეამოწმა:

თარიღი: დეკემბერი, 2022

სახურავის გეგმა

მასშტაბი	ფურცელი	ფორმატი
1:20	14	A3

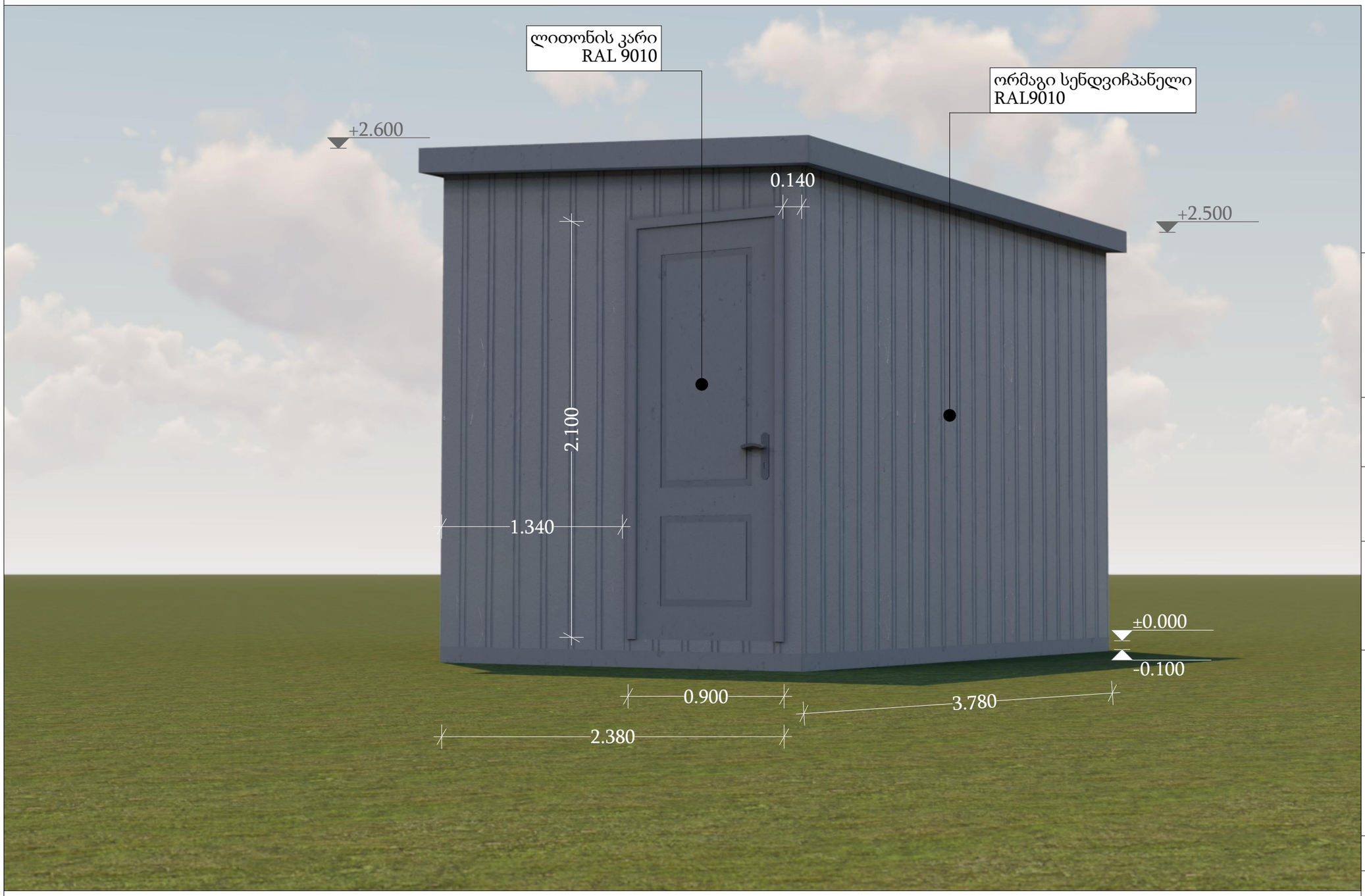

დამკვეთი (N): IC 22-0674175

ბიზნესცენტრების განვითარების დეპარტამენტი

შემსრულებელი:

ტექნიკური ექსპერტიზისა და პროექტირების დეპარტამენტი

პროექტის დასახელება:

ვაკე-საბურთალოს რაიონში, ტაბიძის ქ.#49-ში
(ს/კ: 01.14.11.026.022)
წყალსადენის ტუმბო-აგრეგატის მოწყობის პროექტი

პროექტი მოამზადა:

თამაზ კიკორია

პროექტი შეამოწმა:

თარიღი: დეკემბერი, 2022

შენობის საპროექტო პერსპექტიული ხედი

მასშტაბი	ფურცელი	ფორმატი
	15	A3

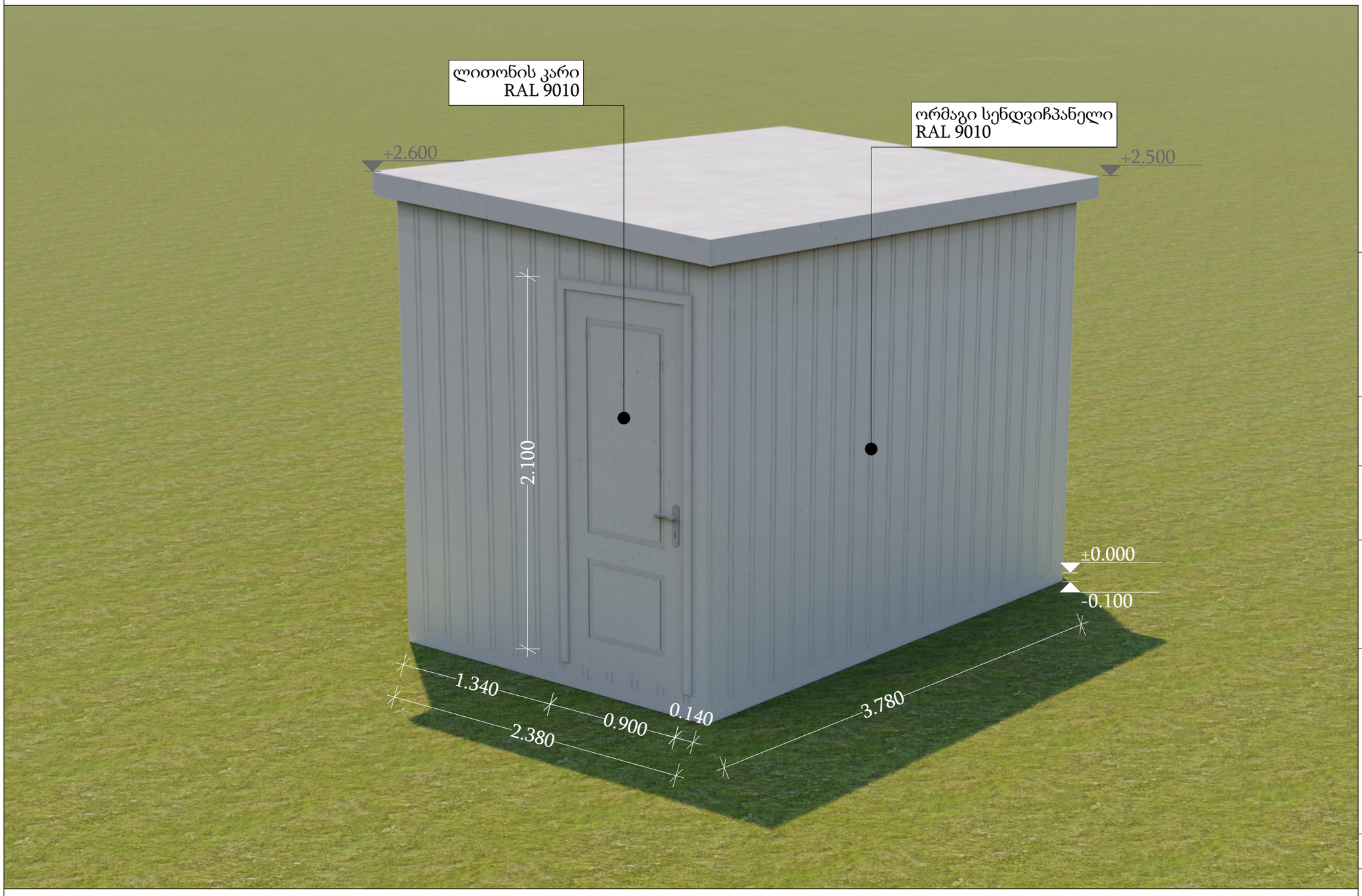

gwp

დამკვეთი (N): IC 22-0674175

ბიზნესცენტრების განვითარების დეპარტამენტი

შემსრულებელი:

ტექნიკური ექსპერტიზისა და პროექტირების დეპარტამენტი

პროექტის დასახელება:

ვაკე-საბურთალოს რაიონში, ტაბიძის ქ.#49-ში
(ს/კ: 01.14.11.026.022)
წყალსადენის ტუმბო-აგრეგატის მოწყობის პროექტი

პროექტი მოამზადა:

თამაზ კიკორია

პროექტი შეამოწმა:

თარიღი: დეკემბერი, 2022

შენობის საპროექტო პერსპექტიული ხედი

მასშტაბი	ფურცელი	ფორმატი
	16	A3

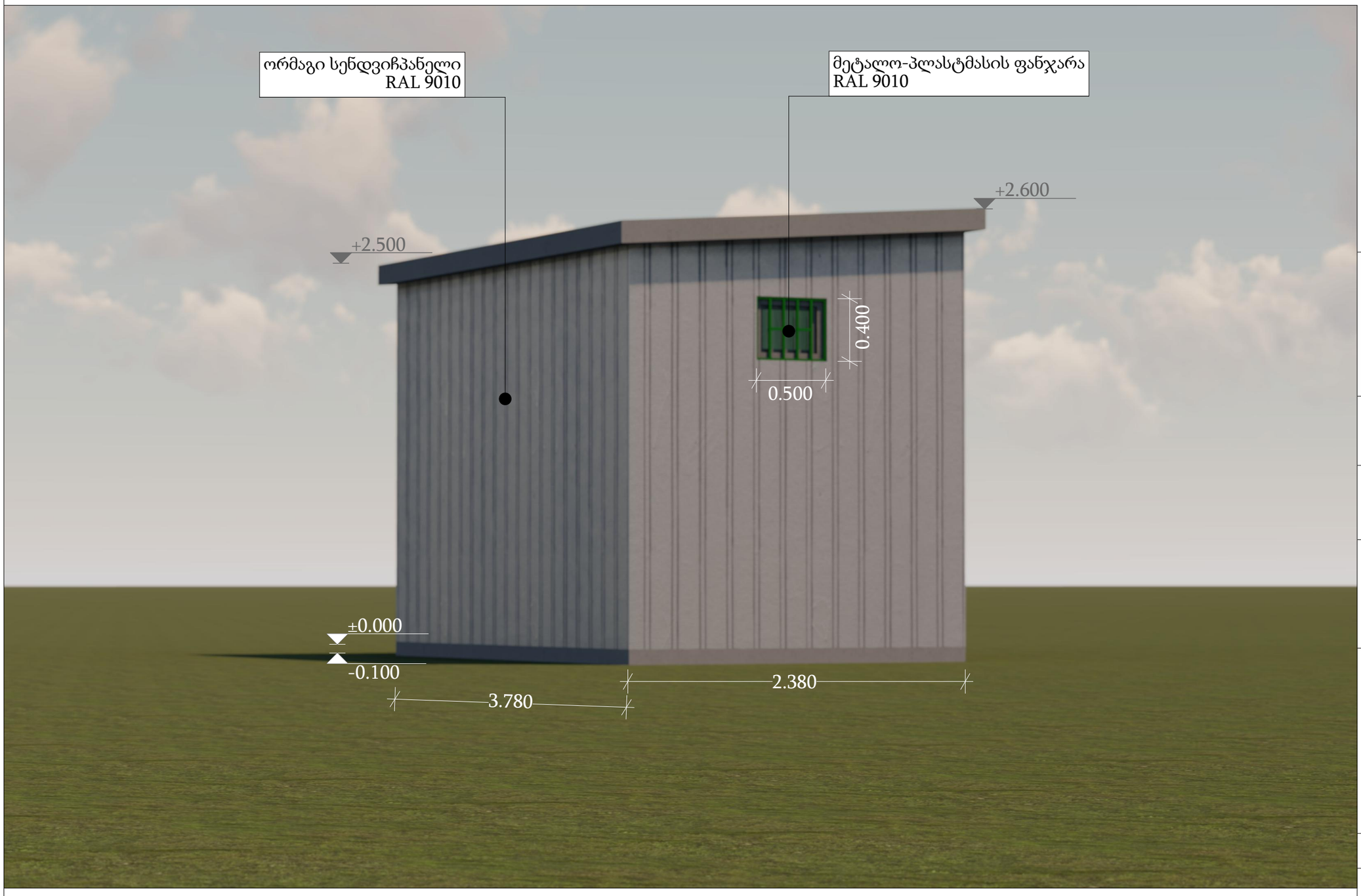

დამკვეთი (N): IC 22-0674175

ბიზნესცენტრების განვითარების დეპარტამენტი

შემსრულებელი:

ტექნიკური ექსპერტიზისა და პროექტირების დეპარტამენტი

პროექტის დასახელება:

ვაკე-საბურთალოს რაიონში, ტაბიძის ქ.#49-ში
(ს/კ: 01.14.11.026.022)
წყალსადენის ტუმბო-აგრეგატის მოწყობის პროექტი

პროექტი მოამზადა:

თამაზ კიკორია

პროექტი შეამოწმა:

თარიღი: დეკემბერი, 2022

შენობის საპროექტო პერსპექტიული ხედი

მასშტაბი	ფურცელი	ფორმატი
	17	A3


ლითონის კარი
RAL 9010
ორმაგი სენდვიჩპანელი
RAL 9010
2.380
3.780
2.100
2.500
0.100
1.340
0.900
0.140
06.07.2023