პირობითი აღნიშვნები

მიწის ნაკვეთის საკადასტრო საზღვარი

იატაკის მოპირკეთების ნიშნული

სართული ი.მ.ნ +3.10
ს.ზ.ნ. ი.მ.ნ +3.00

სტრუქტურული ზედაპირის ნიშნული

კარის თავისუფალი სიგანე

880 / 2150 — 77 / 20

ოთახის ნომერი
ხანძარმედეგობა (წთ)
კარის თავისუფალი სიმაღლე

ბინა №2	
სც-2	188.92მ^2
საცხოვრებელი	74.23მ^2
საზაფხულო	114.69მ^2
დ.დ.ფ.	18.6
დ.დ.	4

დაკავებულობას აღწერილობა
დაკავებულობა
საცხოვრებელი ფართობი
საზაფხულო ფართობი
დაკავებულობის დატვირთვის ფაქტორი
დაკავებულობის დატვირთვა

შენობიდან გასასვლელი

სც დაკავებულობა

სწ დაკავებულობა

დს დაკავებულობა

სვ დაკავებულობა

კედლის ხანძარმედეგობა (ერთსაათიანი)

კედლის ხანძარმედეგობა (ორსაათიანი)

1 — ჭრილის ხაზი

1 — ღერძის ხაზი

N — ჩრდილოეთის აღმნიშვნელი ნიშანი

ხელის ცეცხლმაქრი

EXIT — შენობიდან გასასვლელი

შენობიდან გასასვლელის მიმართულების მიმანიშნებელი

სახანძრო სამაშველო სამსახურის მიერ გამოსაყენებელი მისაერთებელი - ჰიდრანტი

მილდგარი

ავტოსაშხეფი სისტემა

კვამლის ავტომატური აღმომჩენი

ცეცხლის ავტომატური აღმომჩენი

ხმოვანი განგაში

სახანძრო სიგანალიზაცია

ტექსტური შეტყობინება

საავარიო განათება

სახანძრო განგაშის ხელით სამართავი ღილაკი

მხედველობითი განგაშის შეტყობინების მოწყობილობები

სახანძრო განყოფილებასთან კავშირის სისტემა

A1

A000

სათაური

პირობითი აღნიშვნები

Ns studio
0179 ბაზალეთის ქუჩა 3
ქ. თბილისი, საქართველო.
Tel: 593 27 88 58
info@nsstudio.ge

პროექტი

მრავალბინიანი საცხოვრებელი
სახლის პროექტი კიკვიძის პარკთან

სტრუქტურა

Progresi LTD
ვაჟა-ფშაველას გამზირი 16
ქ. თბილისი, საქართველო.
Tel: (995 32) 237 10 09
progresi.ltd@gmail.com

ინფორმაცია დამკვეთის შესახებ

შპს "შიზი"

სქემატური ჭრილი

Jul.13.2023

Cad Dwg File: **Digomi Housing**

ლუკა ჩაგანავა
ნინო ჭანტურია
ლაშა ბარბლიშვილი
მარიამ ქარჩხაძე
ანა გველესიანი
თედორე ინასარიძე

Ns studio

A201' | ჭრილი 1-1

1:100 | ჭრილები

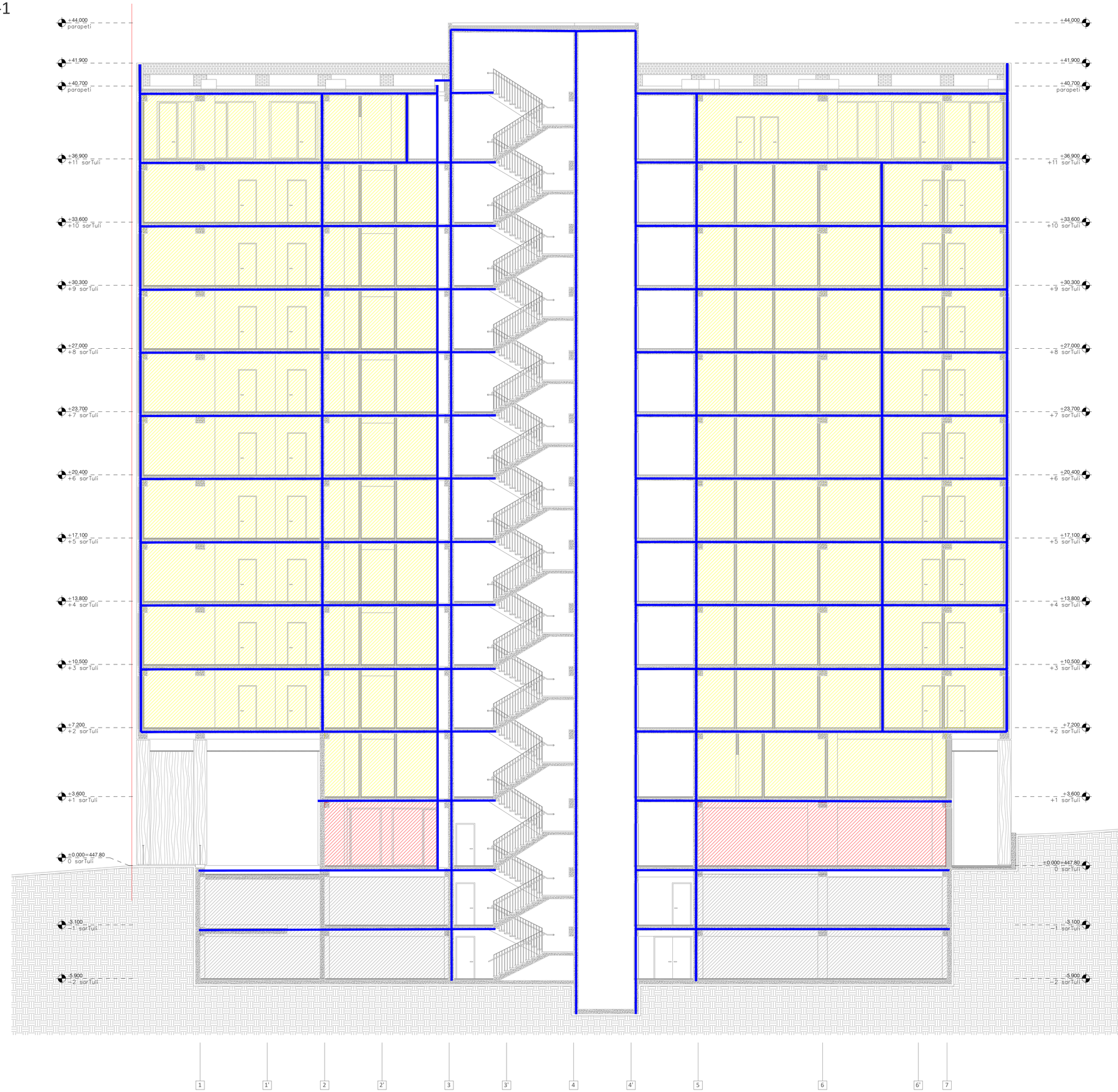

A1

A201'

სათაური

ჭრილი 1-1

Ns studio
0179 ბაზალეთის ქუჩა 3
ქ. თბილისი, საქართველო.
Tel: 593 27 88 58
info@nsstudio.ge

პროექტი

მრავალბინიანი საცხოვრებელი
სახლის პროექტი კიკვიძის პარკთან

სტრუქტურა

Progresi LTD
ვაჟა-ფშაველას გამზირი 16
ქ. თბილისი, საქართველო.
Tel: (995 32) 237 10 09
progresi.ltd@gmail.com

ინფორმაცია დამკვეთის შესახებ

შპს "შიზი"

სქემატური ჭრილი

Jul.13.2023

Cad Dwg File: **Digomi Housing**

ლუკა ჩაგანავა

ნინო ჭანტურია

ლაშა ბარბლიშვილი

მარიამ ქარჩხაძე

ანა გველესიანი

თედორე ინასარიძე

Ns studio

A202' | ჭრილი 2-2

1:100 | ჭრილები

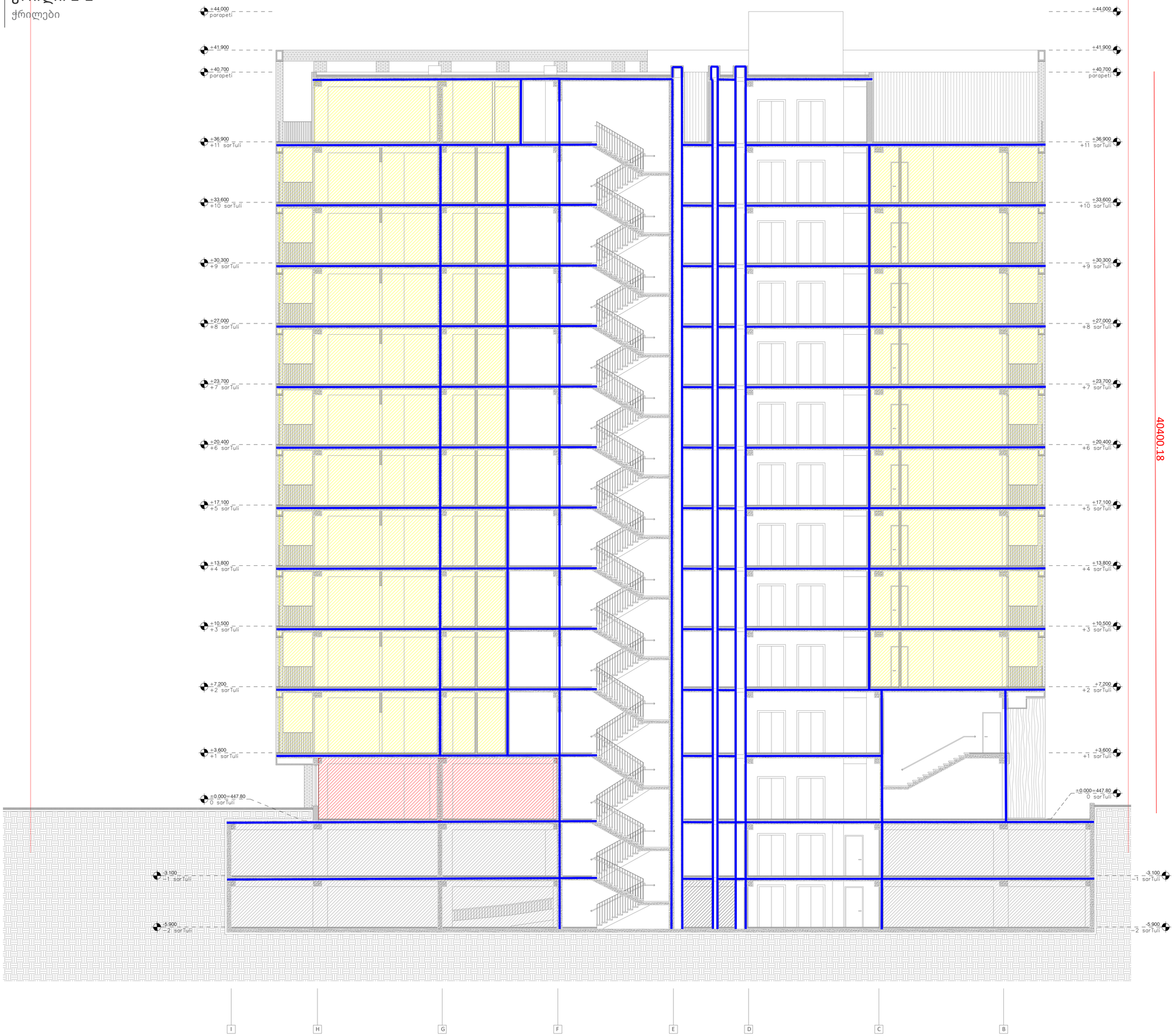

A1

A202'

სათაური

ჭილი 2-2

Ns studio
0179 ბაზალეთის ქუჩა 3
ქ. თბილისი, საქართველო.
Tel: 593 27 88 58
info@nsstudio.ge

პროექტი

მრავალბინიანი საცხოვრებელი
სახლის პროექტი კიკვიძის პარკთან

სტრუქტურა

Progresi LTD
ვაჟა-ფშაველას გამზირი 16
ქ. თბილისი, საქართველო.
Tel: (995 32) 237 10 09
progresi.ltd@gmail.com

ინფორმაცია დამკვეთის შესახებ

შპს "შიზი"

სქემატური ჭრილი

Jul.13.2023

Cad Dwg File: **Digomi Housing**

ლუკა ჩაგანავა

ნინო ჭანტურია

ლაშა ბარბლიშვილი

მარიამ ქარჩხაძე

ანა გველესიანი

თედორე ინასარიძე

Ns studio

A201 | ჭრილი 1-1

1:100 | ჭრილები



A1

A201

სათაური

ჭრილი 1-1

Ns studio
0179 ბაზალეთის ქუჩა 3
ქ. თბილისი, საქართველო.
Tel: 593 27 88 58
info@nsstudio.ge

პროექტი

მრავალბინიანი საცხოვრებელი
სახლის პროექტი კიკვიძის პარკთან

სტრუქტურა

Progresi LTD
ვაჟა-ფშაველას გამზირი 16
ქ. თბილისი, საქართველო.
Tel: (995 32) 237 10 09
progresi.ltd@gmail.com

ინფორმაცია დამკვეთის შესახებ

შპს "შიზი"

სქემატური ჭრილი

Jul.12.2023

Cad Dwg File: **Digomi Housing**

ლუკა ჩაგანავა

ნინო ჭანტურია

ლაშა ბარბლიშვილი

მარიამ ქარჩხაძე

ანა გველესიანი

თედორე ინასარიძე

Ns studio

A202 | ჭრილი 2-2

1:100 | ჭრილები



A1

A202

სათაური

ჭილი 2-2

Ns studio
0179 ბაზალეთის ქუჩა 3
ქ. თბილისი, საქართველო.
Tel: 593 27 88 58
info@nsstudio.ge

პროექტი

მრავალბინიანი საცხოვრებელი სახლის პროექტი კიკვიძის პარკთან

სტრუქტურა

Progresi LTD
ვაჟა-ფშაველას გამზირი 16
ქ. თბილისი, საქართველო.
Tel: (995 32) 237 10 09
progresi.ltd@gmail.com

ინფორმაცია დამკვეთის შესახებ

შპს "შიზი"

სქემატური ჭრილი

Jul.12.2023

Cad Dwg File: **Digomi Housing**

ლუკა ჩაგანავა

ნინო ჭანტურია

ლაშა ბარბლიშვილი

მარიამ ქარჩხაძე

ანა გველესიანი

თედორე ინასარიძე

Ns studio

A203 | ჭრილი 3-3

1:100 | ჭრილები

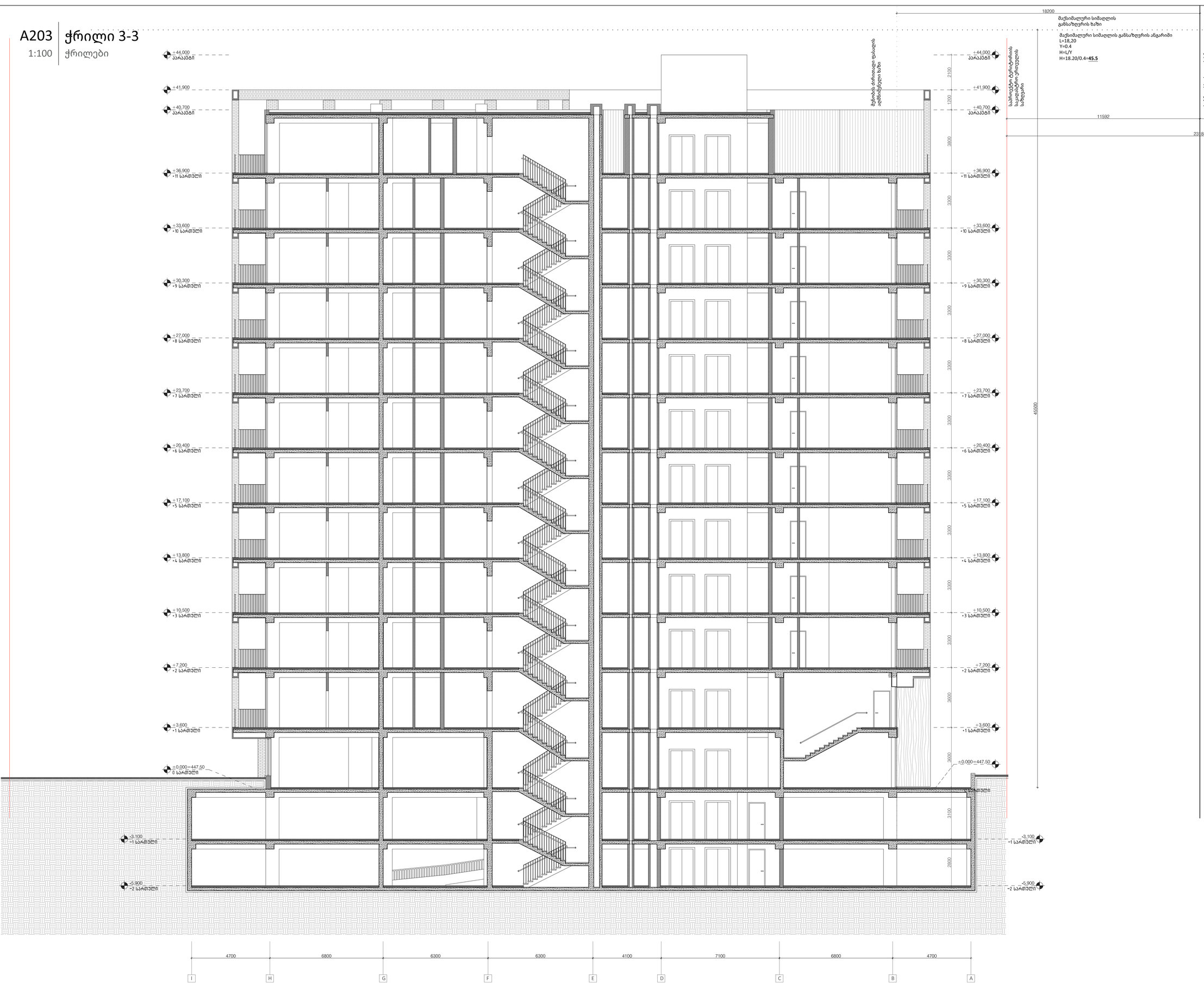

A1

A203

სათაური

ჭილი 3-3

Ns studio
0179 ბაზალეთის ქუჩა 3
ქ. თბილისი, საქართველო.
Tel: 593 27 88 58
info@nsstudio.ge

პროექტი

მრავალბინიანი საცხოვრებელი სახლის პროექტი კიკვიძის პარკთან

სტრუქტურა

Progresi LTD
ვაჟა-ფშაველას გამზირი 16
ქ. თბილისი, საქართველო.
Tel: (995 32) 237 10 09
progresi.ltd@gmail.com

ინფორმაცია დამკვეთის შესახებ

შპს "შიზი"

სქემატური ჭრილი

Jul.12.2023

Cad Dwg File: **Digomi Housing**

ლუკა ჩაგანავა

ნინო ჭანტურია

ლაშა ბარბლიშვილი

მარიამ ქარჩხაძე

ანა გველესიანი

თედორე ინასარიძე

Ns studio

A205 - კიბის ფრაგმენტი

1:100 ჭრილები

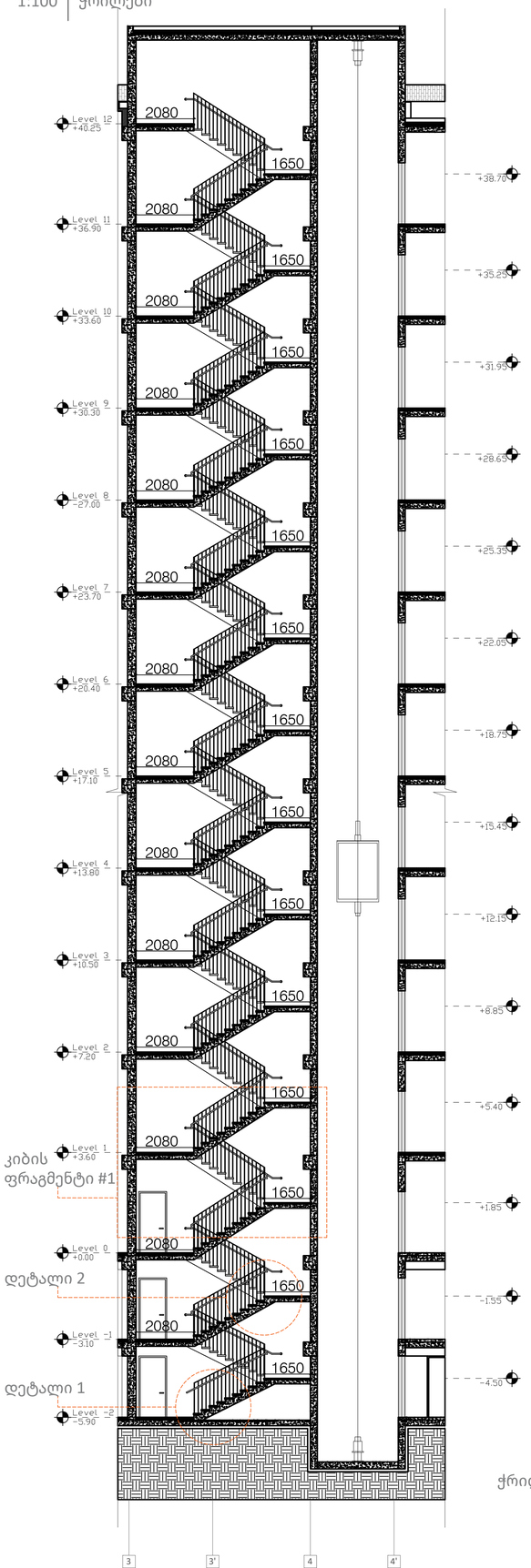

კიბის ფრაგმენტი #1

დეტალი 2

დეტალი 1

ჭრილი 1-1 მ. 1:50

კიბის ფრაგმენტი
მ. 1:50

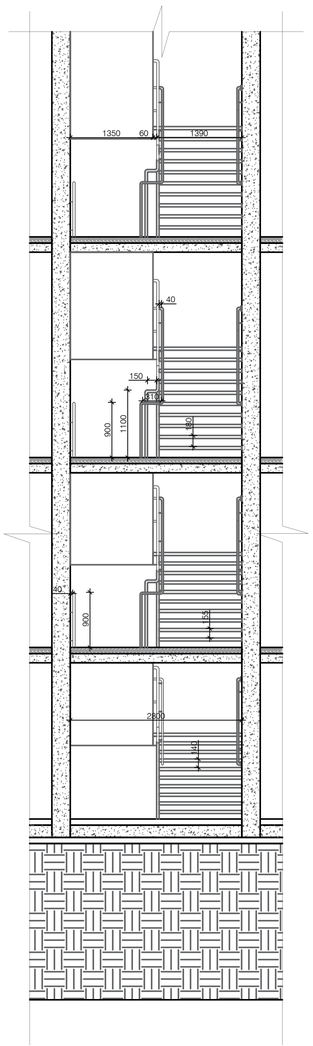

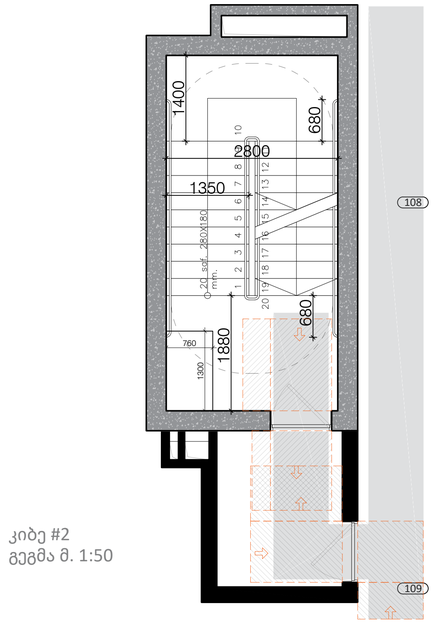

კიბე #2
გეგმა მ. 1:50

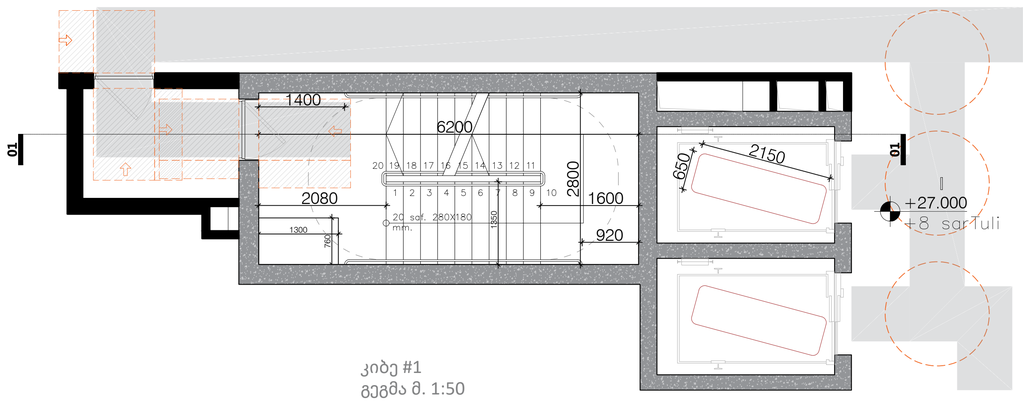

კიბე #1
გეგმა მ. 1:50

A1

A205

სათაური

- კიბის ფრაგმენტი

Ns studio
0179 ბაზალეთის ქუჩა 3
ქ. თბილისი, საქართველო.
Tel: 593 27 88 58
info@nsstudio.ge

პროექტი

მრავალბინიანი საცხოვრებელი
სახლის პროექტი კიკვიძის პარკთან

სტრუქტურა

Progresi LTD
ვაჟა-ფშაველას გამზირი 16
ქ. თბილისი, საქართველო.
Tel: (995 32) 237 10 09
progresi.ltd@gmail.com

ინფორმაცია დამკვეთის შესახებ

შპს "შიზი"

სქემატური ჭრილი

Jul.12.2023

Cad Dwg File: **Digomi Housing**

ლუკა ჩაგანავა

ნინო ჭანტურია

ლაშა ბარბლიშვილი

მარიამ ქარჩხაძე

ანი გველესიანი

თედორე ინასარიძე

Ns studio

A206 | - კიბის ფრაგმენტი

1:20 | ჭრილები

კიბის ფრაგმენტი მ.1:20

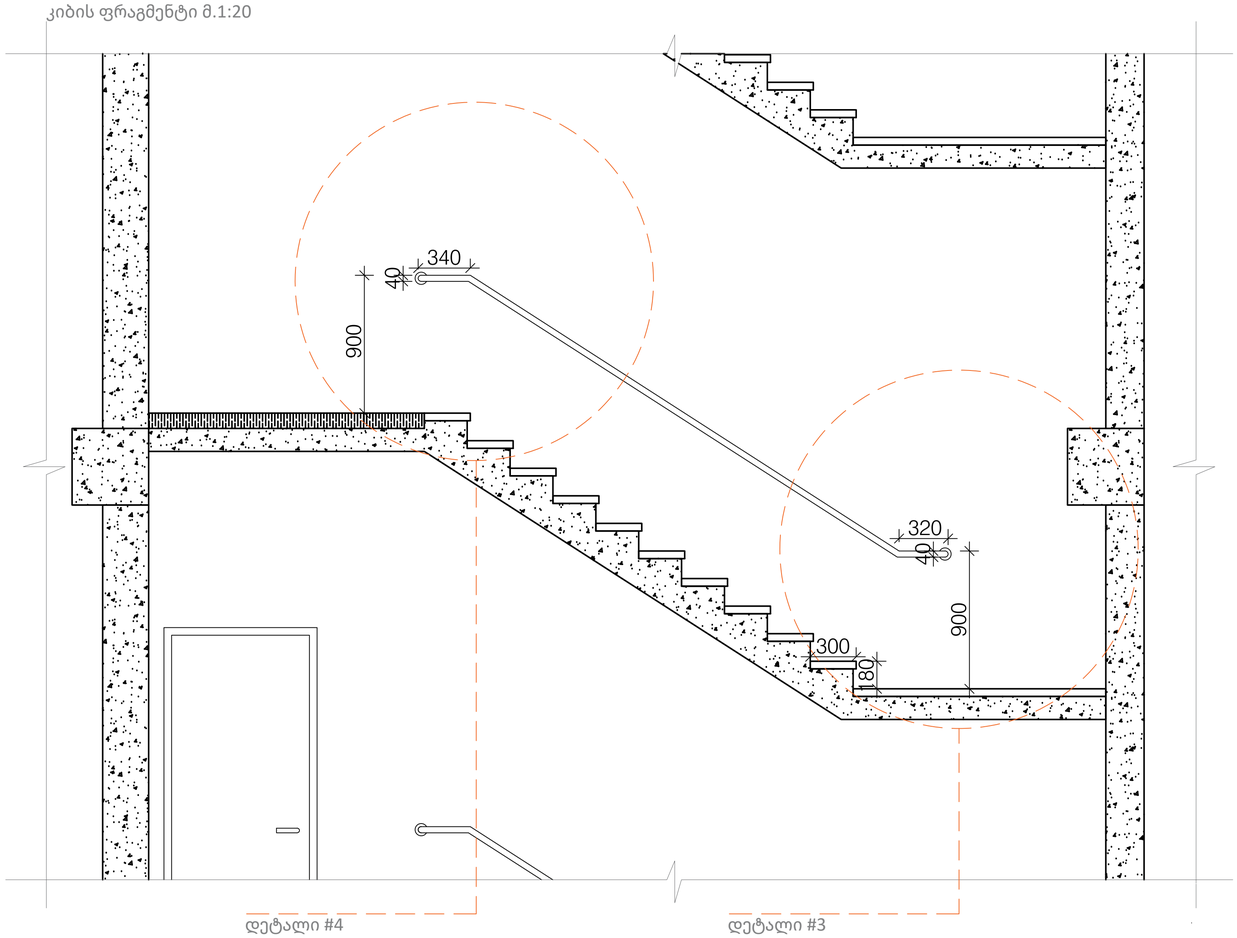

სახელურის მ. 1:5

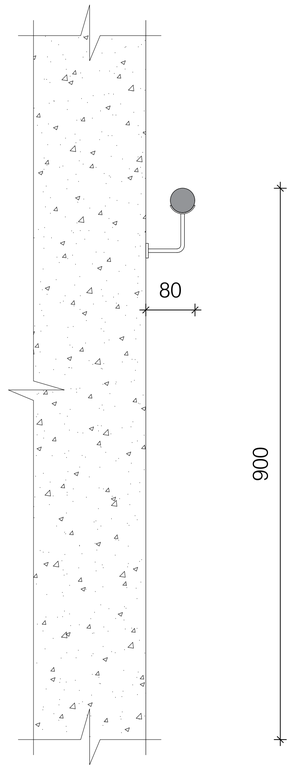

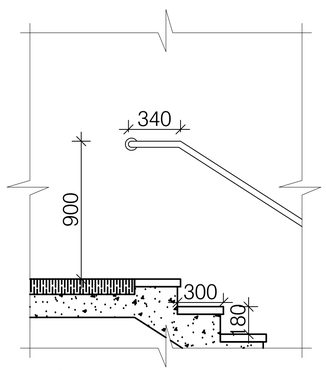

დეტალი #4
მ. 1:20

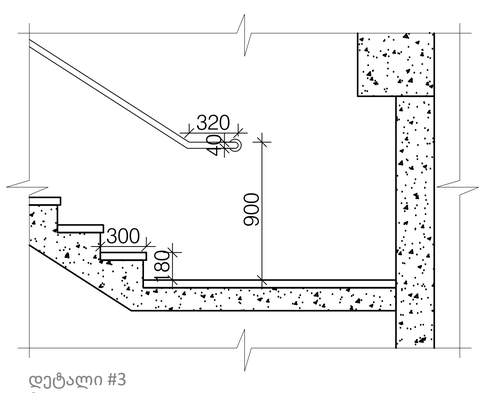

დეტალი #3
მ. 1:20

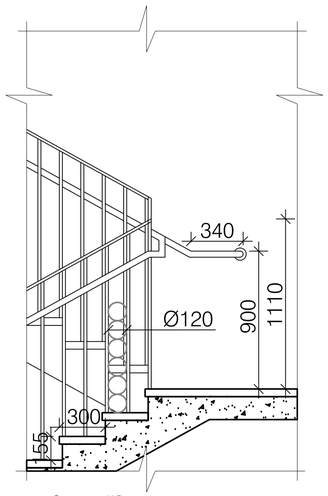

დეტალი #2
მ. 1:20

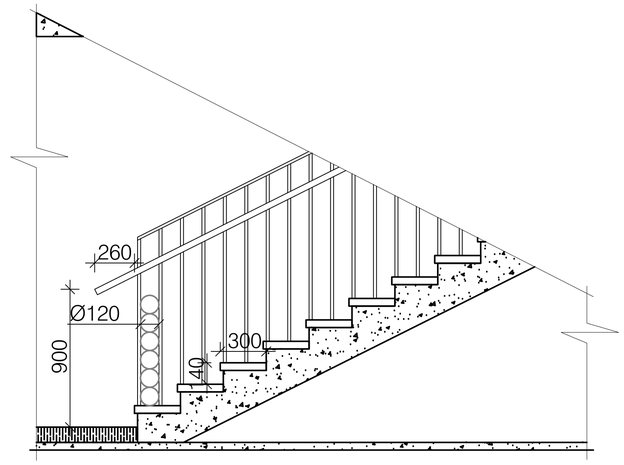

დეტალი #1
მ. 1:20

A1

A206

სათაური

- კიბის ფრაგმენტები

Ns studio
0179 ბაზალეთის ქუჩა 3
ქ. თბილისი, საქართველო.
Tel: 593 27 88 58
info@nsstudio.ge

პროექტი

მრავალბინიანი საცხოვრებელი
სახლის პროექტი კიკვიძის პარკთან

სტრუქტურა

Progresi LTD
ვაჟა-ფშაველას გამზირი 16
ქ. თბილისი, საქართველო.
Tel: (995 32) 237 10 09
progresi.ltd@gmail.com

ინფორმაცია დამკვეთის შესახებ

შპს "შიზი"

სქემატური ჭრილი

Jul.12.2023

Cad Dwg File: **Digomi Housing**

ლუკა ჩაგანავა

ნინო ჭანტურია

ლაშა ბარბლიშვილი

მარიამ ქარჩხაძე

ანი გველესიანი

თედორე ინასარიძე

Ns studio

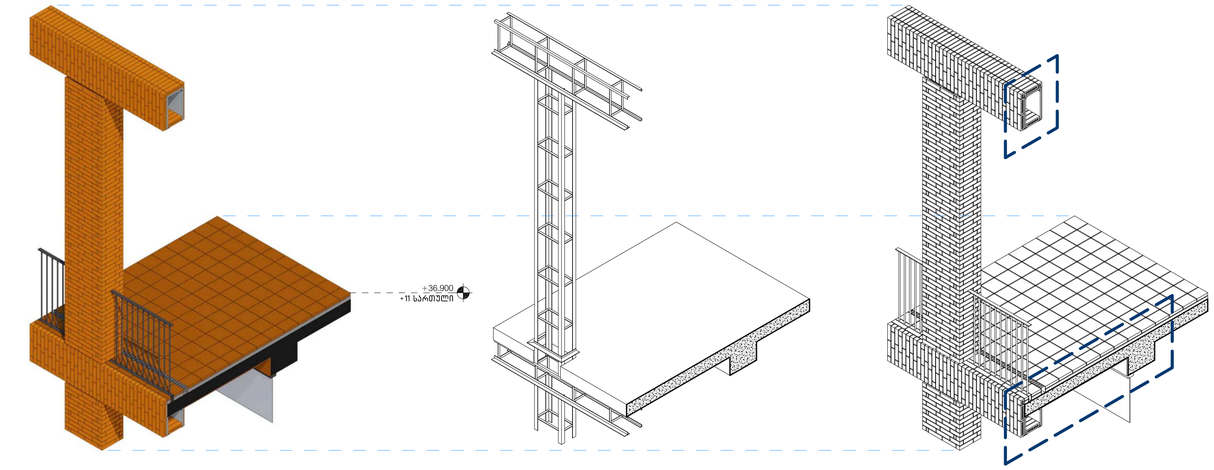

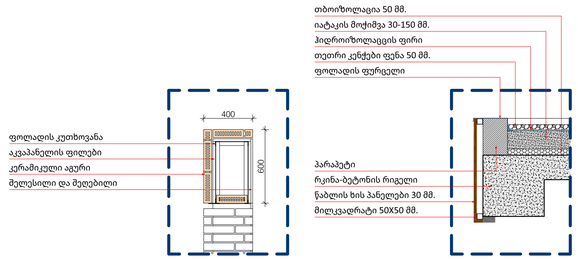

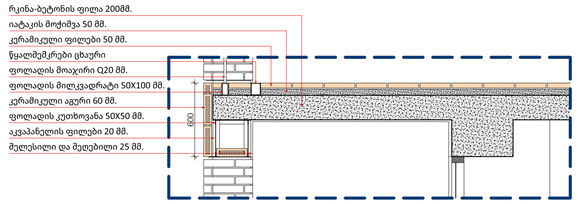

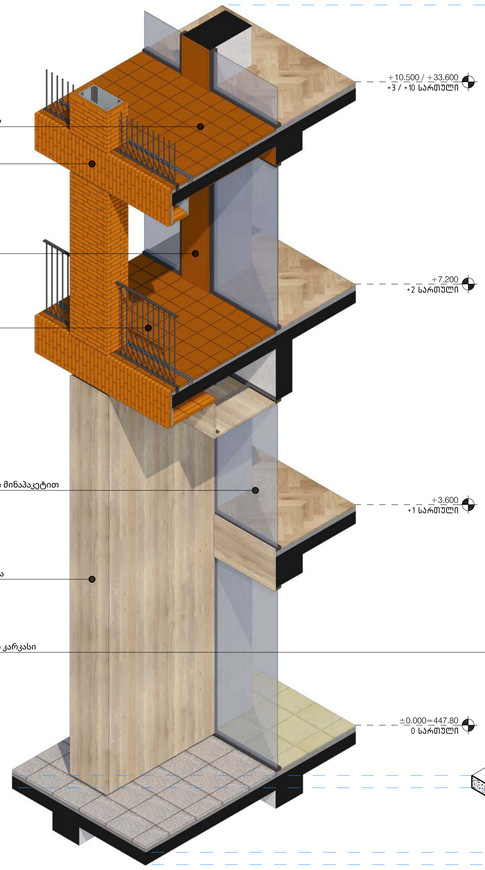

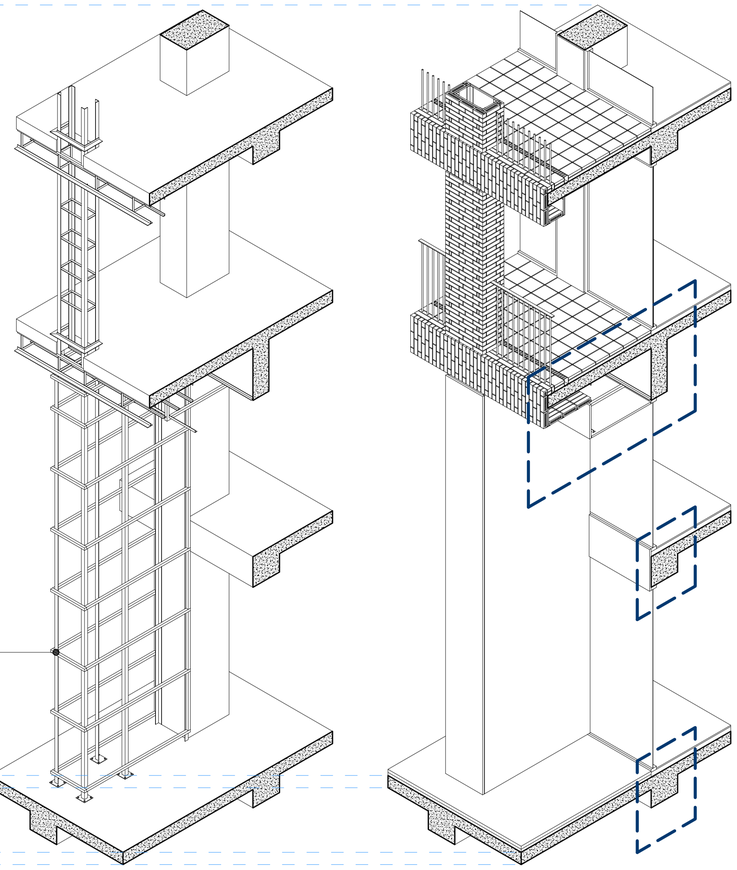

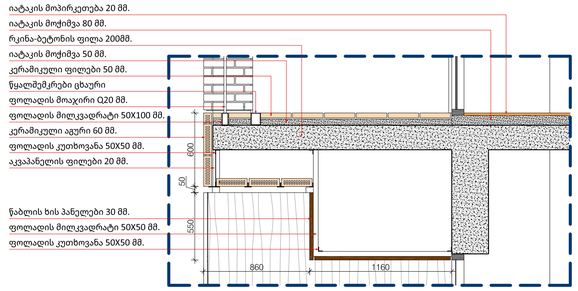

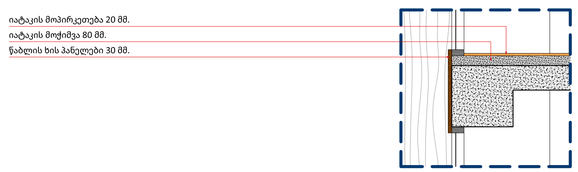



A1

A801

სათაური

დეტალები

Ns studio
0179 ბაზალეთის ქუჩა 3
ქ. თბილისი, საქართველო.
Tel: 593 27 88 58
info@nsstudio.ge

პროექტი

მრავალბინიანი საცხოვრებელი
სახლის პროექტი კიკვიძის პარკთან

სტრუქტურა

Progresi LTD
ვაჟა-ფშაველას გამზირი 16
ქ. თბილისი, საქართველო.
Tel: (995 32) 237 10 09
progresi.ltd@gmail.com

ინფორმაცია დამკვეთის შესახებ

შპს "შიზი"

სქემატური ჭრილი

Jul.12.2023

Cad Dwg File: **Digomi Housing**

ლუკა ჩაგანავა
ნინო ჭანტურია
ლაშა ბარბლიშვილი
მარიამ ქარჩხაძე
ანა გველესიანი
თედორე ინასარიძე

Ns studio