არსებული შენობა 03/1-ის გეგმის ანაზომი

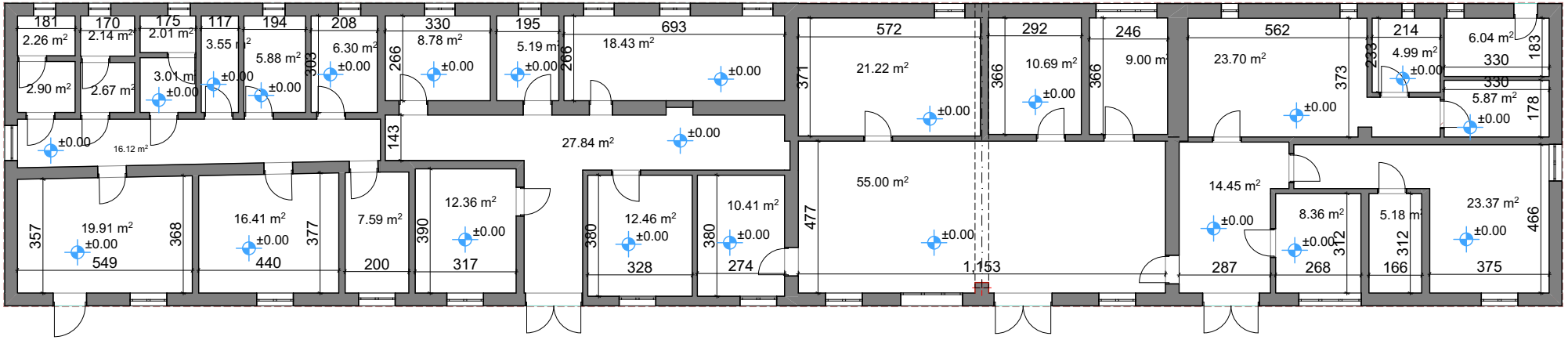

არსებული შენობა 03/1-ის რეკონსტრუქციის გეგმა
მ. 1:100

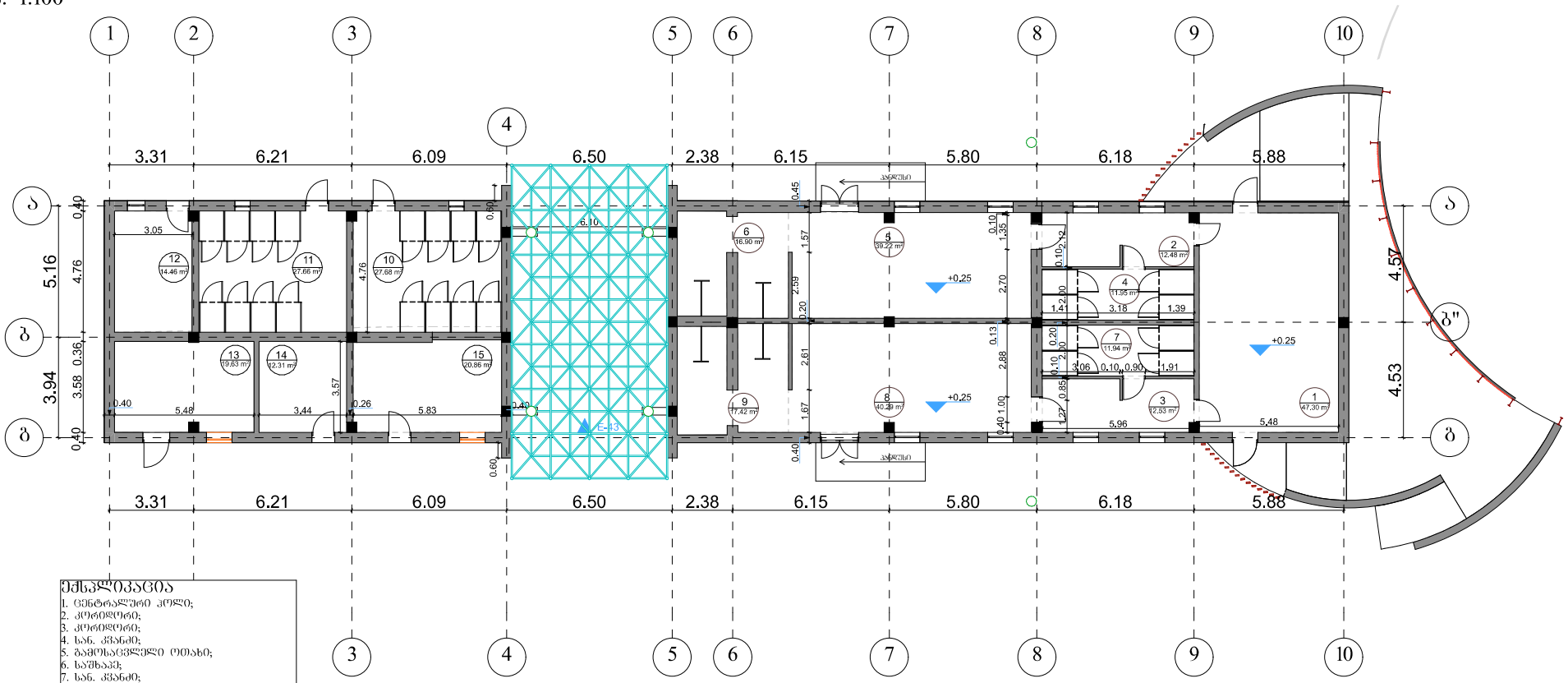

ექსპლიკაცია
1. ცენტრალური კოლი;
2. კორიდორი;
3. კორიდორი;
4. სან. კვანძი;
5. გამოსაცვლელი ოთახი;
6. საშხაპე;
7. სან. კვანძი;
8. გამოსაცვლელი ოთახი;
9. საშხაპე;
10. სან. კვანძი;
11. სან. კვანძი;
12. სათავსი
13. სათავსი
14. სათავსი
15. სათავსი

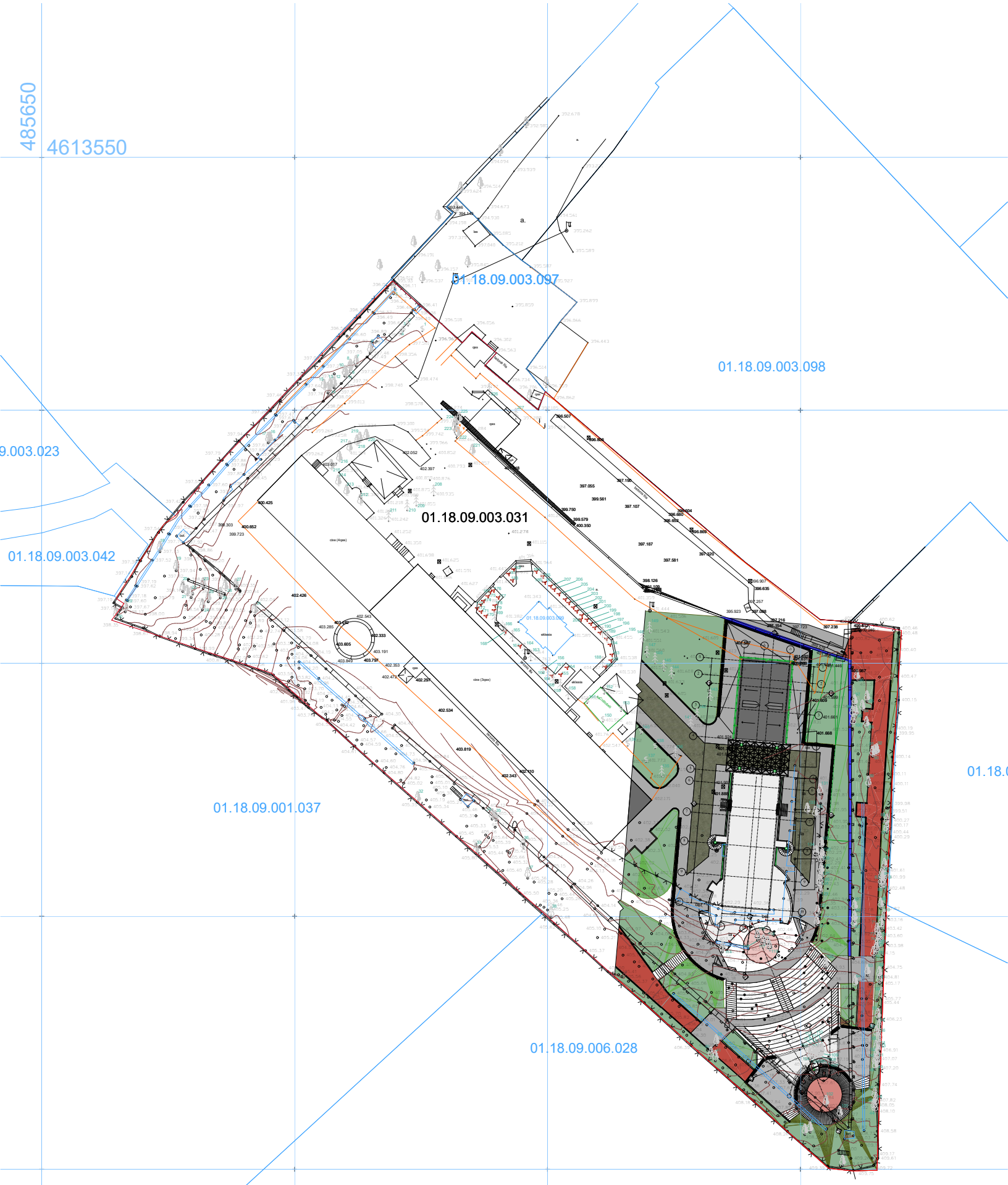
485650
4613550
01.18.09.003.097
01.18.09.003.098
01.18.09.003.023
01.18.09.003.031
01.18.09.003.042
01.18.09.001.037
01.18.09.006.028

ს ა ე ქ ს პ ე რ ტ ო დ ა ს კ ვ ნ ა

შპს. "სპორტმშენსერვისი"-ის საკუთრებაში არსებულ მიწის ნაკვეთზე ქ. თბილისი, გიორგი გურამიშვილის ქუჩა N10 (სკ. 01.18.09.003.031) ამფითეატრის და მისი დამხმარე ნაგებობების არქიტექტურული პროექტის "ტექნიკური რეგლამენტის "შენობა-ნაგებობის უსაფრთხოების წესების" დამტკიცების თაობაზე" საქართველოს მთავრობის 2016 წლის 28 იანვრის N41 დადგენილების მოთხოვნებთან შესაბამისობის დასადგენად.

ექსპერტი:  ბ.ბიბილეიშვილი

თბილისი 2023

საექსპერტო შეფასება

შესრულებულია არქიტექტურული პროექტის "ტექნიკური რეგლამენტის "შენობა-ნაგებობის უსაფრთხოების წესები" დამტკიცების თაობაზე" საქართველოს მთავრობის 2016 წლის 28 იანვრის N41 დადგენილების მოთხოვნებთან შესაბამისობის დადგენის მიზნით

საფუძველი: „მშენებლობის ნებართვის გაცემისა და შენობა-ნაგებობის ექსპლუატაციაში მიღების წესისა და პირობების შესახებ" საქართველოს მთავრობის 2019 წლის 31 მაისის N255 დადგენილების დანართი N1.

ობიექტის ფუნქციური დანიშნულება: ამფითეატრი

საპროექტო ორგანიზაცია: შ.პ.ს ,,სპორტმშენსერვისი"

წარმოდგენილი მასალა: შპს. "სპორტმშენსერვისი"-ის საკუთრებაში არსებულ მიწის ნაკვეთზე ქ. თბილისი, გიორგი გურამიშვილის ქუჩა N10 (სკ. 01.18.09.003.031) ამფითეატრის და მისი დამხმარე ნაგებობების არქიტექტურული პროექტი „მშენებლობის ნებართვის გაცემისა და შენობა-ნაგებობის ექსპლუატაციაში მიღების წესისა და პირობების შესახებ" საქართველოს მთავრობის 2019 წლის 31 მაისის N255 დადგენილებით გათვალისწინებული შემადგენლობით)

გამოსაკვლევი ნაწილები: „მშენებლობის ნებართვის გაცემისა და შენობა-ნაგებობის ექსპლუატაციაში მიღების წესისა და პირობების შესახებ" საქართველოს მთავრობის 2019 წლის 31 მაისის N255 დადგენილების შესაბამისად წინამდებარე საექსპერტო შეფასება მოიცავს არქიტექტურული პროექტის შემდეგ ნაწილებს:

ა) დაკავებულობ(ებ)ისა და დაკავებულობის დატვირთვების შეფასებას;

ბ) კონსტრუქციის ტიპების შეფასებას;

გ) სიმაღლისა და ფართობის შეფასებას;

დ) გასასვლელების, გასასვლელთან მისადგომების, გასავლელებისა და შენობიდან გამოსასვლელების შეფასებას;

ე) გზა-კიბეებისა და სხვა გასასვლელი საშუალებების გამტარუნარიანობების შეფასებას;

ვ) მისაწვდომობის შეფასებას;

ზ) გარე კედლებისადმი მოთხოვნების შეფასებას;

თ) სახურავის ანაწყობების შეფასებას;

ი) ცეცხლმედეგობის ხარისხიანი მოთხოვნილი გამმიჯნავების შეფასებას;

კ) ხანძრისაგან დაცვის სისტემების შეფასებას;

ლ) წყალსადენი სისტემის ფიქსირებული მოწყობილობების შეფასებას;

ასევე ექსპერტიზა მოიცავს:

მ) ავტოსადგომებისადმი მოთხოვნების შეფასებას;

გამოკვლევა:

ა) დაკავებულობ(ებ)ისა და დაკავებულობის დატვირთვების შეფასება:

საპროექტო ობიექტისათვის და მისი ცალკეული ნაწილებისთვის განსაზღვრული დაკავებულობები არის **სწ-1** (მიწისპირა სართულზე დამხმარე სათავსოები) **თვ-1** (მიწისპირა სართულზე გასახდელები, ღია სხენა და ორ იარუსიანი ღია ტრიბუნები) **სქ** (მიწისპირა სართულზე ჰოლი და ვესტიბული 0,25 ნიშ. საპრეოქციო ოთახი 5,30 ნიშ.) დაკავებულობის დატვირთვის ნაწილში საპროექტო დოკუმენტაციაში მოცემული ინფორმაცია აკმაყოფილებს „წესების“ ცხრილი 1004.1.2-ის მოთხოვნებს,

კერძოდ: სწორად არის არჩეული სივრცეების დანიშნულება და შემდგომ ამ სივრცეების იატაკის ფართობი გაყოფილია შესაბამისი დაკავებულობის დატვირთვის ფაქტორზე .

ბ) კონსტრუქციის ტიპების შეფასება:

შეფასებული იქნა საპროექტო შენობის კონსტრუქციის ტიპი (V-B ტიპი) , რომელიც შერჩეულ იქნა შენობის დაკავებულობის, სიმაღლისა და სართულის ფართობის მიხედვით, აკმყოფილებს „წესების“ 503 ცხრილის მოთხოვნებს.

ცეცხლმედეგობის ხარისხის მოთხოვნები შენობის ელემეტებისათვის კონსტრუქციის ტიპების მიხედვით უნდა განისაზღვროს 601 ცხრილის შესაბამისად:

1. ძირითადი სტრუქტურული ჩარჩო - 0სთ
2. მზიდი კედლები - 0 სთ.

3. გარე არამზიდი კედლებისათვის დაცულია 602 ცხრილის მოთხოვნები.
4. შიდა არამზიდ კედლებს და ტიხრებს 601 ცხრილის მიხედვით არ ესაჭიროება ცეცხლმედეგობა.
5. იატაკის კონსტრუქციას და არაძირითად ნაწილები - 0 სთ.
6. სახურავის კონსტრუქციას და არაძირითად ნაწილები - 0 სთ.

გ) სიმაღლისა და ფართობის შეფასება:

წარმოდგენილი პროექტი ითვალისწინებს ამფითეატრის მშნებელობას რომელსაც აქვს ღია სცენა და ორ იარუსიანი სამაყურებლო ტრიბუნები ასევე ამფითეატრის კომლექსის ნაწილია ერთ სართულიან დამხმარე შენობები სხვადასხვა დამხმარე სათავსოებით, გასახდელებით, საშხაპეებით და საპირფარეშოებით, შენობაში შესასვლელად მოწყობილია პანდუსი

იატაკების ფართობები გადანაწილებულია შემდეგნაერად:

სასაწყობე ჯგუფი სწ-1 67,26 კვ.მ (დამხმარე ოთახები +0,25 ნიშ.)

თავშეყრის ჯგუფი თბ-1 410,77 კვ.მ (ღია სცენა+0,60 ნიშ. ღია ტრიბუნები +0,20-დან +5,30-მდე)

საქმიანი ჯგუფი სქ 194,10 კვ.მ (ჰოლი და ვესტიბული)

არჩეული კონსტრუქციის ტიპიდან (V-B ტიპი) და პროექტით დაგეგმილი სიმაღლის და ფართობების გათვალისწინებით, დაცულია „წესების“ 503 ცხრილის მოთხოვნები.

დ) გასასვლელების, გასასვლელთან მისადგომების, გასავლელებისა და შენობიდან გამოსასვლელების შეფასება:

- შენობის (ცხრილი 1021.2(2)) მიხედვით შენობას ესაჭიროება ორი გასასცლელი რაც გათვალისწინებულია პროექტით

- გასასვლელამდე მისადგომი და გასასვლელთან მისადგომი სავალი ნაწილი აკმაყოფილებს წესების 1016.2 ქვეთავის მოთხოვნებს.

ე) გზა-კიბეებისა და სხვა გასასვლელი საშუალებების გამტარუნარიანობების შეფასება:

- შენობას ემსახურება ორი გასასვლელთან მისადგომი კიბე ტრიბუნებისთვის და საპროექციო ოთახისთვის რომლებსაც დაკავებულობის დატვირთვის შესაბამისად (ქვეთავი 1005.3.1; 1009.4), მოაჯირებს შორის სუფთა გასაველი სიგანე მოეთხოვება 1,10 მ - პროექტით გათვალსწინებულია 2,0 მ. სახელური და მოაჯირი მოწყობილია 1012.6 და 1013 ქვეთავის მოთხოვნათა შესაბამისად კიბის მარშის ორივე მხარეს
(1009.15) სწორად არის განსაზღვრული საფეხურების შუბლის სიმაღლე და თარაზული ზედაპირის სიღრმე, რაც აკმაყოფილებს 1009.7.2 ქვეთავის მოთხოვნებს. ანტრესოლის კიბის ბაქნების ზომები შეესაბამება 1009.8 ქვეთავის მოთხოვნებს.

- გასავლელების ზომა აკმაყოფილებს 1017 და 1005 ქვეთავების მოთხოვნებს.
- კარების ზომები აკმაყოფილებს 1008 ქვეთავის მოთხოვნებს.

ვ) მისაწვდომობის შეფასება:

იხილეთ ვრცლად მისაწვდომობის ეროვნული სტანდარტების შესაბამისობის დოკუმენტში .

ზ) გარე კედლებისადმი მოთხოვნების შეფასება:

- შენობის გარე კედლებს 602 ცხრილის მიხედვით სწ-1, თვ-1, და სქ ჯგუფის დაკავებულობისთვის გარე კედლის ცეცხლმედეგობის ხარისხი დასაშვარ მოეთხოვება

- შენობის გარე კედლებს ხანძარსაწინააღმდეგო მანძილების და კონსტრუქციის ტიპის გათვალისწინებით დაცულია 602 ცხრილის მოთხოვნები.

შენობის გარე კედლებში მოსაწყობი ღიობების ფართობი შესაბამისობაშია 705.8 ცხრილის მოთხოვნებთან.

თ) სახურავის ანაწყობების შეფასება:

- საპროექტო შენობის სახურავი არის მოწყობილი 20 სმ-იანი მონოლითური რ/ბ. ფილით ხოლო. წყალარინება ხდება ფილაში ჩაყოლებული ძაბრების საშუალებით.

- 601 ცხრილის მიხედვით შერჩეული კონსტრუქციის ტიპიდან (V-B ტიპი) გამომდინარე სახურავის კოსტრუქცია უნდა შეესაბამებოდეს C კლასს (რომელიც უძლებს ზომიერი ცეცხლის ზემოქმედებას) ხოლო პროექტით გათვალისწინებულია A კლასის სახურავის ანაწყობი რომელიც უძლებს ძლიერი ცეცხლის ზემოქმედებას.

ი) ცეცხლმედეგობის ხარისხიანი მოთხოვნილი გამმიჯნავების შეფასება:

- 508.4 ცხრილის მიხედვით

0,25 ნიშ. მოწყობილი (თვ-2) და (სქ) ჯგუფებს ესაჭიროებათ 2 საათიანი გამიჯვნა რაც პროექტით არის გათვალისწინებული.

0,25 ნიშ. მოწყობილი (სწ-1) არ ესაზღვრება სხვა დაკავებულობებს

კ) ხანძრისაგან დაცვის სისტემების შეფასებას:

- შენობაში გათვალისწინებულია კვამლის აღმომჩენი სისტემები.
- შენობაში გათვალისწინებულია ავარიული ხმოვანი სიგნალიზაცია 907.2.7. ქვეთავის მოთხოვნიდან გამომდინარე, ვინაიდან შენობა მთლიანად აღჭურვილ;ია 903.3.1.1. ქვეთავის შესაბამისად დაყენებული ავტროსაშხეფი სისტემით სახანძრო განგაშის ხელით სამართავი კოლოფები არ არის საჭირო
- შენობაში გათვალისწიენბულია ავარიული განათება კიბისა და დერეფნისთვის.
- შენობაში გათვალისწინებულია ხელის ცეცხლმაქრები 906.1 ქვეთავის მოთხოვნის შესაბამისად
- ვინაიდან შენობის ბოლო დაკავებული იატაკის დონე მიწის დონიდან 9 მეტრს არაღემატება შენობა არ საჭიროებს მილდგარების მოწყობას
- ტერიტორიაზე გათვალისწინებულია ქალაქის ტიპის სახანძრო ჰიდრანტი დ100 მმ მილზე დაერთებით

შენიშვნა: <u>სისტემები მოეწყოს 909 907 ქვეთავის მოთხოვნათა დაცვით.</u>

ხანძრისგან დაცვის სისტემები სწორად არის განსაზღვრული „წესების“ მიხედვით.

ლ) წყალსადენი სისტემის ფიქსირებული მოწყობილობების შეფასება:

მოწყობილობების რაოდენობა აკმაყოფილებს 1602.1 ქვეპუნქტისა და ცხრილის მინიმალურ მოთხოვნებს.

-შენობა უზრუნველყოფილია ყველა აუცილებელი წყალსადენი სისტემების ფიქსირებული მოწყობილობებით.

-წყალსადენის სისტემის ფიქსირებული მოწყობილობების რაოდენობა შეესაბამება „წესების“ ცხრილი 1602.1-ის მოთხოვნებს.

მ) ავტოსადგომებისადმი მოთხოვნების შეფასება:

-ავტომობილის პარკირება სრულად აკმაყოფილებს სწ-1, თვ-1 და სქ დაკავებულობისთვის გათვალისწინებულ მოთხოვნებს.

პარკირება გათცალისწინებულია გზის განაპირა მოწყობილ ავტოსადგომზე სადაც სრულად არის დაცული ავტოპარკინგის ნორმები

დასკვნა

შპს. "სპორტმშენსერვისი"-ის საკუთრებაში არსებულ მიწის ნაკვეთზე ამფითეატრის და მისი დამხმარე ნაგებობების არქიტექტურული ნაწილი შესაბამისობაშია „ტექნიკური რეგლამენტის „შენობა ნაგებობის უსაფრთხოებისი წესების“ დამტკიცების თაობაზე“ საქართველოს მთავრობის 2016 წლის 28 იანვრის N41 დადგენილების მოთხოვნებთან და ეძლევა დადებითი შეფასება განსახორციელებლად.

გაფრთხილება:

1. მუშა დოკუმენტაციის და საინჟინრო კომუნიკაციების დამუშავებისას გათვალისწინებული იქნას წესების მოთხოვნები.

2. სათადარიგო/საავარიო ელექტრომომარაგებით უზრუნველყოფილი უნდა იყოს:

- განიავების და ცეცხლის ავტომატური აღმომჩენი სისტემები;

-გასასვლელების ნიშნების და გასასვლელი საშუალებების განათება მე-10 თავის მოთხოვნათა შესაბამისად;

- საგანგებო ხმოვანი განგაშის საკომუნიკაციო სისტემები;

- სახანძრო განგაშის სისტემები;

გამოყენებული მასალები:

შ.პ.ს ,,სპორტმშენსერვისი''-ს მიერ მოწოდებული, ქ. თბილისი, გიორგი გურამიშვილის ქუჩა N10 (სკ. 01.18.09.003.031) შპს. "სპორტმშენსერვისი"-ის საკუთრებაში არსებულ მიწის ნაკვეთზე ამფითეატრის და მისი დამხმარე ნაგებობების პროექტის არქიტექტურული ნაწილი.

გამოყენებული (კანონმდებლობა, რეგლამენტები, წესები, სტანდარტები.....)

1. „მშენებლობის ნებართვის გაცემისა და შენობა-ნაგებობის ექსპლუატაციაში მიღების წესისა და პირობების შესახებ“ საქართველოს მთავრობის 2019 წლის 31 მაისის N255 დადგენილება.
2. „ტექნიკური რეგლამენტის „შენობა-ნაგებობის უსაფრთხოების წესების“ დამტკიცების თაობაზე“
საქართველოს მთავრობის 2016 წლის 28 იანვრის №41 დადგენილება.

ექსპერტი: ბექა ბიბილეიშვილი

ს ა ე ქ ს პ ე რ ტ ო დ ა ს კ ვ ნ ა

შპს. "სპორტმშენსერვისი"-ის საკუთრებაში არსებულ მიწის ნაკვეთზე ქ. თბილისი, გიორგი გურამიშვილის ქუჩა N10 (სკ. 01.18.09.003.031) ამფითეატრის და მისი დამხმარე ნაგებობებისარქიტექტურული პროექტის "მისაწვდომობის ეროვნული სტანდარტები"-ს საქართველოს მთავრობის 2020 წლის 4 დეკემბრის N732 დადგენილების მოთხოვნებთან შესაბამისობის დასადგენად.

ექსპერტი:  ბ.ბიბილეიშვილი

თბილისი 2023

საექსპერტო შეფასება

შესრულებული არქიტექტურული პროექტის “მისაწვდომობის ეროვნული სტანდარტები”-ს საქართველოს მთავრობის 2020 წლის 4 დეკემბრის N732 დადგენილების მოთხოვნებთან შესაბამისობის დადგენის მიზნით

საფუძველი: „მშენებლობის ნებართვის გაცემისა და შენობა-ნაგებობის ექსპლუატაციაში მიღების წესისა და პირობების შესახებ“ საქართველოს მთავრობის 2019 წლის 31 მაისის N255 დადგენილების დანართი N1.

ობიექტის ფუნქციური დანიშნულება: ამფითეატრი

საპროექტო ორგანიზაცია: შ.პ.ს ,,სპორტმშენსერვისი“

წარმოდგენილი მასალა: შპს. "სპორტმშენსერვისი"-ის საკუთრებაში არსებულ მიწის ნაკვეთზე ქ. თბილისი, გიორგი გურამიშვილის ქუჩა N10 (სკ. 01.18.09.003.031) ამფითეატრის და მისი დამხმარე ნაგებობების არქიტექტურული პროექტი „მშენებლობის ნებართვის გაცემისა და შენობა-ნაგებობის ექსპლუატაციაში მიღების წესისა და პირობების შესახებ“ საქართველოს მთავრობის 2019 წლის 31 მაისის N255 დადგენილებით გათვალისწინებული შემადგენლობით)

გამოსაკვლევი ნაწილები: „მშენებლობის ნებართვის გაცემისა და შენობა-ნაგებობის ექსპლუატაციაში მიღების წესისა და პირობების შესახებ“ საქართველოს მთავრობის 2019 წლის 31 მაისის N255 დადგენილების შესაბამისად წინამდებარე საექსპერტო შეფასება მოიცავს არქიტექტურული პროექტის შემდეგ ნაწილებს:

-მისაწვდომობის შეფასება;
-ლიფტები;

გამოკვლევა:

მისაწვდომობისა და ლიფტის შეფასება:

თავი 3

შენობის ბლოკი

ქვეთავი 302 იატაკის ზედაპირები

შენობაში არ არის გათვალისწინებული ხალიჩები, იატაკის ღიობები.

ქვეთავი 303 დონის შეცვლა

ყველა სართულისთვის გათვალისწინებულია თითო დონე

ქვეთავი 304 მოსატრიალებელი სივრცე

მოსატრიალებელი სივრცეები ყველა სართულზე მოწყობილია 304.3.2.1 ქვეთავის სურ. 304.3.2.1 (ა) -ს შესაბამისად რაც ასახულია პროექტში გრაფიკულად

ქვეთავი 305 იატაკის თავისუფალი სივრცე

დაცულია ქვეთავის შესაბამისად

ქვეთავი 306 თავისუფალი სივრცე მუხლის სიმაღლემდე და ფეხის ფალანგისთვის

დაცულია ქვეთავის შესაბამისად

ქვეთავი 307 გამოშვერილი საგნები

შენობის მისაწვდომ ნაწილებში ქვეთავის შესაბამისად დაცულია გამოშვერილი საგნებისადმი ქვეთავის მოთხოვნები

ქვეთავი 308 მიწვდომის დიაპაზონი

შენობის მისაწვდომ ნაწილებში ქვეთავის შესაბამისად დაცულია მიწვდომის დიაპაზონისადმი ქვეთავის მოთხოვნები

ქვეთავი 309 ელემენტების სამართავები

შენობის მისაწვდომ ნაწილებში ქვეთავის შესაბამისად სამუშაო სივრცეებთან და მოსასვენებელი პერსონალის ოთახში დაცულია ელემენტების მართვისათვის ქვეთავის მოთხოვნები

თავი 4

მისაწვდომი სვლაგეზი

ქვეთავი 401-403

მთელს შენობაში მისაწვდომი სვლაგეზი უზრუნველყოფილია სურ. 403.5.3.1 (დ)-ს შესაბამისად

ქვეთავი 404 კარი, გზა-კარები და ჭიშკრები

შენობაში არსებული ყველა კარისთვის რომელიც აკავშირებს მისაწვდომ სივრცეებს გარდა იმ საპირფარეშოსი რომელიც არ არის ადაფტირებული დაცულია ქვეთავის მოთხოვნები კართან მისადგომად საჭირო თავისუფალი სივრცეებისადმი ცხრილი 404.2.3.2-ის ცხრილი 404.2.3.3-ის და ცხრილი 404.2.3.4-ის მიხედვით რაც ასახულია პროექტში გრაფიკულად.

ქვეთავი 405 პანდუსები

405.1 ზოგადი. პნდუსები, რომლებიც მისაწვდომი სვლაგეზის ნაწილია უნდა შეესაბამებოდეს 405-ე ქვეთავს.

გამონაკისი: თავშეყრის ადგილებში, გასავლელი სივრცის პანდუსები, რომლებიც დასაჯდომ ადგილებს ემიჯნება და არა მომსახურების პუნქტების, რაც, თავის მხრივ, აუცილებელია მისაწვდომ სვლაგეზზე მდებარეობდეს, არ საჭიროებს ამ ქვეთავთან შესაბამისობას.

405.2 დახრა. პანდუსის ქანობი არ უნდა იყოს 1:12-ზე მეტად დახრილი

გამონაკლისი: არსებულ შენობებსა და მისაწვდომ საშუალებებში პანდუსები დასაშვებია, დაიხაროს 1:12-ზე მეტად 405.2-ე ცხრილის შესაბამისად, სადაც ამგვარი დახრა აუცილებელია შეზღუდული სივრცის გამო.

პროექტით გათვალისწინებული პანდუსის დახრა შეადგენს 1:10-ზე რომლითაც ხდება ეზოდან შენობაში შესვლა, შენობაში შესვლა ხდება ეტლისთვის ადაფტირებული კარით ზღურბლის გარეშე, რაც სრულად აკმაყოფილებს ქვეთავი 405.2-ის მოთხოვნებს პანდუსის დახრისადმი.

405.3 ქვეთავის მოთხოვნებს შესაბამისად პანდუსის გვერდითა დახრა არ უნდა აღემატებოდეს 1:48 თანაფარდობას რაც პროექტით გათვალისწინებულია.

405.5 ქვეთავის მოთხოვნის შესაბამისად პანდუსის თავისუფალი სიგანე იზომება მოაჯირებს შორის

და არ უნდა შეადგენდეს 900 მმ.-ზე ნაკლებს, პროექტით გათვალისწინებული ისგანე მოაჯირებს შორის შეადგენს 1000 მმ-ს.

405.6 ქვეთავის მოთხოვნის შესაბამისად პანდუსის ამაღლება დაუშვებელია იყოს 750 მმ-ზე მეტის რაც პროექტით გათვალისწინებულია

405.7 ბაქნები. თითოეული პანდუსის თავსა და ბოლოში უნდა იყოს ბაქნები. ბაქნები უნდა შეესაბამებოდეს 405.7 ქვეთავს

405.7.1 ქვეთავის მოთხოვნებს შესაბამისად ბაქნების დახრა არ უნდა აღემატებოდეს 1:48 თანაფარდობას რაც პროექტით გათვალისწინებულია.

405.7.2 ქვეთავის მოთხოვნებს შესაბამისად ბაქნების სიგანე უნდა იყოს ბაქნისკენ მიმავალი, სულ მცირე, ყველაზე განიერი პანდუსის სიგანე.

405.7.3 ქვეთავის მოთხოვნებს შესაბამისად ბაქნების სიგრძე უნდა იყოს არაუმცირეს 1500 მმ.

პროექტით გათვალისწინებული ბაქნების ზომა აკმაყოფილებს 405.7.2 და 405.7.3 ქვეთავების მოთხოვნებს ბაქნების სიგრძე სიგანესთან მიმართებაში

405.7.4 ქვეთავის მოთხოვნებს შესაბამისად პანდუსები რომლებიც პანდუსის ბაქნებთან მიმართულებებს იცვლის, ისეთი ზომის უნდა იყოს, რომ უზრუნველყოფდეს არაუმცირეს 1500X1500 მმ-ზე მოსატრიალებელი სივრცეს.

პროექტით არ არის გათვალიწინებული მოხვეული პანდუსი

ქვეთავი 504 გზა-კიბეები

გზა-კიბეებზე ქვეთავის შესაბამისად დაცულია კიბის საფეხურებისადმი ქვეთავის მოთხოვნები.

ქვეთავი 505 სახელურები

გზა-კიბეებსა და პანდუსებზე ქვეთავის შესაბამისად დაცულია სახელურებისადმი ქვეთავის მოთხოვნები.

თავი 6

წყალსადენის ელემენტები და მოწყობილობები

ქვეთავი 601-603

ქვეთავის შესაბამისად დაცულია ხელსაბანებისადმი ქვეთავის მოთხოვნები

ქვეთავი 604 უნიტაზები და ტუალეტის ნაკეთურები

პროექტში დაცულია ცხრილი 603.6-ის მოთხოვნები მიწვდენის მაქსიმალურ სიღრმესთან და სიმაღლესთან დაკავშირებით.

უნიტაზისთვის განკუთვნილი თავისუფალი სივრცის ზომა განისაზღვრა სურ. 604.3-ის შესაბამისად.

უნიტაზის დასაჯდომი სიმაღლე გათვალისწინებულია სურ. 604.4-ის შესაბამისად.

უნიტაზთან დამონტაჟებული ხელმოსაჭიდი ძელი გვერდითა კედელზე მოეწყობა სურ. 604.5.1-ის შესაბამისად.

ხელმოსაჭიდი ძელი უკანა კედელზე დამონტაჟდება სურ. 609.5.2-ის შესაბამისად.

დისპენსერის მდებარეობა განისაზღვრა სურ. 604.7.1 (ბ)-ს სესაბამისად.

ქვეთავი 607 აბაზანები

შენობა არ ითვალისწინებს აბაზანის მოწყობას.

ქვეთავი 608 საშხაპის ნაკვეთურები

ადაფტირებულ ნომრებში სრულად არის გათვალისწინებული საშხაპე 608 ქვეთავის შესაბამისად.

ქვეთავი 609 ხელმოსაჭიდი ძელები

შენობის ფუნქციიდან გამომდინარე არ საჭიროებს მოწყობას.

ქვეთავი 610 დასაჯდომები

შენობის ფუნქციიდან გამომდინარე არ საჭიროებს მოწყობას.

ქვეთავი 611 სარეცხი მანქანები და ტანსაცმლის საშრობები

შენობის ფუნქციიდან გამომდინარე არ საჭიროებს მოწყობას.

ქვეთავის 612 საუნები და ორთქლის აბანოები

შენობის ფუნქციიდან გამომდინარე არ საჭიროებს მოწყობას.

თავი 7

საკომუნიკაციო ელემენტები და ფუნქციები

ვიზუალური სიმბოლოების განთავსების სიმაღლე მოწყობილია ცხრილი 7063.2.4-ის შესაბამისად

ვიზუალური სიმბოლოს სიმაღლე განისაზღვრება სურ. 703.3.5-ის შესაბამისად

ამობურცული სიმბოლოების სიმაღლე იატაკიდან განისაზღვრება სურ. 703.10-ის შესაბამისად.

კართან არსებული ნიშნების მდებარეობა განისაზღვრება სურ. 703.3.11-ის შესაბამისა.

დასკვნა

შპს. "სპორტმშენსერვისი"-ის საკუთრებაში არსებულ მიწის ნაკვეთზე ამფითეატრის და მისი დამხმარე ნაგებობების არქიტექტურული ნაწილი შესაბამისობაშია “მისაწვდომობის ეროვნული სტანდარტები”-ს საქართველოს მთავრობის 2020 წლის 4 დეკემბრის N732 დადგენილების მოთხოვნებთან და ეძლევა დადებითი შეფასება განსახორციელებლად.

გაფრთხილება:

1. მუშა დოკუმენტაციის და საინჟინრო კომუნიკაციების დამუშავებისას გათვალისწინებული იქნას წესების მოთხოვნები.

გამოყენებული მასალები:

შ.პ.ს ,,სპორტმშენსერვისი’’-ს მიერ მოწოდებული, ქ. თბილისი, გიორგი გურამიშვილის ქუჩა N10 (სკ. 01.18.09.003.031) შპს. "სპორტმშენსერვისი"-ის საკუთრებაში არსებულ მიწის ნაკვეთზე ამფითეატრის და მისი დამხმარე ნაგებობების პროექტის არქიტექტურული ნაწილი.

გამოყენებული (კანონმდებლობა, რეგლამენტები, წესები, სტანდარტები.....)

1. შენობა-ნაგებობის ექსპლუატაციაში მიღების წესისა და პირობების შესახებ“ საქართველოს მთავრობის 2019 წლის 31 მაისის N255 დადგენილება.
2. “მისაწვდომობის ეროვნული სტანდარტები”-ს საქართველოს მთავრობის 2020 წლის 4 დეკემბრის N732 დადგენილება.

ექსპერტი: ბ.ბიბილეიშვილი

საქართველო

თბილისის აპოლონ ქუთათელაძის
სახელობის სახელმწიფო
სამხატვრო აკადემია

ბაკალავრის დიპლომი

TSAA № 000090

არქიტექტურის

ფაკულტეტის 2011 წლის 01 აგვისტოს № 24

გადაწყვეტილებით ბექა ბიბილეიშვილს მიენიჭა

არქიტექტურის

ბაკალავრის აკადემიური ხარისხი

დეკანი Dean ნ. ამაშუკელი / ნოდარ ამაშუკელი / Nodar Amashukeli

რექტორი Rector გ. ბუღაძე / გიორგი ბუღაძე / Giorgi Bughadze

თბილისი TBILISI 07 რიცხვი/ day 02 თვე/month 2012 წელი/year

GEORGIA

**APOLLON KUTATELADZE
TBILISI STATE
ACADEMY OF ART**

BACHELOR'S DIPLOMA

TSAA № 000090

By Decision № 24 (01 August 2011) of the Faculty of

Architecture

Beka Bibileishvili

was awarded the Degree of Bachelor of

Architecture

Seal

REGISTRATION № 598

დამამზადებელი: შპს „პრინტ მასტერი“
დამკვეთი: თბილისის აპოლონ ქუთათელაძის სახელობის
სახელმწიფო სამხატვრო აკადემია
სუს-ს რეგისტრაციის №04-3436

თბილისის აპოლონ ქუთათელაძის სახელობის სახელმწიფო სამხატვრო აკადემია

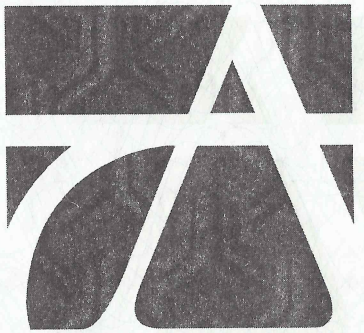

ბაკალავრის

დიპლომი

Georgia

IDENTITY CARD

მოქალაქის პირადობის მოწმობა

საქართველო

GEO



ბარათის No / CARD No

19IC42346

სახელი / FIRST NAME

ბექა

BEKA

გვარი / LAST NAME

ბიბილეიშვილი

BIBILEISHVILI

მოქ. / CIT	სქესი / SEX	პირადი No / PERSONAL No
GEO	მმ / M	61001057323

დაბადების თარიღი DATE OF BIRTH	მოქმედების ვადა DATE OF EXPIRY
20.06.1989	21.09.2030

ხელმოწერა
SIGNATURE

დაბადების ადგილი / PLACE OF BIRTH

ბათუმი

BATUMI

გაცემის თარიღი / DATE OF ISSUE

21.09.2020

გამცემი ორგანო / ISSUING AUTHORITY

იუსტიციის სამინისტრო

MINISTRY OF JUSTICE

დამკვეთი: სრს; დამამზადებელი: MB-IDS 2019

სფს-ს რეგისტრაციის No 26-3184

IDGE019IC42346961001057323<<<<
8906201M3009211GE0<<<<<<<<<<<0
BIBILEISHVILI<<BEKA<<<<<<<<<<<

L.T.D. "Modern architectural group"

445424210

N 2018/10-3

15 ოქტომბერი 2018

ც ნ ო ბ ა

ეძლევა ბექა ბიბილეიშვილს (პნ. 61001057323) მასზედ რომ, 2011 წლის ივნისის თვიდან 2018 წლის ოქტობრის თვემდე ის მუშაობდა კომპანია „Modern architectural group"-ში (სნ.445424210) მთავარი არქიტექტორის თანამდებობაზე, მის მოვალეობებს შეადგენდა, სრული საპროექტო დოკუმენტაციის მომზადება მათ შორის პროექტის სახანძრო უსაფრთხოების ნორმებთან შესაბამისობის ანალიზი და ანალიზის საექსპერტო შეფასება, კომპანიის მიმდინარე პროექტების ზედამხედველობა და დამკვეთებთან ურთიერთობა.

ცნობა ეძლევა უვადოდ დანიშნულებისამებრ წარსადგენად.

შპს. „Moderna Architectural Group"-ის
დირექტორი: ი.კუჭაშვილი
15/10/2018

ქ.ბათუმი, კლდიაშვილის ქუჩა N6

Batumi, Kldiashvili street N6

T: +995 593 752 144 E-mail: mag.office.info@gmail.com

შპს "ვეგა+"
ბათუმი, ფარნავაზმეფის ქ. №162
ტელ. 568 18 83 83
E-MAIL: l.imedadze@mail.ru

"ვეგა+"

445451001

LTD "Vega+"
№162 King Farnavaz st. Batumi
Tel. 568 18 83 83
E-MAIL: l.imedadze@mail.ru

№18/10-1

25 ოქტომბერი 2018 წელი

ც ნ ო ბ ა

ეძლევა ბექა ბიბილეიშვილს (პნ. 61001057323) მასზედ რომ, 2015 წლის მაისის თვიდან 2018 წლის ოქტომბრის თვემდე ის მუშაობდა კომპანია „ვეგა+"-ში (სნ.445451001) მთავარი არქიტექტორის თანამდებობაზე, მის მოვალეობებს შეადგენდა, სრული საპროექტო დოკუმენტაციის მომზადება მათ შორის პროექტის სახანძრო უსაფრთხოების ნორმებთან შესაბამისობის ანალიზი და ანალიზის საექსპერტო შეფასება, კომპანიის მიმდინარე პროექტების მონიტორინგი და ზედამხედველობა და აკრედიტირებულ საექსპერტო კომპანიებთან ურთიერთობა.

ცნობა ეძლევა უვადოდ დანიშნულებისამებრ წარსადგენად.

პატივისცემით: შ.პ.ს. „ვეგა+"_ის დირექტორი: / ლ. იმედაძე

25.10.2018

კუბი CUBE

402102354

N 2022/11-1

28 აპრილი 2022

ც ნ ო ბ ა

ეძლევა ბექა ბიბილეიშვილს (პნ. 61001057323) მასზედ რომ, 03/10/2018-დან დღემდე ის ნამდვილად მუშაობს კომპანია „კუბი“-ში (სნ.402102354) მთავარი არქიტექტორისა და დირექტორის (რაც ასახულია სამეწარმეო რეესტრში) თანამდებობაზე, მის მოვალეობებში შედის, სრული საპროექტო დოკუმენტაციის მომზადება მათ შორის პროექტის სახანძრო უსაფრთხოების ნორმებთან შესაბამისობის ანალიზი და ანალიზის საექსპერტო შეფასება.

შპს. „კუბი“-ს დირექტორი: ბ.ბიბილეიშვილი

ქ.თბილისი, ჭყონდიდელის N103 ბლოკი N5 სართული I N1

tbilisi, chkondideli street N103 building N5 first floor N1

T: +995 558 535 505 E-mail: cuberachinfo@gmail.com

ს ე რ ტ ი ფ ი კ ა ტ ი

№ 2017-127

გადაეცემა

ბექა ბიბილეიშვილს

მასზედ, რომ მან წარმატებით გაიარა შენობა-ნაგებობის უსაფრთხოების წესების კურსი

„შენობა ნაგებობების ინსტიტუტი - საქართველო"

თეიმურაზ ხოლომაშვილი, დირექტორი

დაგეგმარების საფუძველი და მიზნები:

დაგეგმარების საფძველია შპს. "სპორტმშენსერვისი"-თან გაფორმებული ხელშეკრულება რომელიც მიზნად ისახავს ამფითეატრის და მისი დამხმარე ნაგებობების არქიტექტურული ნაწილის N41 დადგენილებასთან შესაბამისობის ანალიზს და ანალიზის ექსპერტიზის ჩატარებას.

მიწის ნაკვეთის მდებარეობის აღწერა:

მიწის ნაკვეთს სამხრეთ დასავლეთისა და სამხრეთ აღმოსავლეთის მხარეს ესაზღვრება სატყეო ზონა ხოლო ჩრდილო-დასავლეთისა და ჩრდილო-აღმოსავლეთის მხრიდან ესაზღვრება კერძო საკუთრებაში არსებული მიწის ნაკვეთები, აბსოლიტური ნიშნულები ზღვის დონიდან მერყეობს 396.41-დან 407.50-მდე

პროექტის შინაარსობრივი აღწერა:

შენობა ფუნქციურად წარმოადგენს ამფითეატრს რომელსაც აქვს ღია სცენა და ორ იარუსიანი სამაყურებლო ტრიბუნები ასევე ამფითეატრის კომლექსის ნაწილია ერთ სართულიან დამხმარე შენობები სხვადასხვა დამხმარე სათავსოებით, გასახდელებით, საშხაპეებით და საპირფარეშოებით, შენობაში შესასვლელად მოწყობილია პანდუსი

პროექტის ძირითადი სტრუქტურული სისტემის აღწერა

შენობის მზის ნაწილს წარმოადგენს რბ. სვეტები და რიგელები რომელიც დაყრდნობილია მონოლითურ რბ. ლენტურ საძირკველზე, შენობის გადახურვის ფილა მოწტობილია რბ. კონსტრუქციით

დაგეგმარებისთვის გამოყენებული კანონმდებლობის აღწერა

საპროექტო შენობის და საპროექტო მიწის ნაკვეთის დაგეგმარებისათვის გამოყენებულია საქართველოს მთავრობის დადგენილება #41, ტექნიკური რეგლამენტი „შენობა-ნაგებობის უსაფრთხოების წესები“

შენობა-ნაგებობის უსაფრთხოების წესებითან შესაბამისობის ანალიზი

გამოყენებული წესები - "შენობა ნაგებობის უსაფრთხოების წესები"

ჩამოთვალეთ შენობა-ნაგებობის დაკავებულობები და აღწერეთ თითოეული გამოყენება ცხრილი 1004.1.2-ის მიხედვით

N	დაკავებულობა	ფართობი მ.კვ	აღწერა	დ.დ.ფ	სართული
1	სწ-1	20.86	სათავსო	46.5	მიწისქვეშა სართ. +0.25 ნიშ.
2	სწ-1	12.31	სამეურნეო ოთახი	46.5	მიწისპირა სართ. +0.25 ნიშ.
3	სწ-1	19.63	სათავსო	46.5	მიწისქვეშა სართ. +0.25 ნიშ.
4	სწ-1	14.46	სათავსო	46.5	მიწისპირა სართ. +0.25 ნიშ.
5	თვ-1	39.22	გამოსაცვლელი ოთახი	ფიქს.	მიწისქვეშა სართ. +0.25 ნიშ.
6	თვ-1	40.29	გამოსაცვლელი ოთახი	ფიქს.	მიწისპირა სართ. +0.25 ნიშ.
7	თვ-1	113.05	ღია სცენა	0.7	მიწისქვეშა სართ. +0.60 ნიშ.
8	თვ-1	59.14	ღია ტრიბუნა	0.7	მიწისპირა. +0.22/+2.90 ნიშ.
9	თვ-1	59.14	ღია ტრიბუნა	0.7	მიწისქვეშა. +2.90/+5.30 ნიშ.
10	თვ-1	99.93	ღია ტრიბუნა	0.7	მიწისპირა სართ. +0.25 ნიშ.
11	სქ	41.76	საპრეოქციო ოთახი	9.3	მიწისქვეშა სართ. +5.30 ნიშ.
12	სქ	105.04	ვესტიბული	9.3	მიწისპირა სართ. +0.25 ნიშ.
13	სქ	47.30	ჰოლი	9.3	მიწისქვეშა სართ. +0.25 ნიშ.

შენობის კონსტრუქციის ტიპი ცხრილი 503-ის მიხედვით

განსაზღვრეთ კონსტრუქციის ტიპი არსებული შენობისთვის მაგ: II-A, II-B, V-A, V-B	
განსაზღვრეთ კონსტრუქციის ტიპი ახალი შენობისთვის მაგ: II-A, II-B, V-A, V-B	**V-B** მიწის ზემოთ 1 სრული სართული, მიწის ქვემოთ 0
შერეული კონსტრუქციის შემთხვევაში მიუთითეთ ტიპები რომლებიც გამოყენებული იქნება, განსაზღვრეთ ტიპები და მათი მდებარეობა	

სახურავის მინიმალური ბურულის კლასიფიკაცია კონსტრუქციული ტიპისთვის ცხრილი 1505.1ა-ს მიხედვით

კონსტრუქციის ტიპი	დასაშვები კლასი	შეთავაზებული კლასი
V-B	C	A

სიმაღლის შეზღუდვები ცხრილი 503-ის მიხედვით		
დაკავებულობები	**დასაშვები სართულიანობა**	**შეთავაზებული სართულიანობა**
სწ-1	1	**1** (+0.25; ნიშ.)
თვ-1	1	1 (+0.60/+5.30 ნიშ.)
სქ	2	1 (+0.25 ნიშ.)
	დასაშვები სიმაღლე (მ)	**შემოთავაზებული სიმაღლე (მ)**
საერთო სიმაღლე	12.2	4.6

მოთხოვნის ჩამონათვალი	**დასაშვები**	**შემოთავაზებული**
მიწის ზემოთ სართულების რაოდენობა	-	**1** (+0.25/+5.30 ნიშ.)
მიწის ქვემოთ სართულების რაოდენობა	-	**0**
დაკავებულობა სულ	-	**532** (-3.20-**3**;0.00/-1.6-**17**;+3.30-**12**; +6.60-**11**;+9.90-**9**)

ფართობის შეზღუდვები ცხრილი 503-ის მიხედვით		
დაკავებულობები	**დასაშვები ფართობი**	**შეთავაზებული ფართობი**
სასაწყობე ჯგუფი სწ-1	840	**67.26** მ.კვ (ნიშ. +0.25)
თავშეყრის ჯგუფი თვ-1	510	**410.77** მ.კვ (ნიშ. +0.60/+5.30)
საქმიანი ჯგუფი სქ	840	**194.10 მ.კვ** (ნიშ. +0.25)
დაკ. იატაკის საერთო ფართობი	672.13 მ.კვ	
იატაკების რაოდენობა	1 მიწისზედა ნიშ.(+0.25/+5.30)	
შენობის საერთო ფართობი	710.50 მ.კვ	

გარე კედლების ცეცხლმედეგობისა და ღიობებისადმი მოთხოვნები ცხრილი 602-ის და 705.8-ის მიხედვით									
გარე კედელი (ღერძები)	ხანძარსაწინააღმდეგო მანძილი (მეტრი)	ცეცხლმედეგობის ხარისხი (სთ)		კედლის ღიობების ფართობი(ღიობის %)					
		მოთხოვნილი (სთ)	გათვალისწინებული (სთ)	დასაშვები			გათვალისწინებული		
				დაუცველი, სამხეების გარეშე	დაუცველი, სამხეებით	დაცული	დაუცველი, სამხეების გარეშე	დაუცველი, სამხეებით	დაცული
ძირითადი შენობა ნიშ. +0.25									
1-10	X>9	0	3	შეუზღ.	შეუზღ.	შეუზღ.	40%		
გ-ა	X>9	0	3	შეუზღ.	შეუზღ.	შეუზღ.	10%		
10-1	X>9	0	3	შეუზღ.	შეუზღ.	შეუზღ.	40%		
ა-გ	X>9	0	3	შეუზღ.	შეუზღ.	შეუზღ.	0%		
საპროექციო შენობა ნიშ. +5.30									
1-6	X>9	0	3	შეუზღ.	შეუზღ.	შეუზღ.	20%		
ა-ბ	7.69	0	3	70%	შეუზღ.	შეუზღ.	0%		
6-1	X>9	0	3	შეუზღ.	შეუზღ.	შეუზღ.	0%		
ბ-ა	8.22	0	3	70%	შეუზღ.	შეუზღ.	0%		
601 ცხრილის შესაბამისად V-B ტიპის კონსტრუქციისათვის მისი ძირითადი სტრუქტურული ჩარჩოს, იატაკისა და ძრითადი ნაწილების ცეცხლმედეგობარ მოეთხოვება									

ხანძრისაგან დაცვის სისტემებისადმი მოთხოვნები							
დაკავებულობები, სივრცეები, გასასვლელი საშუალებები	ავტოსამსხეფი სისტემა	ავტერნატიული ავტომატური ცეცხლმაქრობი სისტემები	სახანძრო განგაშისა და ცეცხლაღმოჩენი სისტემები	სახანძრო მილდგარების სისტემები	კვამლის საკონტროლო სისტემები	ხელის ცეცხლმაქრები	საევარიო განგაშის სისტემები
სასაწყობე ჯგუფი სწ-1	-	-	კი	-	-	-	-
თავშეყრის ჯგუფი თვ-1	-	-	კი	-	-	-	-
საქმიანი ჯგუფი სქ	-	-	კი	-	-	კი	-
სახანძრო სამაშველო სამსახურის მიერ გამოყენებული მისაერთებლები					კი		
სახანძრო ტუმბოები და წყლის რეზერვუარი					-		

დაკავებულობის დატვირთვის და გასასვლელების განსაზღვრა თითოეულ სართულზე 1005.3.1; 1009.4; 1015.1; 1018 და 1021.2 ცხრილების მიხედვით									
სართულები	დაკავებულობა და დაკავებულობის დატვირთვის ჯამური მაჩვენებელი	მოთხოვნილი გასასვლელების/გასასვლელთან მისადგომის რაოდენობა	გათვალისწინებული გასასვლელების/გასასვლელთან მისადგომის რაოდენობა	გასასვლელი საშუალებების სიგანე					
				გზა-კიბეები (7.6მმ)		დერეფანი (5.1მმ)		გასასვლელი გზა-კარი (5.1მმ)	
				მოთხოვნილი	გათვალისწინებული	მოთხოვნილი	გათვალისწინებული	მოთხოვნილი	გათვალისწინებული
მიწისპირა სართული +0.25/+5.30 ნიშ.	**532** (სწ-1-3 თვ-1-505 სქ-23)	**2** (გზა-კარი)	**2** (გზა-კარი)	1.2	2	1.5	1.5	0.82 მ.	0.82 მ.

წყალსადენი სისტემების ფიქსირებულო მოწყობილებების რაოდენობა ცხრილი 1602.1-ის მიხედვით													
სართულები	დაკავებულობა და დაკავებულობის დატვირთვის ჯამური მაჩვენებელი	ფიქსირებული მოწყობილოებები											
		უნიტაზი		ტუალეტის ხელსაბანი		ბაზანა შხაპი		სასმელი წყლის ფონტანი		სამომსახურეო ნიჟარა		სამზარეულოს ნიჟარა	
		მოთხოვნილი	გათვალისწინებული	მოთხოვნილი	გათვალისწინებული	მოთხოვნილი	გათვალისწინებული	მოთხოვნილი	გათვალისწინებული	მოთხოვნილი	გათვალისწინებული	მოთხოვნილი	გათვალისწინებული
მიწისპირა სართული +0.25/+5.30 ნიშ.	**532** (სწ-1-3 თვ-1-505 სქ-23)	12	16	3	16	1	8	1	1	1	1	1	1

განიავებისადმი მოთხოვნები ცხრილი 1203.4-ის მიხედვით		
დაკავებულობები, სივრცეები, გასასვლელი საშუალებები	ბუნებრივი განიავება	ხელოვნური განიავება
სასაწყობე ჯგუფი სწ-1	კი (ყველა დაკავებული ფართისთვის)	კი (ყველა ოთახისთვის)
თავშეყტის ჯგუფი თვ-1	კი (ყველა დაკავებული ფართისთვის)	კი (ყველა ოთახისთვის)
საქმინაი ჯგუფი სქ	კი (ყველა დაკავებული ფართისთვის)	კი (ყველა ოთახისთვის)

პირობითი აღნიშვნები

	გასასვლელი		სითბური დეტექტორი
	ხელის ცეცხმაქრი		კვამლის აღმომჩენი დეტექტორი
	სახანძრო მილდბარი		სპრინგლერი
	საბანგებო ხმოვანი განგაშის საკომუნიკაციო სისტემა		მისაწვდომი სავალი გეზი
	სახანძრო განგაშის ხელით სამართავი კოლოფი		გასასვლელამდე მისადგომი მანძილი
	სახანძრო-სამაშველო სამსახურის მიერ გამოსაყენებელი მისაერთებელი ჰიდრანტი		სახანძრო შლანგის აღმნიშვნელი
	ავტოპარკინგი		2 საათიანი ცეცხლმედეგობის კედელი
	შშმ პირთა სასარგებლო ადგილების აღნიშვნა		3 საათიანი ცეცხლმედეგობის კედელი
	შენობის გარე ხანძარ-საწინააღმდეგო ჰიდრანტი		ავარიული სანათი
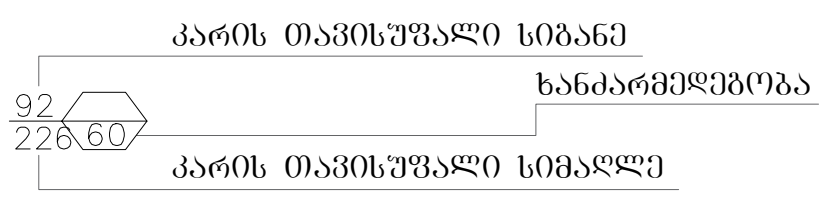		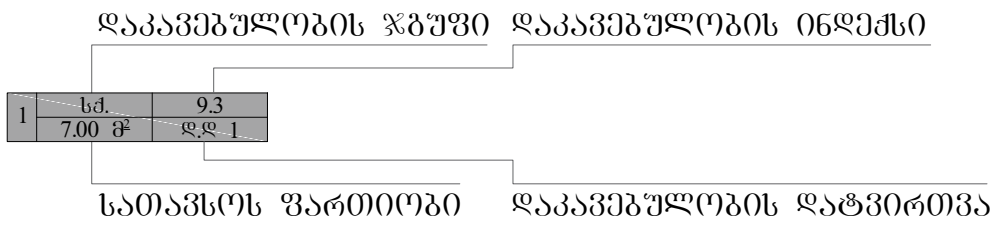	
	ნუმერაციის ნიშანი		საკადასტრო საზღვარი
	ჭრილის ხაზი		დიაფრაგმა

დაკავებულობის ჯგუფების აღნიშვნები

დაკავებულობის ჯგუფები	დაკავებულობის ჯგუფის აღნიშვნა	ფერის კოდი	დაშტრიხვა/HATCH	ხაზის სისქე/LINE THICKNESS	დაშტრიხვის მასშტაბი/HATCH SCALE	დაშტრიხვის კუთხე/HATCH ANGLE
თავშეყრის ჯგუფი (თჯ)		RGB (34,139,34)	ANSI31	0.05 მმ	40	0
საქმიანი ჯგუფი (სქ)		RGB (79,12,187)	ANSI31	0.05 მმ	40	0
საგანმანათლებლო ჯგუფი - (სგ)		RGB (245,99,20)	ANSI31	0.05 მმ	40	0
სამრეწველო ჯგუფი (სმ)		RGB (160,32,240)	ANSI31	0.05 მმ	40	0
დიდი საფრთხის შემცველი ჯგუფი - (დსშ)		RGB (94,8,58)	ANSI31	0.05 მმ	40	0
დაწესებულებითი ჯგუფი (დწ)		RGB (0,0,255)	ANSI31	0.05 მმ	40	0
სავაჭრო ჯგუფი (სვ)		RGB (255,0,0)	ANSI31	0.05 მმ	40	0
საცხოვრებელი ჯგუფი (სვ)		RGB (255,255,0)	ANSI31	0.05 მმ	40	0
სასაწყობო ჯგუფი (სწ)		RGB (136,135,134)	ANSI31	0.05 მმ	40	0
დამხმარე ჯგუფი (დს)		RGB (57,57,56)	ANSI31	0.05 მმ	40	0

შენიშვნა:

დაკავებულობის აღნიშვნის დაშტრიხვა, ხაზის სისქე, დაშტრიხვის მასშტაბი და დაშტრიხვის კუთხე მორგებულია AutoCAD - ის სახაზავ პროგრამისთვის, სხვა სახაზავი პროგრამის გამოყენების შემთხვევაში, დაშტრიხვის ტიპი, ხაზის სისქე, მასშტაბი და კუთხე უნდა იყოს აღნიშნულთან მაქსიმალურად მიახლოებული, ხოლო დაკავებულობის ფერი სხვა სახაზავი პროგრამების შემთხვევაშიც უნდა იყოს მოცემული კოდების მიხედვით.

მიწისპირა სართულის დაჯავებულობის გეგმა ნიშ. (+0.25) მ. 1:200

1	სწ-1.	46.5	
	20.86 მ²	დ.დ. 1	
2	სწ-1.	46.5	
	12.31 მ²	დ.დ. 1	
3	სწ-1.	46.5	
	19.63 მ²	დ.დ. 1	
4	სწ-1.	46.5	
	14.46 მ²	დ.დ. 1	
5	თვ-1	ფიქს.	
	39.22 მ²	დ.დ. 15	
6	თვ-1	ფიქს.	
	40.29 მ²	დ.დ. 15	
7	თვ-1	1.4	
	113.05 მ²	დ.დ. 81	
8	თვ-1	0.7	
	59.14 მ²	დ.დ. 85	
9	თვ-1	0.7	
	59.14 მ²	დ.დ. 85	
10	თვ-1	0.7	
	99.93 მ²	დ.დ. 143	
11	სძ.	9.3	
	41.76 მ²	დ.დ. 5	
12	სძ.	9.3	
	105.04 მ²	დ.დ. 12	
13	სძ.	9.3	
	47.30 მ²	დ.დ. 12	

დაკავებულება	დაკავებულების დატვირთვის ფაქტორი	დაკავებულების დატვირთვა	მოთხოვნილი გზა-კარი რაოდენობა/სიგანე		გათვალისწინებული გზა-კარი რაოდენობა/სიგანე	
სწ-1	46.5	3	1	0.82	1	0.82
თვ-1	ფიქს. / 0.7	505	2	0.82	2	0.82
სძ	9.3	23	2	0.82	2	0.82

სპეციალური სამშენებლო სამსახურისთვის გამოსაყენებელი ქვლების ტიპის მიერთანები Φ10მმ. ბალზე მიერთებული

პირობითი აღნიშვნები

- თავშესწრების აღგილი
- გასასვლელი
- ხანძრის ცეცხლსაქრობი
- სახანძრო მილსადენი
- სახანძრო ხელსაწყო განაგების საკომუნიკაციო სისტემა
- სახანძრო განაგების ხელით სამართავი კრილობი
- სახანძრო-სასაუნძველო სამსახურის მიერ გამოსაყენებელი მისასვლელი კიბოსანები
- სარეზერვო
- სითბური დეტექტორი
- კვამლის აღმომჩენი დეტექტორი
- პარკირების ადგილი
- შშმ პირთა სპეციალური აღჭურვილობის განთავსება
- ევაკუაციის მიმართულება (ორმაგობით)
- მისასვლელი საავარიო გზა
- გასასვლელამდე მისასვლელი მანძილი
- სახანძრო შეკვანის აღმნიშვნელი
- 3 საათიანი ცეცხლმედეგობის კედელი
- 2 საათიანი ცეცხლმედეგობის კედელი
- დაკანტებულობის ზედაპირი / დაკანტებულობის ნიშნული
- სამუშაოს შესრულება / დაკანტებულობის დაფარვისა
- ქანის ოპტიმალური სიმაღლე / სანაპირდებისა
- ქანის ოპტიმალური სიგანე
- 75.25 მ² შესაღები ფართობი კონტურის
- დაკანტებულობის ზედაპირი თავშესწრების : თვ-4
- დაკანტებულობის ზედაპირი სავალის : სძ
- ნაგებობების ნომერი
- ჭიშკრის ბაზი
- სატრანსპორტო ხაზვასაზი
- ღობის შახტა
- ღობაშიგანა

თბილისი 2023		

დამკვეთი

შპს. "სპორტმშენსერვისი"

პრ. ავტორი	დ. აბულაძე	

პროექტის სახელწოდება

შპს. "სპორტმშენსერვისი"-ს ბალანსზე არსებული ტერიტორიის ჯეთილმოწყობა

მის: ქ. თბილისი, გიორგი გურამიშვილის ქუჩა №10 (ს.კ. 01.18.09.003.031)

თანამდებობა	გვარი	ხელმოწერა
შეასრულა	დ. გოგიტიძე	
მაშტაბი	1:200	
თარიღი	14.07.2023	
სტადია		ფურცლები
არქიტექტურული პროექტი		

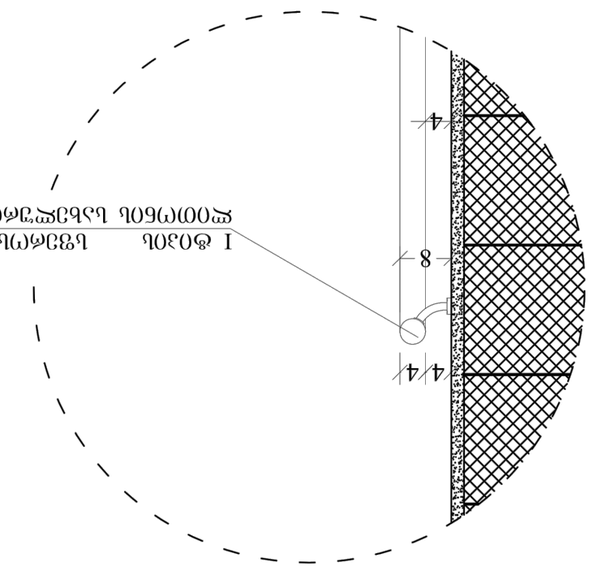

б=1:10

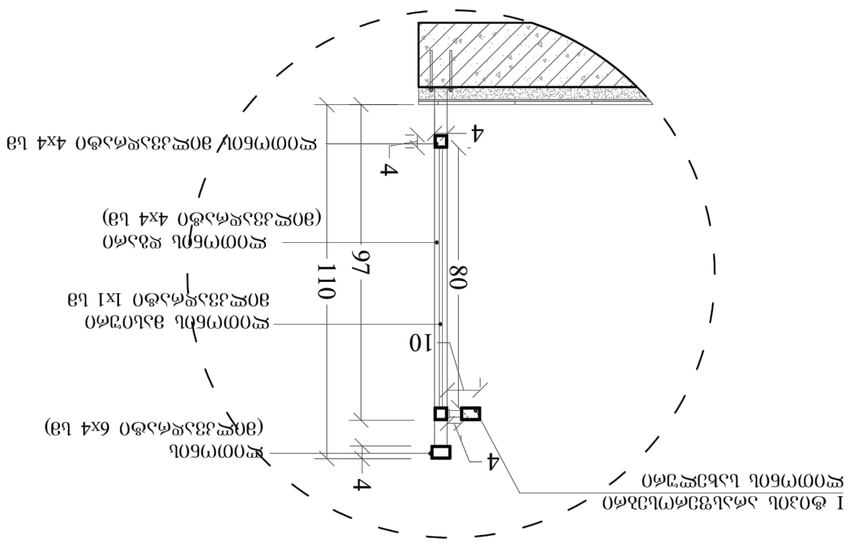

эмъзжлемл ф33ъбл9 д. 1:20

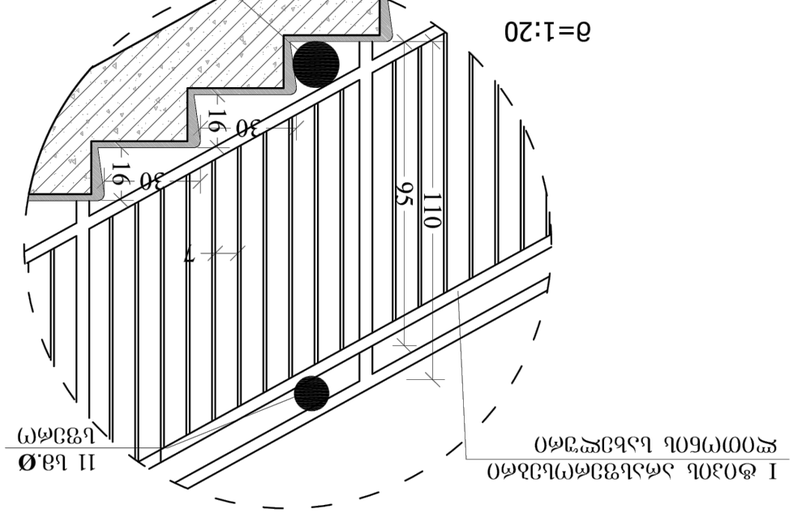

б=1:20

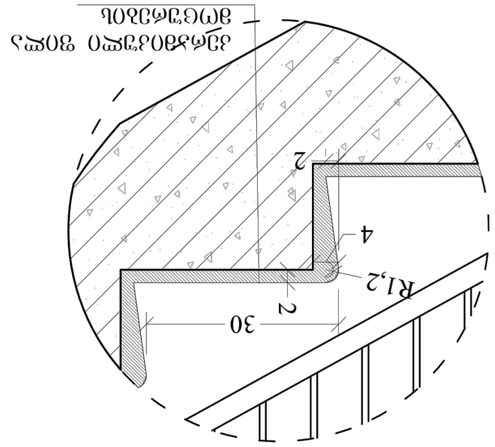

э 1:10

ьэ3лем)лъ ьлъбзем'лемо	
ем0лмбл ьлъбзем'лемо	

მიწისპირა სართულის მოსაწვდომობის გეგმა ნიშ. (+0.25)
მ. 1:200

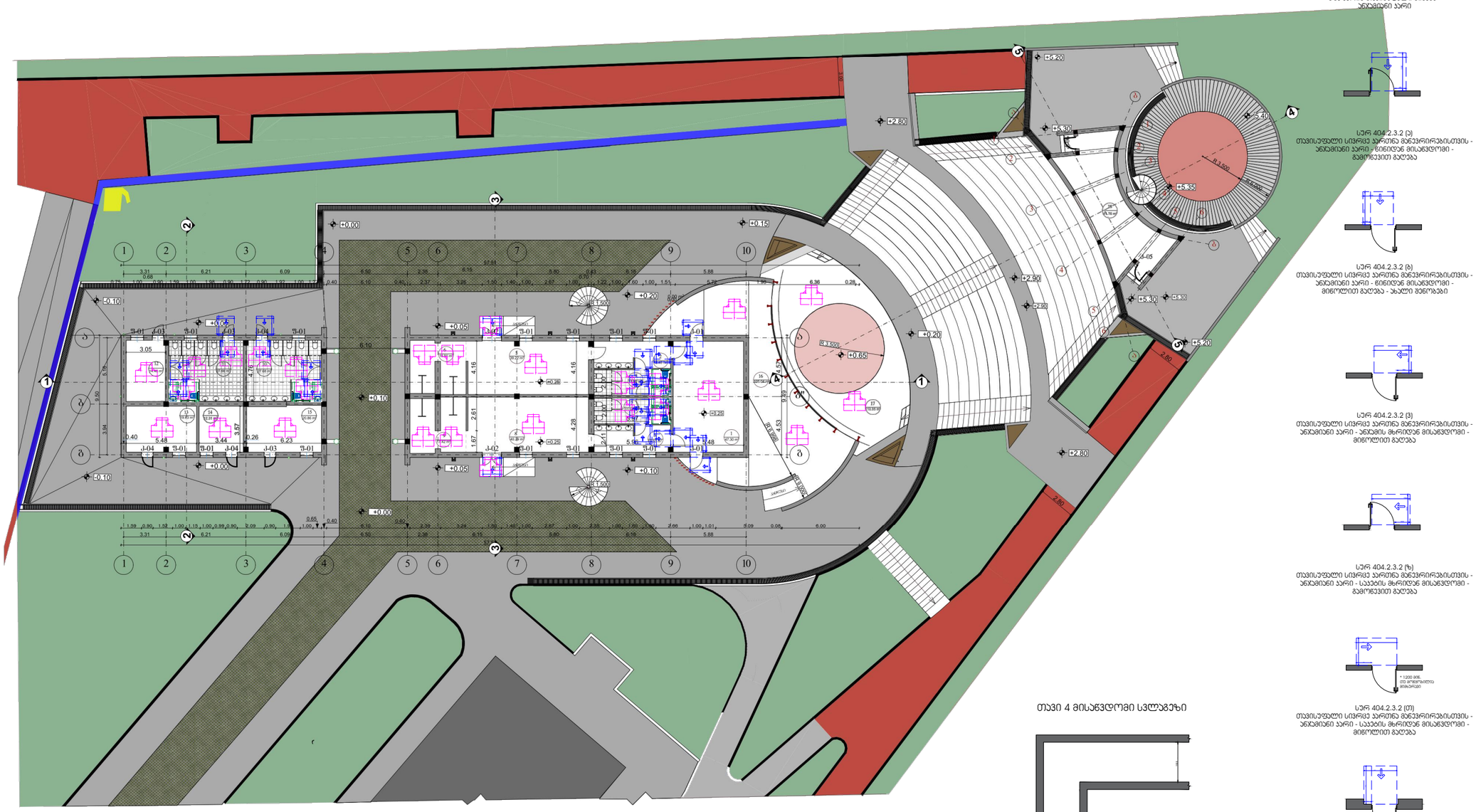

თავისუფალი მისაწვდომი სვლაგეზი

თავი 4 მისაწვდომი სვლაგეზი

სარ 403.5.3.1 (დ)
თავისუფალი სიგანე 90 გრადუსიანი ბრუნის შემთხვევაში - ახალი შენობები - ვარიანტი 4

სარ 404.3.2.1 (ა)
თ-ის ფორმის მოსატრიალებელი სივრცე
ახალი მშენობა-ნაგებობებისთვის - ვარიანტი 1

სარ 404.2.2 (ბ)
გზა კარის თავისუფალი სიგანე - ანაკრძალი კარი

სარ 404.2.3.2 (ბ)
თავისუფალი სივრცე კართან მანევრირებისთვის - ანაკრძალი კარი - ნინიდან მისაწვდომი - გამოწევით გაღება

სარ 404.2.3.2 (ბ)
თავისუფალი სივრცე კართან მანევრირებისთვის - ანაკრძალი კარი - ნინიდან მისაწვდომი - მიწოლით გაღება - ახალი შენობები

სარ 404.2.3.2 (გ)
თავისუფალი სივრცე კართან მანევრირებისთვის - ანაკრძალი კარი - სავების მხრიდან მისაწვდომი - მიწოლით გაღება

სარ 404.2.3.2 (ზ)
თავისუფალი სივრცე კართან მანევრირებისთვის - ანაკრძალი კარი - სავების მხრიდან მისაწვდომი - გამოწევით გაღება

სარ 404.2.3.2 (თ)
თავისუფალი სივრცე კართან მანევრირებისთვის - ანაკრძალი კარი - სავების მხრიდან მისაწვდომი - მიწოლით გაღება

სარ 404.2.3.5 (ბ)
ნიშაში მოწყობილი კარი და ჭიშკარი - ახალი შენობები - მიწოლით გაღება - კარს აქვს შემჭერებელიც და სავებიც

თბილისი 2023		
პირობითი აღნიშვნები		
დამკვეთი		
შპს. "სპორტმშენსერვისი"		
არ. ავტორი	დ. აბულაძე	
პროექტის სახელწოდება		
შპს. "სპორტმშენსერვისი"-ს ბალანსზე არსებული ტერიტორიის კეთილმოწყობა მის: ქ. თბილისი, გიორგი გურამიშვილის ქუჩა №10 (ს.კ. 01.18.09.003.031)		
თანამდებობა	გვარი	ხელმოწერა
შეასრულა	დ. გოგიტიძე	
მაშტაბი	1:200	
თარიღი	14.07.2023	
სტადია		ფურცლები
არქიტექტურული პროექტი		

მიწისპირა სართულის მოსაწვდომობის გეგმა ნიშ. (+0.25) მ. 1:200

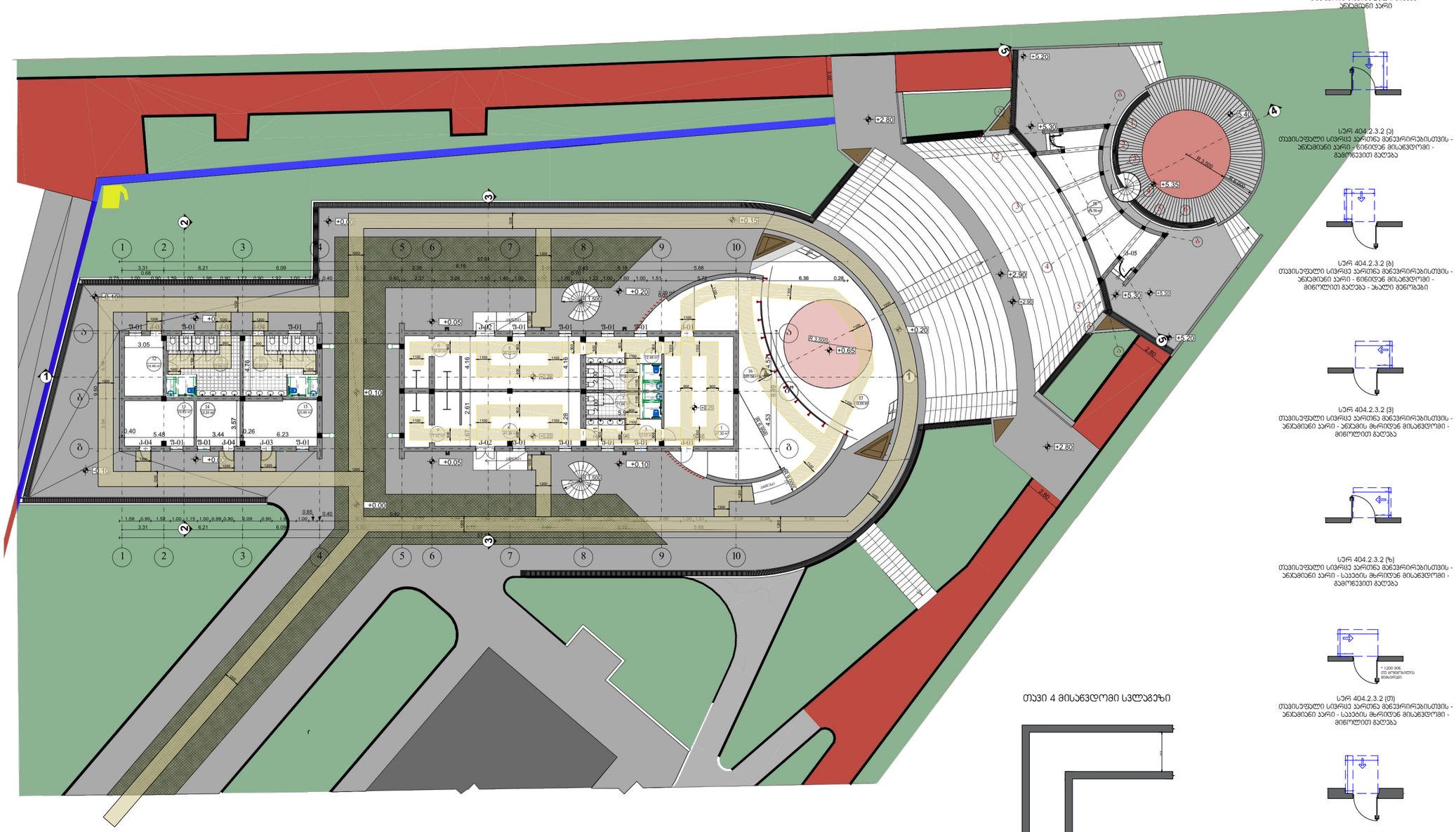

თავისუფალი მისაწვდომი სვლაგეზი

თავი 4 მისაწვდომი სვლაგეზი

სარ 403.5.3.1 (დ)
თავისუფალი სიგანე 90 გრადუსიანი ბრუნის შემთხვევაში - ახალი შენობები - ვარიანტი 4



სარ 404.3.2.1 (ა)
თ-ის ფორმის მოსატრიალებელი სივრცე ახალი მშენობა-ნაგებობებისთვის - ვარიანტი 1

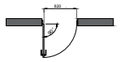

სარ 404.2.2 (ბ)
გზა კარის თავისუფალი სიგანე - ანაკრძალი კარი

სარ 404.2.3.2 (ბ)
თავისუფალი სივრცე კართან მანევრირებისთვის - ანაკრძალი კარი - ნინიდან მისაწვდომი - გამოწევით გაღება

სარ 404.2.3.2 (გ)
თავისუფალი სივრცე კართან მანევრირებისთვის - ანაკრძალი კარი - ნინიდან მისაწვდომი - მიწოლით გაღება - ახალი შენობები

სარ 404.2.3.2 (ვ)
თავისუფალი სივრცე კართან მანევრირებისთვის - ანაკრძალი კარი - ანაკრძის მხრიდან მისაწვდომი - მიწოლით გაღება

სარ 404.2.3.2 (ზ)
თავისუფალი სივრცე კართან მანევრირებისთვის - ანაკრძალი კარი - სავალის მხრიდან მისაწვდომი - გამოწევით გაღება

სარ 404.2.3.2 (თ)
თავისუფალი სივრცე კართან მანევრირებისთვის - ანაკრძალი კარი - სავალის მხრიდან მისაწვდომი - მიწოლით გაღება

სარ 404.2.3.5 (ბ)
ნიშაში მოწყობილი კარი ღია ჭიშკარი - ახალი მშენობები - მიწოლით გაღება - კარს აქვს შეჩერებელიც და საკეტიც

თბილისი 2023	

პირობითი აღნიშვნები

დამკვეთი

შპს. "სპორტმშენსერვისი"

არ. არქიტექტორი	დ. აბულაძე	

პროექტის სახელწოდება

შპს. "სპორტმშენსერვისი"-ს ბალანსზე არსებული ტერიტორიის კეთილმოწყობა

მის: ქ. თბილისი, გიორგი გურამიშვილის ქუჩა №10
(ს.კ. 01.18.09.003.031)

თანამდებობა	გვარი	ხელმოწერა
შესრულა	დ. გოგიბიძე	
მაშტაბი	1:200	
თარიღი	14.07.2023	
სტადია		ფურცლები
არქიტექტურული პროექტი		

მისაწვდომი ტუალეტი +0.00 ნიშნულზე

თავისუფალი სივრცე ფეხის ფალანგისთვის

ვარიანტი 1

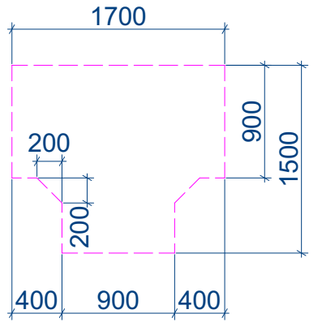

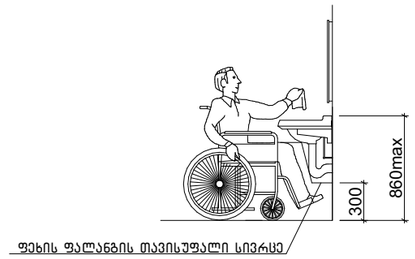

ხელსაბანის მდებარეობა

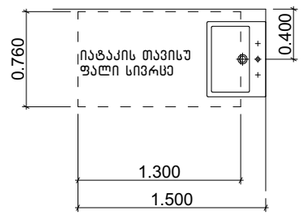

აბაზანის კაბინაზე მიწვდომა

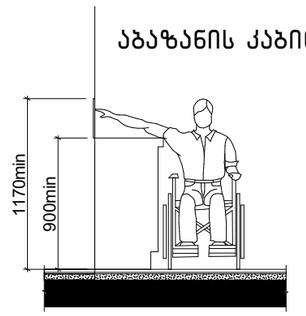

604.7.1 (ა) დისპენსერის მდებარეობა გამოშვერილი დისპენსერი

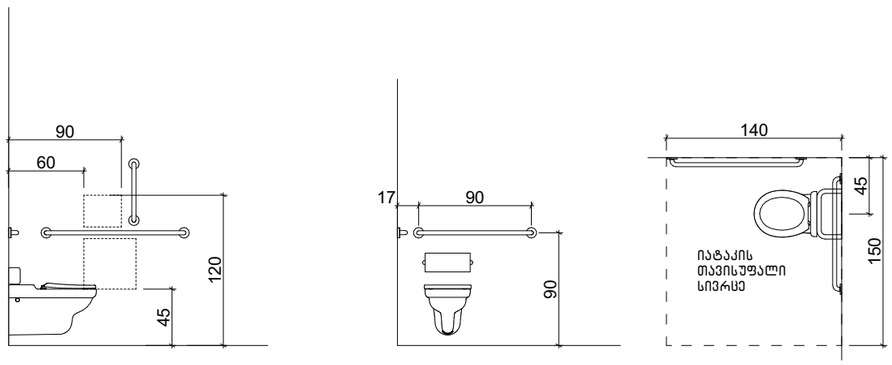

608.2.1.1 (ა) ეტლის შესაგორებელი საშხაპის არმქონე ნაკვეთურის თავისუფალი სივრცე

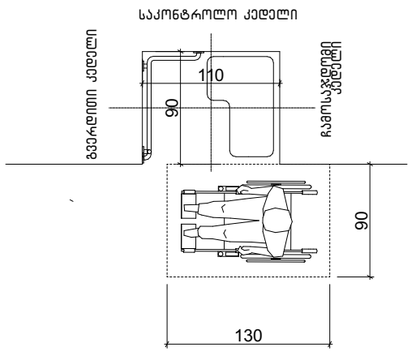

608.3.1 (ა) ხელმოსაჭიდი ეტლის შესაგორებელ საშხაპის არმქონე ნაკვეთურში –

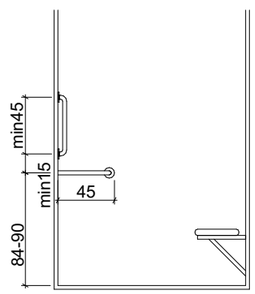

საპროექტო შენობაში გამოყენებული თავისუფალი სივრცეები კართან მანევრირებისთვის მ 1:50

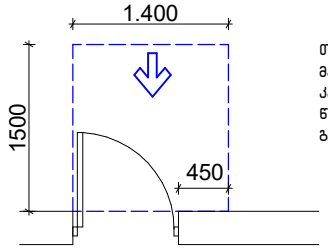

თავისუფალი სივრცე კართან მანევრირებისთვის – ანჯამიანი კარი
წინიდან მისაწვდომი – გამოწევით გაღება

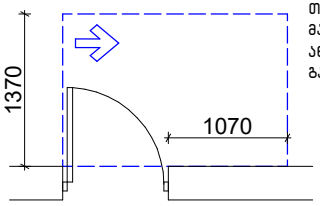

თავისუფალი სივრცე კართან მანევრირებისთვის – ანჯამიანი კარი
ანჯამის მხრიდან მისაწვდომი – გამოწევით გაღება

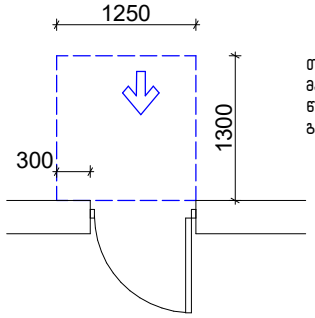

თავისუფალი სივრცე კართან მანევრირებისთვის – ანჯამიანი კარი
წინიდან მისაწვდომი – მიწოლით გაღება

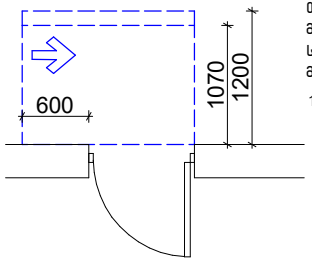

თავისუფალი სივრცე კართან მანევრირებისთვის – ანჯამიანი კარი
საკეტის მხრიდან მისაწვდომი – მიწოლით გაღება

120 მინ. თუ მოწყობილია მიმახურავი

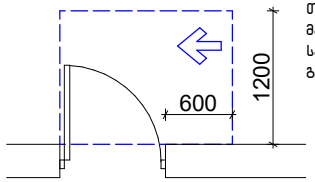

თავისუფალი სივრცე კართან მანევრირებისთვის – ანჯამიანი კარი
საკეტის მხრიდან მისაწვდომი – გამოწევით გაღება

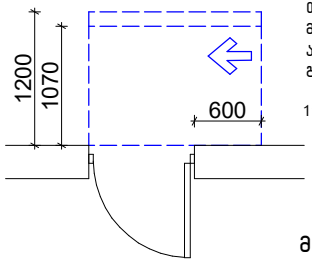

თავისუფალი სივრცე კართან მანევრირებისთვის – ანჯამიანი კარი
ანჯამის მხრიდან მისაწვდომი – მიწოლით გაღება

120 მინ. თუ მოწყობილია მიმახურავი

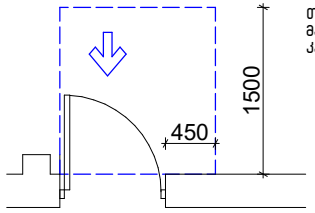

თავისუფალი სივრცე კართან მანევრირებისთვის-ნიშებში მოწყობილი კარი და ჭიშკარი-გამოწევით გაღება

მოსატრიალებელი სივრცეები

ვარიანტი 4

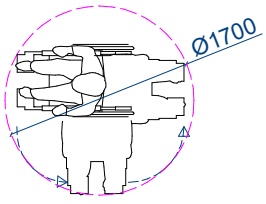

ვარიანტი 1

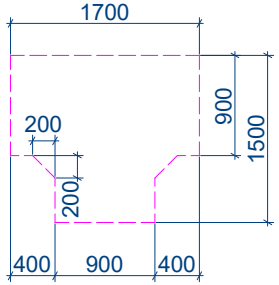

ვარიანტი 2

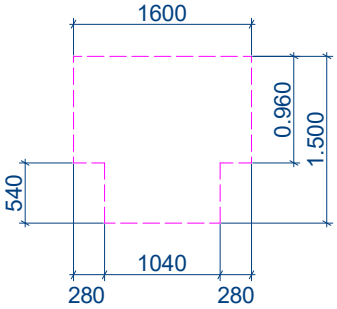

ვარიანტი 3

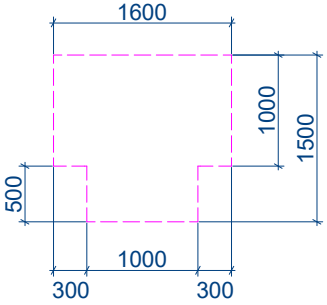

წერილის ნომერი: **18-01231952552**
თარიღი: **14/07/2023**

ადრესატი: ქალაქ თბილისის მუნიციპალიტეტის სსიპ ქალაქ თბილისის მუნიციპალიტეტის არქიტექტურის სამსახური
მისამართი: შარტავას 7

ზოგადი ინფორმაცია	
წერილის ნომერი:	N60-01231913589
წერილის თარიღი:	10 ივლისი, 2023
განმცხადებელი:	ლიანა ერაძე
განაცხადის N	AR1973661
მისამართი	01.18.09.003.031
საგადასტრო კოდ(ებ)ი:	ქ. თბილისი, გიორგი გურამიშვილის ქუჩა N10
ფუნქციური დანიშნულება; კლასი:	კინო - თეატრი III კლასი (სავარაუდო კლასი)
ნომენკლატურა/მოთხოვნის შინაარსი:	მიწის ნაკვეთის სამშენებლოდ გამოყენების პირობების დადგენა
მიწის ნაკვეთის მესაკუთრე(ები)	შპს ,,სპორტმშენსერვისი“ (ს/ნ: 204878542)
არსებული ფუნქციური ზონა(ები):	სპეციალური ზონა 1 - (სპეცზ-1) სატყეო ზონა (მცირე ნაწილზე ვრცელდება)
არსებული შეზღუდვები	--------
წარმოდგენილი დოკუმენტაცია	მწვანე ნარგავების ხარისხობრივ შეფასებაზე გაცემული საექსპერტო დასკვნა ფოტომასალა ტოპო. გეგმა საპროექტო შენობის განთავსების სქემით, მწვანე ნარგავების დატანით ნუმერაციის მიხედვით, საპროექტო შენობასა და მწვანე ნარგავებს შორის მანძილების აღნიშვნით განმცხადებლის წერილობითი ინფორმაცია სამშენებლო სამუშაოებში ხელისშემშლელი ნარგავების შესახებ
დასკვნა: დადებითი	

საკითხის აღწერა

მიწის ნაკვეთის სამშენებლოდ გამოყენების პირობების დადგენის ეტაპზე სამსახურის პოზიციის დაფიქსირება მწვანე ნარგავებთან დაკავშირებით

სამართლებრივი დასაბუთება

სამსახურმა იხელმძღვანელა შემდეგი სამართლებრივი საფუძვლებით: საქართველოს ორგანული კანონის ,,ადგილობრივი თვითმმართველობის კოდექსის“ მე-16 მუხლის მე-2 ნაწილის ,,გ“ ქვეპუნქტი; საქართველოს ზოგადი ადმინისტრაციული კოდექსის 83-ე მუხლი; საქართველოს კანონის ,,საქართველოს სივრცის დაგეგმარების, არქიტექტურული და სამშენებლო საქმიანობის კოდექსის“ 109-ე მუხლის მე-2 ნაწილი; საქართველოს კანონის „ქ. თბილისის საზღვრებში და მიმდებარე ტერიტორიაზე არსებული მწვანე ნარგავებისა და სახელმწიფო ტყის განსაკუთრებული დაცვის შესახებ“ (შემდგომში ,,კანონი“) მე-5 მუხლის მე-2 პუნქტის (ცხრილი N1-ის), კანონის მე-6 მუხლის მე-6 პუნქტის ,,გ“ პუნქტი, კანონის მე-7 მუხლის მე-5 პუნქტი; საქართველოს მთავრობის 2019 წლის 31 მაისის დადგენილებით №255 დამტკიცებული „მშენებლობის ნებართვის გაცემისა და შენობა-ნაგებობის ექსპლუატაციაში მიღების წესისა და პირობების შესახებ“ (შემდგომში ,,დადგენილება“) მე-3 მუხლის მე-2 პუნქტის „ო“ ქვეპუნქტი, დადგენილების მე-8 მუხლის მე-2 პუნქტის ,,ბ.ზ“ ქვეპუნქტი; დადგენილების მე-9 მუხლის პირველი პუნქტის „ი“, „კ“ ქვეპუნქტები; ქალაქ თბილისის მუნიციპალიტეტის საკრებულოს 2018 წლის 16 იანვრის დადგენილებით №10-11 დამტკიცებული ,,ქალაქ თბილისის მუნიციპალიტეტის მერიის გარემოს დაცვის საქალაქო სამსახურის დებულების“ მე-5 მუხლის მე-3 პუნქტი; ქალაქ თბილისის მუნიციპალიტეტის საკრებულოს 2022 წლის 11 ივნისის დადგენილებით N11-58 დამტკიცებული ,,ქ. თბილისის მუნიციპალიტეტის ტერიტორიაზე მწვანე ნარგავების დაცვის, მოვლისა და აღდგენის წესის დამტკიცების შესახებ“ (შემდგომში - ,,N11-58 დადგენილება“) დანართი N1-ის, 1-ლი, მე-2 მუხლები, N11-58 დადგენილების მე-3, მე-4 მუხლები; 29-ე მუხლის მე-2, მე-5 პუნქტები, 30-ე მუხლის 1-ლი პუნქტის ,,გ“ ქვეპუნქტი, ამავე მუხლის მე-2, მე-3, მე-4, მე-5, მე-7, მე-8, მე-9 პუნქტები; N11-58 დადგენილების 31-ე, 34-ე, 39-ე მუხლები; ქ. თბილისის მუნიციპალიტეტის მთავრობის 2018 წლის 8 თებერვლის N05.14.147 განკარგულებით დამტკიცებული პრიორიტეტული ხეების სია, 2017 წლის 24 ივლისის ქ. თბილისის მუნიციპალიტეტის მერიის ეკოლოგიისა და გამწვანების საქალაქო სამსახურის უფროსის ბრძანება ,,ხილ-კენკროვან სახეობათა ხე-მცენარეების ნუსხის დამტკიცების თაობაზე“.

სამსახურის პოზიცია

ვინაიდან განმცხადებლის სამშენებლოდ გამოსაყენებელ ტერიტორიაზე არსებული **31 ძირი ხემყრალი (N101 - 3სმ, N102-1.5სმ, N107-3სმ, N108-4სმ, N109-5სმ, N106-4სმ, N105-4სმ, N104-5სმ, N103-6სმ, N110-4სმ, N111-2სმ, N112-3სმ, N113-2სმ, N120-3სმ, N119-12სმ, N118-8სმ, N115-8სმ, N121 -10სმ, N122 -7სმ, N123 -14სმ, N124-11სმ, N125-11სმ, N126-3სმ, N127-14სმ, N128-13სმ, N129 -9სმ, N130 -2სმ, N131-16სმ, N132-16სმ, N134-12სმ, N133-10სმ)** ხელს უშლის მშენებლობის განხორციელებას და მათი მოჭრით არ დაირღვევა ტერიტორიაზე არსებული ეკოლოგიური წონასწორობა, ასევე, მოსაჭრელი ხეების რაოდენობა არ აღემატება ტერიტორიაზე არსებული მერქნიანი მცენარეების 25%-ს, სამსახური გასცემს მათი **მოჭრის ნებართვას, მას შემდეგ როდესაც განმცხადებელი სამსახურში წარმოადგენს მშენებლობის ნებართვასა და ბიომრავალფეროვნებაზე მიყენებული ზიანისთვის აღდგენითი ღირებულების გადახდის ქვითარს, რომელიც შეადგენს 4224 (ოთხი ათას ორას ოცდაოთხ) ლარს. (საბიუჯეტო შემოსავლების სახაზინო კოდი- #300773292 ბანკის კოდი-TRESGE22).**

წარმოდგენილი დოკუმენტაციის (საექსპერტო დასკვნის, ტოპო. გეგმის) გათვალისწინებით, ვინაიდან მცენარეების გადარგვას ენიჭება უპირატესობა მოჭრასთან მიმართებით, რაც უზრუნველყოფს ტერიტორიაზე არსებული ეკოლოგიური წონასწორობის შენარჩუნებას, ასევე, მცენარეების გადარგვის შესაძლებლობა და გადარგვის შემდგომ გახარების ალბათობა დადასტურებულია ექსპერტის მიერ, სამსახური თანახმაა, სამშენებლო სამუშაოების განხორციელების მიზნით გასცეს **5 ძირი მწვანე ნარგავის** (2 ძირი საპნის ხე (N42-3სმ, N43-2სმ), 2 ძირი იუდას ხე (N117-16სმ, N116-12სმ), 1 ძირი N114 იფანი - 2სმ) **იმავე ტერიტორიაზე გადარგვის ნებართვა მას შემდეგ, როდესაც დაინტერესებული პირი გარემოს დაცვის საქალაქო სამსახურში წარმოადგენს მშენებლობის ნებართვას, გადარგვის საბოლოო ნებართვის მისაღებად.**

ამდენად, სამსახური გასცემს დადებით პოზიციას, მიწის ნაკვეთის სამშენებლოდ გამოყენების პირობების დამტკიცების შესახებ, ზემოაღნიშნული გადაწყვეტილების შესაბამისად, ტერიტორიაზე არსებული ჯანსაღი მცენარეების შენარჩუნების (გარდა, ზეხმელი, ხმობადი, ფაუტი, ასევე ხილ-კენკროვანი სახეობის ნარგავებისა) პირობით.

პროექტის შეთანხმების ეტაპზე გასათვალისწინებელი წინაპირობები

დადგენილების მე-13 მუხლის პირველი პუნქტის „ო“ ქვეპუნქტის საფუძველზე, II, III და IV კლასის

შენობა-ნაგებობის არქიტექტურული პროექტის შეთანხმების ეტაპზე, სსიპ ქალაქ თბილისის მუნიციპალიტეტის არქიტექტურის სამსახურს უნდა წარედგინოს ტერიტორიაზე კ-3 კოეფიციენტის ათვისების გამწვანების პროექტი, რომელიც სხვა მონაცემებთან ერთად აუცილებლად უნდა მოიცავდეს ამ დადგენილების მე-19 მუხლის მე-5 პუნქტის „ა“, „გ“, „დ“, „ე“ და „ვ“ ქვეპუნქტებით გათვალისწინებულ ინფორმაციას, აგრეთვე „ზ“ ქვეპუნქტით განსაზღვრულ, ფოტომონტაჟის სახით ვიზუალურად გამოსახულ გამწვანების პროექტს **(გარდა ინდივიდუალური საცხოვრებელი სახლების, ასევე იმ შენობა/ნაგებობების არქიტექტურული პროექტებისა, რომელთა შეთანხმება მოთხოვნილია მიწის ნაკვეთის იმ ფუნქციურ ზონაში, რომელშიც კ-3 კოეფიციენტი არ არის განსაზღვრული ან ხდება შენობა/ნაგებობის რეკონსტრუქცია)**.

გამწვანების პროექტში განმცხადებელმა უნდა გაითვალისწინოს შემდეგი გარემოებები: შერეული, მაღალპროდუქტიული კორომების ჩამოყალიბება ქალაქის ეკოლოგიური მდგომარეობის გაუმჯობესების სავალდებულო წინაპირობაა; სამსახურს მიზანშეწონილად მიაჩნია პროექტის შეთანხმების ეტაპზე, გამწვანების პროექტის ფარგლებში, ერთი სახეობის მწვანე ნარგავების ნაცვლად, ტერიტორია გამწვანდეს შერეული ტიპის, როგორც წიწვოვანი ისე ფოთლოვანი ნარგავებით.

სამსახური უპირატესობას ანიჭებს მაღალპროდუქტიული კორომების შექმნისა და ეკოლოგიური მდგომარეობის გაუმჯობესების მიზნით, დიდი ვარჯის მქონე ხეების დარგვას ბუჩქებთან და ყვავილებთან მიმართებით.

დასარგავი მცენარის სახეობა უნდა შეირჩეს პრიორიტეტული ხეების სიიდან **(გარდა, კვიპაროსის, ვერხვისა და ხილ-კენკროვანი მცენარეებისა).**

ხის ნერგი გამოზრდილი უნდა იყოს სანერგეში, სწორი ფორმის მქონე მთავარი ღეროთი. მარადმწვანე ხეები (როგორც წიწვოვანი ასევე, ფოთლოვანი) დაფესვიანებული შესაბამისი ზომის კონტეინერში არანაკლებ 65 ლიტრი (CLT).
წიწვოვანი ნარგავების დარგვის შემთხვევაში (გარდა იტალიური ფიჭვისა, მასზე ვრცელდება ფოთლოვანი ხეების პარამეტრები), ნერგის სიმაღლე არანაკლებ 3 მ; მთავარი ღერო უნდა იყოს სწორი ფორმის; ღეროს გარშემოწერილობა (CIRC) არანაკლებ 0,16 მ., ფესვის ყელიდან 0,1 მ. სიმაღლეზე; ვარჯის დიამეტრი არანაკლებ 0,7 მ.; ვარჯი უნდა იყოს ყველა მხრიდან სიმეტრიულად განვითარებული; ქოთანში დაფესვიანებული; მისი განტოტვა უნდა იწყებოდეს ფესვის ყელიდან არაუმეტეს 0,25 მ. სიმაღლეზე.
ფოთლოვანი ნარგავების დარგვის შემთხვევაში, ნერგის სიმაღლე 3.5 მ.; მთავარი ღერო უნდა იყოს სწორი ფორმის; ღეროს გარშემოწერილობა (CIRC) არანაკლებ 0,18 მ. ფესვის ყელიდან 1 მ. სიმაღლეზე; ვარჯის დიამეტრი არანაკლებ 0,7 მ.; მისი განტოტვა უნდა იწყებოდეს მცენარის ფესვის ყელიდან არანაკლებ 1,8 მ. სიმაღლეზე; ვარჯი უნდა იყოს ყველა მხრიდან სიმეტრიულად განვითარებული.

გასათვალისწინებელი წინაპირობა

წინამდებარე დოკუმენტი ადმინისტრაციული დაპირებაა. მწვანე ნარგავების მოჭრის/გადარგვის ნებართვის მისაღებად დაინტერესებულმა პირმა უნდა დააკმაყოფილოს ზემოაღნიშნული მოთხოვნები.

პატივისცემით,

პაატა ტოგონიძე

პირველადი სტრუქტურული ერთეულის ხელმძღვანელი - საქალაქო სამსახურის უფროსი (მოვალეობის შემსრულებელი)

გამოყენებულია
კვალიფიციური
ელექტრონული ხელმოწერა/
ელექტრონული შტამპი