

პროექტის დასახელება

ავტოსამრეცხაო

დამკვეთი

რენატი უსუფოვი

ექსპლიკაცია

ნახაზის დასახელება

მიწის სართულის გეგმა

მასშტაბი	1:100
არქიტექტორი	დ.მაისაშვილი
არქიტექტორი	კ.რომანაძე
თარიღი	2023 წელი
A 1	
გვ.რაოდენობა	გვერდი
4	1

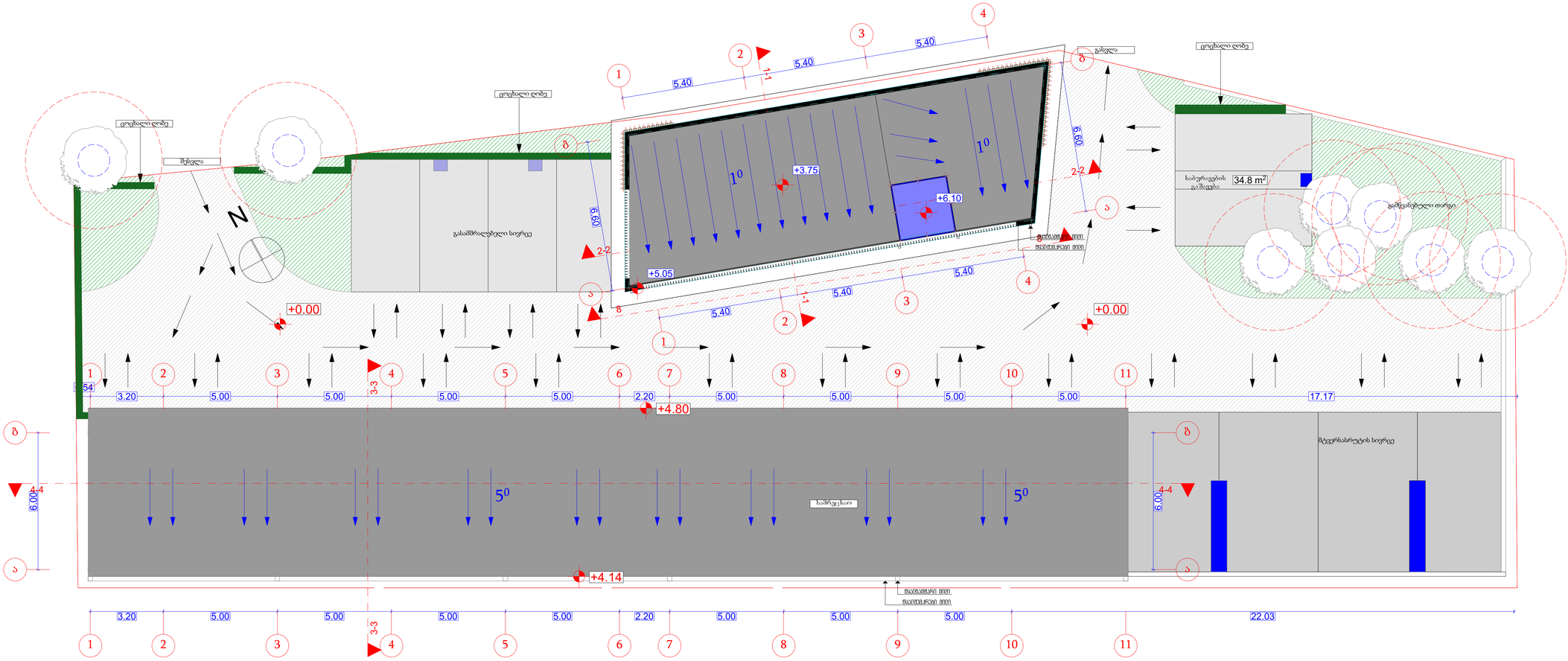

პროექტის დასახელება

ავტოსამრეცხაო

დამკვეთი

რენატი უსუფოვი

ექსპლიკაცია

ნახაზის დასახელება

სახურავის გეგმა

მასშტაბი 1:100

არქიტექტორი	დ.მაისაშვილი
არქიტექტორი	კ.რომანაძე

თარიღი 2023 წელი

A 1

გვ.რაოდენობა	გვერდი
4	2

ღიობი 1

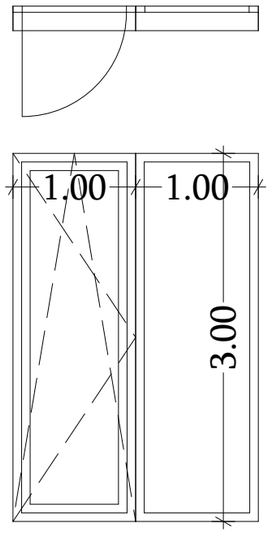

ღიობი 2

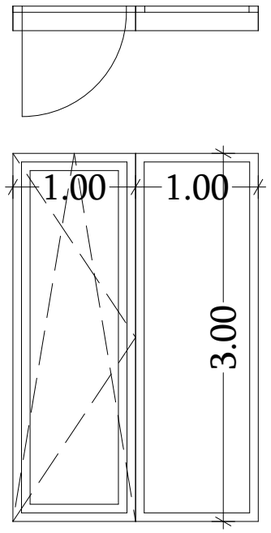

ღიობი 3

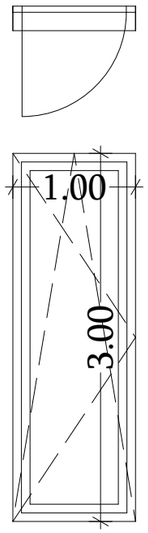

ღიობი 4

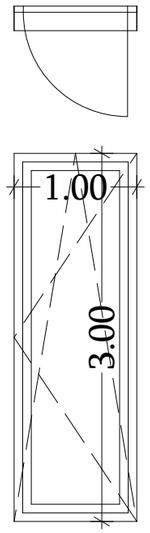

ღიობი 5

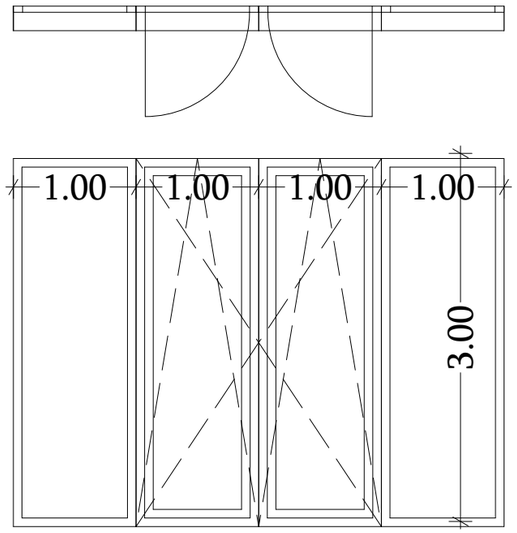

ღიობი 6

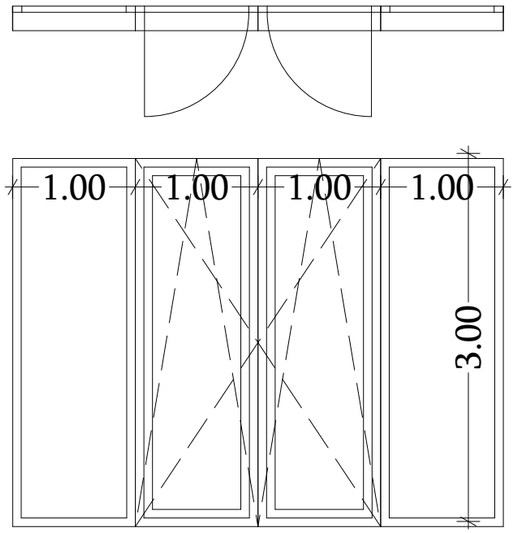

ღიობი 7

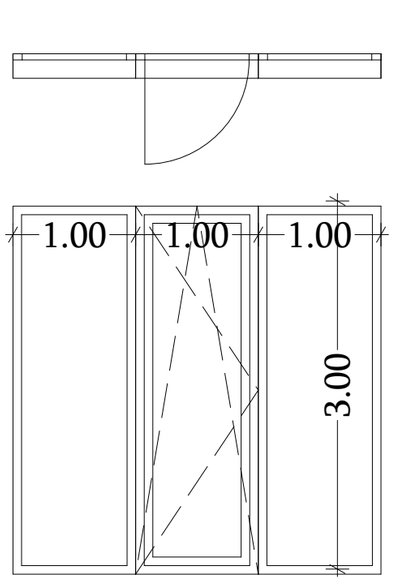

ღიობი 8

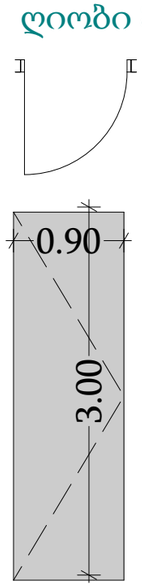

პროექტის დასახელება

ავტოსამრეცხაო

დამკვეთი

რენატი უსუფოვი

ექსპლიკაცია

ნახაზის დასახელება

ღიობების სპეციალიკაცია

მასშტაბი	1:50
არქიტექტორი	დ.მაისაშვილი
არქიტექტორი	ქ.რომანაძე
თარიღი	2023 წელი
A 3	
გვ.რაოდენობა	გვერდი
4	3

ՀԱՅԱՍՏԱՆԻ ՀԱՆՐԱՊԵՏՈՒԹՅԱՆ
ԿԱՊԱՆԻ ՀԱՄԱՅՆՔԱՊԵՏԱՐԱՆ

ՀԱՍԱՐԱԿԱԿԱՆ ԱՇԽԱՏԱԿԱԶՄ

ՀՀ ԿԱՊԱՆ ՔԱՂԱՔԻ